Regione Siciliana
E.R.S.U.
Università degli Studi
Catania

E.R.S.U. CATANIA

Via Etnea, 570 - 95128 - CATANIA (CT)
pec: protocollo@pec.ersucatania.it

PROGETTO DI FATTIBILITÀ TECNICA ED ECONOMICA

OGGETTO: PROGETTO DI RICONVERSIONE DELL'EX PRESIDIO OSPEDALIEROSANTO BAMBINO DI CATANIA IN RESIDENZA UNIVERSITARIA

I PROGETTISTI	N. ELAB.	ELABORATO
Ing. RIDOLFO Carmelo Ing. MOLLICA Rosario E. Ing. CHINNICI Luca G. Ing. BECCARIA Cesare	RL.06 SCALA -	Fascicolo dei calcoli di verifica preliminare strutturale

REVISIONI

N.	Modifiche rispetto alla revisione precedente	Data
1	Aggiornamento degli elaborati tecnico-economici al D.Lgs 36/2023 e al Prezzario Unico Regione Sicilia 2024	04/2024

DATA	Il Responsabile Unico del Procedimento
Catania, Aprile 2024	Ing. CANTARELLA Salvatore

R E L A Z I O N E D I C A L C O L O

Sono illustrati con la presente i risultati dei calcoli che riguardano il progetto delle armature, la verifica delle tensioni di lavoro dei materiali e del terreno.

• NORMATIVA DI RIFERIMENTO

I calcoli sono condotti nel pieno rispetto della normativa vigente e, in particolare, la normativa cui viene fatto riferimento nelle fasi di calcolo, verifica e progettazione è costituita dalle *Norme Tecniche per le Costruzioni*, emanate con il D.M. 17/01/2018 pubblicato nel suppl. 8 G.U. 42 del 20/02/2018, nonché la Circolare del Ministero Infrastrutture e Trasporti del 21 Gennaio 2019, n. 7 "*Istruzioni per l'applicazione dell'aggiornamento delle norme tecniche per le costruzioni*".

• METODI DI CALCOLO

I metodi di calcolo adottati per il calcolo sono i seguenti:

1) Per i carichi statici: *METODO DELLE DEFORMAZIONI*;

2) Per i carichi sismici: metodo dell'*ANALISI MODALE* o dell'*ANALISI SISMICA STATICA EQUIVALENTE*.

Per lo svolgimento del calcolo si è accettata l'ipotesi che, in corrispondenza dei piani sismici, i solai siano infinitamente rigidi nel loro piano e che le masse ai fini del calcolo delle forze di piano siano concentrate alle loro quote.

• CALCOLO SPOSTAMENTI E CARATTERISTICHE

II calcolo degli spostamenti e delle caratteristiche viene effettuato con il metodo degli elementi finiti (**F.E.M.**).

Possono essere inseriti due tipi di elementi:

1) Elemento monodimensionale asta (*beam*) che unisce due nodi aventi ciascuno 6 gradi di libertà. Per maggiore precisione di calcolo, viene tenuta in conto anche la deformabilità a taglio e quella assiale di questi elementi. Queste aste, inoltre, non sono considerate flessibili da nodo a nodo ma hanno sulla parte iniziale e finale due tratti infinitamente rigidi formati dalla parte di trave inglobata nello spessore del pilastro; questi tratti rigidi forniscono al nodo una dimensione reale.

2) L'elemento bidimensionale shell (*quad*) che unisce quattro nodi nello spazio. Il suo comportamento è duplice, funziona da lastra per i carichi agenti sul suo piano, da piastra per i carichi ortogonali.

Assemblate tutte le matrici di rigidezza degli elementi in quella della struttura spaziale, la risoluzione del sistema viene perseguita tramite il *metodo di Cholesky*.

Ai fini della risoluzione della struttura, gli spostamenti X e Y e le rotazioni attorno l'asse verticale Z di tutti i nodi che giacciono su di un impalcato dichiarato rigido sono mutuamente vincolati.

• RELAZIONE SUI MATERIALI

Le caratteristiche meccaniche dei materiali sono descritti nei tabulati riportati nel seguito per ciascuna tipologia di materiale utilizzato.

• ANALISI SISMICA DINAMICA

L'analisi sismica dinamica è stata svolta con il metodo dell'analisi modale; la ricerca dei modi e delle relative frequenze è stata perseguita con il *metodo di Jacobi*.

I modi di vibrazione considerati sono in numero tale da assicurare l'eccitazione di più dell'85% della massa totale della struttura.

Per ciascuna direzione di ingresso del sisma si sono valutate le forze applicate spazialmente agli impalcati di ogni piano (forza in X, forza in Y e momento).

Le forze orizzontali così calcolate vengono ripartite fra gli elementi irrigidenti (pilastri e pareti di taglio), ipotizzando i solai dei piani sismici infinitamente rigidi assialmente.

Per la verifica della struttura si è fatto riferimento all'analisi modale, pertanto sono prima calcolate le sollecitazioni e gli spostamenti modali e poi viene calcolato il loro valore efficace.

I valori stampati nei tabulati finali allegati sono proprio i suddetti valori efficaci e pertanto l'equilibrio ai nodi perde di significato. I valori delle sollecitazioni sismiche sono combinate linearmente (in somma e in differenza) con quelle per carichi statici per ottenere le sollecitazioni per sisma nelle due direzioni di calcolo.

Gli angoli delle direzioni di ingresso dei sismi sono valutati rispetto all'asse X del sistema di riferimento globale.

- **VERIFICHE**

Le verifiche, svolte secondo il metodo degli stati limite ultimi e di esercizio, si ottengono inviluppando tutte le condizioni di carico prese in considerazione.

In fase di verifica è stato differenziato l'elemento trave dall'elemento pilastro. Nell'elemento trave le armature sono disposte in modo asimmetrico, mentre nei pilastri sono sempre disposte simmetricamente.

Per l'elemento trave, l'armatura si determina suddividendola in cinque conci in cui l'armatura si mantiene costante, valutando per tali conci le massime aree di armatura superiore ed inferiore richieste in base ai momenti massimi riscontrati nelle varie combinazioni di carico esaminate. Lo stesso criterio è stato adottato per il calcolo delle staffe.

Anche l'elemento pilastro viene scomposto in cinque conci in cui l'armatura si mantiene costante. Vengono però riportate le armature massime richieste nella metà superiore (testa) e inferiore (piede).

La fondazione su travi rovesce è risolta contemporaneamente alla sovrastruttura tenendo in conto sia la rigidezza flettente che quella torcente, utilizzando per l'analisi agli elementi finiti l'elemento asta su suolo elastico alla *Winkler*.

Le travate possono incrociarsi con angoli qualsiasi e avere dei disassamenti rispetto ai pilastri su cui si appoggiano.

La ripartizione dei carichi, data la natura matriciale del calcolo, tiene automaticamente conto della rigidezza relativa delle varie travate
convergenti su ogni nodo.

Le verifiche per gli elementi bidimensionali (setti) vengono effettuate sovrapponendo lo stato tensionale del comportamento a lastra e di quello a piastra. Vengono calcolate le armature delle due facce dell'elemento bidimensionale disponendo i ferri in due direzioni ortogonali.

- **DIMENSIONAMENTO MINIMO DELLE ARMATURE.**

Per il calcolo delle armature sono stati rispettati i minimi di legge di seguito riportati:

TRAVI:

Area minima delle staffe pari a 1.5*b mmq/ml, essendo b lo spessore minimo dell'anima misurato in mm, con passo non maggiore di 0,8 dell'altezza utile e con un minimo di 3 staffe al metro. In prossimità degli appoggi o di carichi concentrati per una lunghezza pari all' altezza utile della sezione, il passo minimo sarà 12 volte il diametro minimo dell'armatura longitudinale.

Armatura longitudinale in zona tesa ≥ 0,15% della sezione di calcestruzzo. Alle estremità è disposta una armatura inferiore minima che possa assorbire, allo stato limite ultimo, uno sforzo di trazione uguale al taglio.

In zona sismica, nelle zone critiche il passo staffe è non superiore al minimo di:

- un quarto dell'altezza utile della sezione trasversale;
- 175 mm e 225 mm, rispettivamente per CDA e CDB;
- 6 volte e 8 volte il diametro minimo delle barre longitudinali considerate ai fini delle verifiche, rispettivamente per CDA e CDB;
- 24 volte il diametro delle armature trasversali.

Le zone critiche si estendono, per CDB e CDA, per una lunghezza pari rispettivamente a 1 e 1,5 volte l'altezza della sezione della trave, misurata a partire dalla faccia del nodo trave-pilastro. Nelle zone critiche della trave il rapporto fra l'armatura compressa e quella tesa è maggiore o uguale a 0,5.

PILASTRI:

Armatura longitudinale compresa fra 0,3% e 4% della sezione effettiva e non minore di 0,10*Ned/fyd;

Barre longitudinali con diametro ≥ 12 mm;

Diametro staffe ≥ 6 mm e comunque ≥ 1/4 del diametro max delle barre longitudinali, con interasse non maggiore di 30 cm.

In zona sismica l'armatura longitudinale è almeno pari all'1% della sezione effettiva; il passo delle staffe di contenimento è non superiore alla più piccola delle quantità seguenti:

- 1/3 e 1/2 del lato minore della sezione trasversale, rispettivamente per CDA e CDB;
- 125 mm e 175 mm, rispettivamente per CDA e CDB;
- 6 e 8 volte il diametro delle barre longitudinali che collegano, rispettivamente per CDA e CDB.

- **SISTEMI DI RIFERIMENTO**

1) SISTEMA GLOBALE DELLA STRUTTURA SPAZIALE

Il sistema di riferimento globale è costituito da una terna destra di assi cartesiani ortogonali (O-XYZ) dove l'asse Z rappresenta l'asse verticale rivolto verso l'alto. Le rotazioni sono considerate positive se concordi con gli assi vettori:

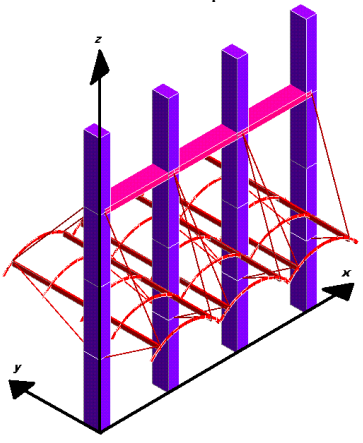

2) SISTEMA LOCALE DELLE ASTE

Il sistema di riferimento locale delle aste, inclinate o meno, è costituito da una terna destra di assi cartesiani ortogonali che ha l'asse Z coincidente con l'asse longitudinale dell'asta ed orientamento dal nodo iniziale al nodo finale, gli assi X ed Y sono orientati come nell'archivio delle sezioni:

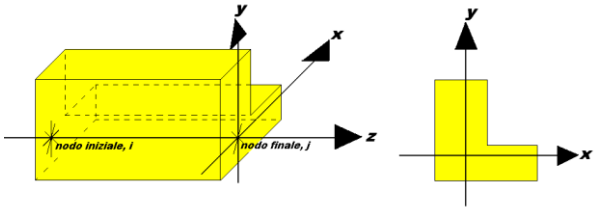

3) SISTEMA LOCALE DELL'ELEMENTO SHELL

Il sistema di riferimento locale dell'elemento shell è costituito da una terna destra di assi cartesiani ortogonali che ha l'asse X coincidente con la direzione fra il primo ed il secondo nodo di input, l'asse Y giacente nel piano dello shell e l'asse Z in direzione dello spessore:

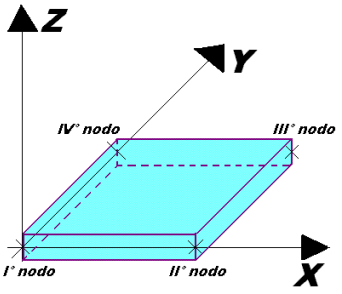

- **UNITÀ DI MISURA**

Si adottano le seguenti unità di misura:

[lunghezze]	= m
[forze]	= kgf / daN
[tempo]	= sec
[temperatura]	= °C

- **CONVENZIONI SUI SEGNI**

I carichi agenti sono:

1) Carichi e momenti distribuiti lungo gli assi coordinati;

2) Forze e coppie nodali concentrate sui nodi.

Le forze distribuite sono da ritenersi positive se concordi con il sistema di riferimento locale dell'asta, quelle concentrate sono positive se concordi con il sistema di riferimento globale.

I gradi di libertà nodali sono gli omologhi agli enti forza, e quindi sono definiti positivi se concordi a questi ultimi.

- **SPECIFICHE CAMPI TABELLA DI STAMPA**

Si riporta di seguito la spiegazione delle sigle usate nella tabella di stampa dell'archivio materiali.

Materiale N.ro : *Numero identificativo del materiale in esame*

Densità : *Peso specifico del materiale*

Ex * 1E3 : *Modulo elastico in direzione x moltiplicato per 10 al cubo*

Ni.x : *Coefficiente di Poisson in direzione x*

Alfa.x : *Coefficiente di dilatazione termica in direzione x*

Ey * 1E3 : *Modulo elastico in direzione y moltiplicato per 10 al cubo*

Ni.y : *Coefficiente di Poisson in direzione y*

Alfa.y : *Coefficiente di dilatazione termica in direzione y*

E11 * 1E3 : *Elemento della matrice elastica moltiplicato per 10 al cubo, 1a riga - 1a colonna*

E12 * 1E3 : *Elemento della matrice elastica moltiplicato per 10 al cubo, 1a riga - 2a colonna*

E13 * 1E3 : *Elemento della matrice elastica moltiplicato per 10 al cubo, 1a riga - 3a colonna*

E22 * 1E3 : *Elemento della matrice elastica moltiplicato per 10 al cubo, 2a riga - 2a colonna*

E23 * 1E3 : *Elemento della matrice elastica moltiplicato per 10 al cubo, 2a riga - 3a colonna*

E33 * 1E3 : *Elemento della matrice elastica moltiplicato per 10 al cubo, 3a riga - 3a colonna*

- **SPECIFICHE CAMPI TABELLA DI STAMPA**

Si riporta di seguito la spiegazione delle sigle usate nella tabella di stampa dell'archivio shell.

Sezione N.ro : *Numero identificativo dell'archivio sezioni (dal numero 601 in poi)*

Spessore : *Spessore dell'elemento*

Base foro : *Base di un eventuale foro sull'elemento (zero nel caso in cui il foro non sia presente)*

Altezza foro : *Altezza di un eventuale foro sull'elemento (zero nel caso in cui il foro non sia presente)*

Codice : *Codice identificativo della posizione del foro (1 = al centro; 0 = qualunque posizione)*

Ascissa foro : *Ascissa dello spigolo inferiore sinistro del foro*

Ordinata foro : *Ordinata dello spigolo inferiore sinistro del foro*

Tipo mater. : *Numero di archivio dei materiali shell*

Tipo elem. : *Schematizzazione dell'elemento a livello di calcolo:*

0 *= Lastra – Piastra*
1 *= Lastra*
2 *= Piastra*

- **SPECIFICHE CAMPI TABELLA DI STAMPA**

Si riporta appresso la spiegazione delle sigle usate nelle tabelle riassuntive dei criteri di progetto per le aste in elevazione, per quelle di fondazione, per i pilastri e per i setti.

Crit.N.ro : *Numero indicativo del criterio di progetto*
Elem. : *Tipo di elemento strutturale*
%Rig.Tors. : *Percentuale di rigidezza torsionale*
Mod. E : *Modulo di elasticità normale*
Poisson : *Coefficiente di Poisson*
Sgmc : *Tensione massima di esercizio del calcestruzzo*
tauc0 : *Tensione tangenziale minima*
tauc1 : *Tensione tangenziale massima*
Sgmf : *Tensione massima di esercizio dell'acciaio*
Om. : *Coefficiente di omogeneizzazione*
Gamma : *Peso specifico del materiale*
Copristaffa : *Distanza tra il lembo esterno della staffa ed il lembo esterno della sezione in calcestruzzo*
Fi min. : *Diametro minimo utilizzabile per le armature longitudinali*
Fi st. : *Diametro delle staffe*
Lar. st. : *Larghezza massima delle staffe*
Psc : *Passo di scansione per i diagrammi delle caratteristiche*
Pos.pol. : *Numero di posizioni delle armature per la verifica di sezioni poligonali*
D arm. : *Passo di incremento dell'armatura per la verifica di sezioni poligonali*
Iteraz. : *Numero massimo di iterazioni per la verifica di sezioni poligonali*
Def. Tag. : *Deformabilità a taglio (si, no)*
%Scorr.Staf. : *Percentuale di scorrimento da far assorbire alle staffe*
P.max staffe : *Passo massimo delle staffe*
P.min.staffe : *Passo minimo delle staffe*
tMt min. : *Tensione di torsione minima al di sotto del quale non si arma a torsione*
Ferri parete : *Presenza di ferri di parete a taglio*
Ecc.lim. : *Eccentricità M/N limite oltre la quale la verifica viene effettuata a flessione pura*
Tipo ver. : *Tipo di verifica (0 = solo Mx; 1 = Mx e My separate; 2 = deviata)*
Fl.rett. : *Flessione retta forzata per sezioni dissimmetriche ma simmetrizzabili (0 = no; 1 = si)*
Den.X pos. : *Denominatore della quantità q*l*l per determinare il momento Mx minimo per la copertura del diagramma positivo*
Den.X neg. : *Denominatore della quantità q*l*l per determinare il momento Mx minimo per la copertura del diagramma negativo*
Den.Y pos. : *Denominatore della quantità q*l*l per determinare il momento My minimo per la copertura del diagramma positivo*
Den.Y neg. : *Denominatore della quantità q*l*l per determinare il momento My minimo per la copertura del diagramma negativo*
%Mag.car. : *Percentuale di maggiorazione dei carichi statici della prima combinazione di carico*
%Rid.Plas : *Rapporto tra i momenti sull'estremo della trave M*(ij)/M(ij), dove:*
- M(ij)=Momento DOPO la ridistribuzione plastica*
- M(ij)=Momento PRIMA della ridistribuzione plastica
Linear. : *Coefficiente descrittivo del comportamento dell'asta:*
1 = comportamento lineare sia a trazione che a compressione
2 = comportamento non lineare sia a trazione che a compressione.
3 = comportamento lineare solo a trazione.
4 = comportamento non lineare solo a trazione.
5 = comportamento lineare solo a compressione.
6 = comportamento non lineare solo a compressione.
Appesi : *Flag di disposizione del carico sull'asta (1 = appeso, cioè applicato all'intradosso; 0 = non appeso, cioè applicato all'estradosso)*
Min. T/sigma : *Verifica minimo T/sigma (1 = si; 0 = no)*

Verif.Alette : *Verifica alette travi di fondazione (1 = si; 0 = no)*
Kwinkl. : *Costante di sottofondo del terreno*

Si riporta appresso la spiegazione delle sigle usate nelle tabelle riassuntive dei criteri di progetto per le verifiche agli stati limite.

Cri.Nro	:	*Numero identificativo del criterio di progetto*
Tipo Elem.	:	*Tipo di elemento: trave di elevazione, trave di fondazione, pilastro, setto, setto elastico ("SHela")*
fck	:	*Resistenza caratteristica del calcestruzzo*
fcd	:	*Resistenza di calcolo del calcestruzzo*
rcd	:	*Resistenza di calcolo a flessione del calcestruzzo (massimo del diagramma parabola rettangolo)*
fyk	:	*Resistenza caratteristica dell'acciaio*
fyd	:	*Resistenza di calcolo dell'acciaio*
Ey	:	*Modulo elastico dell'acciaio*
ec0	:	*Deformazione limite del calcestruzzo in campo elastico*
ecu	:	*Deformazione ultima del calcestruzzo*
eyu	:	*Deformazione ultima dell'acciaio*
Ac/At	:	*Rapporto dell'incremento fra l'armatura compressa e quella tesa*
Mt/Mtu	:	*Rapporto fra il momento torcente di calcolo e il momento torcente resistente ultimo del calcestruzzo al di sotto del quale non si arma a torsione*
Wra	:	*Ampiezza limite della fessura per combinazioni rare*
Wfr	:	*Ampiezza limite della fessura per combinazioni frequenti*
Wpe	:	*Ampiezza limite della fessura per combinazioni permanenti*
σc Rara	:	*Sigma massima del calcestruzzo per combinazioni rare*
σc Perm	:	*Sigma massima del calcestruzzo per combinazioni permanenti*
σf Rara	:	*Sigma massima dell'acciaio per combinazioni rare*
SpRar	:	*Rapporto fra la lunghezza dell'elemento e lo spostamento massimo per combinazioni rare*
SpPer	:	*Rapporto fra la lunghezza dell'elemento e lo spostamento massimo per combinazioni permanenti*
Coef.Visc.:	:	*Coefficiente di viscosità*

- **SPECIFICHE CAMPI TABELLA DI STAMPA**

Si riporta di seguito il significato delle simbologie usate nelle tabelle di stampa dei dati di input dei fili fissi:

- Filo : Numero del filo fisso in pianta.

- Ascissa : Ascissa.

- Ordinata : Ordinata.

Si riporta di seguito il significato delle simbologie usate nelle tabelle di stampa dei dati di input delle quote di piano:

- Quota : Numero identificativo della quota del piano.

- Altezza : Altezza dallo spiccato di fondazione.

- Tipologia : Le tipologie previste sono due:

0 = Piano sismico, ovvero piano che è sede di massa, sia strutturale che portata, che deve essere considerata ai fini del calcolo sismico. Tutti i nodi a questa quota hanno gli spostamenti orizzontali legati dalla relazione di impalcato rigido.

1 = Interpiano, ovvero quota intermedia che ha rilevanza ai fini della geometria strutturale ma la cui massa non viene considerata a questa quota ai fini sismici. I nodi a questa quota hanno spostamenti orizzontali indipendenti.

SPECIFICHE CAMPI TABELLA DI STAMPA

Si riporta appresso la spiegazione delle sigle usate nel tabulato di stampa dei dati di input dei pilastri.

Filo : **Numero del filo fisso in pianta su cui insiste il pilastro**
Sez. : **Numero di archivio della sezione del pilastro**
Tipologia : *Descrive le seguenti grandezze:*
a) La forma attraverso le sigle 'Rett.'=rettangolare; 'a T'; 'ad I'; 'a C'; 'Circ.=circolare; 'Polig.'=poligonale
b) Gli ingombri in X ed Y nel sistema di riferimento locale della sezione. Nel caso di sezioni rettangolari questi ingombri coincidono con base ed altezza
Magrone : *Larghezza del magrone di fondazione. Se presente individua ai fini del calcolo un'asta su suolo alla Winkler*
Ang. : *Angolo di rotazione della sezione. L'angolo e' positivo se antiorario*
Codice : *Individua il posizionamento del filo fisso nella sezione. Per la sezione rettangolare valgono i seguenti codici di spigolo:*

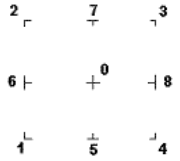

Il codice zero, che è inizialmente associato al centro pilastro, permette anche degli scostamenti imposti esplicitamente del filo fisso dal centro del pilastro
dx : *Scostamento filo fisso - centro pilastro lungo l'asse X in pianta*
dy : *Scostamento filo fisso - centro pilastro lungo l'asse Y in pianta*
Crit.N.ro : *Numero identificativo del criterio di progetto associato al pilastro*
Tipo Elemento *Tipo elemento ai fini sismici:*
Le sigle sotto riportate hanno il significato appresso specificato:
-"Secondario NTC18":si intende un elemento pilastro secondario ai sensi della NTC2018, che non viene inserito nel modello sismico ed a cui vengono applicate le verifiche di duttilità.
-"NoGerarchia": si intende un elemento pilastro non appartenente ad un meccanismo dissipativo e in cui non è applicabile la gerarchia delle resistenze(esempio pilastro meshato interno a pareti)

Nel caso di vincoli particolari (situazione diversa dal doppio incastro), segue un'ulteriore tabulato relativo ai vincoli, le cui sigle hanno il seguente significato:

Codice: Codice sintetico identificativo del tipo di vincolo secondo la codifica appresso riportata:
I = incastro; **K** = appoggio scorrevole; **C** = cerniera sferica; **E** = esplicito; **CF** = cerniera flessionale.

Il reale funzionamento dei vincoli (da intendersi come vincoli interni tra asta e nodo) è esplicitato dai successivi dati:

Tx, Ty, Tz : **Valori delle rigidezze alla traslazione imposte al nodo in esame. Il valore -1 indica per convenzione che quella particolare traslazione mutua tra pilastro e nodo è impedita (ovvero la traslazione assoluta del nodo e dell'estremo del pilastro è la medesima), mentre lo 0 indica che non vi è continuità tra tali elementi ai fini di tale traslazione reciproca (ovvero la traslazione assoluta del nodo e dell'estremo del pilastro sono diverse ed indipendenti). Invece un valore maggiore di zero equivale ad una sconnessione fra il nodo e l'estremo del pilastro (traslazioni assolute diverse), ma sul nodo agirà una forza, nella direzione della sconnessione inserita, di valore pari alla rigidezza per la variazione di spostamento. Se infine viene inserito un valore compreso fra -1 (incastrato) e 0 (libero) (fattore di connessione) il programma trasforma in automatico tale numero in una rigidezza esplicita. Gli assi X e Y sono quelli del riferimento locale della sezione, mentre Z è parallelo all'asse del pilastro.**
Rx, Ry, Rz : *Valori delle rigidezze alla rotazione imposte al nodo in esame. Il valore -1 indica per convenzione che quella particolare rotazione mutua tra pilastro e nodo è impedita (ovvero la*

rotazione assoluta del nodo e dell'estremo del pilastro è la medesima), mentre lo 0 indica che non vi è continuità tra tali elementi ai fini di tale rotazione reciproca (ovvero la rotazione assoluta del nodo e dell'estremo del pilastro sono diverse ed indipendenti). Invece un valore maggiore di zero equivale ad una sconnessione fra il nodo e l'estremo dell'asta (rotazioni assolute diverse), ma sul nodo agirà un momento nella direzione della sconnessione inserita di valore pari alla rigidezza per la variazione di rotazione. Se viene inserito un valore compreso fra –1 (incastrato) e 0 (libero) (fattore di connessione) il programma trasforma in automatico tale numero in una rigidezza esplicita. Gli assi X e Y sono quelli del riferimento locale della sezione, mentre Z è parallelo all'asse del pilastro.

╗ SPECIFICHE CAMPI TABELLA DI STAMPA

Si riporta appresso la spiegazione delle sigle usate nel tabulato di stampa dei dati di input delle travi:

Trave : **Numero identificativo della trave alla quota in esame**

Sez. : **Numero di archivio della sezione della trave. Se il numero sezione è superiore a 600, si tratta di setto di altezza pari all'interpiano e di cui nei successivi dati viene specificato il solo spessore**

Base x Alt. : *Ingombri in X ed Y nel sistema di riferimento locale della sezione. Nel caso di sezioni rettangolari questi ingombri coincidono con base ed altezza*

Magrone : *Larghezza del magrone di fondazione. Se presente individua ai fini del calcolo un'asta su suolo alla Winkler*

Ang. : *Angolo di rotazione della sezione attorno all'asse*

Filo in. : *Numero del filo fisso iniziale della trave*

Filo fin. : *Numero del filo fisso finale della trave*

Quota in. : *Quota dell'estremo iniziale della trave*

Quota fin. : *Quota dell'estremo finale della trave*

dx in : *Scostamento in direzione X del punto iniziale dell'asse della trave dal filo fisso iniziale di riferimento*

dx f : *Scostamento in direzione X del punto finale dell'asse della trave dal filo fisso finale di riferimento*

dy in : *Scostamento in direzione Y del punto iniziale dell'asse della trave dal filo fisso iniziale di riferimento*

dy f : *Scostamento in direzione Y del punto finale dell'asse della trave dal filo fisso finale di riferimento*

Pann. : *Carico sulla trave dovuto a pannelli di solai.*

Tamp. : *Carico sulla trave dovuto a tamponature*

Ball. : *Carico sulla trave dovuto a ballatoi*

Espl. : *Carico sulla trave imposto dal progettista*

Tot. : *Totale dei carichi verticali precedenti*

Torc. : *Momento torcente distribuito agente sulla trave imposto dal progettista*

Orizz. : *Carico orizzontale distribuito agente sulla trave imposto dal progettista*

Assia. : *Carico assiale distribuito agente sulla trave imposto dal progettista*

Ali. : *Aliquota media pesata dei carichi accidentali per la determinazione della massa sismica*

Crit.N.ro : *Numero identificativo del criterio di progetto associato alla trave*

Tipo Elemento *Tipo elemento ai fini sismici:*
Le sigle sotto riportate hanno il significato appresso specificato:
-"Secondario NTC18":si intende un elemento asta secondario ai sensi della NTC2018, che non viene inserito nel modello sismico ed a cui vengono applicate le verifiche di duttilità.
-"NoGerarchia": si intende un elemento asta non appartenente ad un meccanismo dissipativo e in cui non è applicabile la gerarchia delle resistenze(esempio aste meshate interne a pareti o piastre o travi inclinate)

Nel caso di vincoli particolari (situazione diversa dal doppio incastro), segue un'ulteriore tabulato relativo ai vincoli, le cui sigle hanno il seguente significato:

Codice: Codice sintetico identificativo del tipo di vincolo secondo la codifica appresso riportata:
I = incastro; **K** = appoggio scorrevole; **C** = cerniera sferica; **E** = esplicito; **CF** = cerniera flessionale.

Il reale funzionamento dei vincoli (da intendersi come vincoli interni tra asta e nodo) è esplicitato dai successivi dati:

Tx, Ty, Tz : **Valori delle rigidezze alla traslazione imposte al nodo in esame. Il valore -1 indica per convenzione che quella particolare traslazione mutua tra trave e nodo è impedita (ovvero la traslazione assoluta del nodo e dell'estremo dell'asta è la medesima), mentre lo 0 indica che non vi è continuità tra tali elementi ai fini di tale traslazione reciproca (ovvero la traslazione assoluta del nodo e dell'estremo dell'asta sono diverse ed indipendenti). Invece un valore maggiore di zero equivale ad una sconnessione fra il nodo e l'estremo dell'asta (traslazioni assolute diverse), ma sul nodo agirà una forza, nella direzione della sconnessione inserita, di valore pari alla rigidezza per la variazione di spostamento. Se infine viene inserito un valore compreso fra -1 (incastrato) e 0 (libero), fattore di connessione, il programma trasforma in automatico tale numero in una rigidezza esplicita. Gli assi X e Y sono quelli del riferimento locale della sezione, mentre Z è parallelo all'asse della trave.**

Rx, Ry, Rz : *Valori delle rigidezze alla rotazione imposte al nodo in esame. Il valore -1 indica per convenzione che quella particolare rotazione mutua tra trave e nodo è impedita (ovvero la rotazione assoluta del nodo e dell'estremo dell'asta è la medesima), mentre lo 0 indica che non vi è continuità tra tali elementi ai fini di tale rotazione reciproca (ovvero la rotazione assoluta del nodo e dell'estremo dell'asta sono diverse ed indipendenti). Invece un valore maggiore di zero equivale ad una sconnessione fra il nodo e l'estremo dell'asta (rotazioni assolute diverse), ma sul nodo agirà un momento, nella direzione della sconnessione inserita, di valore pari alla rigidezza per la variazione di rotazione. Se viene inserito un valore compreso fra -1 (incastrato) e 0 (libero), fattore di connessione, il programma trasforma in automatico tale numero in una rigidezza esplicita. Gli assi X e Y sono quelli del riferimento locale della sezione, mentre Z è parallelo all'asse della trave.*

- **SPECIFICHE CAMPI TABELLA DI STAMPA**

Si riporta di seguito la spiegazione delle sigle usate nella tabella di stampa dell'input piastre.

Piastra N.ro : *Numero identificativo della piastra in esame*

Filo 1 : *Numero del filo fisso su cui è stato posto il primo spigolo della piastra*

Filo 2 : *Numero del filo fisso su cui è stato posto il secondo spigolo della piastra*

Filo 3 : *Numero del filo fisso su cui è stato posto il terzo spigolo della piastra*

Filo 4 : *Numero del filo fisso su cui è stato posto il quarto spigolo della piastra*

Tipo carico : *Numero di archivio delle tipologie di carico*

Quota filo 1 : *Quota dello spigolo della piastra inserito in corrispondenza del primo filo fisso*

Quota filo 2 : *Quota dello spigolo della piastra inserito in corrispondenza del secondo filo fisso*

Quota filo 3 : *Quota dello spigolo della piastra inserito in corrispondenza del terzo filo fisso*

Quota filo 4 : *Quota dello spigolo della piastra inserito in corrispondenza del quarto filo fisso*

Tipo sezione : *Numero identificativo della sezione della piastra*

Spessore : *Spessore della piastra*

Kwinkler : *Costante di Winkler del terreno su cui poggia la piastra (zero nel caso di piastre in elevazione)*

Tipo mater. : *Numero di archivio dei materiali shell*

- **SPECIFICHE CAMPI TABELLA DI STAMPA**

Si riporta appresso la spiegazione delle sigle usate nel tabulato di stampa dei carichi e vincoli nodali.

Filo : *Numero identificativo del filo fisso*

Quo N. : *Numero identificativo della quota di riferimento secondo la codifica dell'input quote*

D.Quo. : *Delta quota, ovvero scostamento della quota del nodo dalla quota di riferimento*

P. Sis : *Piano sismico di appartenenza del nodo in esame. È possibile avere più piani sismici alla stessa quota di impalcato*

Codi : *Codice sintetico identificativo del tipo di vincolo secondo la codifica appresso riportata:*

I *= Incastro*
A *= Automatico*
C *= Cerniera sferica*
E *= Esplicito*

Il vincolo di tipo 'A', cioè' automatico, corrisponde ad un tipo di vincolo scelto dal programma in funzione delle varie situazioni strutturali riscontrate. Per valutare quale tipo di vincolo è stato imposto da CDSWin in questi casi è necessario riferirsi ai dati delle successive colonne della presente tabella di stampa

Tx, Ty, Tz : *Valori delle rigidezze alla traslazione imposte al nodo in esame. Il valore -1 indica per convenzione che quella particolare traslazione è impedita, mentre lo 0 indica che non ha alcun vincolo*

Rx, Ry, Rz : *Valori delle rigidezze alla rotazione imposte al nodo in esame. Il valore -1 indica per convenzione che quella particolare rotazione è impedita, mentre lo 0 indica che non ha alcun vincolo*

Fx, Fy, Fz : *Valori delle forze concentrate applicate al nodo in esame*

Mx, My, Mz : *Valori delle coppie concentrate applicate al nodo in esame*

ARCHIVIO MATERIALI PIASTRE: MATRICE ELASTICA

Materiale N.ro	Densita' kg/mc	Ex*1E3 kg/cmq	Ni.x	Alfa.x (*1E5)	Ey*1E3 kg/cmq	Ni.y	Alfa.y (*1E5)	E11*1E3 kg/cmq	E12*1E3 kg/cmq	E13*1E3 kg/cmq	E22*1E3 kg/cmq	E23*1E3 kg/cmq	E33*1E3 kg/cmq
1	2500	285	0,20	1,00	285	0,20	1,00	296	59	0	296	0	119

ARCHIVIO SEZIONI SHELLS

Sezione N.ro	Spessore cm	Tipo Mater.	Tipo Elemento (descrizione)
601	40	1	LASTRA-PIASTRA

ARCHIVIO TIPOLOGIE DI CARICO

Car. N.ro	Peso Strut kg/mq	Perman. NONstru kg/mq	Variabile kg/mq	Neve kg/mq	Destinaz. d'Uso	Psi 0	Psi 1	Psi 2	Anal Car. N.ro	DESCRIZIONE SINTETICA DEL TIPO DI CARICO
1	200	100	100	0	Categ. C	0,7	0,7	0,6		
2	30	20	0	0	Categ. C	0,7	0,7	0,6		

CRITERI DI PROGETTO

IDEN	ASTE ELEVAZIONE														
Crit N.ro	Def Tag	%Scorr Staffe	P max. Staffe	P min. Staffe	τMtmin kg/cmq	Ferri parete	Elim cm	Tipo verif.	Fl. rett	DenX pos.	DenX neg.	DenY pos.	DenY neg.	%Mag car.	%Rid Plas
1	si	100	30	0	3	no	200	Mx	1	0	0	0	0	0	100

CRITERI DI PROGETTO

IDEN	ASTE FONDAZIONE						
Crit N.ro	Min T/σ	Verif. Alette	%Scorr Staffe	P max. Staffe	P min. Staffe	τMtmin kg/cmq	Ferri parete
2	no	no	100	33	0	3	no

CRITERI DI PROGETTO

IDEN	PILASTRI				IDEN	PILASTRI		
Crit N.ro	Def Tag	τMtmin kg/cmq	Tipo verif.		Crit N.ro	Def Tag	τMtmin kg/cmq	Tipo verif.
3	si	3,0	Dev.					

CRITERI DI PROGETTO

IDENTIF.		CARATTERISTICHE DEL MATERIALE							DURABILITA'			CARATTER.COSTRUTTIVE					FLAG	
Crit N.ro	Elem.	% Rig Tors.	% Rig Fless	Classe CLS	Classe Acciaio	Mod. El kg/cmq	Pois son	Gamma kg/mc	Tipo Ambiente	Tipo Armatura	Toll. Copr.	Copr staf	Copr ferr	Fi min	Fi st	Lun sta	Li n.	App esi
1	ELEV.	10	100	C20/25	FeB38k	299619	0,20	2500	ORDIN. X0	POCO SENS.	0,00	2,0	3,5	14	8	60	1	0
2	FOND.	10	100	C20/25	FeB38k	299619	0,20	2500	ORDIN. X0	POCO SENS.	0,00	2,0	3,5	14	8	60	0	
3	PILAS	60	100	C20/25	FeB38k	299619	0,20	2500	ORDIN. X0	POCO SENS.	0,00	2,0	3,5	14	8	50	1	

CRITERI DI PROGETTO

C R I T E R I P E R I L C A L C O L O A G L I S T A T I L I M I T E U L T I M I E D I E S E R C I Z I O

Cri Nro	Tipo Elem	fck	fcd	rcd	fyk	ftk	fyd	Ey	ec0	ecu	eyu	At/ Ac	Mt/ Mtu	Wra mm	Wfr mm	Wpe mm	σcRar	σcPer	σfRar	Spo Rar	Spo Fre	Spo Per	Coe Vis	euk
			----------		kg/cmq	----	---------										--- kg/cmq ---							
1	ELEV.	200,0	113,0	113,0	3800	3800	3304	2100000	0,20	0,35	1,00	50	10		0,4	0,3	120,0	90,0	3040				2,0	0,08
2	FOND.	200,0	113,0	113,0	3800	3800	3304	2100000	0,20	0,35	1,00	50	10		0,4	0,3	120,0	90,0	3040				2,0	0,08
3	PILAS	200,0	113,0	113,0	3800	3800	3304	2100000	0,20	0,35	1,00	50	10		0,4	0,3	120,0	90,0	3040				2,0	0,08

MATERIALI SHELL IN C.A.

IDENT	%	CARATTERISTICHE					DURABILITA'			COPRIFERRO	
Mat. N.ro	Rig Fls	Classe CLS	Classe Acciaio	Mod. E kg/cmq	Pois-son	Gamma kg/mc	Tipo Ambiente	Tipo Armatura	Toll. Copr.	Setti (cm)	Piastre (cm)
1	100	C20/25	FeB38k	293594	0,20	2500	ORDIN. X0	POCO SENS.	0,00	2,0	2,0

MATERIALI SHELL IN C.A.

C R I T E R I P E R I L C A L C O L O A G L I S T A T I L I M I T E U L T I M I E D I E S E R C I Z I O

Cri Nro	Tipo Elem	fck	fcd	rcd	fyk	ftk	fyd	Ey	ec0	ecu	eyu	At/ Ac	Mt/ Mtu	Wra mm	Wfr mm	Wpe mm	σcRar	σcPer	σfRar	Spo Rar	Spo Fre	Spo Per	Coe Vis	euk
			----------		kg/cmq	----	---------										--- kg/cmq ---							
1	SETTI	200,0	113,0	113,0	3800	3800	3304	2100000	0,20	0,35	1,00	50			0,4	0,3	120,0	90,0	3040					

MATERIALI SETTI CLS DEBOLMENTE ARMATI

IDEN	COMPONENTI			PILASTRINI			TRAVETTE			DATI DI CALCOLO					
Mat. N.ro	Tipo Cassero	Classe CLS	Classe Acc.	Base cm	Altez. cm	Inter. cm	Base cm	Altez. cm	Inter. cm	Sp.Equiv. cm	Gamma Eq. kg/mq	Riduz Mod.G	Riduz Mod.E	Coprif. cm	Strati Armature
2	LegnoBloc	C25/30	B450C	18,80	16,00	22,80	14,00	10,00	25,00	12,00	433,00	2,20	1,00	2,00	1
3	LegnoBloc	C25/30	B450C	18,80	14,00	22,80	14,00	10,00	25,00	10,60	384,00	2,20	1,00	2,00	1
4	LegnoBloc	C25/30	B450C	21,00	18,00	25,00	16,00	10,00	25,00	15,12	488,00	2,20	1,00	2,00	1
5	LegnoBloc	C25/30	B450C	18,00	17,50	25,00	14,00	10,00	25,00	12,60	509,00	2,20	1,00	2,00	1
6	LegnoBloc	C25/30	B450C	18,00	11,00	25,00	14,00	10,00	25,00	7,90	495,00	2,20	1,00	2,00	1
7	LegnoBloc	C25/30	B450C	18,80	12,00	22,80	14,00	10,00	25,00	9,00	316,00	2,20	1,00	2,00	1
8	LegnoBloc	C25/30	B450C	19,50	15,00	25,00	14,00	10,00	25,00	11,70	368,00	2,20	1,00	2,00	1
9	LegnoBloc	C25/30	B450C	19,50	18,00	25,00	14,00	10,00	25,00	14,00	445,00	2,20	1,00	2,00	1
10	LegnoBloc	C25/30	B450C	19,50	21,00	25,00	14,00	10,00	25,00	16,40	511,00	2,20	1,00	2,00	1
11	IsoTEX	C25/30	B450C	20,00	16,00	25,00	12,00	8,00	25,00	12,80	382,00	3,33	3,33	8,00	1
12	IsoTEX	C25/30	B450C	20,00	19,00	25,00	12,00	8,00	25,00	15,20	445,00	3,33	3,33	9,50	1
13	IsoTEX	C25/30	B450C	20,00	30,00	25,00	24,00	8,00	25,00	24,00	694,00	3,33	3,33	7,50	1
14	IsoTEX	C25/30	B450C	20,00	15,00	25,00	12,00	8,00	25,00	12,00	392,00	3,33	3,33	7,50	1
15	IsoTEX	C25/30	B450C	20,00	15,00	25,00	12,00	8,00	25,00	12,00	395,00	3,33	3,33	7,50	1
16	IsoTEX	C25/30	B450C	20,00	15,00	25,00	12,00	8,00	25,00	12,00	400,00	3,33	3,33	7,50	1
17	IsoTEX	C25/30	B450C	20,00	15,00	25,00	10,00	8,00	25,00	12,00	407,00	3,33	3,33	7,50	1
18	IsoTEX	C25/30	B450C	20,00	18,00	25,00	15,00	8,00	25,00	14,40	453,00	3,33	3,33	9,00	1
19	IsoTEX	C25/30	B450C	20,00	19,00	25,00	16,00	8,00	25,00	15,20	475,00	3,33	3,33	9,50	1
20	IsoTEX	C25/30	B450C	20,00	25,00	25,00	20,00	8,00	25,00	20,00	597,00	3,33	3,33	12,50	1
21	IsoTEX	C25/30	B450C	20,00	21,00	25,00	16,00	8,00	25,00	16,80	522,00	3,33	3,33	10,50	1
22	IsoTEX	C25/30	B450C	20,00	18,00	25,00	13,00	8,00	25,00	14,40	465,00	3,33	3,33	9,00	1

CRITERI DI PROGETTO GEOTECNICI - FONDAZIONI SUPERFICIALI E SU PALI

IDEN	CARATTER. MECCANICHE			IDEN	CARATTER. MECCANICHE			IDEN	CARATTER. MECCANICHE		
Crit N.ro	KwVert. kg/cmc	KwOriz. kg/cmc	Qlim. kg/cmq	Crit N.ro	KwVert. kg/cmc	KwOriz. kg/cmc	Qlim. kg/cmq	Crit N.ro	KwVert. kg/cmc	KwOriz. kg/cmc	Qlim. kg/cmq
1	15,00	0,00	Trz/Cmp	2	10,00	0,00	Trz/Cmp				

DATI GENERALI DI STRUTTURA

D A T I G E N E R A L I D I S T R U T T U R A			
Massima dimens. dir. X (m)	86,14	Altezza edificio (m)	18,60
Massima dimens. dir. Y (m)	36,22	Differenza temperatura(°C)	15
P A R A M E T R I S I S M I C I			
Vita Nominale (Anni)	50	Classe d' Uso	II Cu=1.0
Longitudine Est (Grd)	15,08163	Latitudine Nord (Grd)	37,50743
Categoria Suolo	C	Coeff. Condiz. Topogr.	1,20000
Sistema Costruttivo Dir.1	C.A.	Sistema Costruttivo Dir.2	C.A.
Regolarita' in Altezza	NO(KR=.8)	Regolarita' in Pianta	NO
Direzione Sisma (Grd)	0	Sisma Verticale	ASSENTE
Effetti P/Delta	NO	Quota di Zero Sismico (m)	0,00000
Tipo Intervento	ADEGUAMENTO	Tipo Analisi Sismica	PUSH-OVER
Livello Sicurezza Min. (%)	100		
PARAMETRI SPETTRO ELASTICO - SISMA S.L.O.			
Probabilita' Pvr	0,81	Periodo di Ritorno Anni	30,00
Accelerazione Ag/g	0,06	Periodo T'c (sec.)	0,24
Fo	2,55	Fv	0,86
Fattore Stratigrafia'Ss'	1,50	Periodo TB (sec.)	0,14
Periodo TC (sec.)	0,41	Periodo TD (sec.)	1,85
PARAMETRI SPETTRO ELASTICO - SISMA S.L.D.			
Probabilita' Pvr	0,63	Periodo di Ritorno Anni	50,00
Accelerazione Ag/g	0,08	Periodo T'c (sec.)	0,26
Fo	2,55	Fv	0,95
Fattore Stratigrafia'Ss'	1,50	Periodo TB (sec.)	0,14
Periodo TC (sec.)	0,43	Periodo TD (sec.)	1,91
PARAMETRI SPETTRO ELASTICO - SISMA S.L.V.			
Probabilita' Pvr	0,10	Periodo di Ritorno Anni	475,00
Accelerazione Ag/g	0,21	Periodo T'c (sec.)	0,36
Fo	2,46	Fv	1,51
Fattore Stratigrafia'Ss'	1,40	Periodo TB (sec.)	0,18

Periodo TC (sec.)	0,53	Periodo TD (sec.)	2,43
P A R A M E T R I S I S T E M A C O S T R U T T I V O C. A. - D I R. 1			
Classe Duttilita'	MEDIA	Sotto-Sistema Strutturale	Telaio
AlfaU/Alfa1	1,15	Fattore riduttivo KW	1,00
Fattore di comportam 'q'	2,76		
P A R A M E T R I S I S T E M A C O S T R U T T I V O C. A. - D I R. 2			
Classe Duttilita'	MEDIA	Sotto-Sistema Strutturale	Telaio
AlfaU/Alfa1	1,15	Fattore riduttivo KW	1,00
Fattore di comportam 'q'	2,76		
COEFFICIENTI DI SICUREZZA PARZIALI DEI MATERIALI			
Acciaio per CLS armato	1,15	Calcestruzzo CLS armato	1,50
Legno per comb. eccez.	1,00	Legno per comb. fondament.:	1,30
Livello conoscenza	LC1		
FRP Collasso Tipo 'A'	1,10	FRP Delaminazione Tipo 'A'	1,20
FRP Collasso Tipo 'B'	1,25	FRP Delaminazione Tipo 'B'	1,50
FRP Resist. Press/Fless	1,00	FRP Resist. Taglio/Torsione	1,20
FRP Resist. Confinamento	1,10		

COORDINATE E TIPOLOGIA FILI FISSI

Filo N.ro	Ascissa m	Ordinata m		Filo N.ro	Ascissa m	Ordinata m
1	5,23	99,49		2	10,45	99,49
3	16,32	99,49		4	5,23	105,23
5	10,45	105,23		6	16,32	105,23
7	19,55	105,23		8	22,98	105,23
9	26,31	105,23		10	28,72	105,23
11	32,25	105,23		12	35,99	105,23
13	39,72	105,23		14	43,45	105,23
15	47,18	105,23		16	50,92	105,23
17	54,45	105,23		18	58,18	105,23
19	61,91	105,23		20	65,64	105,23
21	69,38	105,23		22	73,11	105,23
23	76,84	105,23		24	80,57	105,23
25	80,57	106,82		26	84,00	106,82
27	87,54	106,82		28	91,37	106,82
29	5,23	109,17		30	10,45	109,17
31	16,32	109,17		32	19,55	109,17
33	22,98	109,17		34	26,31	109,17
35	28,72	109,17		36	10,45	112,09
37	16,32	112,09		38	19,55	112,09
39	22,98	112,09		40	26,31	112,09
41	28,72	112,09		42	32,25	112,09
43	35,99	112,09		44	39,72	112,09
45	43,45	112,09		46	47,18	112,09
47	50,92	112,09		48	54,45	112,09
49	58,18	112,09		50	61,91	112,09
51	65,64	112,09		52	69,38	112,09
53	73,11	112,09		54	76,84	112,09
55	80,57	112,09		56	84,00	112,09
57	87,54	112,09		58	91,37	112,09
59	10,45	115,52		60	16,32	115,52
61	19,55	115,52		62	22,98	115,52
63	25,00	115,52		64	28,72	115,52

COORDINATE E TIPOLOGIA FILI FISSI

Filo N.ro	Ascissa m	Ordinata m		Filo N.ro	Ascissa m	Ordinata m
65	32,25	115,52		66	35,99	115,52
67	39,72	115,52		68	43,45	115,52
69	47,18	115,52		70	50,92	115,52
71	54,45	115,52		72	58,18	115,52
73	61,91	115,52		74	65,64	115,52
75	69,38	115,52		76	73,11	115,52
77	76,84	115,52		78	80,57	115,52
79	84,00	115,52		80	87,54	115,52
81	91,37	115,52		82	10,45	120,26
83	16,32	120,26		84	19,55	120,26
85	25,00	120,26		86	28,72	120,26
87	32,25	120,26		88	35,99	120,26
89	39,72	120,26		90	43,45	120,26
91	47,18	120,26		92	50,92	120,26
93	54,45	120,26		94	58,18	120,26
95	61,91	120,26		96	65,64	120,26
97	69,38	120,26		98	73,11	120,26
99	76,84	120,26		100	80,57	120,26
101	84,00	120,26		102	87,54	120,26
103	91,37	120,26		104	10,45	124,80
105	16,32	124,80		106	19,55	124,80
107	25,00	124,80		108	10,45	129,54
109	16,32	129,54		110	19,55	129,54
111	25,00	129,54		112	10,45	135,71
113	16,32	135,71		114	19,55	135,71
115	25,00	135,71				

QUOTE PIANI SISMICI ED INTERPIANI

Quota N.ro	Altezza m	Tipologia	IrregTamp XY	IrregTamp Alt.		Quota N.ro	Altezza m	Tipologia	IrregTamp XY	IrregTamp Alt.
0	0,00	Piano Terra				1	5,40	Piano sismico	NO	NO
2	8,70	Piano sismico	NO	NO		3	12,00	Piano sismico	NO	NO
4	15,30	Piano sismico	NO	NO		5	18,60	Piano sismico	NO	NO

PILASTRI IN C.A. QUOTA 5.4 m

Filo N.ro	Sez. N.ro	Tipologia (cm)				Magrone (cm)	Ang. (Grd)	Cod.	dx (cm)	dy (cm)	Crit. N.ro	Tipo Elemento ai fini sismici
1	7	Rett.	40,00	x	60,00	0,0	0,00	0	0,00	10,00	3	SismoResist.
2	7	Rett.	40,00	x	60,00	0,0	0,00	0	0,00	10,00	3	SismoResist.
3	7	Rett.	40,00	x	60,00	0,0	0,00	0	0,00	10,00	3	SismoResist.
4	7	Rett.	40,00	x	60,00	0,0	0,00	0	0,00	0,00	3	SismoResist.
5	5	Rett.	40,00	x	40,00	0,0	0,00	0	0,00	0,00	3	SismoResist.
6	7	Rett.	40,00	x	60,00	0,0	0,00	0	0,00	0,00	3	SismoResist.
7	7	Rett.	40,00	x	60,00	0,0	0,00	0	0,00	10,00	3	SismoResist.
8	7	Rett.	40,00	x	60,00	0,0	90,00	0	0,00	0,00	3	SismoResist.
9	7	Rett.	40,00	x	60,00	0,0	90,00	0	0,00	0,00	3	SismoResist.
10	7	Rett.	40,00	x	60,00	0,0	0,00	0	0,00	10,00	3	SismoResist.
11	7	Rett.	40,00	x	60,00	0,0	0,00	0	0,00	10,00	3	SismoResist.
12	7	Rett.	40,00	x	60,00	0,0	0,00	0	0,00	10,00	3	SismoResist.
13	7	Rett.	40,00	x	60,00	0,0	0,00	0	0,00	10,00	3	SismoResist.
14	7	Rett.	40,00	x	60,00	0,0	0,00	0	0,00	10,00	3	SismoResist.
15	7	Rett.	40,00	x	60,00	0,0	0,00	0	0,00	10,00	3	SismoResist.
16	7	Rett.	40,00	x	60,00	0,0	0,00	0	0,00	10,00	3	SismoResist.
17	7	Rett.	40,00	x	60,00	0,0	0,00	0	0,00	10,00	3	SismoResist.
18	7	Rett.	40,00	x	60,00	0,0	0,00	0	0,00	10,00	3	SismoResist.
19	7	Rett.	40,00	x	60,00	0,0	0,00	0	0,00	10,00	3	SismoResist.

PILASTRI IN C.A. QUOTA 5.4 m

Filo N.ro	Sez. N.ro	Tipologia (cm)				Magrone (cm)	Ang. (Grd)	Cod.	dx (cm)	dy (cm)	Crit. N.ro	Tipo Elemento ai fini sismici
20	7	Rett.	40,00	x	60,00	0,0	0,00	0	0,00	10,00	3	SismoResist.
21	7	Rett.	40,00	x	60,00	0,0	0,00	0	0,00	10,00	3	SismoResist.
22	7	Rett.	40,00	x	60,00	0,0	0,00	0	0,00	10,00	3	SismoResist.
23	7	Rett.	40,00	x	60,00	0,0	0,00	0	0,00	10,00	3	SismoResist.
24	7	Rett.	40,00	x	60,00	0,0	0,00	0	0,00	10,00	3	SismoResist.
25	7	Rett.	40,00	x	60,00	0,0	0,00	0	0,00	0,00	3	SismoResist.
26	7	Rett.	40,00	x	60,00	0,0	0,00	0	0,00	10,00	3	SismoResist.
27	7	Rett.	40,00	x	60,00	0,0	0,00	0	0,00	10,00	3	SismoResist.
28	7	Rett.	40,00	x	60,00	0,0	0,00	0	0,00	10,00	3	SismoResist.
29	7	Rett.	40,00	x	60,00	0,0	0,00	0	0,00	-10,00	3	SismoResist.
30	7	Rett.	40,00	x	60,00	0,0	0,00	0	0,00	0,00	3	SismoResist.
31	5	Rett.	40,00	x	40,00	0,0	0,00	0	0,00	0,00	3	SismoResist.
32	5	Rett.	40,00	x	40,00	0,0	0,00	0	0,00	0,00	3	SismoResist.
33	5	Rett.	40,00	x	40,00	0,0	0,00	0	0,00	0,00	3	SismoResist.
34	5	Rett.	40,00	x	40,00	0,0	0,00	0	0,00	0,00	3	SismoResist.
35	7	Rett.	40,00	x	60,00	0,0	0,00	0	0,00	0,00	3	SismoResist.
36	7	Rett.	40,00	x	60,00	0,0	0,00	0	0,00	0,00	3	SismoResist.
37	5	Rett.	40,00	x	40,00	0,0	0,00	0	0,00	0,00	3	SismoResist.
38	5	Rett.	40,00	x	40,00	0,0	0,00	0	0,00	0,00	3	SismoResist.
39	5	Rett.	40,00	x	40,00	0,0	0,00	0	0,00	0,00	3	SismoResist.
40	5	Rett.	40,00	x	40,00	0,0	0,00	0	0,00	0,00	3	SismoResist.
41	7	Rett.	40,00	x	60,00	0,0	0,00	0	0,00	0,00	3	SismoResist.
42	7	Rett.	40,00	x	60,00	0,0	90,00	0	0,00	0,00	3	SismoResist.
43	7	Rett.	40,00	x	60,00	0,0	90,00	0	0,00	0,00	3	SismoResist.
44	7	Rett.	40,00	x	60,00	0,0	90,00	0	0,00	0,00	3	SismoResist.
45	7	Rett.	40,00	x	60,00	0,0	90,00	0	0,00	0,00	3	SismoResist.
46	7	Rett.	40,00	x	60,00	0,0	90,00	0	0,00	0,00	3	SismoResist.
47	7	Rett.	40,00	x	60,00	0,0	90,00	0	0,00	0,00	3	SismoResist.
48	7	Rett.	40,00	x	60,00	0,0	90,00	0	0,00	0,00	3	SismoResist.
49	7	Rett.	40,00	x	60,00	0,0	90,00	0	0,00	0,00	3	SismoResist.
50	7	Rett.	40,00	x	60,00	0,0	90,00	0	0,00	0,00	3	SismoResist.
51	7	Rett.	40,00	x	60,00	0,0	90,00	0	0,00	0,00	3	SismoResist.
52	7	Rett.	40,00	x	60,00	0,0	90,00	0	0,00	0,00	3	SismoResist.
53	7	Rett.	40,00	x	60,00	0,0	90,00	0	0,00	0,00	3	SismoResist.
54	7	Rett.	40,00	x	60,00	0,0	90,00	0	0,00	0,00	3	SismoResist.
55	7	Rett.	40,00	x	60,00	0,0	90,00	0	0,00	0,00	3	SismoResist.
56	7	Rett.	40,00	x	60,00	0,0	90,00	0	0,00	0,00	3	SismoResist.
57	7	Rett.	40,00	x	60,00	0,0	90,00	0	0,00	0,00	3	SismoResist.
58	7	Rett.	40,00	x	60,00	0,0	0,00	0	0,00	0,00	3	SismoResist.
59	7	Rett.	40,00	x	60,00	0,0	0,00	0	0,00	0,00	3	SismoResist.
60	5	Rett.	40,00	x	40,00	0,0	0,00	0	0,00	0,00	3	SismoResist.
61	5	Rett.	40,00	x	40,00	0,0	0,00	0	0,00	0,00	3	SismoResist.
63	5	Rett.	40,00	x	40,00	0,0	0,00	0	0,00	0,00	3	SismoResist.
64	7	Rett.	40,00	x	60,00	0,0	0,00	0	0,00	0,00	3	SismoResist.
65	7	Rett.	40,00	x	60,00	0,0	90,00	0	0,00	0,00	3	SismoResist.
66	7	Rett.	40,00	x	60,00	0,0	90,00	0	0,00	0,00	3	SismoResist.
67	7	Rett.	40,00	x	60,00	0,0	90,00	0	0,00	0,00	3	SismoResist.
68	7	Rett.	40,00	x	60,00	0,0	90,00	0	0,00	0,00	3	SismoResist.
69	7	Rett.	40,00	x	60,00	0,0	90,00	0	0,00	0,00	3	SismoResist.
70	7	Rett.	40,00	x	60,00	0,0	90,00	0	0,00	0,00	3	SismoResist.
71	7	Rett.	40,00	x	60,00	0,0	90,00	0	0,00	0,00	3	SismoResist.
72	7	Rett.	40,00	x	60,00	0,0	90,00	0	0,00	0,00	3	SismoResist.
73	7	Rett.	40,00	x	60,00	0,0	90,00	0	0,00	0,00	3	SismoResist.
74	7	Rett.	40,00	x	60,00	0,0	90,00	0	0,00	0,00	3	SismoResist.
75	7	Rett.	40,00	x	60,00	0,0	90,00	0	0,00	0,00	3	SismoResist.
76	7	Rett.	40,00	x	60,00	0,0	90,00	0	0,00	0,00	3	SismoResist.
77	7	Rett.	40,00	x	60,00	0,0	90,00	0	0,00	0,00	3	SismoResist.
78	7	Rett.	40,00	x	60,00	0,0	90,00	0	0,00	0,00	3	SismoResist.
79	7	Rett.	40,00	x	60,00	0,0	90,00	0	0,00	0,00	3	SismoResist.
80	7	Rett.	40,00	x	60,00	0,0	90,00	0	0,00	0,00	3	SismoResist.
81	7	Rett.	40,00	x	60,00	0,0	0,00	0	0,00	0,00	3	SismoResist.
82	7	Rett.	40,00	x	60,00	0,0	0,00	0	0,00	0,00	3	SismoResist.
83	5	Rett.	40,00	x	40,00	0,0	0,00	0	0,00	0,00	3	SismoResist.
84	5	Rett.	40,00	x	40,00	0,0	0,00	0	0,00	0,00	3	SismoResist.
85	7	Rett.	40,00	x	60,00	0,0	0,00	0	0,00	0,00	3	SismoResist.
86	7	Rett.	40,00	x	60,00	0,0	0,00	0	0,00	-10,00	3	SismoResist.
87	7	Rett.	40,00	x	60,00	0,0	0,00	0	0,00	-10,00	3	SismoResist.

PILASTRI IN C.A. QUOTA 5.4 m

Filo N.ro	Sez. N.ro	Tipologia (cm)				Magrone (cm)	Ang. (Grd)	Cod.	dx (cm)	dy (cm)	Crit. N.ro	Tipo Elemento ai fini sismici
88	7	Rett.	40,00	x	60,00	0,0	0,00	0	0,00	-10,00	3	SismoResist.
89	7	Rett.	40,00	x	60,00	0,0	0,00	0	0,00	-10,00	3	SismoResist.
90	7	Rett.	40,00	x	60,00	0,0	0,00	0	0,00	-10,00	3	SismoResist.
91	7	Rett.	40,00	x	60,00	0,0	0,00	0	0,00	-10,00	3	SismoResist.
92	7	Rett.	40,00	x	60,00	0,0	0,00	0	0,00	-10,00	3	SismoResist.
93	7	Rett.	40,00	x	60,00	0,0	0,00	0	0,00	-10,00	3	SismoResist.
94	7	Rett.	40,00	x	60,00	0,0	0,00	0	0,00	-10,00	3	SismoResist.
95	7	Rett.	40,00	x	60,00	0,0	0,00	0	0,00	-10,00	3	SismoResist.
96	7	Rett.	40,00	x	60,00	0,0	0,00	0	0,00	-10,00	3	SismoResist.
97	7	Rett.	40,00	x	60,00	0,0	0,00	0	0,00	-10,00	3	SismoResist.
98	7	Rett.	40,00	x	60,00	0,0	0,00	0	0,00	-10,00	3	SismoResist.
99	7	Rett.	40,00	x	60,00	0,0	0,00	0	0,00	-10,00	3	SismoResist.
100	7	Rett.	40,00	x	60,00	0,0	0,00	0	0,00	-10,00	3	SismoResist.
101	7	Rett.	40,00	x	60,00	0,0	0,00	0	0,00	-10,00	3	SismoResist.
102	7	Rett.	40,00	x	60,00	0,0	0,00	0	0,00	-10,00	3	SismoResist.
103	7	Rett.	40,00	x	60,00	0,0	0,00	0	0,00	-10,00	3	SismoResist.
104	7	Rett.	40,00	x	60,00	0,0	0,00	0	0,00	0,00	3	SismoResist.
105	5	Rett.	40,00	x	40,00	0,0	0,00	0	0,00	0,00	3	SismoResist.
106	5	Rett.	40,00	x	40,00	0,0	0,00	0	0,00	0,00	3	SismoResist.
107	7	Rett.	40,00	x	60,00	0,0	0,00	0	0,00	0,00	3	SismoResist.
108	7	Rett.	40,00	x	60,00	0,0	0,00	0	0,00	0,00	3	SismoResist.
109	5	Rett.	40,00	x	40,00	0,0	0,00	0	0,00	0,00	3	SismoResist.
110	5	Rett.	40,00	x	40,00	0,0	0,00	0	0,00	0,00	3	SismoResist.
111	7	Rett.	40,00	x	60,00	0,0	0,00	0	0,00	0,00	3	SismoResist.
112	7	Rett.	40,00	x	60,00	0,0	0,00	0	0,00	-10,00	3	SismoResist.
113	7	Rett.	40,00	x	60,00	0,0	0,00	0	0,00	-10,00	3	SismoResist.
114	7	Rett.	40,00	x	60,00	0,0	0,00	0	0,00	-10,00	3	SismoResist.
115	7	Rett.	40,00	x	60,00	0,0	0,00	0	0,00	-10,00	3	SismoResist.

PILASTRI IN C.A. QUOTA 8.7 m

Filo N.ro	Sez. N.ro	Tipologia (cm)				Magrone (cm)	Ang. (Grd)	Cod.	dx (cm)	dy (cm)	Crit. N.ro	Tipo Elemento ai fini sismici
1	7	Rett.	40,00	x	60,00	0,0	0,00	0	0,00	10,00	3	SismoResist.
2	7	Rett.	40,00	x	60,00	0,0	0,00	0	0,00	10,00	3	SismoResist.
3	7	Rett.	40,00	x	60,00	0,0	0,00	0	0,00	10,00	3	SismoResist.
4	7	Rett.	40,00	x	60,00	0,0	0,00	0	0,00	0,00	3	SismoResist.
5	5	Rett.	40,00	x	40,00	0,0	0,00	0	0,00	0,00	3	SismoResist.
6	7	Rett.	40,00	x	60,00	0,0	0,00	0	0,00	0,00	3	SismoResist.
7	7	Rett.	40,00	x	60,00	0,0	0,00	0	0,00	10,00	3	SismoResist.
8	7	Rett.	40,00	x	60,00	0,0	90,00	0	0,00	0,00	3	SismoResist.
9	7	Rett.	40,00	x	60,00	0,0	90,00	0	0,00	0,00	3	SismoResist.
10	7	Rett.	40,00	x	60,00	0,0	0,00	0	0,00	10,00	3	SismoResist.
11	7	Rett.	40,00	x	60,00	0,0	0,00	0	0,00	10,00	3	SismoResist.
12	7	Rett.	40,00	x	60,00	0,0	0,00	0	0,00	10,00	3	SismoResist.
13	7	Rett.	40,00	x	60,00	0,0	0,00	0	0,00	10,00	3	SismoResist.
14	7	Rett.	40,00	x	60,00	0,0	0,00	0	0,00	10,00	3	SismoResist.
15	7	Rett.	40,00	x	60,00	0,0	0,00	0	0,00	10,00	3	SismoResist.
16	7	Rett.	40,00	x	60,00	0,0	0,00	0	0,00	10,00	3	SismoResist.
17	7	Rett.	40,00	x	60,00	0,0	0,00	0	0,00	10,00	3	SismoResist.
18	7	Rett.	40,00	x	60,00	0,0	0,00	0	0,00	10,00	3	SismoResist.
19	7	Rett.	40,00	x	60,00	0,0	0,00	0	0,00	10,00	3	SismoResist.
20	7	Rett.	40,00	x	60,00	0,0	0,00	0	0,00	10,00	3	SismoResist.
21	7	Rett.	40,00	x	60,00	0,0	0,00	0	0,00	10,00	3	SismoResist.
22	7	Rett.	40,00	x	60,00	0,0	0,00	0	0,00	10,00	3	SismoResist.
23	7	Rett.	40,00	x	60,00	0,0	0,00	0	0,00	10,00	3	SismoResist.
24	7	Rett.	40,00	x	60,00	0,0	0,00	0	0,00	10,00	3	SismoResist.
25	7	Rett.	40,00	x	60,00	0,0	0,00	0	0,00	0,00	3	SismoResist.
26	7	Rett.	40,00	x	60,00	0,0	0,00	0	0,00	10,00	3	SismoResist.
27	7	Rett.	40,00	x	60,00	0,0	0,00	0	0,00	10,00	3	SismoResist.
28	7	Rett.	40,00	x	60,00	0,0	0,00	0	0,00	10,00	3	SismoResist.
29	7	Rett.	40,00	x	60,00	0,0	0,00	0	0,00	-10,00	3	SismoResist.
30	7	Rett.	40,00	x	60,00	0,0	0,00	0	0,00	0,00	3	SismoResist.
31	5	Rett.	40,00	x	40,00	0,0	0,00	0	0,00	0,00	3	SismoResist.
32	5	Rett.	40,00	x	40,00	0,0	0,00	0	0,00	0,00	3	SismoResist.
33	5	Rett.	40,00	x	40,00	0,0	0,00	0	0,00	0,00	3	SismoResist.
34	5	Rett.	40,00	x	40,00	0,0	0,00	0	0,00	0,00	3	SismoResist.
35	7	Rett.	40,00	x	60,00	0,0	0,00	0	0,00	0,00	3	SismoResist.

PILASTRI IN C.A. QUOTA 8.7 m

Filo N.ro	Sez. N.ro	Tipologia (cm)				Magrone (cm)	Ang. (Grd)	Cod.	dx (cm)	dy (cm)	Crit. N.ro	Tipo Elemento ai fini sismici
36	7	Rett.	40,00	x	60,00	0,0	0,00	0	0,00	0,00	3	SismoResist.
37	5	Rett.	40,00	x	40,00	0,0	0,00	0	0,00	0,00	3	SismoResist.
38	5	Rett.	40,00	x	40,00	0,0	0,00	0	0,00	0,00	3	SismoResist.
39	5	Rett.	40,00	x	40,00	0,0	0,00	0	0,00	0,00	3	SismoResist.
40	5	Rett.	40,00	x	40,00	0,0	0,00	0	0,00	0,00	3	SismoResist.
41	7	Rett.	40,00	x	60,00	0,0	0,00	0	0,00	0,00	3	SismoResist.
42	7	Rett.	40,00	x	60,00	0,0	90,00	0	0,00	0,00	3	SismoResist.
43	7	Rett.	40,00	x	60,00	0,0	90,00	0	0,00	0,00	3	SismoResist.
44	7	Rett.	40,00	x	60,00	0,0	90,00	0	0,00	0,00	3	SismoResist.
45	7	Rett.	40,00	x	60,00	0,0	90,00	0	0,00	0,00	3	SismoResist.
46	7	Rett.	40,00	x	60,00	0,0	90,00	0	0,00	0,00	3	SismoResist.
47	7	Rett.	40,00	x	60,00	0,0	90,00	0	0,00	0,00	3	SismoResist.
48	7	Rett.	40,00	x	60,00	0,0	90,00	0	0,00	0,00	3	SismoResist.
49	7	Rett.	40,00	x	60,00	0,0	90,00	0	0,00	0,00	3	SismoResist.
50	7	Rett.	40,00	x	60,00	0,0	90,00	0	0,00	0,00	3	SismoResist.
51	7	Rett.	40,00	x	60,00	0,0	90,00	0	0,00	0,00	3	SismoResist.
52	7	Rett.	40,00	x	60,00	0,0	90,00	0	0,00	0,00	3	SismoResist.
53	7	Rett.	40,00	x	60,00	0,0	90,00	0	0,00	0,00	3	SismoResist.
54	7	Rett.	40,00	x	60,00	0,0	90,00	0	0,00	0,00	3	SismoResist.
55	7	Rett.	40,00	x	60,00	0,0	90,00	0	0,00	0,00	3	SismoResist.
56	7	Rett.	40,00	x	60,00	0,0	90,00	0	0,00	0,00	3	SismoResist.
57	7	Rett.	40,00	x	60,00	0,0	90,00	0	0,00	0,00	3	SismoResist.
58	7	Rett.	40,00	x	60,00	0,0	0,00	0	0,00	0,00	3	SismoResist.
59	7	Rett.	40,00	x	60,00	0,0	0,00	0	0,00	0,00	3	SismoResist.
60	5	Rett.	40,00	x	40,00	0,0	0,00	0	0,00	0,00	3	SismoResist.
61	5	Rett.	40,00	x	40,00	0,0	0,00	0	0,00	0,00	3	SismoResist.
63	5	Rett.	40,00	x	40,00	0,0	0,00	0	0,00	0,00	3	SismoResist.
64	7	Rett.	40,00	x	60,00	0,0	0,00	0	0,00	0,00	3	SismoResist.
65	7	Rett.	40,00	x	60,00	0,0	90,00	0	0,00	0,00	3	SismoResist.
66	7	Rett.	40,00	x	60,00	0,0	90,00	0	0,00	0,00	3	SismoResist.
67	7	Rett.	40,00	x	60,00	0,0	90,00	0	0,00	0,00	3	SismoResist.
68	7	Rett.	40,00	x	60,00	0,0	90,00	0	0,00	0,00	3	SismoResist.
69	7	Rett.	40,00	x	60,00	0,0	90,00	0	0,00	0,00	3	SismoResist.
70	7	Rett.	40,00	x	60,00	0,0	90,00	0	0,00	0,00	3	SismoResist.
71	7	Rett.	40,00	x	60,00	0,0	90,00	0	0,00	0,00	3	SismoResist.
72	7	Rett.	40,00	x	60,00	0,0	90,00	0	0,00	0,00	3	SismoResist.
73	7	Rett.	40,00	x	60,00	0,0	90,00	0	0,00	0,00	3	SismoResist.
74	7	Rett.	40,00	x	60,00	0,0	90,00	0	0,00	0,00	3	SismoResist.
75	7	Rett.	40,00	x	60,00	0,0	90,00	0	0,00	0,00	3	SismoResist.
76	7	Rett.	40,00	x	60,00	0,0	90,00	0	0,00	0,00	3	SismoResist.
77	7	Rett.	40,00	x	60,00	0,0	90,00	0	0,00	0,00	3	SismoResist.
78	7	Rett.	40,00	x	60,00	0,0	90,00	0	0,00	0,00	3	SismoResist.
79	7	Rett.	40,00	x	60,00	0,0	90,00	0	0,00	0,00	3	SismoResist.
80	7	Rett.	40,00	x	60,00	0,0	90,00	0	0,00	0,00	3	SismoResist.
81	7	Rett.	40,00	x	60,00	0,0	0,00	0	0,00	0,00	3	SismoResist.
82	7	Rett.	40,00	x	60,00	0,0	0,00	0	0,00	0,00	3	SismoResist.
83	5	Rett.	40,00	x	40,00	0,0	0,00	0	0,00	0,00	3	SismoResist.
84	5	Rett.	40,00	x	40,00	0,0	0,00	0	0,00	0,00	3	SismoResist.
85	7	Rett.	40,00	x	60,00	0,0	0,00	0	0,00	0,00	3	SismoResist.
86	7	Rett.	40,00	x	60,00	0,0	0,00	0	0,00	-10,00	3	SismoResist.
87	7	Rett.	40,00	x	60,00	0,0	0,00	0	0,00	-10,00	3	SismoResist.
88	7	Rett.	40,00	x	60,00	0,0	0,00	0	0,00	-10,00	3	SismoResist.
89	7	Rett.	40,00	x	60,00	0,0	0,00	0	0,00	-10,00	3	SismoResist.
90	7	Rett.	40,00	x	60,00	0,0	0,00	0	0,00	-10,00	3	SismoResist.
91	7	Rett.	40,00	x	60,00	0,0	0,00	0	0,00	-10,00	3	SismoResist.
92	7	Rett.	40,00	x	60,00	0,0	0,00	0	0,00	-10,00	3	SismoResist.
93	7	Rett.	40,00	x	60,00	0,0	0,00	0	0,00	-10,00	3	SismoResist.
94	7	Rett.	40,00	x	60,00	0,0	0,00	0	0,00	-10,00	3	SismoResist.
95	7	Rett.	40,00	x	60,00	0,0	0,00	0	0,00	-10,00	3	SismoResist.
96	7	Rett.	40,00	x	60,00	0,0	0,00	0	0,00	-10,00	3	SismoResist.
97	7	Rett.	40,00	x	60,00	0,0	0,00	0	0,00	-10,00	3	SismoResist.
98	7	Rett.	40,00	x	60,00	0,0	0,00	0	0,00	-10,00	3	SismoResist.
99	7	Rett.	40,00	x	60,00	0,0	0,00	0	0,00	-10,00	3	SismoResist.
100	7	Rett.	40,00	x	60,00	0,0	0,00	0	0,00	-10,00	3	SismoResist.
101	7	Rett.	40,00	x	60,00	0,0	0,00	0	0,00	-10,00	3	SismoResist.
102	7	Rett.	40,00	x	60,00	0,0	0,00	0	0,00	-10,00	3	SismoResist.
103	7	Rett.	40,00	x	60,00	0,0	0,00	0	0,00	-10,00	3	SismoResist.

PILASTRI IN C.A. QUOTA 8.7 m

Filo N.ro	Sez. N.ro	Tipologia (cm)				Magrone (cm)	Ang. (Grd)	Cod.	dx (cm)	dy (cm)	Crit. N.ro	Tipo Elemento ai fini sismici
104	7	Rett.	40,00	x	60,00	0,0	0,00	0	0,00	0,00	3	SismoResist.
105	5	Rett.	40,00	x	40,00	0,0	0,00	0	0,00	0,00	3	SismoResist.
106	5	Rett.	40,00	x	40,00	0,0	0,00	0	0,00	0,00	3	SismoResist.
107	7	Rett.	40,00	x	60,00	0,0	0,00	0	0,00	0,00	3	SismoResist.
108	7	Rett.	40,00	x	60,00	0,0	0,00	0	0,00	0,00	3	SismoResist.
109	5	Rett.	40,00	x	40,00	0,0	0,00	0	0,00	0,00	3	SismoResist.
110	5	Rett.	40,00	x	40,00	0,0	0,00	0	0,00	0,00	3	SismoResist.
111	7	Rett.	40,00	x	60,00	0,0	0,00	0	0,00	0,00	3	SismoResist.
112	7	Rett.	40,00	x	60,00	0,0	0,00	0	0,00	-10,00	3	SismoResist.
113	7	Rett.	40,00	x	60,00	0,0	0,00	0	0,00	-10,00	3	SismoResist.
114	7	Rett.	40,00	x	60,00	0,0	0,00	0	0,00	-10,00	3	SismoResist.
115	7	Rett.	40,00	x	60,00	0,0	0,00	0	0,00	-10,00	3	SismoResist.

PILASTRI IN C.A. QUOTA 12 m

Filo N.ro	Sez. N.ro	Tipologia (cm)				Magrone (cm)	Ang. (Grd)	Cod.	dx (cm)	dy (cm)	Crit. N.ro	Tipo Elemento ai fini sismici
1	7	Rett.	40,00	x	60,00	0,0	0,00	0	0,00	10,00	3	SismoResist.
2	7	Rett.	40,00	x	60,00	0,0	0,00	0	0,00	10,00	3	SismoResist.
3	7	Rett.	40,00	x	60,00	0,0	0,00	0	0,00	10,00	3	SismoResist.
4	7	Rett.	40,00	x	60,00	0,0	0,00	0	0,00	0,00	3	SismoResist.
5	5	Rett.	40,00	x	40,00	0,0	0,00	0	0,00	0,00	3	SismoResist.
6	7	Rett.	40,00	x	60,00	0,0	0,00	0	0,00	0,00	3	SismoResist.
7	7	Rett.	40,00	x	60,00	0,0	0,00	0	0,00	10,00	3	SismoResist.
8	7	Rett.	40,00	x	60,00	0,0	90,00	0	0,00	0,00	3	SismoResist.
9	7	Rett.	40,00	x	60,00	0,0	90,00	0	0,00	0,00	3	SismoResist.
10	7	Rett.	40,00	x	60,00	0,0	0,00	0	0,00	10,00	3	SismoResist.
11	7	Rett.	40,00	x	60,00	0,0	0,00	0	0,00	10,00	3	SismoResist.
12	7	Rett.	40,00	x	60,00	0,0	0,00	0	0,00	10,00	3	SismoResist.
13	7	Rett.	40,00	x	60,00	0,0	0,00	0	0,00	10,00	3	SismoResist.
14	7	Rett.	40,00	x	60,00	0,0	0,00	0	0,00	10,00	3	SismoResist.
15	7	Rett.	40,00	x	60,00	0,0	0,00	0	0,00	10,00	3	SismoResist.
16	7	Rett.	40,00	x	60,00	0,0	0,00	0	0,00	10,00	3	SismoResist.
17	7	Rett.	40,00	x	60,00	0,0	0,00	0	0,00	10,00	3	SismoResist.
18	7	Rett.	40,00	x	60,00	0,0	0,00	0	0,00	10,00	3	SismoResist.
19	7	Rett.	40,00	x	60,00	0,0	0,00	0	0,00	10,00	3	SismoResist.
20	7	Rett.	40,00	x	60,00	0,0	0,00	0	0,00	10,00	3	SismoResist.
21	7	Rett.	40,00	x	60,00	0,0	0,00	0	0,00	10,00	3	SismoResist.
22	7	Rett.	40,00	x	60,00	0,0	0,00	0	0,00	10,00	3	SismoResist.
23	7	Rett.	40,00	x	60,00	0,0	0,00	0	0,00	10,00	3	SismoResist.
24	7	Rett.	40,00	x	60,00	0,0	0,00	0	0,00	10,00	3	SismoResist.
25	7	Rett.	40,00	x	60,00	0,0	0,00	0	0,00	0,00	3	SismoResist.
26	7	Rett.	40,00	x	60,00	0,0	0,00	0	0,00	10,00	3	SismoResist.
27	7	Rett.	40,00	x	60,00	0,0	0,00	0	0,00	10,00	3	SismoResist.
28	7	Rett.	40,00	x	60,00	0,0	0,00	0	0,00	10,00	3	SismoResist.
29	7	Rett.	40,00	x	60,00	0,0	0,00	0	0,00	-10,00	3	SismoResist.
30	7	Rett.	40,00	x	60,00	0,0	0,00	0	0,00	0,00	3	SismoResist.
31	5	Rett.	40,00	x	40,00	0,0	0,00	0	0,00	0,00	3	SismoResist.
32	5	Rett.	40,00	x	40,00	0,0	0,00	0	0,00	0,00	3	SismoResist.
33	5	Rett.	40,00	x	40,00	0,0	0,00	0	0,00	0,00	3	SismoResist.
34	5	Rett.	40,00	x	40,00	0,0	0,00	0	0,00	0,00	3	SismoResist.
35	7	Rett.	40,00	x	60,00	0,0	0,00	0	0,00	0,00	3	SismoResist.
36	7	Rett.	40,00	x	60,00	0,0	0,00	0	0,00	0,00	3	SismoResist.
37	5	Rett.	40,00	x	40,00	0,0	0,00	0	0,00	0,00	3	SismoResist.
38	5	Rett.	40,00	x	40,00	0,0	0,00	0	0,00	0,00	3	SismoResist.
39	5	Rett.	40,00	x	40,00	0,0	0,00	0	0,00	0,00	3	SismoResist.
40	5	Rett.	40,00	x	40,00	0,0	0,00	0	0,00	0,00	3	SismoResist.
41	7	Rett.	40,00	x	60,00	0,0	0,00	0	0,00	0,00	3	SismoResist.
42	7	Rett.	40,00	x	60,00	0,0	90,00	0	0,00	0,00	3	SismoResist.
43	7	Rett.	40,00	x	60,00	0,0	90,00	0	0,00	0,00	3	SismoResist.
44	7	Rett.	40,00	x	60,00	0,0	90,00	0	0,00	0,00	3	SismoResist.
45	7	Rett.	40,00	x	60,00	0,0	90,00	0	0,00	0,00	3	SismoResist.
46	7	Rett.	40,00	x	60,00	0,0	90,00	0	0,00	0,00	3	SismoResist.
47	7	Rett.	40,00	x	60,00	0,0	90,00	0	0,00	0,00	3	SismoResist.
48	7	Rett.	40,00	x	60,00	0,0	90,00	0	0,00	0,00	3	SismoResist.
49	7	Rett.	40,00	x	60,00	0,0	90,00	0	0,00	0,00	3	SismoResist.
50	7	Rett.	40,00	x	60,00	0,0	90,00	0	0,00	0,00	3	SismoResist.
51	7	Rett.	40,00	x	60,00	0,0	90,00	0	0,00	0,00	3	SismoResist.

PILASTRI IN C.A. QUOTA 12 m

Filo N.ro	Sez. N.ro	Tipologia (cm)				Magrone (cm)	Ang. (Grd)	Cod.	dx (cm)	dy (cm)	Crit. N.ro	Tipo Elemento ai fini sismici
52	7	Rett.	40,00	x	60,00	0,0	90,00	0	0,00	0,00	3	SismoResist.
53	7	Rett.	40,00	x	60,00	0,0	90,00	0	0,00	0,00	3	SismoResist.
54	7	Rett.	40,00	x	60,00	0,0	90,00	0	0,00	0,00	3	SismoResist.
55	7	Rett.	40,00	x	60,00	0,0	90,00	0	0,00	0,00	3	SismoResist.
56	7	Rett.	40,00	x	60,00	0,0	90,00	0	0,00	0,00	3	SismoResist.
57	7	Rett.	40,00	x	60,00	0,0	90,00	0	0,00	0,00	3	SismoResist.
58	7	Rett.	40,00	x	60,00	0,0	0,00	0	0,00	0,00	3	SismoResist.
59	7	Rett.	40,00	x	60,00	0,0	0,00	0	0,00	0,00	3	SismoResist.
60	5	Rett.	40,00	x	40,00	0,0	0,00	0	0,00	0,00	3	SismoResist.
61	5	Rett.	40,00	x	40,00	0,0	0,00	0	0,00	0,00	3	SismoResist.
63	5	Rett.	40,00	x	40,00	0,0	0,00	0	0,00	0,00	3	SismoResist.
64	7	Rett.	40,00	x	60,00	0,0	0,00	0	0,00	0,00	3	SismoResist.
65	7	Rett.	40,00	x	60,00	0,0	90,00	0	0,00	0,00	3	SismoResist.
66	7	Rett.	40,00	x	60,00	0,0	90,00	0	0,00	0,00	3	SismoResist.
67	7	Rett.	40,00	x	60,00	0,0	90,00	0	0,00	0,00	3	SismoResist.
68	7	Rett.	40,00	x	60,00	0,0	90,00	0	0,00	0,00	3	SismoResist.
69	7	Rett.	40,00	x	60,00	0,0	90,00	0	0,00	0,00	3	SismoResist.
70	7	Rett.	40,00	x	60,00	0,0	90,00	0	0,00	0,00	3	SismoResist.
71	7	Rett.	40,00	x	60,00	0,0	90,00	0	0,00	0,00	3	SismoResist.
72	7	Rett.	40,00	x	60,00	0,0	90,00	0	0,00	0,00	3	SismoResist.
73	7	Rett.	40,00	x	60,00	0,0	90,00	0	0,00	0,00	3	SismoResist.
74	7	Rett.	40,00	x	60,00	0,0	90,00	0	0,00	0,00	3	SismoResist.
75	7	Rett.	40,00	x	60,00	0,0	90,00	0	0,00	0,00	3	SismoResist.
76	7	Rett.	40,00	x	60,00	0,0	90,00	0	0,00	0,00	3	SismoResist.
77	7	Rett.	40,00	x	60,00	0,0	90,00	0	0,00	0,00	3	SismoResist.
78	7	Rett.	40,00	x	60,00	0,0	90,00	0	0,00	0,00	3	SismoResist.
79	7	Rett.	40,00	x	60,00	0,0	90,00	0	0,00	0,00	3	SismoResist.
80	7	Rett.	40,00	x	60,00	0,0	90,00	0	0,00	0,00	3	SismoResist.
81	7	Rett.	40,00	x	60,00	0,0	0,00	0	0,00	0,00	3	SismoResist.
82	7	Rett.	40,00	x	60,00	0,0	0,00	0	0,00	0,00	3	SismoResist.
83	5	Rett.	40,00	x	40,00	0,0	0,00	0	0,00	0,00	3	SismoResist.
84	5	Rett.	40,00	x	40,00	0,0	0,00	0	0,00	0,00	3	SismoResist.
85	7	Rett.	40,00	x	60,00	0,0	0,00	0	0,00	0,00	3	SismoResist.
86	7	Rett.	40,00	x	60,00	0,0	0,00	0	0,00	-10,00	3	SismoResist.
87	7	Rett.	40,00	x	60,00	0,0	0,00	0	0,00	-10,00	3	SismoResist.
88	7	Rett.	40,00	x	60,00	0,0	0,00	0	0,00	-10,00	3	SismoResist.
89	7	Rett.	40,00	x	60,00	0,0	0,00	0	0,00	-10,00	3	SismoResist.
90	7	Rett.	40,00	x	60,00	0,0	0,00	0	0,00	-10,00	3	SismoResist.
91	7	Rett.	40,00	x	60,00	0,0	0,00	0	0,00	-10,00	3	SismoResist.
92	7	Rett.	40,00	x	60,00	0,0	0,00	0	0,00	-10,00	3	SismoResist.
93	7	Rett.	40,00	x	60,00	0,0	0,00	0	0,00	-10,00	3	SismoResist.
94	7	Rett.	40,00	x	60,00	0,0	0,00	0	0,00	-10,00	3	SismoResist.
95	7	Rett.	40,00	x	60,00	0,0	0,00	0	0,00	-10,00	3	SismoResist.
96	7	Rett.	40,00	x	60,00	0,0	0,00	0	0,00	-10,00	3	SismoResist.
97	7	Rett.	40,00	x	60,00	0,0	0,00	0	0,00	-10,00	3	SismoResist.
98	7	Rett.	40,00	x	60,00	0,0	0,00	0	0,00	-10,00	3	SismoResist.
99	7	Rett.	40,00	x	60,00	0,0	0,00	0	0,00	-10,00	3	SismoResist.
100	7	Rett.	40,00	x	60,00	0,0	0,00	0	0,00	-10,00	3	SismoResist.
101	7	Rett.	40,00	x	60,00	0,0	0,00	0	0,00	-10,00	3	SismoResist.
102	7	Rett.	40,00	x	60,00	0,0	0,00	0	0,00	-10,00	3	SismoResist.
103	7	Rett.	40,00	x	60,00	0,0	0,00	0	0,00	-10,00	3	SismoResist.
104	7	Rett.	40,00	x	60,00	0,0	0,00	0	0,00	0,00	3	SismoResist.
105	5	Rett.	40,00	x	40,00	0,0	0,00	0	0,00	0,00	3	SismoResist.
106	5	Rett.	40,00	x	40,00	0,0	0,00	0	0,00	0,00	3	SismoResist.
107	7	Rett.	40,00	x	60,00	0,0	0,00	0	0,00	0,00	3	SismoResist.
108	7	Rett.	40,00	x	60,00	0,0	0,00	0	0,00	0,00	3	SismoResist.
109	5	Rett.	40,00	x	40,00	0,0	0,00	0	0,00	0,00	3	SismoResist.
110	5	Rett.	40,00	x	40,00	0,0	0,00	0	0,00	0,00	3	SismoResist.
111	7	Rett.	40,00	x	60,00	0,0	0,00	0	0,00	0,00	3	SismoResist.
112	7	Rett.	40,00	x	60,00	0,0	0,00	0	0,00	-10,00	3	SismoResist.
113	7	Rett.	40,00	x	60,00	0,0	0,00	0	0,00	-10,00	3	SismoResist.
114	7	Rett.	40,00	x	60,00	0,0	0,00	0	0,00	-10,00	3	SismoResist.
115	7	Rett.	40,00	x	60,00	0,0	0,00	0	0,00	-10,00	3	SismoResist.

PILASTRI IN C.A. QUOTA 15.3 m

Filo N.ro	Sez. N.ro	Tipologia (cm)	Magrone (cm)	Ang. (Grd)	Cod.	dx (cm)	dy (cm)	Crit. N.ro	Tipo Elemento ai fini sismici

PILASTRI IN C.A. QUOTA 15.3 m

Filo N.ro	Sez. N.ro	Tipologia (cm)				Magrone (cm)	Ang. (Grd)	Cod.	dx (cm)	dy (cm)	Crit. N.ro	Tipo Elemento ai fini sismici
1	7	Rett.	40,00	x	60,00	0,0	0,00	0	0,00	10,00	3	SismoResist.
2	7	Rett.	40,00	x	60,00	0,0	0,00	0	0,00	10,00	3	SismoResist.
3	7	Rett.	40,00	x	60,00	0,0	0,00	0	0,00	10,00	3	SismoResist.
4	7	Rett.	40,00	x	60,00	0,0	0,00	0	0,00	0,00	3	SismoResist.
5	5	Rett.	40,00	x	40,00	0,0	0,00	0	0,00	0,00	3	SismoResist.
6	7	Rett.	40,00	x	60,00	0,0	0,00	0	0,00	0,00	3	SismoResist.
7	7	Rett.	40,00	x	60,00	0,0	0,00	0	0,00	10,00	3	SismoResist.
8	7	Rett.	40,00	x	60,00	0,0	90,00	0	0,00	0,00	3	SismoResist.
9	7	Rett.	40,00	x	60,00	0,0	90,00	0	0,00	0,00	3	SismoResist.
10	7	Rett.	40,00	x	60,00	0,0	0,00	0	0,00	10,00	3	SismoResist.
11	7	Rett.	40,00	x	60,00	0,0	0,00	0	0,00	10,00	3	SismoResist.
12	7	Rett.	40,00	x	60,00	0,0	0,00	0	0,00	10,00	3	SismoResist.
13	7	Rett.	40,00	x	60,00	0,0	0,00	0	0,00	10,00	3	SismoResist.
14	7	Rett.	40,00	x	60,00	0,0	0,00	0	0,00	10,00	3	SismoResist.
15	7	Rett.	40,00	x	60,00	0,0	0,00	0	0,00	10,00	3	SismoResist.
16	7	Rett.	40,00	x	60,00	0,0	0,00	0	0,00	10,00	3	SismoResist.
17	7	Rett.	40,00	x	60,00	0,0	0,00	0	0,00	10,00	3	SismoResist.
18	7	Rett.	40,00	x	60,00	0,0	0,00	0	0,00	10,00	3	SismoResist.
19	7	Rett.	40,00	x	60,00	0,0	0,00	0	0,00	10,00	3	SismoResist.
20	7	Rett.	40,00	x	60,00	0,0	0,00	0	0,00	10,00	3	SismoResist.
21	7	Rett.	40,00	x	60,00	0,0	0,00	0	0,00	10,00	3	SismoResist.
22	7	Rett.	40,00	x	60,00	0,0	0,00	0	0,00	10,00	3	SismoResist.
23	7	Rett.	40,00	x	60,00	0,0	0,00	0	0,00	10,00	3	SismoResist.
24	7	Rett.	40,00	x	60,00	0,0	0,00	0	0,00	10,00	3	SismoResist.
25	7	Rett.	40,00	x	60,00	0,0	0,00	0	0,00	0,00	3	SismoResist.
26	7	Rett.	40,00	x	60,00	0,0	0,00	0	0,00	10,00	3	SismoResist.
27	7	Rett.	40,00	x	60,00	0,0	0,00	0	0,00	10,00	3	SismoResist.
28	7	Rett.	40,00	x	60,00	0,0	0,00	0	0,00	10,00	3	SismoResist.
29	7	Rett.	40,00	x	60,00	0,0	0,00	0	0,00	-10,00	3	SismoResist.
30	7	Rett.	40,00	x	60,00	0,0	0,00	0	0,00	0,00	3	SismoResist.
31	5	Rett.	40,00	x	40,00	0,0	0,00	0	0,00	0,00	3	SismoResist.
32	5	Rett.	40,00	x	40,00	0,0	0,00	0	0,00	0,00	3	SismoResist.
33	5	Rett.	40,00	x	40,00	0,0	0,00	0	0,00	0,00	3	SismoResist.
34	5	Rett.	40,00	x	40,00	0,0	0,00	0	0,00	0,00	3	SismoResist.
35	7	Rett.	40,00	x	60,00	0,0	0,00	0	0,00	0,00	3	SismoResist.
36	7	Rett.	40,00	x	60,00	0,0	0,00	0	0,00	0,00	3	SismoResist.
37	5	Rett.	40,00	x	40,00	0,0	0,00	0	0,00	0,00	3	SismoResist.
38	5	Rett.	40,00	x	40,00	0,0	0,00	0	0,00	0,00	3	SismoResist.
39	5	Rett.	40,00	x	40,00	0,0	0,00	0	0,00	0,00	3	SismoResist.
40	5	Rett.	40,00	x	40,00	0,0	0,00	0	0,00	0,00	3	SismoResist.
41	7	Rett.	40,00	x	60,00	0,0	0,00	0	0,00	0,00	3	SismoResist.
42	7	Rett.	40,00	x	60,00	0,0	90,00	0	0,00	0,00	3	SismoResist.
43	7	Rett.	40,00	x	60,00	0,0	90,00	0	0,00	0,00	3	SismoResist.
44	7	Rett.	40,00	x	60,00	0,0	90,00	0	0,00	0,00	3	SismoResist.
45	7	Rett.	40,00	x	60,00	0,0	90,00	0	0,00	0,00	3	SismoResist.
46	7	Rett.	40,00	x	60,00	0,0	90,00	0	0,00	0,00	3	SismoResist.
47	7	Rett.	40,00	x	60,00	0,0	90,00	0	0,00	0,00	3	SismoResist.
48	7	Rett.	40,00	x	60,00	0,0	90,00	0	0,00	0,00	3	SismoResist.
49	7	Rett.	40,00	x	60,00	0,0	90,00	0	0,00	0,00	3	SismoResist.
50	7	Rett.	40,00	x	60,00	0,0	90,00	0	0,00	0,00	3	SismoResist.
51	7	Rett.	40,00	x	60,00	0,0	90,00	0	0,00	0,00	3	SismoResist.
52	7	Rett.	40,00	x	60,00	0,0	90,00	0	0,00	0,00	3	SismoResist.
53	7	Rett.	40,00	x	60,00	0,0	90,00	0	0,00	0,00	3	SismoResist.
54	7	Rett.	40,00	x	60,00	0,0	90,00	0	0,00	0,00	3	SismoResist.
55	7	Rett.	40,00	x	60,00	0,0	90,00	0	0,00	0,00	3	SismoResist.
56	7	Rett.	40,00	x	60,00	0,0	90,00	0	0,00	0,00	3	SismoResist.
57	7	Rett.	40,00	x	60,00	0,0	90,00	0	0,00	0,00	3	SismoResist.
58	7	Rett.	40,00	x	60,00	0,0	0,00	0	0,00	0,00	3	SismoResist.
59	7	Rett.	40,00	x	60,00	0,0	0,00	0	0,00	0,00	3	SismoResist.
60	5	Rett.	40,00	x	40,00	0,0	0,00	0	0,00	0,00	3	SismoResist.
61	5	Rett.	40,00	x	40,00	0,0	0,00	0	0,00	0,00	3	SismoResist.
63	5	Rett.	40,00	x	40,00	0,0	0,00	0	0,00	0,00	3	SismoResist.
64	7	Rett.	40,00	x	60,00	0,0	0,00	0	0,00	0,00	3	SismoResist.
65	7	Rett.	40,00	x	60,00	0,0	90,00	0	0,00	0,00	3	SismoResist.
66	7	Rett.	40,00	x	60,00	0,0	90,00	0	0,00	0,00	3	SismoResist.
67	7	Rett.	40,00	x	60,00	0,0	90,00	0	0,00	0,00	3	SismoResist.
68	7	Rett.	40,00	x	60,00	0,0	90,00	0	0,00	0,00	3	SismoResist.

PILASTRI IN C.A. QUOTA 15.3 m

Filo N.ro	Sez. N.ro	Tipologia (cm)				Magrone (cm)	Ang. (Grd)	Cod.	dx (cm)	dy (cm)	Crit. N.ro	Tipo Elemento ai fini sismici
69	7	Rett.	40,00	x	60,00	0,0	90,00	0	0,00	0,00	3	SismoResist.
70	7	Rett.	40,00	x	60,00	0,0	90,00	0	0,00	0,00	3	SismoResist.
71	7	Rett.	40,00	x	60,00	0,0	90,00	0	0,00	0,00	3	SismoResist.
72	7	Rett.	40,00	x	60,00	0,0	90,00	0	0,00	0,00	3	SismoResist.
73	7	Rett.	40,00	x	60,00	0,0	90,00	0	0,00	0,00	3	SismoResist.
74	7	Rett.	40,00	x	60,00	0,0	90,00	0	0,00	0,00	3	SismoResist.
75	7	Rett.	40,00	x	60,00	0,0	90,00	0	0,00	0,00	3	SismoResist.
76	7	Rett.	40,00	x	60,00	0,0	90,00	0	0,00	0,00	3	SismoResist.
77	7	Rett.	40,00	x	60,00	0,0	90,00	0	0,00	0,00	3	SismoResist.
78	7	Rett.	40,00	x	60,00	0,0	90,00	0	0,00	0,00	3	SismoResist.
79	7	Rett.	40,00	x	60,00	0,0	90,00	0	0,00	0,00	3	SismoResist.
80	7	Rett.	40,00	x	60,00	0,0	90,00	0	0,00	0,00	3	SismoResist.
81	7	Rett.	40,00	x	60,00	0,0	0,00	0	0,00	0,00	3	SismoResist.
82	7	Rett.	40,00	x	60,00	0,0	0,00	0	0,00	0,00	3	SismoResist.
83	5	Rett.	40,00	x	40,00	0,0	0,00	0	0,00	0,00	3	SismoResist.
84	5	Rett.	40,00	x	40,00	0,0	0,00	0	0,00	0,00	3	SismoResist.
85	7	Rett.	40,00	x	60,00	0,0	0,00	0	0,00	0,00	3	SismoResist.
86	7	Rett.	40,00	x	60,00	0,0	0,00	0	0,00	-10,00	3	SismoResist.
87	7	Rett.	40,00	x	60,00	0,0	0,00	0	0,00	-10,00	3	SismoResist.
88	7	Rett.	40,00	x	60,00	0,0	0,00	0	0,00	-10,00	3	SismoResist.
89	7	Rett.	40,00	x	60,00	0,0	0,00	0	0,00	-10,00	3	SismoResist.
90	7	Rett.	40,00	x	60,00	0,0	0,00	0	0,00	-10,00	3	SismoResist.
91	7	Rett.	40,00	x	60,00	0,0	0,00	0	0,00	-10,00	3	SismoResist.
92	7	Rett.	40,00	x	60,00	0,0	0,00	0	0,00	-10,00	3	SismoResist.
93	7	Rett.	40,00	x	60,00	0,0	0,00	0	0,00	-10,00	3	SismoResist.
94	7	Rett.	40,00	x	60,00	0,0	0,00	0	0,00	-10,00	3	SismoResist.
95	7	Rett.	40,00	x	60,00	0,0	0,00	0	0,00	-10,00	3	SismoResist.
96	7	Rett.	40,00	x	60,00	0,0	0,00	0	0,00	-10,00	3	SismoResist.
97	7	Rett.	40,00	x	60,00	0,0	0,00	0	0,00	-10,00	3	SismoResist.
98	7	Rett.	40,00	x	60,00	0,0	0,00	0	0,00	-10,00	3	SismoResist.
99	7	Rett.	40,00	x	60,00	0,0	0,00	0	0,00	-10,00	3	SismoResist.
100	7	Rett.	40,00	x	60,00	0,0	0,00	0	0,00	-10,00	3	SismoResist.
101	7	Rett.	40,00	x	60,00	0,0	0,00	0	0,00	-10,00	3	SismoResist.
102	7	Rett.	40,00	x	60,00	0,0	0,00	0	0,00	-10,00	3	SismoResist.
103	7	Rett.	40,00	x	60,00	0,0	0,00	0	0,00	-10,00	3	SismoResist.
104	7	Rett.	40,00	x	60,00	0,0	0,00	0	0,00	0,00	3	SismoResist.
105	5	Rett.	40,00	x	40,00	0,0	0,00	0	0,00	0,00	3	SismoResist.
106	5	Rett.	40,00	x	40,00	0,0	0,00	0	0,00	0,00	3	SismoResist.
107	7	Rett.	40,00	x	60,00	0,0	0,00	0	0,00	0,00	3	SismoResist.
108	7	Rett.	40,00	x	60,00	0,0	0,00	0	0,00	0,00	3	SismoResist.
109	5	Rett.	40,00	x	40,00	0,0	0,00	0	0,00	0,00	3	SismoResist.
110	5	Rett.	40,00	x	40,00	0,0	0,00	0	0,00	0,00	3	SismoResist.
111	7	Rett.	40,00	x	60,00	0,0	0,00	0	0,00	0,00	3	SismoResist.
112	7	Rett.	40,00	x	60,00	0,0	0,00	0	0,00	-10,00	3	SismoResist.
113	7	Rett.	40,00	x	60,00	0,0	0,00	0	0,00	-10,00	3	SismoResist.
114	7	Rett.	40,00	x	60,00	0,0	0,00	0	0,00	-10,00	3	SismoResist.
115	7	Rett.	40,00	x	60,00	0,0	0,00	0	0,00	-10,00	3	SismoResist.

PILASTRI IN C.A. QUOTA 18.6 m

Filo N.ro	Sez. N.ro	Tipologia (cm)				Magrone (cm)	Ang. (Grd)	Cod.	dx (cm)	dy (cm)	Crit. N.ro	Tipo Elemento ai fini sismici
1	7	Rett.	40,00	x	60,00	0,0	0,00	0	0,00	10,00	3	SismoResist.
2	7	Rett.	40,00	x	60,00	0,0	0,00	0	0,00	10,00	3	SismoResist.
3	7	Rett.	40,00	x	60,00	0,0	0,00	0	0,00	10,00	3	SismoResist.
4	7	Rett.	40,00	x	60,00	0,0	0,00	0	0,00	0,00	3	SismoResist.
5	5	Rett.	40,00	x	40,00	0,0	0,00	0	0,00	0,00	3	SismoResist.
6	7	Rett.	40,00	x	60,00	0,0	0,00	0	0,00	0,00	3	SismoResist.
7	7	Rett.	40,00	x	60,00	0,0	0,00	0	0,00	10,00	3	SismoResist.
8	7	Rett.	40,00	x	60,00	0,0	90,00	0	0,00	0,00	3	SismoResist.
9	7	Rett.	40,00	x	60,00	0,0	90,00	0	0,00	0,00	3	SismoResist.
10	7	Rett.	40,00	x	60,00	0,0	0,00	0	0,00	10,00	3	SismoResist.
11	7	Rett.	40,00	x	60,00	0,0	0,00	0	0,00	10,00	3	SismoResist.
12	7	Rett.	40,00	x	60,00	0,0	0,00	0	0,00	10,00	3	SismoResist.
13	7	Rett.	40,00	x	60,00	0,0	0,00	0	0,00	10,00	3	SismoResist.
14	7	Rett.	40,00	x	60,00	0,0	0,00	0	0,00	10,00	3	SismoResist.
15	7	Rett.	40,00	x	60,00	0,0	0,00	0	0,00	10,00	3	SismoResist.
16	7	Rett.	40,00	x	60,00	0,0	0,00	0	0,00	10,00	3	SismoResist.

PILASTRI IN C.A. QUOTA 18.6 m

Filo N.ro	Sez. N.ro	Tipologia (cm)				Magrone (cm)	Ang. (Grd)	Cod.	dx (cm)	dy (cm)	Crit. N.ro	Tipo Elemento ai fini sismici
17	7	Rett.	40,00	x	60,00	0,0	0,00	0	0,00	10,00	3	SismoResist.
18	7	Rett.	40,00	x	60,00	0,0	0,00	0	0,00	10,00	3	SismoResist.
19	7	Rett.	40,00	x	60,00	0,0	0,00	0	0,00	10,00	3	SismoResist.
20	7	Rett.	40,00	x	60,00	0,0	0,00	0	0,00	10,00	3	SismoResist.
21	7	Rett.	40,00	x	60,00	0,0	0,00	0	0,00	10,00	3	SismoResist.
22	7	Rett.	40,00	x	60,00	0,0	0,00	0	0,00	10,00	3	SismoResist.
23	7	Rett.	40,00	x	60,00	0,0	0,00	0	0,00	10,00	3	SismoResist.
24	7	Rett.	40,00	x	60,00	0,0	0,00	0	0,00	10,00	3	SismoResist.
25	7	Rett.	40,00	x	60,00	0,0	0,00	0	0,00	0,00	3	SismoResist.
26	7	Rett.	40,00	x	60,00	0,0	0,00	0	0,00	10,00	3	SismoResist.
27	7	Rett.	40,00	x	60,00	0,0	0,00	0	0,00	10,00	3	SismoResist.
28	7	Rett.	40,00	x	60,00	0,0	0,00	0	0,00	10,00	3	SismoResist.
29	7	Rett.	40,00	x	60,00	0,0	0,00	0	0,00	-10,00	3	SismoResist.
30	7	Rett.	40,00	x	60,00	0,0	0,00	0	0,00	0,00	3	SismoResist.
31	5	Rett.	40,00	x	40,00	0,0	0,00	0	0,00	0,00	3	SismoResist.
32	5	Rett.	40,00	x	40,00	0,0	0,00	0	0,00	0,00	3	SismoResist.
33	5	Rett.	40,00	x	40,00	0,0	0,00	0	0,00	0,00	3	SismoResist.
34	5	Rett.	40,00	x	40,00	0,0	0,00	0	0,00	0,00	3	SismoResist.
35	7	Rett.	40,00	x	60,00	0,0	0,00	0	0,00	0,00	3	SismoResist.
36	7	Rett.	40,00	x	60,00	0,0	0,00	0	0,00	0,00	3	SismoResist.
37	5	Rett.	40,00	x	40,00	0,0	0,00	0	0,00	0,00	3	SismoResist.
38	5	Rett.	40,00	x	40,00	0,0	0,00	0	0,00	0,00	3	SismoResist.
39	5	Rett.	40,00	x	40,00	0,0	0,00	0	0,00	0,00	3	SismoResist.
40	5	Rett.	40,00	x	40,00	0,0	0,00	0	0,00	0,00	3	SismoResist.
41	7	Rett.	40,00	x	60,00	0,0	0,00	0	0,00	0,00	3	SismoResist.
42	7	Rett.	40,00	x	60,00	0,0	90,00	0	0,00	0,00	3	SismoResist.
43	7	Rett.	40,00	x	60,00	0,0	90,00	0	0,00	0,00	3	SismoResist.
44	7	Rett.	40,00	x	60,00	0,0	90,00	0	0,00	0,00	3	SismoResist.
45	7	Rett.	40,00	x	60,00	0,0	90,00	0	0,00	0,00	3	SismoResist.
46	7	Rett.	40,00	x	60,00	0,0	90,00	0	0,00	0,00	3	SismoResist.
47	7	Rett.	40,00	x	60,00	0,0	90,00	0	0,00	0,00	3	SismoResist.
48	7	Rett.	40,00	x	60,00	0,0	90,00	0	0,00	0,00	3	SismoResist.
49	7	Rett.	40,00	x	60,00	0,0	90,00	0	0,00	0,00	3	SismoResist.
50	7	Rett.	40,00	x	60,00	0,0	90,00	0	0,00	0,00	3	SismoResist.
51	7	Rett.	40,00	x	60,00	0,0	90,00	0	0,00	0,00	3	SismoResist.
52	7	Rett.	40,00	x	60,00	0,0	90,00	0	0,00	0,00	3	SismoResist.
53	7	Rett.	40,00	x	60,00	0,0	90,00	0	0,00	0,00	3	SismoResist.
54	7	Rett.	40,00	x	60,00	0,0	90,00	0	0,00	0,00	3	SismoResist.
55	7	Rett.	40,00	x	60,00	0,0	90,00	0	0,00	0,00	3	SismoResist.
56	7	Rett.	40,00	x	60,00	0,0	90,00	0	0,00	0,00	3	SismoResist.
57	7	Rett.	40,00	x	60,00	0,0	90,00	0	0,00	0,00	3	SismoResist.
58	7	Rett.	40,00	x	60,00	0,0	0,00	0	0,00	0,00	3	SismoResist.
59	7	Rett.	40,00	x	60,00	0,0	0,00	0	0,00	0,00	3	SismoResist.
60	5	Rett.	40,00	x	40,00	0,0	0,00	0	0,00	0,00	3	SismoResist.
61	5	Rett.	40,00	x	40,00	0,0	0,00	0	0,00	0,00	3	SismoResist.
63	5	Rett.	40,00	x	40,00	0,0	0,00	0	0,00	0,00	3	SismoResist.
64	7	Rett.	40,00	x	60,00	0,0	0,00	0	0,00	0,00	3	SismoResist.
65	7	Rett.	40,00	x	60,00	0,0	90,00	0	0,00	0,00	3	SismoResist.
66	7	Rett.	40,00	x	60,00	0,0	90,00	0	0,00	0,00	3	SismoResist.
67	7	Rett.	40,00	x	60,00	0,0	90,00	0	0,00	0,00	3	SismoResist.
68	7	Rett.	40,00	x	60,00	0,0	90,00	0	0,00	0,00	3	SismoResist.
69	7	Rett.	40,00	x	60,00	0,0	90,00	0	0,00	0,00	3	SismoResist.
70	7	Rett.	40,00	x	60,00	0,0	90,00	0	0,00	0,00	3	SismoResist.
71	7	Rett.	40,00	x	60,00	0,0	90,00	0	0,00	0,00	3	SismoResist.
72	7	Rett.	40,00	x	60,00	0,0	90,00	0	0,00	0,00	3	SismoResist.
73	7	Rett.	40,00	x	60,00	0,0	90,00	0	0,00	0,00	3	SismoResist.
74	7	Rett.	40,00	x	60,00	0,0	90,00	0	0,00	0,00	3	SismoResist.
75	7	Rett.	40,00	x	60,00	0,0	90,00	0	0,00	0,00	3	SismoResist.
76	7	Rett.	40,00	x	60,00	0,0	90,00	0	0,00	0,00	3	SismoResist.
77	7	Rett.	40,00	x	60,00	0,0	90,00	0	0,00	0,00	3	SismoResist.
78	7	Rett.	40,00	x	60,00	0,0	90,00	0	0,00	0,00	3	SismoResist.
79	7	Rett.	40,00	x	60,00	0,0	90,00	0	0,00	0,00	3	SismoResist.
80	7	Rett.	40,00	x	60,00	0,0	90,00	0	0,00	0,00	3	SismoResist.
81	7	Rett.	40,00	x	60,00	0,0	0,00	0	0,00	0,00	3	SismoResist.
82	7	Rett.	40,00	x	60,00	0,0	0,00	0	0,00	0,00	3	SismoResist.
83	5	Rett.	40,00	x	40,00	0,0	0,00	0	0,00	0,00	3	SismoResist.
84	5	Rett.	40,00	x	40,00	0,0	0,00	0	0,00	0,00	3	SismoResist.

PILASTRI IN C.A. QUOTA 18.6 m

Filo N.ro	Sez. N.ro	Tipologia (cm)				Magrone (cm)	Ang. (Grd)	Cod.	dx (cm)	dy (cm)	Crit. N.ro	Tipo Elemento ai fini sismici
85	7	Rett.	40,00	x	60,00	0,0	0,00	0	0,00	0,00	3	SismoResist.
86	7	Rett.	40,00	x	60,00	0,0	0,00	0	0,00	-10,00	3	SismoResist.
87	7	Rett.	40,00	x	60,00	0,0	0,00	0	0,00	-10,00	3	SismoResist.
88	7	Rett.	40,00	x	60,00	0,0	0,00	0	0,00	-10,00	3	SismoResist.
89	7	Rett.	40,00	x	60,00	0,0	0,00	0	0,00	-10,00	3	SismoResist.
90	7	Rett.	40,00	x	60,00	0,0	0,00	0	0,00	-10,00	3	SismoResist.
91	7	Rett.	40,00	x	60,00	0,0	0,00	0	0,00	-10,00	3	SismoResist.
92	7	Rett.	40,00	x	60,00	0,0	0,00	0	0,00	-10,00	3	SismoResist.
93	7	Rett.	40,00	x	60,00	0,0	0,00	0	0,00	-10,00	3	SismoResist.
94	7	Rett.	40,00	x	60,00	0,0	0,00	0	0,00	-10,00	3	SismoResist.
95	7	Rett.	40,00	x	60,00	0,0	0,00	0	0,00	-10,00	3	SismoResist.
96	7	Rett.	40,00	x	60,00	0,0	0,00	0	0,00	-10,00	3	SismoResist.
97	7	Rett.	40,00	x	60,00	0,0	0,00	0	0,00	-10,00	3	SismoResist.
98	7	Rett.	40,00	x	60,00	0,0	0,00	0	0,00	-10,00	3	SismoResist.
99	7	Rett.	40,00	x	60,00	0,0	0,00	0	0,00	-10,00	3	SismoResist.
100	7	Rett.	40,00	x	60,00	0,0	0,00	0	0,00	-10,00	3	SismoResist.
101	7	Rett.	40,00	x	60,00	0,0	0,00	0	0,00	-10,00	3	SismoResist.
102	7	Rett.	40,00	x	60,00	0,0	0,00	0	0,00	-10,00	3	SismoResist.
103	7	Rett.	40,00	x	60,00	0,0	0,00	0	0,00	-10,00	3	SismoResist.
104	7	Rett.	40,00	x	60,00	0,0	0,00	0	0,00	0,00	3	SismoResist.
105	5	Rett.	40,00	x	40,00	0,0	0,00	0	0,00	0,00	3	SismoResist.
106	5	Rett.	40,00	x	40,00	0,0	0,00	0	0,00	0,00	3	SismoResist.
107	7	Rett.	40,00	x	60,00	0,0	0,00	0	0,00	0,00	3	SismoResist.
108	7	Rett.	40,00	x	60,00	0,0	0,00	0	0,00	0,00	3	SismoResist.
109	5	Rett.	40,00	x	40,00	0,0	0,00	0	0,00	0,00	3	SismoResist.
110	5	Rett.	40,00	x	40,00	0,0	0,00	0	0,00	0,00	3	SismoResist.
111	7	Rett.	40,00	x	60,00	0,0	0,00	0	0,00	0,00	3	SismoResist.
112	7	Rett.	40,00	x	60,00	0,0	0,00	0	0,00	-10,00	3	SismoResist.
113	7	Rett.	40,00	x	60,00	0,0	0,00	0	0,00	-10,00	3	SismoResist.
114	7	Rett.	40,00	x	60,00	0,0	0,00	0	0,00	-10,00	3	SismoResist.
115	7	Rett.	40,00	x	60,00	0,0	0,00	0	0,00	-10,00	3	SismoResist.

TRAVI IN C.A. ALLA QUOTA 0 m

		DATI GENERALI				QUOTE		SCOSTAMENTI						C A R I C H I										
Trav N.ro	Sez. N.ro	Tipo Elem. x il sisma	Ang Grd	Fil in.	Fil fin	Q in. (m)	Q.fin (m)	Dxi cm	Dyi cm	Dzi cm	Dxf cm	Dyf cm	Dzf cm	Pann. kg/m	Tamp. kg/m	Ball. kg/m	Espl. kg/m	Tot. kg/m	Torc. kg	Orizz. kg/m	Assial kg/m	Ali %	Cr Nr	Cit Geo
1	20	Tel.SismoRes.	0	1	2	0,00	0,00	0	0	0	0	0	0	0	181	0	0	181	0	0	0	0	2	2
2	20	Tel.SismoRes.	0	1	4	0,00	0,00	0	0	0	0	0	0	0	183	0	0	183	0	0	0	0	2	2
3	20	Tel.SismoRes.	0	2	3	0,00	0,00	0	0	0	0	0	0	0	183	0	0	183	0	0	0	0	2	2
4	20	Tel.SismoRes.	0	4	5	0,00	0,00	0	0	0	0	0	0	0	0	0	0	0	0	0	0	0	2	2
5	20	Tel.SismoRes.	0	5	6	0,00	0,00	0	0	0	0	0	0	0	0	0	0	0	0	0	0	0	2	2
6	20	Tel.SismoRes.	0	6	7	0,00	0,00	0	0	0	0	0	0	0	169	0	0	169	0	0	0	0	2	2
7	20	Tel.SismoRes.	0	7	8	0,00	0,00	0	0	0	0	0	0	0	171	0	0	171	0	0	0	0	2	2
8	20	Tel.SismoRes.	0	8	9	0,00	0,00	0	0	0	0	0	0	0	170	0	0	170	0	0	0	0	2	2
9	20	Tel.SismoRes.	0	9	10	0,00	0,00	0	0	0	0	0	0	0	159	0	0	159	0	0	0	0	2	2
10	20	Tel.SismoRes.	0	10	11	0,00	0,00	0	0	0	0	0	0	0	172	0	0	172	0	0	0	0	2	2
11	20	Tel.SismoRes.	0	11	12	0,00	0,00	0	0	0	0	0	0	0	173	0	0	173	0	0	0	0	2	2
12	20	Tel.SismoRes.	0	12	13	0,00	0,00	0	0	0	0	0	0	0	173	0	0	173	0	0	0	0	2	2
13	20	Tel.SismoRes.	0	13	14	0,00	0,00	0	0	0	0	0	0	0	173	0	0	173	0	0	0	0	2	2
14	20	Tel.SismoRes.	0	14	15	0,00	0,00	0	0	0	0	0	0	0	173	0	0	173	0	0	0	0	2	2
15	20	Tel.SismoRes.	0	15	16	0,00	0,00	0	0	0	0	0	0	0	173	0	0	173	0	0	0	0	2	2
16	20	Tel.SismoRes.	0	16	17	0,00	0,00	0	0	0	0	0	0	0	172	0	0	172	0	0	0	0	2	2
17	20	Tel.SismoRes.	0	17	18	0,00	0,00	0	0	0	0	0	0	0	173	0	0	173	0	0	0	0	2	2
18	20	Tel.SismoRes.	0	18	19	0,00	0,00	0	0	0	0	0	0	0	173	0	0	173	0	0	0	0	2	2
19	20	Tel.SismoRes.	0	19	20	0,00	0,00	0	0	0	0	0	0	0	173	0	0	173	0	0	0	0	2	2
20	20	Tel.SismoRes.	0	20	21	0,00	0,00	0	0	0	0	0	0	0	173	0	0	173	0	0	0	0	2	2
21	20	Tel.SismoRes.	0	21	22	0,00	0,00	0	0	0	0	0	0	0	173	0	0	173	0	0	0	0	2	2
22	20	Tel.SismoRes.	0	22	23	0,00	0,00	0	0	0	0	0	0	0	173	0	0	173	0	0	0	0	2	2
23	20	Tel.SismoRes.	0	23	24	0,00	0,00	0	0	0	0	0	0	0	173	0	0	173	0	0	0	0	2	2
24	20	Tel.SismoRes.	0	25	26	0,00	0,00	0	0	0	0	0	0	0	171	0	0	171	0	0	0	0	2	2
25	20	Tel.SismoRes.	0	26	27	0,00	0,00	0	0	0	0	0	0	0	172	0	0	172	0	0	0	0	2	2
26	20	Tel.SismoRes.	0	27	28	0,00	0,00	0	0	0	0	0	0	0	174	0	0	174	0	0	0	0	2	2
27	20	Tel.SismoRes.	0	29	30	0,00	0,00	0	0	0	0	0	0	0	181	0	0	181	0	0	0	0	2	2
28	20	Tel.SismoRes.	0	30	31	0,00	0,00	0	0	0	0	0	0	0	0	0	0	0	0	0	0	0	2	2
29	20	Tel.SismoRes.	0	31	32	0,00	0,00	0	0	0	0	0	0	0	0	0	0	0	0	0	0	0	2	2
30	20	Tel.SismoRes.	0	32	33	0,00	0,00	0	0	0	0	0	0	0	0	0	0	0	0	0	0	0	2	2
31	20	Tel.SismoRes.	0	33	34	0,00	0,00	0	0	0	0	0	0	0	0	0	0	0	0	0	0	0	2	2
32	20	Tel.SismoRes.	0	34	35	0,00	0,00	0	0	0	0	0	0	0	0	0	0	0	0	0	0	0	2	2
33	20	Tel.SismoRes.	0	36	37	0,00	0,00	0	0	0	0	0	0	0	0	0	0	0	0	0	0	0	2	2
34	20	Tel.SismoRes.	0	37	38	0,00	0,00	0	0	0	0	0	0	0	0	0	0	0	0	0	0	0	2	2
35	20	Tel.SismoRes.	0	38	39	0,00	0,00	0	0	0	0	0	0	0	0	0	0	0	0	0	0	0	2	2
36	20	Tel.SismoRes.	0	39	40	0,00	0,00	0	0	0	0	0	0	0	0	0	0	0	0	0	0	0	2	2
37	20	Tel.SismoRes.	0	40	41	0,00	0,00	0	0	0	0	0	0	0	0	0	0	0	0	0	0	0	2	2
38	20	Tel.SismoRes.	0	41	42	0,00	0,00	0	0	0	0	0	0	0	0	0	0	0	0	0	0	0	2	2
39	20	Tel.SismoRes.	0	42	43	0,00	0,00	0	0	0	0	0	0	0	0	0	0	0	0	0	0	0	2	2
40	20	Tel.SismoRes.	0	43	44	0,00	0,00	0	0	0	0	0	0	0	0	0	0	0	0	0	0	0	2	2
41	20	Tel.SismoRes.	0	44	45	0,00	0,00	0	0	0	0	0	0	0	0	0	0	0	0	0	0	0	2	2

TRAVI IN C.A. ALLA QUOTA 0 m

		DATI GENERALI				QUOTE		SCOSTAMENTI						C A R I C H I										
Trav N.ro	Sez. N.ro	Tipo Elem. x il sisma	Ang Grd	Fil in.	Fil fin	Q in. (m)	Q.fin (m)	Dxi cm	Dyi cm	Dzi cm	Dxf cm	Dyf cm	Dzf cm	Pann. kg/m	Tamp. kg/m	Ball. kg/m	Espl. kg/m	Tot. kg/m	Torc. kg	Orizz. kg/m	Assial kg/m	Ali %	Cr Nr	Cit Geo
42	20	Tel.SismoRes.	0	45	46	0,00	0,00	0	0	0	0	0	0	0	0	0	0	0	0	0	0	0	2	2
43	20	Tel.SismoRes.	0	46	47	0,00	0,00	0	0	0	0	0	0	0	0	0	0	0	0	0	0	0	2	2
44	20	Tel.SismoRes.	0	47	48	0,00	0,00	0	0	0	0	0	0	0	0	0	0	0	0	0	0	0	2	2
45	20	Tel.SismoRes.	0	48	49	0,00	0,00	0	0	0	0	0	0	0	0	0	0	0	0	0	0	0	2	2
46	20	Tel.SismoRes.	0	49	50	0,00	0,00	0	0	0	0	0	0	0	0	0	0	0	0	0	0	0	2	2
47	20	Tel.SismoRes.	0	50	51	0,00	0,00	0	0	0	0	0	0	0	0	0	0	0	0	0	0	0	2	2
48	20	Tel.SismoRes.	0	51	52	0,00	0,00	0	0	0	0	0	0	0	0	0	0	0	0	0	0	0	2	2
49	20	Tel.SismoRes.	0	52	53	0,00	0,00	0	0	0	0	0	0	0	0	0	0	0	0	0	0	0	2	2
50	20	Tel.SismoRes.	0	53	54	0,00	0,00	0	0	0	0	0	0	0	0	0	0	0	0	0	0	0	2	2
51	20	Tel.SismoRes.	0	54	55	0,00	0,00	0	0	0	0	0	0	0	0	0	0	0	0	0	0	0	2	2
52	20	Tel.SismoRes.	0	55	56	0,00	0,00	0	0	0	0	0	0	0	0	0	0	0	0	0	0	0	2	2
53	20	Tel.SismoRes.	0	56	57	0,00	0,00	0	0	0	0	0	0	0	0	0	0	0	0	0	0	0	2	2
54	20	Tel.SismoRes.	0	57	58	0,00	0,00	0	0	0	0	0	0	0	0	0	0	0	0	0	0	0	2	2
55	20	Tel.SismoRes.	0	59	60	0,00	0,00	0	0	0	0	0	0	0	0	0	0	0	0	0	0	0	2	2
56	20	Tel.SismoRes.	0	60	61	0,00	0,00	0	0	0	0	0	0	0	0	0	0	0	0	0	0	0	2	2
57	20	Tel.SismoRes.	0	61	62	0,00	0,00	0	0	0	0	0	0	0	0	0	0	0	0	0	0	0	2	2
58	20	Tel.SismoRes.	0	62	63	0,00	0,00	0	0	0	0	0	0	0	0	0	0	0	0	0	0	0	2	2
59	20	Tel.SismoRes.	0	63	64	0,00	0,00	0	0	0	0	0	0	0	0	0	0	0	0	0	0	0	2	2
60	20	Tel.SismoRes.	0	64	65	0,00	0,00	0	0	0	0	0	0	0	0	0	0	0	0	0	0	0	2	2
61	20	Tel.SismoRes.	0	65	66	0,00	0,00	0	0	0	0	0	0	0	0	0	0	0	0	0	0	0	2	2
62	20	Tel.SismoRes.	0	66	67	0,00	0,00	0	0	0	0	0	0	0	0	0	0	0	0	0	0	0	2	2
63	20	Tel.SismoRes.	0	67	68	0,00	0,00	0	0	0	0	0	0	0	0	0	0	0	0	0	0	0	2	2
64	20	Tel.SismoRes.	0	68	69	0,00	0,00	0	0	0	0	0	0	0	0	0	0	0	0	0	0	0	2	2
65	20	Tel.SismoRes.	0	69	70	0,00	0,00	0	0	0	0	0	0	0	0	0	0	0	0	0	0	0	2	2
66	20	Tel.SismoRes.	0	70	71	0,00	0,00	0	0	0	0	0	0	0	0	0	0	0	0	0	0	0	2	2
67	20	Tel.SismoRes.	0	71	72	0,00	0,00	0	0	0	0	0	0	0	0	0	0	0	0	0	0	0	2	2
68	20	Tel.SismoRes.	0	72	73	0,00	0,00	0	0	0	0	0	0	0	0	0	0	0	0	0	0	0	2	2
69	20	Tel.SismoRes.	0	73	74	0,00	0,00	0	0	0	0	0	0	0	0	0	0	0	0	0	0	0	2	2
70	20	Tel.SismoRes.	0	74	75	0,00	0,00	0	0	0	0	0	0	0	0	0	0	0	0	0	0	0	2	2
71	20	Tel.SismoRes.	0	75	76	0,00	0,00	0	0	0	0	0	0	0	0	0	0	0	0	0	0	0	2	2
72	20	Tel.SismoRes.	0	76	77	0,00	0,00	0	0	0	0	0	0	0	0	0	0	0	0	0	0	0	2	2
73	20	Tel.SismoRes.	0	77	78	0,00	0,00	0	0	0	0	0	0	0	0	0	0	0	0	0	0	0	2	2
74	20	Tel.SismoRes.	0	78	79	0,00	0,00	0	0	0	0	0	0	0	0	0	0	0	0	0	0	0	2	2
75	20	Tel.SismoRes.	0	79	80	0,00	0,00	0	0	0	0	0	0	0	0	0	0	0	0	0	0	0	2	2
76	20	Tel.SismoRes.	0	80	81	0,00	0,00	0	0	0	0	0	0	0	0	0	0	0	0	0	0	0	2	2
77	20	Tel.SismoRes.	0	82	83	0,00	0,00	0	0	0	0	0	0	0	0	0	0	0	0	0	0	0	2	2
78	20	Tel.SismoRes.	0	83	84	0,00	0,00	0	0	0	0	0	0	0	0	0	0	0	0	0	0	0	2	2
79	20	Tel.SismoRes.	0	84	85	0,00	0,00	0	0	0	0	0	0	0	0	0	0	0	0	0	0	0	2	2
80	20	Tel.SismoRes.	0	85	86	0,00	0,00	0	0	0	0	0	0	0	173	0	0	173	0	0	0	0	2	2
81	20	Tel.SismoRes.	0	86	87	0,00	0,00	0	0	0	0	0	0	0	172	0	0	172	0	0	0	0	2	2
82	20	Tel.SismoRes.	0	87	88	0,00	0,00	0	0	0	0	0	0	0	173	0	0	173	0	0	0	0	2	2
83	20	Tel.SismoRes.	0	88	89	0,00	0,00	0	0	0	0	0	0	0	173	0	0	173	0	0	0	0	2	2
84	20	Tel.SismoRes.	0	89	90	0,00	0,00	0	0	0	0	0	0	0	173	0	0	173	0	0	0	0	2	2
85	20	Tel.SismoRes.	0	90	91	0,00	0,00	0	0	0	0	0	0	0	173	0	0	173	0	0	0	0	2	2
86	20	Tel.SismoRes.	0	91	92	0,00	0,00	0	0	0	0	0	0	0	173	0	0	173	0	0	0	0	2	2
87	20	Tel.SismoRes.	0	92	93	0,00	0,00	0	0	0	0	0	0	0	172	0	0	172	0	0	0	0	2	2
88	20	Tel.SismoRes.	0	93	94	0,00	0,00	0	0	0	0	0	0	0	173	0	0	173	0	0	0	0	2	2
89	20	Tel.SismoRes.	0	94	95	0,00	0,00	0	0	0	0	0	0	0	173	0	0	173	0	0	0	0	2	2
90	20	Tel.SismoRes.	0	95	96	0,00	0,00	0	0	0	0	0	0	0	173	0	0	173	0	0	0	0	2	2
91	20	Tel.SismoRes.	0	96	97	0,00	0,00	0	0	0	0	0	0	0	173	0	0	173	0	0	0	0	2	2
92	20	Tel.SismoRes.	0	97	98	0,00	0,00	0	0	0	0	0	0	0	173	0	0	173	0	0	0	0	2	2
93	20	Tel.SismoRes.	0	98	99	0,00	0,00	0	0	0	0	0	0	0	173	0	0	173	0	0	0	0	2	2
94	20	Tel.SismoRes.	0	99	100	0,00	0,00	0	0	0	0	0	0	0	173	0	0	173	0	0	0	0	2	2
95	20	Tel.SismoRes.	0	100	101	0,00	0,00	0	0	0	0	0	0	0	171	0	0	171	0	0	0	0	2	2
96	20	Tel.SismoRes.	0	101	102	0,00	0,00	0	0	0	0	0	0	0	172	0	0	172	0	0	0	0	2	2
97	20	Tel.SismoRes.	0	102	103	0,00	0,00	0	0	0	0	0	0	0	174	0	0	174	0	0	0	0	2	2
98	20	Tel.SismoRes.	0	104	105	0,00	0,00	0	0	0	0	0	0	0	0	0	0	0	0	0	0	0	2	2
99	20	Tel.SismoRes.	0	105	106	0,00	0,00	0	0	0	0	0	0	0	0	0	0	0	0	0	0	0	2	2
100	20	Tel.SismoRes.	0	106	107	0,00	0,00	0	0	0	0	0	0	0	0	0	0	0	0	0	0	0	2	2
101	20	Tel.SismoRes.	0	108	109	0,00	0,00	0	0	0	0	0	0	0	0	0	0	0	0	0	0	0	2	2
102	20	Tel.SismoRes.	0	109	110	0,00	0,00	0	0	0	0	0	0	0	0	0	0	0	0	0	0	0	2	2
103	20	Tel.SismoRes.	0	110	111	0,00	0,00	0	0	0	0	0	0	0	0	0	0	0	0	0	0	0	2	2
104	20	Tel.SismoRes.	0	112	113	0,00	0,00	0	0	0	0	0	0	0	183	0	0	183	0	0	0	0	2	2
105	20	Tel.SismoRes.	0	113	114	0,00	0,00	0	0	0	0	0	0	0	169	0	0	169	0	0	0	0	2	2
106	20	Tel.SismoRes.	0	114	115	0,00	0,00	0	0	0	0	0	0	0	182	0	0	182	0	0	0	0	2	2
107	20	Tel.SismoRes.	0	2	5	0,00	0,00	0	0	0	0	0	0	0	0	0	0	0	0	0	0	0	2	2
108	20	Tel.SismoRes.	0	3	6	0,00	0,00	0	0	0	0	0	0	0	183	0	0	183	0	0	0	0	2	2
109	20	Tel.SismoRes.	0	4	29	0,00	0,00	0	0	0	0	0	0	0	175	0	0	175	0	0	0	0	2	2
110	20	Tel.SismoRes.	0	5	30	0,00	0,00	0	0	0	0	0	0	0	0	0	0	0	0	0	0	0	2	2
111	20	Tel.SismoRes.	0	6	31	0,00	0,00	0	0	0	0	0	0	0	0	0	0	0	0	0	0	0	2	2
112	20	Tel.SismoRes.	0	7	32	0,00	0,00	0	0	0	0	0	0	0	0	0	0	0	0	0	0	0	2	2
113	20	Tel.SismoRes.	0	8	33	0,00	0,00	0	0	0	0	0	0	0	0	0	0	0	0	0	0	0	2	2
114	20	Tel.SismoRes.	0	9	34	0,00	0,00	0	0	0	0	0	0	0	0	0	0	0	0	0	0	0	2	2
115	20	Tel.SismoRes.	0	10	35	0,00	0,00	0	0	0	0	0	0	0	0	0	0	0	0	0	0	0	2	2
116	20	Tel.SismoRes.	0	11	42	0,00	0,00	0	0	0	0	0	0	0	0	0	0	0	0	0	0	0	2	2
117	20	Tel.SismoRes.	0	12	43	0,00	0,00	0	0	0	0	0	0	0	0	0	0	0	0	0	0	0	2	2
118	20	Tel.SismoRes.	0	13	44	0,00	0,00	0	0	0	0	0	0	0	0	0	0	0	0	0	0	0	2	2
119	20	Tel.SismoRes.	0	14	45	0,00	0,00	0	0	0	0	0	0	0	0	0	0	0	0	0	0	0	2	2
120	20	Tel.SismoRes.	0	15	46	0,00	0,00	0	0	0	0	0	0	0	0	0	0	0	0	0	0	0	2	2
121	20	Tel.SismoRes.	0	16	47	0,00	0,00	0	0	0	0	0	0	0	0	0	0	0	0	0	0	0	2	2
122	20	Tel.SismoRes.	0	17	48	0,00	0,00	0	0	0	0	0	0	0	0	0	0	0	0	0	0	0	2	2
123	20	Tel.SismoRes.	0	18	49	0,00	0,00	0	0	0	0	0	0	0	0	0	0	0	0	0	0	0	2	2
124	20	Tel.SismoRes.	0	19	50	0,00	0,00	0	0	0	0	0	0	0	0	0	0	0	0	0	0	0	2	2
125	20	Tel.SismoRes.	0	20	51	0,00	0,00	0	0	0	0	0	0	0	0	0	0	0	0	0	0	0	2	2
126	20	Tel.SismoRes.	0	21	52	0,00	0,00	0	0	0	0	0	0	0	0	0	0	0	0	0	0	0	2	2
127	20	Tel.SismoRes.	0	22	53	0,00	0,00	0	0	0	0	0	0	0	0	0	0	0	0	0	0	0	2	2
128	20	Tel.SismoRes.	0	23	54	0,00	0,00	0	0	0	0	0	0	0	0	0	0	0	0	0	0	0	2	2
129	20	Tel.SismoRes.	0	24	25	0,00	0,00	0	0	0	0	0	0	0	137	0	0	137	0	0	0	0	2	2

TRAVI IN C.A. ALLA QUOTA 0 m

		DATI GENERALI				QUOTE		SCOSTAMENTI						C A R I C H I										
Trav N.ro	Sez. N.ro	Tipo Elem. x il sisma	Ang Grd	Fil in.	Fil fin	Q in. (m)	Q.fin (m)	Dxi cm	Dyi cm	Dzi cm	Dxf cm	Dyf cm	Dzf cm	Pann. kg/m	Tamp. kg/m	Ball. kg/m	Espl. kg/m	Tot. kg/m	Torc. kg	Orizz. kg/m	Assial kg/m	Ali %	Cr Nr	Cit Geo
130	20	Tel.SismoRes.	0	25	55	0,00	0,00	0	0	0	0	0	0	0	0	0	0	0	0	0	0	0	2	2
131	20	Tel.SismoRes.	0	26	56	0,00	0,00	0	0	0	0	0	0	0	0	0	0	0	0	0	0	0	2	2
132	20	Tel.SismoRes.	0	27	57	0,00	0,00	0	0	0	0	0	0	0	0	0	0	0	0	0	0	0	2	2
133	20	Tel.SismoRes.	0	28	58	0,00	0,00	0	0	0	0	0	0	0	181	0	0	181	0	0	0	0	2	2
134	20	Tel.SismoRes.	0	30	36	0,00	0,00	0	0	0	0	0	0	0	166	0	0	166	0	0	0	0	2	2
135	20	Tel.SismoRes.	0	31	37	0,00	0,00	0	0	0	0	0	0	0	0	0	0	0	0	0	0	0	2	2
136	20	Tel.SismoRes.	0	32	38	0,00	0,00	0	0	0	0	0	0	0	0	0	0	0	0	0	0	0	2	2
137	20	Tel.SismoRes.	0	33	39	0,00	0,00	0	0	0	0	0	0	0	0	0	0	0	0	0	0	0	2	2
138	20	Tel.SismoRes.	0	34	40	0,00	0,00	0	0	0	0	0	0	0	0	0	0	0	0	0	0	0	2	2
139	20	Tel.SismoRes.	0	35	41	0,00	0,00	0	0	0	0	0	0	0	0	0	0	0	0	0	0	0	2	2
140	20	Tel.SismoRes.	0	36	59	0,00	0,00	0	0	0	0	0	0	0	171	0	0	171	0	0	0	0	2	2
141	20	Tel.SismoRes.	0	37	60	0,00	0,00	0	0	0	0	0	0	0	0	0	0	0	0	0	0	0	2	2
142	20	Tel.SismoRes.	0	38	61	0,00	0,00	0	0	0	0	0	0	0	0	0	0	0	0	0	0	0	2	2
143	20	Tel.SismoRes.	0	39	62	0,00	0,00	0	0	0	0	0	0	0	0	0	0	0	0	0	0	0	2	2
144	20	Tel.SismoRes.	0	41	64	0,00	0,00	0	0	0	0	0	0	0	0	0	0	0	0	0	0	0	2	2
145	20	Tel.SismoRes.	0	42	65	0,00	0,00	0	0	0	0	0	0	0	0	0	0	0	0	0	0	0	2	2
146	20	Tel.SismoRes.	0	43	66	0,00	0,00	0	0	0	0	0	0	0	0	0	0	0	0	0	0	0	2	2
147	20	Tel.SismoRes.	0	44	67	0,00	0,00	0	0	0	0	0	0	0	0	0	0	0	0	0	0	0	2	2
148	20	Tel.SismoRes.	0	45	68	0,00	0,00	0	0	0	0	0	0	0	0	0	0	0	0	0	0	0	2	2
149	20	Tel.SismoRes.	0	46	69	0,00	0,00	0	0	0	0	0	0	0	0	0	0	0	0	0	0	0	2	2
150	20	Tel.SismoRes.	0	47	70	0,00	0,00	0	0	0	0	0	0	0	0	0	0	0	0	0	0	0	2	2
151	20	Tel.SismoRes.	0	48	71	0,00	0,00	0	0	0	0	0	0	0	0	0	0	0	0	0	0	0	2	2
152	20	Tel.SismoRes.	0	49	72	0,00	0,00	0	0	0	0	0	0	0	0	0	0	0	0	0	0	0	2	2
153	20	Tel.SismoRes.	0	50	73	0,00	0,00	0	0	0	0	0	0	0	0	0	0	0	0	0	0	0	2	2
154	20	Tel.SismoRes.	0	51	74	0,00	0,00	0	0	0	0	0	0	0	0	0	0	0	0	0	0	0	2	2
155	20	Tel.SismoRes.	0	52	75	0,00	0,00	0	0	0	0	0	0	0	0	0	0	0	0	0	0	0	2	2
156	20	Tel.SismoRes.	0	53	76	0,00	0,00	0	0	0	0	0	0	0	0	0	0	0	0	0	0	0	2	2
157	20	Tel.SismoRes.	0	54	77	0,00	0,00	0	0	0	0	0	0	0	0	0	0	0	0	0	0	0	2	2
158	20	Tel.SismoRes.	0	55	78	0,00	0,00	0	0	0	0	0	0	0	0	0	0	0	0	0	0	0	2	2
159	20	Tel.SismoRes.	0	56	79	0,00	0,00	0	0	0	0	0	0	0	0	0	0	0	0	0	0	0	2	2
160	20	Tel.SismoRes.	0	57	80	0,00	0,00	0	0	0	0	0	0	0	0	0	0	0	0	0	0	0	2	2
161	20	Tel.SismoRes.	0	58	81	0,00	0,00	0	0	0	0	0	0	0	171	0	0	171	0	0	0	0	2	2
162	20	Tel.SismoRes.	0	59	82	0,00	0,00	0	0	0	0	0	0	0	179	0	0	179	0	0	0	0	2	2
163	20	Tel.SismoRes.	0	60	83	0,00	0,00	0	0	0	0	0	0	0	0	0	0	0	0	0	0	0	2	2
164	20	Tel.SismoRes.	0	61	84	0,00	0,00	0	0	0	0	0	0	0	0	0	0	0	0	0	0	0	2	2
165	20	Tel.SismoRes.	0	63	85	0,00	0,00	0	0	0	0	0	0	0	0	0	0	0	0	0	0	0	2	2
166	20	Tel.SismoRes.	0	64	86	0,00	0,00	0	0	0	0	0	0	0	0	0	0	0	0	0	0	0	2	2
167	20	Tel.SismoRes.	0	65	87	0,00	0,00	0	0	0	0	0	0	0	0	0	0	0	0	0	0	0	2	2
168	20	Tel.SismoRes.	0	66	88	0,00	0,00	0	0	0	0	0	0	0	0	0	0	0	0	0	0	0	2	2
169	20	Tel.SismoRes.	0	67	89	0,00	0,00	0	0	0	0	0	0	0	0	0	0	0	0	0	0	0	2	2
170	20	Tel.SismoRes.	0	68	90	0,00	0,00	0	0	0	0	0	0	0	0	0	0	0	0	0	0	0	2	2
171	20	Tel.SismoRes.	0	69	91	0,00	0,00	0	0	0	0	0	0	0	0	0	0	0	0	0	0	0	2	2
172	20	Tel.SismoRes.	0	70	92	0,00	0,00	0	0	0	0	0	0	0	0	0	0	0	0	0	0	0	2	2
173	20	Tel.SismoRes.	0	71	93	0,00	0,00	0	0	0	0	0	0	0	0	0	0	0	0	0	0	0	2	2
174	20	Tel.SismoRes.	0	72	94	0,00	0,00	0	0	0	0	0	0	0	0	0	0	0	0	0	0	0	2	2
175	20	Tel.SismoRes.	0	73	95	0,00	0,00	0	0	0	0	0	0	0	0	0	0	0	0	0	0	0	2	2
176	20	Tel.SismoRes.	0	74	96	0,00	0,00	0	0	0	0	0	0	0	0	0	0	0	0	0	0	0	2	2
177	20	Tel.SismoRes.	0	75	97	0,00	0,00	0	0	0	0	0	0	0	0	0	0	0	0	0	0	0	2	2
178	20	Tel.SismoRes.	0	76	98	0,00	0,00	0	0	0	0	0	0	0	0	0	0	0	0	0	0	0	2	2
179	20	Tel.SismoRes.	0	77	99	0,00	0,00	0	0	0	0	0	0	0	0	0	0	0	0	0	0	0	2	2
180	20	Tel.SismoRes.	0	78	100	0,00	0,00	0	0	0	0	0	0	0	0	0	0	0	0	0	0	0	2	2
181	20	Tel.SismoRes.	0	79	101	0,00	0,00	0	0	0	0	0	0	0	0	0	0	0	0	0	0	0	2	2
182	20	Tel.SismoRes.	0	80	102	0,00	0,00	0	0	0	0	0	0	0	0	0	0	0	0	0	0	0	2	2
183	20	Tel.SismoRes.	0	81	103	0,00	0,00	0	0	0	0	0	0	0	179	0	0	179	0	0	0	0	2	2
184	20	Tel.SismoRes.	0	82	104	0,00	0,00	0	0	0	0	0	0	0	178	0	0	178	0	0	0	0	2	2
185	20	Tel.SismoRes.	0	83	105	0,00	0,00	0	0	0	0	0	0	0	0	0	0	0	0	0	0	0	2	2
186	20	Tel.SismoRes.	0	84	106	0,00	0,00	0	0	0	0	0	0	0	0	0	0	0	0	0	0	0	2	2
187	20	Tel.SismoRes.	0	85	107	0,00	0,00	0	0	0	0	0	0	0	178	0	0	178	0	0	0	0	2	2
188	20	Tel.SismoRes.	0	104	108	0,00	0,00	0	0	0	0	0	0	0	179	0	0	179	0	0	0	0	2	2
189	20	Tel.SismoRes.	0	105	109	0,00	0,00	0	0	0	0	0	0	0	0	0	0	0	0	0	0	0	2	2
190	20	Tel.SismoRes.	0	106	110	0,00	0,00	0	0	0	0	0	0	0	0	0	0	0	0	0	0	0	2	2
191	20	Tel.SismoRes.	0	107	111	0,00	0,00	0	0	0	0	0	0	0	179	0	0	179	0	0	0	0	2	2
192	20	Tel.SismoRes.	0	108	112	0,00	0,00	0	0	0	0	0	0	0	184	0	0	184	0	0	0	0	2	2
193	20	Tel.SismoRes.	0	109	113	0,00	0,00	0	0	0	0	0	0	0	0	0	0	0	0	0	0	0	2	2
194	20	Tel.SismoRes.	0	110	114	0,00	0,00	0	0	0	0	0	0	0	0	0	0	0	0	0	0	0	2	2
195	20	Tel.SismoRes.	0	111	115	0,00	0,00	0	0	0	0	0	0	0	184	0	0	184	0	0	0	0	2	2

TRAVI IN C.A. ALLA QUOTA 5.4 m

		DATI GENERALI				QUOTE		SCOSTAMENTI						C A R I C H I										
Trav N.ro	Sez. N.ro	Tipo Elem. x il sisma	Ang Grd	Fil in.	Fil fin	Q in. (m)	Q.fin (m)	Dxi cm	Dyi cm	Dzi cm	Dxf cm	Dyf cm	Dzf cm	Pann. kg/m	Tamp. kg/m	Ball. kg/m	Espl. kg/m	Tot. kg/m	Torc. kg	Orizz. kg/m	Assial kg/m	Ali %	Cr Nr	Cit Geo
1	25	Tel.SismoRes.	0	1	2	5,40	5,40	0	0	0	0	0	0	0	90	0	0	90	0	0	0	0	1	
2	25	Tel.SismoRes.	0	1	4	5,40	5,40	0	0	0	0	0	0	1044	91	0	0	1135	0	0	0	60	1	
3	25	Tel.SismoRes.	0	2	3	5,40	5,40	0	0	0	0	0	0	0	92	0	0	92	0	0	0	0	1	
4	25	Tel.SismoRes.	0	4	5	5,40	5,40	0	0	0	0	0	0	747	0	0	0	747	0	0	0	60	1	
5	25	Tel.SismoRes.	0	5	6	5,40	5,40	0	0	0	0	0	0	747	0	0	0	747	0	0	0	60	1	
6	25	Tel.SismoRes.	0	6	7	5,40	5,40	0	0	0	0	0	0	787	85	0	0	872	0	0	0	60	1	
7	25	Tel.SismoRes.	0	7	8	5,40	5,40	0	0	0	0	0	0	787	85	0	0	873	0	0	0	60	1	
8	25	Tel.SismoRes.	0	8	9	5,40	5,40	0	0	0	0	0	0	787	85	0	0	872	0	0	0	60	1	
9	25	Tel.SismoRes.	0	9	10	5,40	5,40	0	0	0	0	0	0	0	79	0	0	79	0	0	0	0	1	
10	25	Tel.SismoRes.	0	10	11	5,40	5,40	0	0	0	0	0	0	0	86	0	0	86	0	0	0	0	1	
11	25	Tel.SismoRes.	0	11	12	5,40	5,40	0	0	0	0	0	0	0	87	0	0	87	0	0	0	0	1	
12	25	Tel.SismoRes.	0	12	13	5,40	5,40	0	0	0	0	0	0	0	87	0	0	87	0	0	0	0	1	
13	25	Tel.SismoRes.	0	13	14	5,40	5,40	0	0	0	0	0	0	0	87	0	0	87	0	0	0	0	1	
14	25	Tel.SismoRes.	0	14	15	5,40	5,40	0	0	0	0	0	0	0	87	0	0	87	0	0	0	0	1	
15	25	Tel.SismoRes.	0	15	16	5,40	5,40	0	0	0	0	0	0	0	87	0	0	87	0	0	0	0	1	
16	25	Tel.SismoRes.	0	16	17	5,40	5,40	0	0	0	0	0	0	0	86	0	0	86	0	0	0	0	1	

TRAVI IN C.A. ALLA QUOTA 5.4 m

		DATI GENERALI				QUOTE		SCOSTAMENTI						C A R I C H I										
Trav N.ro	Sez. N.ro	Tipo Elem. x il sisma	Ang Grd	Fil in.	Fil fin	Q in. (m)	Q.fin (m)	Dxi cm	Dyi cm	Dzi cm	Dxf cm	Dyf cm	Dzf cm	Pann. kg/m	Tamp. kg/m	Ball. kg/m	Espl. kg/m	Tot. kg/m	Torc. kg	Orizz. kg/m	Assial kg/m	Ali %	Cr Nr	Cit Geo
17	25	Tel.SismoRes.	0	17	18	5,40	5,40	0	0	0	0	0	0	0	87	0	0	87	0	0	0	0	1	
18	25	Tel.SismoRes.	0	18	19	5,40	5,40	0	0	0	0	0	0	0	87	0	0	87	0	0	0	0	1	
19	25	Tel.SismoRes.	0	19	20	5,40	5,40	0	0	0	0	0	0	0	87	0	0	87	0	0	0	0	1	
20	25	Tel.SismoRes.	0	20	21	5,40	5,40	0	0	0	0	0	0	0	87	0	0	87	0	0	0	0	1	
21	25	Tel.SismoRes.	0	21	22	5,40	5,40	0	0	0	0	0	0	0	87	0	0	87	0	0	0	0	1	
22	25	Tel.SismoRes.	0	22	23	5,40	5,40	0	0	0	0	0	0	0	87	0	0	87	0	0	0	0	1	
23	25	Tel.SismoRes.	0	23	24	5,40	5,40	0	0	0	0	0	0	0	87	0	0	87	0	0	0	0	1	
24	25	Tel.SismoRes.	0	25	26	5,40	5,40	0	0	0	0	0	0	0	85	0	0	85	0	0	0	0	1	
25	25	Tel.SismoRes.	0	26	27	5,40	5,40	0	0	0	0	0	0	0	86	0	0	86	0	0	0	0	1	
26	25	Tel.SismoRes.	0	27	28	5,40	5,40	0	0	0	0	0	0	0	87	0	0	87	0	0	0	0	1	
27	25	Tel.SismoRes.	0	29	30	5,40	5,40	0	0	0	0	0	0	787	90	0	0	878	0	0	0	60	1	
28	25	Tel.SismoRes.	0	30	31	5,40	5,40	0	0	0	0	0	0	1292	0	0	0	1292	0	0	0	60	1	
29	25	Tel.SismoRes.	0	31	32	5,40	5,40	0	0	0	0	0	0	1292	0	0	0	1292	0	0	0	60	1	
30	25	Tel.SismoRes.	0	32	33	5,40	5,40	0	0	0	0	0	0	1292	0	0	0	1292	0	0	0	60	1	
32	25	Tel.SismoRes.	0	34	35	5,40	5,40	0	0	0	0	0	0	0	0	0	0	0	0	0	0	0	1	
33	25	Tel.SismoRes.	0	36	37	5,40	5,40	0	0	0	0	0	0	1191	0	0	0	1191	0	0	0	60	1	
34	25	Tel.SismoRes.	0	37	38	5,40	5,40	0	0	0	0	0	0	1191	0	0	0	1191	0	0	0	60	1	
35	25	Tel.SismoRes.	0	38	39	5,40	5,40	0	0	0	0	0	0	545	0	0	0	545	0	0	0	60	1	
37	25	Tel.SismoRes.	0	40	41	5,40	5,40	0	0	0	0	0	0	0	0	0	0	0	0	0	0	0	1	
38	25	Tel.SismoRes.	0	41	42	5,40	5,40	0	0	0	0	0	0	0	0	0	0	0	0	0	0	0	1	
39	25	Tel.SismoRes.	0	42	43	5,40	5,40	0	0	0	0	0	0	0	0	0	0	0	0	0	0	0	1	
40	25	Tel.SismoRes.	0	43	44	5,40	5,40	0	0	0	0	0	0	0	0	0	0	0	0	0	0	0	1	
41	25	Tel.SismoRes.	0	44	45	5,40	5,40	0	0	0	0	0	0	0	0	0	0	0	0	0	0	0	1	
42	25	Tel.SismoRes.	0	45	46	5,40	5,40	0	0	0	0	0	0	0	0	0	0	0	0	0	0	0	1	
43	25	Tel.SismoRes.	0	46	47	5,40	5,40	0	0	0	0	0	0	0	0	0	0	0	0	0	0	0	1	
44	25	Tel.SismoRes.	0	47	48	5,40	5,40	0	0	0	0	0	0	0	0	0	0	0	0	0	0	0	1	
45	25	Tel.SismoRes.	0	48	49	5,40	5,40	0	0	0	0	0	0	0	0	0	0	0	0	0	0	0	1	
46	25	Tel.SismoRes.	0	49	50	5,40	5,40	0	0	0	0	0	0	0	0	0	0	0	0	0	0	0	1	
47	25	Tel.SismoRes.	0	50	51	5,40	5,40	0	0	0	0	0	0	0	0	0	0	0	0	0	0	0	1	
48	25	Tel.SismoRes.	0	51	52	5,40	5,40	0	0	0	0	0	0	0	0	0	0	0	0	0	0	0	1	
49	25	Tel.SismoRes.	0	52	53	5,40	5,40	0	0	0	0	0	0	0	0	0	0	0	0	0	0	0	1	
50	25	Tel.SismoRes.	0	53	54	5,40	5,40	0	0	0	0	0	0	0	0	0	0	0	0	0	0	0	1	
51	25	Tel.SismoRes.	0	54	55	5,40	5,40	0	0	0	0	0	0	0	0	0	0	0	0	0	0	0	1	
52	25	Tel.SismoRes.	0	55	56	5,40	5,40	0	0	0	0	0	0	0	0	0	0	0	0	0	0	0	1	
53	25	Tel.SismoRes.	0	56	57	5,40	5,40	0	0	0	0	0	0	0	0	0	0	0	0	0	0	0	1	
54	25	Tel.SismoRes.	0	57	58	5,40	5,40	0	0	0	0	0	0	0	0	0	0	0	0	0	0	0	1	
55	25	Tel.SismoRes.	0	59	60	5,40	5,40	0	0	0	0	0	0	1553	0	0	0	1553	0	0	0	60	1	
56	25	Tel.SismoRes.	0	60	61	5,40	5,40	0	0	0	0	0	0	1553	0	0	0	1553	0	0	0	60	1	
57	25	Tel.SismoRes.	0	61	62	5,40	5,40	0	0	0	0	0	0	0	0	0	0	0	0	0	0	0	1	
58	25	Tel.SismoRes.	0	62	63	5,40	5,40	0	0	0	0	0	0	0	0	0	0	0	0	0	0	0	1	
59	25	Tel.SismoRes.	0	63	64	5,40	5,40	0	0	0	0	0	0	907	0	0	0	907	0	0	0	60	1	
60	25	Tel.SismoRes.	0	64	65	5,40	5,40	0	0	0	0	0	0	0	0	0	0	0	0	0	0	0	1	
61	25	Tel.SismoRes.	0	65	66	5,40	5,40	0	0	0	0	0	0	0	0	0	0	0	0	0	0	0	1	
62	25	Tel.SismoRes.	0	66	67	5,40	5,40	0	0	0	0	0	0	0	0	0	0	0	0	0	0	0	1	
63	25	Tel.SismoRes.	0	67	68	5,40	5,40	0	0	0	0	0	0	0	0	0	0	0	0	0	0	0	1	
64	25	Tel.SismoRes.	0	68	69	5,40	5,40	0	0	0	0	0	0	0	0	0	0	0	0	0	0	0	1	
65	25	Tel.SismoRes.	0	69	70	5,40	5,40	0	0	0	0	0	0	0	0	0	0	0	0	0	0	0	1	
66	25	Tel.SismoRes.	0	70	71	5,40	5,40	0	0	0	0	0	0	0	0	0	0	0	0	0	0	0	1	
67	25	Tel.SismoRes.	0	71	72	5,40	5,40	0	0	0	0	0	0	0	0	0	0	0	0	0	0	0	1	
68	25	Tel.SismoRes.	0	72	73	5,40	5,40	0	0	0	0	0	0	0	0	0	0	0	0	0	0	0	1	
69	25	Tel.SismoRes.	0	73	74	5,40	5,40	0	0	0	0	0	0	0	0	0	0	0	0	0	0	0	1	
71	25	Tel.SismoRes.	0	75	76	5,40	5,40	0	0	0	0	0	0	0	0	0	0	0	0	0	0	0	1	
72	25	Tel.SismoRes.	0	76	77	5,40	5,40	0	0	0	0	0	0	0	0	0	0	0	0	0	0	0	1	
73	25	Tel.SismoRes.	0	77	78	5,40	5,40	0	0	0	0	0	0	0	0	0	0	0	0	0	0	0	1	
74	25	Tel.SismoRes.	0	78	79	5,40	5,40	0	0	0	0	0	0	0	0	0	0	0	0	0	0	0	1	
75	25	Tel.SismoRes.	0	79	80	5,40	5,40	0	0	0	0	0	0	0	0	0	0	0	0	0	0	0	1	
76	25	Tel.SismoRes.	0	80	81	5,40	5,40	0	0	0	0	0	0	0	0	0	0	0	0	0	0	0	1	
77	25	Tel.SismoRes.	0	82	83	5,40	5,40	0	0	0	0	0	0	1776	0	0	0	1776	0	0	0	60	1	
78	25	Tel.SismoRes.	0	83	84	5,40	5,40	0	0	0	0	0	0	1776	0	0	0	1776	0	0	0	60	1	
79	25	Tel.SismoRes.	0	84	85	5,40	5,40	0	0	0	0	0	0	869	0	0	0	869	0	0	0	60	1	
80	25	Tel.SismoRes.	0	85	86	5,40	5,40	0	0	0	0	0	0	947	87	0	0	1034	0	0	0	60	1	
81	25	Tel.SismoRes.	0	86	87	5,40	5,40	0	0	0	0	0	0	0	86	0	0	86	0	0	0	0	1	
82	25	Tel.SismoRes.	0	87	88	5,40	5,40	0	0	0	0	0	0	0	87	0	0	87	0	0	0	0	1	
83	25	Tel.SismoRes.	0	88	89	5,40	5,40	0	0	0	0	0	0	0	87	0	0	87	0	0	0	0	1	
84	25	Tel.SismoRes.	0	89	90	5,40	5,40	0	0	0	0	0	0	0	87	0	0	87	0	0	0	0	1	
85	25	Tel.SismoRes.	0	90	91	5,40	5,40	0	0	0	0	0	0	0	87	0	0	87	0	0	0	0	1	
86	25	Tel.SismoRes.	0	91	92	5,40	5,40	0	0	0	0	0	0	0	87	0	0	87	0	0	0	0	1	
87	25	Tel.SismoRes.	0	92	93	5,40	5,40	0	0	0	0	0	0	0	86	0	0	86	0	0	0	0	1	
88	25	Tel.SismoRes.	0	93	94	5,40	5,40	0	0	0	0	0	0	0	87	0	0	87	0	0	0	0	1	
89	25	Tel.SismoRes.	0	94	95	5,40	5,40	0	0	0	0	0	0	0	87	0	0	87	0	0	0	0	1	
90	25	Tel.SismoRes.	0	95	96	5,40	5,40	0	0	0	0	0	0	0	87	0	0	87	0	0	0	0	1	
91	25	Tel.SismoRes.	0	96	97	5,40	5,40	0	0	0	0	0	0	0	87	0	0	87	0	0	0	0	1	
92	25	Tel.SismoRes.	0	97	98	5,40	5,40	0	0	0	0	0	0	0	87	0	0	87	0	0	0	0	1	
93	25	Tel.SismoRes.	0	98	99	5,40	5,40	0	0	0	0	0	0	0	87	0	0	87	0	0	0	0	1	
94	25	Tel.SismoRes.	0	99	100	5,40	5,40	0	0	0	0	0	0	0	87	0	0	87	0	0	0	0	1	
95	25	Tel.SismoRes.	0	100	101	5,40	5,40	0	0	0	0	0	0	0	85	0	0	85	0	0	0	0	1	
96	25	Tel.SismoRes.	0	101	102	5,40	5,40	0	0	0	0	0	0	0	86	0	0	86	0	0	0	0	1	
97	25	Tel.SismoRes.	0	102	103	5,40	5,40	0	0	0	0	0	0	0	87	0	0	87	0	0	0	0	1	
98	25	Tel.SismoRes.	0	104	105	5,40	5,40	0	0	0	0	0	0	1777	0	0	0	1777	0	0	0	60	1	
99	25	Tel.SismoRes.	0	105	106	5,40	5,40	0	0	0	0	0	0	1777	0	0	0	1777	0	0	0	60	1	
100	25	Tel.SismoRes.	0	106	107	5,40	5,40	0	0	0	0	0	0	1777	0	0	0	1777	0	0	0	60	1	
101	25	Tel.SismoRes.	0	108	109	5,40	5,40	0	0	0	0	0	0	2102	0	0	0	2102	0	0	0	60	1	
102	25	Tel.SismoRes.	0	109	110	5,40	5,40	0	0	0	0	0	0	2102	0	0	0	2102	0	0	0	60	1	
103	25	Tel.SismoRes.	0	110	111	5,40	5,40	0	0	0	0	0	0	2102	0	0	0	2102	0	0	0	60	1	
104	25	Tel.SismoRes.	0	112	113	5,40	5,40	0	0	0	0	0	0	1233	92	0	0	1325	0	0	0	60	1	
105	25	Tel.SismoRes.	0	113	114	5,40	5,40	0	0	0	0	0	0	1233	85	0	0	1318	0	0	0	60	1	
106	25	Tel.SismoRes.	0	114	115	5,40	5,40	0	0	0	0	0	0	1233	91	0	0	1324	0	0	0	60	1	
107	25	Tel.SismoRes.	0	2	5	5,40	5,40	0	0	0	0	0	0	2139	0	0	0	2139	0	0	0	60	1	

TRAVI IN C.A. ALLA QUOTA 5.4 m

		DATI GENERALI				QUOTE		SCOSTAMENTI						C A R I C H I										
Trav N.ro	Sez. N.ro	Tipo Elem. x il sisma	Ang Grd	Fil in.	Fil fin	Q in. (m)	Q.fin (m)	Dxi cm	Dyi cm	Dzi cm	Dxf cm	Dyf cm	Dzf cm	Pann. kg/m	Tamp. kg/m	Ball. kg/m	Espl. kg/m	Tot. kg/m	Torc. kg	Orizz. kg/m	Assial kg/m	Ali %	Cr Nr	Cit Geo
108	25	Tel.SismoRes.	0	3	6	5,40	5,40	0	0	0	0	0	0	1175	91	0	0	1267	0	0	0	60	1	
109	25	Tel.SismoRes.	0	4	29	5,40	5,40	0	0	0	0	0	0	0	87	0	0	87	0	0	0	0	1	
110	25	Tel.SismoRes.	0	5	30	5,40	5,40	0	0	0	0	0	0	0	0	0	0	0	0	0	0	0	1	
111	25	Tel.SismoRes.	0	6	31	5,40	5,40	0	0	0	0	0	0	0	0	0	0	0	0	0	0	0	1	
112	25	Tel.SismoRes.	0	7	32	5,40	5,40	0	0	0	0	0	0	0	0	0	0	0	0	0	0	0	1	
113	25	Tel.SismoRes.	0	8	33	5,40	5,40	0	0	0	0	0	0	0	0	0	0	0	0	0	0	0	1	
114	25	Tel.SismoRes.	0	9	34	5,40	5,40	0	0	0	0	0	0	436	0	0	0	436	0	0	0	60	1	
115	25	Tel.SismoRes.	0	10	35	5,40	5,40	0	0	0	0	0	0	488	0	0	0	488	0	0	0	60	1	
116	25	Tel.SismoRes.	0	11	42	5,40	5,40	0	0	0	0	0	0	747	0	0	0	747	0	0	0	60	1	
117	25	Tel.SismoRes.	0	12	43	5,40	5,40	0	0	0	0	0	0	1413	0	0	0	1413	0	0	0	60	1	
118	25	Tel.SismoRes.	0	13	44	5,40	5,40	0	0	0	0	0	0	1413	0	0	0	1413	0	0	0	60	1	
119	25	Tel.SismoRes.	0	14	45	5,40	5,40	0	0	0	0	0	0	1413	0	0	0	1413	0	0	0	60	1	
120	25	Tel.SismoRes.	0	15	46	5,40	5,40	0	0	0	0	0	0	1413	0	0	0	1413	0	0	0	60	1	
121	25	Tel.SismoRes.	0	16	47	5,40	5,40	0	0	0	0	0	0	1373	0	0	0	1373	0	0	0	60	1	
122	25	Tel.SismoRes.	0	17	48	5,40	5,40	0	0	0	0	0	0	1373	0	0	0	1373	0	0	0	60	1	
123	25	Tel.SismoRes.	0	18	49	5,40	5,40	0	0	0	0	0	0	1413	0	0	0	1413	0	0	0	60	1	
124	25	Tel.SismoRes.	0	19	50	5,40	5,40	0	0	0	0	0	0	1413	0	0	0	1413	0	0	0	60	1	
125	25	Tel.SismoRes.	0	20	51	5,40	5,40	0	0	0	0	0	0	1413	0	0	0	1413	0	0	0	60	1	
126	25	Tel.SismoRes.	0	21	52	5,40	5,40	0	0	0	0	0	0	1413	0	0	0	1413	0	0	0	60	1	
127	25	Tel.SismoRes.	0	22	53	5,40	5,40	0	0	0	0	0	0	1413	0	0	0	1413	0	0	0	60	1	
128	25	Tel.SismoRes.	0	23	54	5,40	5,40	0	0	0	0	0	0	747	0	0	0	747	0	0	0	60	1	
129	25	Tel.SismoRes.	0	24	25	5,40	5,40	0	0	0	0	0	0	0	69	0	0	69	0	0	0	0	1	
130	25	Tel.SismoRes.	0	25	55	5,40	5,40	0	0	0	0	0	0	680	0	0	0	680	0	0	0	60	1	
131	25	Tel.SismoRes.	0	26	56	5,40	5,40	0	0	0	0	0	0	1319	0	0	0	1319	0	0	0	60	1	
132	25	Tel.SismoRes.	0	27	57	5,40	5,40	0	0	0	0	0	0	1393	0	0	0	1393	0	0	0	60	1	
133	25	Tel.SismoRes.	0	28	58	5,40	5,40	0	0	0	0	0	0	766	91	0	0	857	0	0	0	60	1	
134	25	Tel.SismoRes.	0	30	36	5,40	5,40	0	0	0	0	0	0	0	83	0	0	83	0	0	0	0	1	
135	25	Tel.SismoRes.	0	31	37	5,40	5,40	0	0	0	0	0	0	0	0	0	0	0	0	0	0	0	1	
136	25	Tel.SismoRes.	0	32	38	5,40	5,40	0	0	0	0	0	0	0	0	0	0	0	0	0	0	0	1	
139	25	Tel.SismoRes.	0	35	41	5,40	5,40	0	0	0	0	0	0	482	0	0	0	482	0	0	0	60	1	
140	25	Tel.SismoRes.	0	36	59	5,40	5,40	0	0	0	0	0	0	0	85	0	0	85	0	0	0	0	1	
141	25	Tel.SismoRes.	0	37	60	5,40	5,40	0	0	0	0	0	0	0	0	0	0	0	0	0	0	0	1	
142	25	Tel.SismoRes.	0	38	61	5,40	5,40	0	0	0	0	0	0	1794	0	0	0	1794	0	0	0	60	1	
144	25	Tel.SismoRes.	0	41	64	5,40	5,40	0	0	0	0	0	0	2460	0	0	0	2460	0	0	0	60	1	
145	25	Tel.SismoRes.	0	42	65	5,40	5,40	0	0	0	0	0	0	1373	0	0	0	1373	0	0	0	60	1	
146	25	Tel.SismoRes.	0	43	66	5,40	5,40	0	0	0	0	0	0	1413	0	0	0	1413	0	0	0	60	1	
147	25	Tel.SismoRes.	0	44	67	5,40	5,40	0	0	0	0	0	0	1413	0	0	0	1413	0	0	0	60	1	
148	25	Tel.SismoRes.	0	45	68	5,40	5,40	0	0	0	0	0	0	1413	0	0	0	1413	0	0	0	60	1	
149	25	Tel.SismoRes.	0	46	69	5,40	5,40	0	0	0	0	0	0	1413	0	0	0	1413	0	0	0	60	1	
150	25	Tel.SismoRes.	0	47	70	5,40	5,40	0	0	0	0	0	0	1373	0	0	0	1373	0	0	0	60	1	
151	25	Tel.SismoRes.	0	48	71	5,40	5,40	0	0	0	0	0	0	1373	0	0	0	1373	0	0	0	60	1	
152	25	Tel.SismoRes.	0	49	72	5,40	5,40	0	0	0	0	0	0	1413	0	0	0	1413	0	0	0	60	1	
153	25	Tel.SismoRes.	0	50	73	5,40	5,40	0	0	0	0	0	0	1413	0	0	0	1413	0	0	0	60	1	
154	25	Tel.SismoRes.	0	51	74	5,40	5,40	0	0	0	0	0	0	1413	0	0	0	1413	0	0	0	60	1	
155	25	Tel.SismoRes.	0	52	75	5,40	5,40	0	0	0	0	0	0	1413	0	0	0	1413	0	0	0	60	1	
156	25	Tel.SismoRes.	0	53	76	5,40	5,40	0	0	0	0	0	0	1413	0	0	0	1413	0	0	0	60	1	
157	25	Tel.SismoRes.	0	54	77	5,40	5,40	0	0	0	0	0	0	1413	0	0	0	1413	0	0	0	60	1	
158	25	Tel.SismoRes.	0	55	78	5,40	5,40	0	0	0	0	0	0	1352	0	0	0	1352	0	0	0	60	1	
159	25	Tel.SismoRes.	0	56	79	5,40	5,40	0	0	0	0	0	0	1312	0	0	0	1312	0	0	0	60	1	
160	25	Tel.SismoRes.	0	57	80	5,40	5,40	0	0	0	0	0	0	1393	0	0	0	1393	0	0	0	60	1	
161	25	Tel.SismoRes.	0	58	81	5,40	5,40	0	0	0	0	0	0	766	85	0	0	852	0	0	0	60	1	
162	25	Tel.SismoRes.	0	59	82	5,40	5,40	0	0	0	0	0	0	0	89	0	0	89	0	0	0	0	1	
163	25	Tel.SismoRes.	0	60	83	5,40	5,40	0	0	0	0	0	0	0	0	0	0	0	0	0	0	0	1	
164	25	Tel.SismoRes.	0	61	84	5,40	5,40	0	0	0	0	0	0	1050	0	0	0	1050	0	0	0	60	1	
165	25	Tel.SismoRes.	0	63	85	5,40	5,40	0	0	0	0	0	0	1050	0	0	0	1050	0	0	0	60	1	
166	25	Tel.SismoRes.	0	64	86	5,40	5,40	0	0	0	0	0	0	666	0	0	0	666	0	0	0	60	1	
167	25	Tel.SismoRes.	0	65	87	5,40	5,40	0	0	0	0	0	0	1373	0	0	0	1373	0	0	0	60	1	
168	25	Tel.SismoRes.	0	66	88	5,40	5,40	0	0	0	0	0	0	1413	0	0	0	1413	0	0	0	60	1	
169	25	Tel.SismoRes.	0	67	89	5,40	5,40	0	0	0	0	0	0	1413	0	0	0	1413	0	0	0	60	1	
170	25	Tel.SismoRes.	0	68	90	5,40	5,40	0	0	0	0	0	0	1413	0	0	0	1413	0	0	0	60	1	
171	25	Tel.SismoRes.	0	69	91	5,40	5,40	0	0	0	0	0	0	1413	0	0	0	1413	0	0	0	60	1	
172	25	Tel.SismoRes.	0	70	92	5,40	5,40	0	0	0	0	0	0	1373	0	0	0	1373	0	0	0	60	1	
173	25	Tel.SismoRes.	0	71	93	5,40	5,40	0	0	0	0	0	0	1373	0	0	0	1373	0	0	0	60	1	
174	25	Tel.SismoRes.	0	72	94	5,40	5,40	0	0	0	0	0	0	1413	0	0	0	1413	0	0	0	60	1	
175	25	Tel.SismoRes.	0	73	95	5,40	5,40	0	0	0	0	0	0	1413	0	0	0	1413	0	0	0	60	1	
178	25	Tel.SismoRes.	0	76	98	5,40	5,40	0	0	0	0	0	0	1413	0	0	0	1413	0	0	0	60	1	
179	25	Tel.SismoRes.	0	77	99	5,40	5,40	0	0	0	0	0	0	1413	0	0	0	1413	0	0	0	60	1	
180	25	Tel.SismoRes.	0	78	100	5,40	5,40	0	0	0	0	0	0	1352	0	0	0	1352	0	0	0	60	1	
181	25	Tel.SismoRes.	0	79	101	5,40	5,40	0	0	0	0	0	0	1312	0	0	0	1312	0	0	0	60	1	
182	25	Tel.SismoRes.	0	80	102	5,40	5,40	0	0	0	0	0	0	1393	0	0	0	1393	0	0	0	60	1	
183	25	Tel.SismoRes.	0	81	103	5,40	5,40	0	0	0	0	0	0	766	89	0	0	856	0	0	0	60	1	
184	25	Tel.SismoRes.	0	82	104	5,40	5,40	0	0	0	0	0	0	0	89	0	0	89	0	0	0	0	1	
185	25	Tel.SismoRes.	0	83	105	5,40	5,40	0	0	0	0	0	0	0	0	0	0	0	0	0	0	0	1	
186	25	Tel.SismoRes.	0	84	106	5,40	5,40	0	0	0	0	0	0	0	0	0	0	0	0	0	0	0	1	
187	25	Tel.SismoRes.	0	85	107	5,40	5,40	0	0	0	0	0	0	0	89	0	0	89	0	0	0	0	1	
188	25	Tel.SismoRes.	0	104	108	5,40	5,40	0	0	0	0	0	0	0	90	0	0	90	0	0	0	0	1	
189	25	Tel.SismoRes.	0	105	109	5,40	5,40	0	0	0	0	0	0	0	0	0	0	0	0	0	0	0	1	
190	25	Tel.SismoRes.	0	106	110	5,40	5,40	0	0	0	0	0	0	0	0	0	0	0	0	0	0	0	1	
191	25	Tel.SismoRes.	0	107	111	5,40	5,40	0	0	0	0	0	0	0	90	0	0	90	0	0	0	0	1	
192	25	Tel.SismoRes.	0	108	112	5,40	5,40	0	0	0	0	0	0	0	92	0	0	92	0	0	0	0	1	
193	25	Tel.SismoRes.	0	109	113	5,40	5,40	0	0	0	0	0	0	0	0	0	0	0	0	0	0	0	1	
194	25	Tel.SismoRes.	0	110	114	5,40	5,40	0	0	0	0	0	0	0	0	0	0	0	0	0	0	0	1	
195	25	Tel.SismoRes.	0	111	115	5,40	5,40	0	0	0	0	0	0	0	92	0	0	92	0	0	0	0	1	

SETTI ALLA QUOTA 5.4 m

		GEOMETRIA			QUOTE		SCOSTAMENTI						CARICHI VERTICALI									PRESSIONI		RINFORZI MUR		
Sett	Sez	Sp.	Fil	Fil	Q in.	Q.fin	Dxi	Dyi	Dzi	Dxf	Dyf	Dzf	Pann	Tamp	Ball	Espl	Tot.	Torc	Orizz	Assia	Ali	Psup.	Pinf.	Mat	Ini	Fin.

N.ro	N.r	cm	in.	fin	(m)	(m)	cm	cm	cm	cm	cm	cm	kg / m					kg	kg / m		%	kg/mq		Nro	cm	cm
31	601	40	33	34	5,40	5,40	0	0	0	0	0	0	787	0	0	0	787	0	0	0	60	0	0			
36	601	40	39	40	5,40	5,40	0	0	0	0	0	0	0	0	0	0	0	0	0	0	0	0	0			
70	601	40	74	75	5,40	5,40	0	0	0	0	0	0	0	0	0	0	0	0	0	0	0	0	0			
137	601	40	33	39	5,40	5,40	0	0	0	0	0	0	0	0	0	0	0	0	0	0	0	0	0			
138	601	40	34	40	5,40	5,40	0	0	0	0	0	0	482	0	0	0	482	0	0	0	60	0	0			
176	601	40	74	96	5,40	5,40	0	0	0	0	0	0	747	0	0	0	747	0	0	0	60	0	0			
177	601	40	75	97	5,40	5,40	0	0	0	0	0	0	746	0	0	0	746	0	0	0	60	0	0			

TRAVI IN C.A. ALLA QUOTA 8.7 m

		DATI GENERALI				QUOTE		SCOSTAMENTI						C A R I C H I											
Trav N.ro	Sez. N.ro	Tipo Elem. x il sisma	Ang Grd	Fil in.	Fil fin	Q in. (m)	Q.fin (m)	Dxi cm	Dyi cm	Dzi cm	Dxf cm	Dyf cm	Dzf cm	Pann. kg/m	Tamp. kg/m	Ball. kg/m	Espl. kg/m	Tot. kg/m	Torc. kg	Orizz. kg/m	Assial kg/m	Ali %	Cr Nr	Cit Geo
1	7	Tel.SismoRes.	0	1	2	8,70	8,70	0	0	0	0	0	0	0	100	0	0	100	0	0	0	0	1	
2	7	Tel.SismoRes.	0	1	4	8,70	8,70	0	0	0	0	0	0	1044	100	0	0	1144	0	0	0	60	1	
3	7	Tel.SismoRes.	0	2	3	8,70	8,70	0	0	0	0	0	0	0	100	0	0	100	0	0	0	0	1	
4	7	Tel.SismoRes.	0	4	5	8,70	8,70	0	0	0	0	0	0	747	0	0	0	747	0	0	0	60	1	
5	7	Tel.SismoRes.	0	5	6	8,70	8,70	0	0	0	0	0	0	747	0	0	0	747	0	0	0	60	1	
6	7	Tel.SismoRes.	0	6	7	8,70	8,70	0	0	0	0	0	0	787	100	0	0	887	0	0	0	60	1	
7	7	Tel.SismoRes.	0	7	8	8,70	8,70	0	0	0	0	0	0	787	100	0	0	887	0	0	0	60	1	
8	7	Tel.SismoRes.	0	8	9	8,70	8,70	0	0	0	0	0	0	787	100	0	0	887	0	0	0	60	1	
9	7	Tel.SismoRes.	0	9	10	8,70	8,70	0	0	0	0	0	0	0	100	0	0	100	0	0	0	0	1	
10	7	Tel.SismoRes.	0	10	11	8,70	8,70	0	0	0	0	0	0	0	100	0	0	100	0	0	0	0	1	
11	7	Tel.SismoRes.	0	11	12	8,70	8,70	0	0	0	0	0	0	0	100	0	0	100	0	0	0	0	1	
12	7	Tel.SismoRes.	0	12	13	8,70	8,70	0	0	0	0	0	0	0	100	0	0	100	0	0	0	0	1	
13	7	Tel.SismoRes.	0	13	14	8,70	8,70	0	0	0	0	0	0	0	100	0	0	100	0	0	0	0	1	
14	7	Tel.SismoRes.	0	14	15	8,70	8,70	0	0	0	0	0	0	0	100	0	0	100	0	0	0	0	1	
15	7	Tel.SismoRes.	0	15	16	8,70	8,70	0	0	0	0	0	0	0	100	0	0	100	0	0	0	0	1	
16	7	Tel.SismoRes.	0	16	17	8,70	8,70	0	0	0	0	0	0	0	100	0	0	100	0	0	0	0	1	
17	7	Tel.SismoRes.	0	17	18	8,70	8,70	0	0	0	0	0	0	0	100	0	0	100	0	0	0	0	1	
18	7	Tel.SismoRes.	0	18	19	8,70	8,70	0	0	0	0	0	0	0	100	0	0	100	0	0	0	0	1	
19	7	Tel.SismoRes.	0	19	20	8,70	8,70	0	0	0	0	0	0	0	100	0	0	100	0	0	0	0	1	
20	7	Tel.SismoRes.	0	20	21	8,70	8,70	0	0	0	0	0	0	0	100	0	0	100	0	0	0	0	1	
21	7	Tel.SismoRes.	0	21	22	8,70	8,70	0	0	0	0	0	0	0	100	0	0	100	0	0	0	0	1	
22	7	Tel.SismoRes.	0	22	23	8,70	8,70	0	0	0	0	0	0	0	100	0	0	100	0	0	0	0	1	
23	7	Tel.SismoRes.	0	23	24	8,70	8,70	0	0	0	0	0	0	0	100	0	0	100	0	0	0	0	1	
24	7	Tel.SismoRes.	0	25	26	8,70	8,70	0	0	0	0	0	0	0	100	0	0	100	0	0	0	0	1	
25	7	Tel.SismoRes.	0	26	27	8,70	8,70	0	0	0	0	0	0	0	100	0	0	100	0	0	0	0	1	
26	7	Tel.SismoRes.	0	27	28	8,70	8,70	0	0	0	0	0	0	0	100	0	0	100	0	0	0	0	1	
27	7	Tel.SismoRes.	0	29	30	8,70	8,70	0	0	0	0	0	0	787	100	0	0	887	0	0	0	60	1	
28	7	Tel.SismoRes.	0	30	31	8,70	8,70	0	0	0	0	0	0	1292	0	0	0	1292	0	0	0	60	1	
29	7	Tel.SismoRes.	0	31	32	8,70	8,70	0	0	0	0	0	0	1292	0	0	0	1292	0	0	0	60	1	
30	7	Tel.SismoRes.	0	32	33	8,70	8,70	0	0	0	0	0	0	1292	0	0	0	1292	0	0	0	60	1	
32	7	Tel.SismoRes.	0	34	35	8,70	8,70	0	0	0	0	0	0	0	0	0	0	0	0	0	0	0	1	
33	7	Tel.SismoRes.	0	36	37	8,70	8,70	0	0	0	0	0	0	1191	0	0	0	1191	0	0	0	60	1	
34	7	Tel.SismoRes.	0	37	38	8,70	8,70	0	0	0	0	0	0	1191	0	0	0	1191	0	0	0	60	1	
35	7	Tel.SismoRes.	0	38	39	8,70	8,70	0	0	0	0	0	0	545	0	0	0	545	0	0	0	60	1	
37	7	Tel.SismoRes.	0	40	41	8,70	8,70	0	0	0	0	0	0	0	0	0	0	0	0	0	0	0	1	
38	7	Tel.SismoRes.	0	41	42	8,70	8,70	0	0	0	0	0	0	0	0	0	0	0	0	0	0	0	1	
39	7	Tel.SismoRes.	0	42	43	8,70	8,70	0	0	0	0	0	0	0	0	0	0	0	0	0	0	0	1	
40	7	Tel.SismoRes.	0	43	44	8,70	8,70	0	0	0	0	0	0	0	0	0	0	0	0	0	0	0	1	
41	7	Tel.SismoRes.	0	44	45	8,70	8,70	0	0	0	0	0	0	0	0	0	0	0	0	0	0	0	1	
42	7	Tel.SismoRes.	0	45	46	8,70	8,70	0	0	0	0	0	0	0	0	0	0	0	0	0	0	0	1	
43	7	Tel.SismoRes.	0	46	47	8,70	8,70	0	0	0	0	0	0	0	0	0	0	0	0	0	0	0	1	
44	7	Tel.SismoRes.	0	47	48	8,70	8,70	0	0	0	0	0	0	0	0	0	0	0	0	0	0	0	1	
45	7	Tel.SismoRes.	0	48	49	8,70	8,70	0	0	0	0	0	0	0	0	0	0	0	0	0	0	0	1	
46	7	Tel.SismoRes.	0	49	50	8,70	8,70	0	0	0	0	0	0	0	0	0	0	0	0	0	0	0	1	
47	7	Tel.SismoRes.	0	50	51	8,70	8,70	0	0	0	0	0	0	0	0	0	0	0	0	0	0	0	1	
48	7	Tel.SismoRes.	0	51	52	8,70	8,70	0	0	0	0	0	0	0	0	0	0	0	0	0	0	0	1	
49	7	Tel.SismoRes.	0	52	53	8,70	8,70	0	0	0	0	0	0	0	0	0	0	0	0	0	0	0	1	
50	7	Tel.SismoRes.	0	53	54	8,70	8,70	0	0	0	0	0	0	0	0	0	0	0	0	0	0	0	1	
51	7	Tel.SismoRes.	0	54	55	8,70	8,70	0	0	0	0	0	0	0	0	0	0	0	0	0	0	0	1	
52	7	Tel.SismoRes.	0	55	56	8,70	8,70	0	0	0	0	0	0	0	0	0	0	0	0	0	0	0	1	
53	7	Tel.SismoRes.	0	56	57	8,70	8,70	0	0	0	0	0	0	0	0	0	0	0	0	0	0	0	1	
54	7	Tel.SismoRes.	0	57	58	8,70	8,70	0	0	0	0	0	0	0	0	0	0	0	0	0	0	0	1	
55	7	Tel.SismoRes.	0	59	60	8,70	8,70	0	0	0	0	0	0	1553	0	0	0	1553	0	0	0	60	1	
56	7	Tel.SismoRes.	0	60	61	8,70	8,70	0	0	0	0	0	0	1553	0	0	0	1553	0	0	0	60	1	
57	7	Tel.SismoRes.	0	61	62	8,70	8,70	0	0	0	0	0	0	0	0	0	0	0	0	0	0	0	1	
58	7	Tel.SismoRes.	0	62	63	8,70	8,70	0	0	0	0	0	0	0	0	0	0	0	0	0	0	0	1	
59	7	Tel.SismoRes.	0	63	64	8,70	8,70	0	0	0	0	0	0	907	0	0	0	907	0	0	0	60	1	
60	7	Tel.SismoRes.	0	64	65	8,70	8,70	0	0	0	0	0	0	0	0	0	0	0	0	0	0	0	1	
61	7	Tel.SismoRes.	0	65	66	8,70	8,70	0	0	0	0	0	0	0	0	0	0	0	0	0	0	0	1	
62	7	Tel.SismoRes.	0	66	67	8,70	8,70	0	0	0	0	0	0	0	0	0	0	0	0	0	0	0	1	
63	7	Tel.SismoRes.	0	67	68	8,70	8,70	0	0	0	0	0	0	0	0	0	0	0	0	0	0	0	1	
64	7	Tel.SismoRes.	0	68	69	8,70	8,70	0	0	0	0	0	0	0	0	0	0	0	0	0	0	0	1	
65	7	Tel.SismoRes.	0	69	70	8,70	8,70	0	0	0	0	0	0	0	0	0	0	0	0	0	0	0	1	
66	7	Tel.SismoRes.	0	70	71	8,70	8,70	0	0	0	0	0	0	0	0	0	0	0	0	0	0	0	1	
67	7	Tel.SismoRes.	0	71	72	8,70	8,70	0	0	0	0	0	0	0	0	0	0	0	0	0	0	0	1	
68	7	Tel.SismoRes.	0	72	73	8,70	8,70	0	0	0	0	0	0	0	0	0	0	0	0	0	0	0	1	
69	7	Tel.SismoRes.	0	73	74	8,70	8,70	0	0	0	0	0	0	0	0	0	0	0	0	0	0	0	1	
71	7	Tel.SismoRes.	0	75	76	8,70	8,70	0	0	0	0	0	0	0	0	0	0	0	0	0	0	0	1	
72	7	Tel.SismoRes.	0	76	77	8,70	8,70	0	0	0	0	0	0	0	0	0	0	0	0	0	0	0	1	
73	7	Tel.SismoRes.	0	77	78	8,70	8,70	0	0	0	0	0	0	0	0	0	0	0	0	0	0	0	1	
74	7	Tel.SismoRes.	0	78	79	8,70	8,70	0	0	0	0	0	0	0	0	0	0	0	0	0	0	0	1	
75	7	Tel.SismoRes.	0	79	80	8,70	8,70	0	0	0	0	0	0	0	0	0	0	0	0	0	0	0	1	
76	7	Tel.SismoRes.	0	80	81	8,70	8,70	0	0	0	0	0	0	0	0	0	0	0	0	0	0	0	1	
77	7	Tel.SismoRes.	0	82	83	8,70	8,70	0	0	0	0	0	0	1776	0	0	0	1776	0	0	0	60	1	
78	7	Tel.SismoRes.	0	83	84	8,70	8,70	0	0	0	0	0	0	1776	0	0	0	1776	0	0	0	60	1	
79	7	Tel.SismoRes.	0	84	85	8,70	8,70	0	0	0	0	0	0	869	0	0	0	869	0	0	0	60	1	
80	7	Tel.SismoRes.	0	85	86	8,70	8,70	0	0	0	0	0	0	947	100	0	0	1047	0	0	0	60	1	
81	7	Tel.SismoRes.	0	86	87	8,70	8,70	0	0	0	0	0	0	0	100	0	0	100	0	0	0	0	1	

TRAVI IN C.A. ALLA QUOTA 8.7 m

		DATI GENERALI				QUOTE		SCOSTAMENTI						C A R I C H I										
Trav N.ro	Sez. N.ro	Tipo Elem. x il sisma	Ang Grd	Fil in.	Fil fin	Q in. (m)	Q.fin (m)	Dxi cm	Dyi cm	Dzi cm	Dxf cm	Dyf cm	Dzf cm	Pann. kg/m	Tamp. kg/m	Ball. kg/m	Espl. kg/m	Tot. kg/m	Torc. kg	Orizz. kg/m	Assial kg/m	Ali %	Cr Nr	Cit Geo
82	7	Tel.SismoRes.	0	87	88	8,70	8,70	0	0	0	0	0	0	0	100	0	0	100	0	0	0	0	1	
83	7	Tel.SismoRes.	0	88	89	8,70	8,70	0	0	0	0	0	0	0	100	0	0	100	0	0	0	0	1	
84	7	Tel.SismoRes.	0	89	90	8,70	8,70	0	0	0	0	0	0	0	100	0	0	100	0	0	0	0	1	
85	7	Tel.SismoRes.	0	90	91	8,70	8,70	0	0	0	0	0	0	0	100	0	0	100	0	0	0	0	1	
86	7	Tel.SismoRes.	0	91	92	8,70	8,70	0	0	0	0	0	0	0	100	0	0	100	0	0	0	0	1	
87	7	Tel.SismoRes.	0	92	93	8,70	8,70	0	0	0	0	0	0	0	100	0	0	100	0	0	0	0	1	
88	7	Tel.SismoRes.	0	93	94	8,70	8,70	0	0	0	0	0	0	0	100	0	0	100	0	0	0	0	1	
89	7	Tel.SismoRes.	0	94	95	8,70	8,70	0	0	0	0	0	0	0	100	0	0	100	0	0	0	0	1	
90	7	Tel.SismoRes.	0	95	96	8,70	8,70	0	0	0	0	0	0	0	100	0	0	100	0	0	0	0	1	
91	7	Tel.SismoRes.	0	96	97	8,70	8,70	0	0	0	0	0	0	0	100	0	0	100	0	0	0	0	1	
92	7	Tel.SismoRes.	0	97	98	8,70	8,70	0	0	0	0	0	0	0	100	0	0	100	0	0	0	0	1	
93	7	Tel.SismoRes.	0	98	99	8,70	8,70	0	0	0	0	0	0	0	100	0	0	100	0	0	0	0	1	
94	7	Tel.SismoRes.	0	99	100	8,70	8,70	0	0	0	0	0	0	0	100	0	0	100	0	0	0	0	1	
95	7	Tel.SismoRes.	0	100	101	8,70	8,70	0	0	0	0	0	0	0	100	0	0	100	0	0	0	0	1	
96	7	Tel.SismoRes.	0	101	102	8,70	8,70	0	0	0	0	0	0	0	100	0	0	100	0	0	0	0	1	
97	7	Tel.SismoRes.	0	102	103	8,70	8,70	0	0	0	0	0	0	0	100	0	0	100	0	0	0	0	1	
98	7	Tel.SismoRes.	0	104	105	8,70	8,70	0	0	0	0	0	0	1777	0	0	0	1777	0	0	0	60	1	
99	7	Tel.SismoRes.	0	105	106	8,70	8,70	0	0	0	0	0	0	1777	0	0	0	1777	0	0	0	60	1	
100	7	Tel.SismoRes.	0	106	107	8,70	8,70	0	0	0	0	0	0	1777	0	0	0	1777	0	0	0	60	1	
101	7	Tel.SismoRes.	0	108	109	8,70	8,70	0	0	0	0	0	0	2102	0	0	0	2102	0	0	0	60	1	
102	7	Tel.SismoRes.	0	109	110	8,70	8,70	0	0	0	0	0	0	2102	0	0	0	2102	0	0	0	60	1	
103	7	Tel.SismoRes.	0	110	111	8,70	8,70	0	0	0	0	0	0	2102	0	0	0	2102	0	0	0	60	1	
104	7	Tel.SismoRes.	0	112	113	8,70	8,70	0	0	0	0	0	0	1233	100	0	0	1333	0	0	0	60	1	
105	7	Tel.SismoRes.	0	113	114	8,70	8,70	0	0	0	0	0	0	1233	100	0	0	1333	0	0	0	60	1	
106	7	Tel.SismoRes.	0	114	115	8,70	8,70	0	0	0	0	0	0	1233	100	0	0	1333	0	0	0	60	1	
107	7	Tel.SismoRes.	0	2	5	8,70	8,70	0	0	0	0	0	0	2139	0	0	0	2139	0	0	0	60	1	
108	7	Tel.SismoRes.	0	3	6	8,70	8,70	0	0	0	0	0	0	1175	100	0	0	1275	0	0	0	60	1	
109	7	Tel.SismoRes.	0	4	29	8,70	8,70	0	0	0	0	0	0	0	100	0	0	100	0	0	0	0	1	
110	7	Tel.SismoRes.	0	5	30	8,70	8,70	0	0	0	0	0	0	0	0	0	0	0	0	0	0	0	1	
111	7	Tel.SismoRes.	0	6	31	8,70	8,70	0	0	0	0	0	0	0	0	0	0	0	0	0	0	0	1	
112	7	Tel.SismoRes.	0	7	32	8,70	8,70	0	0	0	0	0	0	0	0	0	0	0	0	0	0	0	1	
113	7	Tel.SismoRes.	0	8	33	8,70	8,70	0	0	0	0	0	0	0	0	0	0	0	0	0	0	0	1	
114	7	Tel.SismoRes.	0	9	34	8,70	8,70	0	0	0	0	0	0	436	0	0	0	436	0	0	0	60	1	
115	7	Tel.SismoRes.	0	10	35	8,70	8,70	0	0	0	0	0	0	488	0	0	0	488	0	0	0	60	1	
116	7	Tel.SismoRes.	0	11	42	8,70	8,70	0	0	0	0	0	0	747	0	0	0	747	0	0	0	60	1	
117	7	Tel.SismoRes.	0	12	43	8,70	8,70	0	0	0	0	0	0	1413	0	0	0	1413	0	0	0	60	1	
118	7	Tel.SismoRes.	0	13	44	8,70	8,70	0	0	0	0	0	0	1413	0	0	0	1413	0	0	0	60	1	
119	7	Tel.SismoRes.	0	14	45	8,70	8,70	0	0	0	0	0	0	1413	0	0	0	1413	0	0	0	60	1	
120	7	Tel.SismoRes.	0	15	46	8,70	8,70	0	0	0	0	0	0	1413	0	0	0	1413	0	0	0	60	1	
121	7	Tel.SismoRes.	0	16	47	8,70	8,70	0	0	0	0	0	0	1373	0	0	0	1373	0	0	0	60	1	
122	7	Tel.SismoRes.	0	17	48	8,70	8,70	0	0	0	0	0	0	1373	0	0	0	1373	0	0	0	60	1	
123	7	Tel.SismoRes.	0	18	49	8,70	8,70	0	0	0	0	0	0	1413	0	0	0	1413	0	0	0	60	1	
124	7	Tel.SismoRes.	0	19	50	8,70	8,70	0	0	0	0	0	0	1413	0	0	0	1413	0	0	0	60	1	
125	7	Tel.SismoRes.	0	20	51	8,70	8,70	0	0	0	0	0	0	1413	0	0	0	1413	0	0	0	60	1	
126	7	Tel.SismoRes.	0	21	52	8,70	8,70	0	0	0	0	0	0	1413	0	0	0	1413	0	0	0	60	1	
127	7	Tel.SismoRes.	0	22	53	8,70	8,70	0	0	0	0	0	0	1413	0	0	0	1413	0	0	0	60	1	
128	7	Tel.SismoRes.	0	23	54	8,70	8,70	0	0	0	0	0	0	747	0	0	0	747	0	0	0	60	1	
129	7	Tel.SismoRes.	0	24	25	8,70	8,70	0	0	0	0	0	0	0	100	0	0	100	0	0	0	0	1	
130	7	Tel.SismoRes.	0	25	55	8,70	8,70	0	0	0	0	0	0	680	0	0	0	680	0	0	0	60	1	
131	7	Tel.SismoRes.	0	26	56	8,70	8,70	0	0	0	0	0	0	1319	0	0	0	1319	0	0	0	60	1	
132	7	Tel.SismoRes.	0	27	57	8,70	8,70	0	0	0	0	0	0	1393	0	0	0	1393	0	0	0	60	1	
133	7	Tel.SismoRes.	0	28	58	8,70	8,70	0	0	0	0	0	0	766	100	0	0	866	0	0	0	60	1	
134	7	Tel.SismoRes.	0	30	36	8,70	8,70	0	0	0	0	0	0	0	100	0	0	100	0	0	0	0	1	
135	7	Tel.SismoRes.	0	31	37	8,70	8,70	0	0	0	0	0	0	0	0	0	0	0	0	0	0	0	1	
136	7	Tel.SismoRes.	0	32	38	8,70	8,70	0	0	0	0	0	0	0	0	0	0	0	0	0	0	0	1	
139	7	Tel.SismoRes.	0	35	41	8,70	8,70	0	0	0	0	0	0	482	0	0	0	482	0	0	0	60	1	
140	7	Tel.SismoRes.	0	36	59	8,70	8,70	0	0	0	0	0	0	0	100	0	0	100	0	0	0	0	1	
141	7	Tel.SismoRes.	0	37	60	8,70	8,70	0	0	0	0	0	0	0	0	0	0	0	0	0	0	0	1	
142	7	Tel.SismoRes.	0	38	61	8,70	8,70	0	0	0	0	0	0	1794	0	0	0	1794	0	0	0	60	1	
144	7	Tel.SismoRes.	0	41	64	8,70	8,70	0	0	0	0	0	0	2460	0	0	0	2460	0	0	0	60	1	
145	7	Tel.SismoRes.	0	42	65	8,70	8,70	0	0	0	0	0	0	1373	0	0	0	1373	0	0	0	60	1	
146	7	Tel.SismoRes.	0	43	66	8,70	8,70	0	0	0	0	0	0	1413	0	0	0	1413	0	0	0	60	1	
147	7	Tel.SismoRes.	0	44	67	8,70	8,70	0	0	0	0	0	0	1413	0	0	0	1413	0	0	0	60	1	
148	7	Tel.SismoRes.	0	45	68	8,70	8,70	0	0	0	0	0	0	1413	0	0	0	1413	0	0	0	60	1	
149	7	Tel.SismoRes.	0	46	69	8,70	8,70	0	0	0	0	0	0	1413	0	0	0	1413	0	0	0	60	1	
150	7	Tel.SismoRes.	0	47	70	8,70	8,70	0	0	0	0	0	0	1373	0	0	0	1373	0	0	0	60	1	
151	7	Tel.SismoRes.	0	48	71	8,70	8,70	0	0	0	0	0	0	1373	0	0	0	1373	0	0	0	60	1	
152	7	Tel.SismoRes.	0	49	72	8,70	8,70	0	0	0	0	0	0	1413	0	0	0	1413	0	0	0	60	1	
153	7	Tel.SismoRes.	0	50	73	8,70	8,70	0	0	0	0	0	0	1413	0	0	0	1413	0	0	0	60	1	
154	7	Tel.SismoRes.	0	51	74	8,70	8,70	0	0	0	0	0	0	1413	0	0	0	1413	0	0	0	60	1	
155	7	Tel.SismoRes.	0	52	75	8,70	8,70	0	0	0	0	0	0	1413	0	0	0	1413	0	0	0	60	1	
156	7	Tel.SismoRes.	0	53	76	8,70	8,70	0	0	0	0	0	0	1413	0	0	0	1413	0	0	0	60	1	
157	7	Tel.SismoRes.	0	54	77	8,70	8,70	0	0	0	0	0	0	1413	0	0	0	1413	0	0	0	60	1	
158	7	Tel.SismoRes.	0	55	78	8,70	8,70	0	0	0	0	0	0	1352	0	0	0	1352	0	0	0	60	1	
159	7	Tel.SismoRes.	0	56	79	8,70	8,70	0	0	0	0	0	0	1312	0	0	0	1312	0	0	0	60	1	
160	7	Tel.SismoRes.	0	57	80	8,70	8,70	0	0	0	0	0	0	1393	0	0	0	1393	0	0	0	60	1	
161	7	Tel.SismoRes.	0	58	81	8,70	8,70	0	0	0	0	0	0	766	100	0	0	866	0	0	0	60	1	
162	7	Tel.SismoRes.	0	59	82	8,70	8,70	0	0	0	0	0	0	0	100	0	0	100	0	0	0	0	1	
163	7	Tel.SismoRes.	0	60	83	8,70	8,70	0	0	0	0	0	0	0	0	0	0	0	0	0	0	0	1	
164	7	Tel.SismoRes.	0	61	84	8,70	8,70	0	0	0	0	0	0	1050	0	0	0	1050	0	0	0	60	1	
165	7	Tel.SismoRes.	0	63	85	8,70	8,70	0	0	0	0	0	0	1050	0	0	0	1050	0	0	0	60	1	
166	7	Tel.SismoRes.	0	64	86	8,70	8,70	0	0	0	0	0	0	666	0	0	0	666	0	0	0	60	1	
167	7	Tel.SismoRes.	0	65	87	8,70	8,70	0	0	0	0	0	0	1373	0	0	0	1373	0	0	0	60	1	
168	7	Tel.SismoRes.	0	66	88	8,70	8,70	0	0	0	0	0	0	1413	0	0	0	1413	0	0	0	60	1	
169	7	Tel.SismoRes.	0	67	89	8,70	8,70	0	0	0	0	0	0	1413	0	0	0	1413	0	0	0	60	1	
170	7	Tel.SismoRes.	0	68	90	8,70	8,70	0	0	0	0	0	0	1413	0	0	0	1413	0	0	0	60	1	
171	7	Tel.SismoRes.	0	69	91	8,70	8,70	0	0	0	0	0	0	1413	0	0	0	1413	0	0	0	60	1	
172	7	Tel.SismoRes.	0	70	92	8,70	8,70	0	0	0	0	0	0	1373	0	0	0	1373	0	0	0	60	1	

TRAVI IN C.A. ALLA QUOTA 8.7 m

		DATI GENERALI				QUOTE		SCOSTAMENTI						C A R I C H I										
Trav N.ro	Sez. N.ro	Tipo Elem. x il sisma	Ang Grd	Fil in.	Fil fin	Q in. (m)	Q.fin (m)	Dxi cm	Dyi cm	Dzi cm	Dxf cm	Dyf cm	Dzf cm	Pann. kg/m	Tamp. kg/m	Ball. kg/m	Espl. kg/m	Tot. kg/m	Torc. kg	Orizz. kg/m	Assial kg/m	Ali %	Cr Nr	Cit Geo
173	7	Tel.SismoRes.	0	71	93	8,70	8,70	0	0	0	0	0	0	1373	0	0	0	1373	0	0	0	60	1	
174	7	Tel.SismoRes.	0	72	94	8,70	8,70	0	0	0	0	0	0	1413	0	0	0	1413	0	0	0	60	1	
175	7	Tel.SismoRes.	0	73	95	8,70	8,70	0	0	0	0	0	0	1413	0	0	0	1413	0	0	0	60	1	
178	7	Tel.SismoRes.	0	76	98	8,70	8,70	0	0	0	0	0	0	1413	0	0	0	1413	0	0	0	60	1	
179	7	Tel.SismoRes.	0	77	99	8,70	8,70	0	0	0	0	0	0	1413	0	0	0	1413	0	0	0	60	1	
180	7	Tel.SismoRes.	0	78	100	8,70	8,70	0	0	0	0	0	0	1352	0	0	0	1352	0	0	0	60	1	
181	7	Tel.SismoRes.	0	79	101	8,70	8,70	0	0	0	0	0	0	1312	0	0	0	1312	0	0	0	60	1	
182	7	Tel.SismoRes.	0	80	102	8,70	8,70	0	0	0	0	0	0	1393	0	0	0	1393	0	0	0	60	1	
183	7	Tel.SismoRes.	0	81	103	8,70	8,70	0	0	0	0	0	0	766	100	0	0	866	0	0	0	60	1	
184	7	Tel.SismoRes.	0	82	104	8,70	8,70	0	0	0	0	0	0	0	100	0	0	100	0	0	0	0	1	
185	7	Tel.SismoRes.	0	83	105	8,70	8,70	0	0	0	0	0	0	0	0	0	0	0	0	0	0	0	1	
186	7	Tel.SismoRes.	0	84	106	8,70	8,70	0	0	0	0	0	0	0	0	0	0	0	0	0	0	0	1	
187	7	Tel.SismoRes.	0	85	107	8,70	8,70	0	0	0	0	0	0	0	100	0	0	100	0	0	0	0	1	
188	7	Tel.SismoRes.	0	104	108	8,70	8,70	0	0	0	0	0	0	0	100	0	0	100	0	0	0	0	1	
189	7	Tel.SismoRes.	0	105	109	8,70	8,70	0	0	0	0	0	0	0	0	0	0	0	0	0	0	0	1	
190	7	Tel.SismoRes.	0	106	110	8,70	8,70	0	0	0	0	0	0	0	0	0	0	0	0	0	0	0	1	
191	7	Tel.SismoRes.	0	107	111	8,70	8,70	0	0	0	0	0	0	0	100	0	0	100	0	0	0	0	1	
192	7	Tel.SismoRes.	0	108	112	8,70	8,70	0	0	0	0	0	0	0	100	0	0	100	0	0	0	0	1	
193	7	Tel.SismoRes.	0	109	113	8,70	8,70	0	0	0	0	0	0	0	0	0	0	0	0	0	0	0	1	
194	7	Tel.SismoRes.	0	110	114	8,70	8,70	0	0	0	0	0	0	0	0	0	0	0	0	0	0	0	1	
195	7	Tel.SismoRes.	0	111	115	8,70	8,70	0	0	0	0	0	0	0	100	0	0	100	0	0	0	0	1	

SETTI ALLA QUOTA 8.7 m

		GEOMETRIA			QUOTE		SCOSTAMENTI						CARICHI VERTICALI									PRESSIONI		RINFORZI MUR		
Sett N.ro	Sez N.r	Sp. cm	Fil in.	Fil fin	Q in. (m)	Q.fin (m)	Dxi cm	Dyi cm	Dzi cm	Dxf cm	Dyf cm	Dzf cm	Pann kg / m	Tamp	Ball	Espl	Tot.	Torc kg	Orizz kg / m	Assia	Ali %	Psup. kg/mq	Pinf.	Mat Nro	Ini cm	Fin. cm
31	601	40	33	34	8,70	8,70	0	0	0	0	0	0	787	0	0	0	787	0	0	0	60	0	0			
36	601	40	39	40	8,70	8,70	0	0	0	0	0	0	0	0	0	0	0	0	0	0	0	0	0			
70	601	40	74	75	8,70	8,70	0	0	0	0	0	0	0	0	0	0	0	0	0	0	0	0	0			
137	601	40	33	39	8,70	8,70	0	0	0	0	0	0	0	0	0	0	0	0	0	0	0	0	0			
138	601	40	34	40	8,70	8,70	0	0	0	0	0	0	482	0	0	0	482	0	0	0	60	0	0			
176	601	40	74	96	8,70	8,70	0	0	0	0	0	0	747	0	0	0	747	0	0	0	60	0	0			
177	601	40	75	97	8,70	8,70	0	0	0	0	0	0	746	0	0	0	746	0	0	0	60	0	0			

TRAVI IN C.A. ALLA QUOTA 12 m

		DATI GENERALI				QUOTE		SCOSTAMENTI						C A R I C H I										
Trav N.ro	Sez. N.ro	Tipo Elem. x il sisma	Ang Grd	Fil in.	Fil fin	Q in. (m)	Q.fin (m)	Dxi cm	Dyi cm	Dzi cm	Dxf cm	Dyf cm	Dzf cm	Pann. kg/m	Tamp. kg/m	Ball. kg/m	Espl. kg/m	Tot. kg/m	Torc. kg	Orizz. kg/m	Assial kg/m	Ali %	Cr Nr	Cit Geo
1	7	Tel.SismoRes.	0	1	2	12,00	12,00	0	0	0	0	0	0	0	100	0	0	100	0	0	0	0	1	
2	7	Tel.SismoRes.	0	1	4	12,00	12,00	0	0	0	0	0	0	1044	100	0	0	1144	0	0	0	60	1	
3	7	Tel.SismoRes.	0	2	3	12,00	12,00	0	0	0	0	0	0	0	100	0	0	100	0	0	0	0	1	
4	7	Tel.SismoRes.	0	4	5	12,00	12,00	0	0	0	0	0	0	747	0	0	0	747	0	0	0	60	1	
5	7	Tel.SismoRes.	0	5	6	12,00	12,00	0	0	0	0	0	0	747	0	0	0	747	0	0	0	60	1	
6	7	Tel.SismoRes.	0	6	7	12,00	12,00	0	0	0	0	0	0	787	100	0	0	887	0	0	0	60	1	
7	7	Tel.SismoRes.	0	7	8	12,00	12,00	0	0	0	0	0	0	787	100	0	0	887	0	0	0	60	1	
8	7	Tel.SismoRes.	0	8	9	12,00	12,00	0	0	0	0	0	0	787	100	0	0	887	0	0	0	60	1	
9	7	Tel.SismoRes.	0	9	10	12,00	12,00	0	0	0	0	0	0	0	100	0	0	100	0	0	0	0	1	
10	7	Tel.SismoRes.	0	10	11	12,00	12,00	0	0	0	0	0	0	0	100	0	0	100	0	0	0	0	1	
11	7	Tel.SismoRes.	0	11	12	12,00	12,00	0	0	0	0	0	0	0	100	0	0	100	0	0	0	0	1	
12	7	Tel.SismoRes.	0	12	13	12,00	12,00	0	0	0	0	0	0	0	100	0	0	100	0	0	0	0	1	
13	7	Tel.SismoRes.	0	13	14	12,00	12,00	0	0	0	0	0	0	0	100	0	0	100	0	0	0	0	1	
14	7	Tel.SismoRes.	0	14	15	12,00	12,00	0	0	0	0	0	0	0	100	0	0	100	0	0	0	0	1	
15	7	Tel.SismoRes.	0	15	16	12,00	12,00	0	0	0	0	0	0	0	100	0	0	100	0	0	0	0	1	
16	7	Tel.SismoRes.	0	16	17	12,00	12,00	0	0	0	0	0	0	0	100	0	0	100	0	0	0	0	1	
17	7	Tel.SismoRes.	0	17	18	12,00	12,00	0	0	0	0	0	0	0	100	0	0	100	0	0	0	0	1	
18	7	Tel.SismoRes.	0	18	19	12,00	12,00	0	0	0	0	0	0	0	100	0	0	100	0	0	0	0	1	
19	7	Tel.SismoRes.	0	19	20	12,00	12,00	0	0	0	0	0	0	0	100	0	0	100	0	0	0	0	1	
20	7	Tel.SismoRes.	0	20	21	12,00	12,00	0	0	0	0	0	0	0	100	0	0	100	0	0	0	0	1	
21	7	Tel.SismoRes.	0	21	22	12,00	12,00	0	0	0	0	0	0	0	100	0	0	100	0	0	0	0	1	
22	7	Tel.SismoRes.	0	22	23	12,00	12,00	0	0	0	0	0	0	0	100	0	0	100	0	0	0	0	1	
23	7	Tel.SismoRes.	0	23	24	12,00	12,00	0	0	0	0	0	0	0	100	0	0	100	0	0	0	0	1	
24	7	Tel.SismoRes.	0	25	26	12,00	12,00	0	0	0	0	0	0	0	100	0	0	100	0	0	0	0	1	
25	7	Tel.SismoRes.	0	26	27	12,00	12,00	0	0	0	0	0	0	0	100	0	0	100	0	0	0	0	1	
26	7	Tel.SismoRes.	0	27	28	12,00	12,00	0	0	0	0	0	0	0	100	0	0	100	0	0	0	0	1	
27	7	Tel.SismoRes.	0	29	30	12,00	12,00	0	0	0	0	0	0	787	100	0	0	887	0	0	0	60	1	
28	7	Tel.SismoRes.	0	30	31	12,00	12,00	0	0	0	0	0	0	1292	0	0	0	1292	0	0	0	60	1	
29	7	Tel.SismoRes.	0	31	32	12,00	12,00	0	0	0	0	0	0	1292	0	0	0	1292	0	0	0	60	1	
30	7	Tel.SismoRes.	0	32	33	12,00	12,00	0	0	0	0	0	0	1292	0	0	0	1292	0	0	0	60	1	
32	7	Tel.SismoRes.	0	34	35	12,00	12,00	0	0	0	0	0	0	0	0	0	0	0	0	0	0	0	1	
33	7	Tel.SismoRes.	0	36	37	12,00	12,00	0	0	0	0	0	0	1191	0	0	0	1191	0	0	0	60	1	
34	7	Tel.SismoRes.	0	37	38	12,00	12,00	0	0	0	0	0	0	1191	0	0	0	1191	0	0	0	60	1	
35	7	Tel.SismoRes.	0	38	39	12,00	12,00	0	0	0	0	0	0	545	0	0	0	545	0	0	0	60	1	
37	7	Tel.SismoRes.	0	40	41	12,00	12,00	0	0	0	0	0	0	0	0	0	0	0	0	0	0	0	1	
38	7	Tel.SismoRes.	0	41	42	12,00	12,00	0	0	0	0	0	0	0	0	0	0	0	0	0	0	0	1	
39	7	Tel.SismoRes.	0	42	43	12,00	12,00	0	0	0	0	0	0	0	0	0	0	0	0	0	0	0	1	
40	7	Tel.SismoRes.	0	43	44	12,00	12,00	0	0	0	0	0	0	0	0	0	0	0	0	0	0	0	1	
41	7	Tel.SismoRes.	0	44	45	12,00	12,00	0	0	0	0	0	0	0	0	0	0	0	0	0	0	0	1	
42	7	Tel.SismoRes.	0	45	46	12,00	12,00	0	0	0	0	0	0	0	0	0	0	0	0	0	0	0	1	
43	7	Tel.SismoRes.	0	46	47	12,00	12,00	0	0	0	0	0	0	0	0	0	0	0	0	0	0	0	1	
44	7	Tel.SismoRes.	0	47	48	12,00	12,00	0	0	0	0	0	0	0	0	0	0	0	0	0	0	0	1	
45	7	Tel.SismoRes.	0	48	49	12,00	12,00	0	0	0	0	0	0	0	0	0	0	0	0	0	0	0	1	
46	7	Tel.SismoRes.	0	49	50	12,00	12,00	0	0	0	0	0	0	0	0	0	0	0	0	0	0	0	1	
47	7	Tel.SismoRes.	0	50	51	12,00	12,00	0	0	0	0	0	0	0	0	0	0	0	0	0	0	0	1	
48	7	Tel.SismoRes.	0	51	52	12,00	12,00	0	0	0	0	0	0	0	0	0	0	0	0	0	0	0	1	
49	7	Tel.SismoRes.	0	52	53	12,00	12,00	0	0	0	0	0	0	0	0	0	0	0	0	0	0	0	1	
50	7	Tel.SismoRes.	0	53	54	12,00	12,00	0	0	0	0	0	0	0	0	0	0	0	0	0	0	0	1	

TRAVI IN C.A. ALLA QUOTA 12 m

		DATI GENERALI				QUOTE		SCOSTAMENTI						C A R I C H I										
Trav N.ro	Sez. N.ro	Tipo Elem. x il sisma	Ang Grd	Fil in.	Fil fin	Q in. (m)	Q.fin (m)	Dxi cm	Dyi cm	Dzi cm	Dxf cm	Dyf cm	Dzf cm	Pann. kg/m	Tamp. kg/m	Ball. kg/m	Espl. kg/m	Tot. kg/m	Torc. kg	Orizz. kg/m	Assial kg/m	Ali %	Cr Nr	Cit Geo
51	7	Tel.SismoRes.	0	54	55	12,00	12,00	0	0	0	0	0	0	0	0	0	0	0	0	0	0	0	1	
52	7	Tel.SismoRes.	0	55	56	12,00	12,00	0	0	0	0	0	0	0	0	0	0	0	0	0	0	0	1	
53	7	Tel.SismoRes.	0	56	57	12,00	12,00	0	0	0	0	0	0	0	0	0	0	0	0	0	0	0	1	
54	7	Tel.SismoRes.	0	57	58	12,00	12,00	0	0	0	0	0	0	0	0	0	0	0	0	0	0	0	1	
55	7	Tel.SismoRes.	0	59	60	12,00	12,00	0	0	0	0	0	0	1553	0	0	0	1553	0	0	0	60	1	
56	7	Tel.SismoRes.	0	60	61	12,00	12,00	0	0	0	0	0	0	1553	0	0	0	1553	0	0	0	60	1	
57	7	Tel.SismoRes.	0	61	62	12,00	12,00	0	0	0	0	0	0	0	0	0	0	0	0	0	0	0	1	
58	7	Tel.SismoRes.	0	62	63	12,00	12,00	0	0	0	0	0	0	0	0	0	0	0	0	0	0	0	1	
59	7	Tel.SismoRes.	0	63	64	12,00	12,00	0	0	0	0	0	0	907	0	0	0	907	0	0	0	60	1	
60	7	Tel.SismoRes.	0	64	65	12,00	12,00	0	0	0	0	0	0	0	0	0	0	0	0	0	0	0	1	
61	7	Tel.SismoRes.	0	65	66	12,00	12,00	0	0	0	0	0	0	0	0	0	0	0	0	0	0	0	1	
62	7	Tel.SismoRes.	0	66	67	12,00	12,00	0	0	0	0	0	0	0	0	0	0	0	0	0	0	0	1	
63	7	Tel.SismoRes.	0	67	68	12,00	12,00	0	0	0	0	0	0	0	0	0	0	0	0	0	0	0	1	
64	7	Tel.SismoRes.	0	68	69	12,00	12,00	0	0	0	0	0	0	0	0	0	0	0	0	0	0	0	1	
65	7	Tel.SismoRes.	0	69	70	12,00	12,00	0	0	0	0	0	0	0	0	0	0	0	0	0	0	0	1	
66	7	Tel.SismoRes.	0	70	71	12,00	12,00	0	0	0	0	0	0	0	0	0	0	0	0	0	0	0	1	
67	7	Tel.SismoRes.	0	71	72	12,00	12,00	0	0	0	0	0	0	0	0	0	0	0	0	0	0	0	1	
68	7	Tel.SismoRes.	0	72	73	12,00	12,00	0	0	0	0	0	0	0	0	0	0	0	0	0	0	0	1	
69	7	Tel.SismoRes.	0	73	74	12,00	12,00	0	0	0	0	0	0	0	0	0	0	0	0	0	0	0	1	
71	7	Tel.SismoRes.	0	75	76	12,00	12,00	0	0	0	0	0	0	0	0	0	0	0	0	0	0	0	1	
72	7	Tel.SismoRes.	0	76	77	12,00	12,00	0	0	0	0	0	0	0	0	0	0	0	0	0	0	0	1	
73	7	Tel.SismoRes.	0	77	78	12,00	12,00	0	0	0	0	0	0	0	0	0	0	0	0	0	0	0	1	
74	7	Tel.SismoRes.	0	78	79	12,00	12,00	0	0	0	0	0	0	0	0	0	0	0	0	0	0	0	1	
75	7	Tel.SismoRes.	0	79	80	12,00	12,00	0	0	0	0	0	0	0	0	0	0	0	0	0	0	0	1	
76	7	Tel.SismoRes.	0	80	81	12,00	12,00	0	0	0	0	0	0	0	0	0	0	0	0	0	0	0	1	
77	7	Tel.SismoRes.	0	82	83	12,00	12,00	0	0	0	0	0	0	1776	0	0	0	1776	0	0	0	60	1	
78	7	Tel.SismoRes.	0	83	84	12,00	12,00	0	0	0	0	0	0	1776	0	0	0	1776	0	0	0	60	1	
79	7	Tel.SismoRes.	0	84	85	12,00	12,00	0	0	0	0	0	0	869	0	0	0	869	0	0	0	60	1	
80	7	Tel.SismoRes.	0	85	86	12,00	12,00	0	0	0	0	0	0	947	100	0	0	1047	0	0	0	60	1	
81	7	Tel.SismoRes.	0	86	87	12,00	12,00	0	0	0	0	0	0	0	100	0	0	100	0	0	0	0	1	
82	7	Tel.SismoRes.	0	87	88	12,00	12,00	0	0	0	0	0	0	0	100	0	0	100	0	0	0	0	1	
83	7	Tel.SismoRes.	0	88	89	12,00	12,00	0	0	0	0	0	0	0	100	0	0	100	0	0	0	0	1	
84	7	Tel.SismoRes.	0	89	90	12,00	12,00	0	0	0	0	0	0	0	100	0	0	100	0	0	0	0	1	
85	7	Tel.SismoRes.	0	90	91	12,00	12,00	0	0	0	0	0	0	0	100	0	0	100	0	0	0	0	1	
86	7	Tel.SismoRes.	0	91	92	12,00	12,00	0	0	0	0	0	0	0	100	0	0	100	0	0	0	0	1	
87	7	Tel.SismoRes.	0	92	93	12,00	12,00	0	0	0	0	0	0	0	100	0	0	100	0	0	0	0	1	
88	7	Tel.SismoRes.	0	93	94	12,00	12,00	0	0	0	0	0	0	0	100	0	0	100	0	0	0	0	1	
89	7	Tel.SismoRes.	0	94	95	12,00	12,00	0	0	0	0	0	0	0	100	0	0	100	0	0	0	0	1	
90	7	Tel.SismoRes.	0	95	96	12,00	12,00	0	0	0	0	0	0	0	100	0	0	100	0	0	0	0	1	
91	7	Tel.SismoRes.	0	96	97	12,00	12,00	0	0	0	0	0	0	0	100	0	0	100	0	0	0	0	1	
92	7	Tel.SismoRes.	0	97	98	12,00	12,00	0	0	0	0	0	0	0	100	0	0	100	0	0	0	0	1	
93	7	Tel.SismoRes.	0	98	99	12,00	12,00	0	0	0	0	0	0	0	100	0	0	100	0	0	0	0	1	
94	7	Tel.SismoRes.	0	99	100	12,00	12,00	0	0	0	0	0	0	0	100	0	0	100	0	0	0	0	1	
95	7	Tel.SismoRes.	0	100	101	12,00	12,00	0	0	0	0	0	0	0	100	0	0	100	0	0	0	0	1	
96	7	Tel.SismoRes.	0	101	102	12,00	12,00	0	0	0	0	0	0	0	100	0	0	100	0	0	0	0	1	
97	7	Tel.SismoRes.	0	102	103	12,00	12,00	0	0	0	0	0	0	0	100	0	0	100	0	0	0	0	1	
98	7	Tel.SismoRes.	0	104	105	12,00	12,00	0	0	0	0	0	0	1777	0	0	0	1777	0	0	0	60	1	
99	7	Tel.SismoRes.	0	105	106	12,00	12,00	0	0	0	0	0	0	1777	0	0	0	1777	0	0	0	60	1	
100	7	Tel.SismoRes.	0	106	107	12,00	12,00	0	0	0	0	0	0	1777	0	0	0	1777	0	0	0	60	1	
101	7	Tel.SismoRes.	0	108	109	12,00	12,00	0	0	0	0	0	0	2102	0	0	0	2102	0	0	0	60	1	
102	7	Tel.SismoRes.	0	109	110	12,00	12,00	0	0	0	0	0	0	2102	0	0	0	2102	0	0	0	60	1	
103	7	Tel.SismoRes.	0	110	111	12,00	12,00	0	0	0	0	0	0	2102	0	0	0	2102	0	0	0	60	1	
104	7	Tel.SismoRes.	0	112	113	12,00	12,00	0	0	0	0	0	0	1233	100	0	0	1333	0	0	0	60	1	
105	7	Tel.SismoRes.	0	113	114	12,00	12,00	0	0	0	0	0	0	1233	100	0	0	1333	0	0	0	60	1	
106	7	Tel.SismoRes.	0	114	115	12,00	12,00	0	0	0	0	0	0	1233	100	0	0	1333	0	0	0	60	1	
107	7	Tel.SismoRes.	0	2	5	12,00	12,00	0	0	0	0	0	0	2139	0	0	0	2139	0	0	0	60	1	
108	7	Tel.SismoRes.	0	3	6	12,00	12,00	0	0	0	0	0	0	1175	100	0	0	1275	0	0	0	60	1	
109	7	Tel.SismoRes.	0	4	29	12,00	12,00	0	0	0	0	0	0	0	100	0	0	100	0	0	0	0	1	
110	7	Tel.SismoRes.	0	5	30	12,00	12,00	0	0	0	0	0	0	0	0	0	0	0	0	0	0	0	1	
111	7	Tel.SismoRes.	0	6	31	12,00	12,00	0	0	0	0	0	0	0	0	0	0	0	0	0	0	0	1	
112	7	Tel.SismoRes.	0	7	32	12,00	12,00	0	0	0	0	0	0	0	0	0	0	0	0	0	0	0	1	
113	7	Tel.SismoRes.	0	8	33	12,00	12,00	0	0	0	0	0	0	0	0	0	0	0	0	0	0	0	1	
114	7	Tel.SismoRes.	0	9	34	12,00	12,00	0	0	0	0	0	0	436	0	0	0	436	0	0	0	60	1	
115	7	Tel.SismoRes.	0	10	35	12,00	12,00	0	0	0	0	0	0	488	0	0	0	488	0	0	0	60	1	
116	7	Tel.SismoRes.	0	11	42	12,00	12,00	0	0	0	0	0	0	747	0	0	0	747	0	0	0	60	1	
117	7	Tel.SismoRes.	0	12	43	12,00	12,00	0	0	0	0	0	0	1413	0	0	0	1413	0	0	0	60	1	
118	7	Tel.SismoRes.	0	13	44	12,00	12,00	0	0	0	0	0	0	1413	0	0	0	1413	0	0	0	60	1	
119	7	Tel.SismoRes.	0	14	45	12,00	12,00	0	0	0	0	0	0	1413	0	0	0	1413	0	0	0	60	1	
120	7	Tel.SismoRes.	0	15	46	12,00	12,00	0	0	0	0	0	0	1413	0	0	0	1413	0	0	0	60	1	
121	7	Tel.SismoRes.	0	16	47	12,00	12,00	0	0	0	0	0	0	1373	0	0	0	1373	0	0	0	60	1	
122	7	Tel.SismoRes.	0	17	48	12,00	12,00	0	0	0	0	0	0	1373	0	0	0	1373	0	0	0	60	1	
123	7	Tel.SismoRes.	0	18	49	12,00	12,00	0	0	0	0	0	0	1413	0	0	0	1413	0	0	0	60	1	
124	7	Tel.SismoRes.	0	19	50	12,00	12,00	0	0	0	0	0	0	1413	0	0	0	1413	0	0	0	60	1	
125	7	Tel.SismoRes.	0	20	51	12,00	12,00	0	0	0	0	0	0	1413	0	0	0	1413	0	0	0	60	1	
126	7	Tel.SismoRes.	0	21	52	12,00	12,00	0	0	0	0	0	0	1413	0	0	0	1413	0	0	0	60	1	
127	7	Tel.SismoRes.	0	22	53	12,00	12,00	0	0	0	0	0	0	1413	0	0	0	1413	0	0	0	60	1	
128	7	Tel.SismoRes.	0	23	54	12,00	12,00	0	0	0	0	0	0	747	0	0	0	747	0	0	0	60	1	
129	7	Tel.SismoRes.	0	24	25	12,00	12,00	0	0	0	0	0	0	0	100	0	0	100	0	0	0	0	1	
130	7	Tel.SismoRes.	0	25	55	12,00	12,00	0	0	0	0	0	0	680	0	0	0	680	0	0	0	60	1	
131	7	Tel.SismoRes.	0	26	56	12,00	12,00	0	0	0	0	0	0	1319	0	0	0	1319	0	0	0	60	1	
132	7	Tel.SismoRes.	0	27	57	12,00	12,00	0	0	0	0	0	0	1393	0	0	0	1393	0	0	0	60	1	
133	7	Tel.SismoRes.	0	28	58	12,00	12,00	0	0	0	0	0	0	766	100	0	0	866	0	0	0	60	1	
134	7	Tel.SismoRes.	0	30	36	12,00	12,00	0	0	0	0	0	0	0	100	0	0	100	0	0	0	0	1	
135	7	Tel.SismoRes.	0	31	37	12,00	12,00	0	0	0	0	0	0	0	0	0	0	0	0	0	0	0	1	
136	7	Tel.SismoRes.	0	32	38	12,00	12,00	0	0	0	0	0	0	0	0	0	0	0	0	0	0	0	1	
139	7	Tel.SismoRes.	0	35	41	12,00	12,00	0	0	0	0	0	0	482	0	0	0	482	0	0	0	60	1	
140	7	Tel.SismoRes.	0	36	59	12,00	12,00	0	0	0	0	0	0	0	100	0	0	100	0	0	0	0	1	
141	7	Tel.SismoRes.	0	37	60	12,00	12,00	0	0	0	0	0	0	0	0	0	0	0	0	0	0	0	1	

TRAVI IN C.A. ALLA QUOTA 12 m

		DATI GENERALI				QUOTE		SCOSTAMENTI						C A R I C H I										
Trav N.ro	Sez. N.ro	Tipo Elem. x il sisma	Ang Grd	Fil in.	Fil fin	Q in. (m)	Q.fin (m)	Dxi cm	Dyi cm	Dzi cm	Dxf cm	Dyf cm	Dzf cm	Pann. kg/m	Tamp. kg/m	Ball. kg/m	Espl. kg/m	Tot. kg/m	Torc. kg	Orizz. kg/m	Assial kg/m	Ali %	Cr Nr	Cit Geo
142	7	Tel.SismoRes.	0	38	61	12,00	12,00	0	0	0	0	0	0	1794	0	0	0	1794	0	0	0	60	1	
144	7	Tel.SismoRes.	0	41	64	12,00	12,00	0	0	0	0	0	0	2460	0	0	0	2460	0	0	0	60	1	
145	7	Tel.SismoRes.	0	42	65	12,00	12,00	0	0	0	0	0	0	1373	0	0	0	1373	0	0	0	60	1	
146	7	Tel.SismoRes.	0	43	66	12,00	12,00	0	0	0	0	0	0	1413	0	0	0	1413	0	0	0	60	1	
147	7	Tel.SismoRes.	0	44	67	12,00	12,00	0	0	0	0	0	0	1413	0	0	0	1413	0	0	0	60	1	
148	7	Tel.SismoRes.	0	45	68	12,00	12,00	0	0	0	0	0	0	1413	0	0	0	1413	0	0	0	60	1	
149	7	Tel.SismoRes.	0	46	69	12,00	12,00	0	0	0	0	0	0	1413	0	0	0	1413	0	0	0	60	1	
150	7	Tel.SismoRes.	0	47	70	12,00	12,00	0	0	0	0	0	0	1373	0	0	0	1373	0	0	0	60	1	
151	7	Tel.SismoRes.	0	48	71	12,00	12,00	0	0	0	0	0	0	1373	0	0	0	1373	0	0	0	60	1	
152	7	Tel.SismoRes.	0	49	72	12,00	12,00	0	0	0	0	0	0	1413	0	0	0	1413	0	0	0	60	1	
153	7	Tel.SismoRes.	0	50	73	12,00	12,00	0	0	0	0	0	0	1413	0	0	0	1413	0	0	0	60	1	
154	7	Tel.SismoRes.	0	51	74	12,00	12,00	0	0	0	0	0	0	1413	0	0	0	1413	0	0	0	60	1	
155	7	Tel.SismoRes.	0	52	75	12,00	12,00	0	0	0	0	0	0	1413	0	0	0	1413	0	0	0	60	1	
156	7	Tel.SismoRes.	0	53	76	12,00	12,00	0	0	0	0	0	0	1413	0	0	0	1413	0	0	0	60	1	
157	7	Tel.SismoRes.	0	54	77	12,00	12,00	0	0	0	0	0	0	1413	0	0	0	1413	0	0	0	60	1	
158	7	Tel.SismoRes.	0	55	78	12,00	12,00	0	0	0	0	0	0	1352	0	0	0	1352	0	0	0	60	1	
159	7	Tel.SismoRes.	0	56	79	12,00	12,00	0	0	0	0	0	0	1312	0	0	0	1312	0	0	0	60	1	
160	7	Tel.SismoRes.	0	57	80	12,00	12,00	0	0	0	0	0	0	1393	0	0	0	1393	0	0	0	60	1	
161	7	Tel.SismoRes.	0	58	81	12,00	12,00	0	0	0	0	0	0	766	100	0	0	866	0	0	0	60	1	
162	7	Tel.SismoRes.	0	59	82	12,00	12,00	0	0	0	0	0	0	0	100	0	0	100	0	0	0	0	1	
163	7	Tel.SismoRes.	0	60	83	12,00	12,00	0	0	0	0	0	0	0	0	0	0	0	0	0	0	0	1	
164	7	Tel.SismoRes.	0	61	84	12,00	12,00	0	0	0	0	0	0	1050	0	0	0	1050	0	0	0	60	1	
165	7	Tel.SismoRes.	0	63	85	12,00	12,00	0	0	0	0	0	0	1050	0	0	0	1050	0	0	0	60	1	
166	7	Tel.SismoRes.	0	64	86	12,00	12,00	0	0	0	0	0	0	666	0	0	0	666	0	0	0	60	1	
167	7	Tel.SismoRes.	0	65	87	12,00	12,00	0	0	0	0	0	0	1373	0	0	0	1373	0	0	0	60	1	
168	7	Tel.SismoRes.	0	66	88	12,00	12,00	0	0	0	0	0	0	1413	0	0	0	1413	0	0	0	60	1	
169	7	Tel.SismoRes.	0	67	89	12,00	12,00	0	0	0	0	0	0	1413	0	0	0	1413	0	0	0	60	1	
170	7	Tel.SismoRes.	0	68	90	12,00	12,00	0	0	0	0	0	0	1413	0	0	0	1413	0	0	0	60	1	
171	7	Tel.SismoRes.	0	69	91	12,00	12,00	0	0	0	0	0	0	1413	0	0	0	1413	0	0	0	60	1	
172	7	Tel.SismoRes.	0	70	92	12,00	12,00	0	0	0	0	0	0	1373	0	0	0	1373	0	0	0	60	1	
173	7	Tel.SismoRes.	0	71	93	12,00	12,00	0	0	0	0	0	0	1373	0	0	0	1373	0	0	0	60	1	
174	7	Tel.SismoRes.	0	72	94	12,00	12,00	0	0	0	0	0	0	1413	0	0	0	1413	0	0	0	60	1	
175	7	Tel.SismoRes.	0	73	95	12,00	12,00	0	0	0	0	0	0	1413	0	0	0	1413	0	0	0	60	1	
178	7	Tel.SismoRes.	0	76	98	12,00	12,00	0	0	0	0	0	0	1413	0	0	0	1413	0	0	0	60	1	
179	7	Tel.SismoRes.	0	77	99	12,00	12,00	0	0	0	0	0	0	1413	0	0	0	1413	0	0	0	60	1	
180	7	Tel.SismoRes.	0	78	100	12,00	12,00	0	0	0	0	0	0	1352	0	0	0	1352	0	0	0	60	1	
181	7	Tel.SismoRes.	0	79	101	12,00	12,00	0	0	0	0	0	0	1312	0	0	0	1312	0	0	0	60	1	
182	7	Tel.SismoRes.	0	80	102	12,00	12,00	0	0	0	0	0	0	1393	0	0	0	1393	0	0	0	60	1	
183	7	Tel.SismoRes.	0	81	103	12,00	12,00	0	0	0	0	0	0	766	100	0	0	866	0	0	0	60	1	
184	7	Tel.SismoRes.	0	82	104	12,00	12,00	0	0	0	0	0	0	0	100	0	0	100	0	0	0	0	1	
185	7	Tel.SismoRes.	0	83	105	12,00	12,00	0	0	0	0	0	0	0	0	0	0	0	0	0	0	0	1	
186	7	Tel.SismoRes.	0	84	106	12,00	12,00	0	0	0	0	0	0	0	0	0	0	0	0	0	0	0	1	
187	7	Tel.SismoRes.	0	85	107	12,00	12,00	0	0	0	0	0	0	0	100	0	0	100	0	0	0	0	1	
188	7	Tel.SismoRes.	0	104	108	12,00	12,00	0	0	0	0	0	0	0	100	0	0	100	0	0	0	0	1	
189	7	Tel.SismoRes.	0	105	109	12,00	12,00	0	0	0	0	0	0	0	0	0	0	0	0	0	0	0	1	
190	7	Tel.SismoRes.	0	106	110	12,00	12,00	0	0	0	0	0	0	0	0	0	0	0	0	0	0	0	1	
191	7	Tel.SismoRes.	0	107	111	12,00	12,00	0	0	0	0	0	0	0	100	0	0	100	0	0	0	0	1	
192	7	Tel.SismoRes.	0	108	112	12,00	12,00	0	0	0	0	0	0	0	100	0	0	100	0	0	0	0	1	
193	7	Tel.SismoRes.	0	109	113	12,00	12,00	0	0	0	0	0	0	0	0	0	0	0	0	0	0	0	1	
194	7	Tel.SismoRes.	0	110	114	12,00	12,00	0	0	0	0	0	0	0	0	0	0	0	0	0	0	0	1	
195	7	Tel.SismoRes.	0	111	115	12,00	12,00	0	0	0	0	0	0	0	100	0	0	100	0	0	0	0	1	

SETTI ALLA QUOTA 12 m

		GEOMETRIA			QUOTE		SCOSTAMENTI						CARICHI VERTICALI									PRESSIONI		RINFORZI MUR		
Sett N.ro	Sez N.r	Sp. cm	Fil in.	Fil fin	Q in. (m)	Q.fin (m)	Dxi cm	Dyi cm	Dzi cm	Dxf cm	Dyf cm	Dzf cm	Pann kg / m	Tamp kg / m	Ball kg / m	Espl kg / m	Tot. kg / m	Torc kg	Orizz kg / m	Assia kg / m	Ali %	Psup. kg/mq	Pinf. kg/mq	Mat Nro	Ini cm	Fin. cm
31	601	40	33	34	12,00	12,00	0	0	0	0	0	0	787	0	0	0	787	0	0	0	60	0	0			
36	601	40	39	40	12,00	12,00	0	0	0	0	0	0	0	0	0	0	0	0	0	0	0	0	0			
70	601	40	74	75	12,00	12,00	0	0	0	0	0	0	0	0	0	0	0	0	0	0	0	0	0			
137	601	40	33	39	12,00	12,00	0	0	0	0	0	0	0	0	0	0	0	0	0	0	0	0	0			
138	601	40	34	40	12,00	12,00	0	0	0	0	0	0	482	0	0	0	482	0	0	0	60	0	0			
176	601	40	74	96	12,00	12,00	0	0	0	0	0	0	747	0	0	0	747	0	0	0	60	0	0			
177	601	40	75	97	12,00	12,00	0	0	0	0	0	0	746	0	0	0	746	0	0	0	60	0	0			

TRAVI IN C.A. ALLA QUOTA 15.3 m

		DATI GENERALI				QUOTE		SCOSTAMENTI						C A R I C H I										
Trav N.ro	Sez. N.ro	Tipo Elem. x il sisma	Ang Grd	Fil in.	Fil fin	Q in. (m)	Q.fin (m)	Dxi cm	Dyi cm	Dzi cm	Dxf cm	Dyf cm	Dzf cm	Pann. kg/m	Tamp. kg/m	Ball. kg/m	Espl. kg/m	Tot. kg/m	Torc. kg	Orizz. kg/m	Assial kg/m	Ali %	Cr Nr	Cit Geo
1	7	Tel.SismoRes.	0	1	2	15,30	15,30	0	0	0	0	0	0	0	100	0	0	100	0	0	0	0	1	
2	7	Tel.SismoRes.	0	1	4	15,30	15,30	0	0	0	0	0	0	1044	100	0	0	1144	0	0	0	60	1	
3	7	Tel.SismoRes.	0	2	3	15,30	15,30	0	0	0	0	0	0	0	100	0	0	100	0	0	0	0	1	
4	7	Tel.SismoRes.	0	4	5	15,30	15,30	0	0	0	0	0	0	747	0	0	0	747	0	0	0	60	1	
5	7	Tel.SismoRes.	0	5	6	15,30	15,30	0	0	0	0	0	0	747	0	0	0	747	0	0	0	60	1	
6	7	Tel.SismoRes.	0	6	7	15,30	15,30	0	0	0	0	0	0	787	100	0	0	887	0	0	0	60	1	
7	7	Tel.SismoRes.	0	7	8	15,30	15,30	0	0	0	0	0	0	787	100	0	0	887	0	0	0	60	1	
8	7	Tel.SismoRes.	0	8	9	15,30	15,30	0	0	0	0	0	0	787	100	0	0	887	0	0	0	60	1	
9	7	Tel.SismoRes.	0	9	10	15,30	15,30	0	0	0	0	0	0	0	100	0	0	100	0	0	0	0	1	
10	7	Tel.SismoRes.	0	10	11	15,30	15,30	0	0	0	0	0	0	0	100	0	0	100	0	0	0	0	1	
11	7	Tel.SismoRes.	0	11	12	15,30	15,30	0	0	0	0	0	0	0	100	0	0	100	0	0	0	0	1	
12	7	Tel.SismoRes.	0	12	13	15,30	15,30	0	0	0	0	0	0	0	100	0	0	100	0	0	0	0	1	
13	7	Tel.SismoRes.	0	13	14	15,30	15,30	0	0	0	0	0	0	0	100	0	0	100	0	0	0	0	1	
14	7	Tel.SismoRes.	0	14	15	15,30	15,30	0	0	0	0	0	0	0	100	0	0	100	0	0	0	0	1	
15	7	Tel.SismoRes.	0	15	16	15,30	15,30	0	0	0	0	0	0	0	100	0	0	100	0	0	0	0	1	
16	7	Tel.SismoRes.	0	16	17	15,30	15,30	0	0	0	0	0	0	0	100	0	0	100	0	0	0	0	1	
17	7	Tel.SismoRes.	0	17	18	15,30	15,30	0	0	0	0	0	0	0	100	0	0	100	0	0	0	0	1	
18	7	Tel.SismoRes.	0	18	19	15,30	15,30	0	0	0	0	0	0	0	100	0	0	100	0	0	0	0	1	

TRAVI IN C.A. ALLA QUOTA 15.3 m

		DATI GENERALI				QUOTE		SCOSTAMENTI						C A R I C H I										
Trav N.ro	Sez. N.ro	Tipo Elem. x il sisma	Ang Grd	Fil in.	Fil fin	Q in. (m)	Q.fin (m)	Dxi cm	Dyi cm	Dzi cm	Dxf cm	Dyf cm	Dzf cm	Pann. kg/m	Tamp. kg/m	Ball. kg/m	Espl. kg/m	Tot. kg/m	Torc. kg	Orizz. kg/m	Assial kg/m	Ali %	Cr Nr	Cit Geo
19	7	Tel.SismoRes.	0	19	20	15,30	15,30	0	0	0	0	0	0	0	100	0	0	100	0	0	0	0	1	
20	7	Tel.SismoRes.	0	20	21	15,30	15,30	0	0	0	0	0	0	0	100	0	0	100	0	0	0	0	1	
21	7	Tel.SismoRes.	0	21	22	15,30	15,30	0	0	0	0	0	0	0	100	0	0	100	0	0	0	0	1	
22	7	Tel.SismoRes.	0	22	23	15,30	15,30	0	0	0	0	0	0	0	100	0	0	100	0	0	0	0	1	
23	7	Tel.SismoRes.	0	23	24	15,30	15,30	0	0	0	0	0	0	0	100	0	0	100	0	0	0	0	1	
24	7	Tel.SismoRes.	0	25	26	15,30	15,30	0	0	0	0	0	0	0	100	0	0	100	0	0	0	0	1	
25	7	Tel.SismoRes.	0	26	27	15,30	15,30	0	0	0	0	0	0	0	100	0	0	100	0	0	0	0	1	
26	7	Tel.SismoRes.	0	27	28	15,30	15,30	0	0	0	0	0	0	0	100	0	0	100	0	0	0	0	1	
27	7	Tel.SismoRes.	0	29	30	15,30	15,30	0	0	0	0	0	0	787	100	0	0	887	0	0	0	60	1	
28	7	Tel.SismoRes.	0	30	31	15,30	15,30	0	0	0	0	0	0	1292	0	0	0	1292	0	0	0	60	1	
29	7	Tel.SismoRes.	0	31	32	15,30	15,30	0	0	0	0	0	0	1292	0	0	0	1292	0	0	0	60	1	
30	7	Tel.SismoRes.	0	32	33	15,30	15,30	0	0	0	0	0	0	1292	0	0	0	1292	0	0	0	60	1	
32	7	Tel.SismoRes.	0	34	35	15,30	15,30	0	0	0	0	0	0	0	0	0	0	0	0	0	0	0	1	
33	7	Tel.SismoRes.	0	36	37	15,30	15,30	0	0	0	0	0	0	1191	0	0	0	1191	0	0	0	60	1	
34	7	Tel.SismoRes.	0	37	38	15,30	15,30	0	0	0	0	0	0	1191	0	0	0	1191	0	0	0	60	1	
35	7	Tel.SismoRes.	0	38	39	15,30	15,30	0	0	0	0	0	0	545	0	0	0	545	0	0	0	60	1	
37	7	Tel.SismoRes.	0	40	41	15,30	15,30	0	0	0	0	0	0	0	0	0	0	0	0	0	0	0	1	
38	7	Tel.SismoRes.	0	41	42	15,30	15,30	0	0	0	0	0	0	0	0	0	0	0	0	0	0	0	1	
39	7	Tel.SismoRes.	0	42	43	15,30	15,30	0	0	0	0	0	0	0	0	0	0	0	0	0	0	0	1	
40	7	Tel.SismoRes.	0	43	44	15,30	15,30	0	0	0	0	0	0	0	0	0	0	0	0	0	0	0	1	
41	7	Tel.SismoRes.	0	44	45	15,30	15,30	0	0	0	0	0	0	0	0	0	0	0	0	0	0	0	1	
42	7	Tel.SismoRes.	0	45	46	15,30	15,30	0	0	0	0	0	0	0	0	0	0	0	0	0	0	0	1	
43	7	Tel.SismoRes.	0	46	47	15,30	15,30	0	0	0	0	0	0	0	0	0	0	0	0	0	0	0	1	
44	7	Tel.SismoRes.	0	47	48	15,30	15,30	0	0	0	0	0	0	0	0	0	0	0	0	0	0	0	1	
45	7	Tel.SismoRes.	0	48	49	15,30	15,30	0	0	0	0	0	0	0	0	0	0	0	0	0	0	0	1	
46	7	Tel.SismoRes.	0	49	50	15,30	15,30	0	0	0	0	0	0	0	0	0	0	0	0	0	0	0	1	
47	7	Tel.SismoRes.	0	50	51	15,30	15,30	0	0	0	0	0	0	0	0	0	0	0	0	0	0	0	1	
48	7	Tel.SismoRes.	0	51	52	15,30	15,30	0	0	0	0	0	0	0	0	0	0	0	0	0	0	0	1	
49	7	Tel.SismoRes.	0	52	53	15,30	15,30	0	0	0	0	0	0	0	0	0	0	0	0	0	0	0	1	
50	7	Tel.SismoRes.	0	53	54	15,30	15,30	0	0	0	0	0	0	0	0	0	0	0	0	0	0	0	1	
51	7	Tel.SismoRes.	0	54	55	15,30	15,30	0	0	0	0	0	0	0	0	0	0	0	0	0	0	0	1	
52	7	Tel.SismoRes.	0	55	56	15,30	15,30	0	0	0	0	0	0	0	0	0	0	0	0	0	0	0	1	
53	7	Tel.SismoRes.	0	56	57	15,30	15,30	0	0	0	0	0	0	0	0	0	0	0	0	0	0	0	1	
54	7	Tel.SismoRes.	0	57	58	15,30	15,30	0	0	0	0	0	0	0	0	0	0	0	0	0	0	0	1	
55	7	Tel.SismoRes.	0	59	60	15,30	15,30	0	0	0	0	0	0	1553	0	0	0	1553	0	0	0	60	1	
56	7	Tel.SismoRes.	0	60	61	15,30	15,30	0	0	0	0	0	0	1553	0	0	0	1553	0	0	0	60	1	
57	7	Tel.SismoRes.	0	61	62	15,30	15,30	0	0	0	0	0	0	0	0	0	0	0	0	0	0	0	1	
58	7	Tel.SismoRes.	0	62	63	15,30	15,30	0	0	0	0	0	0	0	0	0	0	0	0	0	0	0	1	
59	7	Tel.SismoRes.	0	63	64	15,30	15,30	0	0	0	0	0	0	907	0	0	0	907	0	0	0	60	1	
60	7	Tel.SismoRes.	0	64	65	15,30	15,30	0	0	0	0	0	0	0	0	0	0	0	0	0	0	0	1	
61	7	Tel.SismoRes.	0	65	66	15,30	15,30	0	0	0	0	0	0	0	0	0	0	0	0	0	0	0	1	
62	7	Tel.SismoRes.	0	66	67	15,30	15,30	0	0	0	0	0	0	0	0	0	0	0	0	0	0	0	1	
63	7	Tel.SismoRes.	0	67	68	15,30	15,30	0	0	0	0	0	0	0	0	0	0	0	0	0	0	0	1	
64	7	Tel.SismoRes.	0	68	69	15,30	15,30	0	0	0	0	0	0	0	0	0	0	0	0	0	0	0	1	
65	7	Tel.SismoRes.	0	69	70	15,30	15,30	0	0	0	0	0	0	0	0	0	0	0	0	0	0	0	1	
66	7	Tel.SismoRes.	0	70	71	15,30	15,30	0	0	0	0	0	0	0	0	0	0	0	0	0	0	0	1	
67	7	Tel.SismoRes.	0	71	72	15,30	15,30	0	0	0	0	0	0	0	0	0	0	0	0	0	0	0	1	
68	7	Tel.SismoRes.	0	72	73	15,30	15,30	0	0	0	0	0	0	0	0	0	0	0	0	0	0	0	1	
69	7	Tel.SismoRes.	0	73	74	15,30	15,30	0	0	0	0	0	0	0	0	0	0	0	0	0	0	0	1	
71	7	Tel.SismoRes.	0	75	76	15,30	15,30	0	0	0	0	0	0	0	0	0	0	0	0	0	0	0	1	
72	7	Tel.SismoRes.	0	76	77	15,30	15,30	0	0	0	0	0	0	0	0	0	0	0	0	0	0	0	1	
73	7	Tel.SismoRes.	0	77	78	15,30	15,30	0	0	0	0	0	0	0	0	0	0	0	0	0	0	0	1	
74	7	Tel.SismoRes.	0	78	79	15,30	15,30	0	0	0	0	0	0	0	0	0	0	0	0	0	0	0	1	
75	7	Tel.SismoRes.	0	79	80	15,30	15,30	0	0	0	0	0	0	0	0	0	0	0	0	0	0	0	1	
76	7	Tel.SismoRes.	0	80	81	15,30	15,30	0	0	0	0	0	0	0	0	0	0	0	0	0	0	0	1	
77	7	Tel.SismoRes.	0	82	83	15,30	15,30	0	0	0	0	0	0	1776	0	0	0	1776	0	0	0	60	1	
78	7	Tel.SismoRes.	0	83	84	15,30	15,30	0	0	0	0	0	0	1776	0	0	0	1776	0	0	0	60	1	
79	7	Tel.SismoRes.	0	84	85	15,30	15,30	0	0	0	0	0	0	869	0	0	0	869	0	0	0	60	1	
80	7	Tel.SismoRes.	0	85	86	15,30	15,30	0	0	0	0	0	0	947	100	0	0	1047	0	0	0	60	1	
81	7	Tel.SismoRes.	0	86	87	15,30	15,30	0	0	0	0	0	0	0	100	0	0	100	0	0	0	0	1	
82	7	Tel.SismoRes.	0	87	88	15,30	15,30	0	0	0	0	0	0	0	100	0	0	100	0	0	0	0	1	
83	7	Tel.SismoRes.	0	88	89	15,30	15,30	0	0	0	0	0	0	0	100	0	0	100	0	0	0	0	1	
84	7	Tel.SismoRes.	0	89	90	15,30	15,30	0	0	0	0	0	0	0	100	0	0	100	0	0	0	0	1	
85	7	Tel.SismoRes.	0	90	91	15,30	15,30	0	0	0	0	0	0	0	100	0	0	100	0	0	0	0	1	
86	7	Tel.SismoRes.	0	91	92	15,30	15,30	0	0	0	0	0	0	0	100	0	0	100	0	0	0	0	1	
87	7	Tel.SismoRes.	0	92	93	15,30	15,30	0	0	0	0	0	0	0	100	0	0	100	0	0	0	0	1	
88	7	Tel.SismoRes.	0	93	94	15,30	15,30	0	0	0	0	0	0	0	100	0	0	100	0	0	0	0	1	
89	7	Tel.SismoRes.	0	94	95	15,30	15,30	0	0	0	0	0	0	0	100	0	0	100	0	0	0	0	1	
90	7	Tel.SismoRes.	0	95	96	15,30	15,30	0	0	0	0	0	0	0	100	0	0	100	0	0	0	0	1	
91	7	Tel.SismoRes.	0	96	97	15,30	15,30	0	0	0	0	0	0	0	100	0	0	100	0	0	0	0	1	
92	7	Tel.SismoRes.	0	97	98	15,30	15,30	0	0	0	0	0	0	0	100	0	0	100	0	0	0	0	1	
93	7	Tel.SismoRes.	0	98	99	15,30	15,30	0	0	0	0	0	0	0	100	0	0	100	0	0	0	0	1	
94	7	Tel.SismoRes.	0	99	100	15,30	15,30	0	0	0	0	0	0	0	100	0	0	100	0	0	0	0	1	
95	7	Tel.SismoRes.	0	100	101	15,30	15,30	0	0	0	0	0	0	0	100	0	0	100	0	0	0	0	1	
96	7	Tel.SismoRes.	0	101	102	15,30	15,30	0	0	0	0	0	0	0	100	0	0	100	0	0	0	0	1	
97	7	Tel.SismoRes.	0	102	103	15,30	15,30	0	0	0	0	0	0	0	100	0	0	100	0	0	0	0	1	
98	7	Tel.SismoRes.	0	104	105	15,30	15,30	0	0	0	0	0	0	1777	0	0	0	1777	0	0	0	60	1	
99	7	Tel.SismoRes.	0	105	106	15,30	15,30	0	0	0	0	0	0	1777	0	0	0	1777	0	0	0	60	1	
100	7	Tel.SismoRes.	0	106	107	15,30	15,30	0	0	0	0	0	0	1777	0	0	0	1777	0	0	0	60	1	
101	7	Tel.SismoRes.	0	108	109	15,30	15,30	0	0	0	0	0	0	2102	0	0	0	2102	0	0	0	60	1	
102	7	Tel.SismoRes.	0	109	110	15,30	15,30	0	0	0	0	0	0	2102	0	0	0	2102	0	0	0	60	1	
103	7	Tel.SismoRes.	0	110	111	15,30	15,30	0	0	0	0	0	0	2102	0	0	0	2102	0	0	0	60	1	
104	7	Tel.SismoRes.	0	112	113	15,30	15,30	0	0	0	0	0	0	1233	100	0	0	1333	0	0	0	60	1	
105	7	Tel.SismoRes.	0	113	114	15,30	15,30	0	0	0	0	0	0	1233	100	0	0	1333	0	0	0	60	1	
106	7	Tel.SismoRes.	0	114	115	15,30	15,30	0	0	0	0	0	0	1233	100	0	0	1333	0	0	0	60	1	
107	7	Tel.SismoRes.	0	2	5	15,30	15,30	0	0	0	0	0	0	2139	0	0	0	2139	0	0	0	60	1	
108	7	Tel.SismoRes.	0	3	6	15,30	15,30	0	0	0	0	0	0	1175	100	0	0	1275	0	0	0	60	1	
109	7	Tel.SismoRes.	0	4	29	15,30	15,30	0	0	0	0	0	0	0	100	0	0	100	0	0	0	0	1	

TRAVI IN C.A. ALLA QUOTA 15.3 m

		DATI GENERALI				QUOTE		SCOSTAMENTI						C A R I C H I										
Trav N.ro	Sez. N.ro	Tipo Elem. x il sisma	Ang Grd	Fil in.	Fil fin	Q in. (m)	Q.fin (m)	Dxi cm	Dyi cm	Dzi cm	Dxf cm	Dyf cm	Dzf cm	Pann. kg/m	Tamp. kg/m	Ball. kg/m	Espl. kg/m	Tot. kg/m	Torc. kg	Orizz. kg/m	Assial kg/m	Ali %	Cr Nr	Cit Geo
110	7	Tel.SismoRes.	0	5	30	15,30	15,30	0	0	0	0	0	0	0	0	0	0	0	0	0	0	0	1	
111	7	Tel.SismoRes.	0	6	31	15,30	15,30	0	0	0	0	0	0	0	0	0	0	0	0	0	0	0	1	
112	7	Tel.SismoRes.	0	7	32	15,30	15,30	0	0	0	0	0	0	0	0	0	0	0	0	0	0	0	1	
113	7	Tel.SismoRes.	0	8	33	15,30	15,30	0	0	0	0	0	0	0	0	0	0	0	0	0	0	0	1	
114	7	Tel.SismoRes.	0	9	34	15,30	15,30	0	0	0	0	0	0	436	0	0	0	436	0	0	0	60	1	
115	7	Tel.SismoRes.	0	10	35	15,30	15,30	0	0	0	0	0	0	488	0	0	0	488	0	0	0	60	1	
116	7	Tel.SismoRes.	0	11	42	15,30	15,30	0	0	0	0	0	0	747	0	0	0	747	0	0	0	60	1	
117	7	Tel.SismoRes.	0	12	43	15,30	15,30	0	0	0	0	0	0	1413	0	0	0	1413	0	0	0	60	1	
118	7	Tel.SismoRes.	0	13	44	15,30	15,30	0	0	0	0	0	0	1413	0	0	0	1413	0	0	0	60	1	
119	7	Tel.SismoRes.	0	14	45	15,30	15,30	0	0	0	0	0	0	1413	0	0	0	1413	0	0	0	60	1	
120	7	Tel.SismoRes.	0	15	46	15,30	15,30	0	0	0	0	0	0	1413	0	0	0	1413	0	0	0	60	1	
121	7	Tel.SismoRes.	0	16	47	15,30	15,30	0	0	0	0	0	0	1373	0	0	0	1373	0	0	0	60	1	
122	7	Tel.SismoRes.	0	17	48	15,30	15,30	0	0	0	0	0	0	1373	0	0	0	1373	0	0	0	60	1	
123	7	Tel.SismoRes.	0	18	49	15,30	15,30	0	0	0	0	0	0	1413	0	0	0	1413	0	0	0	60	1	
124	7	Tel.SismoRes.	0	19	50	15,30	15,30	0	0	0	0	0	0	1413	0	0	0	1413	0	0	0	60	1	
125	7	Tel.SismoRes.	0	20	51	15,30	15,30	0	0	0	0	0	0	1413	0	0	0	1413	0	0	0	60	1	
126	7	Tel.SismoRes.	0	21	52	15,30	15,30	0	0	0	0	0	0	1413	0	0	0	1413	0	0	0	60	1	
127	7	Tel.SismoRes.	0	22	53	15,30	15,30	0	0	0	0	0	0	1413	0	0	0	1413	0	0	0	60	1	
128	7	Tel.SismoRes.	0	23	54	15,30	15,30	0	0	0	0	0	0	747	0	0	0	747	0	0	0	60	1	
129	7	Tel.SismoRes.	0	24	25	15,30	15,30	0	0	0	0	0	0	0	100	0	0	100	0	0	0	0	1	
130	7	Tel.SismoRes.	0	25	55	15,30	15,30	0	0	0	0	0	0	680	0	0	0	680	0	0	0	60	1	
131	7	Tel.SismoRes.	0	26	56	15,30	15,30	0	0	0	0	0	0	1319	0	0	0	1319	0	0	0	60	1	
132	7	Tel.SismoRes.	0	27	57	15,30	15,30	0	0	0	0	0	0	1393	0	0	0	1393	0	0	0	60	1	
133	7	Tel.SismoRes.	0	28	58	15,30	15,30	0	0	0	0	0	0	766	100	0	0	866	0	0	0	60	1	
134	7	Tel.SismoRes.	0	30	36	15,30	15,30	0	0	0	0	0	0	0	100	0	0	100	0	0	0	0	1	
135	7	Tel.SismoRes.	0	31	37	15,30	15,30	0	0	0	0	0	0	0	0	0	0	0	0	0	0	0	1	
136	7	Tel.SismoRes.	0	32	38	15,30	15,30	0	0	0	0	0	0	0	0	0	0	0	0	0	0	0	1	
139	7	Tel.SismoRes.	0	35	41	15,30	15,30	0	0	0	0	0	0	482	0	0	0	482	0	0	0	60	1	
140	7	Tel.SismoRes.	0	36	59	15,30	15,30	0	0	0	0	0	0	0	100	0	0	100	0	0	0	0	1	
141	7	Tel.SismoRes.	0	37	60	15,30	15,30	0	0	0	0	0	0	0	0	0	0	0	0	0	0	0	1	
142	7	Tel.SismoRes.	0	38	61	15,30	15,30	0	0	0	0	0	0	1794	0	0	0	1794	0	0	0	60	1	
144	7	Tel.SismoRes.	0	41	64	15,30	15,30	0	0	0	0	0	0	2460	0	0	0	2460	0	0	0	60	1	
145	7	Tel.SismoRes.	0	42	65	15,30	15,30	0	0	0	0	0	0	1373	0	0	0	1373	0	0	0	60	1	
146	7	Tel.SismoRes.	0	43	66	15,30	15,30	0	0	0	0	0	0	1413	0	0	0	1413	0	0	0	60	1	
147	7	Tel.SismoRes.	0	44	67	15,30	15,30	0	0	0	0	0	0	1413	0	0	0	1413	0	0	0	60	1	
148	7	Tel.SismoRes.	0	45	68	15,30	15,30	0	0	0	0	0	0	1413	0	0	0	1413	0	0	0	60	1	
149	7	Tel.SismoRes.	0	46	69	15,30	15,30	0	0	0	0	0	0	1413	0	0	0	1413	0	0	0	60	1	
150	7	Tel.SismoRes.	0	47	70	15,30	15,30	0	0	0	0	0	0	1373	0	0	0	1373	0	0	0	60	1	
151	7	Tel.SismoRes.	0	48	71	15,30	15,30	0	0	0	0	0	0	1373	0	0	0	1373	0	0	0	60	1	
152	7	Tel.SismoRes.	0	49	72	15,30	15,30	0	0	0	0	0	0	1413	0	0	0	1413	0	0	0	60	1	
153	7	Tel.SismoRes.	0	50	73	15,30	15,30	0	0	0	0	0	0	1413	0	0	0	1413	0	0	0	60	1	
154	7	Tel.SismoRes.	0	51	74	15,30	15,30	0	0	0	0	0	0	1413	0	0	0	1413	0	0	0	60	1	
155	7	Tel.SismoRes.	0	52	75	15,30	15,30	0	0	0	0	0	0	1413	0	0	0	1413	0	0	0	60	1	
156	7	Tel.SismoRes.	0	53	76	15,30	15,30	0	0	0	0	0	0	1413	0	0	0	1413	0	0	0	60	1	
157	7	Tel.SismoRes.	0	54	77	15,30	15,30	0	0	0	0	0	0	1413	0	0	0	1413	0	0	0	60	1	
158	7	Tel.SismoRes.	0	55	78	15,30	15,30	0	0	0	0	0	0	1352	0	0	0	1352	0	0	0	60	1	
159	7	Tel.SismoRes.	0	56	79	15,30	15,30	0	0	0	0	0	0	1312	0	0	0	1312	0	0	0	60	1	
160	7	Tel.SismoRes.	0	57	80	15,30	15,30	0	0	0	0	0	0	1393	0	0	0	1393	0	0	0	60	1	
161	7	Tel.SismoRes.	0	58	81	15,30	15,30	0	0	0	0	0	0	766	100	0	0	866	0	0	0	60	1	
162	7	Tel.SismoRes.	0	59	82	15,30	15,30	0	0	0	0	0	0	0	100	0	0	100	0	0	0	0	1	
163	7	Tel.SismoRes.	0	60	83	15,30	15,30	0	0	0	0	0	0	0	0	0	0	0	0	0	0	0	1	
164	7	Tel.SismoRes.	0	61	84	15,30	15,30	0	0	0	0	0	0	1050	0	0	0	1050	0	0	0	60	1	
165	7	Tel.SismoRes.	0	63	85	15,30	15,30	0	0	0	0	0	0	1050	0	0	0	1050	0	0	0	60	1	
166	7	Tel.SismoRes.	0	64	86	15,30	15,30	0	0	0	0	0	0	666	0	0	0	666	0	0	0	60	1	
167	7	Tel.SismoRes.	0	65	87	15,30	15,30	0	0	0	0	0	0	1373	0	0	0	1373	0	0	0	60	1	
168	7	Tel.SismoRes.	0	66	88	15,30	15,30	0	0	0	0	0	0	1413	0	0	0	1413	0	0	0	60	1	
169	7	Tel.SismoRes.	0	67	89	15,30	15,30	0	0	0	0	0	0	1413	0	0	0	1413	0	0	0	60	1	
170	7	Tel.SismoRes.	0	68	90	15,30	15,30	0	0	0	0	0	0	1413	0	0	0	1413	0	0	0	60	1	
171	7	Tel.SismoRes.	0	69	91	15,30	15,30	0	0	0	0	0	0	1413	0	0	0	1413	0	0	0	60	1	
172	7	Tel.SismoRes.	0	70	92	15,30	15,30	0	0	0	0	0	0	1373	0	0	0	1373	0	0	0	60	1	
173	7	Tel.SismoRes.	0	71	93	15,30	15,30	0	0	0	0	0	0	1373	0	0	0	1373	0	0	0	60	1	
174	7	Tel.SismoRes.	0	72	94	15,30	15,30	0	0	0	0	0	0	1413	0	0	0	1413	0	0	0	60	1	
175	7	Tel.SismoRes.	0	73	95	15,30	15,30	0	0	0	0	0	0	1413	0	0	0	1413	0	0	0	60	1	
178	7	Tel.SismoRes.	0	76	98	15,30	15,30	0	0	0	0	0	0	1413	0	0	0	1413	0	0	0	60	1	
179	7	Tel.SismoRes.	0	77	99	15,30	15,30	0	0	0	0	0	0	1413	0	0	0	1413	0	0	0	60	1	
180	7	Tel.SismoRes.	0	78	100	15,30	15,30	0	0	0	0	0	0	1352	0	0	0	1352	0	0	0	60	1	
181	7	Tel.SismoRes.	0	79	101	15,30	15,30	0	0	0	0	0	0	1312	0	0	0	1312	0	0	0	60	1	
182	7	Tel.SismoRes.	0	80	102	15,30	15,30	0	0	0	0	0	0	1393	0	0	0	1393	0	0	0	60	1	
183	7	Tel.SismoRes.	0	81	103	15,30	15,30	0	0	0	0	0	0	766	100	0	0	866	0	0	0	60	1	
184	7	Tel.SismoRes.	0	82	104	15,30	15,30	0	0	0	0	0	0	0	100	0	0	100	0	0	0	0	1	
185	7	Tel.SismoRes.	0	83	105	15,30	15,30	0	0	0	0	0	0	0	0	0	0	0	0	0	0	0	1	
186	7	Tel.SismoRes.	0	84	106	15,30	15,30	0	0	0	0	0	0	0	0	0	0	0	0	0	0	0	1	
187	7	Tel.SismoRes.	0	85	107	15,30	15,30	0	0	0	0	0	0	0	100	0	0	100	0	0	0	0	1	
188	7	Tel.SismoRes.	0	104	108	15,30	15,30	0	0	0	0	0	0	0	100	0	0	100	0	0	0	0	1	
189	7	Tel.SismoRes.	0	105	109	15,30	15,30	0	0	0	0	0	0	0	0	0	0	0	0	0	0	0	1	
190	7	Tel.SismoRes.	0	106	110	15,30	15,30	0	0	0	0	0	0	0	0	0	0	0	0	0	0	0	1	
191	7	Tel.SismoRes.	0	107	111	15,30	15,30	0	0	0	0	0	0	0	100	0	0	100	0	0	0	0	1	
192	7	Tel.SismoRes.	0	108	112	15,30	15,30	0	0	0	0	0	0	0	100	0	0	100	0	0	0	0	1	
193	7	Tel.SismoRes.	0	109	113	15,30	15,30	0	0	0	0	0	0	0	0	0	0	0	0	0	0	0	1	
194	7	Tel.SismoRes.	0	110	114	15,30	15,30	0	0	0	0	0	0	0	0	0	0	0	0	0	0	0	1	
195	7	Tel.SismoRes.	0	111	115	15,30	15,30	0	0	0	0	0	0	0	100	0	0	100	0	0	0	0	1	

SETTI ALLA QUOTA 15.3 m

		GEOMETRIA			QUOTE		SCOSTAMENTI						CARICHI VERTICALI										PRESSIONI		RINFORZI MUR		
Sett N.ro	Sez N.r	Sp. cm	Fil in.	Fil fin	Q in. (m)	Q.fin (m)	Dxi cm	Dyi cm	Dzi cm	Dxf cm	Dyf cm	Dzf cm	Pann kg / m	Tamp	Ball	Espl	Tot.	Torc kg	Orizz kg / m	Assia	Ali %	Psup. kg/mq	Pinf.	Mat Nro	Ini cm	Fin. cm
31	601	40	33	34	15,30	15,30	0	0	0	0	0	0	787	0	0	0	787	0	0	0	60	0	0			

SETTI ALLA QUOTA 15.3 m

		GEOMETRIA			QUOTE		SCOSTAMENTI						CARICHI VERTICALI									PRESSIONI		RINFORZI MUR		
Sett N.ro	Sez N.r	Sp. cm	Fil in.	Fil fin	Q in. (m)	Q.fin (m)	Dxi cm	Dyi cm	Dzi cm	Dxf cm	Dyf cm	Dzf cm	Pann	Tamp	Ball kg / m	Espl	Tot.	Torc kg	Orizz kg / m	Assia	Ali %	Psup. kg/mq	Pinf.	Mat Nro	Ini cm	Fin. cm
36	601	40	39	40	15,30	15,30	0	0	0	0	0	0	0	0	0	0	0	0	0	0	0	0	0			
70	601	40	74	75	15,30	15,30	0	0	0	0	0	0	0	0	0	0	0	0	0	0	0	0	0			
137	601	40	33	39	15,30	15,30	0	0	0	0	0	0	0	0	0	0	0	0	0	0	0	0	0			
138	601	40	34	40	15,30	15,30	0	0	0	0	0	0	482	0	0	0	482	0	0	0	60	0	0			
176	601	40	74	96	15,30	15,30	0	0	0	0	0	0	747	0	0	0	747	0	0	0	60	0	0			
177	601	40	75	97	15,30	15,30	0	0	0	0	0	0	746	0	0	0	746	0	0	0	60	0	0			

TRAVI IN C.A. ALLA QUOTA 18.6 m

		DATI GENERALI				QUOTE		SCOSTAMENTI						C A R I C H I											
Trav N.ro	Sez. N.ro	Tipo Elem. x il sisma	Ang Grd	Fil in.	Fil fin	Q in. (m)	Q.fin (m)	Dxi cm	Dyi cm	Dzi cm	Dxf cm	Dyf cm	Dzf cm	Pann. kg/m	Tamp. kg/m	Ball. kg/m	Espl. kg/m	Tot. kg/m	Torc. kg	Orizz. kg/m	Assial kg/m	Ali %	Cr Nr	Cit Geo
1	7	Tel.SismoRes.	0	1	2	18,60	18,60	0	0	0	0	0	0	0	0	0	0	0	0	0	0	0	1	
2	7	Tel.SismoRes.	0	1	4	18,60	18,60	0	0	0	0	0	0	1044	0	0	0	1044	0	0	0	60	1	
3	7	Tel.SismoRes.	0	2	3	18,60	18,60	0	0	0	0	0	0	0	0	0	0	0	0	0	0	0	1	
4	7	Tel.SismoRes.	0	4	5	18,60	18,60	0	0	0	0	0	0	747	0	0	0	747	0	0	0	60	1	
5	7	Tel.SismoRes.	0	5	6	18,60	18,60	0	0	0	0	0	0	747	0	0	0	747	0	0	0	60	1	
6	7	Tel.SismoRes.	0	6	7	18,60	18,60	0	0	0	0	0	0	787	0	0	0	787	0	0	0	60	1	
7	7	Tel.SismoRes.	0	7	8	18,60	18,60	0	0	0	0	0	0	787	0	0	0	787	0	0	0	60	1	
8	7	Tel.SismoRes.	0	8	9	18,60	18,60	0	0	0	0	0	0	787	0	0	0	787	0	0	0	60	1	
9	7	Tel.SismoRes.	0	9	10	18,60	18,60	0	0	0	0	0	0	0	0	0	0	0	0	0	0	0	1	
10	7	Tel.SismoRes.	0	10	11	18,60	18,60	0	0	0	0	0	0	0	0	0	0	0	0	0	0	0	1	
11	7	Tel.SismoRes.	0	11	12	18,60	18,60	0	0	0	0	0	0	0	0	0	0	0	0	0	0	0	1	
12	7	Tel.SismoRes.	0	12	13	18,60	18,60	0	0	0	0	0	0	0	0	0	0	0	0	0	0	0	1	
13	7	Tel.SismoRes.	0	13	14	18,60	18,60	0	0	0	0	0	0	0	0	0	0	0	0	0	0	0	1	
14	7	Tel.SismoRes.	0	14	15	18,60	18,60	0	0	0	0	0	0	0	0	0	0	0	0	0	0	0	1	
15	7	Tel.SismoRes.	0	15	16	18,60	18,60	0	0	0	0	0	0	0	0	0	0	0	0	0	0	0	1	
16	7	Tel.SismoRes.	0	16	17	18,60	18,60	0	0	0	0	0	0	0	0	0	0	0	0	0	0	0	1	
17	7	Tel.SismoRes.	0	17	18	18,60	18,60	0	0	0	0	0	0	0	0	0	0	0	0	0	0	0	1	
18	7	Tel.SismoRes.	0	18	19	18,60	18,60	0	0	0	0	0	0	0	0	0	0	0	0	0	0	0	1	
19	7	Tel.SismoRes.	0	19	20	18,60	18,60	0	0	0	0	0	0	0	0	0	0	0	0	0	0	0	1	
20	7	Tel.SismoRes.	0	20	21	18,60	18,60	0	0	0	0	0	0	0	0	0	0	0	0	0	0	0	1	
21	7	Tel.SismoRes.	0	21	22	18,60	18,60	0	0	0	0	0	0	0	0	0	0	0	0	0	0	0	1	
22	7	Tel.SismoRes.	0	22	23	18,60	18,60	0	0	0	0	0	0	0	0	0	0	0	0	0	0	0	1	
23	7	Tel.SismoRes.	0	23	24	18,60	18,60	0	0	0	0	0	0	0	0	0	0	0	0	0	0	0	1	
24	7	Tel.SismoRes.	0	25	26	18,60	18,60	0	0	0	0	0	0	0	0	0	0	0	0	0	0	0	1	
25	7	Tel.SismoRes.	0	26	27	18,60	18,60	0	0	0	0	0	0	0	0	0	0	0	0	0	0	0	1	
26	7	Tel.SismoRes.	0	27	28	18,60	18,60	0	0	0	0	0	0	0	0	0	0	0	0	0	0	0	1	
27	7	Tel.SismoRes.	0	29	30	18,60	18,60	0	0	0	0	0	0	787	0	0	0	787	0	0	0	60	1	
28	7	Tel.SismoRes.	0	30	31	18,60	18,60	0	0	0	0	0	0	1292	0	0	0	1292	0	0	0	60	1	
29	7	Tel.SismoRes.	0	31	32	18,60	18,60	0	0	0	0	0	0	1292	0	0	0	1292	0	0	0	60	1	
30	7	Tel.SismoRes.	0	32	33	18,60	18,60	0	0	0	0	0	0	1292	0	0	0	1292	0	0	0	60	1	
32	7	Tel.SismoRes.	0	34	35	18,60	18,60	0	0	0	0	0	0	0	0	0	0	0	0	0	0	0	1	
33	7	Tel.SismoRes.	0	36	37	18,60	18,60	0	0	0	0	0	0	1191	0	0	0	1191	0	0	0	60	1	
34	7	Tel.SismoRes.	0	37	38	18,60	18,60	0	0	0	0	0	0	1191	0	0	0	1191	0	0	0	60	1	
35	7	Tel.SismoRes.	0	38	39	18,60	18,60	0	0	0	0	0	0	545	0	0	0	545	0	0	0	60	1	
37	7	Tel.SismoRes.	0	40	41	18,60	18,60	0	0	0	0	0	0	0	0	0	0	0	0	0	0	0	1	
38	7	Tel.SismoRes.	0	41	42	18,60	18,60	0	0	0	0	0	0	0	0	0	0	0	0	0	0	0	1	
39	7	Tel.SismoRes.	0	42	43	18,60	18,60	0	0	0	0	0	0	0	0	0	0	0	0	0	0	0	1	
40	7	Tel.SismoRes.	0	43	44	18,60	18,60	0	0	0	0	0	0	0	0	0	0	0	0	0	0	0	1	
41	7	Tel.SismoRes.	0	44	45	18,60	18,60	0	0	0	0	0	0	0	0	0	0	0	0	0	0	0	1	
42	7	Tel.SismoRes.	0	45	46	18,60	18,60	0	0	0	0	0	0	0	0	0	0	0	0	0	0	0	1	
43	7	Tel.SismoRes.	0	46	47	18,60	18,60	0	0	0	0	0	0	0	0	0	0	0	0	0	0	0	1	
44	7	Tel.SismoRes.	0	47	48	18,60	18,60	0	0	0	0	0	0	0	0	0	0	0	0	0	0	0	1	
45	7	Tel.SismoRes.	0	48	49	18,60	18,60	0	0	0	0	0	0	0	0	0	0	0	0	0	0	0	1	
46	7	Tel.SismoRes.	0	49	50	18,60	18,60	0	0	0	0	0	0	0	0	0	0	0	0	0	0	0	1	
47	7	Tel.SismoRes.	0	50	51	18,60	18,60	0	0	0	0	0	0	0	0	0	0	0	0	0	0	0	1	
48	7	Tel.SismoRes.	0	51	52	18,60	18,60	0	0	0	0	0	0	0	0	0	0	0	0	0	0	0	1	
49	7	Tel.SismoRes.	0	52	53	18,60	18,60	0	0	0	0	0	0	0	0	0	0	0	0	0	0	0	1	
50	7	Tel.SismoRes.	0	53	54	18,60	18,60	0	0	0	0	0	0	0	0	0	0	0	0	0	0	0	1	
51	7	Tel.SismoRes.	0	54	55	18,60	18,60	0	0	0	0	0	0	0	0	0	0	0	0	0	0	0	1	
52	7	Tel.SismoRes.	0	55	56	18,60	18,60	0	0	0	0	0	0	0	0	0	0	0	0	0	0	0	1	
53	7	Tel.SismoRes.	0	56	57	18,60	18,60	0	0	0	0	0	0	0	0	0	0	0	0	0	0	0	1	
54	7	Tel.SismoRes.	0	57	58	18,60	18,60	0	0	0	0	0	0	0	0	0	0	0	0	0	0	0	1	
55	7	Tel.SismoRes.	0	59	60	18,60	18,60	0	0	0	0	0	0	1553	0	0	0	1553	0	0	0	60	1	
56	7	Tel.SismoRes.	0	60	61	18,60	18,60	0	0	0	0	0	0	1553	0	0	0	1553	0	0	0	60	1	
57	7	Tel.SismoRes.	0	61	62	18,60	18,60	0	0	0	0	0	0	0	0	0	0	0	0	0	0	0	1	
58	7	Tel.SismoRes.	0	62	63	18,60	18,60	0	0	0	0	0	0	0	0	0	0	0	0	0	0	0	1	
59	7	Tel.SismoRes.	0	63	64	18,60	18,60	0	0	0	0	0	0	907	0	0	0	907	0	0	0	60	1	
60	7	Tel.SismoRes.	0	64	65	18,60	18,60	0	0	0	0	0	0	0	0	0	0	0	0	0	0	0	1	
61	7	Tel.SismoRes.	0	65	66	18,60	18,60	0	0	0	0	0	0	0	0	0	0	0	0	0	0	0	1	
62	7	Tel.SismoRes.	0	66	67	18,60	18,60	0	0	0	0	0	0	0	0	0	0	0	0	0	0	0	1	
63	7	Tel.SismoRes.	0	67	68	18,60	18,60	0	0	0	0	0	0	0	0	0	0	0	0	0	0	0	1	
64	7	Tel.SismoRes.	0	68	69	18,60	18,60	0	0	0	0	0	0	0	0	0	0	0	0	0	0	0	1	
65	7	Tel.SismoRes.	0	69	70	18,60	18,60	0	0	0	0	0	0	0	0	0	0	0	0	0	0	0	1	
66	7	Tel.SismoRes.	0	70	71	18,60	18,60	0	0	0	0	0	0	0	0	0	0	0	0	0	0	0	1	
67	7	Tel.SismoRes.	0	71	72	18,60	18,60	0	0	0	0	0	0	0	0	0	0	0	0	0	0	0	1	
68	7	Tel.SismoRes.	0	72	73	18,60	18,60	0	0	0	0	0	0	0	0	0	0	0	0	0	0	0	1	
69	7	Tel.SismoRes.	0	73	74	18,60	18,60	0	0	0	0	0	0	0	0	0	0	0	0	0	0	0	1	
71	7	Tel.SismoRes.	0	75	76	18,60	18,60	0	0	0	0	0	0	0	0	0	0	0	0	0	0	0	1	
72	7	Tel.SismoRes.	0	76	77	18,60	18,60	0	0	0	0	0	0	0	0	0	0	0	0	0	0	0	1	
73	7	Tel.SismoRes.	0	77	78	18,60	18,60	0	0	0	0	0	0	0	0	0	0	0	0	0	0	0	1	
74	7	Tel.SismoRes.	0	78	79	18,60	18,60	0	0	0	0	0	0	0	0	0	0	0	0	0	0	0	1	
75	7	Tel.SismoRes.	0	79	80	18,60	18,60	0	0	0	0	0	0	0	0	0	0	0	0	0	0	0	1	
76	7	Tel.SismoRes.	0	80	81	18,60	18,60	0	0	0	0	0	0	0	0	0	0	0	0	0	0	0	1	
77	7	Tel.SismoRes.	0	82	83	18,60	18,60	0	0	0	0	0	0	1776	0	0	0	1776	0	0	0	60	1	
78	7	Tel.SismoRes.	0	83	84	18,60	18,60	0	0	0	0	0	0	1776	0	0	0	1776	0	0	0	60	1	
79	7	Tel.SismoRes.	0	84	85	18,60	18,60	0	0	0	0	0	0	869	0	0	0	869	0	0	0	60	1	

TRAVI IN C.A. ALLA QUOTA 18.6 m

		DATI GENERALI				QUOTE		SCOSTAMENTI						C A R I C H I										
Trav N.ro	Sez. N.ro	Tipo Elem. x il sisma	Ang Grd	Fil in.	Fil fin	Q in. (m)	Q.fin (m)	Dxi cm	Dyi cm	Dzi cm	Dxf cm	Dyf cm	Dzf cm	Pann. kg/m	Tamp. kg/m	Ball. kg/m	Espl. kg/m	Tot. kg/m	Torc. kg	Orizz. kg/m	Assial kg/m	Ali %	Cr Nr	Cit Geo
80	7	Tel.SismoRes.	0	85	86	18,60	18,60	0	0	0	0	0	0	947	0	0	0	947	0	0	0	60	1	
81	7	Tel.SismoRes.	0	86	87	18,60	18,60	0	0	0	0	0	0	0	0	0	0	0	0	0	0	0	1	
82	7	Tel.SismoRes.	0	87	88	18,60	18,60	0	0	0	0	0	0	0	0	0	0	0	0	0	0	0	1	
83	7	Tel.SismoRes.	0	88	89	18,60	18,60	0	0	0	0	0	0	0	0	0	0	0	0	0	0	0	1	
84	7	Tel.SismoRes.	0	89	90	18,60	18,60	0	0	0	0	0	0	0	0	0	0	0	0	0	0	0	1	
85	7	Tel.SismoRes.	0	90	91	18,60	18,60	0	0	0	0	0	0	0	0	0	0	0	0	0	0	0	1	
86	7	Tel.SismoRes.	0	91	92	18,60	18,60	0	0	0	0	0	0	0	0	0	0	0	0	0	0	0	1	
87	7	Tel.SismoRes.	0	92	93	18,60	18,60	0	0	0	0	0	0	0	0	0	0	0	0	0	0	0	1	
88	7	Tel.SismoRes.	0	93	94	18,60	18,60	0	0	0	0	0	0	0	0	0	0	0	0	0	0	0	1	
89	7	Tel.SismoRes.	0	94	95	18,60	18,60	0	0	0	0	0	0	0	0	0	0	0	0	0	0	0	1	
90	7	Tel.SismoRes.	0	95	96	18,60	18,60	0	0	0	0	0	0	0	0	0	0	0	0	0	0	0	1	
91	7	Tel.SismoRes.	0	96	97	18,60	18,60	0	0	0	0	0	0	0	0	0	0	0	0	0	0	0	1	
92	7	Tel.SismoRes.	0	97	98	18,60	18,60	0	0	0	0	0	0	0	0	0	0	0	0	0	0	0	1	
93	7	Tel.SismoRes.	0	98	99	18,60	18,60	0	0	0	0	0	0	0	0	0	0	0	0	0	0	0	1	
94	7	Tel.SismoRes.	0	99	100	18,60	18,60	0	0	0	0	0	0	0	0	0	0	0	0	0	0	0	1	
95	7	Tel.SismoRes.	0	100	101	18,60	18,60	0	0	0	0	0	0	0	0	0	0	0	0	0	0	0	1	
96	7	Tel.SismoRes.	0	101	102	18,60	18,60	0	0	0	0	0	0	0	0	0	0	0	0	0	0	0	1	
97	7	Tel.SismoRes.	0	102	103	18,60	18,60	0	0	0	0	0	0	0	0	0	0	0	0	0	0	0	1	
98	7	Tel.SismoRes.	0	104	105	18,60	18,60	0	0	0	0	0	0	1777	0	0	0	1777	0	0	0	60	1	
99	7	Tel.SismoRes.	0	105	106	18,60	18,60	0	0	0	0	0	0	1777	0	0	0	1777	0	0	0	60	1	
100	7	Tel.SismoRes.	0	106	107	18,60	18,60	0	0	0	0	0	0	1777	0	0	0	1777	0	0	0	60	1	
101	7	Tel.SismoRes.	0	108	109	18,60	18,60	0	0	0	0	0	0	2102	0	0	0	2102	0	0	0	60	1	
102	7	Tel.SismoRes.	0	109	110	18,60	18,60	0	0	0	0	0	0	2102	0	0	0	2102	0	0	0	60	1	
103	7	Tel.SismoRes.	0	110	111	18,60	18,60	0	0	0	0	0	0	2102	0	0	0	2102	0	0	0	60	1	
104	7	Tel.SismoRes.	0	112	113	18,60	18,60	0	0	0	0	0	0	1233	0	0	0	1233	0	0	0	60	1	
105	7	Tel.SismoRes.	0	113	114	18,60	18,60	0	0	0	0	0	0	1233	0	0	0	1233	0	0	0	60	1	
106	7	Tel.SismoRes.	0	114	115	18,60	18,60	0	0	0	0	0	0	1233	0	0	0	1233	0	0	0	60	1	
107	7	Tel.SismoRes.	0	2	5	18,60	18,60	0	0	0	0	0	0	2139	0	0	0	2139	0	0	0	60	1	
108	7	Tel.SismoRes.	0	3	6	18,60	18,60	0	0	0	0	0	0	1175	0	0	0	1175	0	0	0	60	1	
109	7	Tel.SismoRes.	0	4	29	18,60	18,60	0	0	0	0	0	0	0	0	0	0	0	0	0	0	0	1	
110	7	Tel.SismoRes.	0	5	30	18,60	18,60	0	0	0	0	0	0	0	0	0	0	0	0	0	0	0	1	
111	7	Tel.SismoRes.	0	6	31	18,60	18,60	0	0	0	0	0	0	0	0	0	0	0	0	0	0	0	1	
112	7	Tel.SismoRes.	0	7	32	18,60	18,60	0	0	0	0	0	0	0	0	0	0	0	0	0	0	0	1	
113	7	Tel.SismoRes.	0	8	33	18,60	18,60	0	0	0	0	0	0	0	0	0	0	0	0	0	0	0	1	
114	7	Tel.SismoRes.	0	9	34	18,60	18,60	0	0	0	0	0	0	436	0	0	0	436	0	0	0	60	1	
115	7	Tel.SismoRes.	0	10	35	18,60	18,60	0	0	0	0	0	0	488	0	0	0	488	0	0	0	60	1	
116	7	Tel.SismoRes.	0	11	42	18,60	18,60	0	0	0	0	0	0	747	0	0	0	747	0	0	0	60	1	
117	7	Tel.SismoRes.	0	12	43	18,60	18,60	0	0	0	0	0	0	1413	0	0	0	1413	0	0	0	60	1	
118	7	Tel.SismoRes.	0	13	44	18,60	18,60	0	0	0	0	0	0	1413	0	0	0	1413	0	0	0	60	1	
119	7	Tel.SismoRes.	0	14	45	18,60	18,60	0	0	0	0	0	0	1413	0	0	0	1413	0	0	0	60	1	
120	7	Tel.SismoRes.	0	15	46	18,60	18,60	0	0	0	0	0	0	1413	0	0	0	1413	0	0	0	60	1	
121	7	Tel.SismoRes.	0	16	47	18,60	18,60	0	0	0	0	0	0	1373	0	0	0	1373	0	0	0	60	1	
122	7	Tel.SismoRes.	0	17	48	18,60	18,60	0	0	0	0	0	0	1373	0	0	0	1373	0	0	0	60	1	
123	7	Tel.SismoRes.	0	18	49	18,60	18,60	0	0	0	0	0	0	1413	0	0	0	1413	0	0	0	60	1	
124	7	Tel.SismoRes.	0	19	50	18,60	18,60	0	0	0	0	0	0	1413	0	0	0	1413	0	0	0	60	1	
125	7	Tel.SismoRes.	0	20	51	18,60	18,60	0	0	0	0	0	0	1413	0	0	0	1413	0	0	0	60	1	
126	7	Tel.SismoRes.	0	21	52	18,60	18,60	0	0	0	0	0	0	1413	0	0	0	1413	0	0	0	60	1	
127	7	Tel.SismoRes.	0	22	53	18,60	18,60	0	0	0	0	0	0	1413	0	0	0	1413	0	0	0	60	1	
128	7	Tel.SismoRes.	0	23	54	18,60	18,60	0	0	0	0	0	0	747	0	0	0	747	0	0	0	60	1	
129	7	Tel.SismoRes.	0	24	25	18,60	18,60	0	0	0	0	0	0	0	0	0	0	0	0	0	0	0	1	
130	7	Tel.SismoRes.	0	25	55	18,60	18,60	0	0	0	0	0	0	680	0	0	0	680	0	0	0	60	1	
131	7	Tel.SismoRes.	0	26	56	18,60	18,60	0	0	0	0	0	0	1319	0	0	0	1319	0	0	0	60	1	
132	7	Tel.SismoRes.	0	27	57	18,60	18,60	0	0	0	0	0	0	1393	0	0	0	1393	0	0	0	60	1	
133	7	Tel.SismoRes.	0	28	58	18,60	18,60	0	0	0	0	0	0	766	0	0	0	766	0	0	0	60	1	
134	7	Tel.SismoRes.	0	30	36	18,60	18,60	0	0	0	0	0	0	0	0	0	0	0	0	0	0	0	1	
135	7	Tel.SismoRes.	0	31	37	18,60	18,60	0	0	0	0	0	0	0	0	0	0	0	0	0	0	0	1	
136	7	Tel.SismoRes.	0	32	38	18,60	18,60	0	0	0	0	0	0	0	0	0	0	0	0	0	0	0	1	
139	7	Tel.SismoRes.	0	35	41	18,60	18,60	0	0	0	0	0	0	482	0	0	0	482	0	0	0	60	1	
140	7	Tel.SismoRes.	0	36	59	18,60	18,60	0	0	0	0	0	0	0	0	0	0	0	0	0	0	0	1	
141	7	Tel.SismoRes.	0	37	60	18,60	18,60	0	0	0	0	0	0	0	0	0	0	0	0	0	0	0	1	
142	7	Tel.SismoRes.	0	38	61	18,60	18,60	0	0	0	0	0	0	1794	0	0	0	1794	0	0	0	60	1	
144	7	Tel.SismoRes.	0	41	64	18,60	18,60	0	0	0	0	0	0	2460	0	0	0	2460	0	0	0	60	1	
145	7	Tel.SismoRes.	0	42	65	18,60	18,60	0	0	0	0	0	0	1373	0	0	0	1373	0	0	0	60	1	
146	7	Tel.SismoRes.	0	43	66	18,60	18,60	0	0	0	0	0	0	1413	0	0	0	1413	0	0	0	60	1	
147	7	Tel.SismoRes.	0	44	67	18,60	18,60	0	0	0	0	0	0	1413	0	0	0	1413	0	0	0	60	1	
148	7	Tel.SismoRes.	0	45	68	18,60	18,60	0	0	0	0	0	0	1413	0	0	0	1413	0	0	0	60	1	
149	7	Tel.SismoRes.	0	46	69	18,60	18,60	0	0	0	0	0	0	1413	0	0	0	1413	0	0	0	60	1	
150	7	Tel.SismoRes.	0	47	70	18,60	18,60	0	0	0	0	0	0	1373	0	0	0	1373	0	0	0	60	1	
151	7	Tel.SismoRes.	0	48	71	18,60	18,60	0	0	0	0	0	0	1373	0	0	0	1373	0	0	0	60	1	
152	7	Tel.SismoRes.	0	49	72	18,60	18,60	0	0	0	0	0	0	1413	0	0	0	1413	0	0	0	60	1	
153	7	Tel.SismoRes.	0	50	73	18,60	18,60	0	0	0	0	0	0	1413	0	0	0	1413	0	0	0	60	1	
154	7	Tel.SismoRes.	0	51	74	18,60	18,60	0	0	0	0	0	0	1413	0	0	0	1413	0	0	0	60	1	
155	7	Tel.SismoRes.	0	52	75	18,60	18,60	0	0	0	0	0	0	1413	0	0	0	1413	0	0	0	60	1	
156	7	Tel.SismoRes.	0	53	76	18,60	18,60	0	0	0	0	0	0	1413	0	0	0	1413	0	0	0	60	1	
157	7	Tel.SismoRes.	0	54	77	18,60	18,60	0	0	0	0	0	0	1413	0	0	0	1413	0	0	0	60	1	
158	7	Tel.SismoRes.	0	55	78	18,60	18,60	0	0	0	0	0	0	1352	0	0	0	1352	0	0	0	60	1	
159	7	Tel.SismoRes.	0	56	79	18,60	18,60	0	0	0	0	0	0	1312	0	0	0	1312	0	0	0	60	1	
160	7	Tel.SismoRes.	0	57	80	18,60	18,60	0	0	0	0	0	0	1393	0	0	0	1393	0	0	0	60	1	
161	7	Tel.SismoRes.	0	58	81	18,60	18,60	0	0	0	0	0	0	766	0	0	0	766	0	0	0	60	1	
162	7	Tel.SismoRes.	0	59	82	18,60	18,60	0	0	0	0	0	0	0	0	0	0	0	0	0	0	0	1	
163	7	Tel.SismoRes.	0	60	83	18,60	18,60	0	0	0	0	0	0	0	0	0	0	0	0	0	0	0	1	
164	7	Tel.SismoRes.	0	61	84	18,60	18,60	0	0	0	0	0	0	1050	0	0	0	1050	0	0	0	60	1	
165	7	Tel.SismoRes.	0	63	85	18,60	18,60	0	0	0	0	0	0	1050	0	0	0	1050	0	0	0	60	1	
166	7	Tel.SismoRes.	0	64	86	18,60	18,60	0	0	0	0	0	0	666	0	0	0	666	0	0	0	60	1	
167	7	Tel.SismoRes.	0	65	87	18,60	18,60	0	0	0	0	0	0	1373	0	0	0	1373	0	0	0	60	1	
168	7	Tel.SismoRes.	0	66	88	18,60	18,60	0	0	0	0	0	0	1413	0	0	0	1413	0	0	0	60	1	
169	7	Tel.SismoRes.	0	67	89	18,60	18,60	0	0	0	0	0	0	1413	0	0	0	1413	0	0	0	60	1	
170	7	Tel.SismoRes.	0	68	90	18,60	18,60	0	0	0	0	0	0	1413	0	0	0	1413	0	0	0	60	1	

TRAVI IN C.A. ALLA QUOTA 18.6 m

		DATI GENERALI				QUOTE		SCOSTAMENTI						C A R I C H I										
Trav N.ro	Sez. N.ro	Tipo Elem. x il sisma	Ang Grd	Fil in.	Fil fin	Q in. (m)	Q.fin (m)	Dxi cm	Dyi cm	Dzi cm	Dxf cm	Dyf cm	Dzf cm	Pann. kg/m	Tamp. kg/m	Ball. kg/m	Espl. kg/m	Tot. kg/m	Torc. kg	Orizz. kg/m	Assial kg/m	Ali %	Cr Nr	Cit Geo
171	7	Tel.SismoRes.	0	69	91	18,60	18,60	0	0	0	0	0	0	1413	0	0	0	1413	0	0	0	60	1	
172	7	Tel.SismoRes.	0	70	92	18,60	18,60	0	0	0	0	0	0	1373	0	0	0	1373	0	0	0	60	1	
173	7	Tel.SismoRes.	0	71	93	18,60	18,60	0	0	0	0	0	0	1373	0	0	0	1373	0	0	0	60	1	
174	7	Tel.SismoRes.	0	72	94	18,60	18,60	0	0	0	0	0	0	1413	0	0	0	1413	0	0	0	60	1	
175	7	Tel.SismoRes.	0	73	95	18,60	18,60	0	0	0	0	0	0	1413	0	0	0	1413	0	0	0	60	1	
178	7	Tel.SismoRes.	0	76	98	18,60	18,60	0	0	0	0	0	0	1413	0	0	0	1413	0	0	0	60	1	
179	7	Tel.SismoRes.	0	77	99	18,60	18,60	0	0	0	0	0	0	1413	0	0	0	1413	0	0	0	60	1	
180	7	Tel.SismoRes.	0	78	100	18,60	18,60	0	0	0	0	0	0	1352	0	0	0	1352	0	0	0	60	1	
181	7	Tel.SismoRes.	0	79	101	18,60	18,60	0	0	0	0	0	0	1312	0	0	0	1312	0	0	0	60	1	
182	7	Tel.SismoRes.	0	80	102	18,60	18,60	0	0	0	0	0	0	1393	0	0	0	1393	0	0	0	60	1	
183	7	Tel.SismoRes.	0	81	103	18,60	18,60	0	0	0	0	0	0	766	0	0	0	766	0	0	0	60	1	
184	7	Tel.SismoRes.	0	82	104	18,60	18,60	0	0	0	0	0	0	0	0	0	0	0	0	0	0	0	1	
185	7	Tel.SismoRes.	0	83	105	18,60	18,60	0	0	0	0	0	0	0	0	0	0	0	0	0	0	0	1	
186	7	Tel.SismoRes.	0	84	106	18,60	18,60	0	0	0	0	0	0	0	0	0	0	0	0	0	0	0	1	
187	7	Tel.SismoRes.	0	85	107	18,60	18,60	0	0	0	0	0	0	0	0	0	0	0	0	0	0	0	1	
188	7	Tel.SismoRes.	0	104	108	18,60	18,60	0	0	0	0	0	0	0	0	0	0	0	0	0	0	0	1	
189	7	Tel.SismoRes.	0	105	109	18,60	18,60	0	0	0	0	0	0	0	0	0	0	0	0	0	0	0	1	
190	7	Tel.SismoRes.	0	106	110	18,60	18,60	0	0	0	0	0	0	0	0	0	0	0	0	0	0	0	1	
191	7	Tel.SismoRes.	0	107	111	18,60	18,60	0	0	0	0	0	0	0	0	0	0	0	0	0	0	0	1	
192	7	Tel.SismoRes.	0	108	112	18,60	18,60	0	0	0	0	0	0	0	0	0	0	0	0	0	0	0	1	
193	7	Tel.SismoRes.	0	109	113	18,60	18,60	0	0	0	0	0	0	0	0	0	0	0	0	0	0	0	1	
194	7	Tel.SismoRes.	0	110	114	18,60	18,60	0	0	0	0	0	0	0	0	0	0	0	0	0	0	0	1	
195	7	Tel.SismoRes.	0	111	115	18,60	18,60	0	0	0	0	0	0	0	0	0	0	0	0	0	0	0	1	

SETTI ALLA QUOTA 18.6 m

		GEOMETRIA			QUOTE		SCOSTAMENTI						CARICHI VERTICALI									PRESSIONI		RINFORZI MUR		
Sett N.ro	Sez N.r	Sp. cm	Fil in.	Fil fin	Q in. (m)	Q.fin (m)	Dxi cm	Dyi cm	Dzi cm	Dxf cm	Dyf cm	Dzf cm	Pann	Tamp	Ball	Espl	Tot.	Torc kg	Orizz kg / m	Assia kg / m	Ali %	Psup. kg/mq	Pinf. kg/mq	Mat Nro	Ini cm	Fin. cm
31	601	40	33	34	18,60	18,60	0	0	0	0	0	0	747	0	0	0	747	0	0	0	60	0	0			
36	601	40	39	40	18,60	18,60	0	0	0	0	0	0	0	0	0	0	0	0	0	0	0	0	0			
70	601	40	74	75	18,60	18,60	0	0	0	0	0	0	0	0	0	0	0	0	0	0	0	0	0			
137	601	40	33	39	18,60	18,60	0	0	0	0	0	0	626	0	0	0	626	0	0	0	60	0	0			
138	601	40	34	40	18,60	18,60	0	0	0	0	0	0	1068	0	0	0	1068	0	0	0	60	0	0			
176	601	40	74	96	18,60	18,60	0	0	0	0	0	0	1413	0	0	0	1413	0	0	0	60	0	0			
177	601	40	75	97	18,60	18,60	0	0	0	0	0	0	1413	0	0	0	1413	0	0	0	60	0	0			

NODI INTERNI SHELL

IDENT.	POSIZIONE NODO			ATTRIBUTI	
Nodo3d N.ro	Coord.X (m)	Coord.Y (m)	Coord.Z (m)	Piano Sism.	Peso (t)
691	23,81	109,17	0,00	0,00	0,00
692	24,65	109,17	0,00	0,00	0,00
693	25,48	109,17	0,00	0,00	0,00
694	22,98	109,17	1,08	0,00	0,84
695	23,81	109,17	1,08	0,00	0,90
696	24,65	109,17	1,08	0,00	0,90
697	25,48	109,17	1,08	0,00	0,90
698	26,31	109,17	1,08	0,00	0,84
699	22,98	109,17	2,16	0,00	0,84
700	23,81	109,17	2,16	0,00	0,90
701	24,65	109,17	2,16	0,00	0,90
702	25,48	109,17	2,16	0,00	0,90
703	26,31	109,17	2,16	0,00	0,84
704	22,98	109,17	3,24	0,00	0,84
705	23,81	109,17	3,24	0,00	0,90
706	24,65	109,17	3,24	0,00	0,90
707	25,48	109,17	3,24	0,00	0,90
708	26,31	109,17	3,24	0,00	0,84
709	22,98	109,17	4,32	0,00	0,84
710	23,81	109,17	4,32	0,00	0,90
711	24,65	109,17	4,32	0,00	0,90
712	25,48	109,17	4,32	0,00	0,90
713	26,31	109,17	4,32	0,00	0,84
714	23,81	109,17	5,40	1,00	1,49
715	24,65	109,17	5,40	1,00	1,49

NODI INTERNI SHELL

IDENT.	POSIZIONE NODO			ATTRIBUTI	
Nodo3d N.ro	Coord.X (m)	Coord.Y (m)	Coord.Z (m)	Piano Sism.	Peso (t)
716	25,48	109,17	5,40	1,00	1,49
717	23,81	112,09	0,00	0,00	0,00
718	24,65	112,09	0,00	0,00	0,00
719	25,48	112,09	0,00	0,00	0,00
720	22,98	112,09	1,08	0,00	0,84
721	23,81	112,09	1,08	0,00	0,90
722	24,65	112,09	1,08	0,00	0,90
723	25,48	112,09	1,08	0,00	0,90
724	26,31	112,09	1,08	0,00	0,84
725	22,98	112,09	2,16	0,00	0,84
726	23,81	112,09	2,16	0,00	0,90
727	24,65	112,09	2,16	0,00	0,90
728	25,48	112,09	2,16	0,00	0,90
729	26,31	112,09	2,16	0,00	0,84
730	22,98	112,09	3,24	0,00	0,84
731	23,81	112,09	3,24	0,00	0,90
732	24,65	112,09	3,24	0,00	0,90
733	25,48	112,09	3,24	0,00	0,90
734	26,31	112,09	3,24	0,00	0,84
735	22,98	112,09	4,32	0,00	0,84
736	23,81	112,09	4,32	0,00	0,90
737	24,65	112,09	4,32	0,00	0,90
738	25,48	112,09	4,32	0,00	0,90
739	26,31	112,09	4,32	0,00	0,84
740	23,81	112,09	5,40	1,00	0,91
741	24,65	112,09	5,40	1,00	0,91
742	25,48	112,09	5,40	1,00	0,91
743	66,58	115,52	0,00	0,00	0,00
744	67,51	115,52	0,00	0,00	0,00
745	68,44	115,52	0,00	0,00	0,00
746	65,64	115,52	1,08	0,00	1,14
747	66,58	115,52	1,08	0,00	1,01
748	67,51	115,52	1,08	0,00	1,01
749	68,44	115,52	1,08	0,00	1,01
750	69,38	115,52	1,08	0,00	1,14
751	65,64	115,52	2,16	0,00	1,14
752	66,58	115,52	2,16	0,00	1,01
753	67,51	115,52	2,16	0,00	1,01
754	68,44	115,52	2,16	0,00	1,01
755	69,38	115,52	2,16	0,00	1,14
756	65,64	115,52	3,24	0,00	1,14
757	66,58	115,52	3,24	0,00	1,01
758	67,51	115,52	3,24	0,00	1,01
759	68,44	115,52	3,24	0,00	1,01
760	69,38	115,52	3,24	0,00	1,14
761	65,64	115,52	4,32	0,00	1,14
762	66,58	115,52	4,32	0,00	1,01
763	67,51	115,52	4,32	0,00	1,01
764	68,44	115,52	4,32	0,00	1,01
765	69,38	115,52	4,32	0,00	1,14

NODI INTERNI SHELL

IDENT.	POSIZIONE NODO			ATTRIBUTI	
Nodo3d N.ro	Coord.X (m)	Coord.Y (m)	Coord.Z (m)	Piano Sism.	Peso (t)
766	66,58	115,52	5,40	1,00	1,02
767	67,51	115,52	5,40	1,00	1,02
768	68,44	115,52	5,40	1,00	1,02
769	22,98	109,90	0,00	0,00	0,00
770	22,98	110,63	0,00	0,00	0,00
771	22,98	111,36	0,00	0,00	0,00
772	22,98	109,90	1,08	0,00	0,79
773	22,98	110,63	1,08	0,00	0,79
774	22,98	111,36	1,08	0,00	0,79
775	22,98	109,90	2,16	0,00	0,79
776	22,98	110,63	2,16	0,00	0,79
777	22,98	111,36	2,16	0,00	0,79
778	22,98	109,90	3,24	0,00	0,79
779	22,98	110,63	3,24	0,00	0,79
780	22,98	111,36	3,24	0,00	0,79
781	22,98	109,90	4,32	0,00	0,79
782	22,98	110,63	4,32	0,00	0,79
783	22,98	111,36	4,32	0,00	0,79
784	22,98	109,90	5,40	1,00	0,80
785	22,98	110,63	5,40	1,00	0,80
786	22,98	111,36	5,40	1,00	0,80
787	26,31	109,90	0,00	0,00	0,00
788	26,31	110,63	0,00	0,00	0,00
789	26,31	111,36	0,00	0,00	0,00
790	26,31	109,90	1,08	0,00	0,79
791	26,31	110,63	1,08	0,00	0,79
792	26,31	111,36	1,08	0,00	0,79
793	26,31	109,90	2,16	0,00	0,79
794	26,31	110,63	2,16	0,00	0,79
795	26,31	111,36	2,16	0,00	0,79
796	26,31	109,90	3,24	0,00	0,79
797	26,31	110,63	3,24	0,00	0,79
798	26,31	111,36	3,24	0,00	0,79
799	26,31	109,90	4,32	0,00	0,79
800	26,31	110,63	4,32	0,00	0,79
801	26,31	111,36	4,32	0,00	0,79
802	26,31	109,90	5,40	1,00	1,11
803	26,31	110,63	5,40	1,00	1,11
804	26,31	111,36	5,40	1,00	1,11
805	65,64	116,70	0,00	0,00	0,00
806	65,64	117,89	0,00	0,00	0,00
807	65,64	119,07	0,00	0,00	0,00
808	65,64	116,70	1,08	0,00	1,28
809	65,64	117,89	1,08	0,00	1,28
810	65,64	119,07	1,08	0,00	1,28
811	65,64	120,26	1,08	0,00	0,64
812	65,64	116,70	2,16	0,00	1,28
813	65,64	117,89	2,16	0,00	1,28
814	65,64	119,07	2,16	0,00	1,28
815	65,64	120,26	2,16	0,00	0,64

NODI INTERNI SHELL

IDENT.	POSIZIONE NODO			ATTRIBUTI	
Nodo3d N.ro	Coord.X (m)	Coord.Y (m)	Coord.Z (m)	Piano Sism.	Peso (t)
816	65,64	116,70	3,24	0,00	1,28
817	65,64	117,89	3,24	0,00	1,28
818	65,64	119,07	3,24	0,00	1,28
819	65,64	120,26	3,24	0,00	0,64
820	65,64	116,70	4,32	0,00	1,28
821	65,64	117,89	4,32	0,00	1,28
822	65,64	119,07	4,32	0,00	1,28
823	65,64	120,26	4,32	0,00	0,64
824	65,64	116,70	5,40	1,00	2,08
825	65,64	117,89	5,40	1,00	2,08
826	65,64	119,07	5,40	1,00	2,08
827	69,38	116,70	0,00	0,00	0,00
828	69,38	117,89	0,00	0,00	0,00
829	69,38	119,07	0,00	0,00	0,00
830	69,38	116,70	1,08	0,00	1,28
831	69,38	117,89	1,08	0,00	1,28
832	69,38	119,07	1,08	0,00	1,28
833	69,38	120,26	1,08	0,00	0,64
834	69,38	116,70	2,16	0,00	1,28
835	69,38	117,89	2,16	0,00	1,28
836	69,38	119,07	2,16	0,00	1,28
837	69,38	120,26	2,16	0,00	0,64
838	69,38	116,70	3,24	0,00	1,28
839	69,38	117,89	3,24	0,00	1,28
840	69,38	119,07	3,24	0,00	1,28
841	69,38	120,26	3,24	0,00	0,64
842	69,38	116,70	4,32	0,00	1,28
843	69,38	117,89	4,32	0,00	1,28
844	69,38	119,07	4,32	0,00	1,28
845	69,38	120,26	4,32	0,00	0,64
846	69,38	116,70	5,40	1,00	2,08
847	69,38	117,89	5,40	1,00	2,08
848	69,38	119,07	5,40	1,00	2,08
849	22,98	109,17	6,50	0,00	0,86
850	23,81	109,17	6,50	0,00	0,92
851	24,65	109,17	6,50	0,00	0,92
852	25,48	109,17	6,50	0,00	0,92
853	26,31	109,17	6,50	0,00	0,86
854	22,98	109,17	7,60	0,00	0,86
855	23,81	109,17	7,60	0,00	0,92
856	24,65	109,17	7,60	0,00	0,92
857	25,48	109,17	7,60	0,00	0,92
858	26,31	109,17	7,60	0,00	0,86
859	23,81	109,17	8,70	2,00	1,50
860	24,65	109,17	8,70	2,00	1,50
861	25,48	109,17	8,70	2,00	1,50
862	22,98	112,09	6,50	0,00	0,86
863	23,81	112,09	6,50	0,00	0,92
864	24,65	112,09	6,50	0,00	0,92
865	25,48	112,09	6,50	0,00	0,92

NODI INTERNI SHELL

IDENT.	POSIZIONE NODO			ATTRIBUTI	
Nodo3d N.ro	Coord.X (m)	Coord.Y (m)	Coord.Z (m)	Piano Sism.	Peso (t)
866	26,31	112,09	6,50	0,00	0,86
867	22,98	112,09	7,60	0,00	0,86
868	23,81	112,09	7,60	0,00	0,92
869	24,65	112,09	7,60	0,00	0,92
870	25,48	112,09	7,60	0,00	0,92
871	26,31	112,09	7,60	0,00	0,86
872	23,81	112,09	8,70	2,00	0,92
873	24,65	112,09	8,70	2,00	0,92
874	25,48	112,09	8,70	2,00	0,92
875	65,64	115,52	6,50	0,00	1,16
876	66,58	115,52	6,50	0,00	1,03
877	67,51	115,52	6,50	0,00	1,03
878	68,44	115,52	6,50	0,00	1,03
879	69,38	115,52	6,50	0,00	1,16
880	65,64	115,52	7,60	0,00	1,16
881	66,58	115,52	7,60	0,00	1,03
882	67,51	115,52	7,60	0,00	1,03
883	68,44	115,52	7,60	0,00	1,03
884	69,38	115,52	7,60	0,00	1,16
885	66,58	115,52	8,70	2,00	1,03
886	67,51	115,52	8,70	2,00	1,03
887	68,44	115,52	8,70	2,00	1,03
888	22,98	109,90	6,50	0,00	0,80
889	22,98	110,63	6,50	0,00	0,80
890	22,98	111,36	6,50	0,00	0,80
891	22,98	109,90	7,60	0,00	0,80
892	22,98	110,63	7,60	0,00	0,80
893	22,98	111,36	7,60	0,00	0,80
894	22,98	109,90	8,70	2,00	0,80
895	22,98	110,63	8,70	2,00	0,80
896	22,98	111,36	8,70	2,00	0,80
897	26,31	109,90	6,50	0,00	0,80
898	26,31	110,63	6,50	0,00	0,80
899	26,31	111,36	6,50	0,00	0,80
900	26,31	109,90	7,60	0,00	0,80
901	26,31	110,63	7,60	0,00	0,80
902	26,31	111,36	7,60	0,00	0,80
903	26,31	109,90	8,70	2,00	1,12
904	26,31	110,63	8,70	2,00	1,12
905	26,31	111,36	8,70	2,00	1,12
906	65,64	116,70	6,50	0,00	1,30
907	65,64	117,89	6,50	0,00	1,30
908	65,64	119,07	6,50	0,00	1,30
909	65,64	120,26	6,50	0,00	0,65
910	65,64	116,70	7,60	0,00	1,30
911	65,64	117,89	7,60	0,00	1,30
912	65,64	119,07	7,60	0,00	1,30
913	65,64	120,26	7,60	0,00	0,65
914	65,64	116,70	8,70	2,00	2,09
915	65,64	117,89	8,70	2,00	2,09

NODI INTERNI SHELL

IDENT.	POSIZIONE NODO			ATTRIBUTI	
Nodo3d N.ro	Coord.X (m)	Coord.Y (m)	Coord.Z (m)	Piano Sism.	Peso (t)
916	65,64	119,07	8,70	2,00	2,09
917	69,38	116,70	6,50	0,00	1,30
918	69,38	117,89	6,50	0,00	1,30
919	69,38	119,07	6,50	0,00	1,30
920	69,38	120,26	6,50	0,00	0,65
921	69,38	116,70	7,60	0,00	1,30
922	69,38	117,89	7,60	0,00	1,30
923	69,38	119,07	7,60	0,00	1,30
924	69,38	120,26	7,60	0,00	0,65
925	69,38	116,70	8,70	2,00	2,09
926	69,38	117,89	8,70	2,00	2,09
927	69,38	119,07	8,70	2,00	2,09
928	22,98	109,17	9,80	0,00	0,86
929	23,81	109,17	9,80	0,00	0,92
930	24,65	109,17	9,80	0,00	0,92
931	25,48	109,17	9,80	0,00	0,92
932	26,31	109,17	9,80	0,00	0,86
933	22,98	109,17	10,90	0,00	0,86
934	23,81	109,17	10,90	0,00	0,92
935	24,65	109,17	10,90	0,00	0,92
936	25,48	109,17	10,90	0,00	0,92
937	26,31	109,17	10,90	0,00	0,86
938	23,81	109,17	12,00	3,00	1,50
939	24,65	109,17	12,00	3,00	1,50
940	25,48	109,17	12,00	3,00	1,50
941	22,98	112,09	9,80	0,00	0,86
942	23,81	112,09	9,80	0,00	0,92
943	24,65	112,09	9,80	0,00	0,92
944	25,48	112,09	9,80	0,00	0,92
945	26,31	112,09	9,80	0,00	0,86
946	22,98	112,09	10,90	0,00	0,86
947	23,81	112,09	10,90	0,00	0,92
948	24,65	112,09	10,90	0,00	0,92
949	25,48	112,09	10,90	0,00	0,92
950	26,31	112,09	10,90	0,00	0,86
951	23,81	112,09	12,00	3,00	0,92
952	24,65	112,09	12,00	3,00	0,92
953	25,48	112,09	12,00	3,00	0,92
954	65,64	115,52	9,80	0,00	1,16
955	66,58	115,52	9,80	0,00	1,03
956	67,51	115,52	9,80	0,00	1,03
957	68,44	115,52	9,80	0,00	1,03
958	69,38	115,52	9,80	0,00	1,16
959	65,64	115,52	10,90	0,00	1,16
960	66,58	115,52	10,90	0,00	1,03
961	67,51	115,52	10,90	0,00	1,03
962	68,44	115,52	10,90	0,00	1,03
963	69,38	115,52	10,90	0,00	1,16
964	66,58	115,52	12,00	3,00	1,03
965	67,51	115,52	12,00	3,00	1,03

NODI INTERNI SHELL

IDENT.	POSIZIONE NODO			ATTRIBUTI	
Nodo3d N.ro	Coord.X (m)	Coord.Y (m)	Coord.Z (m)	Piano Sism.	Peso (t)
966	68,44	115,52	12,00	3,00	1,03
967	22,98	109,90	9,80	0,00	0,80
968	22,98	110,63	9,80	0,00	0,80
969	22,98	111,36	9,80	0,00	0,80
970	22,98	109,90	10,90	0,00	0,80
971	22,98	110,63	10,90	0,00	0,80
972	22,98	111,36	10,90	0,00	0,80
973	22,98	109,90	12,00	3,00	0,80
974	22,98	110,63	12,00	3,00	0,80
975	22,98	111,36	12,00	3,00	0,80
976	26,31	109,90	9,80	0,00	0,80
977	26,31	110,63	9,80	0,00	0,80
978	26,31	111,36	9,80	0,00	0,80
979	26,31	109,90	10,90	0,00	0,80
980	26,31	110,63	10,90	0,00	0,80
981	26,31	111,36	10,90	0,00	0,80
982	26,31	109,90	12,00	3,00	1,12
983	26,31	110,63	12,00	3,00	1,12
984	26,31	111,36	12,00	3,00	1,12
985	65,64	116,70	9,80	0,00	1,30
986	65,64	117,89	9,80	0,00	1,30
987	65,64	119,07	9,80	0,00	1,30
988	65,64	120,26	9,80	0,00	0,65
989	65,64	116,70	10,90	0,00	1,30
990	65,64	117,89	10,90	0,00	1,30
991	65,64	119,07	10,90	0,00	1,30
992	65,64	120,26	10,90	0,00	0,65
993	65,64	116,70	12,00	3,00	2,09
994	65,64	117,89	12,00	3,00	2,09
995	65,64	119,07	12,00	3,00	2,09
996	69,38	116,70	9,80	0,00	1,30
997	69,38	117,89	9,80	0,00	1,30
998	69,38	119,07	9,80	0,00	1,30
999	69,38	120,26	9,80	0,00	0,65
1000	69,38	116,70	10,90	0,00	1,30
1001	69,38	117,89	10,90	0,00	1,30
1002	69,38	119,07	10,90	0,00	1,30
1003	69,38	120,26	10,90	0,00	0,65
1004	69,38	116,70	12,00	3,00	2,09
1005	69,38	117,89	12,00	3,00	2,09
1006	69,38	119,07	12,00	3,00	2,09
1007	22,98	109,17	13,10	0,00	0,86
1008	23,81	109,17	13,10	0,00	0,92
1009	24,65	109,17	13,10	0,00	0,92
1010	25,48	109,17	13,10	0,00	0,92
1011	26,31	109,17	13,10	0,00	0,86
1012	22,98	109,17	14,20	0,00	0,86
1013	23,81	109,17	14,20	0,00	0,92
1014	24,65	109,17	14,20	0,00	0,92
1015	25,48	109,17	14,20	0,00	0,92

NODI INTERNI SHELL

IDENT.	POSIZIONE NODO			ATTRIBUTI	
Nodo3d N.ro	Coord.X (m)	Coord.Y (m)	Coord.Z (m)	Piano Sism.	Peso (t)
1016	26,31	109,17	14,20	0,00	0,86
1017	23,81	109,17	15,30	4,00	1,50
1018	24,65	109,17	15,30	4,00	1,50
1019	25,48	109,17	15,30	4,00	1,50
1020	22,98	112,09	13,10	0,00	0,86
1021	23,81	112,09	13,10	0,00	0,92
1022	24,65	112,09	13,10	0,00	0,92
1023	25,48	112,09	13,10	0,00	0,92
1024	26,31	112,09	13,10	0,00	0,86
1025	22,98	112,09	14,20	0,00	0,86
1026	23,81	112,09	14,20	0,00	0,92
1027	24,65	112,09	14,20	0,00	0,92
1028	25,48	112,09	14,20	0,00	0,92
1029	26,31	112,09	14,20	0,00	0,86
1030	23,81	112,09	15,30	4,00	0,92
1031	24,65	112,09	15,30	4,00	0,92
1032	25,48	112,09	15,30	4,00	0,92
1033	65,64	115,52	13,10	0,00	1,16
1034	66,58	115,52	13,10	0,00	1,03
1035	67,51	115,52	13,10	0,00	1,03
1036	68,44	115,52	13,10	0,00	1,03
1037	69,38	115,52	13,10	0,00	1,16
1038	65,64	115,52	14,20	0,00	1,16
1039	66,58	115,52	14,20	0,00	1,03
1040	67,51	115,52	14,20	0,00	1,03
1041	68,44	115,52	14,20	0,00	1,03
1042	69,38	115,52	14,20	0,00	1,16
1043	66,58	115,52	15,30	4,00	1,03
1044	67,51	115,52	15,30	4,00	1,03
1045	68,44	115,52	15,30	4,00	1,03
1046	22,98	109,90	13,10	0,00	0,80
1047	22,98	110,63	13,10	0,00	0,80
1048	22,98	111,36	13,10	0,00	0,80
1049	22,98	109,90	14,20	0,00	0,80
1050	22,98	110,63	14,20	0,00	0,80
1051	22,98	111,36	14,20	0,00	0,80
1052	22,98	109,90	15,30	4,00	0,80
1053	22,98	110,63	15,30	4,00	0,80
1054	22,98	111,36	15,30	4,00	0,80
1055	26,31	109,90	13,10	0,00	0,80
1056	26,31	110,63	13,10	0,00	0,80
1057	26,31	111,36	13,10	0,00	0,80
1058	26,31	109,90	14,20	0,00	0,80
1059	26,31	110,63	14,20	0,00	0,80
1060	26,31	111,36	14,20	0,00	0,80
1061	26,31	109,90	15,30	4,00	1,12
1062	26,31	110,63	15,30	4,00	1,12
1063	26,31	111,36	15,30	4,00	1,12
1064	65,64	116,70	13,10	0,00	1,30
1065	65,64	117,89	13,10	0,00	1,30

NODI INTERNI SHELL

IDENT.	POSIZIONE NODO			ATTRIBUTI	
Nodo3d N.ro	Coord.X (m)	Coord.Y (m)	Coord.Z (m)	Piano Sism.	Peso (t)
1066	65,64	119,07	13,10	0,00	1,30
1067	65,64	120,26	13,10	0,00	0,65
1068	65,64	116,70	14,20	0,00	1,30
1069	65,64	117,89	14,20	0,00	1,30
1070	65,64	119,07	14,20	0,00	1,30
1071	65,64	120,26	14,20	0,00	0,65
1072	65,64	116,70	15,30	4,00	2,09
1073	65,64	117,89	15,30	4,00	2,09
1074	65,64	119,07	15,30	4,00	2,09
1075	69,38	116,70	13,10	0,00	1,30
1076	69,38	117,89	13,10	0,00	1,30
1077	69,38	119,07	13,10	0,00	1,30
1078	69,38	120,26	13,10	0,00	0,65
1079	69,38	116,70	14,20	0,00	1,30
1080	69,38	117,89	14,20	0,00	1,30
1081	69,38	119,07	14,20	0,00	1,30
1082	69,38	120,26	14,20	0,00	0,65
1083	69,38	116,70	15,30	4,00	2,09
1084	69,38	117,89	15,30	4,00	2,09
1085	69,38	119,07	15,30	4,00	2,09
1086	22,98	109,17	16,40	0,00	0,86
1087	23,81	109,17	16,40	0,00	0,92
1088	24,65	109,17	16,40	0,00	0,92
1089	25,48	109,17	16,40	0,00	0,92
1090	26,31	109,17	16,40	0,00	0,86
1091	22,98	109,17	17,50	0,00	0,86
1092	23,81	109,17	17,50	0,00	0,92
1093	24,65	109,17	17,50	0,00	0,92
1094	25,48	109,17	17,50	0,00	0,92
1095	26,31	109,17	17,50	0,00	0,86
1096	23,81	109,17	18,60	5,00	1,01
1097	24,65	109,17	18,60	5,00	1,01
1098	25,48	109,17	18,60	5,00	1,01
1099	22,98	112,09	16,40	0,00	0,86
1100	23,81	112,09	16,40	0,00	0,92
1101	24,65	112,09	16,40	0,00	0,92
1102	25,48	112,09	16,40	0,00	0,92
1103	26,31	112,09	16,40	0,00	0,86
1104	22,98	112,09	17,50	0,00	0,86
1105	23,81	112,09	17,50	0,00	0,92
1106	24,65	112,09	17,50	0,00	0,92
1107	25,48	112,09	17,50	0,00	0,92
1108	26,31	112,09	17,50	0,00	0,86
1109	23,81	112,09	18,60	5,00	0,46
1110	24,65	112,09	18,60	5,00	0,46
1111	25,48	112,09	18,60	5,00	0,46
1112	65,64	115,52	16,40	0,00	1,16
1113	66,58	115,52	16,40	0,00	1,03
1114	67,51	115,52	16,40	0,00	1,03
1115	68,44	115,52	16,40	0,00	1,03

NODI INTERNI SHELL

IDENT.	POSIZIONE NODO			ATTRIBUTI	
Nodo3d N.ro	Coord.X (m)	Coord.Y (m)	Coord.Z (m)	Piano Sism.	Peso (t)
1116	69,38	115,52	16,40	0,00	1,16
1117	65,64	115,52	17,50	0,00	1,16
1118	66,58	115,52	17,50	0,00	1,03
1119	67,51	115,52	17,50	0,00	1,03
1120	68,44	115,52	17,50	0,00	1,03
1121	69,38	115,52	17,50	0,00	1,16
1122	66,58	115,52	18,60	5,00	0,51
1123	67,51	115,52	18,60	5,00	0,51
1124	68,44	115,52	18,60	5,00	0,51
1125	22,98	109,90	16,40	0,00	0,80
1126	22,98	110,63	16,40	0,00	0,80
1127	22,98	111,36	16,40	0,00	0,80
1128	22,98	109,90	17,50	0,00	0,80
1129	22,98	110,63	17,50	0,00	0,80
1130	22,98	111,36	17,50	0,00	0,80
1131	22,98	109,90	18,60	5,00	0,81
1132	22,98	110,63	18,60	5,00	0,81
1133	22,98	111,36	18,60	5,00	0,81
1134	26,31	109,90	16,40	0,00	0,80
1135	26,31	110,63	16,40	0,00	0,80
1136	26,31	111,36	16,40	0,00	0,80
1137	26,31	109,90	17,50	0,00	0,80
1138	26,31	110,63	17,50	0,00	0,80
1139	26,31	111,36	17,50	0,00	0,80
1140	26,31	109,90	18,60	5,00	1,10
1141	26,31	110,63	18,60	5,00	1,10
1142	26,31	111,36	18,60	5,00	1,10
1143	65,64	116,70	16,40	0,00	1,30
1144	65,64	117,89	16,40	0,00	1,30
1145	65,64	119,07	16,40	0,00	1,30
1146	65,64	120,26	16,40	0,00	0,65
1147	65,64	116,70	17,50	0,00	1,30
1148	65,64	117,89	17,50	0,00	1,30
1149	65,64	119,07	17,50	0,00	1,30
1150	65,64	120,26	17,50	0,00	0,65
1151	65,64	116,70	18,60	5,00	2,15
1152	65,64	117,89	18,60	5,00	2,15
1153	65,64	119,07	18,60	5,00	2,15
1154	69,38	116,70	16,40	0,00	1,30
1155	69,38	117,89	16,40	0,00	1,30
1156	69,38	119,07	16,40	0,00	1,30
1157	69,38	120,26	16,40	0,00	0,65
1158	69,38	116,70	17,50	0,00	1,30
1159	69,38	117,89	17,50	0,00	1,30
1160	69,38	119,07	17,50	0,00	1,30
1161	69,38	120,26	17,50	0,00	0,65
1162	69,38	116,70	18,60	5,00	2,15
1163	69,38	117,89	18,60	5,00	2,15
1164	69,38	119,07	18,60	5,00	2,15

S.L.U. - AZIONI S.L.V. - NODI SHELL C.A. - QUOTA: 1 ELEMENTO: 1

Nodo 3d N.ro	X3d (m)	Y3d (m)	Z3d (m)		Nodo 3d N.ro	X3d (m)	Y3d (m)	Z3d (m)
33	22,98	109,17	0,00		34	26,31	109,17	0,00
1015	25,48	109,17	14,20		1016	26,31	109,17	14,20
1017	23,81	109,17	15,30		1018	24,65	109,17	15,30
1019	25,48	109,17	15,30		1086	22,98	109,17	16,40
1087	23,81	109,17	16,40		1088	24,65	109,17	16,40
1089	25,48	109,17	16,40		1090	26,31	109,17	16,40
1091	22,98	109,17	17,50		1092	23,81	109,17	17,50
1093	24,65	109,17	17,50		1094	25,48	109,17	17,50
1095	26,31	109,17	17,50		1096	23,81	109,17	18,60
1097	24,65	109,17	18,60		1098	25,48	109,17	18,60

S.L.U. - AZIONI S.L.V. - NODI SHELL C.A. - QUOTA: 1 ELEMENTO: 2

Nodo 3d N.ro	X3d (m)	Y3d (m)	Z3d (m)		Nodo 3d N.ro	X3d (m)	Y3d (m)	Z3d (m)
39	22,98	112,09	0,00		1027	24,65	112,09	14,20
1028	25,48	112,09	14,20		1029	26,31	112,09	14,20
1030	23,81	112,09	15,30		1031	24,65	112,09	15,30
1032	25,48	112,09	15,30		1099	22,98	112,09	16,40
1100	23,81	112,09	16,40		1101	24,65	112,09	16,40
1102	25,48	112,09	16,40		1103	26,31	112,09	16,40
1104	22,98	112,09	17,50		1105	23,81	112,09	17,50
1106	24,65	112,09	17,50		1107	25,48	112,09	17,50
1108	26,31	112,09	17,50		1109	23,81	112,09	18,60
1110	24,65	112,09	18,60		1111	25,48	112,09	18,60

S.L.U. - AZIONI S.L.V. - NODI SHELL C.A. - QUOTA: 1 ELEMENTO: 3

Nodo 3d N.ro	X3d (m)	Y3d (m)	Z3d (m)		Nodo 3d N.ro	X3d (m)	Y3d (m)	Z3d (m)
74	65,64	115,52	0,00		75	69,38	115,52	0,00
1041	68,44	115,52	14,20		1042	69,38	115,52	14,20
1043	66,58	115,52	15,30		1044	67,51	115,52	15,30
1045	68,44	115,52	15,30		1112	65,64	115,52	16,40
1113	66,58	115,52	16,40		1114	67,51	115,52	16,40
1115	68,44	115,52	16,40		1116	69,38	115,52	16,40
1117	65,64	115,52	17,50		1118	66,58	115,52	17,50
1119	67,51	115,52	17,50		1120	68,44	115,52	17,50
1121	69,38	115,52	17,50		1122	66,58	115,52	18,60
1123	67,51	115,52	18,60		1124	68,44	115,52	18,60

S.L.U. - AZIONI S.L.V. - NODI SHELL C.A. - QUOTA: 1 ELEMENTO: 4

Nodo 3d N.ro	X3d (m)	Y3d (m)	Z3d (m)		Nodo 3d N.ro	X3d (m)	Y3d (m)	Z3d (m)
33	22,98	109,17	0,00		39	22,98	112,09	0,00
614	22,98	112,09	18,60		1050	22,98	110,63	14,20
1051	22,98	111,36	14,20		1052	22,98	109,90	15,30
1053	22,98	110,63	15,30		1054	22,98	111,36	15,30
1086	22,98	109,17	16,40		1091	22,98	109,17	17,50
1099	22,98	112,09	16,40		1104	22,98	112,09	17,50
1125	22,98	109,90	16,40		1126	22,98	110,63	16,40
1127	22,98	111,36	16,40		1128	22,98	109,90	17,50

S.L.U. - AZIONI S.L.V. - NODI SHELL C.A. - QUOTA: 1 ELEMENTO: 4

Nodo 3d N.ro	X3d (m)	Y3d (m)	Z3d (m)		Nodo 3d N.ro	X3d (m)	Y3d (m)	Z3d (m)
1129	22,98	110,63	17,50		1130	22,98	111,36	17,50
1131	22,98	109,90	18,60		1132	22,98	110,63	18,60
1133	22,98	111,36	18,60					

S.L.U. - AZIONI S.L.V. - NODI SHELL C.A. - QUOTA: 1 ELEMENTO: 5

Nodo 3d N.ro	X3d (m)	Y3d (m)	Z3d (m)		Nodo 3d N.ro	X3d (m)	Y3d (m)	Z3d (m)
34	26,31	109,17	0,00		40	26,31	112,09	0,00
1058	26,31	109,90	14,20		1059	26,31	110,63	14,20
1060	26,31	111,36	14,20		1061	26,31	109,90	15,30
1062	26,31	110,63	15,30		1063	26,31	111,36	15,30
1090	26,31	109,17	16,40		1095	26,31	109,17	17,50
1103	26,31	112,09	16,40		1108	26,31	112,09	17,50
1134	26,31	109,90	16,40		1135	26,31	110,63	16,40
1136	26,31	111,36	16,40		1137	26,31	109,90	17,50
1138	26,31	110,63	17,50		1139	26,31	111,36	17,50
1140	26,31	109,90	18,60		1141	26,31	110,63	18,60
1142	26,31	111,36	18,60					

S.L.U. - AZIONI S.L.V. - NODI SHELL C.A. - QUOTA: 1 ELEMENTO: 6

Nodo 3d N.ro	X3d (m)	Y3d (m)	Z3d (m)		Nodo 3d N.ro	X3d (m)	Y3d (m)	Z3d (m)
96	65,64	120,26	0,00		1068	65,64	116,70	14,20
1069	65,64	117,89	14,20		1070	65,64	119,07	14,20
1071	65,64	120,26	14,20		1072	65,64	116,70	15,30
1073	65,64	117,89	15,30		1074	65,64	119,07	15,30
1112	65,64	115,52	16,40		1117	65,64	115,52	17,50
1143	65,64	116,70	16,40		1144	65,64	117,89	16,40
1145	65,64	119,07	16,40		1146	65,64	120,26	16,40
1147	65,64	116,70	17,50		1148	65,64	117,89	17,50
1149	65,64	119,07	17,50		1150	65,64	120,26	17,50
1151	65,64	116,70	18,60		1152	65,64	117,89	18,60
1153	65,64	119,07	18,60					

S.L.U. - AZIONI S.L.V. - NODI SHELL C.A. - QUOTA: 1 ELEMENTO: 7

Nodo 3d N.ro	X3d (m)	Y3d (m)	Z3d (m)		Nodo 3d N.ro	X3d (m)	Y3d (m)	Z3d (m)
75	69,38	115,52	0,00		1079	69,38	116,70	14,20
1080	69,38	117,89	14,20		1081	69,38	119,07	14,20
1082	69,38	120,26	14,20		1083	69,38	116,70	15,30
1084	69,38	117,89	15,30		1085	69,38	119,07	15,30
1116	69,38	115,52	16,40		1121	69,38	115,52	17,50
1154	69,38	116,70	16,40		1155	69,38	117,89	16,40
1156	69,38	119,07	16,40		1157	69,38	120,26	16,40
1158	69,38	116,70	17,50		1159	69,38	117,89	17,50
1160	69,38	119,07	17,50		1161	69,38	120,26	17,50
1162	69,38	116,70	18,60		1163	69,38	117,89	18,60
1164	69,38	119,07	18,60					

DESCRIZIONI	1	2	3	4	5	6	7	8	9	10	11	12	13	14	15
Peso Strutturale	1,30	1,00	1,00	1,00	1,00	1,00	1,00	1,00	1,00	1,00	1,00	1,00	1,00	1,00	1,00
Perm.Non Strutturale	1,50	1,00	1,00	1,00	1,00	1,00	1,00	1,00	1,00	1,00	1,00	1,00	1,00	1,00	1,00
Var.Amb.affol.	1,50	0,60	0,60	0,60	0,60	0,60	0,60	0,60	0,60	0,60	0,60	0,60	0,60	0,60	0,60
Corr. Tors. dir. 0	0,00	1,00	-1,00	1,00	-1,00	1,00	-1,00	1,00	-1,00	-1,00	1,00	-1,00	1,00	-1,00	1,00
Corr. Tors. dir. 90	0,00	0,30	0,30	-0,30	-0,30	-0,30	-0,30	0,30	0,30	0,30	0,30	-0,30	-0,30	-0,30	-0,30
Sisma direz. grd 0	0,00	1,00	1,00	1,00	1,00	1,00	1,00	1,00	1,00	-1,00	-1,00	-1,00	-1,00	-1,00	-1,00
Sisma direz. grd 90	0,00	0,30	0,30	0,30	0,30	-0,30	-0,30	-0,30	-0,30	0,30	0,30	0,30	0,30	-0,30	-0,30

COMBINAZIONI CARICHI A1 - S.L.V. / S.L.D.

DESCRIZIONI	16	17	18	19	20	21	22	23	24	25	26	27	28	29	30
Peso Strutturale	1,00	1,00	1,00	1,00	1,00	1,00	1,00	1,00	1,00	1,00	1,00	1,00	1,00	1,00	1,00
Perm.Non Strutturale	1,00	1,00	1,00	1,00	1,00	1,00	1,00	1,00	1,00	1,00	1,00	1,00	1,00	1,00	1,00
Var.Amb.affol.	0,60	0,60	0,60	0,60	0,60	0,60	0,60	0,60	0,60	0,60	0,60	0,60	0,60	0,60	0,60
Corr. Tors. dir. 0	-1,00	1,00	0,30	-0,30	0,30	-0,30	0,30	-0,30	0,30	-0,30	-0,30	0,30	-0,30	0,30	-0,30
Corr. Tors. dir. 90	0,30	0,30	1,00	1,00	-1,00	-1,00	-1,00	-1,00	1,00	1,00	1,00	1,00	-1,00	-1,00	-1,00
Sisma direz. grd 0	-1,00	-1,00	0,30	0,30	0,30	0,30	0,30	0,30	0,30	0,30	-0,30	-0,30	-0,30	-0,30	-0,30
Sisma direz. grd 90	-0,30	-0,30	1,00	1,00	1,00	1,00	-1,00	-1,00	-1,00	-1,00	1,00	1,00	1,00	1,00	-1,00

COMBINAZIONI CARICHI A1 - S.L.V. / S.L.D.

DESCRIZIONI	31	32	33
Peso Strutturale	1,00	1,00	1,00
Perm.Non Strutturale	1,00	1,00	1,00
Var.Amb.affol.	0,60	0,60	0,60
Corr. Tors. dir. 0	0,30	-0,30	0,30
Corr. Tors. dir. 90	-1,00	1,00	1,00
Sisma direz. grd 0	-0,30	-0,30	-0,30
Sisma direz. grd 90	-1,00	-1,00	-1,00

COMBINAZIONI RARE - S.L.E.

DESCRIZIONI	1
Peso Strutturale	1,00
Perm.Non Strutturale	1,00
Var.Amb.affol.	1,00
Corr. Tors. dir. 0	0,00
Corr. Tors. dir. 90	0,00
Sisma direz. grd 0	0,00
Sisma direz. grd 90	0,00

COMBINAZIONI FREQUENTI - S.L.E.

DESCRIZIONI	1
Peso Strutturale	1,00
Perm.Non Strutturale	1,00
Var.Amb.affol.	0,70
Corr. Tors. dir. 0	0,00
Corr. Tors. dir. 90	0,00
Sisma direz. grd 0	0,00
Sisma direz. grd 90	0,00

COMBINAZIONI PERMANENTI - S.L.E.

DESCRIZIONI	1
Peso Strutturale	1,00
Perm.Non Strutturale	1,00
Var.Amb.affol.	0,60
Corr. Tors. dir. 0	0,00
Corr. Tors. dir. 90	0,00
Sisma direz. grd 0	0,00
Sisma direz. grd 90	0,00

- ## SPECIFICHE CAMPI TABELLA DI STAMPA

Si riporta appresso la spiegazione delle sigle usate nel tabulato di stampa delle forze di piano modali.

Massa eccitata : *Sommatoria delle masse efficaci, estesa a tutti i modi considerati ed espressa come forza peso*

Massa totale : *Massa sismica di tutti i piani espressa come forza peso*

Rapporto : *Rapporto tra Massa eccitata e Massa totale. Deve essere secondo la norma non inferiore a 0,85*

Modo : *Numero del modo di vibrazione*

Fattore Modale : *Coefficiente di partecipazione modale*

Fmod/Fmax : *Influenza percentuale del modo attuale rispetto a quello di massimo effetto*

Massa Mod. Eff. : *Massa modale efficace*

Mmod/Mmax : *Percentuale di massa eccitata per il singolo modo*

Piano : *Numero del piano sismico*

FX : *Forza di piano agente con direzione parallela alla direzione X del sistema di riferimento globale e applicata nell'origine delle coordinate*

FY : *Forza di piano agente con direzione parallela alla direzione Y del sistema di riferimento globale e applicata nell'origine delle coordinate*

Mt : *Momento torcente di piano rispetto all'asse Z del sistema di riferimento globale*

Mom.Ecc. 5% : *Momento torcente di piano rispetto all'asse Z del sistema di riferimento globale relativo ad una eccentricità accidentale pari al 5% della dimensione massima del piano in direzione ortogonale alla direzione del sisma. Se in questa colonna non è stampato nulla l'effetto torsionale accidentale è tenuto in conto incrementando le sollecitazioni di verifica con il fattore delta (vedi punto 4.5.2)*

- **SPECIFICHE CAMPI TABELLE DI STAMPA TRAVI**

Tratto : *Le aste adiacenti a setti e piastre vengono suddivise in sottoelementi per garantire la congruenza. Il numero di "TRATTO" identifica la posizione sequenziale del sottoelemento attuale a partire dall'estremo iniziale*
Filo in. : *Filo iniziale*
Filo fin. : *Filo finale*

Le altre grandezze descritte di seguito si riferiscono a ciascun estremo dell'asta:
Alt. : *Altezza dell'estremità dell'asta dallo spiccato di fondazione*
Tx : *Taglio lungo la direzione dell'asse 'X' del sistema di riferimento locale di asta (principale d'inerzia)*
Ty : *Taglio lungo la direzione dell'asse 'Y' del sistema di riferimento locale di asta*
N : *Sforzo assiale*
Mx : *Momento agente con asse vettore parallelo all'asse 'X' del sistema di riferimento locale di asta*
My : *Momento agente con asse vettore parallelo all'asse 'Y' del sistema di riferimento locale di asta*
Mt : *Momento torcente dell'asta (agente con asse vettore parallelo all'asse 'Z' locale)*

- **SPECIFICHE CAMPI TABELLE DI STAMPA SHELL**

<u>SISTEMA DI RIFERIMENTO LOCALE</u> (s.r.l.): Il sistema di riferimento locale dell'elemento shell è così definito:
Origine : *I° punto di inserimento dello shell*
Asse 1 : *Asse X nel s.r.l., definito dal punto origine e dal II° punto di inserimento, nel verso di quest'ultimo*
Piano12 : *Piano XY nel s.r.l., definito dai punti origine, II° e III° di inserimento*
Asse 2 : *Asse Y nel s.r.l., ottenuto nel piano 12 con una rotazione antioraria di 90° dell'asse X intorno al punto origine, in modo che l'asse I-II si sovrapponga all'asse I-III con un angolo<180°*
Asse 3 *Asse Z nel s.r.l., ortogonale al piano 12, in modo da formare una terna destra con gli assi 1 e 2*

Le tensioni di lastra (S) sono costanti lungo lo spessore. Le tensioni di piastra (M) variano linearmente lungo lo spessore, annullandosi in corrispondenza del piano medio (diagramma emisimmetrico o "a farfalla"). I valori del tensore degli sforzi sono riferiti alla faccia positiva (superiore nel s.r.l.) di normale 3 (esempio: Xij tensione X agente sulla faccia di normale i e diretta lungo j).
Le altre grandezze descritte di seguito si riferiscono a ciascun nodo dell'elemento bidimensionale:
Shell Nro : *numero dell'elemento bidimensionale*
nodo N.ro : *numero del nodo dell'elemento bidimensionale a cui sono riferite le tensioni S di lastra e M piastra*
S11 : *tensione normale di lastra*
S22 : *tensione normale di lastra*
S12 *tensione tangenziale di lastra (S12 = S21)*
M11 *tensione normale di piastra sulla faccia positiva*
M22 *tensione normale di piastra sulla faccia positiva*
M12 *tensione tangenziale di piastra sulla faccia positiva*

Tabulato di stampa dei carichi nodali equivalenti applicati nei nodi degli shell.
Shell Nro : *numero dell'elemento bidimensionale*
nodo N.ro : *numero del nodo dell'elemento bidimensionale a cui sono i carichi nodali degli shell*
Tx : *Forza nodale in direzione X del sistema di riferimento locale*
Ty : *Forza nodale in direzione Y del sistema di riferimento locale*
Tz : *Forza nodale in direzione X del sistema di riferimento locale*
Mx : *Momento nodale con asse vettore parallelo all'asse X del sistema di riferimento*

locale

My : *Momento nodale con asse vettore parallelo all'asse Y del sistema di riferimento locale*

Mz : *Momento nodale con asse vettore parallelo all'asse Z del sistema di riferimento locale*

- **SPECIFICHE CAMPI TABELLE DI STAMPA TRAVI**

Tratto : *Le aste adiacenti a setti e piastre vengono suddivise in sottoelementi per garantire la congruenza. Il numero di "TRATTO" identifica la posizione sequenziale del sottoelemento attuale a partire dall'estremo iniziale*
Filo in. : *Filo iniziale*
Filo fin. : *Filo finale*

Le altre grandezze descritte di seguito si riferiscono a ciascun estremo dell'asta:
Alt. : *Altezza dell'estremità dell'asta dallo spiccato di fondazione*
Tx : *Taglio lungo la direzione dell'asse 'X' del sistema di riferimento locale di asta (principale d'inerzia)*
Ty : *Taglio lungo la direzione dell'asse 'Y' del sistema di riferimento locale di asta*
N : *Sforzo assiale*
Mx : *Momento agente con asse vettore parallelo all'asse 'X' del sistema di riferimento locale di asta*
My : *Momento agente con asse vettore parallelo all'asse 'Y' del sistema di riferimento locale di asta*
Mt : *Momento torcente dell'asta (agente con asse vettore parallelo all'asse 'Z' locale)*

- **SPECIFICHE CAMPI TABELLE DI STAMPA SHELL**

SISTEMA DI RIFERIMENTO LOCALE (s.r.l.): Il sistema di riferimento locale dell'elemento shell è così definito:
Origine : *I° punto di inserimento dello shell*
Asse 1 : *Asse X nel s.r.l., definito dal punto origine e dal II° punto di inserimento, nel verso di quest'ultimo*
Piano12 : *Piano XY nel s.r.l., definito dai punti origine, II° e III° di inserimento*
Asse 2 : *Asse Y nel s.r.l., ottenuto nel piano 12 con una rotazione antioraria di 90° dell'asse X intorno al punto origine, in modo che l'asse I-II si sovrapponga all'asse I-III con un angolo<180°*
Asse 3 *Asse Z nel s.r.l., ortogonale al piano 12, in modo da formare una terna destra con gli assi 1 e 2*

Le tensioni di lastra (S) sono costanti lungo lo spessore. Le tensioni di piastra (M) variano linearmente lungo lo spessore, annullandosi in corrispondenza del piano medio (diagramma emisimmetrico o "a farfalla"). I valori del tensore degli sforzi sono riferiti alla faccia positiva (superiore nel s.r.l.) di normale 3 (esempio: Xij tensione X agente sulla faccia di normale i e diretta lungo j).
Le altre grandezze descritte di seguito si riferiscono a ciascun nodo dell'elemento bidimensionale:
Shell Nro : *numero dell'elemento bidimensionale*
nodo N.ro : *numero del nodo dell'elemento bidimensionale a cui sono riferite le tensioni S di lastra e M piastra*
S11 : *tensione normale di lastra*
S22 : *tensione normale di lastra*
S12 *tensione tangenziale di lastra (S12 = S21)*
M11 *tensione normale di piastra sulla faccia positiva*
M22 *tensione normale di piastra sulla faccia positiva*
M12 *tensione tangenziale di piastra sulla faccia positiva*

Tabulato di stampa dei carichi nodali equivalenti applicati nei nodi degli shell.
Shell Nro : *numero dell'elemento bidimensionale*
nodo N.ro : *numero del nodo dell'elemento bidimensionale a cui sono i carichi nodali degli shell*
Tx : *Forza nodale in direzione X del sistema di riferimento locale*
Ty : *Forza nodale in direzione Y del sistema di riferimento locale*
Tz : *Forza nodale in direzione X del sistema di riferimento locale*
Mx : *Momento nodale con asse vettore parallelo all'asse X del sistema di riferimento*

locale

My : *Momento nodale con asse vettore parallelo all'asse Y del sistema di riferimento locale*

Mz : *Momento nodale con asse vettore parallelo all'asse Z del sistema di riferimento locale*

SPECIFICHE CAMPI TABELLA DI STAMPA

Filo N.ro	: *Numero del filo del nodo inferiore o superiore*
Quota inf/sup	: *Quota del nodo inferiore e del nodo superiore*
Nodo inf/sup	: *Numero dei nodi inferiore e superiore per la determinazione degli spostamenti sismici relativi*
Sisma N.ro	: *Numero del sisma per cui è massimo il valore dello spostamento totale calcolato per lo S.L.D.*
Combin N.ro	: *Numero della combinazione per cui è massimo il valore dello spostamento totale calcolato per lo S.L.D.*
Spostam. Calcolo	: *valore dello spostamento totale calcolato per lo S.L.D.*
Spostam. Limite	: *valore dello spostamento limite per lo S.L.D.*
Sisma N.ro	: *Numero del sisma per cui è massimo il valore dello spostamento totale calcolato per lo S.L.O.*
Combin N.ro	: *Numero della combinazione per cui è massimo il valore dello spostamento totale calcolato per lo S.L.O.*
Spostam. Calcolo	: *valore dello spostamento totale calcolato per lo S.L.O.*
Spostam. Limite	: *valore dello spostamento limite per lo S.L.O.*

- **SPECIFICHE CAMPI TABELLA DI STAMPA**

Si riporta appresso la spiegazione delle sigle usate nel tabulato di stampa.

- Tabulato BARICENTRI MASSE E RIGIDEZZE

PIANO : *Numero del piano sismico*
QUOTA : *Altezza del piano dallo spiccato di fondazione*
PESO : *Peso sismico di piano (peso proprio, carichi permanenti e aliquota dei sovraccarichi variabili)*
XG : *Ascissa del baricentro delle masse rispetto all'origine del sistema di riferimento globale*
YG : *Ordinata del baricentro delle masse rispetto all'origine del sistema di riferimento globale*
XR : *Ascissa del baricentro delle rigidezze rispetto all'origine del sistema di riferimento globale*
YR : *Ordinata del baricentro delle rigidezze rispetto all'origine del sistema di riferimento globale*
DX : *Scostamento in ascissa del baricentro delle rigidezze rispetto a quello delle masse (XR – XG)*
DY : *Scostamento in ordinata del baricentro delle rigidezze rispetto a quello delle masse (YR – YG)*
Lpianta : *Dimensione in pianta del piano nella direzione ortogonale al primo sisma*
Bpianta : *Dimensione in pianta del piano nella direzione ortogonale al secondo sisma*
RigFleX : *Rigidezza flessionale di piano nella direzione primo sisma. E' calcolata come rapporto fra la forza unitaria applicata sul baricentro delle masse del piano in direzione del primo sisma e la differenza di spostamento, sempre nella direzione del sisma, fra il piano in questione e quello sottostante.*
RigFleY : *Rigidezza flessionale di piano nella direzione secondo sisma*
RigTors : *Rigidezza torsionale di piano*
r/ls : *Rapporto di piano per determinare se una struttura è deformabile torsionalmente (vedi DM 2008/2018 7.4.3.1)*

- Tabulato VARIAZIONI MASSE E RIGIDEZZE DI PIANO

PIANO : *Numero del piano sismico*
QUOTA : *Altezza del piano dallo spiccato di fondazione*
PESO : *Peso sismico di piano (peso proprio, carichi permanenti e aliquota dei sovraccarichi variabili)*
Variaz% : *Variazione percentuale della massa rispetto al piano superiore*
Tagliante (t) modale : *Tagliante relativo al piano nella direzione X/Y. Nel caso di analisi sismica dinamica il valore si riferisce al modo principale*
Spost(mm) : *Spostamento del baricentro del piano in direzione X/Y calcolato come differenza fra lo spostamento del piano in questione ed il sottostante*
Klat(t/m) : *Rigidezza laterale del piano in direzione X/Y calcolata come rapporto fra il tagliante e lo spostamento*
Variaz(%) : *Variazione della rigidezza della massa rispetto al piano superiore in direzione X/Y*
Teta : *Indice di stabilità per gli effetti p-d (DM 2008, formula 7.3.2)*
(DM 2018, formula 7.3.3)

solo per le analisi sismiche dinamiche ad impalcati rigidi, sarà presente anche il seguente risultato:

Tagliante (t) SRSS	:	*Tagliante sismico al piano nella direzione X/Y mediato su tutti i modi di vibrare*

- Tabulato REGOLARITA' STRUTTURALE

Questo tabulato verrà omesso se la struttura è dichiarata in input NON regolare, poiché superfluo.

N. piano	:	*Numero del piano sismico*
Res X (t)	:	*Resistenza a taglio complessiva nel piano in direzione X (Sisma1/Sisma2)*
Res Y (t)	:	*Resistenza a taglio complessiva nel piano in direzione Y (Sisma1/Sisma2)*
Dom X (t)	:	*Domanda a taglio complessiva nel piano in direzione X (Sisma1/Sisma2)*
Dom Y (t)	:	*Domanda a taglio complessiva nel piano in direzione Y (Sisma1/Sisma2)*
Res/Dom	:	*Rapporto tra la resistenza e la domanda (Sisma1/Sisma2)*
Var.R/D	:	*Variazione del rapporto resistenza/capacità rispetto ai piani superiori (Sisma1/Sisma2)*
Flag Verifica	:	*Esito del controllo sulla variazione del rapporto resistenza/capacità (DM 2008, 7.2.2 punto g)(Dm 2018, 7.2.1)*

SPECIFICHE CAMPI TABELLA DI STAMPA

Si riporta appresso la spiegazione delle sigle usate nelle tabelle di verifica aste in calcestruzzo per gli stati limite ultimi.

Filo Iniz./Fin. : *Sulla prima riga numero del filo del nodo iniziale, sulla seconda quello del nodo finale*

Cotg Θ : *Cotangente Angolo del puntone compresso*

Quota : *Sulla prima riga quota del nodo iniziale, sulla seconda quota del nodo finale*

SgmT : *Solo per le travi di fondazione:*
Pressione di contatto sul terreno in Kg/cmq calcolata con i valori caratteristici delle azioni assumendo i coefficienti gamma pari ad uno.

AmpC : *Solo per le travi di elevazione:*
Coefficiente di amplificazione dei carichi statici per tenere in conto della verifica locale dell'asta a sisma verticale.

N/Nc : *Solo per i pilastri:*
Percentuale della resistenza massima a compressione della sezione di solo calcestruzzo.

Tratto : *Se una trave è suddivisa in più tratti sulla prima riga è riportato il numero del tratto, sulla terza il numero di suddivisioni della trave*

Sez B/H : *Sulla prima riga numero della sezione nell'archivio, sulla seconda base della sezione, sulla terza altezza. Per sezioni a T è riportato l'ingombro massimo della sezione*

Concio : *Numero del concio*

Co Nr : *Numero della combinazione e in sequenza sollecitazioni ultime di calcolo che forniscono la massima deformazione nell'acciaio e nel calcestruzzo per la verifica a flessione*

GamRd : *Solo per le travi di fondazione: Coefficiente di sovraresistenza.*

M Exd : *Momento ultimo di calcolo asse vettore X (per le travi incrementato dalla traslazione del diagramma del momento flettente)*

M Eyd : *Momento ultimo di calcolo asse vettore Y*

N Ed : *Sforzo normale ultimo di calcolo*

x / d : *Rapporto fra la posizione dell'asse neutro e l'altezza utile della sezione moltiplicato per 100*

e_f% e_c% (*100) : *deformazioni massime nell'acciaio e nel calcestruzzo moltiplicate per 10.000. Valore limite per l'acciaio 100 (1%), valore limite nel calcestruzzo 35 (0,35%)*

Area : *Area del ferro in centimetri quadri; per le travi rispettivamente superiore ed inferiore, per i pilastri armature lungo la base e l'altezza della sezione*

Co Nr : *Numero della combinazione e in sequenza sollecitazioni ultime di calcolo che forniscono la minore sicurezza per le azioni taglianti e torcenti*

V Exd : *Taglio ultimo di calcolo in direzione X*

V Eyd : *Taglio ultimo di calcolo in direzione Y*

T sdu : *Momento torcente ultimo di calcolo*

V Rxd : *Taglio resistente ultimo delle staffe in direzione X*

V Ryd : *Taglio resistente ultimo delle staffe in direzione Y*

T Rd : *Momento torcente resistente ultimo delle staffe*

T Rld : *Momento torcente resistente ultimo dell'armatura longitudinale*

Coe Cls : *Coefficiente per il controllo di sicurezza del calcestruzzo alle azioni taglianti e torcenti moltiplicato per 100; la sezione è verificata se detto valore e minore o uguale a 100*

Coe Staf : *Coefficiente per il controllo di sicurezza delle staffe alle azioni taglianti e torcenti moltiplicato per 100; la sezione è verificata se detto valore e minore o uguale a 100*

Alon : *Armatura longitudinale a torsione (nelle travi rettangolari per le quali è stata effettuata la verifica a momento My in questo dato viene stampata anche l'armatura flessionale dei lati verticali)*

Staffe : *Passo staffe e lunghezza del tratto da armare*

Moltipl Ultimo : *Solo per le stampe di riverifica:*
Moltiplicatore dei carichi che porta a collasso la sezione. Il percorso dei carichi seguito e' a sforzo normale costante. Le deformazioni riportate sono determinate dalle sollecitazioni di calcolo amplificate del moltiplicatore in parola.

- **SPECIFICHE CAMPI TABELLA DI STAMPA**

Si riporta appresso la spiegazione delle sigle usate nella tabella di verifica aste in cls per le quali è necessario effettuare la verifica di stabilità per elementi snelli. Le eccentricità aggiuntive sono state tenute in conto nel progetto delle armature in fase di verifica per le varie combinazioni di calcolo.

Asta 3D : *Numero dell'asta spaziale*

Filo Iniz : *Numero del filo del nodo iniziale*

Quota Iniz : *Quota del nodo iniziale*

Filo Fina. : *Numero del filo del nodo finale*

Quota Iniz. : *Quota del nodo finale*

Lambda Eleme. : *Lambda dell'elemento strutturale*

Lambda Minimo : *Lambda minimo di controllo; se lambda dell'elemento strutturale supera lambda minimo di controllo si attiva la verifica di instabilità; valore calcolato come da formula 5.13N dell'eurocodice 2 (punto 5.8.3.1) o anche 4.1.33 del DM2008.*

Sf. Nor. : *Sforzo normale di calcolo*

Ecc. E X/Y : *Eccentricità equivalente rispetto all'asse X e Y calcolata come da formula 5.32 dell'Eurocodice 2 (punto 5.8.8.2(2)).*

Ecc. A X/Y : *Eccentricità aggiuntiva dovuta alle imperfezioni rispetto all'asse X e Y calcolata come da formula 5.2 dell'Eurocodice 2 (punto 5.2(7 a)).*

Ecc. 2 X/Y : *Eccentricità del secondo ordine rispetto all'asse X e Y calcolata dalle curvature della sezione; come da formula 5.33 dell'Eurocodice 2 (punto 5.8.8.2(3)).*

- **SPECIFICHE CAMPI TABELLA DI STAMPA**

Si riporta appresso la spiegazione delle sigle usate nelle tabelle di verifica aste in cls per gli stati limiti di esercizio.

Filo	:	*Sulla prima riga numero del filo del nodo iniziale, sulla seconda quello del nodo finale*
Quota	:	*Sulla prima riga quota del nodo iniziale, sulla seconda quota del nodo finale*
Tratto	:	*Se una trave è suddivisa in più tratti sulla prima riga è riportato il numero del tratto, sulla terza il numero di suddivisioni della trave*
Com Cari	:	*Indicatore della matrice di combinazione; la prima riga individua la matrice delle combinazioni rare, la seconda la matrice delle combinazioni frequenti, la terza quella permanenti. Questo indicatore vale sia per la verifica a fessurazione che per il calcolo delle frecce*
Fessu	:	*Fessura limite e fessura di calcolo espressa in mm; se la trave non risulta fessurata l'ampiezza di calcolo sarà nulla*
Dist mm	:	*Distanza fra le fessure*
Concio	:	*Numero del concio in cui si è avuta la massima fessura*
Combin	:	*Numero della combinazione ed in sequenza sollecitazioni per cui si è avuta la massima fessura*
Mf X	:	*Momento flettente asse vettore X*
Mf Y	:	*Momento flettente asse vettore Y*
N	:	*Sforzo normale*
Frecce	:	*Freccia limite e freccia massima di calcolo*
Combin	:	*Numero della combinazione che ha prodotto la freccia massima*
Com Cari	:	*Indicatore della matrice di combinazione; la prima riga individua la matrice delle combinazioni rare per la verifica della tensione sul calcestruzzo, la seconda la matrice delle combinazioni rare per la verifica della tensione sull'acciaio, la terza la matrice delle combinazioni permanenti per la verifica della tensione sul calcestruzzo*
σ_{lim}	:	*Valore della tensione limite in Kg/cmq*
σ_{cal}	:	*Valore della tensione di calcolo in Kg/cmq*
Concio	:	*Numero del concio in cui si è avuta la massima tensione*
Combin	:	*Numero della combinazione ed in sequenza sollecitazioni per cui si è avuta la massima tensione*
Mf X	:	*Momento flettente asse vettore X*
Mf Y	:	*Momento flettente asse vettore Y*
N	:	*Sforzo normale*

- **SPECIFICHE CAMPI TABELLA DI STAMPA**

Si riporta appresso la spiegazione delle sigle usate nella tabella di stampa per la verifica del diametro massimo utilizzabile:

Nodo3D : *Numero del nodo spaziale oggetto di verifica*
Filo : *Numero del filo del nodo spaziale*
Quota : *Quota del nodo spaziale*

Dir Locale X
Trave rif. : *Numero della trave collegata al nodo 3d nella direzione X presa a riferimento per la formula*
AlfaBl : *Valore risultante dalla formula di Norma*
Bpil : *Larghezza del pilastro nella direzione locale X*
Fimax : *Diametro massimo utilizzabile sul nodo per il telaio X, arrotondato all'intero piu' vicino*
Fi : *Diametro utilizzato nel disegno ferri*
Status : *PASSANTE:se i ferri sono passanti si ritiene la verifica non necessaria*
OK:diametro è minore del diametro massimo ammissibile
PIEGA: diametro è maggiore del diametro massimo (in questo caso i ferri vengono piegati dentro il nodo per garantire l'ancoraggio)

Dir Locale Y
Trave rif. : *Numero della trave collegata al nodo 3d nella direzione Y presa a riferimento per la formula*
AlfaBl : *Valore risultante dalla formula di Norma*
Bpil : *Larghezza del pilastro nella direzione locale Y*
Fimax : *Diametro massimo utilizzabile sul nodo per il telaio Y, arrotondato all'intero piu' vicino*
Fi : *Diametro utilizzato nel disegno ferri*
Status : *PASSANTE:se i ferri sono passanti si ritiene la verifica non necessaria*
OK:diametro è minore del diametro massimo ammissibile
PIEGA: diametro è maggiore del diametro massimo (in questo caso i ferri vengono piegati dentro il nodo per garantire l'ancoraggio)

- **SPECIFICHE CAMPI TABELLA DI STAMPA**

Si riporta di seguito la spiegazione delle sigle usate nella tabella di stampa della verifica degli elementi bidimensionali allo stato limite ultimo.

Gruppo Quote	:	*Numero identificativo del gruppo di quote definito prima di eseguire la verifica*
Generatrice	:	*Numero identificativo della generatrice definita prima di eseguire la verifica*
Nodo 3d N.ro	:	*Numero del nodo relativo alla suddivisione del macroelemento in microelementi*
Nx	:	*Sforzo sul piano dell'elemento bidimensionale diretto come l'asse x del sistema locale. (Il sistema di riferimento locale ha l'asse x nella direzione del setto e l'asse y verticale)*
Ny	:	*Sforzo sul piano dell'elemento bidimensionale diretto come l'asse y del sistema locale*
Txy	:	*Sforzo tagliante sul piano dell'elemento con direzione y e agente sulla faccia di normale x del sistema locale.(Ovvero anche, per la simmetria delle tensioni tangenziali, sforzo tagliante sul piano dell'elemento con direzione x e agente sulla faccia di normale y del sistema locale)*
Mx	:	*Momento flettente agente sulla sezione di normale x del sistema locale. Per le verifiche è accoppiato allo sforzo normale Nx. Questo momento è incrementato per tenere in conto il valore del momento torcente Mxy*
My	:	*Momento flettente agente sulla sezione di normale y del sistema locale. Per le verifiche è accoppiato allo sforzo normale Ny. Questo momento è incrementato per tenere in conto il valore del momento torcente Mxy*
Mxy	:	*Momento torcente con asse vettore x e agente sulla sezione di normale x (ovvero anche, per la simmetria delle tensioni tangenziali, momento torcente con asse vettore y e agente sulla sezione di normale y)*
ε_{cx}* 10000	:	*Deformazione del calcestruzzo nella faccia di normale x $\times$ 10000 (Es. 0.35% = 35)*
ε_{cy}* 10000	:	*Deformazione del calcestruzzo nella faccia di normale y $\times$ 10000 (Es. 0.35% = 35)*
ε_{fx}* 10000	:	*Deformazione dell'acciaio nella faccia di normale x $\times$ 10000 (Es. 1% = 100)*
ε_{fy} *10000	:	*Deformazione dell'acciaio nella faccia di normale x $\times$ 10000 (Es. 1% = 100)*
Ax superiore	:	*Area totale armatura superiore diretta lungo x. (Area totale è l'area della presso-flessione più l'area per il taglio riportata dopo)*
Ay superiore	:	*Area totale armatura superiore diretta lungo y*
Ax inferiore	:	*Area totale armatura inferiore diretta lungo x*
Ay inferiore	:	*Area totale armatura inferiore diretta lungo y*
Atag	:	*Area per il taglio su ciascuna faccia per le due direzioni*
σ_t	:	*Tensione massima di contatto con il terreno*
Eta	:	*Abbassamento verticale del nodo in esame*

Nel caso di stampa di riverifiche degli elementi con le armature effettivamente disposte sul disegno ferri le colonne delle ε vengono sostituite con:

Molt.	:	*Moltiplicatore delle sollecitazioni che porta a rottura la sezione, rispettivamente nelle direzioni X e Y*

- **SPECIFICHE CAMPI TABELLA DI STAMPA**

Si riporta di seguito la spiegazione delle sigle usate nella tabella di stampa delle verifiche agli stati limite di esercizio degli elementi bidimensionali.

Gr.Q	:	*Numero identificativo del gruppo di quote definito prima di eseguire la verifica*
Gen	:	*Numero identificativo della generatrice definita prima di eseguire la verifica*
Nodo	:	*Numero del nodo relativo alla suddivisione del macro-elemento in microelementi*
Comb. Cari	:	*Indicatore della matrice di combinazione; la prima riga individua la matrice delle combinazioni rare, la seconda la matrice delle combinazioni frequenti, la terza quella permanenti*
Fes lim	:	*Fessura limite espressa in mm*
Fess.	:	*Fessura di calcolo espressa in mm; se sull'elemento non si aprono fessure tutta la riga sarà nulla*
Dist mm	:	*Distanza fra le fessure*
Combin	:	*Numero della combinazione ed in sequenza sollecitazioni per cui si è avuta la massima fessura*
Mf X	:	*Momento flettente agente sulla sezione di normale x del sistema locale. (Il sistema di riferimento locale è quello delle armature)*
N X	:	*Sforzo sul piano dell'elemento bidimensionale diretto come l'asse x del sistema locale*
Mf Y	:	*Momento flettente agente sulla sezione di normale y del sistema locale. (Il sistema di riferimento locale è quello delle armature)*
N Y	:	*Sforzo sul piano dell'elemento bidimensionale diretto come l'asse y del sistema locale*
Cos teta	:	*Coseno dell'angolo teta tra l'armatura in direzione X e la direzione della tensione principale di trazione*
Sin teta	:	*Seno dell'angolo teta*
Combina Carico	:	*Indicatore della matrice di combinazione; la prima riga individua la matrice delle combinazioni rare per la verifica della tensione sul cls, la seconda la matrice delle combinazioni rare per la verifica della tensione sull'acciaio, la terza la matrice delle combinazioni permanenti per la verifica della tensione sul cls*
s lim	:	*Valore della tensione limite in Kg/cmq*
s cal	:	*Valore della tensione di calcolo in Kg/cmq sulla faccia di normale x*
Conbin	:	*Numero della combinazione ed in sequenza sollecitazioni per cui si è avuta la massima tensione*
Mf X	:	*Momento flettente agente sulla sezione di normale x del sistema locale. (Il sistema di riferimento locale è quello delle armature)*
N X	:	*Sforzo sul piano dell'elemento bidimensionale diretto come l'asse x del sistema locale*
s cal	:	*Valore della tensione di calcolo in Kg/cmq sulla faccia di normale y*
Combin	:	*Numero della combinazione ed in sequenza sollecitazioni per cui si è avuta la massima tensione*
Mf Y	:	*Momento flettente agente sulla sezione di normale y del sistema locale*
N Y	:	*Sforzo sul piano dell'elemento bidimensionale diretto come l'asse y del sistema locale*

- **SPECIFICHE CAMPI TABELLA DI STAMPA**

Si riporta di seguito la spiegazione delle sigle usate nella tabella di stampa delle verifiche dei nodi trave-pilastro in calcestruzzo armato.

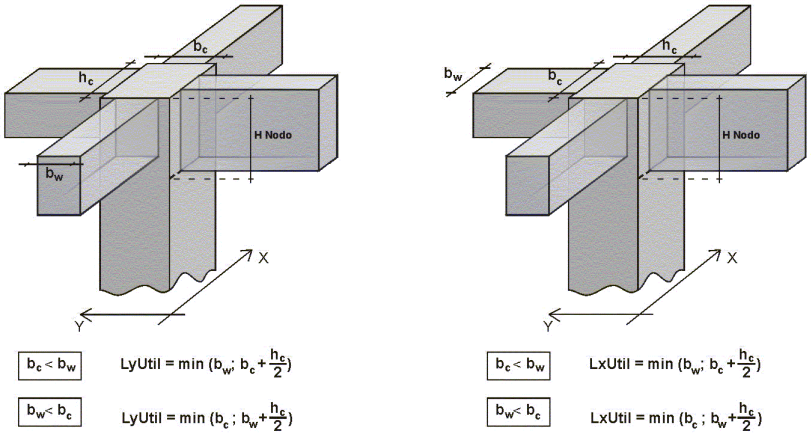

Filo N.ro : *Numero del filo fisso del pilastro a cui appartiene il nodo*

Quota (m) : *Quota in metri del nodo verificato*

Nodo3d N.ro : *Numerazione spaziale del nodo verificato*

Posiz. Pilastro : *Posizione del pilastro rispetto al nodo;* ***SUP*** *indica che il nodo verificato e' l'estremo inferiore di un pilastro;* ***INF*** *indica che il nodo verificato e l'estremo superiore del pilastro*

Int. : *Flag di nodo interno (SI=Interno X ed Y ; X=Solo Dir.X; Y=Solo Dir.Y; SP=Spigolo; NO=Esterno X o Y)*

Sez. : *Numero di archivio della sezione del pilastro a cui appartiene il nodo*

Rotaz : *Rotazione di input del pilastro a cui appartiene il nodo*

HNodo : *Altezza del nodo in calcestruzzo su cui sono state effettuate le verifiche calcolata in funzione dell'intersezione tra il pilastro e le travi convergenti*

fck : *Resistenza caratteristica cilindrica del calcestruzzo*

fy : *Resistenza caratteristica allo snervamento dell'acciaio delle armature*

LyUtil : *Larghezza utile del nodo lungo la direzione Y locale del pilastro*

AfX : *Area complessiva dei bracci in direzione X locale del pilastro*

LxUtil : *Larghezza utile del nodo lungo la direzione X locale del pilastro*

AfY : *Area complessiva dei bracci in direzione Y locale del pilastro*

Njbd (X/Y) : *Sforzo Normale associato al Taglio sul nodo nella direzione X/Y locale del pilastro.*
Vjbd (X/Y) : *Taglio agente sul nodo nella direzione X/Y locale del pilastro.*

VjbR (X/Y) : *Resistenza biella compressa del nodo nella direzione X/Y locale del pilastro.*

STATUS : *Esito della verifica del nodo.*
- NON VER: si supera la resistenza della biella compressa; non è verificata la formula [7.4.8]

- ELASTICO: il nodo verifica e rimane in campo non fessurato; le armature sono progettate con la formula [7.4.10]
- FESSURATO: il nodo verifica e risulta fessurato; le armature sono progettate con la formula [7.4.11] per i nodi interni e con la formula [7.4.12] per i nodi esterni

PULSAZIONI E MODI DI VIBRAZIONE

Modo N.ro	Pulsazione (rad/sec)	Periodo (sec)	Smorz Mod(%)	Sd/g SLO	Sd/g SLD	Sd/g SLV X	Sd/g SLV Y	Sd/g SLC X	Sd/g SLC Y	Piano N.ro	X (m)	Y (m)	Rot (rad)
1	13,651	0,46029	5,0	0,251	0,326	0,307	0,307			1	-,016841	0,011615	-,000151
										2	-,025235	0,017577	-,000226
										3	-,032900	0,023085	-,000295
										4	-,039262	0,027772	-,000352
										5	-,044246	0,031579	-,000396
2	14,368	0,43732	5,0	0,265	0,343	0,307	0,307			1	0,019478	-,004485	0,000181
										2	0,030049	-,006717	0,000279
										3	0,040104	-,008770	0,000372
										4	0,049118	-,010503	0,000455
										5	0,056947	-,011891	0,000526
3	15,907	0,39501	5,0	0,285	0,349	0,307	0,307			1	0,011444	-,001523	0,000043
										2	0,017493	-,002398	0,000068
										3	0,023187	-,003244	0,000092
										4	0,028203	-,004012	0,000114
										5	0,032455	-,004685	0,000134
4	54,268	0,11578	5,0	0,260	0,308	0,320	0,320			1	-,049755	0,028764	-,000458
										2	-,048427	0,028064	-,000445
										3	-,022378	0,013039	-,000205
										4	0,017944	-,010293	0,000166
										5	0,056001	-,032401	0,000515
5	63,368	0,09915	5,0	0,239	0,283	0,324	0,324			1	0,017123	-,004504	0,000020
										2	0,016536	-,004561	0,000020
										3	0,007462	-,002300	0,000010
										4	-,006491	0,001477	-,000008
										5	-,019498	0,005288	-,000026
6	69,829	0,08998	5,0	0,227	0,270	0,326	0,326			1	-,041830	0,003445	-,000342
										2	-,041458	0,003129	-,000340
										3	-,020268	0,001255	-,000167
										4	0,013552	-,001319	0,000110
										5	0,046719	-,003473	0,000382
7	113,544	0,05534	5,0	0,182	0,219	0,333	0,333			1	-,052192	0,030238	-,000489
										2	0,002101	-,001075	0,000021
										3	0,053491	-,030801	0,000502
										4	0,026865	-,015586	0,000251
										5	-,046299	0,026578	-,000435
8	128,870	0,04876	5,0	0,174	0,209	0,335	0,335			1	-,025473	0,007340	-,000087
										2	0,001449	-,000145	0,000003
										3	0,026405	-,007450	0,000091
										4	0,012960	-,003905	0,000047
										5	-,022973	0,006490	-,000080
9	151,589	0,04145	5,0	0,165	0,198	0,336	0,336			1	-,042268	0,002288	-,000356
										2	0,001718	-,000555	0,000014
										3	0,041894	-,002317	0,000352
										4	0,020782	-,000585	0,000175
										5	-,035456	0,001752	-,000298
10	177,317	0,03543	5,0	0,157	0,189	0,337	0,337			1	-,035596	0,020907	-,000339
										2	0,052575	-,030559	0,000502
										3	0,008404	-,005078	0,000079
										4	-,055315	0,032040	-,000528
										5	0,032579	-,018724	0,000312
11	195,942	0,03207	5,0	0,153	0,184	0,338	0,338			1	-,020273	0,006384	-,000085
										2	0,030515	-,009375	0,000127
										3	0,004333	-,001603	0,000020
										4	-,031912	0,009952	-,000136
										5	0,019147	-,005821	0,000081
12	228,901	0,02745	5,0	0,147	0,177	0,339	0,339			1	-,018604	0,010664	-,000180
										2	0,047771	-,027777	0,000465
										3	-,055406	0,032950	-,000543
										4	0,040426	-,024504	0,000399
										5	-,015217	0,009300	-,000151

FATTORI E FORZE DI PIANO MODALI S.L.O.

S I S M A D I R E Z I O N E : 0°

Massa eccitata (t): 6148.96 Massa totale (t): 6149.87 Rapporto:.99

Modo N.ro	Fattore Modale	Fmod/Fmax (%)	Massa Mod Eff. (t)	Mmod/Mtot %	Piano N.ro	FX (t)	FY (t)	Mt (t*m)	Mom.Ecc. 5% (t*m)
1	5,083	6,96	25,84	0,42	1	0,90	9,17	-233,16	261,48
					2	1,09	11,82	-281,11	351,89
					3	1,37	15,69	-353,07	485,36
					4	1,59	19,09	-407,61	618,84
					5	1,55	19,48	-398,55	662,81
2	14,334	19,62	205,46	3,34	1	6,97	-19,23	-634,12	
					2	8,73	-25,39	-836,63	
					3	11,37	-34,68	-1140,81	
					4	13,61	-43,44	-1422,97	
					5	13,69	-44,94	-1462,70	
3	73,043	100,00	5335,31	86,75	1	195,80	11,59	588,25	
					2	244,31	14,93	856,75	
					3	318,50	20,19	1240,31	

FATTORI E FORZE DI PIANO MODALI S.L.O.

S I S M A D I R E Z I O N E : 0°

Massa eccitata (t): 6148.96 Massa totale (t): 6149.87 Rapporto:.99

Modo N.ro	Fattore Modale	Fmod/Fmax (%)	Massa Mod Eff. (t)	Mmod/Mtot %	Piano N.ro	FX (t)	FY (t)	Mt (t*m)	Mom.Ecc. 5% (t*m)
					4	381,46	25,17	1615,46	
					5	380,64	25,62	1701,82	
4	3,638	4,98	13,24	0,22	1	3,65	11,79	-490,55	
					2	2,89	9,78	-388,95	
					3	1,22	4,64	-175,00	
					4	-1,25	-3,43	139,04	
					5	-3,08	-9,98	376,74	
5	22,120	30,28	489,30	7,96	1	113,57	-27,75	50,05	
					2	90,86	-23,47	44,90	
					3	40,52	-11,95	23,52	
					4	-35,43	7,12	-11,71	
					5	-92,76	23,28	-40,28	
6	4,006	5,48	16,05	0,26	1	3,52	15,31	251,60	
					2	2,80	12,97	221,50	
					3	1,24	6,69	114,25	
					4	-1,10	-3,84	-78,67	
					5	-2,83	-12,82	-244,82	
7	1,714	2,35	2,94	0,05	1	1,72	3,94	-173,07	
					2	-0,12	-0,06	5,89	
					3	-1,53	-3,32	141,69	
					4	-0,72	-1,73	69,61	
					5	1,18	2,53	-105,18	
8	7,196	9,85	51,78	0,84	1	28,14	-6,36	94,81	
					2	-1,68	0,02	-1,11	
					3	-24,29	5,26	-80,45	
					4	-11,55	2,82	-41,98	
					5	18,40	-3,99	61,89	
9	0,726	0,99	0,53	0,01	1	0,27	2,32	33,89	
					2	-0,02	-0,01	-1,38	
					3	-0,23	-1,90	-31,72	
					4	-0,11	-1,03	-16,37	
					5	0,17	1,44	25,10	
10	0,833	1,14	0,69	0,01	1	0,62	1,13	-50,33	
					2	-0,79	-1,35	60,64	
					3	-0,10	-0,25	9,40	
					4	0,82	1,40	-61,21	
					5	-0,44	-0,71	31,57	
11	2,778	3,80	7,72	0,13	1	6,48	-1,62	33,53	
					2	-8,22	1,96	-41,02	
					3	-1,02	0,36	-6,97	
					4	8,41	-2,05	43,30	
					5	-4,47	1,04	-22,46	
12	0,348	0,48	0,12	0,00	1	0,15	0,20	-10,37	
					2	-0,34	-0,46	21,95	
					3	0,42	0,56	-25,17	
					4	-0,32	-0,43	18,17	
					5	0,11	0,15	-6,01	

FATTORI E FORZE DI PIANO MODALI S.L.D.

S I S M A D I R E Z I O N E : 0°

Massa eccitata (t): 6148.96 Massa totale (t): 6149.87 Rapporto:.99

Modo N.ro	Fattore Modale	Fmod/Fmax (%)	Massa Mod Eff. (t)	Mmod/Mtot %	Piano N.ro	FX (t)	FY (t)	Mt (t*m)	Mom.Ecc. 5% (t*m)
1	5,083	6,96	25,84	0,42	1	1,16	11,88	-302,03	362,41
					2	1,41	15,31	-364,14	487,71
					3	1,78	20,33	-457,35	672,70
					4	2,06	24,73	-528,00	857,70
					5	2,01	25,23	-516,28	918,63
2	14,334	19,62	205,46	3,34	1	9,04	-24,91	-821,42	
					2	11,31	-32,89	-1083,75	
					3	14,73	-44,92	-1477,76	
					4	17,64	-56,28	-1843,28	
					5	17,73	-58,22	-1894,74	
3	73,043	100,00	5335,31	86,75	1	239,42	14,17	719,32	
					2	298,74	18,26	1047,65	
					3	389,47	24,69	1516,68	
					4	466,45	30,78	1975,41	
					5	465,45	31,33	2080,99	
4	3,638	4,98	13,24	0,22	1	4,33	13,96	-580,79	
					2	3,43	11,58	-460,51	

FATTORI E FORZE DI PIANO MODALI S.L.D.

S I S M A D I R E Z I O N E : 0°

Massa eccitata (t): 6148.96 Massa totale (t): 6149.87 Rapporto:.99

Modo N.ro	Fattore Modale	Fmod/Fmax (%)	Massa Mod Eff. (t)	Mmod/Mtot %	Piano N.ro	FX (t)	FY (t)	Mt (t*m)	Mom.Ecc. 5% (t*m)
					3	1,45	5,50	-207,19	
					4	-1,48	-4,07	164,62	
					5	-3,65	-11,82	446,06	
5	22,120	30,28	489,30	7,96	1	134,78	-32,93	59,40	
					2	107,83	-27,85	53,28	
					3	48,09	-14,18	27,92	
					4	-42,05	8,45	-13,89	
					5	-110,08	27,63	-47,81	
6	4,006	5,48	16,05	0,26	1	4,18	18,20	299,04	
					2	3,33	15,42	263,26	
					3	1,48	7,95	135,79	
					4	-1,30	-4,57	-93,50	
					5	-3,36	-15,24	-290,99	
7	1,714	2,35	2,94	0,05	1	2,06	4,72	-207,22	
					2	-0,14	-0,07	7,06	
					3	-1,83	-3,97	169,65	
					4	-0,86	-2,07	83,35	
					5	1,41	3,03	-125,93	
8	7,196	9,85	51,78	0,84	1	33,75	-7,63	113,72	
					2	-2,02	0,03	-1,34	
					3	-29,14	6,31	-96,50	
					4	-13,86	3,38	-50,35	
					5	22,07	-4,78	74,24	
9	0,726	0,99	0,53	0,01	1	0,32	2,79	40,74	
					2	-0,02	-0,01	-1,66	
					3	-0,27	-2,29	-38,13	
					4	-0,13	-1,24	-19,68	
					5	0,20	1,73	30,17	
10	0,833	1,14	0,69	0,01	1	0,75	1,36	-60,63	
					2	-0,95	-1,62	73,04	
					3	-0,12	-0,31	11,32	
					4	0,99	1,69	-73,74	
					5	-0,53	-0,86	38,02	
11	2,778	3,80	7,72	0,13	1	7,82	-1,96	40,43	
					2	-9,91	2,36	-49,48	
					3	-1,23	0,44	-8,40	
					4	10,14	-2,48	52,23	
					5	-5,40	1,25	-27,08	
12	0,348	0,48	0,12	0,00	1	0,18	0,24	-12,53	
					2	-0,41	-0,55	26,52	
					3	0,51	0,68	-30,41	
					4	-0,39	-0,52	21,96	
					5	0,14	0,18	-7,26	

FATTORI E FORZE DI PIANO MODALI S.L.V.

S I S M A D I R E Z I O N E : 0°

Massa eccitata (t): 6148.96 Massa totale (t): 6149.87 Rapporto:.99

Modo N.ro	Fattore Modale	Fmod/Fmax (%)	Massa Mod Eff. (t)	Mmod/Mtot %	Piano N.ro	FX (t)	FY (t)	Mt (t*m)	Mom.Ecc. 5% (t*m)
1	5,083	6,96	25,84	0,42	1	1,10	11,21	-285,08	319,70
					2	1,33	14,45	-343,70	430,23
					3	1,68	19,19	-431,67	593,43
					4	1,94	23,34	-498,36	756,62
					5	1,90	23,81	-487,29	810,37
2	14,334	19,62	205,46	3,34	1	8,10	-22,34	-736,62	
					2	10,14	-29,49	-971,85	
					3	13,21	-40,28	-1325,19	
					4	15,81	-50,47	-1652,96	
					5	15,90	-52,21	-1699,12	
3	73,043	100,00	5335,31	86,75	1	211,21	12,50	634,55	
					2	263,54	16,11	924,18	
					3	343,57	21,78	1337,93	
					4	411,48	27,16	1742,60	
					5	410,59	27,64	1835,75	
4	3,638	4,98	13,24	0,22	1	4,50	14,53	-604,43	
					2	3,57	12,05	-479,26	
					3	1,50	5,72	-215,63	
					4	-1,54	-4,23	171,32	
					5	-3,80	-12,30	464,21	
5	22,120	30,28	489,30	7,96	1	154,12	-37,66	67,92	

FATTORI E FORZE DI PIANO MODALI S.L.V.

S I S M A D I R E Z I O N E : 0°

Massa eccitata (t): 6148.96 Massa totale (t): 6149.87 Rapporto:.99

Modo N.ro	Fattore Modale	Fmod/Fmax (%)	Massa Mod Eff. (t)	Mmod/Mtot %	Piano N.ro	FX (t)	FY (t)	Mt (t*m)	Mom.Ecc. 5% (t*m)
					2	123,30	-31,85	60,93	
					3	54,99	-16,22	31,92	
					4	-48,09	9,67	-15,89	
					5	-125,87	31,59	-54,67	
6	4,006	5,48	16,05	0,26	1	5,05	21,99	361,29	
					2	4,02	18,63	318,06	
					3	1,78	9,61	164,05	
					4	-1,57	-5,52	-112,97	
					5	-4,06	-18,42	-351,56	
7	1,714	2,35	2,94	0,05	1	3,15	7,20	-315,98	
					2	-0,21	-0,11	10,76	
					3	-2,79	-6,06	258,68	
					4	-1,32	-3,15	127,09	
					5	2,15	4,62	-192,02	
8	7,196	9,85	51,78	0,84	1	54,08	-12,22	182,24	
					2	-3,24	0,04	-2,14	
					3	-46,69	10,11	-154,64	
					4	-22,21	5,42	-80,69	
					5	35,38	-7,66	118,96	
9	0,726	0,99	0,53	0,01	1	0,54	4,74	69,16	
					2	-0,03	-0,02	-2,82	
					3	-0,46	-3,88	-64,73	
					4	-0,22	-2,10	-33,40	
					5	0,35	2,93	51,23	
10	0,833	1,14	0,69	0,01	1	1,33	2,43	-108,18	
					2	-1,69	-2,90	130,32	
					3	-0,22	-0,55	20,20	
					4	1,76	3,02	-131,56	
					5	-0,94	-1,53	67,84	
11	2,778	3,80	7,72	0,13	1	14,36	-3,60	74,25	
					2	-18,20	4,34	-90,85	
					3	-2,27	0,80	-15,43	
					4	18,63	-4,55	95,90	
					5	-9,91	2,30	-49,73	
12	0,348	0,48	0,12	0,00	1	0,35	0,47	-23,96	
					2	-0,79	-1,05	50,72	
					3	0,97	1,30	-58,16	
					4	-0,75	-1,00	41,99	
					5	0,26	0,34	-13,88	

FATTORI E FORZE DI PIANO MODALI S.L.O.

S I S M A D I R E Z I O N E : 90°

Massa eccitata (t): 6141.64 Massa totale (t): 6149.87 Rapporto:.99

Modo N.ro	Fattore Modale	Fmod/Fmax (%)	Massa Mod Eff. (t)	Mmod/Mtot %	Piano N.ro	FX (t)	FY (t)	Mt (t*m)	Mom.Ecc. 5% (t*m)
1	58,875	100,00	3466,28	56,36	1	10,41	106,24	-2700,68	616,78
					2	12,59	136,93	-3256,03	830,02
					3	15,89	181,77	-4089,46	1144,86
					4	18,38	221,14	-4721,21	1459,70
					5	17,99	225,59	-4616,34	1563,40
2	44,197	75,07	1953,40	31,76	1	-21,51	59,29	1955,28	
					2	-26,91	78,28	2579,70	
					3	-35,07	106,92	3517,60	
					4	-41,98	133,96	4387,65	
					5	-42,21	138,58	4510,16	
3	4,683	7,95	21,94	0,36	1	12,55	0,74	37,72	
					2	15,66	0,96	54,93	
					3	20,42	1,29	79,53	
					4	24,46	1,61	103,58	
					5	24,41	1,64	109,12	
4	13,530	22,98	183,06	2,98	1	13,59	43,84	-1824,26	
					2	10,76	36,36	-1446,46	
					3	4,54	17,27	-650,79	
					4	-4,64	-12,77	517,07	
					5	-11,46	-37,12	1401,05	
5	6,207	10,54	38,53	0,63	1	-31,87	7,79	-14,05	
					2	-25,50	6,59	-12,60	
					3	-11,37	3,35	-6,60	
					4	9,94	-2,00	3,28	
					5	26,03	-6,53	11,30	

FATTORI E FORZE DI PIANO MODALI S.L.O.

S I S M A D I R E Z I O N E : 90°

Massa eccitata (t): 6141.64 Massa totale (t): 6149.87 Rapporto:.99

Modo N.ro	Fattore Modale	Fmod/Fmax (%)	Massa Mod Eff. (t)	Mmod/Mtot %	Piano N.ro	FX (t)	FY (t)	Mt (t*m)	Mom.Ecc. 5% (t*m)
6	20,142	34,21	405,69	6,60	1	17,69	76,99	1264,91	
					2	14,08	65,21	1113,57	
					3	6,24	33,65	574,36	
					4	-5,51	-19,33	-395,51	
					5	-14,20	-64,47	-1230,83	
7	4,391	7,46	19,28	0,31	1	4,42	10,10	-443,46	
					2	-0,30	-0,15	15,10	
					3	-3,91	-8,50	363,05	
					4	-1,85	-4,43	178,36	
					5	3,01	6,49	-269,49	
8	1,790	3,04	3,21	0,05	1	-7,00	1,58	-23,59	
					2	0,42	-0,01	0,28	
					3	6,04	-1,31	20,02	
					4	2,87	-0,70	10,44	
					5	-4,58	0,99	-15,40	
9	6,831	11,60	46,67	0,76	1	2,51	21,83	318,69	
					2	-0,15	-0,08	-13,01	
					3	-2,13	-17,90	-298,30	
					4	-1,01	-9,67	-153,93	
					5	1,59	13,51	236,05	
10	1,668	2,83	2,78	0,05	1	1,24	2,26	-100,79	
					2	-1,57	-2,70	121,42	
					3	-0,21	-0,51	18,82	
					4	1,64	2,81	-122,57	
					5	-0,88	-1,43	63,21	
11	0,754	1,28	0,57	0,01	1	-1,76	0,44	-9,09	
					2	2,23	-0,53	11,13	
					3	0,28	-0,10	1,89	
					4	-2,28	0,56	-11,75	
					5	1,21	-0,28	6,09	
12	0,493	0,84	0,24	0,00	1	0,21	0,29	-14,66	
					2	-0,49	-0,64	31,04	
					3	0,59	0,80	-35,60	
					4	-0,46	-0,61	25,70	
					5	0,16	0,21	-8,50	

FATTORI E FORZE DI PIANO MODALI S.L.D.

S I S M A D I R E Z I O N E : 90°

Massa eccitata (t): 6141.64 Massa totale (t): 6149.87 Rapporto:.99

Modo N.ro	Fattore Modale	Fmod/Fmax (%)	Massa Mod Eff. (t)	Mmod/Mtot %	Piano N.ro	FX (t)	FY (t)	Mt (t*m)	Mom.Ecc. 5% (t*m)
1	58,875	100,00	3466,28	56,36	1	13,48	137,62	-3498,38	697,04
					2	16,30	177,38	-4217,78	938,03
					3	20,58	235,46	-5297,35	1293,84
					4	23,81	286,46	-6115,73	1649,65
					5	23,30	292,22	-5979,88	1766,85
2	44,197	75,07	1953,40	31,76	1	-27,86	76,80	2532,81	
					2	-34,86	101,40	3341,66	
					3	-45,43	138,50	4556,60	
					4	-54,38	173,53	5683,63	
					5	-54,68	179,51	5842,33	
3	4,683	7,95	21,94	0,36	1	15,35	0,91	46,12	
					2	19,16	1,17	67,17	
					3	24,97	1,58	97,25	
					4	29,91	1,97	126,66	
					5	29,84	2,01	133,43	
4	13,530	22,98	183,06	2,98	1	16,09	51,91	-2159,88	
					2	12,75	43,05	-1712,57	
					3	5,38	20,45	-770,52	
					4	-5,50	-15,12	612,20	
					5	-13,56	-43,95	1658,81	
5	6,207	10,54	38,53	0,63	1	-37,82	9,24	-16,67	
					2	-30,26	7,82	-14,95	
					3	-13,50	3,98	-7,83	
					4	11,80	-2,37	3,90	
					5	30,89	-7,75	13,42	
6	20,142	34,21	405,69	6,60	1	21,03	91,50	1503,42	
					2	16,74	77,51	1323,55	
					3	7,42	39,99	682,66	
					4	-6,55	-22,97	-470,09	

FATTORI E FORZE DI PIANO MODALI S.L.D.

S I S M A D I R E Z I O N E : 90°

Massa eccitata (t): 6141.64 Massa totale (t): 6149.87 Rapporto:.99

Modo N.ro	Fattore Modale	Fmod/Fmax (%)	Massa Mod Eff. (t)	Mmod/Mtot %	Piano N.ro	FX (t)	FY (t)	Mt (t*m)	Mom.Ecc. 5% (t*m)
					5	-16,88	-76,63	-1462,92	
7	4,391	7,46	19,28	0,31	1	5,29	12,10	-530,96	
					2	-0,36	-0,18	18,08	
					3	-4,69	-10,18	434,69	
					4	-2,21	-5,30	213,56	
					5	3,61	7,77	-322,67	
8	1,790	3,04	3,21	0,05	1	-8,40	1,90	-28,29	
					2	0,50	-0,01	0,33	
					3	7,25	-1,57	24,01	
					4	3,45	-0,84	12,53	
					5	-5,49	1,19	-18,47	
9	6,831	11,60	46,67	0,76	1	3,02	26,24	383,12	
					2	-0,18	-0,10	-15,64	
					3	-2,56	-21,52	-358,61	
					4	-1,21	-11,62	-185,05	
					5	1,92	16,24	283,78	
10	1,668	2,83	2,78	0,05	1	1,49	2,72	-121,41	
					2	-1,90	-3,25	146,26	
					3	-0,25	-0,61	22,67	
					4	1,97	3,39	-147,65	
					5	-1,06	-1,72	76,14	
11	0,754	1,28	0,57	0,01	1	-2,12	0,53	-10,97	
					2	2,69	-0,64	13,42	
					3	0,33	-0,12	2,28	
					4	-2,75	0,67	-14,17	
					5	1,46	-0,34	7,35	
12	0,493	0,84	0,24	0,00	1	0,26	0,34	-17,72	
					2	-0,59	-0,78	37,51	
					3	0,72	0,96	-43,01	
					4	-0,55	-0,74	31,06	
					5	0,19	0,25	-10,27	

FATTORI E FORZE DI PIANO MODALI S.L.V.

S I S M A D I R E Z I O N E : 90°

Massa eccitata (t): 6141.64 Massa totale (t): 6149.87 Rapporto:.99

Modo N.ro	Fattore Modale	Fmod/Fmax (%)	Massa Mod Eff. (t)	Mmod/Mtot %	Piano N.ro	FX (t)	FY (t)	Mt (t*m)	Mom.Ecc. 5% (t*m)
1	58,875	100,00	3466,28	56,36	1	12,73	129,89	-3301,95	754,10
					2	15,39	167,42	-3980,95	1014,82
					3	19,43	222,24	-4999,92	1399,75
					4	22,47	270,37	-5772,33	1784,68
					5	22,00	275,81	-5644,11	1911,47
2	44,197	75,07	1953,40	31,76	1	-24,98	68,87	2271,31	
					2	-31,26	90,93	2996,65	
					3	-40,74	124,20	4086,15	
					4	-48,76	155,61	5096,81	
					5	-49,03	160,97	5239,13	
3	4,683	7,95	21,94	0,36	1	13,54	0,80	40,69	
					2	16,90	1,03	59,26	
					3	22,03	1,40	85,79	
					4	26,38	1,74	111,73	
					5	26,33	1,77	117,71	
4	13,530	22,98	183,06	2,98	1	16,75	54,02	-2247,79	
					2	13,26	44,81	-1782,27	
					3	5,59	21,28	-801,88	
					4	-5,72	-15,74	637,12	
					5	-14,11	-45,74	1726,33	
5	6,207	10,54	38,53	0,63	1	-43,25	10,57	-19,06	
					2	-34,60	8,94	-17,10	
					3	-15,43	4,55	-8,96	
					4	13,49	-2,71	4,46	
					5	35,32	-8,87	15,34	
6	20,142	34,21	405,69	6,60	1	25,41	110,55	1816,37	
					2	20,22	93,64	1599,05	
					3	8,97	48,32	824,76	
					4	-7,91	-27,76	-567,94	
					5	-20,39	-92,58	-1767,43	
7	4,391	7,46	19,28	0,31	1	8,07	18,45	-809,62	
					2	-0,54	-0,27	27,57	
					3	-7,14	-15,52	662,82	

FATTORI E FORZE DI PIANO MODALI S.L.V.

S I S M A D I R E Z I O N E : 90°

Massa eccitata (t): 6141.64 Massa totale (t): 6149.87 Rapporto:.99

Modo N.ro	Fattore Modale	Fmod/Fmax (%)	Massa Mod Eff. (t)	Mmod/Mtot %	Piano N.ro	FX (t)	FY (t)	Mt (t*m)	Mom.Ecc. 5% (t*m)
					4	-3,38	-8,08	325,63	
					5	5,50	11,85	-492,01	
8	1,790	3,04	3,21	0,05	1	-13,46	3,04	-45,34	
					2	0,81	-0,01	0,53	
					3	11,62	-2,52	38,48	
					4	5,53	-1,35	20,08	
					5	-8,80	1,91	-29,60	
9	6,831	11,60	46,67	0,76	1	5,12	44,55	650,42	
					2	-0,30	-0,17	-26,55	
					3	-4,35	-36,54	-608,81	
					4	-2,06	-19,73	-314,16	
					5	3,25	27,58	481,77	
10	1,668	2,83	2,78	0,05	1	2,66	4,86	-216,62	
					2	-3,38	-5,80	260,96	
					3	-0,44	-1,10	40,45	
					4	3,52	6,04	-263,44	
					5	-1,89	-3,07	135,85	
11	0,754	1,28	0,57	0,01	1	-3,89	0,98	-20,14	
					2	4,94	-1,18	24,64	
					3	0,61	-0,22	4,18	
					4	-5,05	1,23	-26,01	
					5	2,69	-0,62	13,49	
12	0,493	0,84	0,24	0,00	1	0,50	0,66	-33,88	
					2	-1,12	-1,49	71,74	
					3	1,37	1,85	-82,26	
					4	-1,06	-1,42	59,39	
					5	0,37	0,48	-19,64	

CARATTERISTICHE MEDIATE: SISMA 0°: ASTE

Tratto	Filo In.	Alt. (m)	Tx (t)	Ty (t)	N (t)	Mx (t*m)	My (t*m)	Mt (t*m)	Filo Fin.	Alt. (m)	Tx (t)	Ty (t)	N (t)	Mx (t*m)	My (t*m)	Mt (t*m)
	1	0,00	0,00	5,35	0,00	11,34	0,00	-0,40	2	0,00	0,00	5,17	0,00	2,60	0,00	0,22
	1	0,00	0,00	11,32	0,00	-7,35	0,00	0,62	4	0,00	0,00	11,23	0,00	6,31	0,00	0,48
	2	0,00	0,00	-11,08	0,00	11,79	0,00	-0,10	3	0,00	0,00	-7,62	0,00	11,60	0,00	0,70
	4	0,00	0,00	2,27	0,00	10,49	0,00	0,29	5	0,00	0,00	3,08	0,00	-1,21	0,00	-0,09
	5	0,00	0,00	-3,77	0,00	9,48	0,00	-0,04	6	0,00	0,00	7,29	0,00	10,48	0,00	0,14
	6	0,00	0,00	-0,87	0,00	3,92	0,00	-0,09	7	0,00	0,00	10,52	0,00	11,34	0,00	0,34
	7	0,00	0,00	-3,62	0,00	2,60	0,00	-0,13	8	0,00	0,00	13,01	0,00	21,27	0,00	0,61
	8	0,00	0,00	-5,03	0,00	3,33	0,00	1,11	9	0,00	0,00	3,20	0,00	7,98	0,00	-1,00
	9	0,00	0,00	-6,87	0,00	17,53	0,00	-0,18	10	0,00	0,00	-7,59	0,00	-17,55	0,00	-0,36
	10	0,00	0,00	-23,33	0,00	29,01	0,00	-0,77	11	0,00	0,00	3,82	0,00	7,80	0,00	0,60
	11	0,00	0,00	-9,94	0,00	6,78	0,00	0,28	12	0,00	0,00	3,44	0,00	9,70	0,00	-0,11
	12	0,00	0,00	-5,01	0,00	4,99	0,00	0,11	13	0,00	0,00	4,73	0,00	7,87	0,00	-0,11
	13	0,00	0,00	-4,51	0,00	6,41	0,00	-0,07	14	0,00	0,00	5,59	0,00	7,43	0,00	-0,11
	14	0,00	0,00	-4,49	0,00	6,81	0,00	-0,08	15	0,00	0,00	6,17	0,00	7,60	0,00	-0,12
	15	0,00	0,00	-4,54	0,00	6,73	0,00	-0,10	16	0,00	0,00	7,02	0,00	8,80	0,00	-0,14
	16	0,00	0,00	-3,94	0,00	5,58	0,00	-0,12	17	0,00	0,00	6,19	0,00	6,98	0,00	-0,13
	17	0,00	0,00	-4,91	0,00	7,47	0,00	-0,13	18	0,00	0,00	7,26	0,00	8,42	0,00	-0,15
	18	0,00	0,00	-4,41	0,00	6,30	0,00	-0,13	19	0,00	0,00	7,25	0,00	8,41	0,00	-0,19
	19	0,00	0,00	-4,36	0,00	6,53	0,00	-0,12	20	0,00	0,00	7,28	0,00	7,76	0,00	-0,29
	20	0,00	0,00	-4,67	0,00	7,23	0,00	-0,29	21	0,00	0,00	8,60	0,00	9,29	0,00	0,16
	21	0,00	0,00	-3,66	0,00	5,77	0,00	-0,15	22	0,00	0,00	8,88	0,00	8,28	0,00	-0,26
	22	0,00	0,00	-4,27	0,00	6,71	0,00	-0,15	23	0,00	0,00	12,02	0,00	10,82	0,00	-0,38
	23	0,00	0,00	6,23	0,00	3,47	0,00	-0,23	24	0,00	0,00	15,80	0,00	12,29	0,00	-0,53
	25	0,00	0,00	-5,33	0,00	11,49	0,00	-0,41	26	0,00	0,00	10,54	0,00	6,95	0,00	-0,14
	26	0,00	0,00	-8,13	0,00	7,83	0,00	-0,20	27	0,00	0,00	11,70	0,00	15,17	0,00	-0,31
	27	0,00	0,00	-10,48	0,00	-3,59	0,00	-0,35	28	0,00	0,00	-9,43	0,00	10,72	0,00	0,48
	29	0,00	0,00	12,18	0,00	10,48	0,00	0,67	30	0,00	0,00	8,08	0,00	5,50	0,00	0,06
	30	0,00	0,00	-2,60	0,00	9,69	0,00	0,20	31	0,00	0,00	5,06	0,00	3,38	0,00	-0,07
	31	0,00	0,00	7,61	0,00	8,52	0,00	-0,21	32	0,00	0,00	7,64	0,00	-13,43	0,00	0,35
	32	0,00	0,00	-25,82	0,00	21,16	0,00	-0,15	33	0,00	0,00	73,52	0,00	123,33	0,00	0,79
	33	0,00	0,00	88,64	0,00	-112,52	0,00	1,60	116	0,00	0,00	-78,39	0,00	43,66	0,00	-1,46
	34	0,00	0,00	-76,38	0,00	110,31	0,00	-0,57	35	0,00	0,00	40,82	0,00	7,46	0,00	0,28
	36	0,00	0,00	0,85	0,00	10,68	0,00	0,22	37	0,00	0,00	5,41	0,00	2,64	0,00	-0,06
	37	0,00	0,00	8,62	0,00	8,82	0,00	0,18	38	0,00	0,00	4,92	0,00	-18,87	0,00	-0,39
	38	0,00	0,00	-29,24	0,00	27,13	0,00	-0,06	39	0,00	0,00	79,40	0,00	129,72	0,00	-0,58
	39	0,00	0,00	90,39	0,00	-119,16	0,00	-2,08	119	0,00	0,00	-78,30	0,00	49,56	0,00	2,02
	40	0,00	0,00	-78,08	0,00	128,67	0,00	-0,33	41	0,00	0,00	47,28	0,00	-8,19	0,00	0,62
	41	0,00	0,00	-24,97	0,00	14,00	0,00	0,85	42	0,00	0,00	7,36	0,00	28,82	0,00	-0,40
	42	0,00	0,00	-5,49	0,00	1,49	0,00	0,03	43	0,00	0,00	4,64	0,00	12,89	0,00	-0,02
	43	0,00	0,00	-8,35	0,00	12,99	0,00	-0,01	44	0,00	0,00	8,27	0,00	12,32	0,00	0,01
	44	0,00	0,00	-8,21	0,00	12,51	0,00	-0,01	45	0,00	0,00	8,27	0,00	12,38	0,00	-0,01
	45	0,00	0,00	-8,09	0,00	12,55	0,00	-0,01	46	0,00	0,00	8,48	0,00	12,32	0,00	-0,01
	46	0,00	0,00	-8,28	0,00	12,60	0,00	-0,01	47	0,00	0,00	9,30	0,00	13,75	0,00	-0,01
	47	0,00	0,00	-7,39	0,00	10,99	0,00	0,01	48	0,00	0,00	8,01	0,00	10,78	0,00	-0,02
	48	0,00	0,00	-8,19	0,00	14,27	0,00	-0,02	49	0,00	0,00	9,11	0,00	11,01	0,00	0,02
	49	0,00	0,00	-7,85	0,00	15,01	0,00	-0,17	50	0,00	0,00	14,26	0,00	15,79	0,00	0,34
	50	0,00	0,00	-6,62	0,00	10,44	0,00	-0,15	51	0,00	0,00	23,74	0,00	32,92	0,00	0,83
	51	0,00	0,00	10,18	0,00	-10,33	0,00	1,15	52	0,00	0,00	-5,53	0,00	-5,85	0,00	-1,03
	52	0,00	0,00	-16,72	0,00	26,99	0,00	-0,55	53	0,00	0,00	7,92	0,00	8,88	0,00	-0,16

CARATTERISTICHE MEDIATE: SISMA 0°: ASTE

Tratto	Filo In.	Alt. (m)	Tx (t)	Ty (t)	N (t)	Mx (t*m)	My (t*m)	Mt (t*m)	Filo Fin.	Alt. (m)	Tx (t)	Ty (t)	N (t)	Mx (t*m)	My (t*m)	Mt (t*m)
	53	0,00	0,00	-12,50	0,00	16,05	0,00	-0,32	54	0,00	0,00	9,82	0,00	14,74	0,00	0,14
	54	0,00	0,00	-8,47	0,00	11,14	0,00	-0,05	55	0,00	0,00	9,40	0,00	15,74	0,00	-0,02
	55	0,00	0,00	-7,17	0,00	9,25	0,00	-0,02	56	0,00	0,00	8,13	0,00	12,26	0,00	-0,07
	56	0,00	0,00	-9,91	0,00	11,06	0,00	0,03	57	0,00	0,00	6,14	0,00	12,72	0,00	-0,12
	57	0,00	0,00	-13,02	0,00	8,67	0,00	0,01	58	0,00	0,00	-4,14	0,00	11,10	0,00	-0,31
	59	0,00	0,00	2,72	0,00	10,53	0,00	0,03	60	0,00	0,00	7,10	0,00	6,64	0,00	-0,05
	60	0,00	0,00	-0,80	0,00	1,77	0,00	0,20	61	0,00	0,00	6,38	0,00	7,78	0,00	-0,44
	61	0,00	0,00	2,27	0,00	0,64	0,00	0,21	62	0,00	0,00	3,97	0,00	3,06	0,00	-1,19
	62	0,00	0,00	-3,30	0,00	-2,68	0,00	-1,85	63	0,00	0,00	5,34	0,00	8,77	0,00	1,38
	63	0,00	0,00	1,49	0,00	1,92	0,00	-0,23	64	0,00	0,00	-3,39	0,00	-5,04	0,00	0,51
	64	0,00	0,00	-11,45	0,00	16,08	0,00	0,48	65	0,00	0,00	8,36	0,00	13,02	0,00	-0,18
	65	0,00	0,00	-8,45	0,00	11,76	0,00	0,10	66	0,00	0,00	7,71	0,00	12,87	0,00	-0,06
	66	0,00	0,00	-7,97	0,00	12,03	0,00	-0,02	67	0,00	0,00	7,90	0,00	12,34	0,00	-0,03
	67	0,00	0,00	-7,97	0,00	12,30	0,00	-0,02	68	0,00	0,00	7,99	0,00	12,25	0,00	-0,03
	68	0,00	0,00	-7,91	0,00	12,40	0,00	-0,03	69	0,00	0,00	8,11	0,00	12,19	0,00	-0,04
	69	0,00	0,00	-8,15	0,00	12,47	0,00	-0,03	70	0,00	0,00	8,82	0,00	13,59	0,00	-0,05
	70	0,00	0,00	-7,33	0,00	10,90	0,00	-0,04	71	0,00	0,00	7,46	0,00	10,68	0,00	-0,04
	71	0,00	0,00	-8,14	0,00	14,09	0,00	-0,03	72	0,00	0,00	8,36	0,00	10,87	0,00	-0,07
	72	0,00	0,00	1,07	0,00	17,39	0,00	-0,07	73	0,00	0,00	8,29	0,00	-11,60	0,00	0,14
	73	0,00	0,00	-31,74	0,00	39,88	0,00	-0,18	74	0,00	0,00	80,66	0,00	124,99	0,00	0,63
	74	0,00	0,00	74,51	0,00	-104,38	0,00	2,12	122	0,00	0,00	-62,06	0,00	45,22	0,00	-2,29
	75	0,00	0,00	-74,29	0,00	122,22	0,00	-1,09	76	0,00	0,00	31,36	0,00	35,29	0,00	0,26
	76	0,00	0,00	-8,40	0,00	-7,80	0,00	-0,27	77	0,00	0,00	1,77	0,00	17,06	0,00	0,06
	77	0,00	0,00	-8,48	0,00	11,04	0,00	-0,08	78	0,00	0,00	8,60	0,00	14,75	0,00	-0,06
	78	0,00	0,00	-7,96	0,00	9,67	0,00	-0,08	79	0,00	0,00	7,67	0,00	12,67	0,00	-0,05
	79	0,00	0,00	-9,97	0,00	10,45	0,00	-0,06	80	0,00	0,00	5,22	0,00	12,79	0,00	0,06
	80	0,00	0,00	-13,56	0,00	7,95	0,00	0,01	81	0,00	0,00	-6,44	0,00	10,93	0,00	-0,18
	82	0,00	0,00	1,45	0,00	10,29	0,00	0,02	83	0,00	0,00	6,04	0,00	8,27	0,00	-0,02
	83	0,00	0,00	0,69	0,00	-0,47	0,00	-0,04	84	0,00	0,00	-0,82	0,00	-1,02	0,00	0,04
	84	0,00	0,00	-4,47	0,00	9,45	0,00	0,04	85	0,00	0,00	3,82	0,00	7,43	0,00	-0,08
	85	0,00	0,00	-3,11	0,00	6,05	0,00	-0,07	86	0,00	0,00	7,01	0,00	9,80	0,00	-0,09
	86	0,00	0,00	-2,56	0,00	3,79	0,00	-0,08	87	0,00	0,00	4,80	0,00	6,11	0,00	0,11
	87	0,00	0,00	-4,75	0,00	7,05	0,00	0,08	88	0,00	0,00	5,30	0,00	6,57	0,00	-0,10
	88	0,00	0,00	-5,16	0,00	6,46	0,00	0,08	89	0,00	0,00	5,10	0,00	6,71	0,00	-0,11
	89	0,00	0,00	-5,55	0,00	6,56	0,00	-0,09	90	0,00	0,00	5,00	0,00	6,57	0,00	-0,13
	90	0,00	0,00	-6,05	0,00	6,92	0,00	-0,10	91	0,00	0,00	5,05	0,00	6,53	0,00	-0,14
	91	0,00	0,00	-6,68	0,00	7,14	0,00	-0,12	92	0,00	0,00	5,30	0,00	7,27	0,00	-0,17
	92	0,00	0,00	-6,44	0,00	6,67	0,00	-0,13	93	0,00	0,00	4,18	0,00	4,61	0,00	-0,17
	93	0,00	0,00	-7,30	0,00	9,68	0,00	-0,18	94	0,00	0,00	5,09	0,00	2,40	0,00	-0,15
	94	0,00	0,00	-7,19	0,00	12,41	0,00	-0,07	95	0,00	0,00	13,88	0,00	7,03	0,00	-0,36
	95	0,00	0,00	-13,79	0,00	9,59	0,00	0,48	96	0,00	0,00	53,21	0,00	89,49	0,00	-1,22
	96	0,00	0,00	50,42	0,00	-72,16	0,00	-1,16	97	0,00	0,00	-74,32	0,00	-95,95	0,00	0,74
	97	0,00	0,00	-80,11	0,00	113,75	0,00	0,68	98	0,00	0,00	9,50	0,00	14,27	0,00	-0,74
	98	0,00	0,00	-20,54	0,00	4,21	0,00	-0,73	99	0,00	0,00	-11,14	0,00	12,07	0,00	-0,15
	99	0,00	0,00	-10,98	0,00	4,20	0,00	-0,34	100	0,00	0,00	-6,76	0,00	8,79	0,00	-0,29
	100	0,00	0,00	-10,48	0,00	7,25	0,00	-0,25	101	0,00	0,00	-6,37	0,00	6,43	0,00	-0,33
	101	0,00	0,00	-14,00	0,00	8,33	0,00	-0,27	102	0,00	0,00	-7,89	0,00	9,54	0,00	-0,40
	102	0,00	0,00	-21,79	0,00	2,50	0,00	-0,18	103	0,00	0,00	-20,94	0,00	10,38	0,00	-0,94
	104	0,00	0,00	1,50	0,00	10,15	0,00	0,04	105	0,00	0,00	5,53	0,00	7,07	0,00	0,01
	105	0,00	0,00	-0,50	0,00	0,99	0,00	0,01	106	0,00	0,00	0,76	0,00	1,25	0,00	0,01
	106	0,00	0,00	-4,95	0,00	6,90	0,00	0,04	107	0,00	0,00	0,91	0,00	10,34	0,00	-0,13
	108	0,00	0,00	1,40	0,00	10,12	0,00	-0,05	109	0,00	0,00	5,52	0,00	7,25	0,00	0,01
	109	0,00	0,00	-0,47	0,00	0,84	0,00	0,00	110	0,00	0,00	0,82	0,00	1,50	0,00	0,00
	110	0,00	0,00	-5,27	0,00	6,41	0,00	-0,01	111	0,00	0,00	-0,81	0,00	10,14	0,00	0,06
	112	0,00	0,00	7,99	0,00	10,36	0,00	0,52	113	0,00	0,00	12,09	0,00	13,46	0,00	0,11
	113	0,00	0,00	2,93	0,00	-3,32	0,00	0,16	114	0,00	0,00	1,44	0,00	1,74	0,00	-0,10
	114	0,00	0,00	-9,58	0,00	10,88	0,00	0,14	115	0,00	0,00	-5,45	0,00	10,29	0,00	-0,42
	2	0,00	0,00	-0,63	0,00	-5,10	0,00	0,13	5	0,00	0,00	-2,96	0,00	-2,47	0,00	0,02
	3	0,00	0,00	-9,50	0,00	3,58	0,00	0,83	6	0,00	0,00	5,03	0,00	10,69	0,00	-0,22
	4	0,00	0,00	13,38	0,00	-4,18	0,00	0,24	29	0,00	0,00	11,76	0,00	-5,66	0,00	0,94
	5	0,00	0,00	1,16	0,00	1,28	0,00	-0,03	30	0,00	0,00	-3,72	0,00	-8,65	0,00	0,17
	6	0,00	0,00	7,74	0,00	-10,33	0,00	0,06	31	0,00	0,00	2,66	0,00	1,33	0,00	-0,20
	7	0,00	0,00	4,46	0,00	3,53	0,00	0,45	32	0,00	0,00	19,04	0,00	17,11	0,00	-0,96
	8	0,00	0,00	4,42	0,00	5,93	0,00	-0,10	33	0,00	0,00	28,03	0,00	24,96	0,00	1,10
	9	0,00	0,00	-5,23	0,00	-6,33	0,00	0,05	34	0,00	0,00	-31,09	0,00	-30,34	0,00	1,13
	10	0,00	0,00	-3,35	0,00	-7,00	0,00	0,22	35	0,00	0,00	-39,49	0,00	-44,61	0,00	-0,41
	11	0,00	0,00	-6,27	0,00	2,60	0,00	-0,22	42	0,00	0,00	-6,58	0,00	-7,13	0,00	-0,19
	12	0,00	0,00	-1,23	0,00	2,66	0,00	-0,07	43	0,00	0,00	1,64	0,00	2,65	0,00	0,11
	13	0,00	0,00	0,39	0,00	2,99	0,00	0,03	44	0,00	0,00	1,89	0,00	2,73	0,00	0,08
	14	0,00	0,00	0,50	0,00	3,47	0,00	0,04	45	0,00	0,00	2,27	0,00	3,23	0,00	0,08
	15	0,00	0,00	0,66	0,00	3,99	0,00	0,03	46	0,00	0,00	2,79	0,00	3,89	0,00	0,07
	16	0,00	0,00	0,87	0,00	4,50	0,00	0,05	47	0,00	0,00	3,35	0,00	4,57	0,00	0,09
	17	0,00	0,00	-0,51	0,00	5,16	0,00	0,05	48	0,00	0,00	3,09	0,00	4,56	0,00	0,08
	18	0,00	0,00	0,74	0,00	5,86	0,00	0,05	49	0,00	0,00	5,20	0,00	7,23	0,00	-0,03
	19	0,00	0,00	1,58	0,00	6,70	0,00	0,07	50	0,00	0,00	7,91	0,00	-5,56	0,00	-0,15
	20	0,00	0,00	2,40	0,00	6,61	0,00	0,01	51	0,00	0,00	-5,27	0,00	-18,92	0,00	0,30
	21	0,00	0,00	1,34	0,00	8,17	0,00	-0,03	52	0,00	0,00	10,80	0,00	20,43	0,00	0,36
	22	0,00	0,00	1,30	0,00	7,99	0,00	0,04	53	0,00	0,00	6,26	0,00	12,53	0,00	0,09
	23	0,00	0,00	3,58	0,00	7,55	0,00	-0,09	54	0,00	0,00	5,13	0,00	6,68	0,00	0,05
	24	0,00	0,00	-7,41	0,00	8,04	0,00	-1,03	25	0,00	0,00	6,92	0,00	-8,77	0,00	1,03
	25	0,00	0,00	3,57	0,00	17,72	0,00	0,23	55	0,00	0,00	7,14	0,00	7,57	0,00	0,05
	26	0,00	0,00	-1,84	0,00	10,74	0,00	0,05	56	0,00	0,00	4,51	0,00	4,88	0,00	0,16
	27	0,00	0,00	-3,86	0,00	10,26	0,00	0,16	57	0,00	0,00	-6,56	0,00	-4,95	0,00	0,22
	28	0,00	0,00	-15,48	0,00	12,25	0,00	0,69	58	0,00	0,00	-19,49	0,00	-11,58	0,00	0,40
	30	0,00	0,00	-2,39	0,00	4,19	0,00	-0,14	36	0,00	0,00	6,17	0,00	4,96	0,00	0,40
	31	0,00	0,00	4,55	0,00	-2,94	0,00	-0,13	37	0,00	0,00	2,26	0,00	-1,25	0,00	-0,06
	32	0,00	0,00	11,81	0,00	-17,90	0,00	-0,40	38	0,00	0,00	14,81	0,00	22,07	0,00	-0,58
	33	0,00	0,00	-15,36	0,00	-23,12	0,00	-3,30	125	0,00	0,00	26,31	0,00	32,27	0,00	3,84
	34	0,00	0,00	9,97	0,00	28,78	0,00	-3,10	128	0,00	0,00	-19,01	0,00	-33,50	0,00	3,66
	35	0,00	0,00	-31,66	0,00	43,80	0,00	0,45	41	0,00	0,00	-6,16	0,00	-16,51	0,00	-0,96
	36	0,00	0,00	6,64	0,00	-8,68	0,00	0,18	59	0,00	0,00	5,84	0,00	6,13	0,00	0,32

CARATTERISTICHE MEDIATE: SISMA 0°: ASTE

Tratto	Filo In.	Alt. (m)	Tx (t)	Ty (t)	N (t)	Mx (t*m)	My (t*m)	Mt (t*m)	Filo Fin.	Alt. (m)	Tx (t)	Ty (t)	N (t)	Mx (t*m)	My (t*m)	Mt (t*m)
	37	0,00	0,00	2,52	0,00	-1,05	0,00	-0,17	60	0,00	0,00	3,65	0,00	2,88	0,00	0,06
	38	0,00	0,00	22,45	0,00	-23,47	0,00	-1,13	61	0,00	0,00	-4,72	0,00	-12,29	0,00	0,60
	39	0,00	0,00	35,96	0,00	-46,02	0,00	1,18	62	0,00	0,00	-3,72	0,00	-3,04	0,00	-0,52
	41	0,00	0,00	-25,95	0,00	19,80	0,00	-1,11	64	0,00	0,00	8,29	0,00	22,35	0,00	0,65
	42	0,00	0,00	-4,67	0,00	6,16	0,00	-0,27	65	0,00	0,00	1,01	0,00	1,53	0,00	0,17
	43	0,00	0,00	0,60	0,00	-0,95	0,00	0,07	66	0,00	0,00	-0,62	0,00	-1,13	0,00	0,03
	44	0,00	0,00	0,32	0,00	-0,60	0,00	0,05	67	0,00	0,00	0,41	0,00	0,99	0,00	0,05
	45	0,00	0,00	0,40	0,00	-0,72	0,00	0,05	68	0,00	0,00	0,49	0,00	1,16	0,00	0,05
	46	0,00	0,00	0,60	0,00	-0,99	0,00	0,05	69	0,00	0,00	0,67	0,00	1,44	0,00	0,05
	47	0,00	0,00	0,82	0,00	-1,28	0,00	0,06	70	0,00	0,00	0,87	0,00	1,76	0,00	0,06
	48	0,00	0,00	0,43	0,00	-0,86	0,00	0,05	71	0,00	0,00	0,56	0,00	1,51	0,00	0,06
	49	0,00	0,00	2,50	0,00	-3,25	0,00	-0,02	72	0,00	0,00	0,70	0,00	1,32	0,00	0,01
	50	0,00	0,00	-1,54	0,00	4,86	0,00	0,38	73	0,00	0,00	19,34	0,00	24,54	0,00	-0,91
	51	0,00	0,00	-15,68	0,00	24,34	0,00	-0,17	74	0,00	0,00	57,46	0,00	77,67	0,00	0,86
	52	0,00	0,00	9,90	0,00	-23,07	0,00	-0,19	75	0,00	0,00	-36,86	0,00	-42,79	0,00	1,02
	53	0,00	0,00	3,12	0,00	-7,97	0,00	0,39	76	0,00	0,00	-16,59	0,00	-19,08	0,00	-0,83
	54	0,00	0,00	-1,28	0,00	1,46	0,00	0,04	77	0,00	0,00	0,89	0,00	2,91	0,00	-0,01
	55	0,00	0,00	0,33	0,00	-0,98	0,00	0,07	78	0,00	0,00	1,60	0,00	3,68	0,00	0,05
	56	0,00	0,00	-2,19	0,00	2,39	0,00	0,11	79	0,00	0,00	-1,41	0,00	3,19	0,00	0,10
	57	0,00	0,00	-5,33	0,00	5,64	0,00	0,15	80	0,00	0,00	-4,25	0,00	-4,15	0,00	0,19
	58	0,00	0,00	-14,05	0,00	13,06	0,00	0,31	81	0,00	0,00	-12,58	0,00	-10,51	0,00	0,49
	59	0,00	0,00	11,11	0,00	-11,25	0,00	0,37	82	0,00	0,00	7,77	0,00	5,69	0,00	0,33
	60	0,00	0,00	4,27	0,00	-4,56	0,00	-0,06	83	0,00	0,00	1,02	0,00	-1,85	0,00	0,11
	61	0,00	0,00	-1,84	0,00	10,45	0,00	0,04	84	0,00	0,00	1,00	0,00	-2,14	0,00	0,07
	63	0,00	0,00	1,01	0,00	1,06	0,00	0,17	85	0,00	0,00	3,37	0,00	5,55	0,00	-0,06
	64	0,00	0,00	6,34	0,00	-17,55	0,00	0,06	86	0,00	0,00	-2,41	0,00	-2,37	0,00	0,07
	65	0,00	0,00	1,74	0,00	-2,47	0,00	0,03	87	0,00	0,00	-0,78	0,00	-2,24	0,00	0,09
	66	0,00	0,00	-1,58	0,00	1,19	0,00	0,07	88	0,00	0,00	-0,70	0,00	2,36	0,00	0,05
	67	0,00	0,00	-1,61	0,00	0,97	0,00	0,08	89	0,00	0,00	-0,77	0,00	2,75	0,00	0,04
	68	0,00	0,00	-1,84	0,00	1,13	0,00	0,07	90	0,00	0,00	-0,84	0,00	3,21	0,00	0,04
	69	0,00	0,00	-1,99	0,00	1,20	0,00	0,07	91	0,00	0,00	-0,89	0,00	3,68	0,00	0,04
	70	0,00	0,00	-2,17	0,00	1,26	0,00	0,08	92	0,00	0,00	-0,98	0,00	4,21	0,00	0,05
	71	0,00	0,00	-2,91	0,00	1,86	0,00	0,08	93	0,00	0,00	-1,22	0,00	4,73	0,00	0,02
	72	0,00	0,00	-2,42	0,00	2,59	0,00	0,06	94	0,00	0,00	2,35	0,00	5,51	0,00	-0,16
	73	0,00	0,00	19,65	0,00	-20,29	0,00	-0,81	95	0,00	0,00	10,92	0,00	3,83	0,00	-0,43
	74	0,00	0,00	51,34	0,00	-76,12	0,00	-2,73	131	0,00	0,00	-31,11	0,00	28,58	0,00	3,48
	75	0,00	0,00	-28,32	0,00	44,62	0,00	-2,45	134	0,00	0,00	-23,66	0,00	-23,05	0,00	3,30
	76	0,00	0,00	-20,60	0,00	17,98	0,00	-0,58	98	0,00	0,00	-15,91	0,00	6,18	0,00	-0,80
	77	0,00	0,00	-5,65	0,00	2,67	0,00	0,07	99	0,00	0,00	-3,94	0,00	7,53	0,00	-0,18
	78	0,00	0,00	-4,75	0,00	2,63	0,00	0,09	100	0,00	0,00	-1,91	0,00	8,82	0,00	0,05
	79	0,00	0,00	-6,69	0,00	3,67	0,00	0,14	101	0,00	0,00	-2,97	0,00	9,60	0,00	0,08
	80	0,00	0,00	-11,91	0,00	7,33	0,00	0,20	102	0,00	0,00	-6,27	0,00	10,18	0,00	0,24
	81	0,00	0,00	-29,57	0,00	17,05	0,00	0,36	103	0,00	0,00	-20,48	0,00	12,43	0,00	1,04
	82	0,00	0,00	8,86	0,00	-7,64	0,00	0,32	104	0,00	0,00	7,48	0,00	5,16	0,00	0,33
	83	0,00	0,00	1,05	0,00	-0,60	0,00	0,08	105	0,00	0,00	1,30	0,00	1,02	0,00	0,04
	84	0,00	0,00	-1,22	0,00	0,84	0,00	0,06	106	0,00	0,00	-0,91	0,00	-0,83	0,00	0,05
	85	0,00	0,00	4,11	0,00	-8,58	0,00	-0,12	107	0,00	0,00	-7,04	0,00	-9,08	0,00	0,37
	104	0,00	0,00	8,49	0,00	-7,62	0,00	0,34	108	0,00	0,00	8,35	0,00	7,25	0,00	0,31
	105	0,00	0,00	1,48	0,00	-1,83	0,00	0,05	109	0,00	0,00	1,32	0,00	1,24	0,00	0,05
	106	0,00	0,00	-0,67	0,00	-0,96	0,00	0,05	110	0,00	0,00	-1,09	0,00	-1,27	0,00	0,06
	107	0,00	0,00	-6,23	0,00	6,21	0,00	0,23	111	0,00	0,00	-8,04	0,00	-8,99	0,00	0,33
	108	0,00	0,00	12,12	0,00	-9,53	0,00	0,32	112	0,00	0,00	11,11	0,00	-5,38	0,00	0,66
	109	0,00	0,00	2,28	0,00	-1,79	0,00	0,05	113	0,00	0,00	2,58	0,00	-3,61	0,00	0,14
	110	0,00	0,00	-1,13	0,00	0,78	0,00	0,05	114	0,00	0,00	-1,73	0,00	-3,82	0,00	0,18
	111	0,00	0,00	-10,67	0,00	7,46	0,00	0,32	115	0,00	0,00	-10,71	0,00	-3,11	0,00	0,58
	1	5,40	-4,78	-3,79	-15,96	7,44	-10,34	-0,10	1	0,00	4,78	3,79	15,96	10,00	-11,64	0,10
	2	5,40	-6,28	-2,42	11,17	4,82	-13,95	-0,10	2	0,00	6,28	2,42	-11,17	6,33	-14,92	0,10
	3	5,40	-4,57	1,78	17,00	-3,65	-9,96	-0,10	3	0,00	4,57	-1,78	-17,00	-4,56	-11,07	0,10
	4	5,40	-4,35	-3,69	-24,42	8,09	-9,31	-0,10	4	0,00	4,35	3,69	24,42	8,87	-10,69	0,10
	5	5,40	-4,33	-1,44	3,92	3,28	-9,78	-0,05	5	0,00	4,33	1,44	-3,92	3,33	-10,11	0,05
	6	5,40	-6,38	-2,21	-18,52	4,61	-14,25	-0,10	6	0,00	6,38	2,21	18,52	5,59	-15,11	0,10
	7	5,40	-6,57	1,46	-13,01	-3,13	-14,88	-0,10	7	0,00	6,57	-1,46	13,01	-3,59	-15,33	0,10
	8	5,40	-1,58	-11,43	-14,54	25,13	-3,59	-0,10	8	0,00	1,58	11,43	14,54	27,43	-3,66	0,10
	9	5,40	1,83	-10,90	12,96	24,04	4,16	-0,10	9	0,00	-1,83	10,90	-12,96	26,08	4,27	0,10
	10	5,40	-6,46	-3,32	34,18	7,10	-14,60	-0,10	10	0,00	6,46	3,32	-34,18	8,17	-15,13	0,10
	11	5,40	-7,09	1,12	14,43	-2,08	-16,01	-0,10	11	0,00	7,09	-1,12	-14,43	-3,10	-16,61	0,10
	12	5,40	-6,60	1,17	5,56	-2,29	-14,87	-0,10	12	0,00	6,60	-1,17	-5,56	-3,08	-15,50	0,10
	13	5,40	-6,39	1,30	-3,94	-2,58	-14,38	-0,10	13	0,00	6,39	-1,30	3,94	-3,42	-15,02	0,10
	14	5,40	-6,36	1,51	-4,92	-2,99	-14,31	-0,10	14	0,00	6,36	-1,51	4,92	-3,97	-14,96	0,10
	15	5,40	-6,38	1,74	-5,83	-3,44	-14,35	-0,10	15	0,00	6,38	-1,74	5,83	-4,55	-15,00	0,10
	16	5,40	-6,35	1,97	-7,45	-3,91	-14,28	-0,10	16	0,00	6,35	-1,97	7,45	-5,16	-14,92	0,10
	17	5,40	-6,34	2,23	-6,05	-4,40	-14,27	-0,10	17	0,00	6,34	-2,23	6,05	-5,85	-14,90	0,10
	18	5,40	-6,37	2,54	-7,96	-5,05	-14,33	-0,10	18	0,00	6,37	-2,54	7,96	-6,65	-14,97	0,10
	19	5,40	-6,34	2,83	-9,22	-5,68	-14,27	-0,10	19	0,00	6,34	-2,83	9,22	-7,32	-14,91	0,10
	20	5,40	-6,38	2,78	-9,94	-5,56	-14,35	-0,10	20	0,00	6,38	-2,78	9,94	-7,23	-14,99	0,10
	21	5,40	-6,41	3,50	-11,44	-7,04	-14,42	-0,10	21	0,00	6,41	-3,50	11,44	-9,08	-15,06	0,10
	22	5,40	-6,46	3,48	-12,41	-6,90	-14,52	-0,10	22	0,00	6,46	-3,48	12,41	-9,13	-15,19	0,10
	23	5,40	-6,74	3,38	-21,04	-6,71	-15,26	-0,10	23	0,00	6,74	-3,38	21,04	-8,83	-15,73	0,10
	24	5,40	-5,92	3,80	-18,35	-8,13	-12,83	-0,10	24	0,00	5,92	-3,80	18,35	-9,37	-14,39	0,10
	25	5,40	-5,42	4,66	-4,73	-10,20	-11,96	-0,10	25	0,00	5,42	-4,66	4,73	-11,22	-12,98	0,10
	26	5,40	-6,43	4,77	-10,28	-9,66	-14,54	-0,10	26	0,00	6,43	-4,77	10,28	-12,29	-15,02	0,10
	27	5,40	-6,00	4,85	-15,61	-9,69	-13,51	-0,10	27	0,00	6,00	-4,85	15,61	-12,62	-14,11	0,10
	28	5,40	-4,65	5,85	23,87	-11,77	-10,14	-0,10	28	0,00	4,65	-5,85	-23,87	-15,13	-11,27	0,10
	29	5,40	-4,00	-1,99	-23,81	4,36	-8,81	-0,10	29	0,00	4,00	1,99	23,81	4,78	-9,62	0,10
	30	5,40	-5,63	-3,21	-4,84	6,98	-12,47	-0,10	30	0,00	5,63	3,21	4,84	7,78	-13,41	0,10
	31	5,40	-4,62	-1,12	-19,13	2,54	-10,49	-0,05	31	0,00	4,62	1,12	19,13	2,59	-10,77	0,05
	32	5,40	-5,56	-0,63	-12,46	1,43	-12,55	-0,05	32	0,00	5,56	0,63	12,46	1,44	-13,02	0,05
	33	5,40	-2,53	0,80	-13,25	-1,69	-5,72	-0,05	33	0,00	2,53	-0,80	13,25	-1,97	-5,91	0,05
	34	5,40	-2,49	-0,88	12,46	1,87	-5,69	-0,05	34	0,00	2,49	0,88	-12,46	2,17	-5,77	0,05
	35	5,40	-6,40	-1,70	30,73	3,58	-14,01	-0,10	35	0,00	6,40	1,70	-30,73	4,26	-15,45	0,10
	36	5,40	-4,55	-3,29	-12,14	7,29	-9,75	-0,10	36	0,00	4,55	3,29	12,14	7,85	-11,17	0,10

CARATTERISTICHE MEDIATE: SISMA 0°: ASTE

Tratto	Filo In.	Alt. (m)	Tx (t)	Ty (t)	N (t)	Mx (t*m)	My (t*m)	Mt (t*m)	Filo Fin.	Alt. (m)	Tx (t)	Ty (t)	N (t)	Mx (t*m)	My (t*m)	Mt (t*m)
	37	5,40	-4,56	-1,08	-18,06	2,46	-10,37	-0,05	37	0,00	4,56	1,08	18,06	2,53	-10,60	0,05
	38	5,40	-5,70	-1,30	-12,71	2,95	-12,88	-0,05	38	0,00	5,70	1,30	12,71	3,03	-13,32	0,05
	39	5,40	-2,67	-0,72	-19,28	1,18	-6,03	-0,05	39	0,00	2,67	0,72	19,28	2,12	-6,24	0,05
	40	5,40	-2,55	0,33	8,06	-0,61	-5,84	-0,05	40	0,00	2,55	-0,33	-8,06	-0,91	-5,87	0,05
	41	5,40	-8,18	3,59	9,84	-7,94	-18,37	-0,10	41	0,00	8,18	-3,59	-9,84	-8,56	-19,27	0,10
	42	5,40	-0,80	-13,84	9,36	30,57	-1,82	-0,10	42	0,00	0,80	13,84	-9,36	33,09	-1,87	0,10
	43	5,40	-0,91	-12,52	4,79	27,78	-2,03	-0,10	43	0,00	0,91	12,52	-4,79	29,82	-2,15	0,10
	44	5,40	-1,07	-12,46	-3,43	27,55	-2,38	-0,10	44	0,00	1,07	12,46	3,43	29,77	-2,53	0,10
	45	5,40	-1,25	-12,48	-4,09	27,60	-2,78	-0,10	45	0,00	1,25	12,48	4,09	29,80	-2,96	0,10
	46	5,40	-1,44	-12,52	-4,93	27,69	-3,21	-0,10	46	0,00	1,44	12,52	4,93	29,90	-3,41	0,10
	47	5,40	-1,64	-12,45	-7,13	27,56	-3,65	-0,10	47	0,00	1,64	12,45	7,13	29,72	-3,89	0,10
	48	5,40	-1,82	-12,52	-5,15	27,73	-4,06	-0,10	48	0,00	1,82	12,52	5,15	29,86	-4,32	0,10
	49	5,40	-2,05	-12,96	-10,89	28,69	-4,58	-0,10	49	0,00	2,05	12,96	10,89	30,91	-4,86	0,10
	50	5,40	-2,83	-13,15	-17,16	29,06	-6,30	-0,10	50	0,00	2,83	13,15	17,16	31,41	-6,72	0,10
	51	5,40	-4,40	-11,46	-21,42	25,32	-9,87	-0,10	51	0,00	4,40	11,46	21,42	27,42	-10,38	0,10
	52	5,40	-2,47	-11,33	-11,21	25,03	-5,46	-0,10	52	0,00	2,47	11,33	11,21	27,10	-5,92	0,10
	53	5,40	-2,52	-12,97	-9,41	28,68	-5,62	-0,10	53	0,00	2,52	12,97	9,41	31,01	-5,97	0,10
	54	5,40	-3,01	-12,95	-8,82	28,68	-6,68	-0,10	54	0,00	3,01	12,95	8,82	30,91	-7,17	0,10
	55	5,40	-3,41	-12,45	-9,42	27,56	-7,60	-0,10	55	0,00	3,41	12,45	9,42	29,70	-8,08	0,10
	56	5,40	-3,66	-12,07	5,29	26,71	-8,22	-0,10	56	0,00	3,66	12,07	-5,29	28,82	-8,61	0,10
	57	5,40	-3,77	-11,29	18,12	24,76	-8,45	-0,10	57	0,00	3,77	11,29	-18,12	27,20	-8,88	0,10
	58	5,40	-4,64	7,50	36,65	-16,52	-10,31	-0,10	58	0,00	4,64	-7,50	-36,65	-17,98	-11,05	0,10
	59	5,40	-4,42	-3,91	-18,42	8,54	-9,50	-0,10	59	0,00	4,42	3,91	18,42	9,43	-10,81	0,10
	60	5,40	-4,22	-1,11	-14,38	2,52	-9,55	-0,05	60	0,00	4,22	1,11	14,38	2,58	-9,88	0,05
	61	5,40	-4,07	-1,43	-3,10	3,27	-9,18	-0,05	61	0,00	4,07	1,43	3,10	3,32	-9,53	0,05
	63	5,40	-3,89	-0,57	-6,98	1,26	-8,77	-0,05	63	0,00	3,89	0,57	6,98	1,38	-9,13	0,05
	64	5,40	-6,07	2,60	2,92	-5,75	-13,71	-0,10	64	0,00	6,07	-2,60	-2,92	-6,21	-14,22	0,10
	65	5,40	-0,80	-12,43	-2,13	27,38	-1,80	-0,10	65	0,00	0,80	12,43	2,13	29,82	-1,89	0,10
	66	5,40	-0,86	-12,44	1,99	27,54	-1,94	-0,10	66	0,00	0,86	12,44	-1,99	29,69	-2,04	0,10
	67	5,40	-1,02	-12,36	1,34	27,34	-2,29	-0,10	67	0,00	1,02	12,36	-1,34	29,53	-2,41	0,10
	68	5,40	-1,19	-12,37	1,39	27,36	-2,67	-0,10	68	0,00	1,19	12,37	-1,39	29,55	-2,81	0,10
	69	5,40	-1,37	-12,41	1,46	27,45	-3,07	-0,10	69	0,00	1,37	12,41	-1,46	29,64	-3,23	0,10
	70	5,40	-1,55	-12,35	-2,70	27,33	-3,47	-0,10	70	0,00	1,55	12,35	2,70	29,47	-3,66	0,10
	71	5,40	-1,75	-12,40	2,88	27,47	-3,92	-0,10	71	0,00	1,75	12,40	-2,88	29,59	-4,12	0,10
	72	5,40	-1,94	-13,02	-9,11	28,98	-4,36	-0,10	72	0,00	1,94	13,02	9,11	30,92	-4,56	0,10
	73	5,40	-2,23	-16,28	-13,95	35,85	-5,03	-0,10	73	0,00	2,23	16,28	13,95	39,02	-5,22	0,10
	74	5,40	-2,31	-8,34	-27,35	18,09	-5,09	-0,10	74	0,00	2,31	8,34	27,35	20,29	-5,56	0,10
	75	5,40	1,34	-7,90	20,97	17,23	2,96	-0,10	75	0,00	-1,34	7,90	-20,97	19,14	3,23	0,10
	76	5,40	-2,18	-16,01	13,75	35,25	-4,77	-0,10	76	0,00	2,18	16,01	-13,75	38,41	-5,25	0,10
	77	5,40	-2,91	-13,03	11,05	29,00	-6,51	-0,10	77	0,00	2,91	13,03	-11,05	30,95	-6,89	0,10
	78	5,40	-3,27	-12,38	3,31	27,41	-7,33	-0,10	78	0,00	3,27	12,38	-3,31	29,53	-7,70	0,10
	79	5,40	-3,55	-12,00	8,91	26,55	-7,96	-0,10	79	0,00	3,55	12,00	-8,91	28,64	-8,38	0,10
	80	5,40	-3,81	-11,08	23,58	24,27	-8,51	-0,10	80	0,00	3,81	11,08	-23,58	26,71	-9,01	0,10
	81	5,40	-4,49	7,54	46,26	-16,23	-9,97	-0,10	81	0,00	4,49	-7,54	-46,26	-18,48	-10,67	0,10
	82	5,40	-4,35	-3,99	-17,23	8,74	-9,34	-0,10	82	0,00	4,35	3,99	17,23	9,59	-10,68	0,10
	83	5,40	-3,98	-1,08	-8,42	2,45	-8,99	-0,05	83	0,00	3,98	1,08	8,42	2,52	-9,32	0,05
	84	5,40	-4,00	-0,87	5,46	1,96	-9,03	-0,05	84	0,00	4,00	0,87	-5,46	2,02	-9,37	0,05
	85	5,40	-5,94	-2,07	-7,68	4,58	-13,28	-0,10	85	0,00	5,94	2,07	7,68	4,94	-14,03	0,10
	86	5,40	-5,95	-1,32	-5,42	2,70	-13,40	-0,10	86	0,00	5,95	1,32	5,42	3,36	-13,99	0,10
	87	5,40	-5,91	-1,06	4,93	2,16	-13,30	-0,10	87	0,00	5,91	1,06	-4,93	2,70	-13,89	0,10
	88	5,40	-5,97	1,10	5,47	-2,25	-13,43	-0,10	88	0,00	5,97	-1,10	-5,47	-2,82	-14,04	0,10
	89	5,40	-5,97	1,28	6,36	-2,62	-13,43	-0,10	89	0,00	5,97	-1,28	-6,36	-3,29	-14,04	0,10
	90	5,40	-5,97	1,50	7,32	-3,05	-13,43	-0,10	90	0,00	5,97	-1,50	-7,32	-3,85	-14,05	0,10
	91	5,40	-5,98	1,73	8,34	-3,51	-13,46	-0,10	91	0,00	5,98	-1,73	-8,34	-4,43	-14,07	0,10
	92	5,40	-5,95	1,94	8,62	-3,96	-13,38	-0,10	92	0,00	5,95	-1,94	-8,62	-4,99	-13,98	0,10
	93	5,40	-6,02	2,21	10,64	-4,50	-13,56	-0,10	93	0,00	6,02	-2,21	-10,64	-5,66	-14,14	0,10
	94	5,40	-6,49	2,59	-10,65	-5,20	-14,63	-0,10	94	0,00	6,49	-2,59	10,65	-6,70	-15,21	0,10
	95	5,40	-7,42	2,17	-17,03	-4,20	-16,72	-0,10	95	0,00	7,42	-2,17	17,03	-5,80	-17,44	0,10
	96	5,40	-3,56	-0,87	-22,39	1,04	-7,84	-0,10	96	0,00	3,56	0,87	22,39	2,98	-8,53	0,10
	97	5,40	-3,70	1,46	35,15	-1,93	-8,15	-0,10	97	0,00	3,70	-1,46	-35,15	-4,78	-8,87	0,10
	98	5,40	-7,68	2,06	33,45	-4,43	-17,28	-0,10	98	0,00	7,68	-2,06	-33,45	-5,06	-18,02	0,10
	99	5,40	-6,54	3,55	25,86	-7,28	-14,75	-0,10	99	0,00	6,54	-3,55	-25,86	-9,07	-15,33	0,10
	100	5,40	-6,02	4,09	18,57	-8,34	-13,56	-0,10	100	0,00	6,02	-4,09	-18,57	-10,49	-14,14	0,10
	101	5,40	-5,83	4,43	22,58	-9,08	-13,09	-0,10	101	0,00	5,83	-4,43	-22,58	-11,30	-13,70	0,10
	102	5,40	-5,36	4,67	35,11	-9,65	-12,00	-0,10	102	0,00	5,36	-4,67	-35,11	-11,86	-12,65	0,10
	103	5,40	-3,79	4,23	41,08	-9,40	-8,41	-0,10	103	0,00	3,79	-4,23	-41,08	-10,07	-9,02	0,10
	104	5,40	-4,30	-3,85	-16,64	8,44	-9,23	-0,10	104	0,00	4,30	3,85	16,64	9,27	-10,55	0,10
	105	5,40	-3,97	-1,01	-7,65	2,29	-8,96	-0,05	105	0,00	3,97	1,01	7,65	2,38	-9,31	0,05
	106	5,40	-4,00	-0,84	5,57	1,89	-9,06	-0,05	106	0,00	4,00	0,84	-5,57	1,98	-9,36	0,05
	107	5,40	-4,52	-2,23	12,21	4,91	-9,71	-0,10	107	0,00	4,52	2,23	-12,21	5,33	-11,09	0,10
	108	5,40	-4,30	-3,69	-21,25	7,90	-9,21	-0,10	108	0,00	4,30	3,69	21,25	9,09	-10,55	0,10
	109	5,40	-3,94	-1,06	-8,32	2,39	-8,90	-0,05	109	0,00	3,94	1,06	8,32	2,46	-9,24	0,05
	110	5,40	-3,94	-0,90	6,33	2,04	-8,89	-0,05	110	0,00	3,94	0,90	-6,33	2,08	-9,21	0,05
	111	5,40	-4,35	-1,74	19,36	3,90	-9,35	-0,10	111	0,00	4,35	1,74	-19,36	4,10	-10,65	0,10
	112	5,40	-4,05	-2,02	-18,97	4,34	-8,86	-0,10	112	0,00	4,05	2,02	18,97	4,95	-9,77	0,10
	113	5,40	-5,43	-1,76	-17,38	3,49	-12,10	-0,10	113	0,00	5,43	1,76	17,38	4,60	-12,87	0,10
	114	5,40	-5,39	-1,59	12,21	3,15	-12,04	-0,10	114	0,00	5,39	1,59	-12,21	4,16	-12,75	0,10
	115	5,40	-4,09	-1,85	16,02	3,38	-8,94	-0,10	115	0,00	4,09	1,85	-16,02	5,13	-9,86	0,10
	1	5,40	0,00	-7,52	0,00	21,03	0,00	0,01	2	5,40	0,00	7,52	0,00	15,25	0,00	-0,01
	1	5,40	0,00	4,81	0,00	-12,81	0,00	-0,01	4	5,40	0,00	-4,81	0,00	-11,42	0,00	0,01
	2	5,40	0,00	-6,46	0,00	15,14	0,00	-0,02	3	5,40	0,00	6,46	0,00	20,25	0,00	0,02
	4	5,40	0,00	-5,83	0,00	18,66	0,00	0,06	5	5,40	0,00	5,83	0,00	9,46	0,00	-0,06
	5	5,40	0,00	-4,87	0,00	12,82	0,00	-0,04	6	5,40	0,00	4,87	0,00	13,85	0,00	0,04
	6	5,40	0,00	-11,88	0,00	18,10	0,00	-0,02	7	5,40	0,00	11,88	0,00	15,50	0,00	0,02
	7	5,40	0,00	-14,72	0,00	16,82	0,00	-0,09	8	5,40	0,00	14,72	0,00	26,43	0,00	0,09
	8	5,40	0,00	-16,24	0,00	21,68	0,00	0,26	9	5,40	0,00	16,24	0,00	22,68	0,00	-0,26
	9	5,40	0,00	-16,02	0,00	22,73	0,00	-0,07	10	5,40	0,00	16,02	0,00	7,85	0,00	0,07
	10	5,40	0,00	-13,85	0,00	23,23	0,00	-0,08	11	5,40	0,00	13,85	0,00	20,14	0,00	0,08
	11	5,40	0,00	-10,05	0,00	15,49	0,00	0,02	12	5,40	0,00	10,05	0,00	18,01	0,00	-0,02
	12	5,40	0,00	-9,47	0,00	15,27	0,00	0,02	13	5,40	0,00	9,47	0,00	16,30	0,00	-0,02
	13	5,40	0,00	-9,46	0,00	15,68	0,00	0,02	14	5,40	0,00	9,46	0,00	15,85	0,00	-0,02

CARATTERISTICHE MEDIATE: SISMA 0°: ASTE

Tratto	Filo In.	Alt. (m)	Tx (t)	Ty (t)	N (t)	Mx (t*m)	My (t*m)	Mt (t*m)	Filo Fin.	Alt. (m)	Tx (t)	Ty (t)	N (t)	Mx (t*m)	My (t*m)	Mt (t*m)
	14	5,40	0,00	-9,52	0,00	15,90	0,00	0,02	15	5,40	0,00	9,52	0,00	15,82	0,00	-0,02
	15	5,40	0,00	-9,64	0,00	15,99	0,00	0,02	16	5,40	0,00	9,64	0,00	16,12	0,00	-0,02
	16	5,40	0,00	-9,90	0,00	15,49	0,00	0,02	17	5,40	0,00	9,90	0,00	15,50	0,00	-0,02
	17	5,40	0,00	-9,63	0,00	16,10	0,00	0,01	18	5,40	0,00	9,63	0,00	16,01	0,00	-0,01
	18	5,40	0,00	-9,49	0,00	15,75	0,00	0,01	19	5,40	0,00	9,49	0,00	15,88	0,00	-0,01
	19	5,40	0,00	-9,40	0,00	15,74	0,00	0,03	20	5,40	0,00	9,40	0,00	15,57	0,00	-0,03
	20	5,40	0,00	-9,71	0,00	16,27	0,00	-0,02	21	5,40	0,00	9,71	0,00	16,10	0,00	0,02
	21	5,40	0,00	-9,50	0,00	15,92	0,00	0,03	22	5,40	0,00	9,50	0,00	15,75	0,00	-0,03
	22	5,40	0,00	-9,39	0,00	16,63	0,00	0,02	23	5,40	0,00	9,39	0,00	15,06	0,00	-0,02
	23	5,40	0,00	-13,76	0,00	19,22	0,00	-0,04	24	5,40	0,00	13,76	0,00	26,64	0,00	0,04
	25	5,40	0,00	-14,02	0,00	24,91	0,00	0,06	26	5,40	0,00	14,02	0,00	17,57	0,00	-0,06
	26	5,40	0,00	-9,99	0,00	14,28	0,00	0,03	27	5,40	0,00	9,99	0,00	17,08	0,00	-0,03
	27	5,40	0,00	-9,67	0,00	12,58	0,00	0,00	28	5,40	0,00	9,67	0,00	20,60	0,00	0,00
	29	5,40	0,00	-6,31	0,00	17,79	0,00	0,05	30	5,40	0,00	6,31	0,00	12,63	0,00	-0,05
	30	5,40	0,00	-4,79	0,00	15,83	0,00	0,04	31	5,40	0,00	4,79	0,00	10,40	0,00	-0,04
	31	5,40	0,00	-7,70	0,00	14,40	0,00	-0,06	32	5,40	0,00	7,70	0,00	7,52	0,00	0,06
	32	5,40	0,00	-20,82	0,00	19,97	0,00	-0,07	33	5,40	0,00	20,82	0,00	43,12	0,00	0,07
	34	5,40	0,00	-33,11	0,00	40,70	0,00	-0,08	35	5,40	0,00	33,11	0,00	25,78	0,00	0,08
	36	5,40	0,00	-5,52	0,00	19,54	0,00	0,04	37	5,40	0,00	5,52	0,00	10,67	0,00	-0,04
	37	5,40	0,00	-6,64	0,00	13,54	0,00	0,06	38	5,40	0,00	6,64	0,00	5,39	0,00	-0,06
	38	5,40	0,00	-22,95	0,00	23,11	0,00	-0,11	39	5,40	0,00	22,95	0,00	46,43	0,00	0,11
	40	5,40	0,00	-29,08	0,00	44,74	0,00	-0,14	41	5,40	0,00	29,08	0,00	13,70	0,00	0,14
	41	5,40	0,00	-19,39	0,00	24,34	0,00	0,10	42	5,40	0,00	19,39	0,00	34,79	0,00	-0,10
	42	5,40	0,00	-17,13	0,00	25,67	0,00	0,02	43	5,40	0,00	17,13	0,00	28,03	0,00	-0,02
	43	5,40	0,00	-16,90	0,00	26,26	0,00	0,01	44	5,40	0,00	16,90	0,00	26,66	0,00	-0,01
	44	5,40	0,00	-17,07	0,00	26,77	0,00	0,01	45	5,40	0,00	17,07	0,00	26,71	0,00	-0,01
	45	5,40	0,00	-17,08	0,00	26,80	0,00	0,01	46	5,40	0,00	17,08	0,00	26,71	0,00	-0,01
	46	5,40	0,00	-17,24	0,00	26,96	0,00	0,00	47	5,40	0,00	17,24	0,00	27,05	0,00	0,00
	47	5,40	0,00	-17,84	0,00	26,25	0,00	0,01	48	5,40	0,00	17,84	0,00	26,03	0,00	-0,01
	48	5,40	0,00	-17,41	0,00	27,72	0,00	0,00	49	5,40	0,00	17,41	0,00	26,81	0,00	0,00
	49	5,40	0,00	-18,49	0,00	29,09	0,00	-0,04	50	5,40	0,00	18,49	0,00	28,85	0,00	0,04
	50	5,40	0,00	-19,09	0,00	28,09	0,00	-0,10	51	5,40	0,00	19,09	0,00	31,71	0,00	0,10
	51	5,40	0,00	-11,58	0,00	18,02	0,00	0,23	52	5,40	0,00	11,58	0,00	18,65	0,00	-0,23
	52	5,40	0,00	-18,08	0,00	30,08	0,00	-0,07	53	5,40	0,00	18,08	0,00	26,54	0,00	0,07
	53	5,40	0,00	-18,40	0,00	28,87	0,00	-0,04	54	5,40	0,00	18,40	0,00	28,77	0,00	0,04
	54	5,40	0,00	-17,59	0,00	27,01	0,00	-0,01	55	5,40	0,00	17,59	0,00	28,09	0,00	0,01
	55	5,40	0,00	-18,09	0,00	25,14	0,00	-0,01	56	5,40	0,00	18,09	0,00	26,07	0,00	0,01
	56	5,40	0,00	-17,76	0,00	24,77	0,00	0,02	57	5,40	0,00	17,76	0,00	27,29	0,00	-0,02
	57	5,40	0,00	-12,27	0,00	19,85	0,00	0,06	58	5,40	0,00	12,27	0,00	21,03	0,00	-0,06
	59	5,40	0,00	-5,62	0,00	19,03	0,00	0,03	60	5,40	0,00	5,62	0,00	11,74	0,00	-0,03
	60	5,40	0,00	-7,41	0,00	9,71	0,00	0,08	61	5,40	0,00	7,41	0,00	11,26	0,00	-0,08
	61	5,40	0,00	-3,92	0,00	9,46	0,00	-0,06	62	5,40	0,00	3,92	0,00	3,20	0,00	0,06
	62	5,40	0,00	-3,92	0,00	-3,20	0,00	-0,06	63	5,40	0,00	3,92	0,00	10,32	0,00	0,06
	63	5,40	0,00	-5,66	0,00	9,97	0,00	-0,06	64	5,40	0,00	5,66	0,00	8,83	0,00	0,06
	64	5,40	0,00	-15,43	0,00	21,32	0,00	0,06	65	5,40	0,00	15,43	0,00	25,43	0,00	-0,06
	65	5,40	0,00	-17,41	0,00	27,50	0,00	0,02	66	5,40	0,00	17,41	0,00	27,05	0,00	-0,02
	66	5,40	0,00	-16,83	0,00	26,25	0,00	0,01	67	5,40	0,00	16,83	0,00	26,48	0,00	-0,01
	67	5,40	0,00	-16,88	0,00	26,45	0,00	0,01	68	5,40	0,00	16,88	0,00	26,43	0,00	-0,01
	68	5,40	0,00	-16,91	0,00	26,53	0,00	0,01	69	5,40	0,00	16,91	0,00	26,44	0,00	-0,01
	69	5,40	0,00	-17,06	0,00	26,68	0,00	0,01	70	5,40	0,00	17,06	0,00	26,75	0,00	-0,01
	70	5,40	0,00	-17,69	0,00	26,01	0,00	0,00	71	5,40	0,00	17,69	0,00	25,83	0,00	0,00
	71	5,40	0,00	-16,95	0,00	27,41	0,00	-0,01	72	5,40	0,00	16,95	0,00	25,68	0,00	0,01
	72	5,40	0,00	-18,32	0,00	31,66	0,00	-0,03	73	5,40	0,00	18,32	0,00	25,73	0,00	0,03
	73	5,40	0,00	-33,67	0,00	44,22	0,00	-0,05	74	5,40	0,00	33,67	0,00	61,25	0,00	0,05
	75	5,40	0,00	-31,85	0,00	58,62	0,00	-0,10	76	5,40	0,00	31,85	0,00	41,16	0,00	0,10
	76	5,40	0,00	-18,39	0,00	26,17	0,00	-0,05	77	5,40	0,00	18,39	0,00	31,45	0,00	0,05
	77	5,40	0,00	-17,09	0,00	25,86	0,00	-0,01	78	5,40	0,00	17,09	0,00	27,67	0,00	0,01
	78	5,40	0,00	-18,19	0,00	25,26	0,00	0,00	79	5,40	0,00	18,19	0,00	26,22	0,00	0,00
	79	5,40	0,00	-17,52	0,00	24,23	0,00	0,01	80	5,40	0,00	17,52	0,00	27,12	0,00	-0,01
	80	5,40	0,00	-11,65	0,00	18,62	0,00	0,08	81	5,40	0,00	11,65	0,00	20,19	0,00	-0,08
	82	5,40	0,00	-5,60	0,00	18,56	0,00	0,02	83	5,40	0,00	5,60	0,00	12,12	0,00	-0,02
	83	5,40	0,00	-5,58	0,00	7,96	0,00	-0,01	84	5,40	0,00	5,58	0,00	7,83	0,00	0,01
	84	5,40	0,00	-5,13	0,00	12,59	0,00	0,01	85	5,40	0,00	5,13	0,00	13,29	0,00	-0,01
	85	5,40	0,00	-9,57	0,00	16,18	0,00	-0,03	86	5,40	0,00	9,57	0,00	15,61	0,00	0,03
	86	5,40	0,00	-9,01	0,00	13,99	0,00	0,01	87	5,40	0,00	9,01	0,00	14,22	0,00	-0,01
	87	5,40	0,00	-8,89	0,00	14,93	0,00	0,02	88	5,40	0,00	8,89	0,00	14,69	0,00	-0,02
	88	5,40	0,00	-8,86	0,00	14,78	0,00	0,02	89	5,40	0,00	8,86	0,00	14,76	0,00	-0,02
	89	5,40	0,00	-8,84	0,00	14,74	0,00	0,02	90	5,40	0,00	8,84	0,00	14,74	0,00	-0,02
	90	5,40	0,00	-8,85	0,00	14,78	0,00	0,02	91	5,40	0,00	8,85	0,00	14,73	0,00	-0,02
	91	5,40	0,00	-8,93	0,00	14,82	0,00	0,02	92	5,40	0,00	8,93	0,00	14,94	0,00	-0,02
	92	5,40	0,00	-9,08	0,00	14,44	0,00	0,01	93	5,40	0,00	9,08	0,00	14,00	0,00	-0,01
	93	5,40	0,00	-8,89	0,00	15,95	0,00	0,02	94	5,40	0,00	8,89	0,00	13,68	0,00	-0,02
	94	5,40	0,00	-10,21	0,00	19,09	0,00	0,04	95	5,40	0,00	10,21	0,00	14,96	0,00	-0,04
	95	5,40	0,00	-18,43	0,00	21,27	0,00	0,05	96	5,40	0,00	18,43	0,00	40,18	0,00	-0,05
	96	5,40	0,00	9,43	0,00	-13,97	0,00	0,05	97	5,40	0,00	-9,43	0,00	-17,90	0,00	-0,05
	97	5,40	0,00	-21,24	0,00	45,22	0,00	-0,05	98	5,40	0,00	21,24	0,00	25,58	0,00	0,05
	98	5,40	0,00	-10,21	0,00	14,56	0,00	0,01	99	5,40	0,00	10,21	0,00	19,53	0,00	-0,01
	99	5,40	0,00	-8,94	0,00	13,63	0,00	0,01	100	5,40	0,00	8,94	0,00	16,16	0,00	-0,01
	100	5,40	0,00	-9,44	0,00	13,72	0,00	0,01	101	5,40	0,00	9,44	0,00	14,90	0,00	-0,01
	101	5,40	0,00	-9,45	0,00	13,49	0,00	0,01	102	5,40	0,00	9,45	0,00	16,10	0,00	-0,01
	102	5,40	0,00	-7,68	0,00	9,54	0,00	0,01	103	5,40	0,00	7,68	0,00	16,83	0,00	-0,01
	104	5,40	0,00	-5,50	0,00	18,30	0,00	0,02	105	5,40	0,00	5,50	0,00	11,81	0,00	-0,02
	105	5,40	0,00	-5,63	0,00	8,22	0,00	0,00	106	5,40	0,00	5,63	0,00	7,70	0,00	0,00
	106	5,40	0,00	-6,31	0,00	12,55	0,00	0,02	107	5,40	0,00	6,31	0,00	19,29	0,00	-0,02
	108	5,40	0,00	-5,49	0,00	18,22	0,00	0,03	109	5,40	0,00	5,49	0,00	11,81	0,00	-0,03
	109	5,40	0,00	-5,65	0,00	8,02	0,00	0,01	110	5,40	0,00	5,65	0,00	7,97	0,00	-0,01
	110	5,40	0,00	-6,02	0,00	11,81	0,00	-0,01	111	5,40	0,00	6,02	0,00	18,56	0,00	0,01
	112	5,40	0,00	-5,67	0,00	17,70	0,00	0,01	113	5,40	0,00	5,67	0,00	13,34	0,00	-0,01
	113	5,40	0,00	-8,81	0,00	12,46	0,00	0,02	114	5,40	0,00	8,81	0,00	12,46	0,00	-0,02
	114	5,40	0,00	-6,14	0,00	13,18	0,00	0,02	115	5,40	0,00	6,14	0,00	17,83	0,00	-0,02
	2	5,40	0,00	2,52	0,00	-8,74	0,00	0,04	5	5,40	0,00	-2,52	0,00	-4,21	0,00	-0,04

CARATTERISTICHE MEDIATE: SISMA 0°: ASTE

Tratto	Filo In.	Alt. (m)	Tx (t)	Ty (t)	N (t)	Mx (t*m)	My (t*m)	Mt (t*m)	Filo Fin.	Alt. (m)	Tx (t)	Ty (t)	N (t)	Mx (t*m)	My (t*m)	Mt (t*m)
	3	5,40	0,00	-2,49	0,00	6,31	0,00	0,11	6	5,40	0,00	2,49	0,00	6,27	0,00	-0,11
	4	5,40	0,00	3,92	0,00	4,85	0,00	0,02	29	5,40	0,00	-3,92	0,00	-7,96	0,00	-0,02
	5	5,40	0,00	3,12	0,00	-3,27	0,00	-0,08	30	5,40	0,00	-3,12	0,00	-7,46	0,00	0,08
	6	5,40	0,00	3,21	0,00	-7,87	0,00	0,08	31	5,40	0,00	-3,21	0,00	-3,19	0,00	-0,08
	7	5,40	0,00	-3,15	0,00	5,69	0,00	0,13	32	5,40	0,00	3,15	0,00	5,04	0,00	-0,13
	8	5,40	0,00	-5,42	0,00	8,18	0,00	-0,06	33	5,40	0,00	5,42	0,00	10,98	0,00	0,06
	9	5,40	0,00	6,39	0,00	-9,61	0,00	-0,04	34	5,40	0,00	-6,39	0,00	-12,98	0,00	0,04
	10	5,40	0,00	9,75	0,00	-13,92	0,00	-0,04	35	5,40	0,00	-9,75	0,00	-17,65	0,00	0,04
	11	5,40	0,00	-0,96	0,00	3,71	0,00	-0,03	42	5,40	0,00	0,96	0,00	-2,33	0,00	0,03
	12	5,40	0,00	-1,17	0,00	4,34	0,00	-0,03	43	5,40	0,00	1,17	0,00	2,96	0,00	0,03
	13	5,40	0,00	-1,32	0,00	4,94	0,00	-0,03	44	5,40	0,00	1,32	0,00	3,32	0,00	0,03
	14	5,40	0,00	-1,53	0,00	5,74	0,00	-0,02	45	5,40	0,00	1,53	0,00	3,85	0,00	0,02
	15	5,40	0,00	-1,77	0,00	6,62	0,00	-0,02	46	5,40	0,00	1,77	0,00	4,45	0,00	0,02
	16	5,40	0,00	-2,01	0,00	7,54	0,00	-0,02	47	5,40	0,00	2,01	0,00	5,07	0,00	0,02
	17	5,40	0,00	-2,25	0,00	8,42	0,00	-0,02	48	5,40	0,00	2,25	0,00	5,66	0,00	0,02
	18	5,40	0,00	-2,62	0,00	9,73	0,00	-0,02	49	5,40	0,00	2,62	0,00	6,67	0,00	0,02
	19	5,40	0,00	-2,85	0,00	11,17	0,00	-0,01	50	5,40	0,00	2,85	0,00	6,71	0,00	0,01
	20	5,40	0,00	-2,30	0,00	11,13	0,00	-0,04	51	5,40	0,00	2,30	0,00	-5,90	0,00	0,04
	21	5,40	0,00	-3,97	0,00	13,58	0,00	-0,05	52	5,40	0,00	3,97	0,00	11,42	0,00	0,05
	22	5,40	0,00	-3,65	0,00	13,13	0,00	-0,03	53	5,40	0,00	3,65	0,00	9,71	0,00	0,03
	23	5,40	0,00	-3,43	0,00	13,04	0,00	-0,04	54	5,40	0,00	3,43	0,00	8,43	0,00	0,04
	24	5,40	0,00	-18,17	0,00	12,19	0,00	-0,02	25	5,40	0,00	18,17	0,00	4,78	0,00	0,02
	25	5,40	0,00	-5,09	0,00	14,34	0,00	0,03	55	5,40	0,00	5,09	0,00	9,91	0,00	-0,03
	26	5,40	0,00	-6,28	0,00	18,12	0,00	-0,05	56	5,40	0,00	6,28	0,00	11,18	0,00	0,05
	27	5,40	0,00	-6,22	0,00	18,23	0,00	-0,05	57	5,40	0,00	6,22	0,00	10,82	0,00	0,05
	28	5,40	0,00	-8,42	0,00	21,53	0,00	0,03	58	5,40	0,00	8,42	0,00	16,92	0,00	-0,03
	30	5,40	0,00	5,15	0,00	-6,36	0,00	-0,14	36	5,40	0,00	-5,15	0,00	-5,62	0,00	0,14
	31	5,40	0,00	2,15	0,00	-2,50	0,00	0,01	37	5,40	0,00	-2,15	0,00	-2,93	0,00	-0,01
	32	5,40	0,00	0,82	0,00	-4,84	0,00	0,04	38	5,40	0,00	-0,82	0,00	4,37	0,00	-0,04
	35	5,40	0,00	-7,80	0,00	14,04	0,00	0,25	41	5,40	0,00	7,80	0,00	4,18	0,00	-0,25
	36	5,40	0,00	5,60	0,00	-8,51	0,00	0,01	59	5,40	0,00	-5,60	0,00	-7,37	0,00	-0,01
	37	5,40	0,00	1,77	0,00	-2,79	0,00	-0,04	60	5,40	0,00	-1,77	0,00	-2,56	0,00	0,04
	38	5,40	0,00	6,08	0,00	-9,86	0,00	-0,19	61	5,40	0,00	-6,08	0,00	-8,56	0,00	0,19
	41	5,40	0,00	-9,12	0,00	11,65	0,00	-0,16	64	5,40	0,00	9,12	0,00	14,20	0,00	0,16
	42	5,40	0,00	-1,42	0,00	2,02	0,00	-0,05	65	5,40	0,00	1,42	0,00	2,30	0,00	0,05
	43	5,40	0,00	1,34	0,00	-2,00	0,00	0,00	66	5,40	0,00	-1,34	0,00	-2,05	0,00	0,00
	44	5,40	0,00	-1,55	0,00	2,26	0,00	0,01	67	5,40	0,00	1,55	0,00	2,43	0,00	-0,01
	45	5,40	0,00	-1,82	0,00	2,66	0,00	0,00	68	5,40	0,00	1,82	0,00	2,85	0,00	0,00
	46	5,40	0,00	-2,09	0,00	3,06	0,00	0,00	69	5,40	0,00	2,09	0,00	3,29	0,00	0,00
	47	5,40	0,00	-2,39	0,00	3,46	0,00	0,00	70	5,40	0,00	2,39	0,00	3,77	0,00	0,00
	48	5,40	0,00	-2,62	0,00	3,85	0,00	0,00	71	5,40	0,00	2,62	0,00	4,10	0,00	0,00
	49	5,40	0,00	-2,82	0,00	4,08	0,00	0,01	72	5,40	0,00	2,82	0,00	4,45	0,00	-0,01
	50	5,40	0,00	-6,12	0,00	8,07	0,00	0,11	73	5,40	0,00	6,12	0,00	10,46	0,00	-0,11
	51	5,40	0,00	-17,18	0,00	20,57	0,00	-0,12	74	5,40	0,00	17,18	0,00	31,55	0,00	0,12
	52	5,40	0,00	9,91	0,00	-13,13	0,00	-0,12	75	5,40	0,00	-9,91	0,00	-17,25	0,00	0,12
	53	5,40	0,00	3,42	0,00	-4,61	0,00	0,10	76	5,40	0,00	-3,42	0,00	5,98	0,00	-0,10
	54	5,40	0,00	-4,68	0,00	7,00	0,00	0,02	77	5,40	0,00	4,68	0,00	7,18	0,00	-0,02
	55	5,40	0,00	-5,18	0,00	7,66	0,00	0,01	78	5,40	0,00	5,18	0,00	8,03	0,00	-0,01
	56	5,40	0,00	-5,39	0,00	7,83	0,00	0,00	79	5,40	0,00	5,39	0,00	8,51	0,00	0,00
	57	5,40	0,00	-5,71	0,00	8,65	0,00	-0,01	80	5,40	0,00	5,71	0,00	8,67	0,00	0,01
	58	5,40	0,00	-12,07	0,00	16,48	0,00	-0,02	81	5,40	0,00	12,07	0,00	17,67	0,00	0,02
	59	5,40	0,00	4,55	0,00	-9,52	0,00	0,01	82	5,40	0,00	-4,55	0,00	-9,32	0,00	-0,01
	60	5,40	0,00	1,59	0,00	-3,34	0,00	-0,02	83	5,40	0,00	-1,59	0,00	-3,56	0,00	0,02
	61	5,40	0,00	-0,76	0,00	2,90	0,00	0,00	84	5,40	0,00	0,76	0,00	-2,89	0,00	0,00
	63	5,40	0,00	1,28	0,00	-2,88	0,00	0,01	85	5,40	0,00	-1,28	0,00	-2,71	0,00	-0,01
	64	5,40	0,00	2,76	0,00	-6,52	0,00	-0,01	86	5,40	0,00	-2,76	0,00	-4,92	0,00	0,01
	65	5,40	0,00	1,65	0,00	-2,73	0,00	0,04	87	5,40	0,00	-1,65	0,00	-4,13	0,00	-0,04
	66	5,40	0,00	-1,65	0,00	2,50	0,00	0,03	88	5,40	0,00	1,65	0,00	4,32	0,00	-0,03
	67	5,40	0,00	-1,91	0,00	2,87	0,00	0,04	89	5,40	0,00	1,91	0,00	5,04	0,00	-0,04
	68	5,40	0,00	-2,23	0,00	3,35	0,00	0,04	90	5,40	0,00	2,23	0,00	5,89	0,00	-0,04
	69	5,40	0,00	-2,56	0,00	3,83	0,00	0,04	91	5,40	0,00	2,56	0,00	6,76	0,00	-0,04
	70	5,40	0,00	-2,88	0,00	4,29	0,00	0,04	92	5,40	0,00	2,88	0,00	7,61	0,00	-0,04
	71	5,40	0,00	-3,31	0,00	4,99	0,00	0,04	93	5,40	0,00	3,31	0,00	8,70	0,00	-0,04
	72	5,40	0,00	-3,77	0,00	5,70	0,00	0,05	94	5,40	0,00	3,77	0,00	9,88	0,00	-0,05
	73	5,40	0,00	-2,21	0,00	-2,27	0,00	0,05	95	5,40	0,00	2,21	0,00	7,61	0,00	-0,05
	76	5,40	0,00	-3,58	0,00	5,35	0,00	0,11	98	5,40	0,00	3,58	0,00	9,53	0,00	-0,11
	77	5,40	0,00	-5,25	0,00	7,76	0,00	0,06	99	5,40	0,00	5,25	0,00	13,94	0,00	-0,06
	78	5,40	0,00	-5,96	0,00	8,81	0,00	0,04	100	5,40	0,00	5,96	0,00	15,84	0,00	-0,04
	79	5,40	0,00	-6,55	0,00	9,80	0,00	0,04	101	5,40	0,00	6,55	0,00	17,29	0,00	-0,04
	80	5,40	0,00	-7,15	0,00	10,86	0,00	0,04	102	5,40	0,00	7,15	0,00	18,72	0,00	-0,04
	81	5,40	0,00	-8,30	0,00	14,61	0,00	-0,04	103	5,40	0,00	8,30	0,00	18,88	0,00	0,04
	82	5,40	0,00	4,29	0,00	-8,35	0,00	0,01	104	5,40	0,00	-4,29	0,00	-8,57	0,00	-0,01
	83	5,40	0,00	1,21	0,00	-2,28	0,00	0,00	105	5,40	0,00	-1,21	0,00	-2,76	0,00	0,00
	84	5,40	0,00	0,97	0,00	-1,88	0,00	0,01	106	5,40	0,00	-0,97	0,00	-2,14	0,00	-0,01
	85	5,40	0,00	3,86	0,00	-7,72	0,00	-0,11	107	5,40	0,00	-3,86	0,00	-7,51	0,00	0,11
	104	5,40	0,00	4,25	0,00	-8,44	0,00	0,01	108	5,40	0,00	-4,25	0,00	-9,17	0,00	-0,01
	105	5,40	0,00	1,14	0,00	-2,63	0,00	0,00	109	5,40	0,00	-1,14	0,00	-2,32	0,00	0,00
	106	5,40	0,00	0,94	0,00	-2,26	0,00	0,00	110	5,40	0,00	-0,94	0,00	-1,80	0,00	0,00
	107	5,40	0,00	1,75	0,00	-3,36	0,00	0,01	111	5,40	0,00	-1,75	0,00	-3,90	0,00	-0,01
	108	5,40	0,00	2,68	0,00	-6,46	0,00	0,01	112	5,40	0,00	-2,68	0,00	-8,17	0,00	-0,01
	109	5,40	0,00	1,69	0,00	-3,20	0,00	-0,03	113	5,40	0,00	-1,69	0,00	-6,22	0,00	0,03
	110	5,40	0,00	1,48	0,00	-2,86	0,00	-0,03	114	5,40	0,00	-1,48	0,00	-5,40	0,00	0,03
	111	5,40	0,00	1,90	0,00	-4,64	0,00	0,01	115	5,40	0,00	-1,90	0,00	-5,78	0,00	-0,01
	1	8,70	-5,74	-3,05	-10,90	3,75	-7,11	-0,09	1	5,40	5,74	3,05	10,90	4,49	-8,38	0,09
	2	8,70	-9,72	-1,84	7,46	2,34	-12,17	-0,09	2	5,40	9,72	1,84	-7,46	2,66	-14,08	0,09
	3	8,70	-5,48	1,66	11,19	-2,02	-6,74	-0,09	3	5,40	5,48	-1,66	-11,19	-2,47	-8,06	0,09
	4	8,70	-4,86	-4,82	-16,06	5,83	-6,07	-0,09	4	5,40	4,86	4,82	16,06	7,17	-7,05	0,09
	5	8,70	-7,76	-2,86	2,80	3,66	-9,91	-0,04	5	5,40	7,76	2,86	-2,80	4,07	-11,04	0,04
	6	8,70	-10,95	-2,20	-14,72	2,72	-14,02	-0,09	6	5,40	10,95	2,20	14,72	3,21	-15,55	0,09
	7	8,70	-12,49	1,55	-7,88	-1,84	-16,18	-0,09	7	5,40	12,49	-1,55	7,88	-2,35	-17,54	0,09
	8	8,70	-2,69	-15,97	-8,34	20,15	-3,15	-0,09	8	5,40	2,69	15,97	8,34	22,98	-4,11	0,09

CARATTERISTICHE MEDIATE: SISMA 0°: ASTE

Tratto	Filo In.	Alt. (m)	Tx (t)	Ty (t)	N (t)	Mx (t*m)	My (t*m)	Mt (t*m)	Filo Fin.	Alt. (m)	Tx (t)	Ty (t)	N (t)	Mx (t*m)	My (t*m)	Mt (t*m)
	9	8,70	3,26	-15,68	6,75	20,01	3,83	-0,09	9	5,40	-3,26	15,68	-6,75	22,32	4,97	0,09
	10	8,70	-12,36	-4,40	22,81	4,97	-16,12	-0,09	10	5,40	12,36	4,40	-22,81	6,93	-17,25	0,09
	11	8,70	-13,23	0,82	10,11	-1,01	-17,02	-0,09	11	5,40	13,23	-0,82	-10,11	1,25	-18,70	0,09
	12	8,70	-12,07	1,00	4,27	-1,20	-15,56	-0,09	12	5,40	12,07	-1,00	-4,27	-1,53	-17,02	0,09
	13	8,70	-11,52	1,15	-2,66	-1,36	-14,84	-0,09	13	5,40	11,52	-1,15	2,66	-1,75	-16,26	0,09
	14	8,70	-11,43	1,33	-3,38	-1,58	-14,72	-0,09	14	5,40	11,43	-1,33	3,38	-2,02	-16,14	0,09
	15	8,70	-11,45	1,53	-3,98	-1,82	-14,75	-0,09	15	5,40	11,45	-1,53	3,98	-2,33	-16,18	0,09
	16	8,70	-11,45	1,74	-5,26	-2,06	-14,77	-0,09	16	5,40	11,45	-1,74	5,26	-2,65	-16,15	0,09
	17	8,70	-11,45	1,95	-4,02	-2,32	-14,77	-0,09	17	5,40	11,45	-1,95	4,02	-2,95	-16,15	0,09
	18	8,70	-11,44	2,27	-5,45	-2,68	-14,73	-0,09	18	5,40	11,44	-2,27	5,45	-3,45	-16,15	0,09
	19	8,70	-11,38	2,69	-6,47	-3,19	-14,66	-0,09	19	5,40	11,38	-2,69	6,47	-4,09	-16,07	0,09
	20	8,70	-11,46	2,74	-7,48	-3,37	-14,76	-0,09	20	5,40	11,46	-2,74	7,48	-4,03	-16,18	0,09
	21	8,70	-11,53	3,20	-7,67	-3,71	-14,85	-0,09	21	5,40	11,53	-3,20	7,67	-4,93	-16,29	0,09
	22	8,70	-11,67	3,00	-8,92	-3,55	-15,04	-0,09	22	5,40	11,67	-3,00	8,92	-4,57	-16,46	0,09
	23	8,70	-12,57	2,88	-13,35	-3,45	-16,17	-0,09	23	5,40	12,57	-2,88	13,35	-4,34	-17,77	0,09
	24	8,70	-8,17	5,46	-13,32	-6,99	-10,22	-0,09	24	5,40	8,17	-5,46	13,32	-7,76	-11,83	0,09
	25	8,70	-7,96	7,63	-1,79	-9,73	-10,01	-0,09	25	5,40	7,96	-7,63	1,79	-10,88	-11,48	0,09
	26	8,70	-12,02	4,63	-7,40	-5,55	-15,55	-0,09	26	5,40	12,02	-4,63	7,40	-6,94	-16,92	0,09
	27	8,70	-10,62	4,41	10,64	-5,36	-13,67	-0,09	27	5,40	10,62	-4,41	-10,64	-6,55	-15,01	0,09
	28	8,70	-6,03	5,69	16,58	-6,87	-7,58	-0,09	28	5,40	6,03	-5,69	-16,58	-8,49	-8,71	0,09
	29	8,70	-4,84	-2,12	-16,01	2,72	-6,01	-0,09	29	5,40	4,84	2,12	16,01	3,02	-7,04	0,09
	30	8,70	-8,49	-4,53	-4,21	5,73	-10,67	-0,09	30	5,40	8,49	4,53	4,21	6,49	-12,24	0,09
	31	8,70	-9,04	-2,31	-15,54	3,00	-11,74	-0,04	31	5,40	9,04	2,31	15,54	3,24	-12,66	0,04
	32	8,70	-11,07	-1,18	-2,52	1,54	-14,38	-0,04	32	5,40	11,07	1,18	2,52	1,64	-15,52	0,04
	33	8,70	-3,76	1,17	23,98	-1,43	-4,84	-0,04	33	5,40	3,76	-1,17	-23,98	-1,72	-5,32	0,04
	34	8,70	-3,92	-1,41	-26,57	1,73	-5,08	-0,04	34	5,40	3,92	1,41	26,57	2,07	-5,51	0,04
	35	8,70	-9,33	-2,33	14,59	2,85	-11,67	-0,09	35	5,40	9,33	2,33	-14,59	3,46	-13,54	0,09
	36	8,70	-5,04	-5,06	-8,31	6,41	-6,22	-0,09	36	5,40	5,04	5,06	8,31	7,24	-7,40	0,09
	37	8,70	-8,91	-2,31	-16,69	3,04	-11,57	-0,04	37	5,40	8,91	2,31	16,69	3,20	-12,49	0,04
	38	8,70	-11,46	-2,87	-2,83	3,75	-14,89	-0,04	38	5,40	11,46	2,87	2,83	4,00	-16,06	0,04
	39	8,70	-4,04	-0,15	25,72	0,19	-5,18	-0,04	39	5,40	4,04	0,15	-25,72	0,24	-5,73	0,04
	40	8,70	-4,15	0,20	-26,36	-0,24	-5,38	-0,04	40	5,40	4,15	-0,20	26,36	-0,32	-5,83	0,04
	41	8,70	-15,57	6,73	3,83	-8,35	-20,10	-0,09	41	5,40	15,57	-6,73	-3,83	-9,82	-21,93	0,09
	42	8,70	-1,63	-20,48	7,52	25,61	-2,05	-0,09	42	5,40	1,63	20,48	-7,52	29,69	-2,35	0,09
	43	8,70	-1,73	-18,55	4,18	23,33	-2,18	-0,09	43	5,40	1,73	18,55	-4,18	26,76	-2,50	0,09
	44	8,70	-2,02	-18,11	-3,12	22,74	-2,54	-0,09	44	5,40	2,02	18,11	3,12	26,16	-2,92	0,09
	45	8,70	-2,36	-18,15	-3,80	22,78	-2,97	-0,09	45	5,40	2,36	18,15	3,80	26,22	-3,41	0,09
	46	8,70	-2,72	-18,21	-4,49	22,85	-3,42	-0,09	46	5,40	2,72	18,21	4,49	26,32	-3,92	0,09
	47	8,70	-3,09	-18,27	-6,28	22,99	-3,89	-0,09	47	5,40	3,09	18,27	6,28	26,35	-4,46	0,09
	48	8,70	-3,45	-18,48	-5,07	23,26	-4,33	-0,09	48	5,40	3,45	18,48	5,07	26,63	-4,98	0,09
	49	8,70	-3,92	-19,13	-9,49	24,00	-4,94	-0,09	49	5,40	3,92	19,13	9,49	27,66	-5,65	0,09
	50	8,70	-5,39	-19,36	-12,71	24,20	-6,75	-0,09	50	5,40	5,39	19,36	12,71	28,08	-7,79	0,09
	51	8,70	-8,52	-16,35	-13,65	20,56	-10,58	-0,09	51	5,40	8,52	16,35	13,65	23,58	-12,43	0,09
	52	8,70	4,40	-16,01	-8,34	20,18	-5,49	-0,09	52	5,40	-4,40	16,01	8,34	23,05	6,42	0,09
	53	8,70	-4,64	-18,92	-8,34	23,68	-5,82	-0,09	53	5,40	4,64	18,92	8,34	27,41	-6,71	0,09
	54	8,70	-5,52	-19,08	-8,19	23,92	-6,93	-0,09	54	5,40	5,52	19,08	8,19	27,60	-7,97	0,09
	55	8,70	-6,48	-18,33	-8,36	23,09	-8,22	-0,09	55	5,40	6,48	18,33	8,36	26,40	-9,28	0,09
	56	8,70	-7,11	-17,57	5,06	22,15	-9,02	-0,09	56	5,40	7,11	17,57	-5,06	25,30	-10,19	0,09
	57	8,70	-7,22	-15,30	12,81	19,25	-9,14	-0,09	57	5,40	7,22	15,30	-12,81	22,07	-10,35	0,09
	58	8,70	-6,53	11,54	24,59	-14,07	-8,18	-0,09	58	5,40	6,53	-11,54	-24,59	-17,09	-9,46	0,09
	59	8,70	-4,86	-5,67	-12,67	7,03	-5,97	-0,09	59	5,40	4,86	5,67	12,67	8,27	-7,14	0,09
	60	8,70	-7,86	-2,30	-12,55	3,00	-10,18	-0,04	60	5,40	7,86	2,30	12,55	3,21	-11,03	0,04
	61	8,70	-7,52	-3,16	-1,16	4,09	-9,78	-0,04	61	5,40	7,52	3,16	1,16	4,45	-10,53	0,04
	63	8,70	-7,04	-1,01	-5,45	1,27	-9,15	-0,04	63	5,40	7,04	1,01	5,45	1,45	-9,87	0,04
	64	8,70	-10,97	4,63	2,59	-5,67	-14,17	-0,09	64	5,40	10,97	-4,63	-2,59	-6,83	-15,45	0,09
	65	8,70	-1,63	-17,69	2,01	22,20	-2,09	-0,09	65	5,40	1,63	17,69	-2,01	25,56	-2,32	0,09
	66	8,70	-1,73	-18,09	1,95	22,70	-2,20	-0,09	66	5,40	1,73	18,09	-1,95	26,15	-2,46	0,09
	67	8,70	-2,03	-17,92	1,73	22,50	-2,59	-0,09	67	5,40	2,03	17,92	-1,73	25,88	-2,90	0,09
	68	8,70	-2,38	-17,93	1,82	22,51	-3,03	-0,09	68	5,40	2,38	17,93	-1,82	25,90	-3,39	0,09
	69	8,70	-2,73	-17,99	2,00	22,58	-3,48	-0,09	69	5,40	2,73	17,99	-2,00	25,99	-3,89	0,09
	70	8,70	-3,08	-18,06	-2,49	22,72	-3,93	-0,09	70	5,40	3,08	18,06	2,49	26,03	-4,40	0,09
	71	8,70	-3,48	-18,27	2,95	23,01	-4,44	-0,09	71	5,40	3,48	18,27	-2,95	26,31	-4,97	0,09
	72	8,70	-3,90	-19,84	-7,44	24,98	-4,97	-0,09	72	5,40	3,90	19,84	7,44	28,59	-5,56	0,09
	73	8,70	-4,56	-23,83	-3,22	29,32	-5,80	-0,09	73	5,40	4,56	23,83	3,22	35,03	-6,51	0,09
	74	8,70	-3,95	-9,66	29,65	12,24	-4,87	-0,09	74	5,40	3,95	9,66	-29,65	13,84	-5,79	0,09
	75	8,70	2,31	-8,97	-28,84	11,47	2,81	-0,09	75	5,40	-2,31	8,97	28,84	12,76	3,42	0,09
	76	8,70	-3,91	-23,31	5,28	28,69	-5,00	-0,09	76	5,40	3,91	23,31	-5,28	34,24	-5,56	0,09
	77	8,70	-5,66	-19,82	10,15	24,94	-7,20	-0,09	77	5,40	5,66	19,82	-10,15	28,58	-8,08	0,09
	78	8,70	-6,38	-18,24	4,68	22,99	-8,12	-0,09	78	5,40	6,38	18,24	-4,68	26,26	-9,11	0,09
	79	8,70	-6,93	-17,41	9,58	21,94	-8,83	-0,09	79	5,40	6,93	17,41	-9,58	25,07	-9,88	0,09
	80	8,70	-7,34	-14,85	19,01	18,69	-9,35	-0,09	80	5,40	7,34	14,85	-19,01	21,40	-10,47	0,09
	81	8,70	-6,19	11,10	32,59	-13,77	-7,76	-0,09	81	5,40	6,19	-11,10	-32,59	-16,20	-8,94	0,09
	82	8,70	-4,68	-5,72	-11,47	7,00	-5,75	-0,09	82	5,40	4,68	5,72	11,47	8,44	-6,88	0,09
	83	8,70	-7,24	-2,14	-7,99	2,76	-9,39	-0,04	83	5,40	7,24	2,14	7,99	3,01	-10,17	0,04
	84	8,70	-7,40	-1,72	4,61	2,24	-9,64	-0,04	84	5,40	7,40	1,72	-4,61	2,40	-10,35	0,04
	85	8,70	-9,80	-3,45	-5,95	4,18	-12,48	-0,09	85	5,40	9,80	3,45	5,95	5,14	-13,99	0,09
	86	8,70	-10,55	-1,36	-3,60	1,57	-13,63	-0,09	86	5,40	10,55	1,36	3,60	2,12	-14,87	0,09
	87	8,70	-10,42	-1,10	3,55	1,32	-13,44	-0,09	87	5,40	10,42	1,10	-3,55	1,68	-14,68	0,09
	88	8,70	-10,48	1,14	3,83	-1,36	-13,49	-0,09	88	5,40	10,48	-1,14	-3,83	-1,72	-14,79	0,09
	89	8,70	-10,49	1,32	4,47	-1,58	-13,52	-0,09	89	5,40	10,49	-1,32	-4,47	-2,00	-14,81	0,09
	90	8,70	-10,50	1,54	5,13	-1,84	-13,52	-0,09	90	5,40	10,50	-1,54	-5,13	-2,33	-14,81	0,09
	91	8,70	-10,51	1,77	5,82	-2,11	-13,54	-0,09	91	5,40	10,51	-1,77	-5,82	-2,66	-14,84	0,09
	92	8,70	-10,51	1,99	5,91	-2,38	-13,57	-0,09	92	5,40	10,51	-1,99	-5,91	-3,00	-14,82	0,09
	93	8,70	-10,74	2,27	7,35	-2,71	-13,87	-0,09	93	5,40	10,74	-2,27	-7,35	-3,43	-15,13	0,09
	94	8,70	-11,87	2,54	-8,28	-3,04	-15,32	-0,09	94	5,40	11,87	-2,54	8,28	-3,82	-16,73	0,09
	95	8,70	-13,39	1,80	-8,47	-2,27	-17,06	-0,09	95	5,40	13,39	-1,80	8,47	-2,59	-19,10	0,09
	96	8,70	-4,77	0,65	-12,50	-0,74	-6,26	-0,09	96	5,40	4,77	-0,65	12,50	-1,09	-6,62	0,09
	97	8,70	-4,99	-0,75	-7,17	0,67	-6,53	-0,09	97	5,40	4,99	0,75	7,17	1,49	-6,95	0,09
	98	8,70	-13,98	2,27	18,04	-2,71	-17,75	-0,09	98	5,40	13,98	-2,27	-18,04	-3,42	-19,99	0,09
	99	8,70	-12,02	3,57	19,46	-4,25	-15,52	-0,09	99	5,40	12,02	-3,57	-19,46	-5,38	-16,93	0,09
	100	8,70	-10,76	4,06	13,17	-4,90	-13,90	-0,09	100	5,40	10,76	-4,06	-13,17	-6,10	-15,15	0,09

CARATTERISTICHE MEDIATE: SISMA 0°: ASTE

Tratto	Filo In.	Alt. (m)	Tx (t)	Ty (t)	N (t)	Mx (t*m)	My (t*m)	Mt (t*m)	Filo Fin.	Alt. (m)	Tx (t)	Ty (t)	N (t)	Mx (t*m)	My (t*m)	Mt (t*m)
	101	8,70	-10,21	4,46	16,40	-5,36	-13,19	-0,09	101	5,40	10,21	-4,46	-16,40	-6,69	-14,38	0,09
	102	8,70	-8,92	4,80	25,03	-5,74	-11,50	-0,09	102	5,40	8,92	-4,80	-25,03	-7,21	-12,60	0,09
	103	8,70	-4,85	5,43	28,33	-6,38	-6,12	-0,09	103	5,40	4,85	-5,43	-28,33	-8,29	-6,97	0,09
	104	8,70	-4,59	-5,49	-11,56	6,73	-5,65	-0,09	104	5,40	4,59	5,49	11,56	8,09	-6,75	0,09
	105	8,70	-7,21	-1,96	-7,71	2,55	-9,35	-0,04	105	5,40	7,21	1,96	7,71	2,75	-10,12	0,04
	106	8,70	-7,40	-1,59	6,13	2,06	-9,61	-0,04	106	5,40	7,40	1,59	-6,13	2,22	-10,37	0,04
	107	8,70	-5,00	-3,74	8,27	4,56	-6,16	-0,09	107	5,40	5,00	3,74	-8,27	5,54	-7,35	0,09
	108	8,70	-4,56	-4,56	-14,43	5,54	-5,61	-0,09	108	5,40	4,56	4,56	14,43	6,78	-6,69	0,09
	109	8,70	-7,11	-1,96	-8,17	2,50	-9,22	-0,04	109	5,40	7,11	1,96	8,17	2,81	-9,99	0,04
	110	8,70	-7,18	-1,67	6,51	2,11	-9,32	-0,04	110	5,40	7,18	1,67	-6,51	2,38	-10,06	0,04
	111	8,70	-4,74	-2,84	12,52	3,36	-5,85	-0,09	111	5,40	4,74	2,84	-12,52	4,30	-6,95	0,09
	112	8,70	-4,58	-1,98	-12,91	2,39	-5,63	-0,09	112	5,40	4,58	1,98	12,91	2,98	-6,74	0,09
	113	8,70	-8,64	-1,21	-13,37	1,57	-11,05	-0,09	113	5,40	8,64	1,21	13,37	1,71	-12,27	0,09
	114	8,70	-8,68	-1,16	9,70	1,51	-11,13	-0,09	114	5,40	8,68	1,16	-9,70	1,66	-12,32	0,09
	115	8,70	-4,69	-1,40	10,71	1,73	-5,79	-0,09	115	5,40	4,69	1,40	-10,71	2,06	-6,87	0,09
	1	8,70	0,00	-5,74	0,00	14,65	0,00	0,01	2	8,70	0,00	5,74	0,00	13,01	0,00	-0,01
	1	8,70	0,00	2,76	0,00	-7,08	0,00	0,01	4	8,70	0,00	-2,76	0,00	-6,82	0,00	-0,01
	2	8,70	0,00	-4,80	0,00	12,35	0,00	0,01	3	8,70	0,00	4,80	0,00	13,93	0,00	-0,01
	4	8,70	0,00	-4,58	0,00	12,52	0,00	0,04	5	8,70	0,00	4,58	0,00	9,54	0,00	-0,04
	5	8,70	0,00	-4,23	0,00	11,46	0,00	-0,02	6	8,70	0,00	4,23	0,00	11,69	0,00	0,02
	6	8,70	0,00	-11,87	0,00	17,52	0,00	0,01	7	8,70	0,00	11,87	0,00	16,06	0,00	-0,01
	7	8,70	0,00	-12,49	0,00	16,34	0,00	-0,02	8	8,70	0,00	12,49	0,00	20,24	0,00	0,02
	8	8,70	0,00	-13,01	0,00	17,81	0,00	0,07	9	8,70	0,00	13,01	0,00	17,73	0,00	-0,07
	9	8,70	0,00	-16,34	0,00	18,57	0,00	-0,02	10	8,70	0,00	16,34	0,00	12,60	0,00	0,02
	10	8,70	0,00	-12,06	0,00	18,99	0,00	-0,02	11	8,70	0,00	12,06	0,00	18,77	0,00	0,02
	11	8,70	0,00	-9,98	0,00	16,30	0,00	0,01	12	8,70	0,00	9,98	0,00	16,97	0,00	-0,01
	12	8,70	0,00	-9,19	0,00	15,13	0,00	0,01	13	8,70	0,00	9,19	0,00	15,49	0,00	-0,01
	13	8,70	0,00	-9,06	0,00	15,07	0,00	0,01	14	8,70	0,00	9,06	0,00	15,13	0,00	-0,01
	14	8,70	0,00	-9,09	0,00	15,15	0,00	0,01	15	8,70	0,00	9,09	0,00	15,15	0,00	-0,01
	15	8,70	0,00	-9,11	0,00	15,19	0,00	0,01	16	8,70	0,00	9,11	0,00	15,15	0,00	-0,01
	16	8,70	0,00	-9,67	0,00	15,14	0,00	0,01	17	8,70	0,00	9,67	0,00	15,14	0,00	-0,01
	17	8,70	0,00	-9,10	0,00	15,14	0,00	0,01	18	8,70	0,00	9,10	0,00	15,19	0,00	-0,01
	18	8,70	0,00	-9,07	0,00	15,10	0,00	0,01	19	8,70	0,00	9,07	0,00	15,13	0,00	-0,01
	19	8,70	0,00	-9,00	0,00	15,02	0,00	0,01	20	8,70	0,00	9,00	0,00	14,98	0,00	-0,01
	20	8,70	0,00	-9,22	0,00	15,38	0,00	0,01	21	8,70	0,00	9,22	0,00	15,34	0,00	-0,01
	21	8,70	0,00	-9,10	0,00	15,22	0,00	0,01	22	8,70	0,00	9,10	0,00	15,11	0,00	-0,01
	22	8,70	0,00	-9,40	0,00	15,92	0,00	0,01	23	8,70	0,00	9,40	0,00	15,41	0,00	-0,01
	23	8,70	0,00	-11,58	0,00	17,72	0,00	-0,02	24	8,70	0,00	11,58	0,00	20,86	0,00	0,02
	25	8,70	0,00	-12,29	0,00	20,26	0,00	0,04	26	8,70	0,00	12,29	0,00	16,98	0,00	-0,04
	26	8,70	0,00	-9,61	0,00	14,52	0,00	0,01	27	8,70	0,00	9,61	0,00	15,56	0,00	-0,01
	27	8,70	0,00	-8,03	0,00	12,26	0,00	0,01	28	8,70	0,00	8,03	0,00	15,30	0,00	-0,01
	29	8,70	0,00	-4,78	0,00	12,29	0,00	0,02	30	8,70	0,00	4,78	0,00	10,77	0,00	-0,02
	30	8,70	0,00	-3,99	0,00	12,14	0,00	0,03	31	8,70	0,00	3,99	0,00	9,73	0,00	-0,03
	31	8,70	0,00	-9,75	0,00	14,88	0,00	-0,02	32	8,70	0,00	9,75	0,00	12,70	0,00	0,02
	32	8,70	0,00	-13,26	0,00	16,20	0,00	-0,02	33	8,70	0,00	13,26	0,00	23,99	0,00	0,02
	34	8,70	0,00	-22,34	0,00	23,71	0,00	-0,03	35	8,70	0,00	22,34	0,00	21,14	0,00	0,03
	36	8,70	0,00	-4,11	0,00	13,00	0,00	0,03	37	8,70	0,00	4,11	0,00	9,48	0,00	-0,03
	37	8,70	0,00	-9,36	0,00	14,66	0,00	0,03	38	8,70	0,00	9,36	0,00	11,88	0,00	-0,03
	38	8,70	0,00	-14,54	0,00	18,05	0,00	-0,06	39	8,70	0,00	14,54	0,00	26,02	0,00	0,06
	40	8,70	0,00	-21,39	0,00	26,29	0,00	-0,05	41	8,70	0,00	21,39	0,00	16,66	0,00	0,05
	41	8,70	0,00	-16,21	0,00	22,30	0,00	0,04	42	8,70	0,00	16,21	0,00	26,82	0,00	-0,04
	42	8,70	0,00	-14,56	0,00	22,58	0,00	0,01	43	8,70	0,00	14,56	0,00	23,05	0,00	-0,01
	43	8,70	0,00	-13,83	0,00	21,58	0,00	0,01	44	8,70	0,00	13,83	0,00	21,73	0,00	-0,01
	44	8,70	0,00	-13,85	0,00	21,69	0,00	0,01	45	8,70	0,00	13,85	0,00	21,69	0,00	-0,01
	45	8,70	0,00	-13,90	0,00	21,78	0,00	0,01	46	8,70	0,00	13,90	0,00	21,76	0,00	-0,01
	46	8,70	0,00	-13,93	0,00	21,86	0,00	0,01	47	8,70	0,00	13,93	0,00	21,79	0,00	-0,01
	47	8,70	0,00	-14,89	0,00	21,86	0,00	0,01	48	8,70	0,00	14,89	0,00	21,79	0,00	-0,01
	48	8,70	0,00	-14,27	0,00	22,42	0,00	0,01	49	8,70	0,00	14,27	0,00	22,28	0,00	-0,01
	49	8,70	0,00	-15,09	0,00	23,62	0,00	-0,01	50	8,70	0,00	15,09	0,00	23,64	0,00	0,01
	50	8,70	0,00	-14,81	0,00	22,81	0,00	-0,03	51	8,70	0,00	14,81	0,00	23,60	0,00	0,03
	51	8,70	0,00	-10,18	0,00	15,92	0,00	0,09	52	8,70	0,00	10,18	0,00	15,97	0,00	-0,09
	52	8,70	0,00	-14,08	0,00	22,43	0,00	-0,02	53	8,70	0,00	14,08	0,00	21,67	0,00	0,02
	53	8,70	0,00	-14,98	0,00	23,50	0,00	-0,01	54	8,70	0,00	14,98	0,00	23,42	0,00	0,01
	54	8,70	0,00	-14,29	0,00	22,31	0,00	0,00	55	8,70	0,00	14,29	0,00	22,46	0,00	0,00
	55	8,70	0,00	-15,12	0,00	21,28	0,00	0,01	56	8,70	0,00	15,12	0,00	21,52	0,00	-0,01
	56	8,70	0,00	-13,88	0,00	19,97	0,00	0,01	57	8,70	0,00	13,88	0,00	20,72	0,00	-0,01
	57	8,70	0,00	-9,66	0,00	15,83	0,00	0,04	58	8,70	0,00	9,66	0,00	16,36	0,00	-0,04
	59	8,70	0,00	-4,01	0,00	12,47	0,00	0,02	60	8,70	0,00	4,01	0,00	9,51	0,00	-0,02
	60	8,70	0,00	-8,20	0,00	11,44	0,00	0,04	61	8,70	0,00	8,20	0,00	11,75	0,00	-0,04
	61	8,70	0,00	-3,39	0,00	8,40	0,00	-0,03	62	8,70	0,00	3,39	0,00	2,56	0,00	0,03
	62	8,70	0,00	-3,39	0,00	-2,56	0,00	-0,03	63	8,70	0,00	3,39	0,00	8,72	0,00	0,03
	63	8,70	0,00	-6,37	0,00	10,64	0,00	-0,02	64	8,70	0,00	6,37	0,00	10,53	0,00	0,02
	64	8,70	0,00	-12,82	0,00	18,36	0,00	0,03	65	8,70	0,00	12,82	0,00	20,51	0,00	-0,03
	65	8,70	0,00	-13,96	0,00	21,92	0,00	0,01	66	8,70	0,00	13,96	0,00	21,80	0,00	-0,01
	66	8,70	0,00	-13,72	0,00	21,47	0,00	0,01	67	8,70	0,00	13,72	0,00	21,50	0,00	-0,01
	67	8,70	0,00	-13,68	0,00	21,42	0,00	0,01	68	8,70	0,00	13,68	0,00	21,42	0,00	-0,01
	68	8,70	0,00	-13,72	0,00	21,50	0,00	0,01	69	8,70	0,00	13,72	0,00	21,49	0,00	-0,01
	69	8,70	0,00	-13,76	0,00	21,58	0,00	0,01	70	8,70	0,00	13,76	0,00	21,51	0,00	-0,01
	70	8,70	0,00	-14,71	0,00	21,60	0,00	0,01	71	8,70	0,00	14,71	0,00	21,51	0,00	-0,01
	71	8,70	0,00	-14,06	0,00	22,25	0,00	0,01	72	8,70	0,00	14,06	0,00	21,79	0,00	-0,01
	72	8,70	0,00	-16,45	0,00	26,13	0,00	-0,01	73	8,70	0,00	16,45	0,00	25,42	0,00	0,01
	73	8,70	0,00	-20,94	0,00	30,99	0,00	0,03	74	8,70	0,00	20,94	0,00	34,62	0,00	-0,03
	75	8,70	0,00	-19,75	0,00	32,77	0,00	-0,04	76	8,70	0,00	19,75	0,00	29,08	0,00	0,04
	76	8,70	0,00	-16,37	0,00	25,35	0,00	-0,02	77	8,70	0,00	16,37	0,00	25,94	0,00	0,02
	77	8,70	0,00	-14,12	0,00	21,89	0,00	0,00	78	8,70	0,00	14,12	0,00	22,33	0,00	0,00
	78	8,70	0,00	-15,10	0,00	21,23	0,00	0,01	79	8,70	0,00	15,10	0,00	21,51	0,00	-0,01
	79	8,70	0,00	-13,62	0,00	19,55	0,00	0,01	80	8,70	0,00	13,62	0,00	20,38	0,00	-0,01
	80	8,70	0,00	-9,07	0,00	14,80	0,00	0,05	81	8,70	0,00	9,07	0,00	15,43	0,00	-0,05
	82	8,70	0,00	-3,88	0,00	11,96	0,00	0,02	83	8,70	0,00	3,88	0,00	9,29	0,00	-0,02
	83	8,70	0,00	-6,98	0,00	10,02	0,00	0,00	84	8,70	0,00	6,98	0,00	9,71	0,00	0,00
	84	8,70	0,00	-4,22	0,00	10,23	0,00	0,01	85	8,70	0,00	4,22	0,00	11,07	0,00	-0,01

CARATTERISTICHE MEDIATE: SISMA 0°: ASTE

Tratto	Filo In.	Alt. (m)	Tx (t)	Ty (t)	N (t)	Mx (t*m)	My (t*m)	Mt (t*m)	Filo Fin.	Alt. (m)	Tx (t)	Ty (t)	N (t)	Mx (t*m)	My (t*m)	Mt (t*m)
	85	8,70	0,00	-8,87	0,00	15,09	0,00	-0,01	86	8,70	0,00	8,87	0,00	14,36	0,00	0,01
	86	8,70	0,00	-8,72	0,00	13,59	0,00	0,01	87	8,70	0,00	8,72	0,00	13,70	0,00	-0,01
	87	8,70	0,00	-8,28	0,00	13,79	0,00	0,01	88	8,70	0,00	8,28	0,00	13,79	0,00	-0,01
	88	8,70	0,00	-8,33	0,00	13,89	0,00	0,01	89	8,70	0,00	8,33	0,00	13,87	0,00	-0,01
	89	8,70	0,00	-8,31	0,00	13,85	0,00	0,01	90	8,70	0,00	8,31	0,00	13,85	0,00	-0,01
	90	8,70	0,00	-8,33	0,00	13,89	0,00	0,01	91	8,70	0,00	8,33	0,00	13,89	0,00	-0,01
	91	8,70	0,00	-8,32	0,00	13,88	0,00	0,01	92	8,70	0,00	8,32	0,00	13,84	0,00	-0,01
	92	8,70	0,00	-8,83	0,00	13,91	0,00	0,01	93	8,70	0,00	8,83	0,00	13,75	0,00	-0,01
	93	8,70	0,00	-8,61	0,00	14,70	0,00	0,01	94	8,70	0,00	8,61	0,00	14,01	0,00	-0,01
	94	8,70	0,00	-10,38	0,00	17,61	0,00	0,02	95	8,70	0,00	10,38	0,00	17,00	0,00	-0,02
	95	8,70	0,00	-12,18	0,00	17,84	0,00	0,02	96	8,70	0,00	12,18	0,00	22,75	0,00	-0,02
	96	8,70	0,00	3,49	0,00	-5,34	0,00	0,02	97	8,70	0,00	-3,49	0,00	-6,29	0,00	-0,02
	97	8,70	0,00	-13,62	0,00	25,27	0,00	0,00	98	8,70	0,00	13,62	0,00	20,12	0,00	0,00
	98	8,70	0,00	-10,57	0,00	17,21	0,00	0,01	99	8,70	0,00	10,57	0,00	18,02	0,00	-0,01
	99	8,70	0,00	-8,66	0,00	14,04	0,00	0,01	100	8,70	0,00	8,66	0,00	14,81	0,00	-0,01
	100	8,70	0,00	-9,13	0,00	13,64	0,00	0,01	101	8,70	0,00	9,13	0,00	14,02	0,00	-0,01
	101	8,70	0,00	-8,42	0,00	12,72	0,00	0,01	102	8,70	0,00	8,42	0,00	13,63	0,00	-0,01
	102	8,70	0,00	-6,36	0,00	9,59	0,00	0,01	103	8,70	0,00	6,36	0,00	12,22	0,00	-0,01
	104	8,70	0,00	-3,80	0,00	11,75	0,00	0,02	105	8,70	0,00	3,80	0,00	9,07	0,00	-0,02
	105	8,70	0,00	-7,08	0,00	10,14	0,00	0,00	106	8,70	0,00	7,08	0,00	9,88	0,00	0,00
	106	8,70	0,00	-4,47	0,00	9,84	0,00	0,01	107	8,70	0,00	4,47	0,00	12,74	0,00	-0,01
	108	8,70	0,00	-3,77	0,00	11,65	0,00	0,02	109	8,70	0,00	3,77	0,00	9,02	0,00	-0,02
	109	8,70	0,00	-6,98	0,00	9,92	0,00	0,01	110	8,70	0,00	6,98	0,00	9,81	0,00	-0,01
	110	8,70	0,00	-4,24	0,00	9,27	0,00	-0,01	111	8,70	0,00	4,24	0,00	12,11	0,00	0,01
	112	8,70	0,00	-3,93	0,00	11,62	0,00	0,01	113	8,70	0,00	3,93	0,00	9,91	0,00	-0,01
	113	8,70	0,00	-8,80	0,00	12,47	0,00	0,01	114	8,70	0,00	8,80	0,00	12,41	0,00	-0,01
	114	8,70	0,00	-4,35	0,00	10,07	0,00	0,01	115	8,70	0,00	4,35	0,00	11,90	0,00	-0,01
	2	8,70	0,00	1,61	0,00	-4,80	0,00	0,03	5	8,70	0,00	-1,61	0,00	-3,45	0,00	-0,03
	3	8,70	0,00	-1,50	0,00	3,80	0,00	0,07	6	8,70	0,00	1,50	0,00	3,78	0,00	-0,07
	4	8,70	0,00	3,01	0,00	-4,58	0,00	0,01	29	8,70	0,00	-3,01	0,00	-5,16	0,00	-0,01
	5	8,70	0,00	2,81	0,00	-4,19	0,00	-0,04	30	8,70	0,00	-2,81	0,00	-5,48	0,00	0,04
	6	8,70	0,00	2,12	0,00	-4,46	0,00	0,06	31	8,70	0,00	-2,12	0,00	-2,83	0,00	-0,06
	7	8,70	0,00	-1,95	0,00	3,48	0,00	0,07	32	8,70	0,00	1,95	0,00	3,05	0,00	-0,07
	8	8,70	0,00	-3,67	0,00	6,35	0,00	-0,02	33	8,70	0,00	3,67	0,00	6,61	0,00	0,02
	9	8,70	0,00	4,50	0,00	-7,79	0,00	-0,01	34	8,70	0,00	-4,50	0,00	-8,11	0,00	0,01
	10	8,70	0,00	6,29	0,00	-9,97	0,00	-0,06	35	8,70	0,00	-6,29	0,00	-10,39	0,00	0,06
	11	8,70	0,00	-0,60	0,00	2,07	0,00	-0,03	42	8,70	0,00	0,60	0,00	1,69	0,00	0,03
	12	8,70	0,00	-0,73	0,00	2,48	0,00	-0,02	43	8,70	0,00	0,73	0,00	2,08	0,00	0,02
	13	8,70	0,00	-0,84	0,00	2,86	0,00	-0,02	44	8,70	0,00	0,84	0,00	2,38	0,00	0,02
	14	8,70	0,00	-0,97	0,00	3,32	0,00	-0,02	45	8,70	0,00	0,97	0,00	2,76	0,00	0,02
	15	8,70	0,00	-1,12	0,00	3,83	0,00	-0,02	46	8,70	0,00	1,12	0,00	3,18	0,00	0,02
	16	8,70	0,00	-1,28	0,00	4,37	0,00	-0,02	47	8,70	0,00	1,28	0,00	3,64	0,00	0,02
	17	8,70	0,00	-1,42	0,00	4,85	0,00	-0,02	48	8,70	0,00	1,42	0,00	4,04	0,00	0,02
	18	8,70	0,00	-1,66	0,00	5,65	0,00	-0,02	49	8,70	0,00	1,66	0,00	4,72	0,00	0,02
	19	8,70	0,00	-1,94	0,00	6,74	0,00	-0,02	50	8,70	0,00	1,94	0,00	5,44	0,00	0,02
	20	8,70	0,00	-1,98	0,00	7,24	0,00	-0,03	51	8,70	0,00	1,98	0,00	5,20	0,00	0,03
	21	8,70	0,00	-2,35	0,00	7,75	0,00	-0,03	52	8,70	0,00	2,35	0,00	6,94	0,00	0,03
	22	8,70	0,00	-2,22	0,00	7,46	0,00	-0,02	53	8,70	0,00	2,22	0,00	6,43	0,00	0,02
	23	8,70	0,00	-2,16	0,00	7,41	0,00	-0,02	54	8,70	0,00	2,16	0,00	6,09	0,00	0,02
	24	8,70	0,00	-18,22	0,00	9,27	0,00	0,01	25	8,70	0,00	18,22	0,00	7,05	0,00	-0,01
	25	8,70	0,00	-3,60	0,00	9,16	0,00	0,02	55	8,70	0,00	3,60	0,00	8,00	0,00	-0,02
	26	8,70	0,00	-4,28	0,00	11,10	0,00	-0,03	56	8,70	0,00	4,28	0,00	8,89	0,00	0,03
	27	8,70	0,00	-4,16	0,00	10,82	0,00	-0,03	57	8,70	0,00	4,16	0,00	8,57	0,00	0,03
	28	8,70	0,00	-5,56	0,00	13,25	0,00	0,02	58	8,70	0,00	5,56	0,00	12,13	0,00	-0,02
	30	8,70	0,00	4,55	0,00	-5,40	0,00	-0,07	36	8,70	0,00	-4,55	0,00	-5,18	0,00	0,07
	31	8,70	0,00	2,53	0,00	-3,26	0,00	0,00	37	8,70	0,00	-2,53	0,00	-3,13	0,00	0,00
	32	8,70	0,00	1,59	0,00	-3,21	0,00	0,02	38	8,70	0,00	-1,59	0,00	1,32	0,00	-0,02
	35	8,70	0,00	-6,44	0,00	8,63	0,00	0,16	41	8,70	0,00	6,44	0,00	6,34	0,00	-0,16
	36	8,70	0,00	4,68	0,00	-6,66	0,00	0,01	59	8,70	0,00	-4,68	0,00	-6,57	0,00	-0,01
	37	8,70	0,00	2,07	0,00	-3,10	0,00	-0,02	60	8,70	0,00	-2,07	0,00	-3,19	0,00	0,02
	38	8,70	0,00	4,63	0,00	-7,11	0,00	-0,09	61	8,70	0,00	-4,63	0,00	-6,91	0,00	0,09
	41	8,70	0,00	-6,99	0,00	9,52	0,00	-0,08	64	8,70	0,00	6,99	0,00	10,27	0,00	0,08
	42	8,70	0,00	-1,74	0,00	2,65	0,00	-0,02	65	8,70	0,00	1,74	0,00	2,61	0,00	0,02
	43	8,70	0,00	-1,64	0,00	2,51	0,00	0,00	66	8,70	0,00	1,64	0,00	2,46	0,00	0,00
	44	8,70	0,00	-1,94	0,00	2,98	0,00	0,01	67	8,70	0,00	1,94	0,00	2,91	0,00	-0,01
	45	8,70	0,00	-2,27	0,00	3,48	0,00	0,01	68	8,70	0,00	2,27	0,00	3,41	0,00	-0,01
	46	8,70	0,00	-2,62	0,00	4,00	0,00	0,01	69	8,70	0,00	2,62	0,00	3,92	0,00	-0,01
	47	8,70	0,00	-2,97	0,00	4,54	0,00	0,01	70	8,70	0,00	2,97	0,00	4,46	0,00	-0,01
	48	8,70	0,00	-3,31	0,00	5,08	0,00	0,01	71	8,70	0,00	3,31	0,00	4,95	0,00	-0,01
	49	8,70	0,00	-3,73	0,00	5,69	0,00	0,01	72	8,70	0,00	3,73	0,00	5,62	0,00	-0,01
	50	8,70	0,00	-5,92	0,00	8,77	0,00	0,03	73	8,70	0,00	5,92	0,00	9,16	0,00	-0,03
	51	8,70	0,00	-12,11	0,00	16,94	0,00	-0,04	74	8,70	0,00	12,11	0,00	19,75	0,00	0,04
	52	8,70	0,00	6,72	0,00	-9,58	0,00	-0,04	75	8,70	0,00	-6,72	0,00	-10,80	0,00	0,04
	53	8,70	0,00	-3,99	0,00	5,90	0,00	0,03	76	8,70	0,00	3,99	0,00	6,20	0,00	-0,03
	54	8,70	0,00	-5,48	0,00	8,42	0,00	0,02	77	8,70	0,00	5,48	0,00	8,18	0,00	-0,02
	55	8,70	0,00	-6,09	0,00	9,21	0,00	0,01	78	8,70	0,00	6,09	0,00	9,23	0,00	-0,01
	56	8,70	0,00	-6,54	0,00	9,88	0,00	0,01	79	8,70	0,00	6,54	0,00	9,93	0,00	-0,01
	57	8,70	0,00	-6,82	0,00	10,42	0,00	0,00	80	8,70	0,00	6,82	0,00	10,25	0,00	0,00
	58	8,70	0,00	-10,69	0,00	15,15	0,00	0,00	81	8,70	0,00	10,69	0,00	15,10	0,00	0,00
	59	8,70	0,00	3,42	0,00	-7,05	0,00	0,01	82	8,70	0,00	-3,42	0,00	-7,09	0,00	-0,01
	60	8,70	0,00	1,48	0,00	-3,13	0,00	-0,01	83	8,70	0,00	-1,48	0,00	-3,30	0,00	0,01
	61	8,70	0,00	1,10	0,00	-1,94	0,00	0,01	84	8,70	0,00	-1,10	0,00	-2,86	0,00	-0,01
	63	8,70	0,00	1,28	0,00	-2,70	0,00	-0,01	85	8,70	0,00	-1,28	0,00	-2,73	0,00	0,01
	64	8,70	0,00	1,53	0,00	-3,15	0,00	0,00	86	8,70	0,00	-1,53	0,00	-3,06	0,00	0,00
	65	8,70	0,00	1,15	0,00	-2,14	0,00	0,03	87	8,70	0,00	-1,15	0,00	-2,62	0,00	-0,03
	66	8,70	0,00	-1,17	0,00	2,11	0,00	0,03	88	8,70	0,00	1,17	0,00	2,73	0,00	-0,03
	67	8,70	0,00	-1,36	0,00	2,45	0,00	0,03	89	8,70	0,00	1,36	0,00	3,18	0,00	-0,03
	68	8,70	0,00	-1,59	0,00	2,86	0,00	0,03	90	8,70	0,00	1,59	0,00	3,71	0,00	-0,03
	69	8,70	0,00	-1,82	0,00	3,28	0,00	0,03	91	8,70	0,00	1,82	0,00	4,26	0,00	-0,03
	70	8,70	0,00	-2,04	0,00	3,67	0,00	0,03	92	8,70	0,00	2,04	0,00	4,78	0,00	-0,03
	71	8,70	0,00	-2,35	0,00	4,24	0,00	0,03	93	8,70	0,00	2,35	0,00	5,49	0,00	-0,03

CARATTERISTICHE MEDIATE: SISMA 0°: ASTE

Tratto	Filo In.	Alt. (m)	Tx (t)	Ty (t)	N (t)	Mx (t*m)	My (t*m)	Mt (t*m)	Filo Fin.	Alt. (m)	Tx (t)	Ty (t)	N (t)	Mx (t*m)	My (t*m)	Mt (t*m)
	72	8,70	0,00	-2,59	0,00	4,67	0,00	0,04	94	8,70	0,00	2,59	0,00	6,06	0,00	-0,04
	73	8,70	0,00	-1,82	0,00	2,89	0,00	0,04	95	8,70	0,00	1,82	0,00	4,65	0,00	-0,04
	76	8,70	0,00	-2,38	0,00	4,21	0,00	0,06	98	8,70	0,00	2,38	0,00	5,66	0,00	-0,06
	77	8,70	0,00	-3,73	0,00	6,70	0,00	0,04	99	8,70	0,00	3,73	0,00	8,74	0,00	-0,04
	78	8,70	0,00	-4,20	0,00	7,56	0,00	0,03	100	8,70	0,00	4,20	0,00	9,83	0,00	-0,03
	79	8,70	0,00	-4,63	0,00	8,34	0,00	0,03	101	8,70	0,00	4,63	0,00	10,83	0,00	-0,03
	80	8,70	0,00	-5,05	0,00	9,12	0,00	0,03	102	8,70	0,00	5,05	0,00	11,75	0,00	-0,03
	81	8,70	0,00	-6,03	0,00	11,45	0,00	-0,01	103	8,70	0,00	6,03	0,00	12,90	0,00	0,01
	82	8,70	0,00	3,47	0,00	-6,83	0,00	0,01	104	8,70	0,00	-3,47	0,00	-6,87	0,00	-0,01
	83	8,70	0,00	1,29	0,00	-2,62	0,00	0,01	105	8,70	0,00	-1,29	0,00	-2,73	0,00	-0,01
	84	8,70	0,00	0,98	0,00	-1,99	0,00	0,01	106	8,70	0,00	-0,98	0,00	-2,09	0,00	-0,01
	85	8,70	0,00	2,98	0,00	-5,92	0,00	-0,06	107	8,70	0,00	-2,98	0,00	-5,84	0,00	0,06
	104	8,70	0,00	3,17	0,00	-6,44	0,00	0,01	108	8,70	0,00	-3,17	0,00	-6,67	0,00	-0,01
	105	8,70	0,00	1,26	0,00	-2,70	0,00	0,00	109	8,70	0,00	-1,26	0,00	-2,79	0,00	0,00
	106	8,70	0,00	1,05	0,00	-2,27	0,00	0,00	110	8,70	0,00	-1,05	0,00	-2,29	0,00	0,00
	107	8,70	0,00	1,76	0,00	-3,52	0,00	0,01	111	8,70	0,00	-1,76	0,00	-3,75	0,00	-0,01
	108	8,70	0,00	1,69	0,00	-4,41	0,00	0,01	112	8,70	0,00	-1,69	0,00	-4,82	0,00	-0,01
	109	8,70	0,00	1,05	0,00	-2,50	0,00	-0,02	113	8,70	0,00	-1,05	0,00	-3,33	0,00	0,02
	110	8,70	0,00	0,90	0,00	-2,18	0,00	-0,02	114	8,70	0,00	-0,90	0,00	-2,85	0,00	0,02
	111	8,70	0,00	1,18	0,00	-3,14	0,00	0,01	115	8,70	0,00	-1,18	0,00	-3,31	0,00	-0,01
	1	12,00	-4,16	-2,33	-6,76	3,42	-5,97	-0,09	1	8,70	4,16	2,33	6,76	2,88	-5,27	0,09
	2	12,00	-7,24	-1,48	4,90	2,22	-10,04	-0,09	2	8,70	7,24	1,48	-4,90	1,78	-9,50	0,09
	3	12,00	-3,96	1,30	6,88	-1,88	-5,73	-0,09	3	8,70	3,96	-1,30	-6,88	-1,63	-4,96	0,09
	4	12,00	-3,54	-3,40	-10,63	4,84	-5,10	-0,09	4	8,70	3,54	3,40	10,63	4,35	-4,46	0,09
	5	12,00	-6,12	-2,30	-1,75	3,14	-8,40	-0,04	5	8,70	6,12	2,30	1,75	3,08	-8,14	0,04
	6	12,00	-8,81	1,56	-8,95	-2,23	-12,13	-0,09	6	8,70	8,81	-1,56	8,95	-1,99	-11,66	0,09
	7	12,00	-10,24	1,07	-5,80	-1,55	-13,96	-0,09	7	8,70	10,24	-1,07	5,80	-1,35	-13,68	0,09
	8	12,00	-1,68	-12,22	-4,49	17,08	-2,29	-0,09	8	8,70	1,68	12,22	4,49	15,91	-2,25	0,09
	9	12,00	2,13	-11,96	5,40	16,56	2,91	-0,09	9	8,70	-2,13	11,96	-5,40	15,73	2,84	0,09
	10	12,00	-10,22	-3,06	12,85	4,36	-13,90	-0,09	10	8,70	10,22	3,06	-12,85	3,90	-13,70	0,09
	11	12,00	-10,93	0,67	7,68	-0,97	-15,00	-0,09	11	8,70	10,93	-0,67	-7,68	-0,86	-14,52	0,09
	12	12,00	-9,89	0,77	3,04	-1,13	-13,55	-0,09	12	8,70	9,89	-0,77	-3,04	-0,97	-13,14	0,09
	13	12,00	-9,38	0,88	-1,88	-1,29	-12,86	-0,09	13	8,70	9,38	-0,88	1,88	-1,09	-12,46	0,09
	14	12,00	-9,28	1,02	-2,39	-1,50	-12,73	-0,09	14	8,70	9,28	-1,02	2,39	-1,26	-12,33	0,09
	15	12,00	-9,30	1,17	-2,85	-1,73	-12,76	-0,09	15	8,70	9,30	-1,17	2,85	-1,44	-12,36	0,09
	16	12,00	-9,32	1,33	-3,54	-1,96	-12,78	-0,09	16	8,70	9,32	-1,33	3,54	-1,62	-12,40	0,09
	17	12,00	-9,32	1,50	-2,99	-2,22	-12,78	-0,09	17	8,70	9,32	-1,50	2,99	-1,84	-12,39	0,09
	18	12,00	-9,29	1,73	-3,82	-2,56	-12,75	-0,09	18	8,70	9,29	-1,73	3,82	-2,12	-12,34	0,09
	19	12,00	-9,25	2,06	-4,59	-3,04	-12,68	-0,09	19	8,70	9,25	-2,06	4,59	-2,53	-12,28	0,09
	20	12,00	-9,31	2,25	-5,32	-3,28	-12,76	-0,09	20	8,70	9,31	-2,25	5,32	-2,81	-12,37	0,09
	21	12,00	-9,37	2,35	-5,41	-3,49	-12,85	-0,09	21	8,70	9,37	-2,35	5,41	-2,85	-12,45	0,09
	22	12,00	-9,54	2,27	-6,41	-3,38	-13,09	-0,09	22	8,70	9,54	-2,27	6,41	-2,76	-12,68	0,09
	23	12,00	-10,20	2,22	-9,02	-3,31	-13,96	-0,09	23	8,70	10,20	-2,22	9,02	-2,69	-13,58	0,09
	24	12,00	-6,23	4,22	-6,31	-5,79	-8,75	-0,09	24	8,70	6,23	-4,22	6,31	-5,59	-8,08	0,09
	25	12,00	-6,12	6,05	-4,32	-8,28	-8,57	-0,09	25	8,70	6,12	-6,05	4,32	-8,05	-7,95	0,09
	26	12,00	-9,83	3,51	-5,41	-5,13	-13,43	-0,09	26	8,70	9,83	-3,51	5,41	-4,34	-13,11	0,09
	27	12,00	-8,48	3,40	7,66	-4,98	-11,62	-0,09	27	8,70	8,48	-3,40	-7,66	-4,19	-11,29	0,09
	28	12,00	-4,46	4,30	10,39	-6,24	-6,32	-0,09	28	8,70	4,46	-4,30	-10,39	-5,37	-5,74	0,09
	29	12,00	-3,46	-1,56	-9,68	2,31	-4,98	-0,09	29	8,70	3,46	1,56	9,68	1,92	-4,35	0,09
	30	12,00	-6,45	-3,49	-3,65	4,86	-8,99	-0,09	30	8,70	6,45	3,49	3,65	4,57	-8,42	0,09
	31	12,00	-7,53	-1,91	-10,23	2,59	-10,27	-0,04	31	8,70	7,53	1,91	10,23	2,57	-10,07	0,04
	32	12,00	-9,08	-0,96	-1,69	1,31	-12,28	-0,04	32	8,70	9,08	0,96	1,69	1,29	-12,25	0,04
	33	12,00	-2,86	0,76	26,52	-1,00	-4,01	-0,04	33	8,70	2,86	-0,76	-26,52	-1,04	-3,72	0,04
	34	12,00	-2,88	-0,96	-28,71	1,27	-3,97	-0,04	34	8,70	2,88	0,96	28,71	1,31	-3,81	0,04
	35	12,00	-6,43	-1,67	5,58	2,27	-8,78	-0,09	35	8,70	6,43	1,67	-5,58	2,23	-8,58	0,09
	36	12,00	-3,75	-3,89	-5,15	5,37	-5,46	-0,09	36	8,70	3,75	3,89	5,15	5,13	-4,66	0,09
	37	12,00	-7,37	-2,03	-11,08	2,76	-10,03	-0,04	37	8,70	7,37	2,03	11,08	2,73	-9,86	0,04
	38	12,00	-9,44	-2,52	1,89	3,41	-12,76	-0,04	38	8,70	9,44	2,52	-1,89	3,39	-12,73	0,04
	39	12,00	-3,08	-0,14	28,77	0,21	-4,30	-0,04	39	8,70	3,08	0,14	-28,77	0,17	-4,01	0,04
	40	12,00	-3,14	0,11	-27,16	-0,17	-4,35	-0,04	40	8,70	3,14	-0,11	27,16	-0,15	-4,14	0,04
	41	12,00	-12,46	5,56	-5,03	-7,60	-16,85	-0,09	41	8,70	12,46	-5,56	5,03	-7,41	-16,80	0,09
	42	12,00	-1,34	-15,93	6,14	22,24	-1,83	-0,09	42	8,70	1,34	15,93	-6,14	20,77	-1,78	0,09
	43	12,00	-1,39	-14,34	2,77	19,99	-1,90	-0,09	43	8,70	1,39	14,34	-2,77	18,73	-1,86	0,09
	44	12,00	-1,62	-13,93	-2,01	19,45	-2,22	-0,09	44	8,70	1,62	13,93	2,01	18,18	-2,16	0,09
	45	12,00	-1,89	-13,93	-2,48	19,44	-2,58	-0,09	45	8,70	1,89	13,93	2,48	18,18	-2,52	0,09
	46	12,00	-2,17	-13,99	-2,98	19,53	-2,97	-0,09	46	8,70	2,17	13,99	2,98	18,25	-2,90	0,09
	47	12,00	-2,47	-14,08	-3,85	19,62	-3,38	-0,09	47	8,70	2,47	14,08	3,85	18,40	-3,29	0,09
	48	12,00	-2,75	-14,28	-3,57	19,89	-3,77	-0,09	48	8,70	2,75	14,28	3,57	18,66	-3,67	0,09
	49	12,00	-3,17	-14,77	-6,41	20,60	-4,33	-0,09	49	8,70	3,17	14,77	6,41	19,29	-4,21	0,09
	50	12,00	-4,31	-14,90	-8,70	20,77	-5,90	-0,09	50	8,70	4,31	14,90	8,70	19,45	-5,75	0,09
	51	12,00	-6,56	-12,47	-8,10	17,41	-8,92	-0,09	51	8,70	6,56	12,47	8,10	16,27	-8,79	0,09
	52	12,00	-3,46	-12,19	-5,74	17,03	-4,76	-0,09	52	8,70	3,46	12,19	5,74	15,89	-4,60	0,09
	53	12,00	-3,65	-14,51	-5,44	20,25	-5,00	-0,09	53	8,70	3,65	14,51	5,44	18,93	-4,85	0,09
	54	12,00	-4,36	-14,72	-5,24	20,53	-5,96	-0,09	54	8,70	4,36	14,72	5,24	19,21	-5,80	0,09
	55	12,00	-5,29	-14,14	-4,82	19,69	-7,24	-0,09	55	8,70	5,29	14,14	4,82	18,49	-7,04	0,09
	56	12,00	-5,74	-13,42	3,38	18,67	-7,84	-0,09	56	8,70	5,74	13,42	-3,38	17,56	-7,66	0,09
	57	12,00	-5,77	-11,49	8,77	16,07	-7,88	-0,09	57	8,70	5,77	11,49	-8,77	14,95	-7,70	0,09
	58	12,00	-4,79	8,58	15,63	-11,94	-6,73	-0,09	58	8,70	4,79	-8,58	-15,63	-11,22	-6,20	0,09
	59	12,00	-3,55	-4,34	-8,15	6,06	-5,19	-0,09	59	8,70	3,55	4,34	8,15	5,66	-4,41	0,09
	60	12,00	-6,35	-2,00	-7,93	2,74	-8,65	-0,04	60	8,70	6,35	2,00	7,93	2,67	-8,50	0,04
	61	12,00	-6,17	-2,74	-1,79	3,73	-8,41	-0,04	61	8,70	6,17	2,74	1,79	3,68	-8,24	0,04
	63	12,00	-5,76	-0,82	-2,91	1,12	-7,88	-0,04	63	8,70	5,76	0,82	2,91	1,09	-7,68	0,04
	64	12,00	-8,84	3,67	2,05	-5,03	-12,10	-0,09	64	8,70	8,84	-3,67	-2,05	-4,88	-11,78	0,09
	65	12,00	-1,37	-13,62	1,77	19,05	-1,87	-0,09	65	8,70	1,37	13,62	-1,77	17,73	-1,84	0,09
	66	12,00	-1,42	-13,86	1,28	19,34	-1,93	-0,09	66	8,70	1,42	13,86	-1,28	18,08	-1,91	0,09
	67	12,00	-1,66	-13,76	1,11	19,20	-2,26	-0,09	67	8,70	1,66	13,76	-1,11	17,95	-2,23	0,09
	68	12,00	-1,94	-13,75	1,16	19,19	-2,63	-0,09	68	8,70	1,94	13,75	-1,16	17,94	-2,60	0,09
	69	12,00	-2,22	-13,81	1,23	19,27	-3,02	-0,09	69	8,70	2,22	13,81	-1,23	18,00	-2,98	0,09
	70	12,00	-2,51	-13,89	-1,42	19,36	-3,41	-0,09	70	8,70	2,51	13,89	1,42	18,16	-3,36	0,09
	71	12,00	-2,84	-14,15	1,54	19,72	-3,86	-0,09	71	8,70	2,84	14,15	-1,54	18,49	-3,80	0,09
	72	12,00	-3,17	-15,46	-5,11	21,51	-4,32	-0,09	72	8,70	3,17	15,46	5,11	20,24	-4,25	0,09

CARATTERISTICHE MEDIATE: SISMA 0°: ASTE

Tratto	Filo In.	Alt. (m)	Tx (t)	Ty (t)	N (t)	Mx (t*m)	My (t*m)	Mt (t*m)	Filo Fin.	Alt. (m)	Tx (t)	Ty (t)	N (t)	Mx (t*m)	My (t*m)	Mt (t*m)
	73	12,00	-3,70	-17,69	-1,81	24,61	-5,04	-0,09	73	8,70	3,70	17,69	1,81	23,15	-4,96	0,09
	74	12,00	-2,81	-7,20	38,58	10,30	-3,82	-0,09	74	8,70	2,81	7,20	-38,58	9,16	-3,78	0,09
	75	12,00	1,58	-6,78	-33,34	9,76	2,13	-0,09	75	8,70	-1,58	6,78	33,34	8,55	2,15	0,09
	76	12,00	-3,12	-17,29	3,12	24,06	-4,24	-0,09	76	8,70	3,12	17,29	-3,12	22,62	-4,19	0,09
	77	12,00	-4,56	-15,43	6,76	21,48	-6,19	-0,09	77	8,70	4,56	15,43	-6,76	20,20	-6,11	0,09
	78	12,00	-5,15	-14,12	3,46	19,67	-7,02	-0,09	78	8,70	5,15	14,12	-3,46	18,46	-6,89	0,09
	79	12,00	-5,63	-13,27	6,43	18,46	-7,67	-0,09	79	8,70	5,63	13,27	-6,43	17,36	-7,52	0,09
	80	12,00	-5,94	-11,11	12,92	15,55	-8,10	-0,09	80	8,70	5,94	11,11	-12,92	14,45	-7,95	0,09
	81	12,00	-4,48	8,52	20,46	-11,79	-6,32	-0,09	81	8,70	4,48	-8,52	-20,46	-11,20	-5,79	0,09
	82	12,00	-3,39	-4,33	-7,71	6,09	-4,96	-0,09	82	8,70	3,39	4,33	7,71	5,60	-4,20	0,09
	83	12,00	-5,80	-1,80	-4,66	2,47	-7,90	-0,04	83	8,70	5,80	1,80	4,66	2,40	-7,76	0,04
	84	12,00	-6,07	-1,47	2,06	2,02	-8,27	-0,04	84	8,70	6,07	1,47	-2,06	1,96	-8,11	0,04
	85	12,00	-7,73	-2,73	-3,07	3,81	-10,69	-0,09	85	8,70	7,73	2,73	3,07	3,57	-10,19	0,09
	86	12,00	-8,51	-0,97	-2,49	1,40	-11,66	-0,09	86	8,70	8,51	0,97	2,49	1,22	-11,33	0,09
	87	12,00	-8,42	-0,84	2,43	1,21	-11,55	-0,09	87	8,70	8,42	0,84	-2,43	1,06	-11,18	0,09
	88	12,00	-8,44	0,85	2,69	-1,23	-11,59	-0,09	88	8,70	8,44	-0,85	-2,69	-1,08	-11,20	0,09
	89	12,00	-8,46	0,99	3,10	-1,44	-11,61	-0,09	89	8,70	8,46	-0,99	-3,10	-1,25	-11,23	0,09
	90	12,00	-8,46	1,16	3,56	-1,68	-11,61	-0,09	90	8,70	8,46	-1,16	-3,56	-1,45	-11,23	0,09
	91	12,00	-8,47	1,32	4,00	-1,92	-11,63	-0,09	91	8,70	8,47	-1,32	-4,00	-1,66	-11,24	0,09
	92	12,00	-8,50	1,49	4,19	-2,17	-11,66	-0,09	92	8,70	8,50	-1,49	-4,19	-1,87	-11,29	0,09
	93	12,00	-8,73	1,70	4,89	-2,48	-11,98	-0,09	93	8,70	8,73	-1,70	-4,89	-2,13	-11,60	0,09
	94	12,00	-9,74	1,89	-5,83	-2,74	-13,34	-0,09	94	8,70	9,74	-1,89	5,83	-2,37	-12,95	0,09
	95	12,00	-10,68	1,46	-5,79	-2,13	-14,64	-0,09	95	8,70	10,68	-1,46	5,79	-1,82	-14,19	0,09
	96	12,00	-3,68	0,47	14,18	-0,76	-5,14	-0,09	96	8,70	3,68	-0,47	-14,18	-0,53	-4,79	0,09
	97	12,00	-3,84	0,28	-19,74	-0,56	-5,36	-0,09	97	8,70	3,84	-0,28	19,74	0,32	-5,00	0,09
	98	12,00	-11,10	1,62	12,03	-2,42	-15,20	-0,09	98	8,70	11,10	-1,62	-12,03	-1,97	-14,76	0,09
	99	12,00	-9,88	2,65	13,58	-3,87	-13,54	-0,09	99	8,70	9,88	-2,65	-13,58	-3,28	-13,14	0,09
	100	12,00	-8,75	3,06	9,30	-4,47	-12,01	-0,09	100	8,70	8,75	-3,06	-9,30	-3,81	-11,63	0,09
	101	12,00	-8,21	3,35	11,22	-4,90	-11,25	-0,09	101	8,70	8,21	-3,35	-11,22	-4,14	-10,91	0,09
	102	12,00	-6,98	3,58	17,58	-5,24	-9,58	-0,09	102	8,70	6,98	-3,58	-17,58	-4,42	-9,27	0,09
	103	12,00	-3,53	3,90	18,32	-5,75	-5,03	-0,09	103	8,70	3,53	-3,90	-18,32	-4,78	-4,49	0,09
	104	12,00	-3,33	-4,12	-7,71	5,79	-4,87	-0,09	104	8,70	3,33	4,12	7,71	5,33	-4,12	0,09
	105	12,00	-5,77	-1,65	-4,46	2,25	-7,86	-0,04	105	8,70	5,77	1,65	4,46	2,20	-7,72	0,04
	106	12,00	-5,96	-1,32	3,41	1,81	-8,11	-0,04	106	8,70	5,96	1,32	-3,41	1,77	-7,98	0,04
	107	12,00	-3,65	-2,99	5,08	4,16	-5,31	-0,09	107	8,70	3,65	2,99	-5,08	3,93	-4,55	0,09
	108	12,00	-3,30	-3,35	-9,74	4,76	-4,83	-0,09	108	8,70	3,30	3,35	9,74	4,28	-4,08	0,09
	109	12,00	-5,68	-1,56	-4,85	2,14	-7,73	-0,04	109	8,70	5,68	1,56	4,85	2,07	-7,59	0,04
	110	12,00	-5,75	-1,32	3,74	1,80	-7,82	-0,04	110	8,70	5,75	1,32	-3,74	1,75	-7,69	0,04
	111	12,00	-3,44	-2,11	8,32	2,96	-5,01	-0,09	111	8,70	3,44	2,11	-8,32	2,74	-4,28	0,09
	112	12,00	-3,27	-1,42	-8,55	2,16	-4,79	-0,09	112	8,70	3,27	1,42	8,55	1,67	-4,05	0,09
	113	12,00	-6,59	-0,99	-8,05	1,51	-9,06	-0,09	113	8,70	6,59	0,99	8,05	1,18	-8,73	0,09
	114	12,00	-6,64	-0,96	5,49	1,42	-9,12	-0,09	114	8,70	6,64	0,96	-5,49	1,17	-8,81	0,09
	115	12,00	-3,37	-1,15	6,86	1,63	-4,90	-0,09	115	8,70	3,37	1,15	-6,86	1,50	-4,19	0,09
	1	12,00	0,00	-4,65	0,00	11,91	0,00	0,01	2	12,00	0,00	4,65	0,00	10,48	0,00	-0,01
	1	12,00	0,00	2,37	0,00	-6,07	0,00	0,00	4	12,00	0,00	-2,37	0,00	-5,85	0,00	0,00
	2	12,00	0,00	-3,95	0,00	10,17	0,00	-0,01	3	12,00	0,00	3,95	0,00	11,48	0,00	0,01
	4	12,00	0,00	-3,64	0,00	10,11	0,00	0,03	5	12,00	0,00	3,64	0,00	7,45	0,00	-0,03
	5	12,00	0,00	-3,73	0,00	10,14	0,00	-0,02	6	12,00	0,00	3,73	0,00	10,28	0,00	0,02
	6	12,00	0,00	-10,03	0,00	14,70	0,00	0,01	7	12,00	0,00	10,03	0,00	13,66	0,00	-0,01
	7	12,00	0,00	-10,65	0,00	13,90	0,00	-0,02	8	12,00	0,00	10,65	0,00	17,30	0,00	0,02
	8	12,00	0,00	-10,37	0,00	14,05	0,00	0,07	9	12,00	0,00	10,37	0,00	14,29	0,00	-0,07
	9	12,00	0,00	-12,70	0,00	14,82	0,00	-0,01	10	12,00	0,00	12,70	0,00	9,40	0,00	0,01
	10	12,00	0,00	-10,89	0,00	17,42	0,00	-0,02	11	12,00	0,00	10,89	0,00	16,66	0,00	0,02
	11	12,00	0,00	-8,60	0,00	13,93	0,00	0,01	12	12,00	0,00	8,60	0,00	14,73	0,00	-0,01
	12	12,00	0,00	-7,86	0,00	12,92	0,00	0,01	13	12,00	0,00	7,86	0,00	13,29	0,00	-0,01
	13	12,00	0,00	-7,73	0,00	12,84	0,00	0,01	14	12,00	0,00	7,73	0,00	12,91	0,00	-0,01
	14	12,00	0,00	-7,75	0,00	12,92	0,00	0,01	15	12,00	0,00	7,75	0,00	12,90	0,00	-0,01
	15	12,00	0,00	-7,80	0,00	12,99	0,00	0,01	16	12,00	0,00	7,80	0,00	12,99	0,00	-0,01
	16	12,00	0,00	-8,19	0,00	12,82	0,00	0,01	17	12,00	0,00	8,19	0,00	12,82	0,00	-0,01
	17	12,00	0,00	-7,80	0,00	12,99	0,00	0,01	18	12,00	0,00	7,80	0,00	12,99	0,00	-0,01
	18	12,00	0,00	-7,73	0,00	12,86	0,00	0,01	19	12,00	0,00	7,73	0,00	12,90	0,00	-0,01
	19	12,00	0,00	-7,68	0,00	12,81	0,00	0,01	20	12,00	0,00	7,68	0,00	12,77	0,00	-0,01
	20	12,00	0,00	-7,86	0,00	13,13	0,00	0,01	21	12,00	0,00	7,86	0,00	13,08	0,00	-0,01
	21	12,00	0,00	-7,76	0,00	13,00	0,00	0,01	22	12,00	0,00	7,76	0,00	12,87	0,00	-0,01
	22	12,00	0,00	-8,13	0,00	13,77	0,00	0,01	23	12,00	0,00	8,13	0,00	13,33	0,00	-0,01
	23	12,00	0,00	-9,77	0,00	14,97	0,00	-0,02	24	12,00	0,00	9,77	0,00	17,58	0,00	0,02
	25	12,00	0,00	-10,36	0,00	17,03	0,00	0,03	26	12,00	0,00	10,36	0,00	14,35	0,00	-0,03
	26	12,00	0,00	-8,30	0,00	12,49	0,00	0,01	27	12,00	0,00	8,30	0,00	13,50	0,00	-0,01
	27	12,00	0,00	-6,45	0,00	9,75	0,00	0,01	28	12,00	0,00	6,45	0,00	12,37	0,00	-0,01
	29	12,00	0,00	-3,78	0,00	9,81	0,00	0,02	30	12,00	0,00	3,78	0,00	8,39	0,00	-0,02
	30	12,00	0,00	-3,53	0,00	10,73	0,00	0,02	31	12,00	0,00	3,53	0,00	8,61	0,00	-0,02
	31	12,00	0,00	-8,39	0,00	12,70	0,00	-0,02	32	12,00	0,00	8,39	0,00	11,03	0,00	0,02
	32	12,00	0,00	-11,10	0,00	13,32	0,00	-0,02	33	12,00	0,00	11,10	0,00	20,31	0,00	0,02
	34	12,00	0,00	-16,46	0,00	17,75	0,00	-0,02	35	12,00	0,00	16,46	0,00	15,29	0,00	0,02
	36	12,00	0,00	-3,50	0,00	11,05	0,00	0,02	37	12,00	0,00	3,50	0,00	8,14	0,00	-0,02
	37	12,00	0,00	-8,04	0,00	12,57	0,00	0,03	38	12,00	0,00	8,04	0,00	10,23	0,00	-0,03
	38	12,00	0,00	-12,34	0,00	15,11	0,00	-0,06	39	12,00	0,00	12,34	0,00	22,27	0,00	0,06
	40	12,00	0,00	-16,50	0,00	20,99	0,00	-0,06	41	12,00	0,00	16,50	0,00	12,15	0,00	0,06
	41	12,00	0,00	-14,40	0,00	20,17	0,00	0,04	42	12,00	0,00	14,40	0,00	23,48	0,00	-0,04
	42	12,00	0,00	-12,24	0,00	18,86	0,00	0,01	43	12,00	0,00	12,24	0,00	19,50	0,00	-0,01
	43	12,00	0,00	-11,62	0,00	18,13	0,00	0,01	44	12,00	0,00	11,62	0,00	18,28	0,00	-0,01
	44	12,00	0,00	-11,61	0,00	18,18	0,00	0,01	45	12,00	0,00	11,61	0,00	18,18	0,00	-0,01
	45	12,00	0,00	-11,65	0,00	18,26	0,00	0,01	46	12,00	0,00	11,65	0,00	18,23	0,00	-0,01
	46	12,00	0,00	-11,74	0,00	18,39	0,00	0,01	47	12,00	0,00	11,74	0,00	18,38	0,00	-0,01
	47	12,00	0,00	-12,39	0,00	18,19	0,00	0,01	48	12,00	0,00	12,39	0,00	18,11	0,00	-0,01
	48	12,00	0,00	-12,07	0,00	19,02	0,00	0,00	49	12,00	0,00	12,07	0,00	18,81	0,00	0,00
	49	12,00	0,00	-12,76	0,00	20,01	0,00	-0,02	50	12,00	0,00	12,76	0,00	19,99	0,00	0,02
	50	12,00	0,00	-12,59	0,00	19,25	0,00	-0,03	51	12,00	0,00	12,59	0,00	20,19	0,00	0,03
	51	12,00	0,00	-8,03	0,00	12,54	0,00	0,09	52	12,00	0,00	8,03	0,00	12,66	0,00	-0,09
	52	12,00	0,00	-11,86	0,00	19,03	0,00	-0,02	53	12,00	0,00	11,86	0,00	18,12	0,00	0,02
	53	12,00	0,00	-12,66	0,00	19,86	0,00	-0,01	54	12,00	0,00	12,66	0,00	19,79	0,00	0,01

CARATTERISTICHE MEDIATE: SISMA 0°: ASTE

Tratto	Filo In.	Alt. (m)	Tx (t)	Ty (t)	N (t)	Mx (t*m)	My (t*m)	Mt (t*m)	Filo Fin.	Alt. (m)	Tx (t)	Ty (t)	N (t)	Mx (t*m)	My (t*m)	Mt (t*m)
	54	12,00	0,00	-12,11	0,00	18,84	0,00	-0,01	55	12,00	0,00	12,11	0,00	19,09	0,00	0,01
	55	12,00	0,00	-12,49	0,00	17,51	0,00	0,01	56	12,00	0,00	12,49	0,00	17,84	0,00	-0,01
	56	12,00	0,00	-11,42	0,00	16,36	0,00	0,01	57	12,00	0,00	11,42	0,00	17,10	0,00	-0,01
	57	12,00	0,00	-7,75	0,00	12,69	0,00	0,04	58	12,00	0,00	7,75	0,00	13,14	0,00	-0,04
	59	12,00	0,00	-3,40	0,00	10,48	0,00	0,02	60	12,00	0,00	3,40	0,00	8,13	0,00	-0,02
	60	12,00	0,00	-6,73	0,00	9,40	0,00	0,04	61	12,00	0,00	6,73	0,00	9,63	0,00	-0,04
	61	12,00	0,00	-2,99	0,00	7,41	0,00	-0,03	62	12,00	0,00	2,99	0,00	2,25	0,00	0,03
	62	12,00	0,00	-2,99	0,00	-2,25	0,00	-0,03	63	12,00	0,00	2,99	0,00	7,68	0,00	0,03
	63	12,00	0,00	-5,22	0,00	8,74	0,00	-0,03	64	12,00	0,00	5,22	0,00	8,61	0,00	0,03
	64	12,00	0,00	-10,93	0,00	15,75	0,00	0,03	65	12,00	0,00	10,93	0,00	17,37	0,00	-0,03
	65	12,00	0,00	-11,67	0,00	18,32	0,00	0,01	66	12,00	0,00	11,67	0,00	18,25	0,00	-0,01
	66	12,00	0,00	-11,49	0,00	17,97	0,00	0,01	67	12,00	0,00	11,49	0,00	18,01	0,00	-0,01
	67	12,00	0,00	-11,44	0,00	17,92	0,00	0,01	68	12,00	0,00	11,44	0,00	17,93	0,00	-0,01
	68	12,00	0,00	-11,48	0,00	17,99	0,00	0,01	69	12,00	0,00	11,48	0,00	17,97	0,00	-0,01
	69	12,00	0,00	-11,56	0,00	18,12	0,00	0,01	70	12,00	0,00	11,56	0,00	18,11	0,00	-0,01
	70	12,00	0,00	-12,20	0,00	17,94	0,00	0,01	71	12,00	0,00	12,20	0,00	17,83	0,00	-0,01
	71	12,00	0,00	-11,97	0,00	18,99	0,00	0,01	72	12,00	0,00	11,97	0,00	18,50	0,00	-0,01
	72	12,00	0,00	-13,91	0,00	22,22	0,00	-0,01	73	12,00	0,00	13,91	0,00	21,35	0,00	0,01
	73	12,00	0,00	-17,61	0,00	25,66	0,00	0,03	74	12,00	0,00	17,61	0,00	29,51	0,00	-0,03
	75	12,00	0,00	-16,50	0,00	27,79	0,00	-0,03	76	12,00	0,00	16,50	0,00	23,91	0,00	0,03
	76	12,00	0,00	-13,83	0,00	21,30	0,00	-0,02	77	12,00	0,00	13,83	0,00	22,03	0,00	0,02
	77	12,00	0,00	-12,04	0,00	18,61	0,00	0,00	78	12,00	0,00	12,04	0,00	19,10	0,00	0,00
	78	12,00	0,00	-12,47	0,00	17,46	0,00	0,00	79	12,00	0,00	12,47	0,00	17,84	0,00	0,00
	79	12,00	0,00	-11,16	0,00	15,94	0,00	0,01	80	12,00	0,00	11,16	0,00	16,78	0,00	-0,01
	80	12,00	0,00	-7,14	0,00	11,62	0,00	0,04	81	12,00	0,00	7,14	0,00	12,18	0,00	-0,04
	82	12,00	0,00	-3,26	0,00	9,94	0,00	0,02	83	12,00	0,00	3,26	0,00	7,89	0,00	-0,02
	83	12,00	0,00	-5,56	0,00	8,04	0,00	0,00	84	12,00	0,00	5,56	0,00	7,68	0,00	0,00
	84	12,00	0,00	-3,71	0,00	9,11	0,00	0,01	85	12,00	0,00	3,71	0,00	9,62	0,00	-0,01
	85	12,00	0,00	-7,42	0,00	12,54	0,00	-0,01	86	12,00	0,00	7,42	0,00	12,11	0,00	0,01
	86	12,00	0,00	-7,35	0,00	11,49	0,00	0,01	87	12,00	0,00	7,35	0,00	11,53	0,00	-0,01
	87	12,00	0,00	-7,01	0,00	11,69	0,00	0,01	88	12,00	0,00	7,01	0,00	11,66	0,00	-0,01
	88	12,00	0,00	-7,03	0,00	11,72	0,00	0,01	89	12,00	0,00	7,03	0,00	11,72	0,00	-0,01
	89	12,00	0,00	-7,03	0,00	11,71	0,00	0,01	90	12,00	0,00	7,03	0,00	11,71	0,00	-0,01
	90	12,00	0,00	-7,04	0,00	11,73	0,00	0,01	91	12,00	0,00	7,04	0,00	11,72	0,00	-0,01
	91	12,00	0,00	-7,06	0,00	11,76	0,00	0,01	92	12,00	0,00	7,06	0,00	11,76	0,00	-0,01
	92	12,00	0,00	-7,41	0,00	11,69	0,00	0,01	93	12,00	0,00	7,41	0,00	11,50	0,00	-0,01
	93	12,00	0,00	-7,40	0,00	12,69	0,00	0,01	94	12,00	0,00	7,40	0,00	11,96	0,00	-0,01
	94	12,00	0,00	-8,96	0,00	15,28	0,00	0,02	95	12,00	0,00	8,96	0,00	14,58	0,00	-0,02
	95	12,00	0,00	-10,56	0,00	15,07	0,00	0,02	96	12,00	0,00	10,56	0,00	20,13	0,00	-0,02
	96	12,00	0,00	4,13	0,00	-6,44	0,00	0,01	97	12,00	0,00	-4,13	0,00	-7,34	0,00	-0,01
	97	12,00	0,00	-11,72	0,00	22,17	0,00	0,00	98	12,00	0,00	11,72	0,00	16,88	0,00	0,00
	98	12,00	0,00	-9,14	0,00	14,79	0,00	0,00	99	12,00	0,00	9,14	0,00	15,68	0,00	0,00
	99	12,00	0,00	-7,45	0,00	12,01	0,00	0,01	100	12,00	0,00	7,45	0,00	12,83	0,00	-0,01
	100	12,00	0,00	-7,64	0,00	11,35	0,00	0,01	101	12,00	0,00	7,64	0,00	11,81	0,00	-0,01
	101	12,00	0,00	-7,04	0,00	10,54	0,00	0,01	102	12,00	0,00	7,04	0,00	11,50	0,00	-0,01
	102	12,00	0,00	-4,94	0,00	7,36	0,00	0,01	103	12,00	0,00	4,94	0,00	9,58	0,00	-0,01
	104	12,00	0,00	-3,18	0,00	9,75	0,00	0,02	105	12,00	0,00	3,18	0,00	7,69	0,00	-0,02
	105	12,00	0,00	-5,69	0,00	8,16	0,00	0,00	106	12,00	0,00	5,69	0,00	7,94	0,00	0,00
	106	12,00	0,00	-3,76	0,00	8,39	0,00	0,01	107	12,00	0,00	3,76	0,00	10,61	0,00	-0,01
	108	12,00	0,00	-3,16	0,00	9,65	0,00	0,02	109	12,00	0,00	3,16	0,00	7,63	0,00	-0,02
	109	12,00	0,00	-5,59	0,00	7,94	0,00	0,01	110	12,00	0,00	5,59	0,00	7,86	0,00	-0,01
	110	12,00	0,00	-3,53	0,00	7,82	0,00	0,01	111	12,00	0,00	3,53	0,00	9,99	0,00	-0,01
	112	12,00	0,00	-3,25	0,00	9,53	0,00	0,01	113	12,00	0,00	3,25	0,00	8,27	0,00	-0,01
	113	12,00	0,00	-6,84	0,00	9,68	0,00	0,01	114	12,00	0,00	6,84	0,00	9,65	0,00	-0,01
	114	12,00	0,00	-3,58	0,00	8,36	0,00	0,01	115	12,00	0,00	3,58	0,00	9,70	0,00	-0,01
	2	12,00	0,00	1,38	0,00	-4,16	0,00	0,03	5	12,00	0,00	-1,38	0,00	-2,94	0,00	-0,03
	3	12,00	0,00	-1,43	0,00	3,58	0,00	0,06	6	12,00	0,00	1,43	0,00	3,61	0,00	-0,06
	4	12,00	0,00	2,25	0,00	-3,31	0,00	0,01	29	12,00	0,00	-2,25	0,00	-3,97	0,00	-0,01
	5	12,00	0,00	2,39	0,00	-3,51	0,00	-0,04	30	12,00	0,00	-2,39	0,00	-4,72	0,00	0,04
	6	12,00	0,00	1,76	0,00	-3,78	0,00	0,05	31	12,00	0,00	-1,76	0,00	-2,30	0,00	-0,05
	7	12,00	0,00	-1,68	0,00	2,94	0,00	0,06	32	12,00	0,00	1,68	0,00	2,71	0,00	-0,06
	8	12,00	0,00	-2,87	0,00	4,84	0,00	-0,02	33	12,00	0,00	2,87	0,00	5,30	0,00	0,02
	9	12,00	0,00	3,59	0,00	-6,06	0,00	-0,02	34	12,00	0,00	-3,59	0,00	-6,63	0,00	0,02
	10	12,00	0,00	5,63	0,00	-8,71	0,00	-0,06	35	12,00	0,00	-5,63	0,00	-9,52	0,00	0,06
	11	12,00	0,00	-0,55	0,00	1,90	0,00	-0,02	42	12,00	0,00	0,55	0,00	1,52	0,00	0,02
	12	12,00	0,00	-0,67	0,00	2,28	0,00	-0,02	43	12,00	0,00	0,67	0,00	1,90	0,00	0,02
	13	12,00	0,00	-0,76	0,00	2,61	0,00	-0,02	44	12,00	0,00	0,76	0,00	2,17	0,00	0,02
	14	12,00	0,00	-0,88	0,00	3,03	0,00	-0,02	45	12,00	0,00	0,88	0,00	2,51	0,00	0,02
	15	12,00	0,00	-1,02	0,00	3,48	0,00	-0,02	46	12,00	0,00	1,02	0,00	2,89	0,00	0,02
	16	12,00	0,00	-1,16	0,00	3,97	0,00	-0,02	47	12,00	0,00	1,16	0,00	3,30	0,00	0,02
	17	12,00	0,00	-1,29	0,00	4,41	0,00	-0,01	48	12,00	0,00	1,29	0,00	3,67	0,00	0,01
	18	12,00	0,00	-1,51	0,00	5,15	0,00	-0,01	49	12,00	0,00	1,51	0,00	4,29	0,00	0,01
	19	12,00	0,00	-1,77	0,00	6,17	0,00	-0,01	50	12,00	0,00	1,77	0,00	4,94	0,00	0,01
	20	12,00	0,00	-1,82	0,00	6,70	0,00	-0,02	51	12,00	0,00	1,82	0,00	4,73	0,00	0,02
	21	12,00	0,00	-2,12	0,00	6,99	0,00	-0,02	52	12,00	0,00	2,12	0,00	6,27	0,00	0,02
	22	12,00	0,00	-2,00	0,00	6,73	0,00	-0,02	53	12,00	0,00	2,00	0,00	5,82	0,00	0,02
	23	12,00	0,00	-1,93	0,00	6,64	0,00	-0,02	54	12,00	0,00	1,93	0,00	5,43	0,00	0,02
	24	12,00	0,00	-13,99	0,00	7,40	0,00	0,01	25	12,00	0,00	13,99	0,00	5,16	0,00	-0,01
	25	12,00	0,00	-3,37	0,00	8,67	0,00	0,02	55	12,00	0,00	3,37	0,00	7,38	0,00	-0,02
	26	12,00	0,00	-3,78	0,00	9,82	0,00	-0,03	56	12,00	0,00	3,78	0,00	7,84	0,00	0,03
	27	12,00	0,00	-3,62	0,00	9,46	0,00	-0,02	57	12,00	0,00	3,62	0,00	7,44	0,00	0,02
	28	12,00	0,00	-4,83	0,00	11,55	0,00	0,01	58	12,00	0,00	4,83	0,00	10,53	0,00	-0,01
	30	12,00	0,00	3,56	0,00	-4,22	0,00	-0,06	36	12,00	0,00	-3,56	0,00	-4,05	0,00	0,06
	31	12,00	0,00	2,20	0,00	-2,88	0,00	0,00	37	12,00	0,00	-2,20	0,00	-2,68	0,00	0,00
	32	12,00	0,00	1,33	0,00	-2,89	0,00	0,02	38	12,00	0,00	-1,33	0,00	1,15	0,00	-0,02
	35	12,00	0,00	-6,28	0,00	8,54	0,00	0,15	41	12,00	0,00	6,28	0,00	6,08	0,00	-0,15
	36	12,00	0,00	3,86	0,00	-5,59	0,00	0,01	59	12,00	0,00	-3,86	0,00	-5,34	0,00	-0,01
	37	12,00	0,00	1,89	0,00	-2,87	0,00	-0,02	60	12,00	0,00	-1,89	0,00	-2,86	0,00	0,02
	38	12,00	0,00	4,33	0,00	-6,75	0,00	-0,08	61	12,00	0,00	-4,33	0,00	-6,39	0,00	0,08
	41	12,00	0,00	-6,44	0,00	8,71	0,00	-0,06	64	12,00	0,00	6,44	0,00	9,52	0,00	0,06
	42	12,00	0,00	-1,61	0,00	2,43	0,00	-0,02	65	12,00	0,00	1,61	0,00	2,44	0,00	0,02

CARATTERISTICHE MEDIATE: SISMA 0°: ASTE

Tratto	Filo In.	Alt. (m)	Tx (t)	Ty (t)	N (t)	Mx (t*m)	My (t*m)	Mt (t*m)	Filo Fin.	Alt. (m)	Tx (t)	Ty (t)	N (t)	Mx (t*m)	My (t*m)	Mt (t*m)
	43	12,00	0,00	-1,42	0,00	2,16	0,00	0,00	66	12,00	0,00	1,42	0,00	2,15	0,00	0,00
	44	12,00	0,00	-1,67	0,00	2,54	0,00	0,01	67	12,00	0,00	1,67	0,00	2,53	0,00	-0,01
	45	12,00	0,00	-1,95	0,00	2,97	0,00	0,01	68	12,00	0,00	1,95	0,00	2,95	0,00	-0,01
	46	12,00	0,00	-2,24	0,00	3,40	0,00	0,01	69	12,00	0,00	2,24	0,00	3,39	0,00	-0,01
	47	12,00	0,00	-2,54	0,00	3,85	0,00	0,01	70	12,00	0,00	2,54	0,00	3,85	0,00	-0,01
	48	12,00	0,00	-2,83	0,00	4,30	0,00	0,01	71	12,00	0,00	2,83	0,00	4,28	0,00	-0,01
	49	12,00	0,00	-3,24	0,00	4,88	0,00	0,01	72	12,00	0,00	3,24	0,00	4,92	0,00	-0,01
	50	12,00	0,00	-5,19	0,00	7,59	0,00	0,03	73	12,00	0,00	5,19	0,00	8,13	0,00	-0,03
	51	12,00	0,00	-10,35	0,00	14,19	0,00	-0,04	74	12,00	0,00	10,35	0,00	17,19	0,00	0,04
	52	12,00	0,00	5,78	0,00	-8,10	0,00	-0,04	75	12,00	0,00	-5,78	0,00	-9,43	0,00	0,04
	53	12,00	0,00	-3,34	0,00	4,82	0,00	0,03	76	12,00	0,00	3,34	0,00	5,29	0,00	-0,03
	54	12,00	0,00	-4,62	0,00	7,05	0,00	0,01	77	12,00	0,00	4,62	0,00	6,96	0,00	-0,01
	55	12,00	0,00	-5,19	0,00	7,77	0,00	0,01	78	12,00	0,00	5,19	0,00	7,94	0,00	-0,01
	56	12,00	0,00	-5,62	0,00	8,46	0,00	0,00	79	12,00	0,00	5,62	0,00	8,58	0,00	0,00
	57	12,00	0,00	-5,83	0,00	8,88	0,00	0,00	80	12,00	0,00	5,83	0,00	8,77	0,00	0,00
	58	12,00	0,00	-8,81	0,00	12,42	0,00	-0,01	81	12,00	0,00	8,81	0,00	12,50	0,00	0,01
	59	12,00	0,00	2,98	0,00	-6,17	0,00	0,01	82	12,00	0,00	-2,98	0,00	-6,15	0,00	-0,01
	60	12,00	0,00	1,34	0,00	-2,82	0,00	-0,01	83	12,00	0,00	-1,34	0,00	-2,99	0,00	0,01
	61	12,00	0,00	0,98	0,00	-1,67	0,00	0,00	84	12,00	0,00	-0,98	0,00	-2,62	0,00	0,00
	63	12,00	0,00	1,12	0,00	-2,39	0,00	-0,01	85	12,00	0,00	-1,12	0,00	-2,34	0,00	0,01
	64	12,00	0,00	1,36	0,00	-2,84	0,00	0,00	86	12,00	0,00	-1,36	0,00	-2,67	0,00	0,00
	65	12,00	0,00	1,03	0,00	-1,94	0,00	0,03	87	12,00	0,00	-1,03	0,00	-2,34	0,00	-0,03
	66	12,00	0,00	-1,04	0,00	1,88	0,00	0,02	88	12,00	0,00	1,04	0,00	2,44	0,00	-0,02
	67	12,00	0,00	-1,21	0,00	2,17	0,00	0,03	89	12,00	0,00	1,21	0,00	2,82	0,00	-0,03
	68	12,00	0,00	-1,40	0,00	2,52	0,00	0,03	90	12,00	0,00	1,40	0,00	3,28	0,00	-0,03
	69	12,00	0,00	-1,60	0,00	2,88	0,00	0,03	91	12,00	0,00	1,60	0,00	3,75	0,00	-0,03
	70	12,00	0,00	-1,80	0,00	3,22	0,00	0,03	92	12,00	0,00	1,80	0,00	4,20	0,00	-0,03
	71	12,00	0,00	-2,07	0,00	3,72	0,00	0,03	93	12,00	0,00	2,07	0,00	4,83	0,00	-0,03
	72	12,00	0,00	-2,25	0,00	4,03	0,00	0,03	94	12,00	0,00	2,25	0,00	5,27	0,00	-0,03
	73	12,00	0,00	-1,54	0,00	2,36	0,00	0,03	95	12,00	0,00	1,54	0,00	4,03	0,00	-0,03
	76	12,00	0,00	-1,96	0,00	3,44	0,00	0,06	98	12,00	0,00	1,96	0,00	4,68	0,00	-0,06
	77	12,00	0,00	-3,24	0,00	5,81	0,00	0,04	99	12,00	0,00	3,24	0,00	7,59	0,00	-0,04
	78	12,00	0,00	-3,66	0,00	6,56	0,00	0,03	100	12,00	0,00	3,66	0,00	8,58	0,00	-0,03
	79	12,00	0,00	-4,03	0,00	7,23	0,00	0,03	101	12,00	0,00	4,03	0,00	9,43	0,00	-0,03
	80	12,00	0,00	-4,39	0,00	7,92	0,00	0,02	102	12,00	0,00	4,39	0,00	10,23	0,00	-0,02
	81	12,00	0,00	-5,21	0,00	9,92	0,00	-0,01	103	12,00	0,00	5,21	0,00	11,12	0,00	0,01
	82	12,00	0,00	2,94	0,00	-5,77	0,00	0,01	104	12,00	0,00	-2,94	0,00	-5,84	0,00	-0,01
	83	12,00	0,00	1,11	0,00	-2,23	0,00	0,01	105	12,00	0,00	-1,11	0,00	-2,37	0,00	-0,01
	84	12,00	0,00	0,84	0,00	-1,68	0,00	0,00	106	12,00	0,00	-0,84	0,00	-1,81	0,00	0,00
	85	12,00	0,00	2,82	0,00	-5,59	0,00	-0,05	107	12,00	0,00	-2,82	0,00	-5,52	0,00	0,05
	104	12,00	0,00	2,67	0,00	-5,42	0,00	0,01	108	12,00	0,00	-2,67	0,00	-5,62	0,00	-0,01
	105	12,00	0,00	1,09	0,00	-2,33	0,00	0,00	109	12,00	0,00	-1,09	0,00	-2,39	0,00	0,00
	106	12,00	0,00	0,89	0,00	-1,94	0,00	0,00	110	12,00	0,00	-0,89	0,00	-1,94	0,00	0,00
	107	12,00	0,00	1,54	0,00	-3,08	0,00	0,01	111	12,00	0,00	-1,54	0,00	-3,31	0,00	-0,01
	108	12,00	0,00	1,41	0,00	-3,65	0,00	0,01	112	12,00	0,00	-1,41	0,00	-4,04	0,00	-0,01
	109	12,00	0,00	0,89	0,00	-2,09	0,00	-0,02	113	12,00	0,00	-0,89	0,00	-2,86	0,00	0,02
	110	12,00	0,00	0,77	0,00	-1,83	0,00	-0,02	114	12,00	0,00	-0,77	0,00	-2,46	0,00	0,02
	111	12,00	0,00	1,06	0,00	-2,80	0,00	0,01	115	12,00	0,00	-1,06	0,00	-3,02	0,00	-0,01
	1	15,30	-3,46	-1,96	-3,57	2,88	-4,96	-0,08	1	12,00	3,46	1,96	3,57	2,42	-4,39	0,08
	2	15,30	-6,07	-1,23	2,79	1,90	-8,37	-0,08	2	12,00	6,07	1,23	-2,79	1,43	-8,01	0,08
	3	15,30	-3,35	1,24	3,57	-1,66	-4,82	-0,08	3	12,00	3,35	-1,24	-3,57	-1,70	-4,24	0,08
	4	15,30	-2,90	-2,77	-6,31	3,92	-4,20	-0,08	4	12,00	2,90	2,77	6,31	3,58	-3,62	0,08
	5	15,30	-5,21	-1,96	-1,27	2,66	-7,12	-0,04	5	12,00	5,21	1,96	1,27	2,64	-6,94	0,04
	6	15,30	-7,64	1,38	-4,46	-1,94	-10,49	-0,08	6	12,00	7,64	-1,38	4,46	-1,81	-10,14	0,08
	7	15,30	-8,73	0,97	-3,84	-1,32	-11,91	-0,08	7	12,00	8,73	-0,97	3,84	-1,31	-11,66	0,08
	8	15,30	-1,47	-10,08	-2,07	14,07	-1,89	-0,08	8	12,00	1,47	10,08	2,07	13,14	-2,09	0,08
	9	15,30	1,81	-9,45	4,03	13,19	2,36	-0,08	9	12,00	-1,81	9,45	-4,03	12,31	2,52	0,08
	10	15,30	-8,57	-2,95	5,92	3,91	-11,68	-0,08	10	12,00	8,57	2,95	-5,92	4,07	-11,46	0,08
	11	15,30	-9,69	0,62	5,08	-0,87	-13,23	-0,08	11	12,00	9,69	-0,62	-5,08	-0,81	-12,93	0,08
	12	15,30	-8,61	0,72	1,91	-1,01	-11,78	-0,08	12	12,00	8,61	-0,72	-1,91	-0,94	-11,46	0,08
	13	15,30	-8,08	0,81	-1,18	-1,15	-11,07	-0,08	13	12,00	8,08	-0,81	1,18	-1,04	-10,75	0,08
	14	15,30	-7,98	0,94	-1,49	-1,33	-10,94	-0,08	14	12,00	7,98	-0,94	1,49	-1,20	-10,62	0,08
	15	15,30	-8,01	1,07	-1,80	-1,54	-10,97	-0,08	15	12,00	8,01	-1,07	1,80	-1,36	-10,65	0,08
	16	15,30	-8,00	1,21	-2,08	-1,74	-10,95	-0,08	16	12,00	8,00	-1,21	2,08	-1,54	-10,64	0,08
	17	15,30	-7,99	1,36	-1,97	-1,96	-10,95	-0,08	17	12,00	7,99	-1,36	1,97	-1,72	-10,64	0,08
	18	15,30	-8,00	1,58	-2,36	-2,27	-10,95	-0,08	18	12,00	8,00	-1,58	2,36	-2,01	-10,64	0,08
	19	15,30	-7,95	1,91	-2,86	-2,72	-10,89	-0,08	19	12,00	7,95	-1,91	2,86	-2,43	-10,57	0,08
	20	15,30	-8,00	2,07	-3,35	-2,99	-10,96	-0,08	20	12,00	8,00	-2,07	3,35	-2,61	-10,65	0,08
	21	15,30	-8,07	2,14	-3,37	-3,06	-11,05	-0,08	21	12,00	8,07	-2,14	3,37	-2,73	-10,73	0,08
	22	15,30	-8,26	2,04	-4,05	-2,96	-11,31	-0,08	22	12,00	8,26	-2,04	4,05	-2,56	-10,99	0,08
	23	15,30	-8,83	1,98	-5,43	-2,92	-12,06	-0,08	23	12,00	8,83	-1,98	5,43	-2,44	-11,78	0,08
	24	15,30	-5,39	3,30	-2,46	-4,66	-7,49	-0,08	24	12,00	5,39	-3,30	2,46	-4,26	-7,06	0,08
	25	15,30	-5,25	5,02	-5,01	-6,93	-7,30	-0,08	25	12,00	5,25	-5,02	5,01	-6,62	-6,87	0,08
	26	15,30	-8,41	3,12	-3,48	-4,49	-11,49	-0,08	26	12,00	8,41	-3,12	3,48	-3,95	-11,22	0,08
	27	15,30	-7,11	2,97	4,84	-4,34	-9,74	-0,08	27	12,00	7,11	-2,97	-4,84	-3,69	-9,46	0,08
	28	15,30	-3,65	3,77	5,55	-5,40	-5,18	-0,08	28	12,00	3,65	-3,77	-5,55	-4,77	-4,69	0,08
	29	15,30	-2,82	-1,16	-4,89	1,83	-4,09	-0,08	29	12,00	2,82	1,16	4,89	1,30	-3,53	0,08
	30	15,30	-5,45	-2,83	-2,82	3,97	-7,55	-0,08	30	12,00	5,45	2,83	2,82	3,67	-7,17	0,08
	31	15,30	-6,56	-1,61	-5,80	2,18	-8,94	-0,04	31	12,00	6,56	1,61	5,80	2,16	-8,76	0,04
	32	15,30	-7,64	-0,75	1,40	1,02	-10,30	-0,04	32	12,00	7,64	0,75	-1,40	1,00	-10,32	0,04
	33	15,30	-2,32	0,63	25,78	-0,81	-3,33	-0,04	33	12,00	2,32	-0,63	-25,78	-0,88	-2,94	0,04
	34	15,30	-2,05	-0,77	-27,65	1,03	-2,91	-0,04	34	12,00	2,05	0,77	27,65	1,05	-2,62	0,04
	35	15,30	-4,59	-1,42	-5,40	1,93	-6,22	-0,08	35	12,00	4,59	1,42	5,40	1,89	-6,16	0,08
	36	15,30	-3,25	-3,14	-2,73	4,37	-4,66	-0,08	36	12,00	3,25	3,14	2,73	4,10	-4,11	0,08
	37	15,30	-6,36	-1,79	-6,32	2,43	-8,68	-0,04	37	12,00	6,36	1,79	6,32	2,39	-8,51	0,04
	38	15,30	-7,99	-2,30	1,58	3,11	-10,77	-0,04	38	12,00	7,99	2,30	-1,58	3,09	-10,80	0,04
	39	15,30	-2,53	-0,10	28,12	0,17	-3,61	-0,04	39	12,00	2,53	0,10	-28,12	0,12	-3,23	0,04
	40	15,30	-2,39	0,07	-25,76	-0,11	-3,38	-0,04	40	12,00	2,39	-0,07	25,76	-0,12	-3,08	0,04
	41	15,30	-10,31	5,53	-6,12	-7,38	-13,90	-0,08	41	12,00	10,31	-5,53	6,12	-7,55	-13,93	0,08
	42	15,30	-1,29	-14,05	4,39	19,40	-1,74	-0,08	42	12,00	1,29	14,05	-4,39	18,53	-1,74	0,08
	43	15,30	-1,30	-12,36	1,61	17,16	-1,76	-0,08	43	12,00	1,30	12,36	-1,61	16,22	-1,74	0,08

CARATTERISTICHE MEDIATE: SISMA 0°: ASTE

Tratto	Filo In.	Alt. (m)	Tx (t)	Ty (t)	N (t)	Mx (t*m)	My (t*m)	Mt (t*m)	Filo Fin.	Alt. (m)	Tx (t)	Ty (t)	N (t)	Mx (t*m)	My (t*m)	Mt (t*m)
	44	15,30	-1,50	-11,93	-1,11	16,56	-2,03	-0,08	44	12,00	1,50	11,93	1,11	15,65	-2,01	0,08
	45	15,30	-1,74	-11,93	-1,39	16,55	-2,36	-0,08	45	12,00	1,74	11,93	1,39	15,65	-2,34	0,08
	46	15,30	-1,99	-11,99	-1,70	16,64	-2,70	-0,08	46	12,00	1,99	11,99	1,70	15,74	-2,68	0,08
	47	15,30	-2,26	-12,02	-1,98	16,67	-3,06	-0,08	47	12,00	2,26	12,02	1,98	15,77	-3,03	0,08
	48	15,30	-2,52	-12,22	-2,20	16,95	-3,41	-0,08	48	12,00	2,52	12,22	2,20	16,05	-3,38	0,08
	49	15,30	-2,91	-12,79	-3,80	17,71	-3,95	-0,08	49	12,00	2,91	12,79	3,80	16,81	-3,90	0,08
	50	15,30	-4,00	-12,95	-5,23	17,89	-5,40	-0,08	50	12,00	4,00	12,95	5,23	17,08	-5,38	0,08
	51	15,30	-5,91	-10,50	-3,99	14,63	-7,90	-0,08	51	12,00	5,91	10,50	3,99	13,72	-8,06	0,08
	52	15,30	-3,15	-10,15	-3,40	14,19	-4,27	-0,08	52	12,00	3,15	10,15	3,40	13,23	-4,23	0,08
	53	15,30	-3,26	-12,50	-3,09	17,30	-4,44	-0,08	53	12,00	3,26	12,50	3,09	16,44	-4,36	0,08
	54	15,30	-3,90	-12,73	-2,85	17,63	-5,30	-0,08	54	12,00	3,90	12,73	2,85	16,74	-5,23	0,08
	55	15,30	-4,81	-12,04	-2,28	16,70	-6,53	-0,08	55	12,00	4,81	12,04	2,28	15,81	-6,46	0,08
	56	15,30	-5,14	-11,21	1,96	15,57	-6,99	-0,08	56	12,00	5,14	11,21	-1,96	14,70	-6,89	0,08
	57	15,30	-5,11	-9,45	5,24	13,21	-6,95	-0,08	57	12,00	5,11	9,45	-5,24	12,31	-6,85	0,08
	58	15,30	-3,92	7,54	8,54	-10,37	-5,50	-0,08	58	12,00	3,92	-7,54	-8,54	-9,99	-5,08	0,08
	59	15,30	-3,05	-3,74	-4,49	5,18	-4,39	-0,08	59	12,00	3,05	3,74	4,49	4,91	-3,84	0,08
	60	15,30	-5,31	-1,80	-4,14	2,46	-7,25	-0,04	60	12,00	5,31	1,80	4,14	2,41	-7,09	0,04
	61	15,30	-5,17	-2,55	-1,97	3,45	-7,06	-0,04	61	12,00	5,17	2,55	1,97	3,44	-6,89	0,04
	63	15,30	-4,83	-0,76	-1,16	1,04	-6,61	-0,04	63	12,00	4,83	0,76	1,16	1,01	-6,43	0,04
	64	15,30	-7,45	3,61	1,49	-4,82	-10,21	-0,08	64	12,00	7,45	-3,61	-1,49	-4,93	-9,92	0,08
	65	15,30	-1,30	-11,68	1,31	16,23	-1,77	-0,08	65	12,00	1,30	11,68	-1,31	15,31	-1,75	0,08
	66	15,30	-1,31	-11,86	0,74	16,46	-1,77	-0,08	66	12,00	1,31	11,86	-0,74	15,55	-1,75	0,08
	67	15,30	-1,51	-11,75	0,61	16,31	-2,05	-0,08	67	12,00	1,51	11,75	-0,61	15,40	-2,03	0,08
	68	15,30	-1,76	-11,74	0,63	16,31	-2,38	-0,08	68	12,00	1,76	11,74	-0,63	15,40	-2,36	0,08
	69	15,30	-2,01	-11,80	0,64	16,38	-2,72	-0,08	69	12,00	2,01	11,80	-0,64	15,48	-2,70	0,08
	70	15,30	-2,26	-11,83	0,71	16,42	-3,06	-0,08	70	12,00	2,26	11,83	-0,71	15,52	-3,03	0,08
	71	15,30	-2,55	-12,12	-0,71	16,81	-3,46	-0,08	71	12,00	2,55	12,12	0,71	15,91	-3,42	0,08
	72	15,30	-2,85	-13,47	-3,29	18,65	-3,87	-0,08	72	12,00	2,85	13,47	3,29	17,73	-3,83	0,08
	73	15,30	-3,34	-15,29	1,22	20,89	-4,52	-0,08	73	12,00	3,34	15,29	-1,22	20,40	-4,48	0,08
	74	15,30	-2,43	-6,00	39,62	8,79	-3,33	-0,08	74	12,00	2,43	6,00	-39,62	7,41	-3,25	0,08
	75	15,30	1,38	-5,60	-32,28	8,32	1,86	-0,08	75	12,00	-1,38	5,60	32,28	6,82	1,87	0,08
	76	15,30	-2,64	-14,91	1,56	20,39	-3,60	-0,08	76	12,00	2,64	14,91	-1,56	19,87	-3,53	0,08
	77	15,30	-4,02	-13,45	4,10	18,61	-5,46	-0,08	77	12,00	4,02	13,45	-4,10	17,69	-5,39	0,08
	78	15,30	-4,61	-12,05	2,24	16,71	-6,26	-0,08	78	12,00	4,61	12,05	-2,24	15,82	-6,18	0,08
	79	15,30	-4,99	-11,06	3,73	15,36	-6,79	-0,08	79	12,00	4,99	11,06	-3,73	14,49	-6,69	0,08
	80	15,30	-5,25	-9,02	7,64	12,65	-7,14	-0,08	80	12,00	5,25	9,02	-7,64	11,71	-7,04	0,08
	81	15,30	-3,58	7,40	11,07	-10,20	-5,06	-0,08	81	12,00	3,58	-7,40	-11,07	-9,78	-4,60	0,08
	82	15,30	-2,87	-3,83	-4,52	5,32	-4,15	-0,08	82	12,00	2,87	3,83	4,52	5,04	-3,61	0,08
	83	15,30	-4,75	-1,60	-2,12	2,18	-6,49	-0,04	83	12,00	4,75	1,60	2,12	2,14	-6,34	0,04
	84	15,30	-5,05	-1,31	0,45	1,79	-6,91	-0,04	84	12,00	5,05	1,31	-0,45	1,74	-6,74	0,04
	85	15,30	-6,66	-2,62	-1,13	3,56	-9,15	-0,08	85	12,00	6,66	2,62	1,13	3,52	-8,82	0,08
	86	15,30	-7,21	-0,89	-1,48	1,23	-9,88	-0,08	86	12,00	7,21	0,89	1,48	1,17	-9,58	0,08
	87	15,30	-7,13	-0,76	1,44	1,08	-9,77	-0,08	87	12,00	7,13	0,76	-1,44	0,99	-9,47	0,08
	88	15,30	-7,17	0,79	1,65	-1,11	-9,84	-0,08	88	12,00	7,17	-0,79	-1,65	-1,03	-9,53	0,08
	89	15,30	-7,18	0,91	1,89	-1,28	-9,85	-0,08	89	12,00	7,18	-0,91	-1,89	-1,17	-9,54	0,08
	90	15,30	-7,19	1,05	2,16	-1,48	-9,86	-0,08	90	12,00	7,19	-1,05	-2,16	-1,35	-9,54	0,08
	91	15,30	-7,20	1,19	2,40	-1,70	-9,88	-0,08	91	12,00	7,20	-1,19	-2,40	-1,53	-9,57	0,08
	92	15,30	-7,20	1,34	2,61	-1,91	-9,88	-0,08	92	12,00	7,20	-1,34	-2,61	-1,71	-9,57	0,08
	93	15,30	-7,45	1,53	2,84	-2,18	-10,22	-0,08	93	12,00	7,45	-1,53	-2,84	-1,95	-9,91	0,08
	94	15,30	-8,49	1,68	-3,66	-2,39	-11,63	-0,08	94	12,00	8,49	-1,68	3,66	-2,13	-11,30	0,08
	95	15,30	-9,30	1,23	-3,51	-1,85	-12,65	-0,08	95	12,00	9,30	-1,23	3,51	-1,48	-12,45	0,08
	96	15,30	-2,74	0,38	12,92	-0,83	-3,94	-0,08	96	12,00	2,74	-0,38	-12,92	-0,20	-3,45	0,08
	97	15,30	-2,85	0,45	-22,72	-1,00	-4,10	-0,08	97	12,00	2,85	-0,45	22,72	-0,25	-3,60	0,08
	98	15,30	-9,68	1,36	7,06	-2,08	-13,16	-0,08	98	12,00	9,68	-1,36	-7,06	-1,60	-13,00	0,08
	99	15,30	-8,64	2,33	8,39	-3,36	-11,83	-0,08	99	12,00	8,64	-2,33	-8,39	-2,92	-11,50	0,08
	100	15,30	-7,46	2,70	5,72	-3,88	-10,23	-0,08	100	12,00	7,46	-2,70	-5,72	-3,42	-9,92	0,08
	101	15,30	-6,85	2,94	6,69	-4,26	-9,39	-0,08	101	12,00	6,85	-2,94	-6,69	-3,72	-9,10	0,08
	102	15,30	-5,61	3,15	10,89	-4,55	-7,72	-0,08	102	12,00	5,61	-3,15	-10,89	-3,94	-7,43	0,08
	103	15,30	-2,75	3,49	10,19	-5,04	-3,96	-0,08	103	12,00	2,75	-3,49	-10,19	-4,38	-3,46	0,08
	104	15,30	-2,81	-3,60	-4,48	5,01	-4,07	-0,08	104	12,00	2,81	3,60	4,48	4,72	-3,53	0,08
	105	15,30	-4,73	-1,43	-1,98	1,95	-6,46	-0,04	105	12,00	4,73	1,43	1,98	1,90	-6,30	0,04
	106	15,30	-4,90	-1,13	1,39	1,55	-6,69	-0,04	106	12,00	4,90	1,13	-1,39	1,51	-6,54	0,04
	107	15,30	-3,10	-2,88	2,64	3,91	-4,45	-0,08	107	12,00	3,10	2,88	-2,64	3,87	-3,93	0,08
	108	15,30	-2,78	-2,88	-5,75	4,04	-4,03	-0,08	108	12,00	2,78	2,88	5,75	3,73	-3,48	0,08
	109	15,30	-4,63	-1,34	-2,28	1,82	-6,32	-0,04	109	12,00	4,63	1,34	2,28	1,79	-6,17	0,04
	110	15,30	-4,68	-1,13	1,65	1,54	-6,38	-0,04	110	12,00	4,68	1,13	-1,65	1,51	-6,24	0,04
	111	15,30	-2,89	-2,01	4,80	2,74	-4,17	-0,08	111	12,00	2,89	2,01	-4,80	2,69	-3,64	0,08
	112	15,30	-2,74	-1,20	-4,93	1,86	-3,97	-0,08	112	12,00	2,74	1,20	4,93	1,39	-3,44	0,08
	113	15,30	-5,29	-0,81	-4,02	1,30	-7,29	-0,08	113	12,00	5,29	0,81	4,02	0,90	-6,98	0,08
	114	15,30	-5,31	-0,79	2,45	1,21	-7,32	-0,08	114	12,00	5,31	0,79	-2,45	1,01	-7,01	0,08
	115	15,30	-2,80	-1,03	3,78	1,43	-4,04	-0,08	115	12,00	2,80	1,03	-3,78	1,34	-3,51	0,08
	1	15,30	0,00	-3,84	0,00	9,85	0,00	0,01	2	15,30	0,00	3,84	0,00	8,67	0,00	-0,01
	1	15,30	0,00	2,06	0,00	-5,26	0,00	0,01	4	15,30	0,00	-2,06	0,00	-5,11	0,00	-0,01
	2	15,30	0,00	-3,35	0,00	8,66	0,00	-0,01	3	15,30	0,00	3,35	0,00	9,71	0,00	0,01
	4	15,30	0,00	-2,90	0,00	8,12	0,00	0,03	5	15,30	0,00	2,90	0,00	5,87	0,00	-0,03
	5	15,30	0,00	-3,35	0,00	9,16	0,00	-0,01	6	15,30	0,00	3,35	0,00	9,21	0,00	0,01
	6	15,30	0,00	-8,65	0,00	12,65	0,00	0,01	7	15,30	0,00	8,65	0,00	11,80	0,00	-0,01
	7	15,30	0,00	-9,08	0,00	11,77	0,00	-0,01	8	15,30	0,00	9,08	0,00	14,84	0,00	0,01
	8	15,30	0,00	-8,08	0,00	10,89	0,00	0,06	9	15,30	0,00	8,08	0,00	11,17	0,00	-0,06
	9	15,30	0,00	-9,41	0,00	11,40	0,00	0,01	10	15,30	0,00	9,41	0,00	6,56	0,00	-0,01
	10	15,30	0,00	-9,93	0,00	16,00	0,00	-0,02	11	15,30	0,00	9,93	0,00	15,09	0,00	0,02
	11	15,30	0,00	-7,63	0,00	12,33	0,00	0,01	12	15,30	0,00	7,63	0,00	13,08	0,00	-0,01
	12	15,30	0,00	-6,81	0,00	11,15	0,00	0,01	13	15,30	0,00	6,81	0,00	11,54	0,00	-0,01
	13	15,30	0,00	-6,67	0,00	11,08	0,00	0,01	14	15,30	0,00	6,67	0,00	11,15	0,00	-0,01
	14	15,30	0,00	-6,69	0,00	11,15	0,00	0,01	15	15,30	0,00	6,69	0,00	11,14	0,00	-0,01
	15	15,30	0,00	-6,75	0,00	11,24	0,00	0,01	16	15,30	0,00	6,75	0,00	11,25	0,00	-0,01
	16	15,30	0,00	-7,00	0,00	10,96	0,00	0,01	17	15,30	0,00	7,00	0,00	10,96	0,00	-0,01
	17	15,30	0,00	-6,75	0,00	11,25	0,00	0,01	18	15,30	0,00	6,75	0,00	11,24	0,00	-0,01
	18	15,30	0,00	-6,67	0,00	11,10	0,00	0,01	19	15,30	0,00	6,67	0,00	11,14	0,00	-0,01
	19	15,30	0,00	-6,62	0,00	11,05	0,00	0,01	20	15,30	0,00	6,62	0,00	11,01	0,00	-0,01
	20	15,30	0,00	-6,80	0,00	11,36	0,00	0,01	21	15,30	0,00	6,80	0,00	11,32	0,00	-0,01

CARATTERISTICHE MEDIATE: SISMA 0°: ASTE

Tratto	Filo In.	Alt. (m)	Tx (t)	Ty (t)	N (t)	Mx (t*m)	My (t*m)	Mt (t*m)	Filo Fin.	Alt. (m)	Tx (t)	Ty (t)	N (t)	Mx (t*m)	My (t*m)	Mt (t*m)
	21	15,30	0,00	-6,70	0,00	11,24	0,00	0,01	22	15,30	0,00	6,70	0,00	11,10	0,00	-0,01
	22	15,30	0,00	-7,14	0,00	12,08	0,00	0,01	23	15,30	0,00	7,14	0,00	11,70	0,00	-0,01
	23	15,30	0,00	-8,49	0,00	12,97	0,00	-0,01	24	15,30	0,00	8,49	0,00	15,32	0,00	0,01
	25	15,30	0,00	-8,89	0,00	14,65	0,00	0,03	26	15,30	0,00	8,89	0,00	12,28	0,00	-0,03
	26	15,30	0,00	-7,19	0,00	10,76	0,00	0,01	27	15,30	0,00	7,19	0,00	11,74	0,00	-0,01
	27	15,30	0,00	-5,16	0,00	7,73	0,00	0,01	28	15,30	0,00	5,16	0,00	9,98	0,00	-0,01
	29	15,30	0,00	-3,00	0,00	7,83	0,00	0,02	30	15,30	0,00	3,00	0,00	6,65	0,00	-0,02
	30	15,30	0,00	-3,16	0,00	9,64	0,00	0,02	31	15,30	0,00	3,16	0,00	7,66	0,00	-0,02
	31	15,30	0,00	-7,44	0,00	11,07	0,00	-0,02	32	15,30	0,00	7,44	0,00	10,00	0,00	0,02
	32	15,30	0,00	-8,90	0,00	10,60	0,00	-0,02	33	15,30	0,00	8,90	0,00	16,36	0,00	0,02
	34	15,30	0,00	-10,98	0,00	11,70	0,00	-0,02	35	15,30	0,00	10,98	0,00	10,36	0,00	0,02
	36	15,30	0,00	-3,03	0,00	9,60	0,00	0,02	37	15,30	0,00	3,03	0,00	7,01	0,00	-0,02
	37	15,30	0,00	-7,13	0,00	10,98	0,00	0,03	38	15,30	0,00	7,13	0,00	9,25	0,00	-0,03
	38	15,30	0,00	-10,04	0,00	12,26	0,00	-0,05	39	15,30	0,00	10,04	0,00	18,17	0,00	0,05
	40	15,30	0,00	-11,61	0,00	15,32	0,00	-0,06	41	15,30	0,00	11,61	0,00	8,02	0,00	0,06
	41	15,30	0,00	-13,33	0,00	18,96	0,00	0,04	42	15,30	0,00	13,33	0,00	21,43	0,00	-0,04
	42	15,30	0,00	-10,72	0,00	16,51	0,00	0,01	43	15,30	0,00	10,72	0,00	17,08	0,00	-0,01
	43	15,30	0,00	-10,01	0,00	15,59	0,00	0,01	44	15,30	0,00	10,01	0,00	15,76	0,00	-0,01
	44	15,30	0,00	-9,99	0,00	15,65	0,00	0,01	45	15,30	0,00	9,99	0,00	15,65	0,00	-0,01
	45	15,30	0,00	-10,04	0,00	15,73	0,00	0,01	46	15,30	0,00	10,04	0,00	15,71	0,00	-0,01
	46	15,30	0,00	-10,13	0,00	15,88	0,00	0,01	47	15,30	0,00	10,13	0,00	15,87	0,00	-0,01
	47	15,30	0,00	-10,55	0,00	15,50	0,00	0,01	48	15,30	0,00	10,55	0,00	15,42	0,00	-0,01
	48	15,30	0,00	-10,51	0,00	16,56	0,00	0,00	49	15,30	0,00	10,51	0,00	16,36	0,00	0,00
	49	15,30	0,00	-11,28	0,00	17,70	0,00	-0,01	50	15,30	0,00	11,28	0,00	17,63	0,00	0,01
	50	15,30	0,00	-11,02	0,00	16,83	0,00	-0,02	51	15,30	0,00	11,02	0,00	17,69	0,00	0,02
	51	15,30	0,00	-6,30	0,00	9,82	0,00	0,07	52	15,30	0,00	6,30	0,00	10,02	0,00	-0,07
	52	15,30	0,00	-10,20	0,00	16,38	0,00	-0,02	53	15,30	0,00	10,20	0,00	15,57	0,00	0,02
	53	15,30	0,00	-11,12	0,00	17,46	0,00	-0,01	54	15,30	0,00	11,12	0,00	17,36	0,00	0,01
	54	15,30	0,00	-10,54	0,00	16,38	0,00	-0,01	55	15,30	0,00	10,54	0,00	16,63	0,00	0,01
	55	15,30	0,00	-10,51	0,00	14,70	0,00	0,01	56	15,30	0,00	10,51	0,00	15,04	0,00	-0,01
	56	15,30	0,00	-9,45	0,00	13,51	0,00	0,01	57	15,30	0,00	9,45	0,00	14,18	0,00	-0,01
	57	15,30	0,00	-6,25	0,00	10,20	0,00	0,04	58	15,30	0,00	6,25	0,00	10,61	0,00	-0,04
	59	15,30	0,00	-2,91	0,00	8,98	0,00	0,02	60	15,30	0,00	2,91	0,00	6,98	0,00	-0,02
	60	15,30	0,00	-5,49	0,00	7,67	0,00	0,03	61	15,30	0,00	5,49	0,00	7,86	0,00	-0,03
	61	15,30	0,00	-2,59	0,00	6,41	0,00	-0,03	62	15,30	0,00	2,59	0,00	1,95	0,00	0,03
	62	15,30	0,00	-2,59	0,00	-1,95	0,00	-0,03	63	15,30	0,00	2,59	0,00	6,65	0,00	0,03
	63	15,30	0,00	-4,23	0,00	7,10	0,00	-0,02	64	15,30	0,00	4,23	0,00	6,95	0,00	0,02
	64	15,30	0,00	-9,47	0,00	13,67	0,00	0,02	65	15,30	0,00	9,47	0,00	15,04	0,00	-0,02
	65	15,30	0,00	-10,06	0,00	15,79	0,00	0,01	66	15,30	0,00	10,06	0,00	15,72	0,00	-0,01
	66	15,30	0,00	-9,87	0,00	15,44	0,00	0,01	67	15,30	0,00	9,87	0,00	15,48	0,00	-0,01
	67	15,30	0,00	-9,82	0,00	15,39	0,00	0,01	68	15,30	0,00	9,82	0,00	15,39	0,00	-0,01
	68	15,30	0,00	-9,86	0,00	15,46	0,00	0,01	69	15,30	0,00	9,86	0,00	15,44	0,00	-0,01
	69	15,30	0,00	-9,95	0,00	15,59	0,00	0,01	70	15,30	0,00	9,95	0,00	15,58	0,00	-0,01
	70	15,30	0,00	-10,37	0,00	15,25	0,00	0,01	71	15,30	0,00	10,37	0,00	15,13	0,00	-0,01
	71	15,30	0,00	-10,42	0,00	16,57	0,00	0,01	72	15,30	0,00	10,42	0,00	16,08	0,00	-0,01
	72	15,30	0,00	-12,54	0,00	19,90	0,00	-0,01	73	15,30	0,00	12,54	0,00	19,39	0,00	0,01
	73	15,30	0,00	-14,92	0,00	21,87	0,00	0,03	74	15,30	0,00	14,92	0,00	24,88	0,00	-0,03
	75	15,30	0,00	-13,83	0,00	23,17	0,00	-0,02	76	15,30	0,00	13,83	0,00	20,16	0,00	0,02
	76	15,30	0,00	-12,45	0,00	19,31	0,00	-0,02	77	15,30	0,00	12,45	0,00	19,70	0,00	0,02
	77	15,30	0,00	-10,50	0,00	16,19	0,00	0,00	78	15,30	0,00	10,50	0,00	16,70	0,00	0,00
	78	15,30	0,00	-10,50	0,00	14,65	0,00	0,00	79	15,30	0,00	10,50	0,00	15,06	0,00	0,00
	79	15,30	0,00	-9,18	0,00	13,07	0,00	0,01	80	15,30	0,00	9,18	0,00	13,83	0,00	-0,01
	80	15,30	0,00	-5,55	0,00	8,99	0,00	0,04	81	15,30	0,00	5,55	0,00	9,49	0,00	-0,04
	82	15,30	0,00	-2,76	0,00	8,40	0,00	0,02	83	15,30	0,00	2,76	0,00	6,70	0,00	-0,02
	83	15,30	0,00	-4,30	0,00	6,28	0,00	0,00	84	15,30	0,00	4,30	0,00	5,89	0,00	0,00
	84	15,30	0,00	-3,28	0,00	8,07	0,00	0,01	85	15,30	0,00	3,28	0,00	8,48	0,00	-0,01
	85	15,30	0,00	-6,34	0,00	10,71	0,00	-0,01	86	15,30	0,00	6,34	0,00	10,34	0,00	0,01
	86	15,30	0,00	-6,17	0,00	9,64	0,00	0,01	87	15,30	0,00	6,17	0,00	9,68	0,00	-0,01
	87	15,30	0,00	-5,97	0,00	9,96	0,00	0,01	88	15,30	0,00	5,97	0,00	9,92	0,00	-0,01
	88	15,30	0,00	-5,98	0,00	9,97	0,00	0,01	89	15,30	0,00	5,98	0,00	9,96	0,00	-0,01
	89	15,30	0,00	-5,97	0,00	9,95	0,00	0,01	90	15,30	0,00	5,97	0,00	9,95	0,00	-0,01
	90	15,30	0,00	-5,99	0,00	9,98	0,00	0,01	91	15,30	0,00	5,99	0,00	9,97	0,00	-0,01
	91	15,30	0,00	-6,01	0,00	10,02	0,00	0,01	92	15,30	0,00	6,01	0,00	10,02	0,00	-0,01
	92	15,30	0,00	-6,23	0,00	9,85	0,00	0,01	93	15,30	0,00	6,23	0,00	9,66	0,00	-0,01
	93	15,30	0,00	-6,38	0,00	11,01	0,00	0,01	94	15,30	0,00	6,38	0,00	10,26	0,00	-0,01
	94	15,30	0,00	-8,08	0,00	13,70	0,00	0,01	95	15,30	0,00	8,08	0,00	13,22	0,00	-0,01
	95	15,30	0,00	-9,11	0,00	12,95	0,00	0,02	96	15,30	0,00	9,11	0,00	17,41	0,00	-0,02
	96	15,30	0,00	5,30	0,00	-8,48	0,00	0,01	97	15,30	0,00	-5,30	0,00	-9,18	0,00	-0,01
	97	15,30	0,00	-10,12	0,00	19,20	0,00	0,01	98	15,30	0,00	10,12	0,00	14,51	0,00	-0,01
	98	15,30	0,00	-8,28	0,00	13,48	0,00	0,00	99	15,30	0,00	8,28	0,00	14,12	0,00	0,00
	99	15,30	0,00	-6,45	0,00	10,32	0,00	0,01	100	15,30	0,00	6,45	0,00	11,17	0,00	-0,01
	100	15,30	0,00	-6,41	0,00	9,46	0,00	0,01	101	15,30	0,00	6,41	0,00	9,95	0,00	-0,01
	101	15,30	0,00	-5,83	0,00	8,65	0,00	0,01	102	15,30	0,00	5,83	0,00	9,60	0,00	-0,01
	102	15,30	0,00	-3,65	0,00	5,37	0,00	0,01	103	15,30	0,00	3,65	0,00	7,17	0,00	-0,01
	104	15,30	0,00	-2,68	0,00	8,21	0,00	0,01	105	15,30	0,00	2,68	0,00	6,49	0,00	-0,01
	105	15,30	0,00	-4,45	0,00	6,40	0,00	0,00	106	15,30	0,00	4,45	0,00	6,19	0,00	0,00
	106	15,30	0,00	-3,20	0,00	7,15	0,00	0,01	107	15,30	0,00	3,20	0,00	9,00	0,00	-0,01
	108	15,30	0,00	-2,66	0,00	8,10	0,00	0,02	109	15,30	0,00	2,66	0,00	6,44	0,00	-0,02
	109	15,30	0,00	-4,34	0,00	6,17	0,00	0,01	110	15,30	0,00	4,34	0,00	6,11	0,00	-0,01
	110	15,30	0,00	-2,95	0,00	6,55	0,00	0,01	111	15,30	0,00	2,95	0,00	8,34	0,00	-0,01
	112	15,30	0,00	-2,71	0,00	7,91	0,00	0,01	113	15,30	0,00	2,71	0,00	6,91	0,00	-0,01
	113	15,30	0,00	-5,19	0,00	7,35	0,00	0,01	114	15,30	0,00	5,19	0,00	7,33	0,00	-0,01
	114	15,30	0,00	-2,94	0,00	6,89	0,00	0,01	115	15,30	0,00	2,94	0,00	7,96	0,00	-0,01
	2	15,30	0,00	1,18	0,00	-3,53	0,00	0,03	5	15,30	0,00	-1,18	0,00	-2,52	0,00	-0,03
	3	15,30	0,00	-1,47	0,00	3,69	0,00	0,05	6	15,30	0,00	1,47	0,00	3,71	0,00	-0,05
	4	15,30	0,00	1,52	0,00	-2,23	0,00	0,01	29	15,30	0,00	-1,52	0,00	-2,70	0,00	-0,01
	5	15,30	0,00	2,05	0,00	-2,99	0,00	-0,03	30	15,30	0,00	-2,05	0,00	-4,04	0,00	0,03
	6	15,30	0,00	1,43	0,00	-3,10	0,00	0,04	31	15,30	0,00	-1,43	0,00	-1,82	0,00	-0,04
	7	15,30	0,00	-1,60	0,00	2,76	0,00	0,05	32	15,30	0,00	1,60	0,00	2,59	0,00	-0,05
	8	15,30	0,00	-2,58	0,00	4,42	0,00	-0,01	33	15,30	0,00	2,58	0,00	4,71	0,00	0,01
	9	15,30	0,00	3,03	0,00	-5,18	0,00	-0,02	34	15,30	0,00	-3,03	0,00	-5,53	0,00	0,02

CARATTERISTICHE MEDIATE: SISMA 0°: ASTE

Tratto	Filo In.	Alt. (m)	Tx (t)	Ty (t)	N (t)	Mx (t*m)	My (t*m)	Mt (t*m)	Filo Fin.	Alt. (m)	Tx (t)	Ty (t)	N (t)	Mx (t*m)	My (t*m)	Mt (t*m)
	10	15,30	0,00	5,51	0,00	-8,58	0,00	-0,06	35	15,30	0,00	-5,51	0,00	-9,25	0,00	0,06
	11	15,30	0,00	-0,53	0,00	1,83	0,00	-0,02	42	15,30	0,00	0,53	0,00	1,47	0,00	0,02
	12	15,30	0,00	-0,64	0,00	2,18	0,00	-0,02	43	15,30	0,00	0,64	0,00	1,83	0,00	0,02
	13	15,30	0,00	-0,73	0,00	2,49	0,00	-0,01	44	15,30	0,00	0,73	0,00	2,08	0,00	0,01
	14	15,30	0,00	-0,84	0,00	2,87	0,00	-0,01	45	15,30	0,00	0,84	0,00	2,40	0,00	0,01
	15	15,30	0,00	-0,97	0,00	3,30	0,00	-0,01	46	15,30	0,00	0,97	0,00	2,76	0,00	0,01
	16	15,30	0,00	-1,10	0,00	3,75	0,00	-0,01	47	15,30	0,00	1,10	0,00	3,14	0,00	0,01
	17	15,30	0,00	-1,22	0,00	4,16	0,00	-0,01	48	15,30	0,00	1,22	0,00	3,48	0,00	0,01
	18	15,30	0,00	-1,43	0,00	4,88	0,00	-0,01	49	15,30	0,00	1,43	0,00	4,09	0,00	0,01
	19	15,30	0,00	-1,71	0,00	5,91	0,00	-0,01	50	15,30	0,00	1,71	0,00	4,79	0,00	0,01
	20	15,30	0,00	-1,81	0,00	6,50	0,00	-0,02	51	15,30	0,00	1,81	0,00	4,82	0,00	0,02
	21	15,30	0,00	-2,00	0,00	6,60	0,00	-0,02	52	15,30	0,00	2,00	0,00	5,93	0,00	0,02
	22	15,30	0,00	-1,87	0,00	6,27	0,00	-0,01	53	15,30	0,00	1,87	0,00	5,46	0,00	0,01
	23	15,30	0,00	-1,78	0,00	6,10	0,00	-0,02	54	15,30	0,00	1,78	0,00	5,04	0,00	0,02
	24	15,30	0,00	-10,53	0,00	5,69	0,00	0,01	25	15,30	0,00	10,53	0,00	3,79	0,00	-0,01
	25	15,30	0,00	-3,17	0,00	8,15	0,00	0,01	55	15,30	0,00	3,17	0,00	6,95	0,00	-0,01
	26	15,30	0,00	-3,46	0,00	8,97	0,00	-0,03	56	15,30	0,00	3,46	0,00	7,19	0,00	0,03
	27	15,30	0,00	-3,24	0,00	8,44	0,00	-0,02	57	15,30	0,00	3,24	0,00	6,66	0,00	0,02
	28	15,30	0,00	-4,37	0,00	10,42	0,00	0,01	58	15,30	0,00	4,37	0,00	9,54	0,00	-0,01
	30	15,30	0,00	2,69	0,00	-3,19	0,00	-0,05	36	15,30	0,00	-2,69	0,00	-3,06	0,00	0,05
	31	15,30	0,00	1,91	0,00	-2,56	0,00	0,00	37	15,30	0,00	-1,91	0,00	-2,26	0,00	0,00
	32	15,30	0,00	1,12	0,00	-2,63	0,00	0,02	38	15,30	0,00	-1,12	0,00	0,94	0,00	-0,02
	35	15,30	0,00	-6,59	0,00	8,78	0,00	0,14	41	15,30	0,00	6,59	0,00	6,54	0,00	-0,14
	36	15,30	0,00	3,21	0,00	-4,66	0,00	0,01	59	15,30	0,00	-3,21	0,00	-4,42	0,00	-0,01
	37	15,30	0,00	1,71	0,00	-2,61	0,00	-0,03	60	15,30	0,00	-1,71	0,00	-2,58	0,00	0,03
	38	15,30	0,00	4,22	0,00	-6,57	0,00	-0,07	61	15,30	0,00	-4,22	0,00	-6,22	0,00	0,07
	41	15,30	0,00	-6,51	0,00	8,83	0,00	-0,05	64	15,30	0,00	6,51	0,00	9,61	0,00	0,05
	42	15,30	0,00	-1,62	0,00	2,45	0,00	-0,02	65	15,30	0,00	1,62	0,00	2,45	0,00	0,02
	43	15,30	0,00	-1,33	0,00	2,02	0,00	0,00	66	15,30	0,00	1,33	0,00	2,01	0,00	0,00
	44	15,30	0,00	-1,55	0,00	2,35	0,00	0,01	67	15,30	0,00	1,55	0,00	2,34	0,00	-0,01
	45	15,30	0,00	-1,80	0,00	2,74	0,00	0,01	68	15,30	0,00	1,80	0,00	2,72	0,00	-0,01
	46	15,30	0,00	-2,06	0,00	3,13	0,00	0,01	69	15,30	0,00	2,06	0,00	3,12	0,00	-0,01
	47	15,30	0,00	-2,33	0,00	3,53	0,00	0,01	70	15,30	0,00	2,33	0,00	3,53	0,00	-0,01
	48	15,30	0,00	-2,59	0,00	3,94	0,00	0,01	71	15,30	0,00	2,59	0,00	3,92	0,00	-0,01
	49	15,30	0,00	-3,00	0,00	4,52	0,00	0,01	72	15,30	0,00	3,00	0,00	4,56	0,00	-0,01
	50	15,30	0,00	-4,88	0,00	7,15	0,00	0,03	73	15,30	0,00	4,88	0,00	7,65	0,00	-0,03
	51	15,30	0,00	-9,19	0,00	12,66	0,00	-0,03	74	15,30	0,00	9,19	0,00	15,17	0,00	0,03
	52	15,30	0,00	5,18	0,00	-7,30	0,00	-0,03	75	15,30	0,00	-5,18	0,00	-8,41	0,00	0,03
	53	15,30	0,00	-2,94	0,00	4,23	0,00	0,02	76	15,30	0,00	2,94	0,00	4,69	0,00	-0,02
	54	15,30	0,00	-4,15	0,00	6,34	0,00	0,01	77	15,30	0,00	4,15	0,00	6,24	0,00	-0,01
	55	15,30	0,00	-4,74	0,00	7,11	0,00	0,01	78	15,30	0,00	4,74	0,00	7,26	0,00	-0,01
	56	15,30	0,00	-5,09	0,00	7,65	0,00	0,00	79	15,30	0,00	5,09	0,00	7,76	0,00	0,00
	57	15,30	0,00	-5,23	0,00	7,98	0,00	0,00	80	15,30	0,00	5,23	0,00	7,87	0,00	0,00
	58	15,30	0,00	-7,69	0,00	10,86	0,00	-0,01	81	15,30	0,00	7,69	0,00	10,90	0,00	0,01
	59	15,30	0,00	2,70	0,00	-5,61	0,00	0,01	82	15,30	0,00	-2,70	0,00	-5,58	0,00	-0,01
	60	15,30	0,00	1,23	0,00	-2,58	0,00	-0,01	83	15,30	0,00	-1,23	0,00	-2,75	0,00	0,01
	61	15,30	0,00	0,91	0,00	-1,52	0,00	0,00	84	15,30	0,00	-0,91	0,00	-2,44	0,00	0,00
	63	15,30	0,00	1,05	0,00	-2,25	0,00	-0,01	85	15,30	0,00	-1,05	0,00	-2,22	0,00	0,01
	64	15,30	0,00	1,24	0,00	-2,58	0,00	0,00	86	15,30	0,00	-1,24	0,00	-2,47	0,00	0,00
	65	15,30	0,00	0,95	0,00	-1,79	0,00	0,02	87	15,30	0,00	-0,95	0,00	-2,15	0,00	-0,02
	66	15,30	0,00	-0,97	0,00	1,75	0,00	0,02	88	15,30	0,00	0,97	0,00	2,27	0,00	-0,02
	67	15,30	0,00	-1,12	0,00	2,01	0,00	0,02	89	15,30	0,00	1,12	0,00	2,61	0,00	-0,02
	68	15,30	0,00	-1,29	0,00	2,32	0,00	0,02	90	15,30	0,00	1,29	0,00	3,02	0,00	-0,02
	69	15,30	0,00	-1,47	0,00	2,63	0,00	0,02	91	15,30	0,00	1,47	0,00	3,43	0,00	-0,02
	70	15,30	0,00	-1,63	0,00	2,93	0,00	0,02	92	15,30	0,00	1,63	0,00	3,82	0,00	-0,02
	71	15,30	0,00	-1,88	0,00	3,38	0,00	0,02	93	15,30	0,00	1,88	0,00	4,39	0,00	-0,02
	72	15,30	0,00	-2,01	0,00	3,60	0,00	0,03	94	15,30	0,00	2,01	0,00	4,73	0,00	-0,03
	73	15,30	0,00	-1,30	0,00	1,94	0,00	0,03	95	15,30	0,00	1,30	0,00	3,43	0,00	-0,03
	76	15,30	0,00	-1,56	0,00	2,70	0,00	0,05	98	15,30	0,00	1,56	0,00	3,74	0,00	-0,05
	77	15,30	0,00	-2,88	0,00	5,16	0,00	0,04	99	15,30	0,00	2,88	0,00	6,76	0,00	-0,04
	78	15,30	0,00	-3,29	0,00	5,89	0,00	0,02	100	15,30	0,00	3,29	0,00	7,72	0,00	-0,02
	79	15,30	0,00	-3,61	0,00	6,48	0,00	0,02	101	15,30	0,00	3,61	0,00	8,45	0,00	-0,02
	80	15,30	0,00	-3,92	0,00	7,07	0,00	0,02	102	15,30	0,00	3,92	0,00	9,12	0,00	-0,02
	81	15,30	0,00	-4,64	0,00	8,84	0,00	-0,01	103	15,30	0,00	4,64	0,00	9,87	0,00	0,01
	82	15,30	0,00	2,62	0,00	-5,15	0,00	0,01	104	15,30	0,00	-2,62	0,00	-5,21	0,00	-0,01
	83	15,30	0,00	0,96	0,00	-1,91	0,00	0,00	105	15,30	0,00	-0,96	0,00	-2,05	0,00	0,00
	84	15,30	0,00	0,71	0,00	-1,40	0,00	0,00	106	15,30	0,00	-0,71	0,00	-1,54	0,00	0,00
	85	15,30	0,00	2,82	0,00	-5,61	0,00	-0,04	107	15,30	0,00	-2,82	0,00	-5,53	0,00	0,04
	104	15,30	0,00	2,35	0,00	-4,76	0,00	0,01	108	15,30	0,00	-2,35	0,00	-4,95	0,00	-0,01
	105	15,30	0,00	0,95	0,00	-2,02	0,00	0,00	109	15,30	0,00	-0,95	0,00	-2,11	0,00	0,00
	106	15,30	0,00	0,78	0,00	-1,68	0,00	0,00	110	15,30	0,00	-0,78	0,00	-1,70	0,00	0,00
	107	15,30	0,00	1,51	0,00	-3,01	0,00	0,01	111	15,30	0,00	-1,51	0,00	-3,24	0,00	-0,01
	108	15,30	0,00	1,18	0,00	-3,07	0,00	0,01	112	15,30	0,00	-1,18	0,00	-3,38	0,00	-0,01
	109	15,30	0,00	0,74	0,00	-1,73	0,00	-0,01	113	15,30	0,00	-0,74	0,00	-2,37	0,00	0,01
	110	15,30	0,00	0,68	0,00	-1,64	0,00	-0,01	114	15,30	0,00	-0,68	0,00	-2,15	0,00	0,01
	111	15,30	0,00	1,01	0,00	-2,67	0,00	0,01	115	15,30	0,00	-1,01	0,00	-2,87	0,00	-0,01
	1	18,60	-3,03	-1,99	-1,16	3,18	-4,59	-0,07	1	15,30	3,03	1,99	1,16	2,21	-3,59	0,07
	2	18,60	-5,34	-1,15	1,04	1,91	-7,68	-0,07	2	15,30	5,34	1,15	-1,04	1,20	-6,73	0,07
	3	18,60	-3,08	1,80	1,13	-2,61	-4,71	-0,07	3	15,30	3,08	-1,80	-1,13	-2,26	-3,62	0,07
	4	18,60	-2,37	-2,27	-2,58	3,41	-3,63	-0,07	4	15,30	2,37	2,27	2,58	2,72	-2,78	0,07
	5	18,60	-4,62	-1,74	-0,67	2,43	-6,52	-0,03	5	15,30	4,62	1,74	0,67	2,26	-5,96	0,03
	6	18,60	-7,04	1,45	-1,04	-2,13	-9,98	-0,07	6	15,30	7,04	-1,45	1,04	-1,78	-9,02	0,07
	7	18,60	-7,69	1,19	-1,97	-1,70	-10,75	-0,07	7	15,30	7,69	-1,19	1,97	-1,50	-10,02	0,07
	8	18,60	-1,62	-8,57	-0,58	12,52	-2,28	-0,07	8	15,30	1,62	8,57	0,58	10,63	-2,10	0,07
	9	18,60	1,79	-7,13	2,33	10,30	2,54	-0,07	9	15,30	-1,79	7,13	-2,33	8,95	2,29	0,07
	10	18,60	-7,28	-3,83	1,38	5,69	-10,14	-0,07	10	15,30	7,28	3,83	-1,38	4,65	-9,53	0,07
	11	18,60	-9,19	0,74	2,50	-1,14	-12,95	-0,07	11	15,30	9,19	-0,74	-2,50	-0,86	-11,87	0,07
	12	18,60	-7,85	0,85	0,74	-1,34	-11,05	-0,07	12	15,30	7,85	-0,85	-0,74	-0,97	-10,16	0,07
	13	18,60	-7,26	0,96	-0,51	-1,50	-10,23	-0,07	13	15,30	7,26	-0,96	0,51	-1,08	-9,38	0,07
	14	18,60	-7,15	1,10	-0,64	-1,73	-10,08	-0,07	14	15,30	7,15	-1,10	0,64	-1,23	-9,24	0,07
	15	18,60	-7,19	1,25	-0,79	-1,98	-10,14	-0,07	15	15,30	7,19	-1,25	0,79	-1,41	-9,29	0,07

CARATTERISTICHE MEDIATE: SISMA 0°: ASTE

Tratto	Filo In.	Alt. (m)	Tx (t)	Ty (t)	N (t)	Mx (t*m)	My (t*m)	Mt (t*m)	Filo Fin.	Alt. (m)	Tx (t)	Ty (t)	N (t)	Mx (t*m)	My (t*m)	Mt (t*m)
	16	18,60	-7,12	1,42	-0,79	-2,25	-10,02	-0,07	16	15,30	7,12	-1,42	0,79	-1,59	-9,20	0,07
	17	18,60	-7,12	1,58	-0,93	-2,50	-10,02	-0,07	17	15,30	7,12	-1,58	0,93	-1,77	-9,20	0,07
	18	18,60	-7,18	1,86	-0,99	-2,94	-10,13	-0,07	18	15,30	7,18	-1,86	0,99	-2,09	-9,27	0,07
	19	18,60	-7,11	2,26	-1,21	-3,53	-10,02	-0,07	19	15,30	7,11	-2,26	1,21	-2,56	-9,18	0,07
	20	18,60	-7,18	2,45	-1,39	-3,81	-10,12	-0,07	20	15,30	7,18	-2,45	1,39	-2,79	-9,27	0,07
	21	18,60	-7,24	2,55	-1,44	-4,04	-10,20	-0,07	21	15,30	7,24	-2,55	1,44	-2,86	-9,36	0,07
	22	18,60	-7,49	2,36	-1,75	-3,76	-10,54	-0,07	22	15,30	7,49	-2,36	1,75	-2,60	-9,67	0,07
	23	18,60	-8,04	2,20	-2,25	-3,53	-11,30	-0,07	23	15,30	8,04	-2,20	2,25	-2,40	-10,41	0,07
	24	18,60	-5,09	2,47	-1,48	-3,56	-7,42	-0,07	24	15,30	5,09	-2,47	1,48	-3,10	-6,31	0,07
	25	18,60	-4,81	4,29	-3,49	-6,12	-6,99	-0,07	25	15,30	4,81	-4,29	3,49	-5,47	-5,99	0,07
	26	18,60	-7,48	3,39	-1,56	-5,26	-10,48	-0,07	26	15,30	7,48	-3,39	1,56	-3,89	-9,70	0,07
	27	18,60	-6,11	3,11	2,11	-4,86	-8,61	-0,07	27	15,30	6,11	-3,11	-2,11	-3,52	-7,89	0,07
	28	18,60	-3,01	3,96	1,85	-6,14	-4,46	-0,07	28	15,30	3,01	-3,96	-1,85	-4,54	-3,66	0,07
	29	18,60	-2,28	-0,62	-1,48	1,06	-3,48	-0,07	29	15,30	2,28	0,62	1,48	0,62	-2,67	0,07
	30	18,60	-4,86	-2,28	-1,67	3,34	-7,02	-0,07	30	15,30	4,86	2,28	1,67	2,83	-6,10	0,07
	31	18,60	-6,00	-1,38	-1,99	1,91	-8,37	-0,03	31	15,30	6,00	1,38	1,99	1,81	-7,82	0,03
	32	18,60	-6,61	0,57	0,57	-0,78	-9,11	-0,03	32	15,30	6,61	-0,57	-0,57	-0,75	-8,74	0,03
	33	18,60	-2,01	0,73	12,63	-1,02	-2,99	-0,03	33	15,30	2,01	-0,73	-12,63	-0,95	-2,43	0,03
	34	18,60	-1,28	-0,76	-13,16	1,08	-1,89	-0,03	34	15,30	1,28	0,76	13,16	0,97	-1,56	0,03
	35	18,60	-2,99	1,40	-3,96	-1,98	-4,26	-0,07	35	15,30	2,99	-1,40	3,96	-1,80	-3,80	0,07
	36	18,60	-3,12	-2,48	-0,87	3,58	-4,76	-0,07	36	15,30	3,12	2,48	0,87	3,13	-3,65	0,07
	37	18,60	-5,71	-1,59	-2,08	2,20	-7,96	-0,03	37	15,30	5,71	1,59	2,08	2,10	-7,46	0,03
	38	18,60	-6,97	-2,25	0,71	3,11	-9,61	-0,03	38	15,30	6,97	2,25	-0,71	2,97	-9,21	0,03
	39	18,60	-2,27	-0,06	13,62	0,08	-3,37	-0,03	39	15,30	2,27	0,06	-13,62	0,09	-2,76	0,03
	40	18,60	-1,74	0,07	-12,00	-0,08	-2,55	-0,03	40	15,30	1,74	-0,07	12,00	-0,12	-2,16	0,03
	41	18,60	-8,80	6,61	-4,01	-9,36	-12,18	-0,07	41	15,30	8,80	-6,61	4,01	-8,48	-11,58	0,07
	42	18,60	-1,39	-13,87	2,39	20,15	-1,96	-0,07	42	15,30	1,39	13,87	-2,39	17,32	-1,79	0,07
	43	18,60	-1,33	-11,44	0,45	16,56	-1,87	-0,07	43	15,30	1,33	11,44	-0,45	14,32	-1,71	0,07
	44	18,60	-1,53	-10,99	-0,31	15,96	-2,15	-0,07	44	15,30	1,53	10,99	0,31	13,71	-1,97	0,07
	45	18,60	-1,76	-10,97	-0,40	15,93	-2,49	-0,07	45	15,30	1,76	10,97	0,40	13,69	-2,27	0,07
	46	18,60	-2,02	-11,08	-0,54	16,09	-2,85	-0,07	46	15,30	2,02	11,08	0,54	13,82	-2,60	0,07
	47	18,60	-2,28	-10,96	-0,45	15,88	-3,22	-0,07	47	15,30	2,28	10,96	0,45	13,71	-2,93	0,07
	48	18,60	-2,53	-11,21	-0,80	16,23	-3,58	-0,07	48	15,30	2,53	11,21	0,80	14,03	-3,26	0,07
	49	18,60	-2,96	-12,05	-1,29	17,47	-4,18	-0,07	49	15,30	2,96	12,05	1,29	15,07	-3,81	0,07
	50	18,60	-4,19	-12,41	-2,11	18,00	-5,91	-0,07	50	15,30	4,19	12,41	2,11	15,52	-5,39	0,07
	51	18,60	-6,07	-9,31	-1,15	13,54	-8,52	-0,07	51	15,30	6,07	9,31	1,15	11,59	-7,86	0,07
	52	18,60	3,17	-8,75	-1,32	12,75	-4,47	-0,07	52	15,30	-3,17	8,75	1,32	10,88	4,11	0,07
	53	18,60	-3,18	-11,74	1,13	17,06	-4,51	-0,07	53	15,30	3,18	11,74	-1,13	14,65	-4,08	0,07
	54	18,60	-3,83	-12,00	-0,79	17,41	-5,41	-0,07	54	15,30	3,83	12,00	0,79	15,00	-4,92	0,07
	55	18,60	-4,82	-10,95	0,35	15,86	-6,80	-0,07	55	15,30	4,82	10,95	-0,35	13,71	-6,22	0,07
	56	18,60	-5,04	-9,82	0,63	14,22	-7,09	-0,07	56	15,30	5,04	9,82	-0,63	12,28	-6,53	0,07
	57	18,60	-4,87	-8,09	2,11	11,84	-6,85	-0,07	57	15,30	4,87	8,09	-2,11	10,01	-6,30	0,07
	58	18,60	-3,24	7,34	3,03	-10,67	-4,77	-0,07	58	15,30	3,24	-7,34	-3,03	-9,16	-3,99	0,07
	59	18,60	-2,88	-3,53	-1,63	5,15	-4,44	-0,07	59	15,30	2,88	3,53	1,63	4,37	-3,35	0,07
	60	18,60	-4,50	-1,70	-1,10	2,37	-6,28	-0,03	60	15,30	4,50	1,70	1,10	2,21	-5,88	0,03
	61	18,60	-4,39	-2,66	-1,56	3,70	-6,14	-0,03	61	15,30	4,39	2,66	1,56	3,49	-5,72	0,03
	63	18,60	-4,08	-0,76	-0,09	1,07	-5,71	-0,03	63	15,30	4,08	0,76	0,09	0,97	-5,30	0,03
	64	18,60	-6,46	4,25	0,65	-6,03	-9,07	-0,07	64	15,30	6,46	-4,25	-0,65	-5,44	-8,37	0,07
	65	18,60	-1,36	-10,85	0,68	15,80	-1,90	-0,07	65	15,30	1,36	10,85	-0,68	13,49	-1,76	0,07
	66	18,60	-1,28	-10,89	0,20	15,81	-1,80	-0,07	66	15,30	1,28	10,89	-0,20	13,59	-1,67	0,07
	67	18,60	-1,48	-10,77	0,14	15,64	-2,07	-0,07	67	15,30	1,48	10,77	-0,14	13,43	-1,92	0,07
	68	18,60	-1,71	-10,76	0,13	15,63	-2,39	-0,07	68	15,30	1,71	10,76	-0,13	13,42	-2,23	0,07
	69	18,60	-1,95	-10,86	-0,18	15,77	-2,72	-0,07	69	15,30	1,95	10,86	0,18	13,54	-2,53	0,07
	70	18,60	-2,18	-10,75	0,25	15,58	-3,05	-0,07	70	15,30	2,18	10,75	-0,25	13,44	-2,83	0,07
	71	18,60	-2,46	-11,09	-0,35	16,06	-3,45	-0,07	71	15,30	2,46	11,09	0,35	13,88	-3,20	0,07
	72	18,60	-2,75	-12,88	-1,37	18,64	-3,85	-0,07	72	15,30	2,75	12,88	1,37	16,15	-3,58	0,07
	73	18,60	-3,24	-14,85	-0,48	21,44	-4,53	-0,07	73	15,30	3,24	14,85	0,48	18,66	-4,22	0,07
	74	18,60	-2,58	-5,57	20,79	8,55	-3,73	-0,07	74	15,30	2,58	5,57	-20,79	6,48	-3,25	0,07
	75	18,60	1,53	-5,01	-16,52	7,78	2,18	-0,07	75	15,30	-1,53	5,01	16,52	5,75	1,95	0,07
	76	18,60	-2,29	-14,32	0,67	20,71	-3,21	-0,07	76	15,30	2,29	14,32	-0,67	17,96	-2,97	0,07
	77	18,60	-3,79	-12,87	1,46	18,61	-5,31	-0,07	77	15,30	3,79	12,87	-1,46	16,12	-4,93	0,07
	78	18,60	-4,41	-10,97	0,77	15,88	-6,18	-0,07	78	15,30	4,41	10,97	-0,77	13,73	-5,74	0,07
	79	18,60	-4,80	-9,65	1,10	13,99	-6,73	-0,07	79	15,30	4,80	9,65	-1,10	12,06	-6,24	0,07
	80	18,60	-4,98	-7,46	2,83	10,95	-6,99	-0,07	80	15,30	4,98	7,46	-2,83	9,19	-6,47	0,07
	81	18,60	-2,78	7,06	3,64	-10,23	-4,11	-0,07	81	15,30	2,78	-7,06	-3,64	-8,84	-3,39	0,07
	82	18,60	-2,67	-3,84	-1,81	5,64	-4,13	-0,07	82	15,30	2,67	3,84	1,81	4,72	-3,08	0,07
	83	18,60	-3,87	-1,48	-0,30	2,08	-5,40	-0,03	83	15,30	3,87	1,48	0,30	1,93	-5,05	0,03
	84	18,60	-4,24	-1,22	-0,48	1,69	-5,92	-0,03	84	15,30	4,24	1,22	0,48	1,59	-5,53	0,03
	85	18,60	-6,08	-2,97	0,28	4,31	-8,67	-0,07	85	15,30	6,08	2,97	-0,28	3,70	-7,75	0,07
	86	18,60	-6,27	-0,98	-0,63	1,51	-8,82	-0,07	86	15,30	6,27	0,98	0,63	1,13	-8,12	0,07
	87	18,60	-6,20	-0,80	-0,64	1,25	-8,74	-0,07	87	15,30	6,20	0,80	0,64	0,92	-8,00	0,07
	88	18,60	-6,30	0,85	0,68	-1,31	-8,89	-0,07	88	15,30	6,30	-0,85	-0,68	-0,99	-8,12	0,07
	89	18,60	-6,30	0,97	0,76	-1,50	-8,89	-0,07	89	15,30	6,30	-0,97	-0,76	-1,13	-8,13	0,07
	90	18,60	-6,31	1,12	0,87	-1,73	-8,90	-0,07	90	15,30	6,31	-1,12	-0,87	-1,29	-8,13	0,07
	91	18,60	-6,34	1,27	0,95	-1,96	-8,95	-0,07	91	15,30	6,34	-1,27	-0,95	-1,46	-8,17	0,07
	92	18,60	-6,28	1,41	1,12	-2,18	-8,85	-0,07	92	15,30	6,28	-1,41	-1,12	-1,62	-8,11	0,07
	93	18,60	-6,56	1,62	1,08	-2,52	-9,24	-0,07	93	15,30	6,56	-1,62	-1,08	-1,87	-8,48	0,07
	94	18,60	-7,80	1,74	-1,48	-2,70	-10,97	-0,07	94	15,30	7,80	-1,74	1,48	-2,00	-10,09	0,07
	95	18,60	-8,78	1,09	-1,89	-1,75	-12,40	-0,07	95	15,30	8,78	-1,09	1,89	-1,19	-11,32	0,07
	96	18,60	-1,66	-0,31	6,48	0,52	-2,44	-0,07	96	15,30	1,66	0,31	-6,48	0,34	-2,04	0,07
	97	18,60	-1,69	0,49	-12,05	-0,95	-2,49	-0,07	97	15,30	1,69	-0,49	12,05	-0,39	-2,07	0,07
	98	18,60	-9,28	1,08	3,37	-1,79	-13,07	-0,07	98	15,30	9,28	-1,08	-3,37	-1,12	-11,98	0,07
	99	18,60	-7,97	2,36	3,36	-3,69	-11,21	-0,07	99	15,30	7,97	-2,36	-3,36	-2,67	-10,32	0,07
	100	18,60	-6,56	2,80	2,33	-4,36	-9,23	-0,07	100	15,30	6,56	-2,80	-2,33	-3,20	-8,48	0,07
	101	18,60	-5,83	3,07	2,53	-4,77	-8,22	-0,07	101	15,30	5,83	-3,07	-2,53	-3,52	-7,53	0,07
	102	18,60	-4,44	3,24	4,55	-5,04	-6,27	-0,07	102	15,30	4,44	-3,24	-4,55	-3,71	-5,70	0,07
	103	18,60	-1,95	3,52	3,68	-5,50	-2,96	-0,07	103	15,30	1,95	-3,52	-3,68	-4,03	-2,32	0,07
	104	18,60	-2,59	-3,50	-1,71	5,15	-4,01	-0,07	104	15,30	2,59	3,50	1,71	4,31	-2,98	0,07
	105	18,60	-3,86	-1,27	-0,24	1,77	-5,39	-0,03	105	15,30	3,86	1,27	0,24	1,65	-5,03	0,03
	106	18,60	-4,02	-1,02	0,05	1,42	-5,60	-0,03	106	15,30	4,02	1,02	-0,05	1,33	-5,25	0,03
	107	18,60	-2,89	-3,29	0,79	4,77	-4,43	-0,07	107	15,30	2,89	3,29	-0,79	4,12	-3,38	0,07

CARATTERISTICHE MEDIATE: SISMA 0°: ASTE

Tratto	Filo In.	Alt. (m)	Tx (t)	Ty (t)	N (t)	Mx (t*m)	My (t*m)	Mt (t*m)	Filo Fin.	Alt. (m)	Tx (t)	Ty (t)	N (t)	Mx (t*m)	My (t*m)	Mt (t*m)
	108	18,60	-2,55	-2,74	-2,27	4,10	-3,95	-0,07	108	15,30	2,55	2,74	2,27	3,30	-2,94	0,07
	109	18,60	-3,76	-1,19	-0,41	1,67	-5,24	-0,03	109	15,30	3,76	1,19	0,41	1,54	-4,90	0,03
	110	18,60	-3,77	-1,08	0,22	1,52	-5,26	-0,03	110	15,30	3,77	1,08	-0,22	1,40	-4,93	0,03
	111	18,60	-2,61	-2,20	1,92	3,22	-4,02	-0,07	111	15,30	2,61	2,20	-1,92	2,73	-3,03	0,07
	112	18,60	-2,46	-1,06	-1,89	1,78	-3,81	-0,07	112	15,30	2,46	1,06	1,89	1,10	-2,84	0,07
	113	18,60	-4,22	-0,72	-1,07	1,24	-6,00	-0,07	113	15,30	4,22	0,72	1,07	0,70	-5,39	0,07
	114	18,60	-4,19	-0,82	0,47	1,29	-5,95	-0,07	114	15,30	4,19	0,82	-0,47	0,94	-5,36	0,07
	115	18,60	-2,44	-1,18	1,37	1,81	-3,77	-0,07	115	15,30	2,44	1,18	-1,37	1,39	-2,83	0,07
	1	18,60	0,00	-2,24	0,00	5,96	0,00	0,00	2	18,60	0,00	2,24	0,00	4,86	0,00	0,00
	1	18,60	0,00	1,48	0,00	-3,71	0,00	0,00	4	18,60	0,00	-1,48	0,00	-3,72	0,00	0,00
	2	18,60	0,00	-2,07	0,00	5,24	0,00	-0,01	3	18,60	0,00	2,07	0,00	6,10	0,00	0,01
	4	18,60	0,00	-1,51	0,00	4,76	0,00	0,03	5	18,60	0,00	1,51	0,00	2,54	0,00	-0,03
	5	18,60	0,00	-2,22	0,00	6,11	0,00	-0,02	6	18,60	0,00	2,22	0,00	6,03	0,00	0,02
	6	18,60	0,00	-4,78	0,00	6,94	0,00	0,01	7	18,60	0,00	4,78	0,00	6,58	0,00	-0,01
	7	18,60	0,00	-5,54	0,00	6,69	0,00	-0,02	8	18,60	0,00	5,54	0,00	9,53	0,00	0,02
	8	18,60	0,00	-4,22	0,00	5,36	0,00	0,07	9	18,60	0,00	4,22	0,00	6,17	0,00	-0,07
	9	18,60	0,00	-3,78	0,00	6,03	0,00	0,02	10	18,60	0,00	3,78	0,00	1,25	0,00	-0,02
	10	18,60	0,00	-6,66	0,00	11,34	0,00	-0,04	11	18,60	0,00	6,66	0,00	9,52	0,00	0,04
	11	18,60	0,00	-4,38	0,00	6,75	0,00	0,01	12	18,60	0,00	4,38	0,00	7,84	0,00	-0,01
	12	18,60	0,00	-3,90	0,00	6,28	0,00	0,01	13	18,60	0,00	3,90	0,00	6,72	0,00	-0,01
	13	18,60	0,00	-3,83	0,00	6,33	0,00	0,01	14	18,60	0,00	3,83	0,00	6,42	0,00	-0,01
	14	18,60	0,00	-3,84	0,00	6,42	0,00	0,01	15	18,60	0,00	3,84	0,00	6,38	0,00	-0,01
	15	18,60	0,00	-3,94	0,00	6,52	0,00	0,01	16	18,60	0,00	3,94	0,00	6,60	0,00	-0,01
	16	18,60	0,00	-3,91	0,00	6,12	0,00	0,01	17	18,60	0,00	3,91	0,00	6,12	0,00	-0,01
	17	18,60	0,00	-3,94	0,00	6,60	0,00	0,01	18	18,60	0,00	3,94	0,00	6,53	0,00	-0,01
	18	18,60	0,00	-3,83	0,00	6,36	0,00	0,01	19	18,60	0,00	3,83	0,00	6,42	0,00	-0,01
	19	18,60	0,00	-3,79	0,00	6,34	0,00	0,01	20	18,60	0,00	3,79	0,00	6,29	0,00	-0,01
	20	18,60	0,00	-3,95	0,00	6,60	0,00	0,01	21	18,60	0,00	3,95	0,00	6,56	0,00	-0,01
	21	18,60	0,00	-3,82	0,00	6,46	0,00	0,01	22	18,60	0,00	3,82	0,00	6,27	0,00	-0,01
	22	18,60	0,00	-4,19	0,00	7,18	0,00	0,01	23	18,60	0,00	4,19	0,00	6,78	0,00	-0,01
	23	18,60	0,00	-5,10	0,00	7,52	0,00	-0,02	24	18,60	0,00	5,10	0,00	9,46	0,00	0,02
	25	18,60	0,00	-5,18	0,00	8,82	0,00	0,01	26	18,60	0,00	5,18	0,00	6,89	0,00	-0,01
	26	18,60	0,00	-4,31	0,00	6,20	0,00	0,01	27	18,60	0,00	4,31	0,00	7,29	0,00	-0,01
	27	18,60	0,00	-2,72	0,00	3,64	0,00	0,00	28	18,60	0,00	2,72	0,00	5,71	0,00	0,00
	29	18,60	0,00	-1,61	0,00	4,52	0,00	0,02	30	18,60	0,00	1,61	0,00	3,27	0,00	-0,02
	30	18,60	0,00	-2,09	0,00	6,69	0,00	0,02	31	18,60	0,00	2,09	0,00	4,76	0,00	-0,02
	31	18,60	0,00	-4,15	0,00	6,16	0,00	-0,03	32	18,60	0,00	4,15	0,00	5,64	0,00	0,03
	32	18,60	0,00	-5,51	0,00	5,77	0,00	-0,02	33	18,60	0,00	5,51	0,00	10,94	0,00	0,02
	34	18,60	0,00	-5,37	0,00	5,99	0,00	-0,03	35	18,60	0,00	5,37	0,00	4,78	0,00	0,03
	36	18,60	0,00	-1,87	0,00	6,23	0,00	0,02	37	18,60	0,00	1,87	0,00	4,04	0,00	-0,02
	37	18,60	0,00	-3,91	0,00	6,25	0,00	0,03	38	18,60	0,00	3,91	0,00	4,89	0,00	-0,03
	38	18,60	0,00	-6,40	0,00	7,06	0,00	-0,06	39	18,60	0,00	6,40	0,00	12,33	0,00	0,06
	40	18,60	0,00	-5,22	0,00	8,83	0,00	-0,09	41	18,60	0,00	5,22	0,00	1,88	0,00	0,09
	41	18,60	0,00	-9,23	0,00	13,42	0,00	0,05	42	18,60	0,00	9,23	0,00	14,57	0,00	-0,05
	42	18,60	0,00	-6,28	0,00	9,31	0,00	0,02	43	18,60	0,00	6,28	0,00	10,37	0,00	-0,02
	43	18,60	0,00	-6,03	0,00	9,36	0,00	0,01	44	18,60	0,00	6,03	0,00	9,52	0,00	-0,01
	44	18,60	0,00	-6,01	0,00	9,41	0,00	0,00	45	18,60	0,00	6,01	0,00	9,41	0,00	0,00
	45	18,60	0,00	-6,03	0,00	9,48	0,00	0,00	46	18,60	0,00	6,03	0,00	9,42	0,00	0,00
	46	18,60	0,00	-6,18	0,00	9,64	0,00	0,00	47	18,60	0,00	6,18	0,00	9,71	0,00	0,00
	47	18,60	0,00	-6,13	0,00	9,04	0,00	0,00	48	18,60	0,00	6,13	0,00	8,94	0,00	0,00
	48	18,60	0,00	-6,42	0,00	10,25	0,00	0,00	49	18,60	0,00	6,42	0,00	9,87	0,00	0,00
	49	18,60	0,00	-6,98	0,00	11,01	0,00	-0,02	50	18,60	0,00	6,98	0,00	10,84	0,00	0,02
	50	18,60	0,00	-7,05	0,00	10,38	0,00	-0,03	51	18,60	0,00	7,05	0,00	11,70	0,00	0,03
	51	18,60	0,00	-3,01	0,00	4,56	0,00	0,09	52	18,60	0,00	3,01	0,00	4,95	0,00	-0,09
	52	18,60	0,00	-6,37	0,00	10,62	0,00	-0,02	53	18,60	0,00	6,37	0,00	9,34	0,00	0,02
	53	18,60	0,00	-6,84	0,00	10,77	0,00	-0,02	54	18,60	0,00	6,84	0,00	10,67	0,00	0,02
	54	18,60	0,00	-6,48	0,00	9,92	0,00	-0,01	55	18,60	0,00	6,48	0,00	10,39	0,00	0,01
	55	18,60	0,00	-6,05	0,00	8,30	0,00	0,01	56	18,60	0,00	6,05	0,00	8,83	0,00	-0,01
	56	18,60	0,00	-5,57	0,00	7,77	0,00	0,01	57	18,60	0,00	5,57	0,00	8,56	0,00	-0,01
	57	18,60	0,00	-3,48	0,00	5,57	0,00	0,03	58	18,60	0,00	3,48	0,00	6,04	0,00	-0,03
	59	18,60	0,00	-1,85	0,00	5,80	0,00	0,02	60	18,60	0,00	1,85	0,00	4,34	0,00	-0,02
	60	18,60	0,00	-2,71	0,00	3,76	0,00	0,04	61	18,60	0,00	2,71	0,00	3,92	0,00	-0,04
	61	18,60	0,00	-1,65	0,00	4,04	0,00	-0,03	62	18,60	0,00	1,65	0,00	1,29	0,00	0,03
	62	18,60	0,00	-1,65	0,00	-1,29	0,00	-0,03	63	18,60	0,00	1,65	0,00	4,29	0,00	0,03
	63	18,60	0,00	-2,00	0,00	3,46	0,00	-0,03	64	18,60	0,00	2,00	0,00	3,17	0,00	0,03
	64	18,60	0,00	-5,87	0,00	8,53	0,00	0,03	65	18,60	0,00	5,87	0,00	9,25	0,00	-0,03
	65	18,60	0,00	-6,04	0,00	9,46	0,00	0,01	66	18,60	0,00	6,04	0,00	9,47	0,00	-0,01
	66	18,60	0,00	-5,93	0,00	9,26	0,00	0,01	67	18,60	0,00	5,93	0,00	9,31	0,00	-0,01
	67	18,60	0,00	-5,90	0,00	9,23	0,00	0,00	68	18,60	0,00	5,90	0,00	9,24	0,00	0,00
	68	18,60	0,00	-5,91	0,00	9,29	0,00	0,00	69	18,60	0,00	5,91	0,00	9,24	0,00	0,00
	69	18,60	0,00	-6,05	0,00	9,44	0,00	0,01	70	18,60	0,00	6,05	0,00	9,52	0,00	-0,01
	70	18,60	0,00	-6,01	0,00	8,88	0,00	0,00	71	18,60	0,00	6,01	0,00	8,73	0,00	0,00
	71	18,60	0,00	-6,31	0,00	10,27	0,00	0,00	72	18,60	0,00	6,31	0,00	9,51	0,00	0,00
	72	18,60	0,00	-7,80	0,00	12,62	0,00	-0,02	73	18,60	0,00	7,80	0,00	11,83	0,00	0,02
	73	18,60	0,00	-10,01	0,00	13,88	0,00	0,02	74	18,60	0,00	10,01	0,00	17,49	0,00	-0,02
	75	18,60	0,00	-9,13	0,00	16,10	0,00	-0,02	76	18,60	0,00	9,13	0,00	12,49	0,00	0,02
	76	18,60	0,00	-7,76	0,00	11,84	0,00	-0,02	77	18,60	0,00	7,76	0,00	12,46	0,00	0,02
	77	18,60	0,00	-6,40	0,00	9,62	0,00	0,00	78	18,60	0,00	6,40	0,00	10,43	0,00	0,00
	78	18,60	0,00	-6,07	0,00	8,28	0,00	0,00	79	18,60	0,00	6,07	0,00	8,89	0,00	0,00
	79	18,60	0,00	-5,39	0,00	7,44	0,00	0,01	80	18,60	0,00	5,39	0,00	8,35	0,00	-0,01
	80	18,60	0,00	-2,94	0,00	4,59	0,00	0,04	81	18,60	0,00	2,94	0,00	5,19	0,00	-0,04
	82	18,60	0,00	-1,76	0,00	5,38	0,00	0,01	83	18,60	0,00	1,76	0,00	4,25	0,00	-0,01
	83	18,60	0,00	-1,77	0,00	2,76	0,00	0,00	84	18,60	0,00	1,77	0,00	2,24	0,00	0,00
	84	18,60	0,00	-2,16	0,00	5,45	0,00	0,01	85	18,60	0,00	2,16	0,00	5,44	0,00	-0,01
	85	18,60	0,00	-3,58	0,00	5,94	0,00	-0,02	86	18,60	0,00	3,58	0,00	5,96	0,00	0,02
	86	18,60	0,00	-3,43	0,00	5,38	0,00	0,01	87	18,60	0,00	3,43	0,00	5,35	0,00	-0,01
	87	18,60	0,00	-3,42	0,00	5,75	0,00	0,01	88	18,60	0,00	3,42	0,00	5,66	0,00	-0,01
	88	18,60	0,00	-3,40	0,00	5,66	0,00	0,01	89	18,60	0,00	3,40	0,00	5,67	0,00	-0,01
	89	18,60	0,00	-3,40	0,00	5,66	0,00	0,01	90	18,60	0,00	3,40	0,00	5,66	0,00	-0,01
	90	18,60	0,00	-3,40	0,00	5,68	0,00	0,01	91	18,60	0,00	3,40	0,00	5,65	0,00	-0,01
	91	18,60	0,00	-3,47	0,00	5,74	0,00	0,01	92	18,60	0,00	3,47	0,00	5,81	0,00	-0,01

CARATTERISTICHE MEDIATE: SISMA 0°: ASTE

Tratto	Filo In.	Alt. (m)	Tx (t)	Ty (t)	N (t)	Mx (t*m)	My (t*m)	Mt (t*m)	Filo Fin.	Alt. (m)	Tx (t)	Ty (t)	N (t)	Mx (t*m)	My (t*m)	Mt (t*m)
	92	18,60	0,00	-3,40	0,00	5,44	0,00	0,01	93	18,60	0,00	3,40	0,00	5,21	0,00	-0,01
	93	18,60	0,00	-3,65	0,00	6,56	0,00	0,01	94	18,60	0,00	3,65	0,00	5,59	0,00	-0,01
	94	18,60	0,00	-4,79	0,00	8,41	0,00	0,02	95	18,60	0,00	4,79	0,00	7,56	0,00	-0,02
	95	18,60	0,00	-6,46	0,00	7,93	0,00	0,02	96	18,60	0,00	6,46	0,00	13,62	0,00	-0,02
	96	18,60	0,00	6,03	0,00	-9,63	0,00	-0,01	97	18,60	0,00	-6,03	0,00	-10,53	0,00	0,01
	97	18,60	0,00	-7,25	0,00	15,06	0,00	0,01	98	18,60	0,00	7,25	0,00	9,10	0,00	-0,01
	98	18,60	0,00	-4,91	0,00	7,68	0,00	0,00	99	18,60	0,00	4,91	0,00	8,71	0,00	0,00
	99	18,60	0,00	-3,70	0,00	5,62	0,00	0,01	100	18,60	0,00	3,70	0,00	6,73	0,00	-0,01
	100	18,60	0,00	-3,51	0,00	5,01	0,00	0,01	101	18,60	0,00	3,51	0,00	5,63	0,00	-0,01
	101	18,60	0,00	-3,39	0,00	4,73	0,00	0,01	102	18,60	0,00	3,39	0,00	5,89	0,00	-0,01
	102	18,60	0,00	-1,73	0,00	2,17	0,00	0,01	103	18,60	0,00	1,73	0,00	3,78	0,00	-0,01
	104	18,60	0,00	-1,69	0,00	5,22	0,00	0,01	105	18,60	0,00	1,69	0,00	4,05	0,00	-0,01
	105	18,60	0,00	-1,99	0,00	2,91	0,00	0,00	106	18,60	0,00	1,99	0,00	2,71	0,00	0,00
	106	18,60	0,00	-2,02	0,00	4,50	0,00	0,01	107	18,60	0,00	2,02	0,00	5,72	0,00	-0,01
	108	18,60	0,00	-1,68	0,00	5,15	0,00	0,01	109	18,60	0,00	1,68	0,00	4,03	0,00	-0,01
	109	18,60	0,00	-1,95	0,00	2,76	0,00	0,01	110	18,60	0,00	1,95	0,00	2,76	0,00	-0,01
	110	18,60	0,00	-1,83	0,00	4,02	0,00	0,01	111	18,60	0,00	1,83	0,00	5,22	0,00	-0,01
	112	18,60	0,00	-1,70	0,00	4,95	0,00	0,01	113	18,60	0,00	1,70	0,00	4,36	0,00	-0,01
	113	18,60	0,00	-2,38	0,00	3,35	0,00	0,01	114	18,60	0,00	2,38	0,00	3,39	0,00	-0,01
	114	18,60	0,00	-1,80	0,00	4,22	0,00	0,01	115	18,60	0,00	1,80	0,00	4,87	0,00	-0,01
	2	18,60	0,00	0,76	0,00	-2,41	0,00	0,02	5	18,60	0,00	-0,76	0,00	-1,50	0,00	-0,02
	3	18,60	0,00	-1,28	0,00	3,12	0,00	0,05	6	18,60	0,00	1,28	0,00	3,31	0,00	-0,05
	4	18,60	0,00	0,61	0,00	0,87	0,00	-0,01	29	18,60	0,00	-0,61	0,00	-1,26	0,00	0,01
	5	18,60	0,00	1,26	0,00	-1,63	0,00	-0,03	30	18,60	0,00	-1,26	0,00	-2,71	0,00	0,03
	6	18,60	0,00	0,94	0,00	-2,32	0,00	0,04	31	18,60	0,00	-0,94	0,00	-0,97	0,00	-0,04
	7	18,60	0,00	-1,26	0,00	2,08	0,00	0,04	32	18,60	0,00	1,26	0,00	2,14	0,00	-0,04
	8	18,60	0,00	-1,79	0,00	2,97	0,00	-0,01	33	18,60	0,00	1,79	0,00	3,37	0,00	0,01
	9	18,60	0,00	1,99	0,00	-3,27	0,00	-0,02	34	18,60	0,00	-1,99	0,00	-3,77	0,00	0,02
	10	18,60	0,00	4,39	0,00	-6,40	0,00	-0,07	35	18,60	0,00	-4,39	0,00	-7,82	0,00	0,07
	11	18,60	0,00	-0,38	0,00	1,38	0,00	-0,02	42	18,60	0,00	0,38	0,00	1,00	0,00	0,02
	12	18,60	0,00	-0,48	0,00	1,68	0,00	-0,01	43	18,60	0,00	0,48	0,00	1,33	0,00	0,01
	13	18,60	0,00	-0,55	0,00	1,91	0,00	-0,01	44	18,60	0,00	0,55	0,00	1,50	0,00	0,01
	14	18,60	0,00	-0,63	0,00	2,20	0,00	-0,01	45	18,60	0,00	0,63	0,00	1,73	0,00	0,01
	15	18,60	0,00	-0,72	0,00	2,52	0,00	-0,01	46	18,60	0,00	0,72	0,00	1,98	0,00	0,01
	16	18,60	0,00	-0,82	0,00	2,86	0,00	-0,01	47	18,60	0,00	0,82	0,00	2,26	0,00	0,01
	17	18,60	0,00	-0,91	0,00	3,18	0,00	-0,01	48	18,60	0,00	0,91	0,00	2,50	0,00	0,01
	18	18,60	0,00	-1,07	0,00	3,73	0,00	0,00	49	18,60	0,00	1,07	0,00	2,95	0,00	0,00
	19	18,60	0,00	-1,25	0,00	4,51	0,00	-0,01	50	18,60	0,00	1,25	0,00	3,31	0,00	0,01
	20	18,60	0,00	-1,27	0,00	4,91	0,00	-0,02	51	18,60	0,00	1,27	0,00	3,08	0,00	0,02
	21	18,60	0,00	-1,54	0,00	5,10	0,00	-0,02	52	18,60	0,00	1,54	0,00	4,57	0,00	0,02
	22	18,60	0,00	-1,41	0,00	4,78	0,00	-0,01	53	18,60	0,00	1,41	0,00	4,06	0,00	0,01
	23	18,60	0,00	-1,29	0,00	4,56	0,00	-0,01	54	18,60	0,00	1,29	0,00	3,51	0,00	0,01
	24	18,60	0,00	-5,11	0,00	3,20	0,00	-0,01	25	18,60	0,00	5,11	0,00	2,42	0,00	0,01
	25	18,60	0,00	-2,40	0,00	6,51	0,00	0,02	55	18,60	0,00	2,40	0,00	4,94	0,00	-0,02
	26	18,60	0,00	-2,41	0,00	6,49	0,00	-0,02	56	18,60	0,00	2,41	0,00	4,77	0,00	0,02
	27	18,60	0,00	-2,18	0,00	5,94	0,00	-0,02	57	18,60	0,00	2,18	0,00	4,24	0,00	0,02
	28	18,60	0,00	-3,04	0,00	7,35	0,00	0,01	58	18,60	0,00	3,04	0,00	6,54	0,00	-0,01
	30	18,60	0,00	-1,40	0,00	1,67	0,00	-0,04	36	18,60	0,00	1,40	0,00	1,58	0,00	0,04
	31	18,60	0,00	1,04	0,00	-1,47	0,00	-0,01	37	18,60	0,00	-1,04	0,00	-1,16	0,00	0,01
	32	18,60	0,00	0,46	0,00	-2,07	0,00	0,02	38	18,60	0,00	-0,46	0,00	1,30	0,00	-0,02
	35	18,60	0,00	-5,10	0,00	7,52	0,00	0,15	41	18,60	0,00	5,10	0,00	4,33	0,00	-0,15
	36	18,60	0,00	1,85	0,00	-2,90	0,00	0,00	59	18,60	0,00	-1,85	0,00	-2,34	0,00	0,00
	37	18,60	0,00	0,99	0,00	-1,59	0,00	-0,03	60	18,60	0,00	-0,99	0,00	-1,40	0,00	0,03
	38	18,60	0,00	3,12	0,00	-5,01	0,00	-0,07	61	18,60	0,00	-3,12	0,00	-4,44	0,00	0,07
	41	18,60	0,00	-4,78	0,00	6,23	0,00	-0,04	64	18,60	0,00	4,78	0,00	7,32	0,00	0,04
	42	18,60	0,00	-1,07	0,00	1,58	0,00	-0,03	65	18,60	0,00	1,07	0,00	1,66	0,00	0,03
	43	18,60	0,00	-0,74	0,00	1,09	0,00	0,00	66	18,60	0,00	0,74	0,00	1,16	0,00	0,00
	44	18,60	0,00	-0,87	0,00	1,28	0,00	0,00	67	18,60	0,00	0,87	0,00	1,35	0,00	0,00
	45	18,60	0,00	-1,01	0,00	1,49	0,00	0,00	68	18,60	0,00	1,01	0,00	1,57	0,00	0,00
	46	18,60	0,00	-1,15	0,00	1,70	0,00	0,00	69	18,60	0,00	1,15	0,00	1,80	0,00	0,00
	47	18,60	0,00	-1,30	0,00	1,90	0,00	0,00	70	18,60	0,00	1,30	0,00	2,04	0,00	0,00
	48	18,60	0,00	-1,44	0,00	2,12	0,00	0,00	71	18,60	0,00	1,44	0,00	2,24	0,00	0,00
	49	18,60	0,00	-1,69	0,00	2,44	0,00	0,01	72	18,60	0,00	1,69	0,00	2,68	0,00	-0,01
	50	18,60	0,00	-3,14	0,00	4,32	0,00	0,03	73	18,60	0,00	3,14	0,00	5,21	0,00	-0,03
	51	18,60	0,00	-6,24	0,00	8,04	0,00	-0,03	74	18,60	0,00	6,24	0,00	10,88	0,00	0,03
	52	18,60	0,00	3,64	0,00	-4,97	0,00	-0,03	75	18,60	0,00	-3,64	0,00	-6,11	0,00	0,03
	53	18,60	0,00	1,77	0,00	-2,47	0,00	0,03	76	18,60	0,00	-1,77	0,00	-2,89	0,00	-0,03
	54	18,60	0,00	-2,32	0,00	3,47	0,00	0,01	77	18,60	0,00	2,32	0,00	3,57	0,00	-0,01
	55	18,60	0,00	-2,63	0,00	3,77	0,00	0,01	78	18,60	0,00	2,63	0,00	4,20	0,00	-0,01
	56	18,60	0,00	-2,91	0,00	4,29	0,00	0,00	79	18,60	0,00	2,91	0,00	4,53	0,00	0,00
	57	18,60	0,00	-2,97	0,00	4,53	0,00	-0,01	80	18,60	0,00	2,97	0,00	4,47	0,00	0,01
	58	18,60	0,00	-4,48	0,00	6,26	0,00	-0,01	81	18,60	0,00	4,48	0,00	6,42	0,00	0,01
	59	18,60	0,00	1,83	0,00	-3,85	0,00	0,01	82	18,60	0,00	-1,83	0,00	-3,72	0,00	-0,01
	60	18,60	0,00	0,79	0,00	-1,61	0,00	-0,01	83	18,60	0,00	-0,79	0,00	-1,79	0,00	0,01
	61	18,60	0,00	0,46	0,00	0,66	0,00	0,00	84	18,60	0,00	-0,46	0,00	-1,59	0,00	0,00
	63	18,60	0,00	0,62	0,00	-1,40	0,00	0,01	85	18,60	0,00	-0,62	0,00	-1,23	0,00	-0,01
	64	18,60	0,00	0,95	0,00	-2,17	0,00	0,00	86	18,60	0,00	-0,95	0,00	-1,77	0,00	0,00
	65	18,60	0,00	0,67	0,00	-1,26	0,00	0,01	87	18,60	0,00	-0,67	0,00	-1,53	0,00	-0,01
	66	18,60	0,00	-0,66	0,00	1,13	0,00	0,01	88	18,60	0,00	0,66	0,00	1,62	0,00	-0,01
	67	18,60	0,00	-0,76	0,00	1,28	0,00	0,01	89	18,60	0,00	0,76	0,00	1,85	0,00	-0,01
	68	18,60	0,00	-0,87	0,00	1,47	0,00	0,01	90	18,60	0,00	0,87	0,00	2,14	0,00	-0,01
	69	18,60	0,00	-0,99	0,00	1,67	0,00	0,01	91	18,60	0,00	0,99	0,00	2,42	0,00	-0,01
	70	18,60	0,00	-1,10	0,00	1,84	0,00	0,01	92	18,60	0,00	1,10	0,00	2,69	0,00	-0,01
	71	18,60	0,00	-1,27	0,00	2,15	0,00	0,02	93	18,60	0,00	1,27	0,00	3,09	0,00	-0,02
	72	18,60	0,00	-1,33	0,00	2,22	0,00	0,02	94	18,60	0,00	1,33	0,00	3,30	0,00	-0,02
	73	18,60	0,00	-0,67	0,00	0,65	0,00	0,03	95	18,60	0,00	0,67	0,00	2,17	0,00	-0,03
	76	18,60	0,00	-0,92	0,00	1,44	0,00	0,05	98	18,60	0,00	0,92	0,00	2,37	0,00	-0,05
	77	18,60	0,00	-1,90	0,00	3,19	0,00	0,03	99	18,60	0,00	1,90	0,00	4,68	0,00	-0,03
	78	18,60	0,00	-2,19	0,00	3,67	0,00	0,02	100	18,60	0,00	2,19	0,00	5,39	0,00	-0,02
	79	18,60	0,00	-2,40	0,00	4,03	0,00	0,02	101	18,60	0,00	2,40	0,00	5,91	0,00	-0,02
	80	18,60	0,00	-2,62	0,00	4,45	0,00	0,01	102	18,60	0,00	2,62	0,00	6,38	0,00	-0,01

CARATTERISTICHE MEDIATE: SISMA 0°: ASTE

Tratto	Filo In.	Alt. (m)	Tx (t)	Ty (t)	N (t)	Mx (t*m)	My (t*m)	Mt (t*m)	Filo Fin.	Alt. (m)	Tx (t)	Ty (t)	N (t)	Mx (t*m)	My (t*m)	Mt (t*m)
	81	18,60	0,00	-3,09	0,00	5,74	0,00	-0,01	103	18,60	0,00	3,09	0,00	6,71	0,00	0,01
	82	18,60	0,00	1,64	0,00	-3,17	0,00	0,01	104	18,60	0,00	-1,64	0,00	-3,29	0,00	-0,01
	83	18,60	0,00	0,51	0,00	-0,95	0,00	0,00	105	18,60	0,00	-0,51	0,00	-1,15	0,00	0,00
	84	18,60	0,00	0,38	0,00	-0,71	0,00	0,00	106	18,60	0,00	-0,38	0,00	-0,87	0,00	0,00
	85	18,60	0,00	2,13	0,00	-4,26	0,00	-0,04	107	18,60	0,00	-2,13	0,00	-4,15	0,00	0,04
	104	18,60	0,00	1,51	0,00	-3,01	0,00	0,01	108	18,60	0,00	-1,51	0,00	-3,23	0,00	-0,01
	105	18,60	0,00	0,55	0,00	-1,18	0,00	0,00	109	18,60	0,00	-0,55	0,00	-1,23	0,00	0,00
	106	18,60	0,00	0,45	0,00	-1,01	0,00	0,00	110	18,60	0,00	-0,45	0,00	-0,96	0,00	0,00
	107	18,60	0,00	0,94	0,00	-1,80	0,00	0,00	111	18,60	0,00	-0,94	0,00	-2,11	0,00	0,00
	108	18,60	0,00	0,75	0,00	-1,86	0,00	0,00	112	18,60	0,00	-0,75	0,00	-2,23	0,00	0,00
	109	18,60	0,00	0,46	0,00	-0,97	0,00	-0,01	113	18,60	0,00	-0,46	0,00	-1,57	0,00	0,01
	110	18,60	0,00	0,48	0,00	-1,06	0,00	-0,01	114	18,60	0,00	-0,48	0,00	-1,59	0,00	0,01
	111	18,60	0,00	0,74	0,00	-1,92	0,00	0,00	115	18,60	0,00	-0,74	0,00	-2,14	0,00	0,00
	116	0,00	0,00	57,61	0,00	-43,35	0,00	0,33	117	0,00	0,00	-53,16	0,00	-3,54	0,00	-0,26
	117	0,00	0,00	50,56	0,00	-2,57	0,00	0,33	118	0,00	0,00	-54,26	0,00	-41,97	0,00	-0,26
	118	0,00	0,00	66,88	0,00	42,72	0,00	1,56	34	0,00	0,00	-76,74	0,00	-101,98	0,00	-1,59
	119	0,00	0,00	61,54	0,00	-48,95	0,00	-0,23	120	0,00	0,00	-55,23	0,00	1,62	0,00	0,29
	120	0,00	0,00	55,26	0,00	-6,07	0,00	-0,17	121	0,00	0,00	-57,61	0,00	-41,43	0,00	0,24
	121	0,00	0,00	88,19	0,00	40,44	0,00	-0,85	40	0,00	0,00	-97,21	0,00	-117,26	0,00	0,95
	122	0,00	0,00	47,02	0,00	-40,66	0,00	0,25	123	0,00	0,00	-39,54	0,00	-2,76	0,00	-0,46
	123	0,00	0,00	39,14	0,00	-5,51	0,00	0,24	124	0,00	0,00	-42,73	0,00	-35,13	0,00	-0,45
	124	0,00	0,00	63,26	0,00	38,05	0,00	1,28	75	0,00	0,00	-74,09	0,00	-101,32	0,00	-1,33
	125	0,00	0,00	15,04	0,00	-28,83	0,00	0,17	126	0,00	0,00	7,57	0,00	23,75	0,00	0,65
	126	0,00	0,00	-13,65	0,00	-23,46	0,00	0,74	127	0,00	0,00	26,49	0,00	37,29	0,00	0,09
	127	0,00	0,00	16,04	0,00	-40,83	0,00	4,10	39	0,00	0,00	12,65	0,00	42,60	0,00	-3,59
	128	0,00	0,00	-20,87	0,00	30,52	0,00	0,16	129	0,00	0,00	10,33	0,00	-19,73	0,00	0,63
	129	0,00	0,00	-8,95	0,00	20,33	0,00	0,68	130	0,00	0,00	-4,90	0,00	-18,96	0,00	0,10
	130	0,00	0,00	-37,93	0,00	22,49	0,00	3,71	40	0,00	0,00	27,37	0,00	1,79	0,00	-3,16
	131	0,00	0,00	30,01	0,00	-23,73	0,00	0,81	132	0,00	0,00	-14,20	0,00	-2,28	0,00	0,39
	132	0,00	0,00	5,64	0,00	-4,57	0,00	0,84	133	0,00	0,00	12,66	0,00	9,02	0,00	0,33
	133	0,00	0,00	20,02	0,00	-17,44	0,00	2,67	96	0,00	0,00	-6,47	0,00	4,04	0,00	-1,88
	134	0,00	0,00	-24,01	0,00	18,36	0,00	0,84	135	0,00	0,00	-7,54	0,00	-4,28	0,00	0,38
	135	0,00	0,00	-5,61	0,00	6,08	0,00	0,88	136	0,00	0,00	-20,61	0,00	-14,99	0,00	0,28
	136	0,00	0,00	-30,40	0,00	26,61	0,00	2,79	97	0,00	0,00	3,78	0,00	-7,84	0,00	-2,12

CARATTERISTICHE MEDIATE: SISMA 0°: SHELL

Shell Nro	Nodo N.ro	S11 kg/cmq	S22 kg/cmq	S12 kg/cmq	M11 kg/cmq	M22 kg/cmq	M12 kg/cmq	Nodo N.ro	S11 kg/cmq	S22 kg/cmq	S12 kg/cmq	M11 kg/cmq	M22 kg/cmq	M12 kg/cmq
1	694	22,27	52,67	37,22	4,93	15,17	6,30	695	9,07	13,56	17,01	1,83	3,69	6,58
	33	26,77	53,57	29,06	9,26	46,31	7,41	691	13,57	12,69	8,52	0,45	2,27	7,11
2	720	24,74	61,39	36,55	7,32	25,14	9,09	721	9,90	13,13	13,78	2,83	6,17	9,32
	39	29,73	62,39	30,36	13,56	67,81	9,07	717	14,90	12,18	7,30	0,66	3,30	8,79
3	746	28,14	68,08	45,67	4,27	18,00	9,49	747	11,67	15,26	27,31	2,92	8,24	9,28
	74	30,57	68,56	32,06	14,14	70,71	10,86	743	14,09	14,81	13,57	0,54	2,72	11,07
4	694	15,65	57,97	6,26	14,78	58,39	13,79	772	5,32	6,72	5,78	5,69	13,11	13,80
	33	18,07	58,45	11,39	24,85	124,24	11,45	769	7,76	7,09	6,19	2,48	12,39	11,43
5	698	15,55	58,01	5,72	14,02	55,10	13,30	790	5,18	6,87	4,19	5,43	12,46	13,32
	34	18,63	58,63	11,52	23,63	118,14	10,78	787	8,25	7,40	4,90	2,39	11,93	10,75
6	746	24,42	66,50	11,57	13,00	60,13	13,34	808	7,90	16,46	11,71	5,84	20,52	13,01
	74	24,47	66,51	12,04	27,89	139,43	11,25	805	7,94	16,46	5,57	1,35	6,75	11,58
7	750	17,63	54,33	15,53	12,70	59,00	11,92	830	5,15	9,34	15,30	5,55	20,07	11,63
	75	18,07	54,42	6,73	26,38	131,92	9,96	827	5,55	9,29	5,50	1,25	6,24	10,24
8	849	7,48	7,80	17,58	1,06	11,17	3,79	850	6,37	12,41	5,89	0,97	3,59	3,19
	148	8,73	7,68	2,41	5,06	25,28	3,83	714	7,56	12,22	11,76	0,83	4,13	4,41
9	862	7,78	9,88	16,40	3,63	7,13	1,43	863	6,88	12,85	3,64	0,40	0,70	0,90
	154	9,14	9,81	2,97	0,94	4,72	0,87	740	8,20	12,69	15,62	0,42	2,11	1,44
10	875	9,29	3,73	18,91	3,92	32,45	7,37	876	6,27	14,17	7,80	1,78	8,34	6,39
	188	9,19	3,80	8,28	12,62	63,08	7,60	766	6,17	14,20	3,76	2,00	10,01	8,56
11	849	4,45	5,28	3,86	9,42	58,32	13,03	888	2,25	15,11	3,05	1,41	10,06	12,60
	148	3,46	5,54	1,73	18,56	92,82	13,27	784	1,45	15,39	4,30	3,96	19,79	13,74
12	853	5,25	5,82	4,60	9,03	57,98	13,39	897	2,54	16,47	2,57	1,44	10,23	12,83
	149	4,32	6,09	2,10	18,69	93,45	13,45	802	1,78	16,73	4,55	3,98	19,88	13,99
13	875	8,13	3,37	7,51	4,81	36,81	8,38	906	5,10	15,50	4,51	0,55	8,56	7,82
	188	6,36	3,52	4,73	14,00	70,00	9,40	824	3,36	15,88	12,81	4,74	23,69	9,84
14	879	5,41	4,99	7,71	4,84	36,11	7,39	917	3,20	12,42	6,31	0,60	7,98	7,02
	189	3,99	5,20	5,80	13,18	65,89	9,11	846	1,87	12,77	9,52	4,67	23,33	9,49
15	928	4,06	8,99	10,40	0,74	4,24	1,76	929	3,91	8,62	8,32	0,33	2,01	1,68
	263	3,72	9,17	1,93	2,24	11,21	2,78	859	3,49	8,78	3,29	0,52	2,58	2,84
16	941	4,20	11,02	8,22	1,64	5,84	0,88	942	4,16	9,53	6,20	0,24	0,35	0,83
	269	3,88	11,26	4,01	0,77	3,85	0,99	872	3,67	9,73	6,17	0,26	1,30	1,02
17	954	4,63	5,54	9,54	2,86	18,09	3,32	955	3,36	10,20	7,68	0,95	4,62	3,04
	303	3,60	5,74	4,18	6,68	33,39	4,18	885	2,45	10,44	2,54	1,06	5,31	4,45
18	928	2,49	7,63	3,32	6,85	36,62	6,24	967	1,18	13,40	3,76	1,69	5,46	5,94
	263	1,34	8,01	2,80	10,85	54,23	5,15	894	1,33	13,78	3,43	1,30	6,51	5,46
19	932	3,12	8,41	2,13	6,98	37,84	6,84	976	1,41	14,41	2,68	1,76	5,85	6,51
	264	1,99	8,80	1,91	11,50	57,52	5,68	903	1,32	14,81	3,09	1,37	6,87	6,02
20	954	4,10	5,93	3,34	3,51	20,93	3,75	985	2,63	12,10	2,51	0,81	4,78	3,52
	303	2,39	6,29	3,98	7,11	35,53	3,24	914	1,05	12,49	5,38	1,60	8,02	3,46
21	958	2,72	6,97	5,60	3,60	20,83	3,14	996	1,51	10,11	4,09	0,83	4,59	2,95
	304	1,83	7,27	4,59	6,90	34,51	3,11	925	1,45	10,45	4,48	1,55	7,74	3,32
22	1007	2,69	11,66	6,45	0,67	4,09	1,49	1008	3,13	8,51	4,13	0,46	2,00	1,18
	378	2,24	11,86	2,98	2,02	10,09	2,09	938	2,56	8,70	5,47	0,49	2,45	2,39
23	1020	2,75	13,76	4,72	2,11	4,29	0,80	1021	3,34	9,65	2,60	0,21	0,56	0,50
	384	2,28	14,00	5,40	0,72	3,59	0,54	951	2,62	9,87	8,03	0,34	1,72	0,81
24	1033	3,00	9,36	4,32	1,90	17,56	2,97	1034	2,64	10,48	3,10	0,84	4,23	2,39
	418	1,89	9,63	2,46	5,97	29,87	3,44	964	1,66	10,75	4,32	1,16	5,80	4,01
25	1007	1,56	10,41	1,99	4,65	29,20	5,37	1046	0,78	13,56	2,11	0,79	4,28	5,04
	378	1,07	10,80	2,01	8,38	41,89	4,96	973	1,52	13,95	2,84	1,76	8,82	5,31
26	1011	1,85	11,58	1,78	3,93	27,02	5,16	1055	0,98	14,32	1,78	0,70	4,09	4,78
	379	1,50	12,01	2,03	7,80	39,02	4,73	982	1,59	14,73	2,97	1,73	8,67	5,11

CARATTERISTICHE MEDIATE: SISMA 0°: SHELL

Shell Nro	Nodo N.ro	S11 kg/cmq	S22 kg/cmq	S12 kg/cmq	M11 kg/cmq	M22 kg/cmq	M12 kg/cmq	Nodo N.ro	S11 kg/cmq	S22 kg/cmq	S12 kg/cmq	M11 kg/cmq	M22 kg/cmq	M12 kg/cmq
27	1033	2,62	9,88	4,92	1,87	16,80	3,17	1064	2,17	11,68	2,77	0,34	3,30	2,75
	418	1,05	10,27	1,89	5,57	27,84	3,50	993	0,77	12,07	3,92	1,98	9,89	3,83
28	1037	1,77	8,80	2,86	2,04	16,52	2,55	1075	1,23	9,73	1,83	0,37	2,93	2,26
	419	1,53	9,12	1,20	5,22	26,12	3,38	1004	1,41	10,06	2,20	1,92	9,61	3,68
29	1086	1,03	10,70	2,71	0,61	6,75	1,00	1087	1,79	5,94	6,12	0,43	1,94	0,76
	493	1,07	10,76	7,17	2,18	10,92	1,38	1017	1,72	6,00	10,94	0,46	2,29	1,62
30	1099	0,87	12,57	3,74	1,29	1,06	0,50	1100	1,89	6,72	6,95	0,23	0,62	0,28
	499	0,95	12,65	9,16	0,40	1,98	0,31	1030	1,71	6,80	12,78	0,37	1,85	0,32
31	1112	0,98	9,70	5,52	2,52	18,62	2,00	1113	1,44	7,27	8,88	0,69	3,97	1,61
	533	0,61	9,82	8,15	5,30	26,48	2,52	1043	1,02	7,39	11,62	1,19	5,93	2,89
32	1086	0,35	9,80	4,26	3,06	20,86	4,11	1125	0,29	9,19	3,63	0,25	3,15	3,91
	493	1,08	10,01	2,28	5,67	28,37	3,97	1052	1,02	9,40	1,94	1,84	9,22	4,19
33	1090	0,52	11,33	4,45	1,87	16,25	3,27	1134	0,35	9,62	3,58	0,22	2,43	3,03
	494	1,56	11,58	2,34	4,17	20,83	3,18	1061	1,19	9,85	2,37	1,74	8,69	3,41
34	1112	0,79	10,02	7,21	1,31	12,80	2,43	1143	1,24	7,46	5,32	0,35	2,39	2,19
	533	0,81	10,23	4,09	3,86	19,31	2,66	1072	0,51	7,67	3,32	1,89	9,44	2,84
35	1116	0,74	8,17	6,95	1,30	11,73	1,95	1154	0,68	6,08	7,02	0,37	1,91	1,80
	534	1,27	8,36	5,81	3,40	17,00	2,58	1083	1,02	6,26	6,34	1,82	9,12	2,74
36	695	6,54	6,61	17,46	1,78	3,67	1,02	696	7,50	1,26	12,02	0,25	0,85	0,77
	691	1,65	7,43	9,74	0,45	2,27	2,18	692	2,64	2,22	4,41	0,17	0,83	2,40
37	696	7,28	0,63	11,83	0,18	0,81	0,66	697	6,47	4,48	17,48	1,87	4,14	0,90
	692	2,98	1,09	4,45	0,17	0,83	2,51	693	2,12	5,19	9,98	0,55	2,77	2,28
38	697	8,51	10,90	16,35	1,94	4,15	6,58	698	21,35	53,36	35,14	5,11	15,28	6,28
	693	13,12	10,00	9,14	0,55	2,77	7,38	34	25,96	54,28	27,90	9,60	48,00	7,70
39	699	1,93	12,67	12,33	0,39	4,56	0,54	700	0,88	7,46	23,88	0,46	1,78	0,66
	694	2,11	11,88	10,20	3,45	7,98	0,48	695	3,11	6,70	21,80	1,05	0,44	0,36
40	700	0,54	6,81	21,83	0,44	1,77	0,47	701	1,77	1,49	20,04	0,19	0,22	0,35
	695	7,03	8,16	22,35	1,00	0,44	0,88	696	5,42	0,67	20,46	0,27	1,03	1,08
41	701	1,60	0,69	19,55	0,22	0,27	0,54	702	0,45	7,82	21,30	0,33	1,17	0,70
	696	5,10	1,31	20,27	0,20	0,99	1,00	697	6,67	9,11	22,02	1,08	0,36	0,75
42	702	0,90	8,43	22,46	0,35	1,18	0,59	703	1,99	13,97	10,65	0,59	4,59	0,53
	697	3,00	7,67	20,89	1,15	0,37	0,42	698	1,90	13,20	8,94	3,21	6,60	0,47
43	704	0,07	2,34	11,33	0,88	5,16	0,44	705	0,18	1,70	21,92	0,19	0,84	0,60
	699	0,30	2,35	12,65	1,83	6,29	0,40	700	0,20	1,70	23,29	0,14	0,29	0,53
44	705	1,70	1,88	18,11	0,13	0,86	0,68	706	1,44	0,87	21,28	0,15	0,28	0,74
	700	1,74	1,41	21,24	0,13	0,29	0,46	701	1,97	1,18	24,40	0,22	0,36	0,53
45	706	1,45	0,84	20,68	0,20	0,26	0,77	707	1,72	2,28	17,48	0,05	0,59	0,81
	701	1,97	1,14	23,93	0,25	0,40	0,55	702	1,69	1,87	20,73	0,09	0,39	0,60
46	707	0,21	2,08	20,42	0,14	0,57	0,78	708	0,19	2,90	9,42	1,01	4,94	0,60
	702	0,29	2,05	22,00	0,09	0,39	0,58	703	0,27	2,88	10,98	1,51	5,44	0,42
47	709	3,00	8,19	7,06	3,08	6,79	0,40	710	3,48	5,57	19,90	0,40	0,39	0,71
	704	1,58	9,06	13,92	1,26	5,44	0,53	705	1,10	6,46	26,98	0,39	0,89	0,76
48	710	2,77	6,30	17,60	0,22	0,42	0,59	711	1,65	1,40	19,18	0,30	0,93	0,63
	705	0,48	5,85	23,18	0,30	0,87	0,68	706	0,81	1,53	24,76	0,10	0,31	0,66
49	711	2,16	1,47	18,99	0,26	0,92	0,44	712	3,38	7,33	17,61	0,36	0,64	0,43
	706	0,77	1,28	24,18	0,15	0,29	0,87	707	0,60	6,79	22,79	0,30	0,86	0,98
50	712	3,57	6,47	18,86	0,58	0,60	1,07	713	3,07	9,20	5,25	3,15	5,65	0,70
	707	1,21	7,36	25,71	0,40	0,88	0,65	708	1,72	10,09	11,99	0,91	4,54	0,48
51	148	17,23	29,59	10,24	5,55	27,75	4,99	714	11,63	2,37	3,04	0,33	1,64	4,50
	709	12,98	28,74	33,52	4,15	10,95	3,79	710	7,40	2,06	24,10	0,97	2,59	4,30
52	714	2,40	5,79	11,63	0,33	1,64	0,97	715	1,25	2,24	11,04	0,36	1,81	0,91
	710	3,60	6,02	21,81	0,79	2,55	0,75	711	2,48	2,18	21,20	0,22	0,48	0,68
53	715	1,45	1,77	10,72	0,36	1,81	0,93	716	2,62	6,88	11,16	0,35	1,73	0,79
	711	3,13	1,88	21,01	0,18	0,47	0,70	712	4,28	7,19	21,45	1,00	2,97	0,58
54	716	11,98	3,51	2,17	0,35	1,73	5,14	149	18,17	33,11	10,59	6,68	33,41	5,63
	712	7,61	2,96	22,75	1,23	3,02	4,86	713	13,79	32,22	32,77	4,72	13,52	4,39
55	721	8,46	5,67	15,37	2,76	6,16	1,94	722	9,40	0,61	8,46	0,19	1,18	1,57
	717	2,36	6,70	8,44	0,66	3,30	2,02	718	3,32	1,66	2,31	0,21	1,04	2,36
56	722	6,34	0,96	8,34	0,24	1,26	0,91	723	4,81	8,73	13,59	0,90	1,47	1,12
	718	2,42	1,74	2,24	0,21	1,04	1,58	719	0,85	9,49	6,88	0,35	1,74	1,39
57	723	8,80	15,66	12,98	0,97	1,48	4,77	724	20,60	43,38	35,13	2,87	6,18	4,45
	719	12,81	14,85	5,29	0,35	1,74	4,75	40	24,61	44,18	27,36	5,21	26,06	5,09
58	725	2,22	15,76	8,88	0,26	4,08	1,01	726	1,09	10,04	20,74	0,34	1,19	0,96
	720	1,99	14,93	7,67	3,54	6,20	0,71	721	3,12	9,21	19,59	1,55	0,34	0,60
59	726	0,62	9,33	19,45	0,35	1,20	0,43	727	1,54	0,83	16,63	0,34	0,14	0,67
	721	8,87	11,01	21,37	1,48	0,35	1,68	722	7,11	2,26	18,19	0,16	1,46	1,94
60	727	1,88	2,16	17,00	0,11	0,18	1,05	728	0,80	4,45	18,74	0,38	1,73	0,83
	722	4,31	1,17	18,05	0,30	1,54	1,36	723	5,56	5,58	19,79	0,61	0,48	1,13
61	728	0,78	4,94	20,35	0,41	1,74	0,82	729	1,83	10,12	9,78	0,78	4,91	0,96
	723	2,89	4,25	19,16	0,68	0,48	0,90	724	1,94	9,41	8,41	3,21	7,72	1,06
62	730	0,06	3,94	7,77	1,21	5,91	0,89	731	0,19	3,54	18,57	0,10	0,75	0,66
	725	0,22	3,97	9,48	1,89	6,20	0,71	726	0,08	3,56	20,38	0,10	0,35	0,49
63	731	1,74	3,69	15,24	0,09	0,77	0,46	732	1,47	2,09	18,21	0,14	0,22	0,55
	726	1,52	3,20	19,08	0,10	0,35	0,68	727	1,73	1,60	22,05	0,41	0,32	0,77
64	732	1,43	2,08	18,34	0,13	0,21	0,59	733	1,69	0,93	15,17	0,12	0,91	0,65
	727	2,26	2,73	22,45	0,18	0,28	0,79	728	1,98	1,43	19,27	0,10	0,37	0,86
65	733	0,16	1,08	18,85	0,11	0,89	0,83	734	0,13	1,69	8,40	1,54	6,45	1,00
	728	0,35	1,15	20,90	0,08	0,37	0,66	729	0,34	1,74	10,40	1,70	6,88	0,83
66	735	3,09	7,80	3,72	3,96	9,56	1,39	736	3,61	4,96	16,72	0,54	0,97	0,92
	730	1,75	8,65	10,62	1,37	6,87	0,56	731	1,22	5,80	24,28	0,45	1,37	0,54
67	736	2,96	5,70	14,79	0,31	0,92	0,79	737	1,82	2,01	16,41	0,26	0,66	0,87
	731	0,67	5,28	20,95	0,38	1,35	0,54	732	0,64	2,28	22,56	0,11	0,10	0,61
68	737	1,74	2,16	16,43	0,28	0,67	0,80	738	2,85	7,49	15,07	0,25	0,88	0,84
	732	0,80	1,78	22,68	0,12	0,09	0,67	733	0,42	7,00	21,31	0,42	1,37	0,71
69	738	3,52	6,76	17,13	0,44	0,92	0,99	739	3,09	9,09	3,98	4,08	9,82	1,39
	733	1,16	7,68	24,92	0,52	1,39	0,56	734	1,58	10,00	11,40	1,27	7,34	0,73
70	154	17,61	28,87	6,83	0,63	3,15	1,77	740	12,04	3,33	6,62	0,63	3,17	1,25
	735	13,55	28,05	31,70	1,33	6,74	1,45	736	8,00	3,26	21,52	0,34	1,20	2,06
71	740	2,44	6,00	8,81	0,63	3,17	0,57	741	1,25	2,55	8,35	0,29	1,44	0,50
	736	4,02	6,27	19,58	0,36	1,24	1,00	737	2,85	2,37	19,06	0,25	0,65	0,93
72	741	1,56	1,92	8,30	0,29	1,44	0,56	742	2,72	6,88	9,14	0,44	2,18	0,48

CARATTERISTICHE MEDIATE: SISMA 0°: SHELL

Shell Nro	Nodo N.ro	S11 kg/cmq	S22 kg/cmq	S12 kg/cmq	M11 kg/cmq	M22 kg/cmq	M12 kg/cmq	Nodo N.ro	S11 kg/cmq	S22 kg/cmq	S12 kg/cmq	M11 kg/cmq	M22 kg/cmq	M12 kg/cmq
	737	2,57	2,04	19,09	0,27	0,66	0,87	738	3,72	7,07	20,04	0,43	1,38	0,79
73	742	12,34	2,87	5,62	0,44	2,18	1,29	155	17,74	29,57	7,43	0,52	2,62	1,91
	738	7,84	2,13	22,03	0,34	1,35	2,13	739	13,23	28,67	32,82	1,13	6,17	1,55
74	747	9,95	5,98	24,52	3,07	8,27	0,33	748	10,58	0,94	19,09	0,13	2,09	0,19
	743	1,66	7,07	14,78	0,54	2,72	2,60	744	2,33	2,57	9,24	0,51	2,54	2,91
75	748	7,38	0,55	19,06	0,13	2,12	1,07	749	6,36	7,36	24,00	1,60	4,51	1,13
	744	2,09	1,53	9,32	0,51	2,54	2,12	745	1,00	7,74	14,19	0,35	1,73	1,96
76	749	10,44	15,33	27,15	1,56	4,52	6,20	750	23,93	52,70	44,96	4,81	21,57	6,30
	745	12,55	14,91	12,63	0,35	1,73	7,65	75	26,04	53,12	30,43	7,72	38,59	7,55
77	751	2,42	19,17	16,41	1,78	11,49	1,32	752	0,54	9,57	31,78	0,41	2,55	1,01
	746	0,14	18,69	14,50	3,23	14,98	1,15	747	1,89	9,10	29,92	1,84	3,04	1,38
78	752	1,75	8,02	30,23	0,44	2,57	0,75	753	1,01	1,00	27,59	0,56	0,09	0,85
	747	10,93	9,87	27,15	1,99	3,07	0,58	748	9,16	1,11	24,49	0,17	3,34	0,67
79	753	1,68	1,07	27,85	0,48	0,10	0,76	754	1,25	5,64	29,88	0,74	3,68	0,64
	748	6,10	0,68	24,47	0,33	3,38	0,85	749	7,39	7,02	26,53	1,22	2,95	0,87
80	754	0,38	6,98	31,77	0,78	3,69	0,77	755	1,84	15,43	18,65	2,65	14,43	0,85
	749	1,75	6,61	29,67	1,10	2,92	1,36	750	0,16	15,06	15,97	3,32	18,44	1,13
81	756	0,07	3,31	16,25	1,30	6,88	0,73	757	0,17	2,56	28,32	0,20	1,59	0,86
	751	0,44	3,39	16,34	2,20	8,31	0,83	752	0,33	2,65	28,42	0,54	1,29	0,71
82	757	1,44	2,48	25,74	0,24	1,60	0,69	758	1,11	0,97	29,23	0,18	0,42	0,50
	752	1,21	2,19	26,84	0,37	1,27	0,65	753	1,50	0,89	30,33	0,77	0,99	0,58
83	758	1,09	0,93	29,47	0,18	0,42	0,44	759	1,41	2,11	25,78	0,47	2,44	0,36
	753	2,22	1,45	30,59	0,69	0,97	0,57	754	1,97	1,82	26,90	0,35	1,62	0,52
84	759	0,15	2,07	28,71	0,39	2,42	0,27	760	0,08	2,96	18,21	2,03	10,42	0,36
	754	0,30	2,10	28,80	0,42	1,61	0,63	755	0,29	2,99	18,27	2,64	11,98	0,79
85	761	1,48	9,64	13,20	2,09	8,02	0,80	762	2,25	5,60	27,85	0,33	1,31	0,87
	756	1,47	10,22	17,11	1,67	7,89	0,49	757	0,70	6,18	31,79	0,39	1,22	0,51
86	762	4,71	5,98	25,01	0,29	1,31	0,29	763	3,59	0,99	26,35	0,24	2,06	0,24
	757	0,90	5,24	29,21	0,37	1,22	0,86	758	0,49	1,11	30,56	0,07	0,70	0,76
87	763	2,32	0,98	26,45	0,25	2,06	0,94	764	3,28	5,68	24,90	0,25	2,47	0,84
	758	0,59	0,91	30,80	0,09	0,70	0,33	759	0,60	5,18	29,24	0,46	2,13	0,29
88	764	2,11	5,50	28,12	0,29	2,47	0,23	765	1,37	9,44	15,15	2,88	13,27	0,38
	759	0,56	6,00	32,17	0,53	2,15	0,63	760	1,33	9,94	19,29	2,59	12,63	0,48
89	188	18,18	36,92	17,74	12,65	63,27	9,27	766	10,71	1,71	10,50	1,22	6,08	9,08
	761	15,64	36,41	36,98	6,05	26,25	7,33	762	8,18	1,97	29,57	1,98	8,06	7,52
90	766	1,84	5,28	18,66	1,22	6,08	0,77	767	0,93	1,52	19,12	0,65	3,26	0,81
	762	5,05	5,90	26,71	1,95	8,05	1,20	763	4,17	1,90	27,17	0,28	0,38	1,24
91	767	0,75	1,93	19,30	0,65	3,26	1,04	768	1,78	5,36	18,86	0,71	3,56	1,17
	763	2,65	1,96	27,27	0,25	0,38	0,87	764	3,58	5,67	26,84	1,25	4,21	1,00
92	768	9,81	2,84	11,40	0,71	3,56	5,78	189	15,90	30,48	17,58	6,82	34,11	5,99
	764	7,39	2,88	30,15	1,26	4,22	4,92	765	13,47	29,99	36,93	3,90	19,20	4,74
93	772	15,93	9,66	6,16	5,34	13,05	3,66	773	13,85	1,07	4,40	1,48	8,21	2,97
	769	5,34	7,56	5,47	2,48	12,39	1,98	770	3,27	3,10	2,21	1,59	7,93	2,69
94	773	15,08	1,17	4,92	1,44	8,20	2,50	774	17,10	9,28	10,62	5,63	13,48	3,23
	770	3,81	3,33	1,73	1,59	7,93	3,52	771	5,82	7,12	7,33	2,61	13,05	2,80
95	774	6,71	5,68	4,94	5,96	13,55	14,46	720	18,98	66,38	13,02	15,28	59,55	14,43
	771	10,09	6,22	7,94	2,61	13,05	12,86	39	22,38	67,06	16,57	26,20	130,99	12,89
96	699	2,55	13,01	13,42	3,20	12,61	0,51	775	2,14	11,00	9,37	0,61	3,52	0,66
	694	0,58	12,42	10,16	0,47	15,76	1,27	772	0,94	10,41	6,25	2,89	1,11	1,13
97	775	2,86	10,81	5,45	0,58	3,51	1,41	776	1,64	4,10	8,93	1,21	1,40	1,09
	772	12,80	12,80	5,29	2,55	1,18	1,71	773	11,43	6,02	4,73	1,45	8,07	2,03
98	776	1,25	4,05	4,84	1,25	1,40	1,67	777	2,84	12,69	6,22	0,55	3,26	2,00
	773	12,11	6,13	5,22	1,42	8,06	1,57	774	13,88	14,89	9,08	2,72	1,13	1,22
99	777	2,31	12,94	5,22	0,60	3,27	0,81	725	2,94	16,12	9,66	2,96	11,36	0,89
	774	1,58	12,19	3,91	3,06	1,06	1,53	720	1,00	15,36	7,72	0,98	13,80	1,64
100	704	0,10	2,48	13,44	3,45	15,99	0,68	778	0,13	2,87	11,48	0,75	2,08	0,90
	699	0,50	2,55	13,27	2,28	14,71	0,68	775	0,65	2,95	11,31	0,49	1,86	0,50
101	778	0,32	2,69	7,07	0,66	2,07	0,58	779	0,42	3,13	8,36	1,11	1,41	0,60
	775	1,42	2,82	7,05	0,52	1,87	0,71	776	1,58	3,33	8,34	1,78	1,48	0,50
102	779	0,39	3,10	4,46	1,13	1,42	0,69	780	0,45	3,60	4,08	0,74	2,01	1,17
	776	1,25	3,22	5,09	1,82	1,48	0,81	777	1,31	3,74	3,98	0,52	1,85	1,30
103	780	0,16	3,94	7,18	0,82	2,02	1,61	730	0,13	4,28	9,25	3,14	15,42	1,31
	777	0,45	4,02	7,83	0,47	1,84	0,64	725	0,48	4,35	10,03	2,11	13,77	0,40
104	709	1,00	8,32	12,22	2,61	25,71	2,66	781	1,23	7,31	10,08	1,66	4,01	2,75
	704	1,49	8,80	13,52	3,62	19,34	1,77	778	1,27	7,77	11,43	0,66	4,59	1,71
105	781	5,10	8,63	5,59	1,14	4,10	1,29	782	4,36	5,28	6,17	1,96	6,26	1,82
	778	1,49	7,93	7,07	0,74	4,61	1,60	779	0,82	4,66	7,70	0,52	1,64	1,04
106	782	4,23	5,27	5,24	1,95	6,26	1,26	783	4,76	8,13	5,09	1,10	4,42	0,72
	779	0,94	4,70	4,79	0,53	1,63	1,71	780	1,49	7,54	4,00	0,67	4,70	2,28
107	783	0,56	7,01	5,92	1,62	4,32	3,55	735	0,38	8,01	7,41	2,37	26,10	3,49
	780	1,12	7,31	8,23	0,59	4,68	1,22	730	1,26	8,32	9,95	3,85	19,34	1,27
108	148	10,79	33,09	3,42	25,49	127,43	10,92	784	6,00	9,42	5,93	0,48	2,40	10,77
	709	8,16	32,57	8,27	17,48	72,68	13,03	781	3,36	8,91	10,89	5,29	14,31	13,14
109	784	2,98	10,22	6,63	0,48	2,40	1,02	785	2,67	8,76	5,96	2,40	12,01	0,44
	781	6,86	10,96	6,37	4,77	14,20	1,44	782	6,55	9,49	5,70	1,24	2,63	0,75
110	785	2,36	8,84	4,49	2,40	12,01	0,88	786	2,67	10,46	3,27	0,45	2,27	0,50
	782	6,13	9,55	4,83	1,23	2,63	0,48	783	6,38	11,13	3,69	4,92	14,87	0,84
111	786	3,62	10,20	6,41	0,45	2,27	11,97	154	8,25	33,12	6,63	26,90	134,50	12,17
	783	1,78	9,81	7,57	5,44	14,97	13,54	735	6,41	32,73	6,21	18,46	76,86	13,36
112	790	14,41	9,73	5,23	5,11	12,40	3,64	791	12,65	1,64	2,87	1,43	7,64	2,94
	787	5,31	8,01	4,16	2,39	11,93	1,81	788	3,55	1,66	2,26	1,51	7,57	2,51
113	791	11,08	1,63	2,67	1,42	7,64	2,29	792	13,04	11,40	5,80	5,22	12,45	3,02
	788	2,92	1,42	2,01	1,51	7,57	2,95	789	4,93	9,80	5,38	2,37	11,83	2,26
114	792	3,50	9,35	2,74	5,56	12,52	12,70	724	11,52	49,41	2,32	14,24	56,48	12,74
	789	5,27	9,71	6,44	2,37	11,83	10,92	40	13,29	49,77	6,83	23,91	119,54	10,89
115	703	2,56	14,23	11,26	2,74	11,10	0,61	793	1,97	11,30	6,41	0,61	3,37	0,76
	698	0,75	13,59	8,90	0,45	14,35	1,19	790	1,30	10,66	4,17	2,78	0,94	1,07
116	793	2,54	11,18	2,61	0,58	3,37	1,30	794	1,10	4,25	5,19	1,16	1,15	1,01
	790	11,39	12,94	5,13	2,45	1,00	1,78	791	9,90	5,86	2,38	1,42	7,60	2,14
117	794	1,55	4,33	4,78	1,17	1,14	1,65	795	2,53	9,55	2,38	0,67	3,50	1,94
	791	9,06	5,78	2,33	1,41	7,59	1,48	792	10,05	11,03	3,69	2,51	1,17	1,13

CARATTERISTICHE MEDIATE: SISMA 0°: SHELL

Shell Nro	Nodo N.ro	S11 kg/cmq	S22 kg/cmq	S12 kg/cmq	M11 kg/cmq	M22 kg/cmq	M12 kg/cmq	Nodo N.ro	S11 kg/cmq	S22 kg/cmq	S12 kg/cmq	M11 kg/cmq	M22 kg/cmq	M12 kg/cmq
118	795	1,76	9,75	6,30	0,70	3,51	0,87	729	1,94	10,60	10,41	2,71	11,46	0,94
	792	0,67	9,28	4,22	2,85	1,10	1,66	724	0,54	10,14	8,38	0,39	14,69	1,77
119	708	0,19	3,06	11,34	3,05	14,42	0,71	796	0,19	2,59	8,19	0,74	2,00	0,89
	703	0,32	3,10	11,16	2,23	13,40	0,78	793	0,23	2,62	8,01	0,42	1,55	0,59
120	796	0,52	2,50	3,94	0,64	1,98	0,59	797	0,45	2,10	4,60	1,10	1,28	0,60
	793	0,80	2,56	3,67	0,45	1,56	0,70	794	0,69	2,15	4,33	1,70	1,60	0,57
121	797	0,21	2,11	4,58	1,12	1,29	0,69	798	0,09	1,85	3,48	0,78	2,19	1,15
	794	1,20	2,19	5,50	1,71	1,60	0,86	795	1,10	1,90	4,36	0,41	1,69	1,33
122	798	0,23	1,98	8,40	0,88	2,21	1,62	734	0,10	1,72	10,06	3,05	15,48	1,39
	795	0,40	2,00	8,89	0,38	1,69	0,67	729	0,37	1,74	10,58	2,53	14,27	0,51
123	713	1,31	9,30	10,41	2,02	24,14	2,62	799	1,42	8,46	6,72	1,70	3,90	2,70
	708	1,63	9,85	11,22	3,48	17,94	1,84	796	1,53	9,02	7,58	0,54	4,31	1,73
124	799	5,52	9,86	2,32	1,18	4,00	1,35	800	4,83	6,39	2,62	1,96	6,24	1,89
	796	1,46	9,10	3,46	0,65	4,33	1,57	797	0,86	5,63	3,94	0,51	1,76	1,03
125	800	4,44	6,33	2,63	1,96	6,24	1,37	801	5,08	9,55	2,17	1,09	4,59	0,82
	797	0,89	5,67	5,22	0,52	1,75	1,68	798	1,53	8,86	4,20	0,60	4,67	2,24
126	801	0,51	8,34	6,73	1,63	4,49	3,53	739	0,27	9,36	8,15	2,24	26,63	3,49
	798	1,10	8,65	9,21	0,50	4,65	1,34	734	1,32	9,67	10,69	4,10	19,89	1,39
127	149	12,20	36,51	2,50	25,61	128,03	11,20	802	6,93	10,26	4,19	0,50	2,52	11,05
	713	9,19	35,90	4,14	17,39	72,08	13,38	799	3,92	9,65	7,31	5,31	14,35	13,54
128	802	3,33	11,20	3,85	0,50	2,52	0,90	803	3,05	9,75	3,41	2,43	12,14	0,35
	799	7,36	11,95	2,80	4,80	14,25	1,49	800	7,10	10,50	2,32	1,24	2,63	0,81
129	803	2,61	9,85	2,00	2,43	12,14	0,77	804	2,93	11,45	2,00	0,44	2,22	0,47
	800	6,30	10,56	2,84	1,24	2,63	0,53	801	6,61	12,16	2,91	4,95	14,82	0,95
130	804	3,93	11,17	3,17	0,44	2,22	11,68	155	8,51	33,95	4,32	27,00	135,01	11,83
	801	1,80	10,74	8,46	5,49	14,92	13,51	739	6,39	33,52	6,49	18,73	77,87	13,32
131	808	9,75	3,51	9,44	6,09	20,59	0,77	809	10,07	1,48	12,00	2,15	4,28	0,97
	805	0,73	5,30	5,36	1,35	6,75	0,38	806	0,33	3,35	7,87	1,38	6,88	0,41
132	809	6,37	1,98	10,51	1,47	4,41	0,32	810	7,33	4,64	11,17	0,31	15,28	2,17
	806	0,67	2,92	6,15	1,38	6,88	2,07	807	1,12	3,48	6,85	0,46	2,32	4,35
133	810	2,03	1,07	10,74	0,81	15,38	6,57	811	9,33	36,87	10,91	2,78	7,29	3,61
	807	3,27	1,20	8,26	0,46	2,32	12,77	96	10,59	37,13	8,49	12,52	62,62	15,74
134	751	3,33	19,67	17,46	2,61	9,86	0,76	812	0,71	6,21	9,31	0,86	3,98	0,51
	746	2,74	19,54	12,50	1,67	12,85	0,68	808	0,19	6,04	5,58	2,11	1,69	1,14
135	812	4,78	4,77	6,16	0,70	3,95	0,75	813	3,29	4,13	10,74	0,18	2,37	0,91
	808	12,10	5,99	4,72	2,36	1,74	2,16	809	10,55	2,79	7,23	1,30	8,54	2,06
136	813	2,90	3,04	8,09	0,32	2,33	0,83	814	4,24	5,91	10,75	0,20	4,54	2,12
	809	6,36	2,74	5,87	0,62	8,68	1,03	810	7,73	6,59	8,48	0,77	9,94	0,77
137	814	0,71	6,46	9,51	0,32	4,51	2,20	815	2,28	14,43	1,57	0,01	3,94	4,24
	810	0,61	6,22	8,08	0,27	10,04	0,53	811	1,03	14,19	0,27	1,16	15,42	2,37
138	756	0,72	3,41	17,03	2,45	11,30	0,84	816	0,44	2,03	11,50	0,19	1,64	0,94
	751	1,06	3,48	15,31	1,59	11,04	0,58	812	0,65	2,06	9,96	0,23	0,88	0,67
139	816	0,78	1,76	8,46	0,20	1,64	0,85	817	0,44	1,96	9,43	0,48	2,12	1,13
	812	3,39	2,14	6,61	0,32	0,90	0,63	813	3,22	1,97	7,53	0,27	3,60	0,90
140	817	0,23	1,85	7,12	0,36	2,09	1,06	818	0,30	3,45	7,78	0,18	2,24	2,17
	813	3,23	1,96	5,19	0,19	3,57	0,97	814	3,60	3,96	5,60	0,29	4,02	2,07
141	818	0,21	3,81	6,56	0,36	2,20	2,27	819	0,29	5,57	1,62	0,13	2,77	3,70
	814	0,67	3,90	4,44	0,42	3,99	2,19	815	0,86	5,67	0,72	0,16	4,77	3,62
142	761	0,22	10,09	16,82	2,06	15,24	0,82	820	0,81	5,25	9,65	1,48	0,73	0,77
	756	1,14	10,27	17,03	2,17	11,79	0,56	816	0,19	5,43	10,18	0,91	3,71	0,52
143	820	4,91	5,11	7,77	1,50	0,71	1,35	821	4,10	1,95	8,57	0,27	6,98	1,47
	816	0,88	4,36	7,30	0,91	3,70	1,12	817	0,19	2,03	7,94	0,27	0,83	1,13
144	821	2,74	1,96	7,42	0,70	7,11	0,90	822	2,78	2,34	7,27	1,19	8,04	0,93
	817	0,36	1,92	5,78	0,19	0,80	0,98	818	0,43	2,37	5,47	0,13	2,67	2,13
145	822	0,31	2,33	7,24	0,66	8,15	0,89	823	0,18	3,13	1,90	0,91	12,39	2,82
	818	0,26	2,34	4,36	0,28	2,63	2,22	819	0,61	3,20	1,22	0,01	2,09	4,22
146	188	14,22	35,71	8,49	21,30	106,52	7,02	824	6,74	3,05	13,87	1,53	7,65	7,18
	761	13,08	35,48	9,55	11,86	54,18	9,50	820	5,63	3,14	12,62	4,93	17,12	9,34
147	824	1,10	5,92	10,02	1,53	7,65	1,42	825	0,54	3,00	7,72	2,27	11,34	1,21
	820	4,71	6,61	10,70	5,01	17,14	0,58	821	4,05	3,58	8,39	0,98	2,20	0,56
148	825	0,53	3,01	8,22	2,27	11,34	0,50	826	0,58	2,53	5,06	0,43	2,16	1,79
	821	3,01	3,35	7,25	0,39	2,33	0,91	822	2,64	2,59	4,06	0,27	13,53	2,14
149	826	1,52	3,32	7,18	0,43	2,16	10,58	210	4,54	13,87	6,28	10,90	54,48	13,15
	822	1,54	3,22	4,09	0,57	13,64	6,69	823	4,58	13,85	3,21	2,44	4,81	4,14
150	830	8,81	4,64	11,68	5,89	20,13	1,00	831	8,70	1,92	13,32	2,18	4,37	1,52
	827	1,02	3,88	6,99	1,25	6,24	0,74	828	0,48	1,83	8,62	1,38	6,90	1,17
151	831	7,63	1,70	12,05	1,49	4,50	0,59	832	8,81	7,35	14,32	0,30	15,84	2,68
	828	0,88	1,67	7,34	1,38	6,90	2,78	829	2,01	6,01	9,65	0,39	1,97	5,10
152	832	2,54	1,39	14,01	0,83	15,95	6,77	833	13,45	55,90	15,39	2,92	7,52	3,69
	829	5,16	1,91	11,81	0,39	1,97	13,94	97	16,08	56,43	13,21	13,07	65,37	17,01
153	755	2,71	15,89	19,50	2,61	10,96	0,78	834	0,88	6,23	14,99	0,80	4,36	0,62
	750	1,84	15,72	14,83	2,37	14,86	0,26	830	0,27	6,04	10,63	1,79	1,32	0,67
154	834	4,48	5,26	11,18	0,68	4,35	0,66	835	3,25	2,26	14,64	0,24	2,44	0,84
	830	10,28	6,09	7,08	2,12	1,38	2,16	831	9,03	2,23	10,34	1,33	8,64	2,01
155	835	2,85	1,70	11,80	0,41	2,41	0,65	836	4,50	9,95	15,13	0,18	4,68	2,12
	831	7,59	2,15	9,13	0,63	8,78	1,34	832	9,44	10,94	12,45	0,86	10,29	0,78
156	836	0,69	10,90	13,66	0,33	4,65	2,21	837	3,15	23,40	1,94	0,01	4,09	4,34
	832	1,13	10,55	12,16	0,29	10,39	0,47	833	1,38	23,05	0,45	1,22	16,01	2,39
157	760	0,60	3,07	18,84	2,60	11,86	0,79	838	0,58	2,42	16,30	0,23	1,89	0,93
	755	0,78	3,11	17,55	2,05	11,91	0,50	834	0,64	2,44	15,07	0,34	0,95	0,64
158	838	0,49	2,13	12,91	0,22	1,89	0,82	839	0,41	2,76	14,12	0,44	2,14	1,07
	834	3,28	2,54	11,22	0,43	0,97	0,57	835	3,25	3,23	12,42	0,17	3,70	0,80
159	839	0,27	2,63	11,90	0,28	2,10	0,97	840	0,53	5,87	11,48	0,18	2,29	2,17
	835	3,06	3,08	9,68	0,18	3,66	0,88	836	3,60	6,40	9,21	0,28	4,16	2,07
160	840	0,20	6,37	10,36	0,37	2,25	2,27	841	0,58	9,36	2,07	0,13	2,83	3,77
	836	0,47	6,42	7,77	0,44	4,13	2,19	837	0,90	9,41	0,68	0,17	4,95	3,69
161	765	0,26	9,72	17,77	2,63	16,74	0,75	842	0,85	4,39	14,33	1,42	1,13	0,71
	760	1,13	9,89	19,42	2,36	12,90	0,54	838	0,12	4,56	16,10	0,94	3,83	0,54
162	842	4,20	4,61	12,21	1,49	1,10	1,26	843	3,31	2,23	12,11	0,18	7,04	1,26
	838	0,87	4,03	12,76	0,96	3,83	1,09	839	0,15	2,52	12,63	0,22	0,83	1,08
163	843	3,05	2,17	12,16	0,68	7,17	0,96	844	3,14	1,57	10,68	1,28	8,27	0,87

CARATTERISTICHE MEDIATE: SISMA 0°: SHELL

Shell Nro	Nodo N.ro	S11 kg/cmq	S22 kg/cmq	S12 kg/cmq	M11 kg/cmq	M22 kg/cmq	M12 kg/cmq	Nodo N.ro	S11 kg/cmq	S22 kg/cmq	S12 kg/cmq	M11 kg/cmq	M22 kg/cmq	M12 kg/cmq
	839	0,46	2,53	10,43	0,18	0,80	0,86	840	0,55	1,93	8,91	0,12	2,73	2,13
164	844	0,60	1,87	11,58	0,71	8,38	0,80	845	0,13	2,30	2,46	0,95	12,81	2,85
	840	0,48	1,71	7,80	0,29	2,68	2,22	841	1,09	2,47	1,38	0,01	2,13	4,32
165	189	10,67	31,52	11,00	20,81	104,07	6,52	846	4,49	2,78	12,78	1,41	7,03	6,73
	765	9,53	31,28	18,25	11,76	53,68	8,50	842	3,42	2,62	17,79	4,88	16,88	8,28
166	846	0,83	5,20	13,99	1,41	7,03	1,43	847	0,42	2,38	10,14	2,28	11,39	1,36
	842	4,00	5,78	15,66	4,96	16,90	0,60	843	3,44	2,90	11,79	1,01	2,23	0,61
167	847	0,46	2,37	12,66	2,28	11,39	0,75	848	0,64	1,39	6,99	0,47	2,33	2,26
	843	3,33	2,82	11,83	0,40	2,36	0,96	844	2,98	1,29	6,15	0,21	13,98	2,51
168	848	1,67	3,67	12,11	0,47	2,33	11,40	211	6,35	20,35	8,76	11,35	56,73	14,03
	844	1,73	3,64	7,06	0,51	14,10	6,90	845	6,41	20,35	3,75	2,55	4,86	4,24
169	850	1,39	8,38	4,08	1,14	3,63	0,82	851	2,91	2,52	3,05	0,40	0,73	0,96
	714	1,01	8,81	1,88	0,83	4,13	1,08	715	1,07	2,41	2,38	0,23	1,17	1,26
170	851	3,21	2,35	2,92	0,51	0,75	1,06	852	1,59	9,86	4,01	1,21	4,38	1,10
	715	0,82	2,73	1,97	0,23	1,17	1,19	716	1,35	10,38	1,57	1,01	5,06	1,21
171	852	6,48	13,96	5,51	0,97	4,33	3,69	853	8,00	7,91	17,76	1,23	13,22	4,36
	716	7,58	13,82	11,18	1,01	5,06	5,56	149	9,14	7,87	2,82	6,04	30,20	4,87
172	854	1,41	12,53	2,26	1,11	2,38	0,89	855	2,63	6,12	7,86	0,18	1,30	0,70
	849	3,59	13,48	3,75	2,47	2,95	0,52	850	2,34	7,04	6,24	0,46	0,89	0,44
173	855	1,73	7,02	5,66	0,21	1,30	0,49	856	0,58	2,59	5,04	0,23	0,46	0,55
	850	1,12	6,50	4,41	0,55	0,87	0,71	851	2,32	2,81	3,83	0,30	0,36	0,56
174	856	0,93	2,77	4,90	0,20	0,45	0,57	857	2,14	8,59	6,08	0,13	1,47	0,47
	851	2,58	2,39	3,72	0,41	0,35	0,53	852	1,33	7,98	4,88	0,37	0,75	0,55
175	857	2,76	7,64	7,88	0,14	1,47	0,51	858	1,54	13,71	2,51	1,26	2,64	0,77
	852	2,48	8,57	6,40	0,28	0,79	0,42	853	3,71	14,68	3,85	2,84	3,54	0,46
176	263	8,36	17,59	1,73	3,57	17,83	2,09	859	5,71	4,61	3,84	0,14	0,69	1,76
	854	4,47	16,81	8,89	3,57	10,80	1,69	855	1,89	3,90	5,63	0,47	1,42	2,05
177	859	1,47	6,21	2,03	0,14	0,69	0,58	860	0,49	2,53	2,27	0,11	0,57	0,55
	855	1,99	6,31	3,48	0,46	1,41	0,56	856	0,90	2,43	3,67	0,20	0,30	0,52
178	860	0,69	2,42	1,94	0,11	0,57	0,55	861	1,80	7,64	2,23	0,23	1,17	0,50
	856	1,30	2,44	3,53	0,19	0,31	0,53	857	2,42	7,73	3,83	0,56	1,71	0,56
179	861	6,38	6,00	3,99	0,23	1,17	2,14	264	9,39	20,31	2,50	4,32	21,58	2,52
	857	2,22	5,25	5,57	0,57	1,71	2,42	858	5,21	19,46	9,91	4,07	12,73	2,05
180	863	1,51	8,88	1,78	0,32	0,73	0,39	864	3,07	2,41	2,19	0,35	0,58	0,43
	740	1,14	9,31	3,17	0,42	2,11	0,49	741	1,12	2,35	4,67	0,29	1,44	0,55
181	864	2,90	2,40	1,86	0,32	0,57	0,45	865	1,36	9,33	2,11	0,42	1,05	0,50
	741	0,88	2,67	4,12	0,29	1,44	0,53	742	1,11	9,79	3,02	0,29	1,45	0,58
182	865	6,72	13,61	3,91	0,34	1,02	1,03	866	7,60	9,80	16,71	3,18	5,69	1,52
	742	7,76	13,43	14,81	0,29	1,45	1,68	155	8,66	9,65	2,58	0,34	1,72	1,13
183	867	1,52	13,19	4,60	1,99	3,35	0,46	868	2,77	7,06	5,55	0,13	0,33	0,43
	862	3,73	14,12	6,41	1,60	3,40	1,18	863	2,47	7,92	3,81	0,35	1,36	1,32
184	868	1,69	7,90	3,11	0,11	0,33	1,09	869	0,46	2,44	2,70	0,22	0,26	1,02
	863	1,13	7,46	1,90	0,42	1,40	0,49	864	2,36	2,62	1,76	0,35	0,57	0,42
185	869	0,74	2,64	2,56	0,21	0,26	0,96	870	1,95	8,01	3,65	0,16	0,43	0,92
	864	2,27	2,46	1,50	0,32	0,56	0,50	865	1,01	7,45	2,42	0,49	1,46	0,44
186	870	2,77	7,04	5,94	0,15	0,43	0,39	871	1,55	13,40	4,42	1,97	3,38	0,41
	865	2,50	8,04	4,31	0,38	1,43	1,04	866	3,73	14,41	5,93	1,46	3,17	0,90
187	269	8,53	17,44	3,12	0,70	3,51	0,41	872	6,00	5,84	6,82	0,33	1,66	0,61
	867	4,54	16,64	6,72	1,66	1,53	0,92	868	2,07	5,15	3,32	0,19	0,61	1,31
188	872	1,69	7,29	2,58	0,33	1,66	0,67	873	0,58	2,41	2,83	0,11	0,53	0,64
	868	2,06	7,33	1,42	0,19	0,62	1,09	869	0,89	2,29	1,75	0,24	0,33	1,05
189	873	0,67	2,35	2,69	0,11	0,53	0,64	874	1,71	6,86	2,67	0,30	1,48	0,59
	869	1,13	2,34	1,51	0,23	0,33	1,03	870	2,24	6,95	1,89	0,22	0,69	0,99
190	874	6,52	4,96	6,92	0,30	1,48	0,55	270	9,18	18,12	2,93	0,67	3,33	0,54
	870	2,33	4,16	3,82	0,21	0,69	1,19	871	4,94	17,27	8,36	1,56	1,49	0,85
191	876	1,84	8,92	6,40	2,17	8,42	1,16	877	3,26	2,44	5,94	1,00	1,66	1,08
	766	1,62	9,59	5,39	2,00	10,01	1,03	767	0,45	2,94	4,95	0,10	0,50	0,98
192	877	2,56	2,74	6,01	0,87	1,64	0,59	878	1,24	7,59	6,45	1,51	4,96	0,33
	767	0,75	2,71	5,37	0,10	0,50	1,37	768	1,37	8,04	5,74	1,07	5,35	0,98
193	878	5,69	11,89	8,33	1,25	4,91	3,97	879	7,65	6,10	18,61	2,51	18,33	4,77
	768	5,79	11,93	3,02	1,07	5,35	4,85	189	7,75	6,18	7,85	7,45	37,23	4,03
194	880	0,46	11,53	3,37	0,86	9,16	0,66	881	1,39	6,59	10,64	0,53	2,21	0,23
	875	2,34	12,06	3,08	4,59	9,54	0,67	876	1,40	7,12	10,30	0,55	2,64	0,42
195	881	2,31	7,52	9,23	0,43	2,19	0,32	882	1,45	3,41	7,66	0,23	1,25	0,44
	876	2,16	6,65	9,04	0,53	2,57	0,26	877	3,08	2,74	7,42	0,53	0,83	0,38
196	882	0,82	3,04	7,75	0,27	1,26	0,44	883	1,77	6,40	8,97	0,38	1,16	0,54
	877	2,43	3,17	7,50	0,41	0,86	0,46	878	1,48	5,87	8,72	0,89	1,58	0,67
197	883	1,31	5,73	10,66	0,46	1,18	0,70	884	0,39	10,73	4,43	1,17	4,87	0,97
	878	1,14	6,12	10,34	0,82	1,58	0,50	879	2,13	11,16	4,23	3,20	5,11	0,63
198	303	8,37	20,42	5,92	7,21	36,04	4,23	885	5,12	4,34	2,76	0,81	4,03	3,82
	880	5,47	19,83	11,93	5,26	20,57	2,82	881	2,25	3,78	8,89	0,95	4,78	3,22
199	885	1,37	6,48	5,30	0,81	4,03	0,50	886	0,64	2,93	5,51	0,23	1,15	0,52
	881	2,40	6,67	7,40	1,08	4,81	0,48	882	1,62	3,09	7,60	0,21	0,49	0,51
200	886	0,55	2,98	5,63	0,23	1,15	0,60	887	1,17	5,55	5,36	0,46	2,29	0,75
	882	0,99	2,88	7,69	0,18	0,48	0,38	883	1,83	5,65	7,45	0,73	2,59	0,51
201	887	4,31	4,19	3,04	0,46	2,29	2,01	304	6,94	16,31	5,60	4,04	20,20	2,38
	883	1,90	3,81	9,20	0,71	2,57	2,12	884	4,50	15,81	11,93	3,16	11,36	1,83
202	888	2,00	13,75	2,46	1,84	10,15	0,71	889	2,32	12,31	2,10	2,75	3,52	0,57
	784	2,34	14,58	4,07	3,96	19,79	0,74	785	2,14	13,13	3,86	1,34	6,72	0,63
203	889	1,68	12,26	2,42	2,77	3,53	0,69	890	1,57	13,63	1,78	2,11	10,88	1,21
	785	2,41	13,05	2,15	1,34	6,72	0,77	786	2,73	14,40	1,51	4,08	20,39	1,29
204	890	0,52	14,13	1,61	1,66	10,79	12,86	862	2,60	6,77	1,18	10,39	63,87	13,39
	786	2,04	14,60	4,82	4,08	20,39	14,73	154	1,33	7,19	5,34	20,17	100,87	14,20
205	854	0,72	12,61	4,06	2,76	21,43	1,17	891	0,77	12,57	2,21	0,29	4,27	1,33
	849	1,37	12,99	4,19	6,56	20,91	0,41	888	1,33	12,95	2,27	2,23	7,53	0,42
206	891	1,89	13,11	1,86	0,26	4,25	0,62	892	1,97	13,49	2,24	1,05	3,57	0,37
	888	1,70	12,43	1,85	1,77	7,44	1,24	889	1,67	12,82	2,23	1,87	1,24	0,95
207	892	1,80	13,44	2,06	1,03	3,57	0,72	893	1,71	13,30	2,76	0,23	4,71	0,52
	889	1,34	12,85	2,56	1,88	1,23	0,47	890	1,50	12,75	3,34	1,75	8,04	0,71
208	893	0,13	12,93	1,60	0,29	4,73	0,81	867	0,16	13,38	1,35	3,21	23,56	0,60
	890	0,46	13,02	2,20	2,22	8,13	0,82	862	0,45	13,46	1,92	7,12	23,21	1,12

CARATTERISTICHE MEDIATE: SISMA 0°: SHELL

Shell Nro	Nodo N.ro	S11 kg/cmq	S22 kg/cmq	S12 kg/cmq	M11 kg/cmq	M22 kg/cmq	M12 kg/cmq	Nodo N.ro	S11 kg/cmq	S22 kg/cmq	S12 kg/cmq	M11 kg/cmq	M22 kg/cmq	M12 kg/cmq
209	263	5,79	18,94	1,92	11,58	57,91	5,20	894	4,36	11,99	2,17	0,81	4,03	4,95
	854	2,47	18,27	2,52	9,03	36,63	6,09	891	1,08	11,33	2,59	2,21	7,16	6,32
210	894	2,77	12,40	2,24	0,81	4,03	0,66	895	2,73	12,22	2,69	0,59	2,94	0,42
	891	2,06	12,25	2,13	2,30	7,18	0,94	892	2,03	12,06	2,49	0,52	0,57	0,65
211	895	2,61	12,25	1,94	0,59	2,94	0,74	896	2,71	12,77	2,48	0,89	4,47	0,50
	892	1,70	12,06	2,28	0,51	0,57	0,42	893	1,71	12,56	2,83	2,47	7,68	0,46
212	896	3,07	12,68	3,42	0,89	4,47	5,69	269	4,36	19,15	4,86	12,47	62,33	5,90
	893	0,39	12,12	1,68	2,37	7,66	6,08	867	1,60	18,58	2,90	9,61	39,91	5,87
213	897	2,38	14,85	1,76	1,91	10,33	0,68	898	2,65	13,31	2,12	2,83	3,46	0,47
	802	2,49	15,78	3,53	3,98	19,88	0,70	803	2,24	14,24	4,08	1,37	6,84	0,41
214	898	1,83	13,30	1,96	2,83	3,46	0,57	899	1,66	14,53	2,14	2,05	10,97	1,18
	803	2,55	14,14	1,48	1,37	6,84	0,58	804	2,81	15,38	1,73	4,13	20,65	1,16
215	899	0,70	15,13	2,25	1,59	10,87	12,82	866	2,71	5,93	1,98	10,25	63,39	13,33
	804	1,86	15,63	3,39	4,13	20,65	14,62	155	0,90	6,40	4,35	19,99	99,95	14,11
216	858	0,95	13,79	3,99	2,57	21,18	0,99	900	0,93	13,47	1,57	0,27	4,39	1,26
	853	1,62	14,24	4,15	6,81	20,69	0,38	897	1,63	13,94	1,62	2,21	7,44	0,59
217	900	2,24	14,11	2,02	0,22	4,37	0,78	901	2,33	14,42	1,98	1,06	3,62	0,56
	897	2,05	13,31	2,06	1,71	7,34	1,21	898	1,94	13,61	1,95	1,93	1,32	0,93
218	901	1,98	14,34	1,60	1,06	3,62	0,81	902	1,93	14,13	2,69	0,25	4,94	0,55
	898	1,50	13,68	1,84	1,93	1,32	0,45	899	1,58	13,47	3,02	1,84	8,04	0,66
219	902	0,19	13,70	1,63	0,29	4,96	0,73	871	0,12	13,61	1,76	3,23	24,24	0,46
	899	0,49	13,79	1,77	2,31	8,13	0,72	866	0,43	13,69	1,62	7,22	23,79	0,91
220	264	6,80	21,75	2,73	12,33	61,64	5,71	903	4,97	12,71	2,32	0,82	4,11	5,44
	858	3,14	21,01	3,03	9,49	38,38	6,67	900	1,32	11,97	2,10	2,28	7,47	6,94
221	903	2,98	13,21	1,97	0,82	4,11	0,67	904	2,91	12,81	2,87	0,61	3,06	0,41
	900	2,46	13,09	1,46	2,39	7,49	1,12	901	2,41	12,68	2,18	0,51	0,58	0,82
222	904	2,76	12,84	1,79	0,61	3,06	0,76	905	2,82	13,15	2,60	0,92	4,61	0,50
	901	1,88	12,65	1,72	0,51	0,58	0,58	902	1,91	12,96	2,54	2,60	8,05	0,57
223	905	3,23	13,04	3,29	0,92	4,61	6,18	270	4,65	20,09	4,88	13,31	66,53	6,36
	902	0,43	12,45	1,70	2,51	8,03	6,63	871	1,74	19,50	2,67	10,16	42,50	6,43
224	906	1,06	8,95	5,68	0,71	8,65	2,18	907	1,96	4,49	3,94	2,73	6,38	0,96
	824	2,08	9,53	6,53	4,74	23,69	0,61	825	1,22	5,01	4,79	0,58	2,92	1,62
225	907	0,59	4,78	3,80	2,44	6,33	0,59	908	0,96	4,15	1,95	1,25	5,04	1,77
	825	1,27	5,04	5,09	0,58	2,92	0,44	826	1,17	4,42	2,78	2,85	14,25	1,68
226	908	0,50	5,93	1,87	0,93	5,10	7,26	909	3,30	9,64	3,12	2,38	5,38	5,82
	826	1,08	5,98	4,63	2,85	14,25	10,79	210	3,54	9,72	4,74	8,95	44,75	12,23
227	880	0,38	11,48	6,80	0,96	9,89	1,05	910	0,31	8,42	2,42	0,67	1,65	1,38
	875	0,73	11,55	7,98	4,42	8,69	0,80	906	0,18	8,49	3,29	2,76	5,21	1,13
228	910	1,97	9,31	2,92	0,77	1,63	1,33	911	1,28	6,07	3,50	0,74	2,52	0,82
	906	1,42	8,69	4,42	2,31	5,12	0,92	907	2,12	5,60	5,21	1,87	2,15	0,48
229	911	1,54	5,99	3,45	1,07	2,59	0,63	912	1,12	4,48	3,74	0,33	2,74	1,73
	907	0,63	5,63	5,06	1,58	2,10	0,65	908	1,10	4,21	5,36	2,39	1,89	1,42
230	912	0,17	4,35	3,71	0,38	2,82	1,82	913	0,74	4,20	0,91	0,44	5,74	4,09
	908	0,81	4,46	5,75	2,05	1,87	1,57	909	0,16	4,13	1,22	0,68	3,46	3,85
231	303	7,07	19,60	3,23	8,68	43,42	2,84	914	4,14	5,77	6,11	1,24	6,20	2,71
	880	4,86	19,15	3,62	5,93	23,36	4,60	910	1,94	5,39	4,91	2,26	6,98	4,81
232	914	1,61	8,37	4,19	1,24	6,20	1,25	915	1,13	5,94	3,61	0,46	2,31	0,78
	910	1,89	8,42	5,54	2,40	7,01	0,87	911	1,30	5,95	4,97	0,40	0,86	0,48
233	915	1,13	5,94	3,76	0,46	2,31	0,59	916	0,85	4,41	2,97	0,78	3,92	0,55
	911	1,43	5,99	4,90	0,65	0,87	0,62	912	1,01	4,43	4,12	0,54	6,06	0,60
234	916	2,03	3,44	2,49	0,78	3,92	5,52	325	3,57	10,12	2,98	6,20	31,02	6,37
	912	1,25	3,26	4,09	0,94	6,15	5,42	913	2,75	9,93	4,67	1,49	1,22	4,57
235	917	0,66	8,41	7,64	0,64	8,07	2,18	918	1,27	3,99	4,18	2,76	6,39	0,98
	846	2,05	8,85	8,36	4,67	23,33	0,77	847	1,16	4,41	4,98	0,58	2,92	1,80
236	918	0,80	4,06	5,68	2,44	6,32	0,72	919	0,77	4,19	1,63	1,28	5,45	2,13
	847	1,25	4,36	7,34	0,58	2,92	0,74	848	1,45	4,55	2,91	2,93	14,63	2,13
237	919	0,68	6,64	2,65	0,93	5,52	7,51	920	3,87	10,09	2,24	2,49	5,43	6,00
	848	0,78	6,70	7,71	2,93	14,63	11,59	211	3,72	10,14	6,13	9,38	46,89	13,12
238	884	0,41	10,65	7,09	1,33	10,29	1,19	921	0,19	7,90	4,90	0,68	1,70	1,30
	879	0,61	10,69	8,07	4,34	9,10	0,71	917	0,15	7,94	5,54	2,78	5,31	0,81
239	921	1,62	8,53	5,52	0,78	1,67	1,11	922	1,08	5,64	4,24	0,75	2,51	0,54
	917	0,93	8,10	6,86	2,34	5,22	0,91	918	1,36	5,22	5,66	1,90	2,13	0,43
240	922	1,59	5,63	5,25	1,09	2,59	0,40	923	1,35	4,33	4,27	0,34	2,81	1,73
	918	0,91	5,24	7,15	1,58	2,08	0,72	919	1,09	3,91	6,18	2,47	1,14	1,42
241	923	0,35	4,12	4,93	0,34	2,90	1,82	924	0,77	2,80	1,30	0,46	5,93	4,20
	919	0,79	4,28	7,81	2,11	1,10	1,57	920	0,24	2,90	1,59	0,72	3,84	3,95
242	304	5,09	16,56	4,20	8,27	41,34	2,72	925	2,93	6,24	5,19	1,22	6,11	2,61
	884	3,21	16,16	7,33	5,77	22,99	4,03	921	1,12	5,85	6,74	2,25	6,85	4,16
243	925	1,49	7,75	5,75	1,22	6,11	1,18	926	1,07	5,66	4,17	0,47	2,34	0,72
	921	1,45	7,74	7,38	2,38	6,88	0,76	922	1,05	5,64	5,82	0,39	0,84	0,39
244	926	1,05	5,67	5,34	0,47	2,34	0,53	927	0,76	4,30	3,25	0,81	4,06	0,60
	922	1,46	5,75	6,82	0,67	0,85	0,42	923	1,11	4,36	4,73	0,53	6,28	0,50
245	927	2,21	2,67	4,07	0,81	4,06	6,01	326	4,42	13,36	3,61	6,48	32,42	6,86
	923	1,25	2,46	5,38	0,96	6,37	5,59	924	3,29	13,13	4,97	1,56	1,00	4,70
246	929	0,74	6,77	5,72	0,35	2,01	0,97	930	1,96	2,56	6,23	0,16	0,36	0,95
	859	1,07	7,09	2,95	0,52	2,58	0,78	860	0,72	2,48	3,41	0,11	0,54	0,75
247	930	2,29	2,35	6,13	0,20	0,37	0,99	931	1,08	8,32	5,74	0,43	2,42	1,05
	860	0,58	2,64	3,10	0,11	0,54	0,73	861	1,35	8,72	2,76	0,62	3,12	0,78
248	931	4,24	10,29	8,00	0,41	2,42	1,98	932	4,76	9,63	10,85	1,03	5,58	2,08
	861	3,68	10,49	3,36	0,62	3,12	3,28	264	4,33	9,86	1,88	2,91	14,56	3,16
249	933	0,97	12,41	1,90	1,16	1,40	0,51	934	2,08	6,48	8,24	0,25	1,08	0,68
	928	2,03	12,97	2,00	0,74	1,65	0,42	929	0,92	7,02	8,01	0,13	0,58	0,38
250	934	1,63	7,24	6,38	0,15	1,10	0,40	935	0,42	2,53	6,65	0,17	0,51	0,44
	929	0,36	6,90	5,43	0,12	0,58	0,71	930	1,59	2,69	5,71	0,14	0,34	0,70
251	935	0,55	2,54	6,65	0,16	0,50	0,45	936	1,75	8,72	6,61	0,16	1,09	0,43
	930	1,88	2,31	5,60	0,16	0,33	0,69	931	0,66	8,32	5,58	0,16	0,39	0,73
252	936	2,11	7,92	8,26	0,29	1,07	0,80	937	1,01	13,67	1,55	1,21	1,64	0,66
	931	1,05	8,46	7,81	0,21	0,40	0,39	932	2,15	14,22	1,93	0,97	1,84	0,47
253	378	8,15	18,57	2,44	3,00	14,99	1,84	938	5,43	5,19	2,94	0,12	0,58	1,62
	933	4,57	17,85	10,03	3,01	8,91	1,55	934	1,92	4,51	7,27	0,61	1,05	1,80
254	938	1,73	6,64	3,19	0,12	0,58	0,50	939	0,55	2,42	3,31	0,16	0,82	0,53

CARATTERISTICHE MEDIATE: SISMA 0°: SHELL

Shell Nro	Nodo N.ro	S11 kg/cmq	S22 kg/cmq	S12 kg/cmq	M11 kg/cmq	M22 kg/cmq	M12 kg/cmq	Nodo N.ro	S11 kg/cmq	S22 kg/cmq	S12 kg/cmq	M11 kg/cmq	M22 kg/cmq	M12 kg/cmq
	934	1,90	6,66	5,42	0,49	1,03	0,48	935	0,68	2,36	5,49	0,15	0,35	0,42
255	939	0,69	2,27	3,33	0,16	0,82	0,54	940	1,93	8,07	3,17	0,17	0,84	0,46
	935	0,84	2,22	5,47	0,15	0,35	0,42	936	2,03	8,07	5,29	0,63	1,40	0,49
256	940	5,48	6,74	1,95	0,17	0,84	1,78	379	8,41	20,69	2,94	3,70	18,49	2,03
	936	1,78	6,02	6,91	0,75	1,42	2,08	937	4,66	19,92	9,45	3,48	10,70	1,84
257	942	0,86	7,78	3,49	0,21	0,36	0,49	943	2,01	2,29	4,11	0,15	0,32	0,43
	872	1,29	8,11	2,26	0,26	1,30	0,41	873	0,67	2,42	2,10	0,11	0,54	0,46
258	943	2,17	2,36	4,03	0,15	0,32	0,43	944	0,93	7,31	3,84	0,21	0,56	0,48
	873	0,70	2,40	1,91	0,11	0,54	0,45	874	1,06	7,67	2,13	0,19	0,96	0,40
259	944	4,40	9,47	6,54	0,23	0,56	0,89	945	4,56	9,60	9,55	1,64	6,17	0,88
	874	3,89	9,62	6,19	0,19	0,96	1,11	270	4,15	9,77	3,32	0,73	3,64	1,06
260	946	1,06	13,43	3,90	1,85	3,35	0,50	947	2,18	7,70	6,05	0,37	0,27	0,33
	941	2,14	13,98	4,13	0,67	2,94	1,06	942	1,01	8,22	5,80	0,17	1,04	0,84
261	947	1,66	8,45	4,03	0,23	0,26	0,87	948	0,40	2,36	4,49	0,17	0,38	0,87
	942	0,44	8,15	3,17	0,13	1,04	0,38	943	1,55	2,30	3,62	0,14	0,29	0,40
262	948	0,47	2,40	4,47	0,16	0,38	0,85	949	1,62	7,66	4,46	0,19	0,44	0,89
	943	1,76	2,50	3,53	0,14	0,29	0,40	944	0,48	7,28	3,53	0,09	1,17	0,43
263	949	2,18	6,84	6,51	0,29	0,43	0,43	950	1,06	12,81	3,41	1,81	3,64	0,58
	944	1,05	7,44	6,12	0,10	1,17	0,86	945	2,17	13,42	3,82	0,53	3,27	1,06
264	384	8,51	19,04	2,42	0,79	3,95	0,43	951	5,84	6,53	5,51	0,39	1,94	0,68
	946	4,76	18,28	7,95	1,66	1,84	0,93	947	2,13	5,82	5,11	0,29	0,62	1,22
265	951	1,99	7,92	1,91	0,39	1,94	0,64	952	0,74	2,21	2,25	0,15	0,73	0,56
	947	2,02	7,90	3,16	0,16	0,64	1,02	948	0,77	2,14	3,43	0,17	0,39	0,94
266	952	0,62	2,33	2,03	0,15	0,73	0,58	953	1,79	6,94	2,15	0,28	1,40	0,61
	948	0,73	2,29	3,40	0,16	0,38	0,91	949	1,91	6,95	3,46	0,11	0,78	0,94
267	953	5,76	5,36	5,00	0,28	1,40	0,47	385	8,43	18,61	2,51	0,63	3,14	0,40
	949	2,03	4,63	5,41	0,19	0,77	1,26	950	4,66	17,85	8,44	1,40	1,62	1,05
268	955	0,94	7,83	5,94	1,05	4,64	0,93	956	1,96	3,15	6,60	0,50	0,88	0,87
	885	1,49	8,30	4,86	1,06	5,31	0,63	886	0,58	3,54	5,52	0,17	0,86	0,56
269	956	1,69	3,42	6,66	0,47	0,87	0,61	957	0,78	6,08	6,01	0,59	2,61	0,54
	886	0,80	3,40	5,63	0,17	0,86	0,74	887	1,14	6,36	5,04	0,60	2,99	0,66
270	957	3,17	7,82	8,04	0,54	2,59	2,07	958	3,84	7,27	9,56	1,61	9,56	2,24
	887	2,49	8,04	2,96	0,60	2,99	2,49	304	3,28	7,49	4,16	3,73	18,67	2,30
271	959	0,44	12,27	2,17	0,65	7,12	0,60	960	1,26	7,89	8,53	0,14	1,57	0,52
	954	1,27	12,58	2,58	2,19	7,03	0,49	955	0,50	8,21	9,20	0,35	1,78	0,41
272	960	2,22	8,52	7,06	0,14	1,57	0,34	961	1,24	3,73	6,81	0,21	1,37	0,34
	955	0,75	7,95	7,44	0,25	1,76	0,48	956	1,78	3,24	7,19	0,21	0,78	0,48
273	961	0,66	3,57	6,85	0,23	1,38	0,46	962	1,57	6,41	6,91	0,13	0,82	0,49
	956	1,54	3,65	7,25	0,18	0,79	0,51	957	0,62	6,08	7,31	0,23	1,29	0,53
274	962	1,22	5,96	8,54	0,13	0,82	0,44	963	0,40	10,63	2,76	0,93	4,49	0,39
	957	0,33	6,19	9,22	0,26	1,30	0,48	958	1,12	10,87	3,30	1,26	3,84	0,43
275	418	8,41	21,77	3,90	6,70	33,48	3,74	964	5,17	5,74	2,20	0,56	2,81	3,55
	959	5,61	21,21	10,53	4,52	18,38	2,74	960	2,39	5,19	8,24	1,19	4,46	2,93
276	964	1,77	7,72	4,00	0,56	2,81	0,48	965	0,86	3,34	4,26	0,36	1,80	0,55
	960	2,33	7,83	6,75	1,18	4,46	0,52	961	1,40	3,43	6,99	0,15	0,21	0,59
277	965	0,60	3,50	4,33	0,36	1,80	0,60	966	1,34	5,75	3,96	0,35	1,77	0,65
	961	0,79	3,44	7,04	0,14	0,21	0,47	962	1,67	5,79	6,71	0,62	2,33	0,53
278	966	4,23	4,37	2,14	0,35	1,77	1,99	419	6,89	16,82	3,38	3,67	18,34	2,12
	962	2,01	3,97	8,37	0,61	2,33	1,99	963	4,65	16,36	10,37	2,48	9,76	1,87
279	967	1,32	12,71	3,07	1,63	5,45	0,59	968	1,34	12,74	2,72	0,92	1,66	0,59
	894	2,37	13,39	3,59	1,30	6,51	0,55	895	2,42	13,42	3,23	0,28	1,42	0,55
280	968	1,05	12,74	2,41	0,93	1,66	0,65	969	1,13	12,95	1,99	1,79	5,88	0,66
	895	2,50	13,39	2,49	0,28	1,42	0,65	896	2,56	13,60	2,05	1,38	6,92	0,65
281	969	0,45	13,22	2,07	1,86	5,90	5,75	941	1,65	9,42	1,71	7,50	39,85	6,08
	896	2,16	13,71	2,93	1,38	6,92	6,24	269	1,63	9,90	2,81	11,75	58,73	5,92
282	933	0,66	12,52	4,45	2,17	18,94	0,52	970	0,55	13,23	3,17	0,39	2,74	0,49
	928	0,79	12,79	4,31	3,84	16,62	0,35	967	0,93	13,49	3,05	0,49	5,05	0,41
283	970	1,85	13,72	2,31	0,23	2,77	0,41	971	1,85	13,69	2,69	0,85	3,73	0,57
	967	0,92	13,21	2,41	0,52	5,06	0,50	968	0,95	13,19	2,83	0,42	1,44	0,66
284	971	1,72	13,67	2,50	0,84	3,73	0,46	972	1,74	14,13	2,94	0,19	3,17	0,65
	968	0,79	13,22	2,51	0,43	1,44	0,51	969	0,81	13,70	2,96	0,53	5,46	0,69
285	972	0,21	13,75	1,85	0,37	3,13	1,02	946	0,28	13,64	1,67	2,43	20,57	1,09
	969	0,48	13,84	2,17	0,49	5,45	0,72	941	0,37	13,73	1,67	4,20	18,27	0,79
286	378	5,65	19,85	2,03	10,97	54,84	4,20	973	4,21	12,83	2,37	0,26	1,28	3,95
	933	2,46	19,20	2,52	8,54	33,81	4,92	970	1,04	12,19	3,38	2,25	6,86	5,15
287	973	2,96	13,16	2,47	0,26	1,28	0,57	974	2,89	12,85	2,85	1,06	5,31	0,40
	970	2,13	12,97	2,47	2,05	6,82	0,79	971	2,05	12,66	2,79	0,42	1,23	0,60
288	974	2,78	12,87	2,32	1,06	5,31	0,66	975	2,94	13,74	2,67	0,28	1,38	0,49
	971	1,83	12,67	2,60	0,41	1,23	0,43	972	1,92	13,52	2,95	2,20	7,27	0,34
289	975	3,24	13,66	3,60	0,28	1,38	4,74	384	4,65	20,65	4,63	11,88	59,39	4,97
	972	0,45	13,08	1,91	2,40	7,31	4,97	946	1,80	20,06	2,63	9,22	37,06	4,74
290	976	1,65	13,57	2,09	1,72	5,84	0,47	977	1,64	13,26	1,75	0,95	1,63	0,47
	903	2,49	14,33	2,81	1,37	6,87	0,44	904	2,45	14,02	2,67	0,28	1,41	0,46
291	977	1,20	13,28	1,67	0,96	1,64	0,51	978	1,23	13,14	1,45	1,87	6,33	0,52
	904	2,58	13,98	1,63	0,28	1,41	0,58	905	2,56	13,85	1,58	1,46	7,28	0,59
292	978	0,45	13,48	2,32	1,92	6,34	6,29	945	1,78	7,59	2,03	7,86	41,95	6,62
	905	2,11	13,97	2,39	1,46	7,28	6,65	270	1,12	8,06	2,58	12,49	62,43	6,33
293	937	0,80	13,76	4,13	1,93	18,22	0,41	979	0,70	13,90	2,02	0,38	2,66	0,37
	932	1,00	14,05	3,93	3,90	16,20	0,40	976	1,09	14,21	1,86	0,50	4,99	0,43
294	979	2,07	14,46	1,52	0,21	2,70	0,49	980	2,03	14,12	1,70	0,85	3,74	0,63
	976	1,18	13,87	1,47	0,50	5,00	0,49	977	1,19	13,53	1,84	0,44	1,52	0,66
295	980	1,85	14,09	1,70	0,84	3,73	0,60	981	1,83	14,09	2,20	0,21	3,23	0,76
	977	0,95	13,59	1,76	0,44	1,52	0,42	978	0,95	13,59	2,32	0,56	5,59	0,57
296	981	0,21	13,70	1,81	0,36	3,20	0,89	950	0,22	13,03	2,04	2,51	21,06	0,99
	978	0,48	13,79	1,66	0,53	5,58	0,81	945	0,33	13,12	1,78	4,34	18,93	0,90
297	379	6,41	21,84	2,11	10,48	52,38	3,94	982	4,69	13,45	2,08	0,30	1,52	3,69
	937	2,93	21,13	2,43	8,26	32,10	4,72	979	1,21	12,74	2,26	2,17	6,58	4,97
298	982	3,14	13,84	1,73	0,30	1,52	0,59	983	2,98	13,05	2,40	1,06	5,30	0,42
	979	2,39	13,67	1,46	1,99	6,54	0,93	980	2,26	12,88	1,82	0,42	1,26	0,74
299	983	2,83	13,09	1,73	1,06	5,30	0,69	984	2,91	13,51	2,39	0,27	1,36	0,52
	980	1,92	12,88	1,78	0,41	1,26	0,57	981	1,98	13,31	2,24	2,22	7,28	0,46

CARATTERISTICHE MEDIATE: SISMA 0°: SHELL

Shell Nro	Nodo N.ro	S11 kg/cmq	S22 kg/cmq	S12 kg/cmq	M11 kg/cmq	M22 kg/cmq	M12 kg/cmq	Nodo N.ro	S11 kg/cmq	S22 kg/cmq	S12 kg/cmq	M11 kg/cmq	M22 kg/cmq	M12 kg/cmq
300	984	3,23	13,42	3,11	0,27	1,36	4,74	385	4,62	20,28	4,33	11,80	59,00	4,94
	981	0,47	12,85	1,90	2,40	7,32	4,93	950	1,79	19,70	2,25	9,13	36,98	4,71
301	985	0,47	9,06	2,82	0,92	4,80	0,76	986	1,00	6,24	1,79	1,07	2,61	0,50
	914	1,93	9,45	3,63	1,60	8,02	0,73	915	1,41	6,57	2,49	0,44	2,21	1,01
302	986	0,53	6,31	1,74	0,78	2,56	0,65	987	0,49	5,26	1,03	0,45	3,60	1,04
	915	1,45	6,52	2,73	0,44	2,21	0,46	916	1,23	5,47	1,75	1,04	5,21	0,77
303	987	0,33	6,47	1,27	0,23	3,66	4,31	988	1,85	5,74	1,87	1,37	2,33	3,51
	916	0,77	6,57	1,65	1,04	5,21	5,67	325	2,02	5,88	2,48	5,49	27,44	6,47
304	959	0,31	12,32	4,62	1,12	9,56	0,39	989	0,35	9,50	2,44	0,70	0,97	0,47
	954	0,61	12,39	5,31	2,21	7,42	0,61	985	0,21	9,56	2,12	0,88	2,96	0,72
305	989	2,23	9,96	2,01	0,69	0,96	0,88	990	1,47	6,78	1,81	0,36	2,89	0,84
	985	0,42	9,52	2,30	0,75	2,93	0,55	986	0,99	6,44	2,75	0,59	0,70	0,51
306	990	1,51	6,80	1,79	0,61	2,95	0,60	991	1,18	5,57	2,06	0,39	2,89	0,99
	986	0,49	6,57	2,58	0,37	0,70	0,66	987	0,55	5,37	3,06	1,09	0,77	0,92
307	991	0,30	5,48	2,05	0,26	2,96	0,99	992	0,48	4,48	0,59	0,41	5,18	2,65
	987	0,69	5,56	3,06	0,81	0,79	1,04	988	0,22	4,52	0,71	0,41	2,73	2,69
308	418	7,13	21,05	1,80	8,77	43,87	2,55	993	4,15	6,66	3,96	0,60	3,00	2,49
	959	4,91	20,60	3,79	5,64	23,20	3,83	989	1,92	6,27	2,97	2,20	7,22	3,93
309	993	1,86	9,20	2,16	0,60	3,00	0,80	994	1,28	6,44	1,89	0,90	4,51	0,56
	989	2,09	9,24	3,00	2,22	7,22	0,62	990	1,37	6,45	2,80	0,33	0,96	0,40
310	994	1,27	6,45	2,03	0,90	4,51	0,44	995	1,00	5,06	1,67	0,30	1,51	0,61
	990	1,40	6,47	2,70	0,28	1,01	0,57	991	1,03	5,05	2,45	0,33	5,59	0,75
311	995	1,71	4,36	1,74	0,30	1,51	4,76	440	2,67	8,78	2,13	5,36	26,80	5,65
	991	1,10	4,17	2,41	0,60	5,66	3,94	992	1,84	8,59	3,20	1,23	1,43	3,06
312	996	0,65	8,46	4,33	0,93	4,62	0,80	997	0,57	6,01	2,53	1,08	2,64	0,54
	925	1,87	8,77	5,25	1,55	7,74	0,77	926	1,40	6,32	3,43	0,45	2,23	0,95
313	997	0,41	6,03	3,05	0,77	2,58	0,71	998	0,26	6,12	0,90	0,47	3,75	1,26
	926	1,45	6,26	4,64	0,45	2,23	0,42	927	1,52	6,39	2,41	1,09	5,44	0,89
314	998	0,62	7,75	1,48	0,22	3,82	4,42	999	2,19	2,95	1,54	1,43	2,39	3,59
	927	0,44	7,92	3,34	1,09	5,44	6,16	326	1,70	2,98	3,12	5,73	28,63	6,98
315	963	0,31	10,64	4,61	1,46	9,95	0,37	1000	0,19	8,71	3,19	0,63	0,94	0,46
	958	0,50	10,69	5,43	2,21	7,72	0,43	996	0,34	8,76	4,01	0,88	3,11	0,56
316	1000	1,83	9,07	3,03	0,65	0,93	0,73	1001	1,36	6,61	2,59	0,32	2,90	0,67
	996	0,58	8,77	4,24	0,74	3,09	0,58	997	0,56	6,39	3,85	0,59	0,69	0,53
317	1001	1,53	6,68	3,14	0,61	2,97	0,57	1002	1,46	6,84	2,87	0,40	2,98	0,95
	997	0,38	6,42	4,37	0,33	0,70	0,65	998	0,30	6,56	4,13	1,14	0,75	0,88
318	1002	0,26	6,63	3,20	0,20	3,05	0,95	1003	0,40	6,38	0,66	0,42	5,37	2,68
	998	0,66	6,76	4,72	0,84	0,79	1,00	999	0,44	6,51	0,89	0,43	2,84	2,73
319	419	5,10	17,11	1,87	8,33	41,66	2,44	1004	2,96	6,94	2,90	0,57	2,86	2,41
	963	3,29	16,72	5,05	5,38	22,67	3,20	1000	1,19	6,56	4,75	2,15	7,09	3,24
320	1004	1,64	8,33	3,06	0,57	2,86	0,73	1005	1,25	6,54	2,28	0,90	4,52	0,61
	1000	1,63	8,32	4,63	2,18	7,10	0,55	1001	1,25	6,50	3,87	0,34	0,95	0,43
321	1005	1,24	6,55	3,19	0,90	4,52	0,49	1006	1,22	6,48	2,13	0,29	1,46	0,83
	1001	1,42	6,56	4,42	0,29	1,00	0,53	1002	1,28	6,49	3,37	0,29	5,80	0,89
322	1006	2,03	5,51	3,41	0,29	1,46	5,19	441	3,77	14,14	2,84	5,58	27,92	6,08
	1002	0,89	5,22	3,72	0,61	5,87	4,03	1003	2,31	13,84	3,28	1,28	1,32	3,11
323	1008	0,40	7,06	2,56	0,51	2,01	0,84	1009	1,66	2,25	2,73	0,23	0,42	0,91
	938	1,18	7,33	2,39	0,49	2,45	0,69	939	0,63	2,16	2,57	0,13	0,67	0,76
324	1009	1,58	2,08	2,73	0,27	0,42	0,95	1010	0,51	8,40	2,47	0,50	2,21	1,00
	939	0,44	2,27	2,23	0,13	0,67	0,74	940	1,48	8,68	2,49	0,62	3,11	0,79
325	1010	2,99	9,68	4,01	0,44	2,19	1,42	1011	2,69	12,61	6,06	0,87	5,28	1,76
	940	2,15	9,93	4,50	0,62	3,11	2,73	379	2,13	12,88	2,76	2,43	12,16	2,35
326	1012	0,54	12,09	3,40	1,33	1,95	0,48	1013	1,58	6,39	4,03	0,25	1,17	0,61
	1007	1,65	12,49	3,13	1,53	2,71	0,38	1008	0,59	6,78	4,40	0,20	0,48	0,35
327	1013	1,42	6,96	2,76	0,32	1,19	0,37	1014	0,27	2,08	2,82	0,22	0,45	0,39
	1008	0,21	6,70	2,83	0,22	0,48	0,66	1009	1,36	2,23	2,92	0,19	0,30	0,66
328	1014	0,39	2,05	2,93	0,22	0,45	0,37	1015	1,35	8,13	2,82	0,20	1,15	0,36
	1009	1,33	1,93	2,90	0,23	0,30	0,68	1010	0,37	7,90	2,82	0,14	0,43	0,70
329	1015	1,42	7,60	4,16	0,13	1,12	0,71	1016	0,44	13,19	3,20	1,40	2,49	0,62
	1010	0,57	7,92	4,32	0,20	0,44	0,32	1011	1,59	13,53	3,09	1,83	2,94	0,38
330	493	6,55	15,01	2,97	2,54	12,71	1,72	1017	4,45	4,70	5,89	0,20	1,00	1,29
	1012	3,67	14,42	6,54	3,26	8,37	1,00	1013	1,62	4,13	4,07	0,36	0,84	1,45
331	1017	1,56	5,85	2,72	0,20	1,00	0,40	1018	0,46	1,84	3,41	0,17	0,85	0,32
	1013	1,58	5,85	2,83	0,26	0,82	0,43	1014	0,49	1,80	2,76	0,20	0,35	0,39
332	1018	0,53	1,69	2,84	0,17	0,85	0,35	1019	1,65	7,01	2,99	0,12	0,61	0,28
	1014	0,49	1,62	2,81	0,21	0,35	0,38	1015	1,46	6,94	2,70	0,37	1,17	0,36
333	1019	3,99	6,10	4,15	0,12	0,61	1,15	494	6,12	16,29	2,84	3,09	15,47	1,60
	1015	1,18	5,53	3,98	0,49	1,20	1,64	1016	3,25	15,71	5,47	3,71	9,82	1,20
334	1021	0,47	8,22	2,90	0,15	0,57	0,42	1022	1,58	2,08	3,00	0,22	0,38	0,42
	951	1,40	8,49	4,04	0,34	1,72	0,30	952	0,50	2,25	4,08	0,15	0,73	0,38
335	1022	1,67	2,21	2,86	0,21	0,37	0,42	1023	0,43	7,25	3,05	0,16	0,78	0,47
	952	0,62	2,14	3,84	0,15	0,73	0,37	953	1,16	7,52	4,10	0,23	1,13	0,41
336	1023	3,31	8,80	2,94	0,14	0,77	0,65	1024	2,81	12,10	5,15	1,94	4,23	0,86
	953	2,62	8,98	7,55	0,23	1,13	0,89	385	2,30	12,30	4,99	0,50	2,52	0,60
337	1025	0,57	13,15	5,36	2,03	1,88	0,40	1026	1,64	7,58	2,58	0,19	0,35	0,26
	1020	1,76	13,55	5,10	1,11	1,32	0,98	1021	0,68	7,97	2,84	0,20	0,84	0,81
338	1026	1,48	8,15	2,64	0,17	0,37	0,83	1027	0,30	2,01	2,88	0,24	0,35	0,81
	1021	0,38	7,92	3,01	0,18	0,85	0,29	1022	1,24	1,91	3,25	0,21	0,34	0,31
339	1027	0,41	2,06	2,81	0,20	0,35	0,74	1028	1,24	7,04	3,01	0,24	0,53	0,79
	1022	1,37	2,16	3,11	0,20	0,34	0,35	1023	0,23	6,80	3,31	0,21	0,99	0,37
340	1028	1,57	6,48	2,97	0,18	0,52	0,39	1029	0,53	12,21	5,47	1,87	2,12	0,50
	1023	0,62	6,88	3,15	0,19	0,98	0,76	1024	1,68	12,61	5,29	0,96	1,52	0,91
341	499	6,92	15,48	4,98	0,77	3,87	0,43	1030	4,87	5,79	8,02	0,33	1,67	0,80
	1025	3,82	14,85	4,90	2,22	2,42	0,58	1026	1,79	5,18	2,64	0,19	0,52	1,07
342	1030	1,80	6,96	4,45	0,33	1,67	0,70	1031	0,65	1,65	5,10	0,16	0,79	0,64
	1026	1,70	6,92	2,62	0,21	0,54	0,94	1027	0,59	1,58	3,22	0,24	0,38	0,88
343	1031	0,45	1,79	4,85	0,16	0,79	0,67	1032	1,53	5,98	4,93	0,20	0,99	0,59
	1027	0,40	1,78	3,15	0,21	0,37	0,85	1028	1,40	5,95	3,21	0,29	0,70	0,77
344	1032	4,36	4,84	7,36	0,20	0,99	0,53	500	6,32	14,57	5,44	0,56	2,78	0,37
	1028	1,47	4,27	3,02	0,22	0,69	1,00	1029	3,40	13,98	4,64	1,88	2,12	0,63
345	1034	0,30	8,63	2,97	1,00	4,27	0,94	1035	1,39	3,36	3,06	0,69	1,14	0,83

CARATTERISTICHE MEDIATE: SISMA 0°: SHELL

Shell Nro	Nodo N.ro	S11 kg/cmq	S22 kg/cmq	S12 kg/cmq	M11 kg/cmq	M22 kg/cmq	M12 kg/cmq	Nodo N.ro	S11 kg/cmq	S22 kg/cmq	S12 kg/cmq	M11 kg/cmq	M22 kg/cmq	M12 kg/cmq
	964	1,66	8,99	2,53	1,16	5,80	0,72	965	0,62	3,68	2,66	0,07	0,33	0,61
346	1035	1,35	3,60	3,00	0,65	1,13	0,58	1036	0,45	6,07	2,92	0,73	2,56	0,35
	965	0,80	3,57	2,58	0,07	0,33	0,78	966	1,14	6,29	2,46	0,62	3,08	0,54
347	1036	2,50	7,50	2,87	0,64	2,54	1,65	1037	2,52	9,16	3,95	1,31	9,69	2,07
	966	1,80	7,71	4,02	0,62	3,08	2,14	419	1,99	9,37	2,46	3,48	17,40	1,69
348	1038	0,18	12,68	4,06	0,53	8,44	0,57	1039	0,92	8,10	3,51	0,32	1,70	0,48
	1033	1,15	12,89	3,10	3,33	8,43	0,43	1034	0,32	8,31	4,07	0,46	2,08	0,35
349	1039	1,95	8,54	2,92	0,36	1,71	0,26	1040	0,93	3,50	3,05	0,40	1,42	0,27
	1034	0,25	8,13	3,16	0,32	2,04	0,49	1035	1,28	3,12	3,07	0,40	0,40	0,50
350	1040	0,69	3,42	3,00	0,40	1,42	0,46	1041	1,32	5,94	3,02	0,51	1,02	0,48
	1035	1,23	3,47	3,04	0,35	0,41	0,43	1036	0,36	5,70	3,02	0,53	1,26	0,46
351	1041	0,91	5,64	3,21	0,49	1,01	0,41	1042	0,23	10,38	3,76	0,94	4,46	0,39
	1036	0,28	5,79	3,80	0,54	1,27	0,44	1037	1,01	10,55	2,72	2,12	4,65	0,41
352	533	6,81	17,87	3,74	5,97	29,84	3,10	1043	4,32	5,53	5,91	0,43	2,14	2,62
	1038	4,45	17,39	5,68	5,13	17,72	1,91	1039	1,97	5,06	3,77	1,07	4,08	2,39
353	1043	1,67	7,09	3,73	0,43	2,14	0,28	1044	0,77	2,72	4,01	0,41	2,03	0,39
	1039	1,95	7,14	2,90	1,02	4,07	0,35	1040	1,05	2,77	3,01	0,16	0,20	0,46
354	1044	0,46	2,91	3,97	0,41	2,03	0,41	1045	1,21	4,96	3,76	0,32	1,61	0,61
	1040	0,61	2,89	2,96	0,16	0,20	0,40	1041	1,39	4,97	2,75	0,83	2,12	0,60
355	1045	3,54	3,73	5,87	0,32	1,61	1,49	534	5,59	13,51	4,38	3,25	16,27	1,91
	1041	1,72	3,37	3,46	0,83	2,12	1,63	1042	3,77	13,14	4,93	2,96	9,51	1,33
356	1046	0,49	13,10	1,95	0,85	4,30	0,41	1047	0,54	12,79	1,83	1,56	2,09	0,52
	973	2,51	13,63	2,62	1,76	8,82	0,40	974	2,48	13,32	2,50	0,57	2,86	0,53
357	1047	0,40	12,78	1,82	1,57	2,10	0,61	1048	0,50	13,51	1,58	1,04	4,81	0,87
	974	2,57	13,29	1,93	0,57	2,86	0,61	975	2,73	14,03	1,68	1,86	9,28	0,87
358	1048	0,17	13,60	1,57	0,97	4,79	4,85	1020	0,83	12,15	1,46	5,11	32,55	5,24
	975	2,46	14,10	2,57	1,86	9,28	6,05	384	2,25	12,66	2,46	9,29	46,47	5,65
359	1012	0,29	12,13	2,25	1,17	15,67	0,50	1049	0,26	12,49	1,75	0,80	2,06	0,45
	1007	0,62	12,28	2,42	4,01	13,38	0,42	1046	0,72	12,64	1,88	1,04	4,55	0,49
360	1049	1,67	12,88	1,45	0,58	2,11	0,45	1050	1,65	12,70	1,64	1,36	3,34	0,57
	1046	0,34	12,53	1,63	0,96	4,54	0,44	1047	0,38	12,36	1,96	1,06	0,69	0,54
361	1050	1,52	12,67	1,99	1,35	3,34	0,36	1051	1,60	13,39	2,50	0,51	2,53	0,49
	1047	0,30	12,37	1,96	1,07	0,68	0,52	1048	0,33	13,09	2,44	0,95	4,94	0,65
362	1051	0,28	13,08	2,08	0,74	2,49	0,94	1025	0,29	13,27	2,12	1,32	17,60	1,02
	1048	0,34	13,08	2,36	1,04	4,95	0,51	1020	0,28	13,27	2,40	4,52	15,36	0,58
363	493	4,42	16,08	2,67	9,23	46,14	2,67	1052	3,37	10,92	1,72	0,50	2,50	2,40
	1012	1,76	15,53	2,97	7,86	28,44	3,91	1049	0,72	10,37	1,94	2,30	5,56	4,16
364	1052	2,49	11,15	1,37	0,50	2,50	0,72	1053	2,38	10,64	1,73	1,22	6,10	0,32
	1049	1,67	10,97	1,62	2,08	5,51	0,99	1050	1,58	10,46	1,77	0,97	1,39	0,55
365	1053	2,30	10,66	2,02	1,22	6,10	0,56	1054	2,51	11,73	2,66	0,42	2,11	0,30
	1050	1,37	10,45	2,14	0,97	1,39	0,36	1051	1,52	11,51	2,68	2,19	5,96	0,51
366	1054	2,63	11,70	3,71	0,42	2,11	3,13	499	3,68	16,87	4,85	10,14	50,72	3,43
	1051	0,25	11,19	2,33	2,43	6,01	3,97	1025	1,26	16,37	3,41	8,67	31,86	3,68
367	1055	0,66	13,79	2,00	0,78	4,11	0,36	1056	0,70	12,96	2,06	1,54	2,05	0,37
	982	2,61	14,35	2,65	1,73	8,67	0,35	983	2,47	13,52	2,71	0,59	2,94	0,44
368	1056	0,46	12,97	2,19	1,55	2,06	0,46	1057	0,44	13,20	2,26	0,97	4,72	0,75
	983	2,58	13,49	2,03	0,59	2,94	0,52	984	2,64	13,73	2,10	1,84	9,20	0,81
369	1057	0,21	13,34	2,22	0,89	4,71	4,87	1024	0,90	10,42	2,41	5,07	32,13	5,23
	984	2,31	13,82	2,60	1,84	9,20	6,02	385	1,77	10,89	2,90	9,17	45,87	5,67
370	1016	0,37	13,19	2,48	0,75	14,30	0,38	1058	0,37	12,99	1,56	0,77	1,71	0,34
	1011	0,79	13,35	2,46	4,02	12,33	0,49	1055	0,78	13,17	1,53	1,02	4,16	0,53
371	1058	1,74	13,41	1,58	0,55	1,75	0,52	1059	1,64	12,80	1,89	1,36	3,18	0,61
	1055	0,46	13,03	1,64	0,92	4,14	0,40	1056	0,51	12,44	2,11	1,07	0,66	0,49
372	1059	1,55	12,79	2,32	1,34	3,18	0,49	1060	1,55	12,93	2,96	0,55	2,30	0,59
	1056	0,36	12,48	2,25	1,08	0,65	0,42	1057	0,35	12,61	2,86	0,98	4,82	0,53
373	1060	0,33	12,63	2,75	0,76	2,26	0,81	1029	0,20	12,31	2,86	1,39	17,18	0,91
	1057	0,35	12,63	2,73	1,07	4,84	0,57	1024	0,24	12,31	2,85	4,39	15,02	0,66
374	494	4,87	17,03	2,79	7,81	39,03	1,90	1061	3,70	11,40	1,72	0,64	3,19	1,61
	1016	2,01	16,44	2,95	7,08	24,23	3,05	1058	0,82	10,81	1,63	2,04	4,79	3,37
375	1061	2,62	11,67	1,67	0,64	3,19	0,79	1062	2,42	10,66	2,26	1,20	5,98	0,42
	1058	1,79	11,48	1,55	1,81	4,74	1,08	1059	1,59	10,47	1,96	1,02	1,44	0,69
376	1062	2,30	10,69	2,70	1,20	5,98	0,64	1063	2,42	11,28	3,34	0,49	2,47	0,33
	1059	1,36	10,48	2,39	1,00	1,44	0,50	1060	1,46	11,07	3,00	2,10	5,58	0,57
377	1063	2,51	11,26	4,35	0,49	2,47	2,80	500	3,44	15,81	5,38	9,30	46,50	3,03
	1060	0,21	10,78	2,83	2,32	5,63	3,49	1029	1,11	15,34	3,65	7,98	29,37	3,24
378	1064	0,72	9,30	1,85	0,26	3,33	1,06	1065	0,55	6,18	1,78	1,49	3,64	0,47
	993	1,92	9,58	1,64	1,98	9,89	0,31	994	1,34	6,41	1,35	0,23	1,16	0,80
379	1065	0,76	6,27	1,72	1,31	3,60	0,48	1066	0,58	5,11	1,47	0,72	1,75	0,97
	994	1,36	6,39	1,37	0,23	1,16	0,34	995	1,13	5,22	1,03	1,30	6,48	0,76
380	1066	0,22	5,71	1,30	0,57	1,78	3,45	1067	1,31	6,05	2,03	1,12	3,49	2,87
	995	0,84	5,82	1,58	1,30	6,48	4,90	440	2,03	6,21	1,53	4,22	21,09	5,47
381	1038	0,61	12,69	2,35	0,40	8,60	0,43	1068	0,21	9,04	3,55	1,07	0,44	0,53
	1033	0,63	12,70	2,48	3,00	6,43	0,53	1064	0,16	9,04	3,01	1,51	3,44	0,63
382	1068	2,04	9,42	2,54	1,03	0,44	0,98	1069	1,25	5,89	1,79	0,76	3,34	0,92
	1064	0,63	9,11	1,90	1,32	3,40	0,35	1065	0,59	5,66	1,50	1,06	1,54	0,33
383	1069	1,47	5,93	1,54	1,01	3,39	0,55	1070	1,07	4,79	1,50	0,41	3,20	0,78
	1065	0,60	5,78	1,40	0,88	1,50	0,56	1066	0,49	4,68	1,71	1,26	1,73	0,72
384	1070	0,34	4,77	1,51	0,55	3,26	0,78	1071	0,42	4,04	0,46	0,28	4,88	1,97
	1066	0,67	4,79	1,70	1,10	1,72	0,81	1067	0,12	4,04	0,49	0,32	1,19	2,01
385	533	5,71	17,39	3,33	7,68	38,40	1,41	1072	3,35	5,83	2,63	0,18	0,91	1,23
	1038	3,76	16,99	5,42	5,93	20,96	3,25	1068	1,40	5,48	2,68	2,44	6,65	3,53
386	1072	1,66	7,82	2,17	0,18	0,91	1,06	1073	1,02	4,86	1,63	0,92	4,61	0,56
	1068	1,81	7,84	1,93	2,41	6,64	0,94	1069	1,07	4,86	1,53	0,48	1,71	0,46
387	1073	0,96	4,93	1,52	0,92	4,61	0,52	1074	0,75	3,78	1,15	0,42	2,09	0,42
	1069	1,25	4,96	1,50	0,68	1,76	0,57	1070	0,84	3,77	1,24	0,59	4,99	0,47
388	1074	1,17	3,45	1,13	0,42	2,09	2,94	555	1,80	6,09	1,65	3,74	18,68	3,59
	1070	0,97	3,31	1,40	0,82	5,04	2,73	1071	1,33	5,96	2,09	0,81	2,40	2,09
389	1075	0,92	8,49	1,02	0,29	2,97	1,07	1076	0,84	6,28	1,34	1,50	3,64	0,51
	1004	1,82	8,70	1,34	1,92	9,61	0,41	1005	1,42	6,42	0,69	0,22	1,09	0,83
390	1076	0,73	6,23	0,98	1,30	3,60	0,56	1077	0,86	7,17	1,65	0,74	1,79	1,17
	1005	1,44	6,38	1,27	0,22	1,09	0,43	1006	1,64	7,32	0,51	1,34	6,68	0,98

CARATTERISTICHE MEDIATE: SISMA 0°: SHELL

Shell Nro	Nodo N.ro	S11 kg/cmq	S22 kg/cmq	S12 kg/cmq	M11 kg/cmq	M22 kg/cmq	M12 kg/cmq	Nodo N.ro	S11 kg/cmq	S22 kg/cmq	S12 kg/cmq	M11 kg/cmq	M22 kg/cmq	M12 kg/cmq
391	1077	0,18	7,65	0,95	0,56	1,83	3,53	1078	0,88	6,32	1,34	1,17	3,53	2,92
	1006	1,22	7,89	1,45	1,34	6,68	5,32	441	1,13	6,57	1,28	4,40	22,02	5,92
392	1042	0,49	10,33	2,07	0,69	8,68	0,42	1079	0,24	8,07	2,60	1,05	0,30	0,52
	1037	0,50	10,32	1,83	2,72	6,40	0,38	1075	0,29	8,06	1,77	1,50	3,50	0,48
393	1079	1,71	8,38	1,88	1,03	0,31	0,82	1080	1,23	6,08	1,42	0,73	3,33	0,75
	1075	0,76	8,18	0,90	1,31	3,46	0,41	1076	0,71	5,98	0,78	1,07	1,53	0,37
394	1080	1,36	6,07	0,78	1,01	3,39	0,48	1081	1,32	7,01	0,70	0,22	3,27	0,73
	1076	0,56	5,94	1,11	0,87	1,50	0,59	1077	0,71	6,89	1,36	1,30	1,37	0,67
395	1081	0,24	6,91	0,77	0,46	3,32	0,72	1082	0,22	7,29	0,82	0,29	5,02	1,97
	1077	0,46	6,93	1,93	1,12	1,34	0,77	1078	0,21	7,30	0,86	0,33	1,05	2,01
396	534	4,02	13,87	3,58	7,29	36,45	1,37	1083	2,33	5,93	3,51	0,14	0,68	1,21
	1042	2,50	13,54	3,23	5,47	20,15	2,80	1079	0,84	5,60	1,55	2,40	6,53	2,95
397	1083	1,41	6,88	1,70	0,14	0,68	0,93	1084	1,02	5,24	1,59	0,92	4,60	0,51
	1079	1,42	6,88	1,02	2,38	6,52	0,83	1080	1,04	5,21	0,76	0,41	1,70	0,44
398	1084	1,06	5,19	0,75	0,92	4,60	0,47	1085	1,19	5,83	0,55	0,22	1,09	0,53
	1080	1,13	5,17	1,12	0,68	1,76	0,49	1081	1,03	5,80	1,21	0,55	5,15	0,56
399	1085	1,47	5,52	1,00	0,22	1,09	3,29	556	2,49	10,55	1,51	3,89	19,43	3,94
	1081	0,62	5,26	1,64	0,83	5,20	2,75	1082	1,29	10,28	2,08	0,85	2,28	2,07
400	1087	0,24	4,90	7,60	0,49	1,95	0,60	1088	1,05	1,30	8,54	0,17	0,36	0,65
	1017	0,85	5,05	7,37	0,46	2,29	0,48	1018	0,37	1,22	8,31	0,15	0,73	0,55
401	1088	0,62	1,23	7,97	0,20	0,36	0,69	1089	0,65	5,72	8,12	0,42	1,96	0,73
	1018	0,23	1,28	7,68	0,15	0,73	0,51	1019	1,06	5,81	7,83	0,60	2,99	0,55
402	1089	1,29	6,31	6,09	0,32	1,93	0,92	1090	0,64	11,87	4,04	0,48	7,29	1,20
	1019	0,92	6,46	9,33	0,60	2,99	1,74	494	1,12	12,02	7,03	2,25	11,23	1,44
403	1091	0,69	5,42	8,10	0,40	5,02	0,51	1092	1,13	3,03	6,57	0,31	1,32	0,48
	1086	0,87	5,69	6,81	1,91	5,43	0,36	1087	0,44	3,30	5,36	0,21	0,70	0,35
404	1092	1,04	3,35	7,44	0,32	1,33	0,32	1093	0,41	0,85	8,77	0,09	0,22	0,30
	1087	0,17	3,16	6,78	0,15	0,69	0,51	1088	0,76	1,01	8,12	0,15	0,27	0,50
405	1093	0,39	0,83	8,05	0,09	0,22	0,27	1094	0,50	3,74	8,24	0,29	1,40	0,25
	1088	0,50	0,84	7,54	0,17	0,27	0,53	1089	0,34	3,72	7,74	0,19	0,93	0,50
406	1094	0,68	3,57	6,42	0,30	1,40	0,48	1095	0,33	6,08	7,41	0,55	5,62	0,59
	1089	0,28	3,68	5,74	0,31	0,95	0,25	1090	0,59	6,19	6,67	2,22	5,72	0,29
407	608	4,74	2,43	8,27	3,32	16,59	1,97	1096	4,08	0,99	15,11	0,38	1,91	1,77
	1091	3,07	2,11	3,34	2,81	10,99	1,23	1092	2,42	1,29	5,68	0,35	1,82	1,44
408	1096	0,66	0,79	8,40	0,38	1,91	0,37	1097	0,46	0,53	10,49	0,03	0,17	0,33
	1092	0,99	0,83	6,53	0,34	1,82	0,40	1093	0,80	0,46	8,59	0,08	0,08	0,35
409	1097	0,23	0,33	9,14	0,03	0,17	0,31	1098	0,42	1,22	9,02	0,42	2,09	0,29
	1093	0,36	0,26	7,86	0,09	0,09	0,36	1094	0,35	1,14	7,76	0,42	2,01	0,34
410	1098	2,38	0,70	11,15	0,42	2,09	1,57	609	2,77	2,14	7,83	3,58	17,88	1,75
	1094	1,12	0,62	5,96	0,41	2,01	1,66	1095	1,54	1,89	3,41	3,00	12,07	1,49
411	1100	0,40	5,69	9,25	0,14	0,63	0,25	1101	0,82	1,31	10,03	0,15	0,32	0,26
	1030	0,99	5,81	9,07	0,37	1,85	0,36	1031	0,26	1,39	9,87	0,16	0,79	0,44
412	1101	0,85	1,36	9,81	0,17	0,32	0,28	1102	0,33	4,91	9,82	0,18	0,81	0,32
	1031	0,38	1,31	9,61	0,16	0,79	0,41	1032	0,82	5,02	9,61	0,24	1,19	0,44
413	1102	1,73	5,82	7,70	0,16	0,80	0,36	1103	0,85	11,25	5,20	1,05	0,51	0,53
	1032	1,50	5,90	12,24	0,24	1,19	0,38	500	0,83	11,33	9,51	0,24	1,20	0,46
414	1104	0,69	5,90	9,55	0,43	1,55	0,45	1105	1,15	3,55	7,50	0,25	0,37	0,45
	1099	0,93	6,17	8,20	1,44	1,96	0,66	1100	0,48	3,82	6,20	0,28	0,23	0,66
415	1105	1,00	3,86	9,24	0,26	0,37	0,64	1106	0,36	0,84	10,24	0,11	0,04	0,55
	1100	0,26	3,72	8,48	0,18	0,24	0,36	1101	0,57	0,78	9,50	0,15	0,31	0,28
416	1106	0,34	0,88	9,96	0,07	0,03	0,51	1107	0,51	3,21	10,04	0,27	0,43	0,55
	1101	0,61	0,92	9,28	0,17	0,31	0,33	1102	0,18	3,14	9,37	0,12	0,32	0,35
417	1107	0,93	2,98	8,17	0,27	0,43	0,41	1108	0,49	5,47	10,07	0,26	1,72	0,39
	1102	0,34	3,19	7,28	0,18	0,31	0,55	1103	0,76	5,68	9,13	1,38	2,22	0,53
418	614	4,91	1,49	10,15	0,47	2,34	0,31	1109	4,48	0,86	17,14	0,06	0,30	0,50
	1104	3,09	1,14	2,77	1,08	2,14	0,46	1105	2,66	1,17	6,38	0,15	0,19	0,69
419	1109	0,75	1,04	10,14	0,06	0,30	0,60	1110	0,54	0,34	12,07	0,00	0,02	0,62
	1105	0,93	1,04	8,10	0,16	0,19	0,54	1106	0,73	0,30	9,99	0,12	0,06	0,56
420	1110	0,30	0,36	11,32	0,00	0,02	0,61	1111	0,50	0,98	10,95	0,06	0,32	0,54
	1106	0,30	0,37	9,71	0,07	0,05	0,55	1107	0,43	0,94	9,36	0,17	0,17	0,49
421	1111	3,17	0,49	14,98	0,06	0,32	0,50	615	3,47	1,20	10,75	0,45	2,24	0,36
	1107	1,72	0,70	7,51	0,17	0,17	0,55	1108	2,03	0,94	4,07	0,97	2,30	0,39
422	1113	0,32	6,03	10,30	0,87	4,00	0,74	1114	0,72	2,22	10,73	0,57	1,13	0,63
	1043	1,17	6,21	9,05	1,19	5,93	0,56	1044	0,42	2,37	9,49	0,11	0,55	0,46
423	1114	0,79	2,34	10,75	0,53	1,13	0,41	1115	0,27	4,10	10,40	0,67	2,58	0,23
	1044	0,52	2,31	9,46	0,11	0,55	0,63	1045	0,77	4,22	9,11	0,63	3,15	0,44
424	1115	1,39	5,12	9,28	0,58	2,56	1,14	1116	0,87	8,56	6,78	1,49	11,71	1,39
	1045	1,11	5,21	11,65	0,63	3,15	1,38	534	0,77	8,65	8,74	3,30	16,48	1,10
425	1117	0,21	5,90	9,94	2,01	12,72	0,57	1118	0,59	4,03	8,62	0,49	2,79	0,37
	1112	0,40	6,00	8,41	3,71	12,52	0,32	1113	0,12	4,13	7,14	0,69	2,82	0,17
426	1118	1,33	4,17	9,98	0,43	2,78	0,15	1119	0,79	1,53	10,92	0,17	0,97	0,20
	1113	0,11	3,91	8,52	0,52	2,78	0,39	1114	0,60	1,29	9,45	0,30	0,24	0,46
427	1119	0,45	1,50	10,96	0,19	0,97	0,43	1120	0,89	2,86	10,30	0,39	1,75	0,53
	1114	0,58	1,53	9,46	0,26	0,25	0,31	1115	0,17	2,70	8,84	0,36	1,57	0,42
428	1120	0,60	2,77	9,36	0,42	1,76	0,40	1121	0,23	4,80	10,36	1,27	8,31	0,46
	1115	0,16	2,86	7,94	0,40	1,59	0,52	1116	0,39	4,90	8,90	2,57	8,50	0,57
429	648	4,93	4,41	10,08	7,75	38,75	3,84	1122	3,86	1,13	16,62	1,09	5,45	3,68
	1117	3,81	4,19	2,93	5,46	24,64	2,93	1118	2,74	1,32	7,64	1,15	5,36	3,09
430	1122	0,57	1,04	10,90	1,09	5,45	0,29	1123	0,40	0,33	12,27	0,19	0,97	0,33
	1118	1,01	1,13	8,98	1,21	5,37	0,51	1119	0,85	0,39	10,33	0,13	0,55	0,56
431	1123	0,29	0,58	12,26	0,19	0,97	0,50	1124	0,48	0,81	11,03	0,63	3,17	0,58
	1119	0,59	0,58	10,37	0,12	0,55	0,34	1120	0,75	0,84	9,22	0,64	3,09	0,42
432	1124	3,42	1,16	16,67	0,63	3,17	1,95	649	4,18	2,91	11,15	4,53	22,64	2,10
	1120	2,49	1,33	8,28	0,61	3,08	1,96	1121	3,26	2,74	4,07	3,32	14,68	1,85
433	1125	0,81	8,98	1,73	0,45	3,19	0,37	1126	0,77	8,42	1,53	1,37	2,07	0,42
	1052	1,76	9,17	1,27	1,84	9,22	0,33	1053	1,66	8,61	1,50	0,81	4,07	0,46
434	1126	0,92	8,42	1,69	1,39	2,07	0,51	1127	1,11	9,32	2,26	0,64	3,74	0,78
	1053	1,75	8,58	1,63	0,81	4,07	0,48	1054	1,93	9,49	2,22	1,95	9,74	0,75
435	1127	0,39	9,19	3,57	0,41	3,70	3,66	1099	0,84	11,28	4,25	3,61	24,64	3,93
	1054	1,93	9,49	3,10	1,95	9,74	4,80	499	2,38	11,59	3,78	6,59	32,93	4,52
436	1091	0,16	5,52	3,55	1,82	12,98	0,43	1128	0,21	5,77	3,89	0,10	2,96	0,32

CARATTERISTICHE MEDIATE: SISMA 0°: SHELL

Shell Nro	Nodo N.ro	S11 kg/cmq	S22 kg/cmq	S12 kg/cmq	M11 kg/cmq	M22 kg/cmq	M12 kg/cmq	Nodo N.ro	S11 kg/cmq	S22 kg/cmq	S12 kg/cmq	M11 kg/cmq	M22 kg/cmq	M12 kg/cmq
	1086	0,21	5,53	3,53	3,42	11,13	0,86	1125	0,25	5,79	3,87	1,19	3,84	0,98
437	1128	0,95	5,95	2,14	0,07	2,95	0,76	1129	0,90	5,65	1,70	0,52	1,81	0,64
	1125	0,24	5,81	1,92	0,97	3,80	0,42	1126	0,24	5,53	1,52	0,92	0,27	0,34
438	1129	0,72	5,63	1,87	0,51	1,81	0,27	1130	0,78	6,16	2,73	0,14	3,56	0,35
	1126	0,27	5,55	1,62	0,94	0,27	0,59	1127	0,39	6,08	2,46	0,99	4,31	0,50
439	1130	0,53	6,10	3,86	0,17	3,57	0,80	1104	0,54	6,10	5,09	2,34	15,87	0,98
	1127	0,34	5,94	3,80	1,22	4,36	0,57	1099	0,32	5,93	5,04	4,11	13,92	0,42
440	608	2,28	3,70	4,14	9,54	47,71	4,64	1131	1,80	1,49	2,85	0,82	4,08	4,56
	1091	1,15	3,47	5,77	6,76	30,04	5,54	1128	0,66	1,30	4,03	1,58	5,30	5,61
441	1131	0,59	1,76	1,85	0,82	4,08	0,50	1132	0,62	1,88	1,52	0,25	1,24	0,33
	1128	0,49	1,70	2,26	1,61	5,30	0,62	1129	0,51	1,82	1,66	0,11	0,29	0,44
442	1132	0,47	1,91	2,02	0,25	1,24	0,47	1133	0,48	1,96	2,94	0,95	4,74	0,31
	1129	0,25	1,82	1,89	0,10	0,29	0,38	1130	0,25	1,87	2,81	1,79	5,99	0,26
443	1133	0,47	1,97	4,39	0,95	4,74	5,38	614	0,76	3,25	5,67	10,88	54,39	5,45
	1130	0,26	1,82	3,97	1,75	5,98	5,64	1104	0,30	3,11	5,25	7,87	35,15	5,56
444	1134	0,97	9,41	2,19	0,22	2,48	0,35	1135	0,81	8,39	2,61	1,28	2,01	0,32
	1061	1,83	9,60	2,35	1,74	8,69	0,30	1062	1,64	8,58	2,85	0,85	4,24	0,47
445	1135	0,95	8,40	3,58	1,31	2,02	0,43	1136	1,05	8,92	4,05	0,45	3,18	0,72
	1062	1,73	8,55	3,23	0,85	4,24	0,46	1063	1,83	9,08	3,69	1,86	9,30	0,73
446	1136	0,37	8,81	5,37	0,25	3,13	3,29	1103	0,65	10,12	5,79	3,09	21,64	3,53
	1063	1,79	9,09	4,66	1,86	9,30	4,50	500	2,06	10,40	5,07	5,70	28,51	4,27
447	1095	0,30	6,09	3,47	1,48	10,70	0,28	1137	0,30	5,93	3,75	0,15	2,03	0,38
	1090	0,28	6,07	3,54	3,28	9,33	0,76	1134	0,27	5,95	3,82	1,20	3,11	0,88
448	1137	0,82	6,09	2,34	0,10	2,02	0,71	1138	0,73	5,61	2,54	0,51	1,36	0,55
	1134	0,37	5,99	2,29	0,95	3,06	0,49	1135	0,31	5,52	2,58	0,93	0,36	0,34
449	1138	0,62	5,60	3,75	0,48	1,36	0,33	1139	0,63	5,76	4,40	0,09	2,77	0,33
	1135	0,36	5,55	3,55	0,95	0,36	0,46	1136	0,37	5,71	4,18	0,98	3,81	0,36
450	1139	0,53	5,73	5,67	0,14	2,78	0,55	1108	0,50	5,61	6,42	2,06	13,66	0,69
	1136	0,26	5,58	5,51	1,22	3,85	0,48	1103	0,27	5,46	6,26	3,70	12,04	0,34
451	609	2,13	2,64	3,59	5,95	29,73	2,60	1140	1,87	1,67	2,35	0,54	2,72	2,49
	1095	1,01	2,42	6,02	4,63	19,84	3,28	1137	0,69	1,48	4,03	0,97	3,50	3,39
452	1140	0,62	1,89	2,13	0,54	2,72	0,57	1141	0,62	1,89	2,87	0,18	0,88	0,44
	1137	0,45	1,79	2,50	1,03	3,51	0,61	1138	0,45	1,79	2,51	0,21	0,19	0,48
453	1141	0,45	1,93	3,79	0,18	0,88	0,53	1142	0,44	1,91	4,54	0,72	3,62	0,38
	1138	0,29	1,81	3,71	0,18	0,20	0,43	1139	0,30	1,80	4,45	1,39	4,57	0,30
454	1142	0,40	1,93	5,94	0,72	3,62	4,01	615	0,55	2,42	6,72	8,04	40,20	4,06
	1139	0,28	1,79	5,74	1,34	4,56	3,97	1108	0,36	2,30	6,50	6,01	26,72	3,91
455	1143	0,86	6,01	3,56	0,19	2,43	0,81	1144	0,54	3,83	3,12	0,98	3,00	0,41
	1072	1,17	6,10	2,90	1,89	9,44	0,44	1073	0,78	3,89	2,49	0,38	1,91	0,83
456	1144	0,66	3,77	2,51	0,92	2,99	0,47	1145	0,59	3,09	2,05	0,49	1,02	0,71
	1073	0,84	3,81	2,00	0,38	1,91	0,39	1074	0,69	3,11	1,81	1,14	5,72	0,60
457	1145	0,21	3,45	1,81	0,43	1,04	2,30	1146	1,75	6,81	2,42	0,69	2,71	1,99
	1074	0,80	3,49	1,44	1,14	5,72	3,09	555	2,39	6,94	2,08	2,44	12,20	3,39
458	1117	0,53	6,00	5,34	0,99	7,77	0,45	1147	0,23	4,27	5,46	0,08	1,66	0,59
	1112	0,04	5,90	5,10	2,61	6,46	0,68	1143	0,32	4,17	5,27	1,37	3,05	0,83
459	1147	1,30	4,24	3,76	0,13	1,65	0,87	1148	0,84	2,36	3,03	0,39	1,52	0,69
	1143	0,56	4,09	3,41	1,20	3,02	0,39	1144	0,31	2,26	2,65	0,65	1,35	0,33
460	1148	1,30	2,44	2,35	0,43	1,55	0,40	1149	1,00	2,05	3,05	0,27	1,36	0,59
	1144	0,36	2,32	2,09	0,59	1,34	0,50	1145	0,43	1,98	2,83	0,84	1,59	0,59
461	1149	0,16	2,05	3,13	0,22	1,39	0,61	1150	0,39	1,92	0,41	0,18	2,62	1,34
	1145	0,56	2,04	2,71	0,77	1,60	0,67	1146	0,27	1,87	0,13	0,17	1,20	1,41
462	648	3,44	3,97	5,71	8,48	42,42	3,10	1151	2,47	1,03	4,86	1,49	7,44	3,04
	1117	2,88	3,86	9,47	5,37	24,00	4,21	1147	1,92	1,12	5,31	1,63	6,38	4,31
463	1151	0,51	1,57	3,60	1,49	7,44	1,00	1152	0,27	0,69	2,87	0,33	1,64	0,78
	1147	0,89	1,64	3,59	1,67	6,39	0,31	1148	0,64	0,72	2,78	0,12	0,42	0,34
464	1152	0,12	0,83	2,41	0,33	1,64	0,38	1153	0,23	0,60	2,15	0,41	2,04	0,28
	1148	0,91	0,92	2,19	0,07	0,41	0,48	1149	0,71	0,57	1,89	0,28	2,92	0,38
465	1153	0,82	1,78	2,34	0,41	2,04	2,48	670	2,20	5,20	2,81	2,54	12,70	2,93
	1149	0,77	1,79	1,94	0,32	2,95	2,10	1150	2,15	5,18	2,40	0,62	0,68	1,66
466	1154	0,94	5,45	5,55	0,26	1,94	0,81	1155	0,86	3,95	5,54	0,98	3,00	0,43
	1083	1,11	5,49	4,38	1,82	9,12	0,47	1084	0,85	3,95	4,37	0,38	1,89	0,79
467	1155	0,90	3,94	4,40	0,90	2,99	0,47	1156	1,09	4,78	3,99	0,50	0,70	0,79
	1084	0,87	3,93	3,29	0,38	1,89	0,38	1085	1,03	4,77	2,88	1,18	5,88	0,68
468	1156	0,34	4,47	3,12	0,41	0,72	2,28	1157	1,13	7,81	2,16	0,71	2,76	1,97
	1085	1,19	4,63	1,93	1,18	5,88	3,43	556	1,96	7,98	1,06	2,50	12,50	3,74
469	1121	0,45	4,84	7,57	0,96	7,23	0,47	1158	0,25	3,73	7,13	0,14	1,45	0,50
	1116	0,05	4,75	6,80	2,19	5,64	0,64	1154	0,23	3,64	6,37	1,32	3,02	0,68
470	1158	1,00	3,74	5,74	0,18	1,44	0,78	1159	0,73	2,53	5,53	0,29	1,52	0,59
	1154	0,61	3,67	4,87	1,17	2,99	0,38	1155	0,54	2,53	4,66	0,65	1,37	0,32
471	1159	0,92	2,50	4,20	0,43	1,55	0,41	1160	0,83	3,20	3,66	0,18	1,42	0,52
	1155	0,59	2,51	3,52	0,57	1,36	0,45	1156	0,76	3,24	2,99	0,87	1,34	0,49
472	1160	0,27	3,25	2,95	0,06	1,45	0,53	1161	0,39	3,77	0,57	0,18	2,72	1,25
	1156	0,30	3,16	2,18	0,78	1,33	0,59	1157	0,16	3,67	0,24	0,17	0,37	1,32
473	649	2,17	3,37	8,04	7,76	38,78	2,95	1162	1,47	1,14	8,42	1,37	6,85	2,89
	1121	1,77	3,28	8,32	4,89	22,04	3,71	1158	1,08	1,10	6,61	1,56	5,99	3,76
474	1162	0,33	1,24	5,55	1,37	6,85	0,93	1163	0,21	0,98	5,44	0,33	1,64	0,77
	1158	0,57	1,27	5,21	1,62	6,00	0,34	1159	0,46	0,98	5,07	0,11	0,37	0,36
475	1163	0,19	0,93	4,01	0,33	1,64	0,42	1164	0,23	1,06	3,08	0,42	2,08	0,54
	1159	0,56	0,93	3,74	0,08	0,35	0,48	1160	0,45	1,02	2,81	0,18	3,03	0,60
476	1164	0,57	1,23	2,35	0,42	2,08	2,82	671	1,40	3,61	1,61	2,55	12,74	3,27
	1160	0,42	1,17	2,09	0,32	3,06	2,01	1161	1,25	3,58	1,44	0,62	0,53	1,56

CARATTERISTICHE MEDIATE: SISMA 90°: ASTE

Tratto	Filo In.	Alt. (m)	Tx (t)	Ty (t)	N (t)	Mx (t*m)	My (t*m)	Mt (t*m)	Filo Fin.	Alt. (m)	Tx (t)	Ty (t)	N (t)	Mx (t*m)	My (t*m)	Mt (t*m)
	1	0,00	0,00	30,65	0,00	-4,91	0,00	-1,55	2	0,00	0,00	27,54	0,00	15,43	0,00	-0,74
	1	0,00	0,00	7,90	0,00	37,40	0,00	1,14	4	0,00	0,00	30,07	0,00	45,66	0,00	-0,38
	2	0,00	0,00	30,32	0,00	-21,55	0,00	-0,83	3	0,00	0,00	29,94	0,00	-4,83	0,00	-1,61
	4	0,00	0,00	2,27	0,00	-2,09	0,00	-0,94	5	0,00	0,00	7,51	0,00	9,78	0,00	0,37
	5	0,00	0,00	10,19	0,00	-11,43	0,00	0,22	6	0,00	0,00	2,40	0,00	-10,57	0,00	-0,42

CARATTERISTICHE MEDIATE: SISMA 90°: ASTE

Tratto	Filo In.	Alt. (m)	Tx (t)	Ty (t)	N (t)	Mx (t*m)	My (t*m)	Mt (t*m)	Filo Fin.	Alt. (m)	Tx (t)	Ty (t)	N (t)	Mx (t*m)	My (t*m)	Mt (t*m)
	6	0,00	0,00	0,49	0,00	10,77	0,00	0,25	7	0,00	0,00	21,58	0,00	14,90	0,00	-0,99
	7	0,00	0,00	19,34	0,00	-14,42	0,00	-1,25	8	0,00	0,00	27,36	0,00	21,07	0,00	0,74
	8	0,00	0,00	28,24	0,00	-21,60	0,00	0,21	9	0,00	0,00	27,40	0,00	18,57	0,00	-0,18
	9	0,00	0,00	22,13	0,00	-23,53	0,00	1,01	10	0,00	0,00	16,92	0,00	19,18	0,00	-1,46
	10	0,00	0,00	31,55	0,00	-20,50	0,00	-0,72	11	0,00	0,00	14,56	0,00	-2,48	0,00	-0,64
	11	0,00	0,00	15,94	0,00	-3,60	0,00	-0,79	12	0,00	0,00	13,65	0,00	3,16	0,00	-0,42
	12	0,00	0,00	12,06	0,00	-5,35	0,00	-0,55	13	0,00	0,00	11,74	0,00	5,46	0,00	-0,48
	13	0,00	0,00	11,87	0,00	-6,96	0,00	-0,50	14	0,00	0,00	11,15	0,00	5,84	0,00	-0,49
	14	0,00	0,00	11,86	0,00	-7,17	0,00	-0,50	15	0,00	0,00	11,01	0,00	5,78	0,00	-0,48
	15	0,00	0,00	11,85	0,00	-7,02	0,00	-0,49	16	0,00	0,00	10,99	0,00	5,55	0,00	-0,48
	16	0,00	0,00	11,20	0,00	-6,74	0,00	-0,47	17	0,00	0,00	10,53	0,00	5,67	0,00	-0,46
	17	0,00	0,00	11,72	0,00	-6,87	0,00	-0,49	18	0,00	0,00	11,06	0,00	5,82	0,00	-0,46
	18	0,00	0,00	11,56	0,00	-6,98	0,00	-0,48	19	0,00	0,00	10,96	0,00	6,01	0,00	-0,44
	19	0,00	0,00	11,57	0,00	-7,16	0,00	-0,43	20	0,00	0,00	10,49	0,00	5,45	0,00	-0,52
	20	0,00	0,00	11,18	0,00	-6,58	0,00	-0,49	21	0,00	0,00	10,46	0,00	5,32	0,00	-0,49
	21	0,00	0,00	11,19	0,00	-6,16	0,00	-0,52	22	0,00	0,00	10,78	0,00	-5,19	0,00	-0,43
	22	0,00	0,00	12,74	0,00	-5,35	0,00	-0,39	23	0,00	0,00	-12,78	0,00	-4,63	0,00	0,66
	23	0,00	0,00	17,80	0,00	-1,20	0,00	-0,22	24	0,00	0,00	-23,30	0,00	-3,68	0,00	1,39
	25	0,00	0,00	9,36	0,00	-2,46	0,00	-0,96	26	0,00	0,00	-15,61	0,00	-8,05	0,00	0,36
	26	0,00	0,00	-14,11	0,00	-6,14	0,00	0,46	27	0,00	0,00	-19,04	0,00	-10,94	0,00	0,79
	27	0,00	0,00	-25,59	0,00	6,09	0,00	0,52	28	0,00	0,00	-26,50	0,00	-2,04	0,00	1,24
	29	0,00	0,00	-34,75	0,00	4,78	0,00	-2,40	30	0,00	0,00	1,69	0,00	27,84	0,00	0,15
	30	0,00	0,00	13,33	0,00	-23,23	0,00	-0,42	31	0,00	0,00	0,54	0,00	-2,29	0,00	-0,08
	31	0,00	0,00	8,17	0,00	2,52	0,00	0,17	32	0,00	0,00	-9,03	0,00	-26,61	0,00	-0,53
	32	0,00	0,00	-12,90	0,00	29,31	0,00	0,51	33	0,00	0,00	35,88	0,00	35,80	0,00	-1,95
	33	0,00	0,00	-11,57	0,00	-36,57	0,00	2,96	116	0,00	0,00	20,27	0,00	34,45	0,00	-3,85
	34	0,00	0,00	37,94	0,00	-45,22	0,00	-1,64	35	0,00	0,00	-17,21	0,00	-7,20	0,00	0,49
	36	0,00	0,00	-3,22	0,00	1,57	0,00	-0,53	37	0,00	0,00	-2,34	0,00	-1,00	0,00	-0,02
	37	0,00	0,00	-11,22	0,00	-1,76	0,00	0,05	38	0,00	0,00	6,64	0,00	28,15	0,00	-0,27
	38	0,00	0,00	11,09	0,00	-33,24	0,00	0,46	39	0,00	0,00	-51,74	0,00	-49,52	0,00	-1,42
	39	0,00	0,00	-15,30	0,00	48,16	0,00	4,27	119	0,00	0,00	-15,22	0,00	-44,11	0,00	-5,06
	40	0,00	0,00	-87,15	0,00	90,85	0,00	-3,73	41	0,00	0,00	54,72	0,00	47,25	0,00	2,37
	41	0,00	0,00	9,69	0,00	-43,25	0,00	-0,49	42	0,00	0,00	-10,27	0,00	11,39	0,00	0,09
	42	0,00	0,00	4,43	0,00	-4,24	0,00	-0,15	43	0,00	0,00	2,68	0,00	2,52	0,00	-0,01
	43	0,00	0,00	4,29	0,00	-3,16	0,00	-0,06	44	0,00	0,00	3,29	0,00	2,38	0,00	-0,05
	44	0,00	0,00	4,31	0,00	-3,15	0,00	-0,05	45	0,00	0,00	3,24	0,00	2,18	0,00	-0,05
	45	0,00	0,00	4,29	0,00	-3,13	0,00	-0,05	46	0,00	0,00	3,21	0,00	1,97	0,00	-0,05
	46	0,00	0,00	4,32	0,00	-3,13	0,00	-0,05	47	0,00	0,00	3,15	0,00	1,93	0,00	-0,05
	47	0,00	0,00	4,07	0,00	-2,91	0,00	-0,05	48	0,00	0,00	2,98	0,00	1,37	0,00	-0,05
	48	0,00	0,00	4,73	0,00	-2,96	0,00	-0,05	49	0,00	0,00	3,02	0,00	1,66	0,00	-0,05
	49	0,00	0,00	5,83	0,00	1,47	0,00	-0,11	50	0,00	0,00	5,40	0,00	3,92	0,00	0,09
	50	0,00	0,00	4,22	0,00	4,11	0,00	-0,37	51	0,00	0,00	20,61	0,00	18,22	0,00	0,85
	51	0,00	0,00	17,58	0,00	-17,59	0,00	0,44	52	0,00	0,00	17,96	0,00	18,02	0,00	-0,63
	52	0,00	0,00	22,82	0,00	-22,04	0,00	0,91	53	0,00	0,00	3,42	0,00	-5,10	0,00	-0,37
	53	0,00	0,00	6,94	0,00	2,23	0,00	-0,15	54	0,00	0,00	4,76	0,00	-1,71	0,00	0,14
	54	0,00	0,00	4,93	0,00	3,60	0,00	-0,10	55	0,00	0,00	0,98	0,00	4,44	0,00	0,04
	55	0,00	0,00	-1,37	0,00	1,62	0,00	-0,07	56	0,00	0,00	2,12	0,00	0,98	0,00	0,14
	56	0,00	0,00	-3,61	0,00	2,35	0,00	-0,04	57	0,00	0,00	-1,60	0,00	1,90	0,00	0,13
	57	0,00	0,00	-5,29	0,00	-1,03	0,00	-0,02	58	0,00	0,00	-6,38	0,00	1,33	0,00	0,40
	59	0,00	0,00	-8,51	0,00	3,60	0,00	-0,10	60	0,00	0,00	-4,66	0,00	1,92	0,00	-0,05
	60	0,00	0,00	-2,91	0,00	0,62	0,00	-0,20	61	0,00	0,00	-4,93	0,00	-2,48	0,00	0,29
	61	0,00	0,00	-2,78	0,00	3,91	0,00	-1,02	62	0,00	0,00	-10,76	0,00	-15,51	0,00	2,62
	62	0,00	0,00	-23,19	0,00	16,26	0,00	3,58	63	0,00	0,00	18,40	0,00	21,04	0,00	-2,64
	63	0,00	0,00	8,51	0,00	-20,74	0,00	-0,06	64	0,00	0,00	-18,26	0,00	-20,87	0,00	0,28
	64	0,00	0,00	-15,02	0,00	21,42	0,00	0,44	65	0,00	0,00	6,08	0,00	8,58	0,00	-0,44
	65	0,00	0,00	-2,28	0,00	-4,87	0,00	-0,18	66	0,00	0,00	-2,23	0,00	4,60	0,00	-0,15
	66	0,00	0,00	-2,20	0,00	3,16	0,00	-0,17	67	0,00	0,00	2,20	0,00	3,57	0,00	-0,15
	67	0,00	0,00	-2,27	0,00	3,53	0,00	-0,16	68	0,00	0,00	2,32	0,00	3,54	0,00	-0,15
	68	0,00	0,00	-2,25	0,00	3,54	0,00	-0,16	69	0,00	0,00	2,35	0,00	3,52	0,00	-0,15
	69	0,00	0,00	-2,31	0,00	3,56	0,00	-0,15	70	0,00	0,00	2,54	0,00	3,89	0,00	-0,15
	70	0,00	0,00	-2,09	0,00	3,15	0,00	-0,15	71	0,00	0,00	2,17	0,00	3,06	0,00	-0,14
	71	0,00	0,00	-2,43	0,00	4,03	0,00	-0,14	72	0,00	0,00	2,56	0,00	3,56	0,00	-0,18
	72	0,00	0,00	3,44	0,00	3,75	0,00	-0,07	73	0,00	0,00	3,16	0,00	-11,30	0,00	-0,37
	73	0,00	0,00	-7,32	0,00	15,89	0,00	0,26	74	0,00	0,00	24,62	0,00	23,33	0,00	-1,38
	74	0,00	0,00	18,27	0,00	-19,87	0,00	2,29	122	0,00	0,00	-22,56	0,00	23,21	0,00	-3,08
	75	0,00	0,00	-38,83	0,00	50,26	0,00	-1,30	76	0,00	0,00	11,67	0,00	21,47	0,00	0,23
	76	0,00	0,00	-1,29	0,00	11,85	0,00	-0,36	77	0,00	0,00	2,96	0,00	6,48	0,00	0,10
	77	0,00	0,00	-1,74	0,00	2,64	0,00	-0,18	78	0,00	0,00	2,89	0,00	4,20	0,00	0,13
	78	0,00	0,00	-1,85	0,00	3,01	0,00	-0,13	79	0,00	0,00	3,49	0,00	4,39	0,00	0,13
	79	0,00	0,00	-1,31	0,00	2,67	0,00	-0,09	80	0,00	0,00	2,82	0,00	3,21	0,00	0,20
	80	0,00	0,00	-1,61	0,00	4,16	0,00	-0,04	81	0,00	0,00	4,14	0,00	3,49	0,00	0,53
	82	0,00	0,00	-1,58	0,00	5,01	0,00	-0,07	83	0,00	0,00	-1,74	0,00	2,92	0,00	-0,01
	83	0,00	0,00	-0,74	0,00	1,44	0,00	-0,01	84	0,00	0,00	0,31	0,00	-0,41	0,00	-0,02
	84	0,00	0,00	-3,00	0,00	4,55	0,00	0,02	85	0,00	0,00	3,22	0,00	10,94	0,00	-0,24
	85	0,00	0,00	2,87	0,00	-11,38	0,00	0,19	86	0,00	0,00	-18,46	0,00	-17,73	0,00	-0,81
	86	0,00	0,00	-15,98	0,00	15,94	0,00	-0,41	87	0,00	0,00	-15,96	0,00	-13,71	0,00	-0,64
	87	0,00	0,00	-19,34	0,00	13,48	0,00	-0,56	88	0,00	0,00	-17,20	0,00	-9,66	0,00	-0,65
	88	0,00	0,00	-17,69	0,00	9,71	0,00	-0,64	89	0,00	0,00	-17,26	0,00	-9,39	0,00	-0,60
	89	0,00	0,00	-17,03	0,00	9,39	0,00	-0,62	90	0,00	0,00	-16,96	0,00	-9,49	0,00	-0,59
	90	0,00	0,00	-16,78	0,00	9,36	0,00	-0,60	91	0,00	0,00	-16,77	0,00	-9,48	0,00	-0,58
	91	0,00	0,00	-16,68	0,00	9,21	0,00	-0,59	92	0,00	0,00	-16,72	0,00	-9,40	0,00	-0,59
	92	0,00	0,00	-15,78	0,00	9,11	0,00	-0,57	93	0,00	0,00	-15,49	0,00	-8,92	0,00	-0,54
	93	0,00	0,00	-17,20	0,00	8,46	0,00	-0,57	94	0,00	0,00	-15,24	0,00	-4,81	0,00	-0,58
	94	0,00	0,00	-22,55	0,00	5,79	0,00	-0,27	95	0,00	0,00	-19,73	0,00	9,96	0,00	-1,30
	95	0,00	0,00	-13,84	0,00	-16,09	0,00	-0,71	96	0,00	0,00	-81,17	0,00	-79,81	0,00	-1,66
	96	0,00	0,00	-70,12	0,00	71,80	0,00	-1,35	97	0,00	0,00	-62,32	0,00	-60,25	0,00	-1,43
	97	0,00	0,00	-73,62	0,00	66,28	0,00	-1,73	98	0,00	0,00	-15,21	0,00	14,77	0,00	-0,63
	98	0,00	0,00	-18,03	0,00	-10,18	0,00	-1,27	99	0,00	0,00	-22,55	0,00	8,27	0,00	0,37
	99	0,00	0,00	-15,10	0,00	4,77	0,00	-0,57	100	0,00	0,00	19,26	0,00	12,82	0,00	0,69
	100	0,00	0,00	-15,45	0,00	8,40	0,00	-0,51	101	0,00	0,00	19,04	0,00	12,26	0,00	0,73
	101	0,00	0,00	17,09	0,00	7,56	0,00	0,61	102	0,00	0,00	21,92	0,00	13,07	0,00	0,80

CARATTERISTICHE MEDIATE: SISMA 90°: ASTE

Tratto	Filo In.	Alt. (m)	Tx (t)	Ty (t)	N (t)	Mx (t*m)	My (t*m)	Mt (t*m)	Filo Fin.	Alt. (m)	Tx (t)	Ty (t)	N (t)	Mx (t*m)	My (t*m)	Mt (t*m)
	102	0,00	0,00	25,18	0,00	-5,04	0,00	0,61	103	0,00	0,00	27,48	0,00	4,21	0,00	1,21
	104	0,00	0,00	-1,62	0,00	7,09	0,00	-0,27	105	0,00	0,00	3,05	0,00	4,90	0,00	-0,02
	105	0,00	0,00	-0,65	0,00	0,78	0,00	-0,03	106	0,00	0,00	0,46	0,00	1,11	0,00	-0,05
	106	0,00	0,00	-4,22	0,00	4,27	0,00	-0,04	107	0,00	0,00	-2,04	0,00	6,98	0,00	-0,27
	108	0,00	0,00	-3,87	0,00	9,60	0,00	-0,29	109	0,00	0,00	4,35	0,00	8,18	0,00	0,01
	109	0,00	0,00	0,21	0,00	-0,74	0,00	-0,02	110	0,00	0,00	1,01	0,00	2,32	0,00	-0,02
	110	0,00	0,00	-5,15	0,00	4,45	0,00	-0,01	111	0,00	0,00	-3,85	0,00	8,74	0,00	-0,18
	112	0,00	0,00	-22,37	0,00	12,31	0,00	-1,19	113	0,00	0,00	-19,51	0,00	-10,54	0,00	-0,76
	113	0,00	0,00	-11,63	0,00	12,59	0,00	-0,49	114	0,00	0,00	-12,48	0,00	-12,22	0,00	-0,65
	114	0,00	0,00	-32,02	0,00	23,20	0,00	-0,72	115	0,00	0,00	-26,33	0,00	12,60	0,00	-1,53
	2	0,00	0,00	0,90	0,00	29,91	0,00	0,07	5	0,00	0,00	12,80	0,00	9,12	0,00	0,01
	3	0,00	0,00	15,65	0,00	28,04	0,00	-1,44	6	0,00	0,00	27,62	0,00	28,58	0,00	-0,16
	4	0,00	0,00	-17,22	0,00	-8,65	0,00	0,94	29	0,00	0,00	-13,54	0,00	32,93	0,00	-2,34
	5	0,00	0,00	-5,91	0,00	7,48	0,00	0,12	30	0,00	0,00	20,42	0,00	36,19	0,00	-0,25
	6	0,00	0,00	2,91	0,00	6,94	0,00	-0,52	31	0,00	0,00	4,07	0,00	1,40	0,00	0,37
	7	0,00	0,00	1,51	0,00	23,93	0,00	-0,45	32	0,00	0,00	18,22	0,00	14,18	0,00	-0,33
	8	0,00	0,00	-7,03	0,00	18,54	0,00	0,05	33	0,00	0,00	74,25	0,00	124,90	0,00	-0,76
	9	0,00	0,00	-3,75	0,00	17,38	0,00	-0,29	34	0,00	0,00	73,58	0,00	117,15	0,00	0,84
	10	0,00	0,00	4,76	0,00	18,49	0,00	-0,06	35	0,00	0,00	31,34	0,00	33,72	0,00	1,02
	11	0,00	0,00	6,87	0,00	18,85	0,00	0,37	42	0,00	0,00	13,76	0,00	19,74	0,00	-0,11
	12	0,00	0,00	2,32	0,00	19,57	0,00	0,11	43	0,00	0,00	11,98	0,00	17,35	0,00	0,03
	13	0,00	0,00	1,65	0,00	19,30	0,00	0,04	44	0,00	0,00	11,63	0,00	16,94	0,00	0,02
	14	0,00	0,00	1,72	0,00	18,88	0,00	0,04	45	0,00	0,00	11,50	0,00	16,72	0,00	0,02
	15	0,00	0,00	1,83	0,00	18,48	0,00	0,04	46	0,00	0,00	11,38	0,00	16,50	0,00	0,02
	16	0,00	0,00	2,02	0,00	18,16	0,00	0,04	47	0,00	0,00	11,36	0,00	16,37	0,00	0,02
	17	0,00	0,00	2,14	0,00	17,85	0,00	0,04	48	0,00	0,00	11,37	0,00	16,34	0,00	0,02
	18	0,00	0,00	2,21	0,00	17,69	0,00	0,04	49	0,00	0,00	12,26	0,00	17,66	0,00	-0,05
	19	0,00	0,00	2,92	0,00	18,05	0,00	0,04	50	0,00	0,00	16,90	0,00	21,30	0,00	-0,27
	20	0,00	0,00	4,49	0,00	17,91	0,00	0,04	51	0,00	0,00	18,28	0,00	8,40	0,00	-0,26
	21	0,00	0,00	4,57	0,00	17,77	0,00	0,05	52	0,00	0,00	18,03	0,00	6,17	0,00	0,21
	22	0,00	0,00	3,38	0,00	17,70	0,00	0,11	53	0,00	0,00	17,19	0,00	21,03	0,00	0,29
	23	0,00	0,00	5,26	0,00	-16,51	0,00	0,27	54	0,00	0,00	12,00	0,00	16,13	0,00	0,13
	24	0,00	0,00	18,88	0,00	-17,93	0,00	-2,16	25	0,00	0,00	-8,90	0,00	26,86	0,00	2,02
	25	0,00	0,00	10,01	0,00	-46,37	0,00	0,04	55	0,00	0,00	-14,33	0,00	-16,54	0,00	0,02
	26	0,00	0,00	2,75	0,00	-23,00	0,00	0,17	56	0,00	0,00	-12,00	0,00	-11,32	0,00	-0,02
	27	0,00	0,00	5,75	0,00	-24,01	0,00	0,19	57	0,00	0,00	-15,87	0,00	-14,10	0,00	0,05
	28	0,00	0,00	13,51	0,00	-29,87	0,00	0,83	58	0,00	0,00	-31,43	0,00	-30,74	0,00	0,09
	30	0,00	0,00	-6,93	0,00	7,18	0,00	-0,19	36	0,00	0,00	9,11	0,00	13,29	0,00	-0,08
	31	0,00	0,00	-9,23	0,00	12,16	0,00	0,19	37	0,00	0,00	8,34	0,00	10,10	0,00	-0,11
	32	0,00	0,00	6,19	0,00	-3,47	0,00	-1,13	38	0,00	0,00	-12,62	0,00	-18,59	0,00	1,26
	33	0,00	0,00	89,21	0,00	-112,96	0,00	-2,01	125	0,00	0,00	-83,30	0,00	53,27	0,00	1,90
	34	0,00	0,00	85,13	0,00	-107,58	0,00	2,21	128	0,00	0,00	-78,31	0,00	50,86	0,00	-2,13
	35	0,00	0,00	19,11	0,00	-9,94	0,00	2,61	41	0,00	0,00	-24,80	0,00	-38,49	0,00	-2,77
	36	0,00	0,00	-18,68	0,00	30,39	0,00	0,06	59	0,00	0,00	6,90	0,00	6,96	0,00	-0,31
	37	0,00	0,00	-2,87	0,00	3,44	0,00	-0,05	60	0,00	0,00	-1,96	0,00	-1,24	0,00	0,11
	38	0,00	0,00	-19,34	0,00	29,65	0,00	0,84	61	0,00	0,00	4,37	0,00	4,67	0,00	-0,31
	39	0,00	0,00	-90,61	0,00	174,64	0,00	1,29	62	0,00	0,00	33,28	0,00	6,20	0,00	-0,77
	41	0,00	0,00	-43,95	0,00	65,06	0,00	-1,74	64	0,00	0,00	24,62	0,00	28,69	0,00	0,98
	42	0,00	0,00	3,26	0,00	-5,46	0,00	0,06	65	0,00	0,00	-2,42	0,00	-0,93	0,00	-0,20
	43	0,00	0,00	1,50	0,00	-2,99	0,00	0,03	66	0,00	0,00	2,52	0,00	6,16	0,00	-0,03
	44	0,00	0,00	1,46	0,00	-2,86	0,00	0,02	67	0,00	0,00	2,76	0,00	6,37	0,00	0,01
	45	0,00	0,00	1,53	0,00	-2,94	0,00	0,02	68	0,00	0,00	2,66	0,00	6,18	0,00	0,01
	46	0,00	0,00	1,56	0,00	-2,99	0,00	0,02	69	0,00	0,00	2,58	0,00	6,06	0,00	0,01
	47	0,00	0,00	1,62	0,00	-3,11	0,00	0,02	70	0,00	0,00	2,51	0,00	5,97	0,00	0,02
	48	0,00	0,00	1,78	0,00	-3,28	0,00	0,02	71	0,00	0,00	2,36	0,00	5,71	0,00	0,01
	49	0,00	0,00	2,85	0,00	-4,84	0,00	-0,06	72	0,00	0,00	1,85	0,00	5,11	0,00	0,02
	50	0,00	0,00	4,58	0,00	-8,94	0,00	0,15	73	0,00	0,00	9,17	0,00	17,35	0,00	-0,28
	51	0,00	0,00	-18,49	0,00	6,50	0,00	0,08	74	0,00	0,00	62,78	0,00	114,18	0,00	-0,61
	52	0,00	0,00	-19,39	0,00	-12,72	0,00	-0,06	75	0,00	0,00	66,99	0,00	117,60	0,00	0,49
	53	0,00	0,00	4,66	0,00	-8,65	0,00	0,08	76	0,00	0,00	-11,50	0,00	19,73	0,00	-0,44
	54	0,00	0,00	2,23	0,00	-4,01	0,00	0,10	77	0,00	0,00	-2,14	0,00	-5,16	0,00	0,03
	55	0,00	0,00	0,75	0,00	-2,87	0,00	0,02	78	0,00	0,00	-2,19	0,00	-7,27	0,00	0,02
	56	0,00	0,00	3,40	0,00	-4,35	0,00	0,05	79	0,00	0,00	-4,67	0,00	-8,94	0,00	0,02
	57	0,00	0,00	2,04	0,00	-3,04	0,00	0,10	80	0,00	0,00	-4,66	0,00	-8,61	0,00	0,05
	58	0,00	0,00	2,47	0,00	-4,06	0,00	0,40	81	0,00	0,00	-8,25	0,00	-13,91	0,00	-0,28
	59	0,00	0,00	-24,71	0,00	39,84	0,00	-0,37	82	0,00	0,00	15,07	0,00	31,71	0,00	0,23
	60	0,00	0,00	-8,50	0,00	14,11	0,00	0,10	83	0,00	0,00	4,10	0,00	9,56	0,00	-0,04
	61	0,00	0,00	-8,51	0,00	9,00	0,00	0,14	84	0,00	0,00	2,47	0,00	9,53	0,00	-0,08
	63	0,00	0,00	-7,60	0,00	8,21	0,00	-0,20	85	0,00	0,00	5,10	0,00	15,68	0,00	0,34
	64	0,00	0,00	-13,73	0,00	3,94	0,00	-0,08	86	0,00	0,00	-2,64	0,00	22,51	0,00	0,36
	65	0,00	0,00	-15,35	0,00	13,57	0,00	-0,22	87	0,00	0,00	-3,90	0,00	19,82	0,00	0,09
	66	0,00	0,00	-10,68	0,00	6,80	0,00	0,04	88	0,00	0,00	-4,07	0,00	18,41	0,00	-0,08
	67	0,00	0,00	-10,06	0,00	6,31	0,00	0,05	89	0,00	0,00	-3,77	0,00	17,97	0,00	-0,07
	68	0,00	0,00	-9,88	0,00	6,22	0,00	0,04	90	0,00	0,00	-3,73	0,00	17,57	0,00	-0,06
	69	0,00	0,00	-9,74	0,00	6,09	0,00	0,04	91	0,00	0,00	-3,80	0,00	17,17	0,00	-0,06
	70	0,00	0,00	-9,65	0,00	5,93	0,00	0,04	92	0,00	0,00	-3,94	0,00	16,86	0,00	-0,05
	71	0,00	0,00	-9,54	0,00	6,05	0,00	0,04	93	0,00	0,00	-3,77	0,00	16,60	0,00	-0,05
	72	0,00	0,00	-9,73	0,00	6,39	0,00	0,06	94	0,00	0,00	-4,40	0,00	15,99	0,00	-0,15
	73	0,00	0,00	-6,35	0,00	-7,63	0,00	-0,71	95	0,00	0,00	-15,11	0,00	12,12	0,00	1,15
	74	0,00	0,00	74,60	0,00	-99,16	0,00	-1,11	131	0,00	0,00	-65,90	0,00	17,36	0,00	0,96
	75	0,00	0,00	76,88	0,00	-103,41	0,00	-1,62	134	0,00	0,00	-65,98	0,00	20,46	0,00	1,79
	76	0,00	0,00	-3,56	0,00	-10,12	0,00	0,79	98	0,00	0,00	-13,77	0,00	11,80	0,00	-1,09
	77	0,00	0,00	-9,76	0,00	-6,43	0,00	0,06	99	0,00	0,00	-4,65	0,00	-16,43	0,00	-0,10
	78	0,00	0,00	10,82	0,00	-6,23	0,00	0,04	100	0,00	0,00	-4,76	0,00	-18,98	0,00	-0,10
	79	0,00	0,00	11,82	0,00	-5,89	0,00	0,04	101	0,00	0,00	-5,40	0,00	-21,36	0,00	-0,06
	80	0,00	0,00	13,60	0,00	-7,82	0,00	0,05	102	0,00	0,00	-6,31	0,00	-23,09	0,00	-0,10
	81	0,00	0,00	23,82	0,00	-19,70	0,00	0,18	103	0,00	0,00	-11,68	0,00	-28,55	0,00	-0,72
	82	0,00	0,00	-9,95	0,00	17,10	0,00	-0,07	104	0,00	0,00	14,35	0,00	26,72	0,00	0,19
	83	0,00	0,00	-2,85	0,00	5,08	0,00	0,02	105	0,00	0,00	3,44	0,00	6,94	0,00	0,04
	84	0,00	0,00	-2,70	0,00	4,13	0,00	-0,05	106	0,00	0,00	1,95	0,00	5,10	0,00	0,06
	85	0,00	0,00	-12,14	0,00	19,74	0,00	0,26	107	0,00	0,00	6,61	0,00	15,86	0,00	0,30

CARATTERISTICHE MEDIATE: SISMA 90°: ASTE

Tratto	Filo In.	Alt. (m)	Tx (t)	Ty (t)	N (t)	Mx (t*m)	My (t*m)	Mt (t*m)	Filo Fin.	Alt. (m)	Tx (t)	Ty (t)	N (t)	Mx (t*m)	My (t*m)	Mt (t*m)
	104	0,00	0,00	-10,41	0,00	19,73	0,00	0,19	108	0,00	0,00	11,15	0,00	21,57	0,00	-0,19
	105	0,00	0,00	-3,15	0,00	7,42	0,00	0,04	109	0,00	0,00	4,74	0,00	7,78	0,00	0,03
	106	0,00	0,00	-4,11	0,00	7,96	0,00	0,03	110	0,00	0,00	2,95	0,00	5,81	0,00	0,09
	107	0,00	0,00	-14,56	0,00	19,28	0,00	0,19	111	0,00	0,00	-5,35	0,00	9,97	0,00	0,47
	108	0,00	0,00	-18,34	0,00	23,07	0,00	0,22	112	0,00	0,00	-8,99	0,00	33,90	0,00	-0,90
	109	0,00	0,00	-5,37	0,00	6,55	0,00	-0,04	113	0,00	0,00	3,62	0,00	27,36	0,00	0,35
	110	0,00	0,00	-7,10	0,00	6,97	0,00	0,09	114	0,00	0,00	-2,20	0,00	22,88	0,00	-0,14
	111	0,00	0,00	-26,97	0,00	25,56	0,00	0,30	115	0,00	0,00	-20,24	0,00	21,96	0,00	1,46
	1	5,40	3,81	15,85	-38,49	-33,12	7,70	0,32	1	0,00	-3,81	-15,85	38,49	-39,81	9,84	-0,32
	2	5,40	2,89	14,22	-58,17	-28,31	6,44	0,32	2	0,00	-2,89	-14,22	58,17	-37,12	6,86	-0,32
	3	5,40	-0,94	11,36	-45,57	-24,24	1,71	0,32	3	0,00	0,94	-11,36	45,57	-28,04	-2,72	-0,32
	4	5,40	0,77	21,50	-15,77	-46,62	1,57	0,32	4	0,00	-0,77	-21,50	15,77	-52,29	1,99	-0,32
	5	5,40	0,93	8,53	-24,50	-19,53	2,08	0,16	5	0,00	-0,93	-8,53	24,50	-19,72	2,19	-0,16
	6	5,40	-0,63	17,56	-31,80	-37,68	-1,44	0,32	6	0,00	0,63	-17,56	31,80	-43,10	-1,47	-0,32
	7	5,40	-0,98	11,99	-40,50	-24,82	-2,26	0,32	7	0,00	0,98	-11,99	40,50	-30,33	-2,25	-0,32
	8	5,40	-7,85	1,84	-50,17	-4,12	-17,14	0,32	8	0,00	7,85	-1,84	50,17	-4,36	-18,98	-0,32
	9	5,40	-6,93	3,02	-48,57	-6,72	-15,15	0,32	9	0,00	6,93	-3,02	48,57	-7,19	-16,73	-0,32
	10	5,40	2,32	9,68	-53,15	-20,48	5,18	0,32	10	0,00	-2,32	-9,68	53,15	-24,04	5,48	-0,32
	11	5,40	2,26	8,18	-37,22	-16,36	5,16	0,32	11	0,00	-2,26	-8,18	37,22	-21,28	5,25	-0,32
	12	5,40	1,64	8,58	-27,88	-17,05	3,71	0,32	12	0,00	-1,64	-8,58	27,88	-22,43	3,82	-0,32
	13	5,40	1,47	8,47	-25,03	-16,78	3,32	0,32	13	0,00	-1,47	-8,47	25,03	-22,16	3,44	-0,32
	14	5,40	1,45	8,27	-24,50	-16,39	3,28	0,32	14	0,00	-1,45	-8,27	24,50	-21,65	3,40	-0,32
	15	5,40	1,46	8,08	-24,47	-16,01	3,29	0,32	15	0,00	-1,46	-8,08	24,47	-21,18	3,42	-0,32
	16	5,40	1,45	7,91	-24,02	-15,66	3,27	0,32	16	0,00	-1,45	-7,91	24,02	-20,72	3,40	-0,32
	17	5,40	1,45	7,78	-24,16	-15,39	3,28	0,32	17	0,00	-1,45	-7,78	24,16	-20,38	3,40	-0,32
	18	5,40	1,46	7,72	-24,64	-15,28	3,31	0,32	18	0,00	-1,46	-7,72	24,64	-20,22	3,43	-0,32
	19	5,40	1,45	7,78	-25,28	-15,47	3,28	0,32	19	0,00	-1,45	-7,78	25,28	-20,30	3,40	-0,32
	20	5,40	1,44	7,60	-25,97	-15,22	3,25	0,32	20	0,00	-1,44	-7,60	25,97	-19,74	3,37	-0,32
	21	5,40	1,46	7,53	-26,13	-15,08	3,30	0,32	21	0,00	-1,46	-7,53	26,13	-19,58	3,42	-0,32
	22	5,40	1,56	7,61	-26,80	-15,13	3,53	0,32	22	0,00	-1,56	-7,61	26,80	-19,88	3,66	-0,32
	23	5,40	2,10	-7,26	-35,46	14,51	4,85	0,32	23	0,00	-2,10	7,26	35,46	18,90	4,81	-0,32
	24	5,40	2,49	-6,83	-40,41	14,39	5,23	0,32	24	0,00	-2,49	6,83	40,41	17,03	6,21	-0,32
	25	5,40	1,24	-9,04	7,81	19,65	2,94	0,32	25	0,00	-1,24	9,04	-7,81	21,92	2,78	-0,32
	26	5,40	1,48	-10,31	30,73	21,03	3,42	0,32	26	0,00	-1,48	10,31	-30,73	26,38	3,37	-0,32
	27	5,40	1,57	-11,06	49,24	22,56	3,65	0,32	27	0,00	-1,57	11,06	-49,24	28,31	3,55	-0,32
	28	5,40	2,04	-12,16	39,52	25,80	4,11	0,32	28	0,00	-2,04	12,16	-39,52	30,13	5,26	-0,32
	29	5,40	-3,66	14,18	48,24	-30,43	-7,55	0,32	29	0,00	3,66	-14,18	-48,24	-34,79	-9,31	-0,32
	30	5,40	-1,19	21,36	-28,36	-46,70	-3,06	0,32	30	0,00	1,19	-21,36	28,36	-51,56	-2,44	-0,32
	31	5,40	0,80	6,85	-3,72	-15,61	1,87	0,16	31	0,00	-0,80	-6,85	3,72	-15,92	1,82	-0,16
	32	5,40	-0,99	5,71	-4,15	-13,00	-2,31	0,16	32	0,00	0,99	-5,71	4,15	-13,28	-2,26	-0,16
	33	5,40	-0,94	2,79	-17,39	-6,26	-2,06	0,16	33	0,00	0,94	-2,79	17,39	-6,57	-2,27	-0,16
	34	5,40	1,26	2,48	-14,84	-5,54	2,77	0,16	34	0,00	-1,26	-2,48	14,84	-5,86	3,01	-0,16
	35	5,40	2,94	11,42	-33,43	-25,15	6,45	0,32	35	0,00	-2,94	-11,42	33,43	-27,36	7,08	-0,32
	36	5,40	-0,88	21,98	13,10	-48,83	-1,85	0,32	36	0,00	0,88	-21,98	-13,10	-52,28	-2,21	-0,32
	37	5,40	-0,66	6,71	8,40	-15,16	-1,50	0,16	37	0,00	0,66	-6,71	-8,40	-15,71	-1,53	-0,16
	38	5,40	1,81	5,90	15,09	-13,33	4,21	0,16	38	0,00	-1,81	-5,90	-15,09	-13,80	4,11	-0,16
	39	5,40	1,45	1,95	33,64	-3,36	3,09	0,16	39	0,00	-1,45	-1,95	-33,64	-5,61	3,57	-0,16
	40	5,40	-1,80	0,67	10,99	-1,52	-4,04	0,16	40	0,00	1,80	-0,67	-10,99	-1,57	-4,26	-0,16
	41	5,40	-4,00	13,74	9,15	-30,29	-8,96	0,32	41	0,00	4,00	-13,74	-9,15	-32,91	-9,42	-0,32
	42	5,40	-6,94	-2,32	-11,33	5,31	-15,46	0,32	42	0,00	6,94	2,32	11,33	5,37	-16,48	-0,32
	43	5,40	-7,01	-1,77	-20,10	3,91	-15,64	0,32	43	0,00	7,01	1,77	20,10	4,22	-16,60	-0,32
	44	5,40	-6,88	-1,79	-20,18	3,95	-15,37	0,32	44	0,00	6,88	1,79	20,18	4,28	-16,30	-0,32
	45	5,40	-6,74	-1,79	-20,05	3,96	-15,04	0,32	45	0,00	6,74	1,79	20,05	4,29	-15,96	-0,32
	46	5,40	-6,61	-1,80	-19,95	3,97	-14,74	0,32	46	0,00	6,61	1,80	19,95	4,30	-15,65	-0,32
	47	5,40	-6,49	-1,79	-19,72	3,96	-14,47	0,32	47	0,00	6,49	1,79	19,72	4,28	-15,37	-0,32
	48	5,40	-6,39	-1,80	-20,34	3,97	-14,25	0,32	48	0,00	6,39	1,80	20,34	4,29	-15,14	-0,32
	49	5,40	-6,29	-1,73	-23,47	3,80	-14,03	0,32	49	0,00	6,29	1,73	23,47	4,17	-14,91	-0,32
	50	5,40	-6,48	-1,29	-30,61	2,82	-14,44	0,32	50	0,00	6,48	1,29	30,61	3,11	-15,36	-0,32
	51	5,40	-7,98	-0,95	-38,08	2,10	-17,75	0,32	51	0,00	7,98	0,95	38,08	2,27	-18,96	-0,32
	52	5,40	-8,08	2,31	-39,18	-5,10	-17,98	0,32	52	0,00	8,08	-2,31	39,18	-5,53	-19,18	-0,32
	53	5,40	-6,44	2,85	-31,39	-6,35	-14,34	0,32	53	0,00	6,44	-2,85	31,39	-6,76	-15,27	-0,32
	54	5,40	6,17	-2,36	-23,30	5,28	13,76	0,32	54	0,00	-6,17	2,36	23,30	5,58	14,64	-0,32
	55	5,40	7,32	-2,00	-14,38	4,46	16,36	0,32	55	0,00	-7,32	2,00	14,38	4,73	17,30	-0,32
	56	5,40	8,02	-1,69	13,57	3,75	18,02	0,32	56	0,00	-8,02	1,69	-13,57	4,03	18,89	-0,32
	57	5,40	8,74	-1,30	20,70	2,75	19,57	0,32	57	0,00	-8,74	1,30	-20,70	3,22	20,61	-0,32
	58	5,40	-0,33	-18,28	36,73	39,80	-0,76	0,32	58	0,00	0,33	18,28	-36,73	44,31	-0,78	-0,32
	59	5,40	-1,82	23,30	26,69	-51,26	-3,74	0,32	59	0,00	1,82	-23,30	-26,69	-55,91	-4,61	-0,32
	60	5,40	-1,13	6,80	16,94	-15,37	-2,60	0,16	60	0,00	1,13	-6,80	-16,94	-15,89	-2,61	-0,16
	61	5,40	-1,16	6,60	11,82	-14,93	-2,70	0,16	61	0,00	1,16	-6,60	-11,82	-15,41	-2,62	-0,16
	63	5,40	-1,13	5,12	-19,60	-11,33	-2,43	0,16	63	0,00	1,13	-5,12	19,60	-12,21	-2,78	-0,16
	64	5,40	-1,63	16,59	22,71	-36,37	-3,67	0,32	64	0,00	1,63	-16,59	-22,71	-39,96	-3,84	-0,32
	65	5,40	-6,93	-4,27	14,42	9,44	-15,57	0,32	65	0,00	6,93	4,27	-14,42	10,21	-16,29	-0,32
	66	5,40	-6,74	-3,67	9,81	8,17	-15,12	0,32	66	0,00	6,74	3,67	-9,81	8,72	-15,88	-0,32
	67	5,40	-6,60	-3,56	7,73	7,90	-14,80	0,32	67	0,00	6,60	3,56	-7,73	8,50	-15,55	-0,32
	68	5,40	-6,46	-3,57	7,45	7,90	-14,48	0,32	68	0,00	6,46	3,57	-7,45	8,50	-15,22	-0,32
	69	5,40	-6,32	-3,58	7,41	7,92	-14,18	0,32	69	0,00	6,32	3,58	-7,41	8,53	-14,91	-0,32
	70	5,40	-6,21	-3,56	7,57	7,89	-13,91	0,32	70	0,00	6,21	3,56	-7,57	8,48	-14,63	-0,32
	71	5,40	-6,11	-3,58	7,08	7,93	-13,70	0,32	71	0,00	6,11	3,58	-7,08	8,52	-14,42	-0,32
	72	5,40	-5,95	-3,66	5,73	8,14	-13,32	0,32	72	0,00	5,95	3,66	-5,73	8,72	-14,06	-0,32
	73	5,40	-5,34	-3,47	-1,84	7,57	-11,86	0,32	73	0,00	5,34	3,47	1,84	8,41	-12,72	-0,32
	74	5,40	-3,10	-2,07	-21,58	4,31	-6,81	0,32	74	0,00	3,10	2,07	21,58	5,21	-7,44	-0,32
	75	5,40	-3,22	-3,72	-25,98	7,97	-7,08	0,32	75	0,00	3,22	3,72	25,98	9,12	-7,74	-0,32
	76	5,40	-5,29	-5,99	-2,47	13,30	-11,75	0,32	76	0,00	5,29	5,99	2,47	14,23	-12,58	-0,32
	77	5,40	5,99	-3,86	5,62	8,64	13,45	0,32	77	0,00	-5,99	3,86	-5,62	9,13	14,11	-0,32
	78	5,40	6,95	-3,65	-9,71	8,09	15,61	0,32	78	0,00	-6,95	3,65	9,71	8,68	16,35	-0,32
	79	5,40	7,78	-3,57	-9,72	7,92	17,47	0,32	79	0,00	-7,78	3,57	9,72	8,51	18,33	-0,32
	80	5,40	8,52	-3,62	-11,47	8,05	19,12	0,32	80	0,00	-8,52	3,62	11,47	8,61	20,09	-0,32
	81	5,40	-1,75	-17,81	-20,76	38,98	-3,87	0,32	81	0,00	1,75	17,81	20,76	42,96	-4,16	-0,32
	82	5,40	-2,24	23,25	-5,45	-50,97	-4,76	0,32	82	0,00	2,24	-23,25	5,45	-55,99	-5,53	-0,32
	83	5,40	-1,99	6,86	-2,34	-15,51	-4,50	0,16	83	0,00	1,99	-6,86	2,34	-16,05	-4,64	-0,16
	84	5,40	-2,02	6,25	3,32	-14,12	-4,56	0,16	84	0,00	2,02	-6,25	-3,32	-14,64	-4,73	-0,16

CARATTERISTICHE MEDIATE: SISMA 90°: ASTE

Tratto	Filo In.	Alt. (m)	Tx (t)	Ty (t)	N (t)	Mx (t*m)	My (t*m)	Mt (t*m)	Filo Fin.	Alt. (m)	Tx (t)	Ty (t)	N (t)	Mx (t*m)	My (t*m)	Mt (t*m)
	85	5,40	-2,31	14,82	5,07	-32,19	-5,10	0,32	85	0,00	2,31	-14,82	-5,07	-35,98	-5,54	-0,32
	86	5,40	-2,31	10,55	36,83	-22,12	-5,16	0,32	86	0,00	2,31	-10,55	-36,83	-26,42	-5,47	-0,32
	87	5,40	-2,99	9,18	38,98	-18,83	-6,75	0,32	87	0,00	2,99	-9,18	-38,98	-23,38	-7,02	-0,32
	88	5,40	-3,15	8,61	38,74	-17,62	-7,09	0,32	88	0,00	3,15	-8,61	-38,74	-21,97	-7,37	-0,32
	89	5,40	-3,12	8,41	37,84	-17,18	-7,03	0,32	89	0,00	3,12	-8,41	-37,84	-21,48	-7,30	-0,32
	90	5,40	-3,10	8,22	37,28	-16,78	-7,00	0,32	90	0,00	3,10	-8,22	-37,28	-21,01	-7,27	-0,32
	91	5,40	-3,10	8,03	37,06	-16,38	-7,00	0,32	91	0,00	3,10	-8,03	-37,06	-20,55	-7,28	-0,32
	92	5,40	-3,08	7,85	36,26	-16,01	-6,95	0,32	92	0,00	3,08	-7,85	-36,26	-20,08	-7,22	-0,32
	93	5,40	-3,09	7,75	36,36	-15,79	-6,98	0,32	93	0,00	3,09	-7,75	-36,36	-19,85	-7,24	-0,32
	94	5,40	-3,35	7,52	41,99	-15,28	-7,59	0,32	94	0,00	3,35	-7,52	-41,99	-19,33	-7,83	-0,32
	95	5,40	-4,53	5,10	47,91	-10,44	-10,22	0,32	95	0,00	4,53	-5,10	-47,91	-13,02	-10,60	-0,32
	96	5,40	-3,55	1,71	41,27	-2,62	-7,80	0,32	96	0,00	3,55	-1,71	-41,27	-5,26	-8,51	-0,32
	97	5,40	-1,84	1,58	38,91	-2,46	-4,13	0,32	97	0,00	1,84	-1,58	-38,91	-4,81	-4,34	-0,32
	98	5,40	-2,18	5,02	46,56	10,24	-4,96	0,32	98	0,00	2,18	-5,02	-46,56	-12,86	-5,08	-0,32
	99	5,40	-3,06	-7,71	42,20	15,76	-6,88	0,32	99	0,00	3,06	7,71	-42,20	19,70	-7,19	-0,32
	100	5,40	-3,17	-8,81	-38,15	18,08	-7,14	0,32	100	0,00	3,17	8,81	38,15	22,44	-7,44	-0,32
	101	5,40	-3,09	-9,81	-40,67	20,18	-6,98	0,32	101	0,00	3,09	9,81	40,67	24,96	-7,25	-0,32
	102	5,40	-3,33	-10,84	-52,37	22,23	-7,62	0,32	102	0,00	3,33	10,84	52,37	27,64	-7,69	-0,32
	103	5,40	-3,49	-12,05	-36,54	25,57	-7,28	0,32	103	0,00	3,49	12,05	36,54	29,89	-8,75	-0,32
	104	5,40	-3,10	22,21	6,22	-48,63	-6,60	0,32	104	0,00	3,10	-22,21	-6,22	-53,52	-7,63	-0,32
	105	5,40	-2,76	6,68	-3,17	-15,03	-6,25	0,16	105	0,00	2,76	-6,68	3,17	-15,68	-6,46	-0,16
	106	5,40	-2,72	6,10	6,06	-13,73	-6,14	0,16	106	0,00	2,72	-6,10	-6,06	-14,33	-6,38	-0,16
	107	5,40	-2,92	15,21	14,61	-33,31	-6,30	0,32	107	0,00	2,92	-15,21	-14,61	-36,67	-7,13	-0,32
	108	5,40	-4,30	21,54	19,60	-46,77	-9,15	0,32	108	0,00	4,30	-21,54	-19,60	-52,34	-10,61	-0,32
	109	5,40	-3,64	6,97	-4,84	-15,84	-8,26	0,16	109	0,00	3,64	-6,97	4,84	-16,21	-8,49	-0,16
	110	5,40	-3,45	6,33	8,56	-14,36	-7,75	0,16	110	0,00	3,45	-6,33	-8,56	-14,77	-8,11	-0,16
	111	5,40	-3,59	14,50	35,81	-31,22	-7,73	0,32	111	0,00	3,59	-14,50	-35,81	-35,46	-8,77	-0,32
	112	5,40	-6,33	14,68	30,56	-30,22	-13,12	0,32	112	0,00	6,33	-14,68	-30,56	-37,29	-16,00	-0,32
	113	5,40	-6,49	12,22	30,99	-24,18	-14,78	0,32	113	0,00	6,49	-12,22	-30,99	-32,05	-15,07	-0,32
	114	5,40	-6,35	10,73	46,56	-21,31	-13,94	0,32	114	0,00	6,35	-10,73	-46,56	-28,06	-15,25	-0,32
	115	5,40	-3,91	8,91	46,49	-18,66	-8,99	0,32	115	0,00	3,91	-8,91	-46,49	-22,34	-8,99	-0,32
	1	5,40	0,00	6,44	0,00	-15,80	0,00	0,02	2	5,40	0,00	-6,44	0,00	-15,27	0,00	-0,02
	1	5,40	0,00	-21,52	0,00	58,84	0,00	0,03	4	5,40	0,00	21,52	0,00	49,53	0,00	-0,03
	2	5,40	0,00	-1,40	0,00	4,66	0,00	-0,08	3	5,40	0,00	1,40	0,00	-4,18	0,00	0,08
	4	5,40	0,00	0,80	0,00	-3,25	0,00	-0,30	5	5,40	0,00	-0,80	0,00	0,89	0,00	0,30
	5	5,40	0,00	2,09	0,00	-4,32	0,00	0,20	6	5,40	0,00	-2,09	0,00	-7,16	0,00	-0,20
	6	5,40	0,00	-4,55	0,00	7,72	0,00	0,16	7	5,40	0,00	4,55	0,00	5,16	0,00	-0,16
	7	5,40	0,00	-1,88	0,00	-4,03	0,00	-0,31	8	5,40	0,00	1,88	0,00	4,68	0,00	0,31
	8	5,40	0,00	4,38	0,00	-7,44	0,00	0,02	9	5,40	0,00	-4,38	0,00	-4,60	0,00	-0,02
	9	5,40	0,00	5,63	0,00	-9,29	0,00	0,31	10	5,40	0,00	-5,63	0,00	-1,66	0,00	-0,31
	10	5,40	0,00	6,35	0,00	-10,16	0,00	0,07	11	5,40	0,00	-6,35	0,00	-9,74	0,00	-0,07
	11	5,40	0,00	2,52	0,00	-2,71	0,00	-0,06	12	5,40	0,00	-2,52	0,00	-5,76	0,00	0,06
	12	5,40	0,00	2,22	0,00	-3,28	0,00	-0,06	13	5,40	0,00	-2,22	0,00	-4,14	0,00	0,06
	13	5,40	0,00	2,27	0,00	-3,74	0,00	-0,05	14	5,40	0,00	-2,27	0,00	-3,84	0,00	0,05
	14	5,40	0,00	2,31	0,00	-3,87	0,00	-0,05	15	5,40	0,00	-2,31	0,00	-3,84	0,00	0,05
	15	5,40	0,00	2,35	0,00	-3,90	0,00	-0,05	16	5,40	0,00	-2,35	0,00	-3,93	0,00	0,05
	16	5,40	0,00	2,40	0,00	-3,77	0,00	-0,05	17	5,40	0,00	-2,40	0,00	-3,75	0,00	0,05
	17	5,40	0,00	2,36	0,00	-3,96	0,00	-0,05	18	5,40	0,00	-2,36	0,00	-3,91	0,00	0,05
	18	5,40	0,00	2,34	0,00	-3,87	0,00	-0,05	19	5,40	0,00	-2,34	0,00	-3,93	0,00	0,05
	19	5,40	0,00	2,30	0,00	-3,79	0,00	-0,05	20	5,40	0,00	-2,30	0,00	-3,87	0,00	0,05
	20	5,40	0,00	2,22	0,00	-3,77	0,00	-0,06	21	5,40	0,00	-2,22	0,00	-3,64	0,00	0,06
	21	5,40	0,00	2,36	0,00	-4,17	0,00	-0,05	22	5,40	0,00	-2,36	0,00	-3,70	0,00	0,05
	22	5,40	0,00	2,00	0,00	-4,88	0,00	-0,07	23	5,40	0,00	-2,00	0,00	-3,96	0,00	0,07
	23	5,40	0,00	6,46	0,00	-10,13	0,00	-0,06	24	5,40	0,00	-6,46	0,00	-11,40	0,00	0,06
	25	5,40	0,00	4,38	0,00	-7,14	0,00	-0,10	26	5,40	0,00	-4,38	0,00	-6,15	0,00	0,10
	26	5,40	0,00	1,59	0,00	-2,54	0,00	-0,06	27	5,40	0,00	-1,59	0,00	-2,91	0,00	0,06
	27	5,40	0,00	4,64	0,00	-7,22	0,00	-0,02	28	5,40	0,00	-4,64	0,00	-8,72	0,00	0,02
	29	5,40	0,00	-7,51	0,00	16,43	0,00	-0,24	30	5,40	0,00	7,51	0,00	19,80	0,00	0,24
	30	5,40	0,00	3,34	0,00	-12,57	0,00	-0,15	31	5,40	0,00	-3,34	0,00	-5,74	0,00	0,15
	31	5,40	0,00	3,04	0,00	3,58	0,00	0,08	32	5,40	0,00	-3,04	0,00	-9,41	0,00	-0,08
	32	5,40	0,00	-9,39	0,00	13,47	0,00	0,28	33	5,40	0,00	9,39	0,00	15,01	0,00	-0,28
	34	5,40	0,00	16,90	0,00	-20,55	0,00	-0,16	35	5,40	0,00	-16,90	0,00	-13,38	0,00	0,16
	36	5,40	0,00	-1,09	0,00	3,42	0,00	-0,10	37	5,40	0,00	1,09	0,00	2,55	0,00	0,10
	37	5,40	0,00	-3,57	0,00	-3,06	0,00	0,03	38	5,40	0,00	3,57	0,00	10,61	0,00	-0,03
	38	5,40	0,00	14,90	0,00	-19,65	0,00	0,54	39	5,40	0,00	-14,90	0,00	-25,51	0,00	-0,54
	40	5,40	0,00	-28,32	0,00	33,33	0,00	-0,60	41	5,40	0,00	28,32	0,00	23,57	0,00	0,60
	41	5,40	0,00	-2,21	0,00	-8,21	0,00	-0,08	42	5,40	0,00	2,21	0,00	10,10	0,00	0,08
	42	5,40	0,00	2,41	0,00	-4,55	0,00	-0,03	43	5,40	0,00	-2,41	0,00	3,71	0,00	0,03
	43	5,40	0,00	-2,29	0,00	3,59	0,00	-0,02	44	5,40	0,00	2,29	0,00	3,57	0,00	0,02
	44	5,40	0,00	-2,30	0,00	3,60	0,00	-0,02	45	5,40	0,00	2,30	0,00	3,59	0,00	0,02
	45	5,40	0,00	-2,30	0,00	3,61	0,00	-0,02	46	5,40	0,00	2,30	0,00	3,60	0,00	0,02
	46	5,40	0,00	-2,32	0,00	3,63	0,00	-0,02	47	5,40	0,00	2,32	0,00	3,64	0,00	0,02
	47	5,40	0,00	-2,42	0,00	3,54	0,00	-0,02	48	5,40	0,00	2,42	0,00	3,54	0,00	0,02
	48	5,40	0,00	-2,39	0,00	3,63	0,00	-0,02	49	5,40	0,00	2,39	0,00	3,85	0,00	0,02
	49	5,40	0,00	-2,17	0,00	2,92	0,00	-0,02	50	5,40	0,00	2,17	0,00	3,92	0,00	0,02
	50	5,40	0,00	-3,38	0,00	4,95	0,00	-0,11	51	5,40	0,00	3,38	0,00	5,66	0,00	0,11
	51	5,40	0,00	1,37	0,00	-4,16	0,00	0,06	52	5,40	0,00	-1,37	0,00	-2,36	0,00	-0,06
	52	5,40	0,00	6,01	0,00	-10,08	0,00	0,12	53	5,40	0,00	-6,01	0,00	-8,76	0,00	-0,12
	53	5,40	0,00	-3,28	0,00	4,73	0,00	-0,04	54	5,40	0,00	3,28	0,00	-5,66	0,00	0,04
	54	5,40	0,00	-3,29	0,00	4,74	0,00	-0,02	55	5,40	0,00	3,29	0,00	5,56	0,00	0,02
	55	5,40	0,00	-2,32	0,00	2,89	0,00	-0,02	56	5,40	0,00	2,32	0,00	3,70	0,00	0,02
	56	5,40	0,00	-2,47	0,00	2,95	0,00	-0,03	57	5,40	0,00	2,47	0,00	4,30	0,00	0,03
	57	5,40	0,00	1,09	0,00	-2,13	0,00	-0,15	58	5,40	0,00	-1,09	0,00	-1,55	0,00	0,15
	59	5,40	0,00	-2,47	0,00	7,36	0,00	-0,09	60	5,40	0,00	2,47	0,00	6,17	0,00	0,09
	60	5,40	0,00	2,83	0,00	-3,22	0,00	-0,06	61	5,40	0,00	-2,83	0,00	-4,79	0,00	0,06
	61	5,40	0,00	-3,32	0,00	7,54	0,00	0,07	62	5,40	0,00	3,32	0,00	3,18	0,00	-0,07
	62	5,40	0,00	-3,32	0,00	-3,18	0,00	0,07	63	5,40	0,00	3,32	0,00	9,20	0,00	-0,07
	63	5,40	0,00	5,32	0,00	-8,22	0,00	-0,03	64	5,40	0,00	-5,32	0,00	-9,46	0,00	0,03
	64	5,40	0,00	-7,49	0,00	12,06	0,00	-0,01	65	5,40	0,00	7,49	0,00	10,66	0,00	0,01
	65	5,40	0,00	-5,15	0,00	7,54	0,00	-0,01	66	5,40	0,00	5,15	0,00	8,61	0,00	0,01
	66	5,40	0,00	-4,74	0,00	7,27	0,00	-0,02	67	5,40	0,00	4,74	0,00	7,60	0,00	0,02

CARATTERISTICHE MEDIATE: SISMA 90°: ASTE

Tratto	Filo In.	Alt. (m)	Tx (t)	Ty (t)	N (t)	Mx (t*m)	My (t*m)	Mt (t*m)	Filo Fin.	Alt. (m)	Tx (t)	Ty (t)	N (t)	Mx (t*m)	My (t*m)	Mt (t*m)
	67	5,40	0,00	-4,81	0,00	7,54	0,00	-0,02	68	5,40	0,00	4,81	0,00	7,54	0,00	0,02
	68	5,40	0,00	-4,82	0,00	7,56	0,00	-0,02	69	5,40	0,00	4,82	0,00	7,54	0,00	0,02
	69	5,40	0,00	-4,86	0,00	7,60	0,00	-0,02	70	5,40	0,00	4,86	0,00	7,61	0,00	0,02
	70	5,40	0,00	-5,05	0,00	7,42	0,00	-0,02	71	5,40	0,00	5,05	0,00	7,38	0,00	0,02
	71	5,40	0,00	-4,88	0,00	7,76	0,00	-0,02	72	5,40	0,00	4,88	0,00	7,53	0,00	0,02
	72	5,40	0,00	-5,42	0,00	8,00	0,00	0,05	73	5,40	0,00	5,42	0,00	9,03	0,00	-0,05
	73	5,40	0,00	-8,22	0,00	12,41	0,00	0,16	74	5,40	0,00	8,22	0,00	13,36	0,00	-0,16
	75	5,40	0,00	-14,89	0,00	26,17	0,00	-0,16	76	5,40	0,00	14,89	0,00	20,46	0,00	0,16
	76	5,40	0,00	-5,00	0,00	5,72	0,00	-0,05	77	5,40	0,00	5,00	0,00	10,02	0,00	0,05
	77	5,40	0,00	-4,88	0,00	7,31	0,00	-0,01	78	5,40	0,00	4,88	0,00	7,97	0,00	0,01
	78	5,40	0,00	-5,39	0,00	7,53	0,00	-0,02	79	5,40	0,00	5,39	0,00	7,71	0,00	0,02
	79	5,40	0,00	-4,96	0,00	7,35	0,00	-0,03	80	5,40	0,00	4,96	0,00	7,19	0,00	0,03
	80	5,40	0,00	-4,91	0,00	8,33	0,00	-0,15	81	5,40	0,00	4,91	0,00	8,03	0,00	0,15
	82	5,40	0,00	-2,85	0,00	9,47	0,00	-0,10	83	5,40	0,00	2,85	0,00	6,17	0,00	0,10
	83	5,40	0,00	-2,79	0,00	4,01	0,00	0,01	84	5,40	0,00	2,79	0,00	3,87	0,00	-0,01
	84	5,40	0,00	-3,12	0,00	6,42	0,00	0,09	85	5,40	0,00	3,12	0,00	9,34	0,00	-0,09
	85	5,40	0,00	5,45	0,00	-9,24	0,00	0,14	86	5,40	0,00	-5,45	0,00	-8,86	0,00	-0,14
	86	5,40	0,00	-5,07	0,00	9,91	0,00	0,04	87	5,40	0,00	5,07	0,00	6,05	0,00	-0,04
	87	5,40	0,00	-5,00	0,00	8,71	0,00	-0,04	88	5,40	0,00	5,00	0,00	7,97	0,00	0,04
	88	5,40	0,00	-4,73	0,00	7,83	0,00	-0,05	89	5,40	0,00	4,73	0,00	7,95	0,00	0,05
	89	5,40	0,00	-4,67	0,00	7,74	0,00	-0,05	90	5,40	0,00	4,67	0,00	7,82	0,00	0,05
	90	5,40	0,00	-4,68	0,00	7,80	0,00	-0,05	91	5,40	0,00	4,68	0,00	7,79	0,00	0,05
	91	5,40	0,00	-4,73	0,00	7,83	0,00	-0,05	92	5,40	0,00	4,73	0,00	7,93	0,00	0,05
	92	5,40	0,00	-4,79	0,00	7,55	0,00	-0,05	93	5,40	0,00	4,79	0,00	7,44	0,00	0,05
	93	5,40	0,00	-4,53	0,00	8,21	0,00	-0,05	94	5,40	0,00	4,53	0,00	6,91	0,00	0,05
	94	5,40	0,00	-4,80	0,00	10,64	0,00	-0,07	95	5,40	0,00	4,80	0,00	5,61	0,00	0,07
	95	5,40	0,00	-12,48	0,00	17,83	0,00	-0,12	96	5,40	0,00	12,48	0,00	23,76	0,00	0,12
	96	5,40	0,00	-6,05	0,00	8,74	0,00	-0,07	97	5,40	0,00	6,05	0,00	13,68	0,00	0,07
	97	5,40	0,00	-9,61	0,00	17,40	0,00	-0,11	98	5,40	0,00	9,61	0,00	14,65	0,00	0,11
	98	5,40	0,00	-5,00	0,00	10,49	0,00	-0,05	99	5,40	0,00	5,00	0,00	6,34	0,00	0,05
	99	5,40	0,00	-5,08	0,00	8,77	0,00	-0,05	100	5,40	0,00	5,08	0,00	8,17	0,00	0,05
	100	5,40	0,00	-5,16	0,00	7,68	0,00	-0,05	101	5,40	0,00	5,16	0,00	7,97	0,00	0,05
	101	5,40	0,00	-4,33	0,00	7,72	0,00	-0,06	102	5,40	0,00	4,33	0,00	5,87	0,00	0,06
	102	5,40	0,00	-7,60	0,00	11,29	0,00	-0,02	103	5,40	0,00	7,60	0,00	14,78	0,00	0,02
	104	5,40	0,00	-4,03	0,00	13,28	0,00	-0,10	105	5,40	0,00	4,03	0,00	8,77	0,00	0,10
	105	5,40	0,00	-3,99	0,00	5,37	0,00	-0,01	106	5,40	0,00	3,99	0,00	5,91	0,00	0,01
	106	5,40	0,00	-4,08	0,00	7,93	0,00	0,06	107	5,40	0,00	4,08	0,00	12,69	0,00	-0,06
	108	5,40	0,00	-5,78	0,00	18,62	0,00	-0,16	109	5,40	0,00	5,78	0,00	13,02	0,00	0,16
	109	5,40	0,00	-4,97	0,00	5,86	0,00	0,01	110	5,40	0,00	4,97	0,00	8,21	0,00	-0,01
	110	5,40	0,00	-4,91	0,00	9,30	0,00	0,12	111	5,40	0,00	4,91	0,00	15,49	0,00	-0,12
	112	5,40	0,00	-8,64	0,00	26,36	0,00	0,02	113	5,40	0,00	8,64	0,00	20,95	0,00	-0,02
	113	5,40	0,00	-10,11	0,00	12,04	0,00	-0,05	114	5,40	0,00	10,11	0,00	16,59	0,00	0,05
	114	5,40	0,00	-6,43	0,00	13,64	0,00	-0,08	115	5,40	0,00	6,43	0,00	18,80	0,00	0,08
	2	5,40	0,00	-14,16	0,00	50,10	0,00	-0,01	5	5,40	0,00	14,16	0,00	22,62	0,00	0,01
	3	5,40	0,00	-15,87	0,00	43,80	0,00	-0,04	6	5,40	0,00	15,87	0,00	36,11	0,00	0,04
	4	5,40	0,00	-27,97	0,00	37,74	0,00	0,13	29	5,40	0,00	27,97	0,00	52,77	0,00	-0,13
	5	5,40	0,00	-18,48	0,00	21,64	0,00	0,10	30	5,40	0,00	18,48	0,00	41,87	0,00	-0,10
	6	5,40	0,00	-16,56	0,00	36,81	0,00	-0,13	31	5,40	0,00	16,56	0,00	20,09	0,00	0,13
	7	5,40	0,00	-19,29	0,00	42,95	0,00	-0,02	32	5,40	0,00	19,29	0,00	21,39	0,00	0,02
	8	5,40	0,00	-23,23	0,00	34,58	0,00	0,05	33	5,40	0,00	23,23	0,00	47,54	0,00	-0,05
	9	5,40	0,00	-21,06	0,00	31,40	0,00	-0,09	34	5,40	0,00	21,06	0,00	43,06	0,00	0,09
	10	5,40	0,00	-21,06	0,00	37,05	0,00	-0,09	35	5,40	0,00	21,06	0,00	31,11	0,00	0,09
	11	5,40	0,00	-7,99	0,00	30,18	0,00	0,05	42	5,40	0,00	7,99	0,00	19,85	0,00	-0,05
	12	5,40	0,00	-8,39	0,00	31,49	0,00	0,01	43	5,40	0,00	8,39	0,00	21,02	0,00	-0,01
	13	5,40	0,00	-8,30	0,00	31,16	0,00	-0,01	44	5,40	0,00	8,30	0,00	20,83	0,00	0,01
	14	5,40	0,00	-8,16	0,00	30,61	0,00	-0,01	45	5,40	0,00	8,16	0,00	20,48	0,00	0,01
	15	5,40	0,00	-8,02	0,00	30,09	0,00	-0,01	46	5,40	0,00	8,02	0,00	20,14	0,00	0,01
	16	5,40	0,00	-7,90	0,00	29,61	0,00	-0,01	47	5,40	0,00	7,90	0,00	19,83	0,00	0,01
	17	5,40	0,00	-7,81	0,00	29,28	0,00	-0,01	48	5,40	0,00	7,81	0,00	19,64	0,00	0,01
	18	5,40	0,00	-7,84	0,00	29,27	0,00	-0,01	49	5,40	0,00	7,84	0,00	19,84	0,00	0,01
	19	5,40	0,00	-8,03	0,00	29,99	0,00	0,02	50	5,40	0,00	8,03	0,00	20,28	0,00	-0,02
	20	5,40	0,00	-7,53	0,00	30,14	0,00	-0,03	51	5,40	0,00	7,53	0,00	17,13	0,00	0,03
	21	5,40	0,00	-7,43	0,00	30,00	0,00	-0,02	52	5,40	0,00	7,43	0,00	16,54	0,00	0,02
	22	5,40	0,00	-7,93	0,00	29,69	0,00	-0,03	53	5,40	0,00	7,93	0,00	19,98	0,00	0,03
	23	5,40	0,00	-7,31	0,00	27,56	0,00	-0,04	54	5,40	0,00	7,31	0,00	18,22	0,00	0,04
	24	5,40	0,00	24,78	0,00	-21,32	0,00	-0,10	25	5,40	0,00	-24,78	0,00	-2,98	0,00	0,10
	25	5,40	0,00	11,41	0,00	-32,78	0,00	-0,04	55	5,40	0,00	-11,41	0,00	-21,62	0,00	0,04
	26	5,40	0,00	13,16	0,00	-38,22	0,00	-0,02	56	5,40	0,00	-13,16	0,00	-23,19	0,00	0,02
	27	5,40	0,00	14,18	0,00	-41,27	0,00	-0,02	57	5,40	0,00	-14,18	0,00	-24,93	0,00	0,02
	28	5,40	0,00	18,65	0,00	-47,52	0,00	-0,02	58	5,40	0,00	-18,65	0,00	-37,67	0,00	0,02
	30	5,40	0,00	-39,81	0,00	48,70	0,00	-0,19	36	5,40	0,00	39,81	0,00	43,88	0,00	0,19
	31	5,40	0,00	-12,88	0,00	14,82	0,00	0,06	37	5,40	0,00	12,88	0,00	17,70	0,00	-0,06
	32	5,40	0,00	-5,53	0,00	7,27	0,00	-0,34	38	5,40	0,00	5,53	0,00	6,90	0,00	0,34
	35	5,40	0,00	-13,12	0,00	18,60	0,00	0,51	41	5,40	0,00	13,12	0,00	11,92	0,00	-0,51
	36	5,40	0,00	-34,33	0,00	49,33	0,00	-0,03	59	5,40	0,00	34,33	0,00	47,83	0,00	0,03
	37	5,40	0,00	-10,79	0,00	16,78	0,00	-0,02	60	5,40	0,00	10,79	0,00	15,91	0,00	0,02
	38	5,40	0,00	-14,10	0,00	24,18	0,00	0,20	61	5,40	0,00	14,10	0,00	18,54	0,00	-0,20
	41	5,40	0,00	-31,93	0,00	48,15	0,00	-0,28	64	5,40	0,00	31,93	0,00	42,21	0,00	0,28
	42	5,40	0,00	-9,76	0,00	15,26	0,00	-0,02	65	5,40	0,00	9,76	0,00	14,32	0,00	0,02
	43	5,40	0,00	-9,94	0,00	14,68	0,00	-0,01	66	5,40	0,00	9,94	0,00	15,44	0,00	0,01
	44	5,40	0,00	-9,81	0,00	14,40	0,00	-0,02	67	5,40	0,00	9,81	0,00	15,34	0,00	0,02
	45	5,40	0,00	-9,64	0,00	14,14	0,00	-0,02	68	5,40	0,00	9,64	0,00	15,06	0,00	0,02
	46	5,40	0,00	-9,49	0,00	13,91	0,00	-0,02	69	5,40	0,00	9,49	0,00	14,83	0,00	0,02
	47	5,40	0,00	-9,37	0,00	13,73	0,00	-0,02	70	5,40	0,00	9,37	0,00	14,65	0,00	0,02
	48	5,40	0,00	-9,21	0,00	13,51	0,00	-0,02	71	5,40	0,00	9,21	0,00	14,40	0,00	0,02
	49	5,40	0,00	-8,94	0,00	12,89	0,00	-0,01	72	5,40	0,00	8,94	0,00	14,20	0,00	0,01
	50	5,40	0,00	-10,65	0,00	13,18	0,00	0,03	73	5,40	0,00	10,65	0,00	19,09	0,00	-0,03
	51	5,40	0,00	-23,14	0,00	22,85	0,00	-0,06	74	5,40	0,00	23,14	0,00	47,25	0,00	0,06
	52	5,40	0,00	-24,20	0,00	24,47	0,00	-0,03	75	5,40	0,00	24,20	0,00	48,85	0,00	0,03
	53	5,40	0,00	-10,84	0,00	13,52	0,00	-0,04	76	5,40	0,00	10,84	0,00	19,35	0,00	0,04
	54	5,40	0,00	-9,26	0,00	13,70	0,00	-0,02	77	5,40	0,00	9,26	0,00	14,35	0,00	0,02

CARATTERISTICHE MEDIATE: SISMA 90°: ASTE

Tratto	Filo In.	Alt. (m)	Tx (t)	Ty (t)	N (t)	Mx (t*m)	My (t*m)	Mt (t*m)	Filo Fin.	Alt. (m)	Tx (t)	Ty (t)	N (t)	Mx (t*m)	My (t*m)	Mt (t*m)
	55	5,40	0,00	10,44	0,00	-15,16	0,00	-0,02	78	5,40	0,00	-10,44	0,00	-16,48	0,00	0,02
	56	5,40	0,00	11,75	0,00	-17,17	0,00	-0,01	79	5,40	0,00	-11,75	0,00	-18,45	0,00	0,01
	57	5,40	0,00	12,70	0,00	-18,77	0,00	-0,03	80	5,40	0,00	-12,70	0,00	-19,70	0,00	0,03
	58	5,40	0,00	28,16	0,00	-39,66	0,00	-0,05	81	5,40	0,00	-28,16	0,00	-40,04	0,00	0,05
	59	5,40	0,00	-25,80	0,00	53,11	0,00	-0,05	82	5,40	0,00	25,80	0,00	53,60	0,00	0,05
	60	5,40	0,00	-8,94	0,00	19,53	0,00	0,01	83	5,40	0,00	8,94	0,00	19,23	0,00	-0,01
	61	5,40	0,00	-7,67	0,00	15,66	0,00	-0,02	84	5,40	0,00	7,67	0,00	17,66	0,00	0,02
	63	5,40	0,00	-12,73	0,00	24,88	0,00	-0,04	85	5,40	0,00	12,73	0,00	29,32	0,00	0,04
	64	5,40	0,00	-17,61	0,00	29,60	0,00	-0,05	86	5,40	0,00	17,61	0,00	41,49	0,00	0,05
	65	5,40	0,00	-13,47	0,00	20,80	0,00	-0,03	87	5,40	0,00	13,47	0,00	34,93	0,00	0,03
	66	5,40	0,00	-12,45	0,00	18,71	0,00	0,01	88	5,40	0,00	12,45	0,00	32,79	0,00	-0,01
	67	5,40	0,00	-12,18	0,00	18,25	0,00	0,01	89	5,40	0,00	12,18	0,00	32,12	0,00	-0,01
	68	5,40	0,00	-11,96	0,00	17,94	0,00	0,01	90	5,40	0,00	11,96	0,00	31,54	0,00	-0,01
	69	5,40	0,00	-11,75	0,00	17,62	0,00	0,01	91	5,40	0,00	11,75	0,00	30,99	0,00	-0,01
	70	5,40	0,00	-11,55	0,00	17,31	0,00	0,01	92	5,40	0,00	11,55	0,00	30,46	0,00	-0,01
	71	5,40	0,00	-11,46	0,00	17,21	0,00	0,01	93	5,40	0,00	11,46	0,00	30,17	0,00	-0,01
	72	5,40	0,00	-11,11	0,00	16,65	0,00	-0,03	94	5,40	0,00	11,11	0,00	29,32	0,00	0,03
	73	5,40	0,00	-7,06	0,00	8,27	0,00	-0,18	95	5,40	0,00	7,06	0,00	20,94	0,00	0,18
	76	5,40	0,00	-6,95	0,00	8,01	0,00	0,18	98	5,40	0,00	6,95	0,00	20,75	0,00	-0,18
	77	5,40	0,00	-10,95	0,00	16,32	0,00	0,02	99	5,40	0,00	10,95	0,00	28,96	0,00	-0,02
	78	5,40	0,00	12,42	0,00	-18,37	0,00	0,01	100	5,40	0,00	-12,42	0,00	-32,99	0,00	-0,01
	79	5,40	0,00	13,81	0,00	-20,44	0,00	0,01	101	5,40	0,00	-13,81	0,00	-36,70	0,00	-0,01
	80	5,40	0,00	15,30	0,00	-22,76	0,00	0,03	102	5,40	0,00	-15,30	0,00	-40,52	0,00	-0,03
	81	5,40	0,00	20,28	0,00	-35,40	0,00	-0,02	103	5,40	0,00	-20,28	0,00	-46,46	0,00	0,02
	82	5,40	0,00	-24,78	0,00	47,96	0,00	-0,04	104	5,40	0,00	24,78	0,00	49,79	0,00	0,04
	83	5,40	0,00	-8,47	0,00	16,78	0,00	-0,01	105	5,40	0,00	8,47	0,00	18,31	0,00	0,01
	84	5,40	0,00	-7,61	0,00	15,17	0,00	-0,02	106	5,40	0,00	7,61	0,00	16,38	0,00	0,02
	85	5,40	0,00	-18,13	0,00	36,39	0,00	-0,06	107	5,40	0,00	18,13	0,00	35,14	0,00	0,06
	104	5,40	0,00	-23,05	0,00	46,76	0,00	-0,03	108	5,40	0,00	23,05	0,00	48,71	0,00	0,03
	105	5,40	0,00	-7,12	0,00	16,78	0,00	0,01	109	5,40	0,00	7,12	0,00	14,12	0,00	-0,01
	106	5,40	0,00	-6,71	0,00	15,56	0,00	-0,02	110	5,40	0,00	6,71	0,00	13,58	0,00	0,02
	107	5,40	0,00	-16,19	0,00	32,39	0,00	-0,05	111	5,40	0,00	16,19	0,00	34,67	0,00	0,05
	108	5,40	0,00	-17,64	0,00	42,89	0,00	-0,03	112	5,40	0,00	17,64	0,00	53,55	0,00	0,03
	109	5,40	0,00	-11,52	0,00	22,13	0,00	-0,03	113	5,40	0,00	11,52	0,00	41,99	0,00	0,03
	110	5,40	0,00	-10,10	0,00	19,10	0,00	-0,05	114	5,40	0,00	10,10	0,00	37,10	0,00	0,05
	111	5,40	0,00	-11,45	0,00	27,73	0,00	-0,03	115	5,40	0,00	11,45	0,00	34,89	0,00	0,03
	1	8,70	4,26	13,78	-23,26	-17,04	5,18	0,28	1	5,40	-4,26	-13,78	23,26	-20,19	6,33	-0,28
	2	8,70	4,97	10,16	-38,09	-13,26	6,21	0,28	2	5,40	-4,97	-10,16	38,09	-14,18	7,21	-0,28
	3	8,70	1,55	10,33	-29,38	-12,72	1,90	0,28	3	5,40	-1,55	-10,33	29,38	-15,18	2,30	-0,28
	4	8,70	0,78	26,10	-9,75	-31,87	0,98	0,28	4	5,40	-0,78	-26,10	9,75	-38,61	1,14	-0,28
	5	8,70	1,70	16,90	-21,56	-21,68	2,13	0,14	5	5,40	-1,70	-16,90	21,56	-23,95	2,46	-0,14
	6	8,70	-1,56	20,91	-25,46	-25,65	-1,98	0,28	6	5,40	1,56	-20,91	25,46	-30,81	-2,22	-0,28
	7	8,70	-2,59	10,55	-26,36	-13,22	-3,32	0,28	7	5,40	2,59	-10,55	26,36	-15,26	-3,67	-0,28
	8	8,70	-10,37	3,03	-30,56	-3,81	-12,51	0,28	8	5,40	10,37	-3,03	30,56	-4,37	-15,50	-0,28
	9	8,70	-9,76	5,33	-29,68	-6,71	-11,74	0,28	9	5,40	9,76	-5,33	29,68	-7,67	-14,61	-0,28
	10	8,70	5,01	10,56	-34,59	-12,84	6,51	0,28	10	5,40	-5,01	-10,56	34,59	-15,67	7,01	-0,28
	11	8,70	4,98	6,40	-25,00	-7,91	6,39	0,28	11	5,40	-4,98	-6,40	25,00	-9,38	7,06	-0,28
	12	8,70	3,51	6,84	-19,16	-8,40	4,54	0,28	12	5,40	-3,51	-6,84	19,16	-10,09	4,95	-0,28
	13	8,70	3,04	6,85	-16,80	-8,38	3,91	0,28	13	5,40	-3,04	-6,85	16,80	-10,13	4,30	-0,28
	14	8,70	2,98	6,79	-16,41	-8,26	3,83	0,28	14	5,40	-2,98	-6,79	16,41	-10,09	4,22	-0,28
	15	8,70	2,99	6,74	-16,42	-8,15	3,85	0,28	15	5,40	-2,99	-6,74	16,42	-10,05	4,24	-0,28
	16	8,70	3,00	6,69	-16,20	-8,05	3,86	0,28	16	5,40	-3,00	-6,69	16,20	-10,03	4,24	-0,28
	17	8,70	3,00	6,67	-16,37	-7,99	3,87	0,28	17	5,40	-3,00	-6,67	16,37	-10,04	4,25	-0,28
	18	8,70	3,01	6,74	-16,75	-8,02	3,87	0,28	18	5,40	-3,01	-6,74	16,75	-10,20	4,26	-0,28
	19	8,70	2,99	7,06	-17,38	-8,33	3,84	0,28	19	5,40	-2,99	-7,06	17,38	-10,74	4,23	-0,28
	20	8,70	2,96	7,34	-18,42	-8,69	3,80	0,28	20	5,40	-2,96	-7,34	18,42	-11,13	4,18	-0,28
	21	8,70	3,01	7,35	-18,63	-8,69	3,87	0,28	21	5,40	-3,01	-7,35	18,63	-11,16	4,27	-0,28
	22	8,70	3,31	7,12	-19,27	-8,30	4,28	0,28	22	5,40	-3,31	-7,12	19,27	-10,93	4,66	-0,28
	23	8,70	4,80	6,44	-24,33	-7,53	6,14	0,28	23	5,40	-4,80	-6,44	24,33	-9,89	6,81	-0,28
	24	8,70	3,72	-6,89	-27,06	8,98	4,58	0,28	24	5,40	-3,72	6,89	27,06	9,64	5,46	-0,28
	25	8,70	2,82	-12,21	4,20	15,61	3,51	0,28	25	5,40	-2,82	12,21	-4,20	17,37	4,11	-0,28
	26	8,70	3,72	-9,07	20,64	11,19	4,86	0,28	26	5,40	-3,72	9,07	-20,64	13,32	5,18	-0,28
	27	8,70	3,75	-9,51	31,87	11,79	4,81	0,28	27	5,40	-3,75	9,51	-31,87	13,92	5,33	-0,28
	28	8,70	2,68	-12,18	25,34	14,76	3,31	0,28	28	5,40	-2,68	12,18	-25,34	18,15	3,93	-0,28
	29	8,70	-4,89	14,23	27,69	-18,04	-5,87	0,28	29	5,40	4,89	-14,23	-27,69	-20,38	-7,32	-0,28
	30	8,70	-3,29	30,84	-17,73	-39,08	-4,12	0,28	30	5,40	3,29	-30,84	17,73	-44,20	-4,77	-0,28
	31	8,70	1,62	14,01	-5,99	-18,34	2,02	0,14	31	5,40	-1,62	-14,01	5,99	-19,49	2,35	-0,14
	32	8,70	-2,12	11,22	-6,06	-14,63	-2,66	0,14	32	5,40	2,12	-11,22	6,06	-15,66	-3,05	-0,14
	33	8,70	-1,46	3,90	31,61	-5,07	-1,76	0,14	33	5,40	1,46	-3,90	-31,61	-5,47	-2,19	-0,14
	34	8,70	2,19	3,75	25,41	-4,82	2,71	0,14	34	5,40	-2,19	-3,75	-25,41	-5,32	3,21	-0,14
	35	8,70	4,98	17,27	-24,96	-21,75	6,07	0,28	35	5,40	-4,98	-17,27	24,96	-24,88	7,39	-0,28
	36	8,70	-0,86	34,33	8,40	-43,55	-1,07	0,28	36	5,40	0,86	-34,33	-8,40	-49,15	-1,25	-0,28
	37	8,70	1,22	13,39	8,82	-17,58	1,62	0,14	37	5,40	-1,22	-13,39	-8,82	-18,58	1,67	-0,14
	38	8,70	4,42	11,71	7,66	-15,40	5,70	0,14	38	5,40	-4,42	-11,71	-7,66	-16,22	6,25	-0,14
	39	8,70	2,24	-0,17	-25,45	-0,31	2,72	0,14	39	5,40	-2,24	0,17	25,45	0,68	3,32	-0,14
	40	8,70	-3,31	0,14	-30,21	-0,47	-4,11	0,14	40	5,40	3,31	-0,14	30,21	0,23	-4,81	-0,14
	41	8,70	-8,34	22,11	4,66	-27,97	-10,70	0,28	41	5,40	8,34	-22,11	-4,66	-31,74	-11,82	-0,28
	42	8,70	-12,23	-3,93	-10,37	5,02	-15,43	0,28	42	5,40	12,23	3,93	10,37	5,60	-17,60	-0,28
	43	8,70	-12,56	-2,29	-18,01	2,93	-15,82	0,28	43	5,40	12,56	2,29	18,01	3,27	-18,10	-0,28
	44	8,70	-12,48	-2,23	-18,71	2,81	-15,71	0,28	44	5,40	12,48	2,23	18,71	3,21	-17,98	-0,28
	45	8,70	-12,31	-2,25	-18,57	2,84	-15,49	0,28	45	5,40	12,31	2,25	18,57	3,23	-17,75	-0,28
	46	8,70	-12,16	-2,26	-18,48	2,85	-15,30	0,28	46	5,40	12,16	2,26	18,48	3,25	-17,54	-0,28
	47	8,70	-12,03	-2,26	-18,31	2,86	-15,13	0,28	47	5,40	12,03	2,26	18,31	3,25	-17,35	-0,28
	48	8,70	-11,93	-2,26	-18,95	2,85	-15,00	0,28	48	5,40	11,93	2,26	18,95	3,25	-17,21	-0,28
	49	8,70	-11,83	-2,03	-21,37	2,55	-14,87	0,28	49	5,40	11,83	2,03	21,37	2,93	-17,06	-0,28
	50	8,70	-12,21	-1,98	-24,94	2,42	-15,31	0,28	50	5,40	12,21	1,98	24,94	2,93	-17,66	-0,28
	51	8,70	-14,95	-1,39	-26,31	1,68	-18,61	0,28	51	5,40	14,95	1,39	26,31	2,07	-21,76	-0,28
	52	8,70	-15,27	3,61	-27,17	-4,45	-19,00	0,28	52	5,40	15,27	-3,61	27,17	-5,30	-22,21	-0,28
	53	8,70	-12,32	4,81	-25,48	-5,95	-15,44	0,28	53	5,40	12,32	-4,81	25,48	-7,04	-17,83	-0,28
	54	8,70	-11,69	3,64	-21,30	-4,57	-14,69	0,28	54	5,40	11,69	-3,64	21,30	-5,26	-16,88	-0,28
	55	8,70	13,23	-2,81	-14,40	3,56	16,79	0,28	55	5,40	-13,23	2,81	14,40	4,02	18,93	-0,28

CARATTERISTICHE MEDIATE: SISMA 90°: ASTE

Tratto	Filo In.	Alt. (m)	Tx (t)	Ty (t)	N (t)	Mx (t*m)	My (t*m)	Mt (t*m)	Filo Fin.	Alt. (m)	Tx (t)	Ty (t)	N (t)	Mx (t*m)	My (t*m)	Mt (t*m)
	56	8,70	14,62	-2,08	15,09	2,63	18,56	0,28	56	5,40	-14,62	2,08	-15,09	3,00	20,92	-0,28
	57	8,70	15,66	1,22	19,82	-1,54	19,88	0,28	57	5,40	-15,66	-1,22	-19,82	-1,75	22,41	-0,28
	58	8,70	0,61	-25,33	27,43	31,26	0,75	0,28	58	5,40	-0,61	25,33	-27,43	37,15	0,91	-0,28
	59	8,70	-1,79	33,81	20,34	-42,10	-2,19	0,28	59	5,40	1,79	-33,81	-20,34	-49,20	-2,65	-0,28
	60	8,70	-2,17	13,26	12,53	-17,25	-2,83	0,14	60	5,40	2,17	-13,26	-12,53	-18,54	-3,03	-0,14
	61	8,70	-2,39	12,95	9,56	-16,82	-3,11	0,14	61	5,40	2,39	-12,95	-9,56	-18,16	-3,33	-0,14
	63	8,70	-1,62	8,38	-13,24	-10,45	-2,10	0,14	63	5,40	1,62	-8,38	13,24	-12,17	-2,27	-0,14
	64	8,70	-2,71	25,02	17,26	-30,70	-3,49	0,28	64	5,40	2,71	-25,02	-17,26	-36,84	-3,83	-0,28
	65	8,70	-13,08	-6,22	14,39	7,75	-16,68	0,28	65	5,40	13,08	6,22	-14,39	9,03	-18,63	-0,28
	66	8,70	-12,73	-5,39	11,87	6,80	-16,24	0,28	66	5,40	12,73	5,39	-11,87	7,76	-18,13	-0,28
	67	8,70	-12,57	-5,07	10,13	6,38	-16,03	0,28	67	5,40	12,57	5,07	-10,13	7,30	-17,91	-0,28
	68	8,70	-12,41	-5,05	9,76	6,36	-15,82	0,28	68	5,40	12,41	5,05	-9,76	7,28	-17,68	-0,28
	69	8,70	-12,26	-5,06	9,66	6,37	-15,62	0,28	69	5,40	12,26	5,06	-9,66	7,30	-17,47	-0,28
	70	8,70	-12,12	-5,09	9,69	6,42	-15,45	0,28	70	5,40	12,12	5,09	-9,69	7,32	-17,28	-0,28
	71	8,70	-12,03	-5,13	9,23	6,48	-15,33	0,28	71	5,40	12,03	5,13	-9,23	7,38	-17,15	-0,28
	72	8,70	-11,73	-5,24	7,37	6,57	-14,94	0,28	72	5,40	11,73	5,24	-7,37	7,58	-16,73	-0,28
	73	8,70	-10,26	-4,44	5,69	5,55	-13,08	0,28	73	5,40	10,26	4,44	-5,69	6,45	-14,63	-0,28
	74	8,70	-5,18	-2,72	19,31	3,24	-6,53	0,28	74	5,40	5,18	2,72	-19,31	4,10	-7,46	-0,28
	75	8,70	-5,46	-4,48	-27,84	5,54	-6,86	0,28	75	5,40	5,46	4,48	27,84	6,56	-7,88	-0,28
	76	8,70	-10,39	-9,25	-5,70	11,32	-13,24	0,28	76	5,40	10,39	9,25	5,70	13,66	-14,81	-0,28
	77	8,70	-11,86	-6,01	7,04	7,63	-15,09	0,28	77	5,40	11,86	6,01	-7,04	8,60	-16,94	-0,28
	78	8,70	12,82	-5,31	-11,24	6,70	16,34	0,28	78	5,40	-12,82	5,31	11,24	7,62	18,27	-0,28
	79	8,70	14,26	-5,19	-12,14	6,57	18,18	0,28	79	5,40	-14,26	5,19	12,14	7,43	20,32	-0,28
	80	8,70	15,45	-5,23	-13,60	6,58	19,68	0,28	80	5,40	-15,45	5,23	13,60	7,55	22,02	-0,28
	81	8,70	-2,55	-25,27	-17,00	31,30	-3,19	0,28	81	5,40	2,55	25,27	17,00	36,94	-3,70	-0,28
	82	8,70	-2,39	32,16	-3,55	-39,54	-2,93	0,28	82	5,40	2,39	-32,16	3,55	-47,29	-3,51	-0,28
	83	8,70	-3,72	13,06	-2,74	-16,87	-4,82	0,14	83	5,40	3,72	-13,06	2,74	-18,40	-5,22	-0,14
	84	8,70	-3,77	11,84	3,58	-15,31	-4,90	0,14	84	5,40	3,77	-11,84	-3,58	-16,67	-5,29	-0,14
	85	8,70	-3,38	20,78	4,58	-25,51	-4,31	0,28	85	5,40	3,38	-20,78	-4,58	-30,61	-4,83	-0,28
	86	8,70	-3,79	11,37	24,62	-13,83	-4,90	0,28	86	5,40	3,79	-11,37	-24,62	-16,88	-5,32	-0,28
	87	8,70	-5,39	8,72	25,61	-10,66	-6,94	0,28	87	5,40	5,39	-8,72	-25,61	-12,88	-7,61	-0,28
	88	8,70	-5,76	8,14	26,03	-9,96	-7,41	0,28	88	5,40	5,76	-8,14	-26,03	-12,03	-8,13	-0,28
	89	8,70	-5,71	8,02	25,63	-9,78	-7,36	0,28	89	5,40	5,71	-8,02	-25,63	-11,89	-8,05	-0,28
	90	8,70	-5,67	7,95	25,36	-9,65	-7,31	0,28	90	5,40	5,67	-7,95	-25,36	-11,81	-8,00	-0,28
	91	8,70	-5,67	7,87	25,28	-9,52	-7,31	0,28	91	5,40	5,67	-7,87	-25,28	-11,73	-8,00	-0,28
	92	8,70	-5,65	7,81	24,90	-9,41	-7,30	0,28	92	5,40	5,65	-7,81	-24,90	-11,68	-7,97	-0,28
	93	8,70	-5,72	7,79	25,29	-9,35	-7,39	0,28	93	5,40	5,72	-7,79	-25,29	-11,68	-8,05	-0,28
	94	8,70	-6,43	7,51	30,51	-8,97	-8,31	0,28	94	5,40	6,43	-7,51	-30,51	-11,30	-9,04	-0,28
	95	8,70	-8,66	5,02	29,82	-6,12	-11,02	0,28	95	5,40	8,66	-5,02	-29,82	-7,44	-12,37	-0,28
	96	8,70	-5,66	0,52	25,58	-0,40	-7,12	0,28	96	5,40	5,66	-0,52	-25,58	-1,42	-8,16	-0,28
	97	8,70	-2,87	0,37	28,45	-0,49	-3,76	0,28	97	5,40	2,87	-0,37	-28,45	-1,34	-3,99	-0,28
	98	8,70	-4,14	5,09	29,79	-6,15	-5,20	0,28	98	5,40	4,14	-5,09	-29,79	-7,62	-5,99	-0,28
	99	8,70	-5,45	7,64	31,03	-9,01	-7,00	0,28	99	5,40	5,45	-7,64	-31,03	-11,62	-7,71	-0,28
	100	8,70	-5,82	-7,96	26,99	9,83	-7,51	0,28	100	5,40	5,82	7,96	-26,99	-12,09	-8,21	-0,28
	101	8,70	-5,80	-8,86	-27,82	10,96	-7,52	0,28	101	5,40	5,80	8,86	27,82	12,97	-8,13	-0,28
	102	8,70	-6,47	-9,58	-33,71	11,92	-8,30	0,28	102	5,40	6,47	9,58	33,71	13,98	-9,16	-0,28
	103	8,70	-4,31	-12,29	24,28	15,05	-5,38	0,28	103	5,40	4,31	12,29	-24,28	18,15	-6,25	-0,28
	104	8,70	-3,41	30,44	5,03	-37,57	-4,17	0,28	104	5,40	3,41	-30,44	-5,03	-44,62	-5,03	-0,28
	105	8,70	-5,20	12,67	-4,43	-16,45	-6,74	0,14	105	5,40	5,20	-12,67	4,43	-17,74	-7,30	-0,14
	106	8,70	-5,09	11,51	5,26	-14,93	-6,60	0,14	106	5,40	5,09	-11,51	-5,26	-16,13	-7,13	-0,14
	107	8,70	-3,32	21,96	10,32	-26,86	-4,07	0,28	107	5,40	3,32	-21,96	-10,32	-32,43	-4,89	-0,28
	108	8,70	-4,85	26,85	15,44	-32,51	-5,91	0,28	108	5,40	4,85	-26,85	-15,44	-39,98	-7,19	-0,28
	109	8,70	-6,98	12,87	5,59	-16,35	-9,04	0,14	109	5,40	6,98	-12,87	-5,59	-18,40	-9,81	-0,14
	110	8,70	-6,37	11,55	11,76	-14,68	-8,28	0,14	110	5,40	6,37	-11,55	-11,76	-16,52	-8,93	-0,14
	111	8,70	-4,01	18,77	25,51	-22,67	-4,93	0,28	111	5,40	4,01	-18,77	-25,51	-28,01	-5,91	-0,28
	112	8,70	-6,75	12,24	19,94	-15,30	-8,28	0,28	112	5,40	6,75	-12,24	-19,94	-17,76	-9,95	-0,28
	113	8,70	-11,72	8,46	20,57	-11,19	-14,90	0,28	113	5,40	11,72	-8,46	-20,57	-11,67	-16,75	-0,28
	114	8,70	-10,28	7,20	32,88	-9,51	-13,23	0,28	114	5,40	10,28	-7,20	-32,88	-10,07	-14,52	-0,28
	115	8,70	-5,39	8,45	30,24	-10,23	-6,54	0,28	115	5,40	5,39	-8,45	-30,24	-12,59	-8,01	-0,28
	1	8,70	0,00	4,45	0,00	-10,93	0,00	-0,03	2	8,70	0,00	-4,45	0,00	-10,52	0,00	0,03
	1	8,70	0,00	-12,66	0,00	32,85	0,00	-0,02	4	8,70	0,00	12,66	0,00	30,87	0,00	0,02
	2	8,70	0,00	1,21	0,00	-2,76	0,00	-0,03	3	8,70	0,00	-1,21	0,00	-3,90	0,00	0,03
	4	8,70	0,00	0,69	0,00	-2,02	0,00	-0,18	5	8,70	0,00	-0,69	0,00	-1,33	0,00	0,18
	5	8,70	0,00	1,30	0,00	-3,23	0,00	0,10	6	8,70	0,00	-1,30	0,00	-3,91	0,00	-0,10
	6	8,70	0,00	-3,68	0,00	5,60	0,00	0,05	7	8,70	0,00	3,68	0,00	4,80	0,00	-0,05
	7	8,70	0,00	-2,04	0,00	2,37	0,00	-0,10	8	8,70	0,00	2,04	0,00	3,66	0,00	0,10
	8	8,70	0,00	3,89	0,00	-5,72	0,00	-0,03	9	8,70	0,00	-3,89	0,00	-4,92	0,00	0,03
	9	8,70	0,00	6,37	0,00	-7,61	0,00	0,08	10	8,70	0,00	-6,37	0,00	-4,56	0,00	-0,08
	10	8,70	0,00	5,47	0,00	-8,49	0,00	-0,03	11	8,70	0,00	-5,47	0,00	-8,64	0,00	0,03
	11	8,70	0,00	3,13	0,00	-4,80	0,00	-0,04	12	8,70	0,00	-3,13	0,00	-5,64	0,00	0,04
	12	8,70	0,00	2,45	0,00	-3,93	0,00	-0,04	13	8,70	0,00	-2,45	0,00	-4,24	0,00	0,04
	13	8,70	0,00	2,39	0,00	-3,96	0,00	-0,04	14	8,70	0,00	-2,39	0,00	-4,00	0,00	0,04
	14	8,70	0,00	2,41	0,00	-4,01	0,00	-0,04	15	8,70	0,00	-2,41	0,00	-4,01	0,00	0,04
	15	8,70	0,00	2,41	0,00	-4,03	0,00	-0,04	16	8,70	0,00	-2,41	0,00	-4,01	0,00	0,04
	16	8,70	0,00	2,57	0,00	-4,02	0,00	-0,04	17	8,70	0,00	-2,57	0,00	-4,01	0,00	0,04
	17	8,70	0,00	2,42	0,00	-4,04	0,00	-0,04	18	8,70	0,00	-2,42	0,00	-4,04	0,00	0,04
	18	8,70	0,00	2,43	0,00	-4,04	0,00	-0,04	19	8,70	0,00	-2,43	0,00	-4,05	0,00	0,04
	19	8,70	0,00	2,39	0,00	-3,98	0,00	-0,04	20	8,70	0,00	-2,39	0,00	-4,00	0,00	0,04
	20	8,70	0,00	2,35	0,00	-3,94	0,00	-0,04	21	8,70	0,00	-2,35	0,00	-3,91	0,00	0,04
	21	8,70	0,00	2,45	0,00	-4,19	0,00	-0,04	22	8,70	0,00	-2,45	0,00	-3,97	0,00	0,04
	22	8,70	0,00	2,80	0,00	-5,08	0,00	-0,04	23	8,70	0,00	-2,80	0,00	-4,25	0,00	0,04
	23	8,70	0,00	5,44	0,00	-8,61	0,00	-0,03	24	8,70	0,00	-5,44	0,00	-9,52	0,00	0,03
	25	8,70	0,00	4,52	0,00	-7,34	0,00	-0,07	26	8,70	0,00	-4,52	0,00	-6,35	0,00	0,07
	26	8,70	0,00	2,53	0,00	-3,89	0,00	-0,04	27	8,70	0,00	-2,53	0,00	-4,03	0,00	0,04
	27	8,70	0,00	3,79	0,00	-6,10	0,00	-0,03	28	8,70	0,00	-3,79	0,00	-6,91	0,00	0,03
	29	8,70	0,00	-5,39	0,00	12,77	0,00	-0,12	30	8,70	0,00	5,39	0,00	13,19	0,00	0,12
	30	8,70	0,00	1,49	0,00	-4,91	0,00	-0,11	31	8,70	0,00	-1,49	0,00	-3,28	0,00	0,11
	31	8,70	0,00	1,69	0,00	-1,40	0,00	0,05	32	8,70	0,00	-1,69	0,00	-3,55	0,00	-0,05
	32	8,70	0,00	-5,13	0,00	7,39	0,00	0,15	33	8,70	0,00	5,13	0,00	8,16	0,00	-0,15
	34	8,70	0,00	11,88	0,00	-12,59	0,00	-0,07	35	8,70	0,00	-11,88	0,00	-11,28	0,00	0,07
	36	8,70	0,00	-0,75	0,00	2,18	0,00	-0,09	37	8,70	0,00	0,75	0,00	1,94	0,00	0,09

CARATTERISTICHE MEDIATE: SISMA 90°: ASTE

Tratto	Filo In.	Alt. (m)	Tx (t)	Ty (t)	N (t)	Mx (t*m)	My (t*m)	Mt (t*m)	Filo Fin.	Alt. (m)	Tx (t)	Ty (t)	N (t)	Mx (t*m)	My (t*m)	Mt (t*m)
	37	8,70	0,00	-1,24	0,00	-2,98	0,00	0,01	38	8,70	0,00	1,24	0,00	2,97	0,00	-0,01
	38	8,70	0,00	9,00	0,00	-12,33	0,00	0,25	39	8,70	0,00	-9,00	0,00	-14,94	0,00	-0,25
	40	8,70	0,00	-19,17	0,00	21,19	0,00	-0,22	41	8,70	0,00	19,17	0,00	17,29	0,00	0,22
	41	8,70	0,00	-3,79	0,00	3,66	0,00	-0,04	42	8,70	0,00	3,79	0,00	7,89	0,00	0,04
	42	8,70	0,00	-1,77	0,00	-2,73	0,00	-0,03	43	8,70	0,00	1,77	0,00	3,00	0,00	0,03
	43	8,70	0,00	1,70	0,00	-2,68	0,00	-0,02	44	8,70	0,00	-1,70	0,00	-2,64	0,00	0,02
	44	8,70	0,00	1,70	0,00	-2,66	0,00	-0,02	45	8,70	0,00	-1,70	0,00	-2,66	0,00	0,02
	45	8,70	0,00	1,71	0,00	-2,67	0,00	-0,02	46	8,70	0,00	-1,71	0,00	-2,67	0,00	0,02
	46	8,70	0,00	1,71	0,00	-2,68	0,00	-0,02	47	8,70	0,00	-1,71	0,00	-2,67	0,00	0,02
	47	8,70	0,00	1,83	0,00	-2,67	0,00	-0,02	48	8,70	0,00	-1,83	0,00	-2,70	0,00	0,02
	48	8,70	0,00	-1,70	0,00	2,63	0,00	-0,02	49	8,70	0,00	1,70	0,00	2,71	0,00	0,02
	49	8,70	0,00	-1,38	0,00	2,06	0,00	-0,02	50	8,70	0,00	1,38	0,00	2,26	0,00	0,02
	50	8,70	0,00	-2,38	0,00	3,63	0,00	-0,04	51	8,70	0,00	2,38	0,00	3,83	0,00	0,04
	51	8,70	0,00	1,22	0,00	-2,33	0,00	-0,01	52	8,70	0,00	-1,22	0,00	-1,52	0,00	0,01
	52	8,70	0,00	4,50	0,00	-7,22	0,00	-0,05	53	8,70	0,00	-4,50	0,00	-6,87	0,00	0,05
	53	8,70	0,00	3,12	0,00	-4,75	0,00	-0,03	54	8,70	0,00	-3,12	0,00	-5,03	0,00	0,03
	54	8,70	0,00	2,61	0,00	-3,96	0,00	-0,02	55	8,70	0,00	-2,61	0,00	-4,22	0,00	0,02
	55	8,70	0,00	-1,92	0,00	2,60	0,00	-0,02	56	8,70	0,00	1,92	0,00	2,84	0,00	0,02
	56	8,70	0,00	1,48	0,00	-2,04	0,00	-0,03	57	8,70	0,00	-1,48	0,00	2,30	0,00	0,03
	57	8,70	0,00	1,04	0,00	-1,81	0,00	-0,10	58	8,70	0,00	-1,04	0,00	-1,66	0,00	0,10
	59	8,70	0,00	-1,56	0,00	4,62	0,00	-0,09	60	8,70	0,00	1,56	0,00	3,92	0,00	0,09
	60	8,70	0,00	1,78	0,00	-2,34	0,00	-0,03	61	8,70	0,00	-1,78	0,00	-2,70	0,00	0,03
	61	8,70	0,00	-2,09	0,00	4,98	0,00	0,06	62	8,70	0,00	2,09	0,00	1,78	0,00	-0,06
	62	8,70	0,00	-2,09	0,00	-1,78	0,00	0,06	63	8,70	0,00	2,09	0,00	5,58	0,00	-0,06
	63	8,70	0,00	3,78	0,00	-6,08	0,00	-0,02	64	8,70	0,00	-3,78	0,00	-6,48	0,00	0,02
	64	8,70	0,00	-5,34	0,00	8,14	0,00	-0,05	65	8,70	0,00	5,34	0,00	8,05	0,00	0,05
	65	8,70	0,00	-4,39	0,00	6,79	0,00	-0,02	66	8,70	0,00	4,39	0,00	6,97	0,00	0,02
	66	8,70	0,00	-3,88	0,00	6,03	0,00	-0,02	67	8,70	0,00	3,88	0,00	6,13	0,00	0,02
	67	8,70	0,00	-3,85	0,00	6,03	0,00	-0,02	68	8,70	0,00	3,85	0,00	6,04	0,00	0,02
	68	8,70	0,00	-3,86	0,00	6,05	0,00	-0,02	69	8,70	0,00	3,86	0,00	6,05	0,00	0,02
	69	8,70	0,00	-3,87	0,00	6,07	0,00	-0,02	70	8,70	0,00	3,87	0,00	6,05	0,00	0,02
	70	8,70	0,00	-4,14	0,00	6,08	0,00	-0,02	71	8,70	0,00	4,14	0,00	6,06	0,00	0,02
	71	8,70	0,00	-3,96	0,00	6,20	0,00	-0,02	72	8,70	0,00	3,96	0,00	6,21	0,00	0,02
	72	8,70	0,00	-4,09	0,00	6,28	0,00	-0,03	73	8,70	0,00	4,09	0,00	6,55	0,00	0,03
	73	8,70	0,00	-5,19	0,00	8,00	0,00	0,08	74	8,70	0,00	5,19	0,00	8,25	0,00	-0,08
	75	8,70	0,00	-9,22	0,00	15,06	0,00	-0,08	76	8,70	0,00	9,22	0,00	13,81	0,00	0,08
	76	8,70	0,00	-5,21	0,00	7,81	0,00	-0,02	77	8,70	0,00	5,21	0,00	8,50	0,00	0,02
	77	8,70	0,00	-4,05	0,00	6,22	0,00	-0,02	78	8,70	0,00	4,05	0,00	6,46	0,00	0,02
	78	8,70	0,00	-4,43	0,00	6,25	0,00	-0,02	79	8,70	0,00	4,43	0,00	6,28	0,00	0,02
	79	8,70	0,00	-4,14	0,00	6,06	0,00	-0,03	80	8,70	0,00	4,14	0,00	6,08	0,00	0,03
	80	8,70	0,00	-3,88	0,00	6,45	0,00	-0,10	81	8,70	0,00	3,88	0,00	6,47	0,00	0,10
	82	8,70	0,00	-1,98	0,00	6,12	0,00	-0,10	83	8,70	0,00	1,98	0,00	4,74	0,00	0,10
	83	8,70	0,00	-3,65	0,00	5,20	0,00	-0,01	84	8,70	0,00	3,65	0,00	5,12	0,00	0,01
	84	8,70	0,00	-2,19	0,00	4,99	0,00	0,07	85	8,70	0,00	2,19	0,00	6,07	0,00	-0,07
	85	8,70	0,00	4,51	0,00	-7,61	0,00	0,05	86	8,70	0,00	-4,51	0,00	-7,37	0,00	-0,05
	86	8,70	0,00	-4,37	0,00	7,38	0,00	-0,03	87	8,70	0,00	4,37	0,00	6,32	0,00	0,03
	87	8,70	0,00	-4,65	0,00	7,87	0,00	-0,04	88	8,70	0,00	4,65	0,00	7,64	0,00	0,04
	88	8,70	0,00	-4,58	0,00	7,63	0,00	-0,04	89	8,70	0,00	4,58	0,00	7,65	0,00	0,04
	89	8,70	0,00	-4,52	0,00	7,51	0,00	-0,04	90	8,70	0,00	4,52	0,00	7,54	0,00	0,04
	90	8,70	0,00	-4,52	0,00	7,53	0,00	-0,04	91	8,70	0,00	4,52	0,00	7,53	0,00	0,04
	91	8,70	0,00	-4,51	0,00	7,52	0,00	-0,04	92	8,70	0,00	4,51	0,00	7,51	0,00	0,04
	92	8,70	0,00	-4,76	0,00	7,48	0,00	-0,04	93	8,70	0,00	4,76	0,00	7,43	0,00	0,04
	93	8,70	0,00	-4,54	0,00	7,79	0,00	-0,04	94	8,70	0,00	4,54	0,00	7,34	0,00	0,04
	94	8,70	0,00	-5,66	0,00	9,99	0,00	-0,04	95	8,70	0,00	5,66	0,00	8,87	0,00	0,04
	95	8,70	0,00	-8,86	0,00	13,81	0,00	-0,05	96	8,70	0,00	8,86	0,00	15,73	0,00	0,05
	96	8,70	0,00	-4,56	0,00	6,92	0,00	-0,04	97	8,70	0,00	4,56	0,00	8,31	0,00	0,04
	97	8,70	0,00	-5,88	0,00	10,28	0,00	-0,03	98	8,70	0,00	5,88	0,00	9,31	0,00	0,03
	98	8,70	0,00	-4,08	0,00	7,23	0,00	-0,03	99	8,70	0,00	4,08	0,00	6,38	0,00	0,03
	99	8,70	0,00	-4,71	0,00	7,99	0,00	-0,04	100	8,70	0,00	4,71	0,00	7,71	0,00	0,04
	100	8,70	0,00	-5,05	0,00	7,68	0,00	-0,04	101	8,70	0,00	5,05	0,00	7,63	0,00	0,04
	101	8,70	0,00	-4,89	0,00	7,81	0,00	-0,04	102	8,70	0,00	4,89	0,00	7,51	0,00	0,04
	102	8,70	0,00	-5,97	0,00	9,48	0,00	-0,03	103	8,70	0,00	5,97	0,00	10,99	0,00	0,03
	104	8,70	0,00	-2,84	0,00	8,73	0,00	-0,10	105	8,70	0,00	2,84	0,00	6,82	0,00	0,10
	105	8,70	0,00	-5,03	0,00	7,07	0,00	-0,01	106	8,70	0,00	5,03	0,00	7,16	0,00	0,01
	106	8,70	0,00	-2,94	0,00	6,41	0,00	0,06	107	8,70	0,00	2,94	0,00	8,45	0,00	-0,06
	108	8,70	0,00	-4,08	0,00	12,43	0,00	-0,11	109	8,70	0,00	4,08	0,00	9,93	0,00	0,11
	109	8,70	0,00	-6,44	0,00	8,81	0,00	-0,01	110	8,70	0,00	6,44	0,00	9,42	0,00	0,01
	110	8,70	0,00	-3,53	0,00	7,60	0,00	0,07	111	8,70	0,00	3,53	0,00	10,21	0,00	-0,07
	112	8,70	0,00	-5,99	0,00	17,44	0,00	-0,03	113	8,70	0,00	5,99	0,00	15,36	0,00	0,03
	113	8,70	0,00	-10,98	0,00	15,17	0,00	-0,03	114	8,70	0,00	10,98	0,00	15,89	0,00	0,03
	114	8,70	0,00	-4,85	0,00	11,04	0,00	-0,04	115	8,70	0,00	4,85	0,00	13,43	0,00	0,04
	2	8,70	0,00	-8,85	0,00	26,75	0,00	-0,02	5	8,70	0,00	8,85	0,00	18,71	0,00	0,02
	3	8,70	0,00	-9,49	0,00	24,78	0,00	-0,04	6	8,70	0,00	9,49	0,00	22,99	0,00	0,04
	4	8,70	0,00	-19,26	0,00	29,83	0,00	0,03	29	8,70	0,00	19,26	0,00	32,49	0,00	-0,03
	5	8,70	0,00	-17,16	0,00	26,21	0,00	0,03	30	8,70	0,00	17,16	0,00	32,75	0,00	-0,03
	6	8,70	0,00	-13,61	0,00	27,41	0,00	-0,06	31	8,70	0,00	13,61	0,00	19,36	0,00	0,06
	7	8,70	0,00	-12,46	0,00	24,74	0,00	-0,02	32	8,70	0,00	12,46	0,00	16,82	0,00	0,02
	8	8,70	0,00	-14,34	0,00	24,66	0,00	0,01	33	8,70	0,00	14,34	0,00	26,03	0,00	-0,01
	9	8,70	0,00	-13,62	0,00	23,43	0,00	-0,05	34	8,70	0,00	13,62	0,00	24,73	0,00	0,05
	10	8,70	0,00	-14,22	0,00	24,14	0,00	-0,03	35	8,70	0,00	14,22	0,00	21,89	0,00	0,03
	11	8,70	0,00	-4,75	0,00	16,31	0,00	0,02	42	8,70	0,00	4,75	0,00	13,43	0,00	-0,02
	12	8,70	0,00	-5,08	0,00	17,35	0,00	-0,01	43	8,70	0,00	5,08	0,00	14,43	0,00	0,01
	13	8,70	0,00	-5,06	0,00	17,31	0,00	-0,02	44	8,70	0,00	5,06	0,00	14,41	0,00	0,02
	14	8,70	0,00	-5,01	0,00	17,12	0,00	-0,02	45	8,70	0,00	5,01	0,00	14,24	0,00	0,02
	15	8,70	0,00	-4,96	0,00	16,94	0,00	-0,02	46	8,70	0,00	4,96	0,00	14,09	0,00	0,02
	16	8,70	0,00	-4,91	0,00	16,79	0,00	-0,02	47	8,70	0,00	4,91	0,00	13,96	0,00	0,02
	17	8,70	0,00	-4,89	0,00	16,71	0,00	-0,02	48	8,70	0,00	4,89	0,00	13,90	0,00	0,02
	18	8,70	0,00	-4,93	0,00	16,83	0,00	-0,02	49	8,70	0,00	4,93	0,00	14,05	0,00	0,02
	19	8,70	0,00	-5,15	0,00	17,55	0,00	-0,02	50	8,70	0,00	5,15	0,00	14,70	0,00	0,02
	20	8,70	0,00	-5,32	0,00	18,43	0,00	-0,02	51	8,70	0,00	5,32	0,00	14,90	0,00	0,02
	21	8,70	0,00	-5,32	0,00	18,47	0,00	-0,02	52	8,70	0,00	5,32	0,00	14,84	0,00	0,02

CARATTERISTICHE MEDIATE: SISMA 90°: ASTE

Tratto	Filo In.	Alt. (m)	Tx (t)	Ty (t)	N (t)	Mx (t*m)	My (t*m)	Mt (t*m)	Filo Fin.	Alt. (m)	Tx (t)	Ty (t)	N (t)	Mx (t*m)	My (t*m)	Mt (t*m)
	22	8,70	0,00	-5,17	0,00	17,63	0,00	-0,01	53	8,70	0,00	5,17	0,00	14,73	0,00	0,01
	23	8,70	0,00	-4,71	0,00	16,15	0,00	-0,02	54	8,70	0,00	4,71	0,00	13,34	0,00	0,02
	24	8,70	0,00	21,54	0,00	-12,34	0,00	-0,03	25	8,70	0,00	-21,54	0,00	-6,92	0,00	0,03
	25	8,70	0,00	7,55	0,00	-19,48	0,00	-0,02	55	8,70	0,00	-7,55	0,00	-16,49	0,00	0,02
	26	8,70	0,00	8,59	0,00	-22,29	0,00	-0,01	56	8,70	0,00	-8,59	0,00	-17,79	0,00	0,01
	27	8,70	0,00	9,13	0,00	-23,71	0,00	-0,01	57	8,70	0,00	-9,13	0,00	-18,88	0,00	0,01
	28	8,70	0,00	12,06	0,00	-28,87	0,00	-0,02	58	8,70	0,00	-12,06	0,00	-26,20	0,00	0,02
	30	8,70	0,00	-34,19	0,00	40,49	0,00	-0,09	36	8,70	0,00	34,19	0,00	39,01	0,00	0,09
	31	8,70	0,00	-14,18	0,00	17,58	0,00	0,00	37	8,70	0,00	14,18	0,00	18,23	0,00	0,00
	32	8,70	0,00	-9,50	0,00	12,49	0,00	-0,16	38	8,70	0,00	9,50	0,00	11,50	0,00	0,16
	35	8,70	0,00	-15,30	0,00	18,83	0,00	0,20	41	8,70	0,00	15,30	0,00	16,76	0,00	-0,20
	36	8,70	0,00	-29,12	0,00	40,80	0,00	-0,03	59	8,70	0,00	29,12	0,00	41,59	0,00	0,03
	37	8,70	0,00	-11,67	0,00	17,42	0,00	-0,01	60	8,70	0,00	11,67	0,00	17,95	0,00	0,01
	38	8,70	0,00	-12,87	0,00	19,91	0,00	0,09	61	8,70	0,00	12,87	0,00	19,08	0,00	-0,09
	41	8,70	0,00	-24,89	0,00	35,34	0,00	-0,14	64	8,70	0,00	24,89	0,00	35,10	0,00	0,14
	42	8,70	0,00	-11,98	0,00	18,58	0,00	-0,03	65	8,70	0,00	11,98	0,00	17,73	0,00	0,03
	43	8,70	0,00	-12,04	0,00	18,46	0,00	-0,02	66	8,70	0,00	12,04	0,00	18,01	0,00	0,02
	44	8,70	0,00	-11,96	0,00	18,32	0,00	-0,02	67	8,70	0,00	11,96	0,00	17,92	0,00	0,02
	45	8,70	0,00	-11,81	0,00	18,09	0,00	-0,02	68	8,70	0,00	11,81	0,00	17,69	0,00	0,02
	46	8,70	0,00	-11,68	0,00	17,89	0,00	-0,02	69	8,70	0,00	11,68	0,00	17,49	0,00	0,02
	47	8,70	0,00	-11,56	0,00	17,71	0,00	-0,02	70	8,70	0,00	11,56	0,00	17,32	0,00	0,02
	48	8,70	0,00	-11,45	0,00	17,54	0,00	-0,02	71	8,70	0,00	11,45	0,00	17,15	0,00	0,02
	49	8,70	0,00	-11,24	0,00	17,16	0,00	-0,02	72	8,70	0,00	11,24	0,00	16,91	0,00	0,02
	50	8,70	0,00	-11,77	0,00	17,39	0,00	-0,02	73	8,70	0,00	11,77	0,00	18,26	0,00	0,02
	51	8,70	0,00	-17,56	0,00	23,67	0,00	-0,04	74	8,70	0,00	17,56	0,00	29,52	0,00	0,04
	52	8,70	0,00	-18,33	0,00	24,83	0,00	-0,03	75	8,70	0,00	18,33	0,00	30,73	0,00	0,03
	53	8,70	0,00	-11,99	0,00	17,75	0,00	-0,01	76	8,70	0,00	11,99	0,00	18,60	0,00	0,01
	54	8,70	0,00	-11,50	0,00	17,62	0,00	-0,02	77	8,70	0,00	11,50	0,00	17,21	0,00	0,02
	55	8,70	0,00	12,17	0,00	-18,36	0,00	-0,02	78	8,70	0,00	-12,17	0,00	-18,51	0,00	0,02
	56	8,70	0,00	13,57	0,00	-20,51	0,00	-0,02	79	8,70	0,00	-13,57	0,00	-20,61	0,00	0,02
	57	8,70	0,00	14,59	0,00	-22,09	0,00	-0,01	80	8,70	0,00	-14,59	0,00	-22,10	0,00	0,01
	58	8,70	0,00	23,83	0,00	-33,76	0,00	-0,02	81	8,70	0,00	-23,83	0,00	-33,69	0,00	0,02
	59	8,70	0,00	-19,26	0,00	39,51	0,00	-0,04	82	8,70	0,00	19,26	0,00	40,14	0,00	0,04
	60	8,70	0,00	-8,40	0,00	18,03	0,00	-0,02	83	8,70	0,00	8,40	0,00	18,39	0,00	0,02
	61	8,70	0,00	-7,54	0,00	15,89	0,00	-0,02	84	8,70	0,00	7,54	0,00	16,82	0,00	0,02
	63	8,70	0,00	-10,53	0,00	21,65	0,00	-0,03	85	8,70	0,00	10,53	0,00	22,94	0,00	0,03
	64	8,70	0,00	-12,59	0,00	23,92	0,00	-0,03	86	8,70	0,00	12,59	0,00	26,88	0,00	0,03
	65	8,70	0,00	-9,07	0,00	16,47	0,00	-0,02	87	8,70	0,00	9,07	0,00	21,02	0,00	0,02
	66	8,70	0,00	-8,45	0,00	15,23	0,00	-0,01	88	8,70	0,00	8,45	0,00	19,72	0,00	0,01
	67	8,70	0,00	-8,31	0,00	14,96	0,00	-0,01	89	8,70	0,00	8,31	0,00	19,42	0,00	0,01
	68	8,70	0,00	-8,22	0,00	14,80	0,00	-0,01	90	8,70	0,00	8,22	0,00	19,21	0,00	0,01
	69	8,70	0,00	-8,14	0,00	14,64	0,00	-0,01	91	8,70	0,00	8,14	0,00	19,01	0,00	0,01
	70	8,70	0,00	-8,06	0,00	14,51	0,00	-0,01	92	8,70	0,00	8,06	0,00	18,84	0,00	0,01
	71	8,70	0,00	-8,04	0,00	14,48	0,00	-0,01	93	8,70	0,00	8,04	0,00	18,78	0,00	0,01
	72	8,70	0,00	-7,76	0,00	13,94	0,00	-0,02	94	8,70	0,00	7,76	0,00	18,16	0,00	0,02
	73	8,70	0,00	-5,17	0,00	8,71	0,00	-0,07	95	8,70	0,00	5,17	0,00	12,66	0,00	0,07
	76	8,70	0,00	-5,23	0,00	8,80	0,00	0,06	98	8,70	0,00	5,23	0,00	12,83	0,00	-0,06
	77	8,70	0,00	-7,88	0,00	14,14	0,00	-0,02	99	8,70	0,00	7,88	0,00	18,45	0,00	0,02
	78	8,70	0,00	8,34	0,00	-14,99	0,00	-0,01	100	8,70	0,00	-8,34	0,00	-19,51	0,00	0,01
	79	8,70	0,00	9,26	0,00	-16,64	0,00	-0,01	101	8,70	0,00	-9,26	0,00	-21,66	0,00	0,01
	80	8,70	0,00	10,11	0,00	-18,21	0,00	-0,01	102	8,70	0,00	-10,11	0,00	-23,61	0,00	0,01
	81	8,70	0,00	13,56	0,00	-25,89	0,00	-0,03	103	8,70	0,00	-13,56	0,00	-28,85	0,00	0,03
	82	8,70	0,00	-19,27	0,00	37,87	0,00	-0,03	104	8,70	0,00	19,27	0,00	38,17	0,00	0,03
	83	8,70	0,00	-8,39	0,00	17,33	0,00	-0,02	105	8,70	0,00	8,39	0,00	17,46	0,00	0,02
	84	8,70	0,00	-7,54	0,00	15,56	0,00	-0,02	106	8,70	0,00	7,54	0,00	15,70	0,00	0,02
	85	8,70	0,00	-14,02	0,00	27,76	0,00	-0,05	107	8,70	0,00	14,02	0,00	27,55	0,00	0,05
	104	8,70	0,00	-17,43	0,00	35,55	0,00	-0,03	108	8,70	0,00	17,43	0,00	36,64	0,00	0,03
	105	8,70	0,00	-8,09	0,00	17,32	0,00	-0,01	109	8,70	0,00	8,09	0,00	17,81	0,00	0,01
	106	8,70	0,00	-7,40	0,00	15,81	0,00	-0,02	110	8,70	0,00	7,40	0,00	16,32	0,00	0,02
	107	8,70	0,00	-12,56	0,00	25,60	0,00	-0,04	111	8,70	0,00	12,56	0,00	26,41	0,00	0,04
	108	8,70	0,00	-10,49	0,00	27,68	0,00	-0,03	112	8,70	0,00	10,49	0,00	29,70	0,00	0,03
	109	8,70	0,00	-6,93	0,00	16,68	0,00	-0,04	113	8,70	0,00	6,93	0,00	21,92	0,00	0,04
	110	8,70	0,00	-6,09	0,00	14,56	0,00	-0,04	114	8,70	0,00	6,09	0,00	19,34	0,00	0,04
	111	8,70	0,00	-7,17	0,00	18,83	0,00	-0,03	115	8,70	0,00	7,17	0,00	20,37	0,00	0,03
	1	12,00	3,18	10,05	-14,88	-15,28	4,48	0,26	1	8,70	-3,18	-10,05	14,88	-11,86	4,11	-0,26
	2	12,00	3,81	8,26	-25,90	-12,57	5,25	0,26	2	8,70	-3,81	-8,26	25,90	-9,76	5,03	-0,26
	3	12,00	1,10	7,38	-18,90	-11,31	1,61	0,26	3	8,70	-1,10	-7,38	18,90	-8,63	1,37	-0,26
	4	12,00	0,54	18,08	-3,92	-25,84	0,75	0,26	4	8,70	-0,54	-18,08	3,92	-22,98	0,70	-0,26
	5	12,00	1,30	13,50	-13,93	-18,40	1,78	0,13	5	8,70	-1,30	-13,50	13,93	-18,04	1,74	-0,13
	6	12,00	-1,41	15,11	-17,86	-21,66	-1,89	0,26	6	8,70	1,41	-15,11	17,86	-19,14	-1,91	-0,26
	7	12,00	-2,38	7,78	-17,04	-11,65	-3,22	0,26	7	8,70	2,38	-7,78	17,04	-9,37	-3,20	-0,26
	8	12,00	-6,79	2,41	-18,77	-3,35	-9,59	0,26	8	8,70	6,79	-2,41	18,77	-3,17	-8,74	-0,26
	9	12,00	-6,56	4,31	-18,62	-5,93	-9,22	0,26	9	8,70	6,56	-4,31	18,62	-5,72	-8,50	-0,26
	10	12,00	4,38	7,64	-21,60	-11,18	5,94	0,26	10	8,70	-4,38	-7,64	21,60	-9,45	5,89	-0,26
	11	12,00	4,31	4,91	-17,63	-7,48	5,89	0,26	11	8,70	-4,31	-4,91	17,63	-5,78	5,75	-0,26
	12	12,00	3,04	5,30	-13,33	-8,01	4,15	0,26	12	8,70	-3,04	-5,30	13,33	-6,31	4,06	-0,26
	13	12,00	2,59	5,31	-11,67	-7,99	3,54	0,26	13	8,70	-2,59	-5,31	11,67	-6,36	3,46	-0,26
	14	12,00	2,53	5,25	-11,42	-7,89	3,45	0,26	14	8,70	-2,53	-5,25	11,42	-6,31	3,37	-0,26
	15	12,00	2,54	5,20	-11,45	-7,78	3,46	0,26	15	8,70	-2,54	-5,20	11,45	-6,26	3,38	-0,26
	16	12,00	2,55	5,15	-11,36	-7,69	3,47	0,26	16	8,70	-2,55	-5,15	11,36	-6,22	3,40	-0,26
	17	12,00	2,55	5,12	-11,47	-7,63	3,48	0,26	17	8,70	-2,55	-5,12	11,47	-6,20	3,41	-0,26
	18	12,00	2,55	5,15	-11,80	-7,66	3,49	0,26	18	8,70	-2,55	-5,15	11,80	-6,27	3,41	-0,26
	19	12,00	2,54	5,37	-12,29	-7,95	3,47	0,26	19	8,70	-2,54	-5,37	12,29	-6,55	3,39	-0,26
	20	12,00	2,51	5,65	-13,08	-8,30	3,43	0,26	20	8,70	-2,51	-5,65	13,08	-6,96	3,35	-0,26
	21	12,00	2,55	5,66	-13,25	-8,29	3,49	0,26	21	8,70	-2,55	-5,66	13,25	-7,00	3,41	-0,26
	22	12,00	2,88	5,37	-13,78	-7,91	3,93	0,26	22	8,70	-2,88	-5,37	13,78	-6,61	3,84	-0,26
	23	12,00	4,05	4,87	-17,23	-7,17	5,50	0,26	23	8,70	-4,05	-4,87	17,23	-6,00	5,43	-0,26
	24	12,00	2,90	-4,98	-12,42	7,10	4,00	0,26	24	8,70	-2,90	4,98	12,42	6,37	3,83	-0,26
	25	12,00	2,30	-9,29	11,64	12,93	3,17	0,26	25	8,70	-2,30	9,29	-11,64	12,17	3,04	-0,26
	26	12,00	3,38	-6,99	-14,10	10,36	4,59	0,26	26	8,70	-3,38	6,99	14,10	8,52	4,54	-0,26
	27	12,00	3,22	-7,32	21,46	10,90	4,38	0,26	27	8,70	-3,22	7,32	-21,46	8,89	4,31	-0,26

CARATTERISTICHE MEDIATE: SISMA 90°: ASTE

Tratto	Filo In.	Alt. (m)	Tx (t)	Ty (t)	N (t)	Mx (t*m)	My (t*m)	Mt (t*m)	Filo Fin.	Alt. (m)	Tx (t)	Ty (t)	N (t)	Mx (t*m)	My (t*m)	Mt (t*m)
	28	12,00	2,11	-8,97	-17,06	13,33	2,90	0,26	28	8,70	-2,11	8,97	17,06	10,89	2,79	-0,26
	29	12,00	-3,86	10,14	13,77	-15,00	-5,39	0,26	29	8,70	3,86	-10,14	-13,77	-12,39	-5,03	-0,26
	30	12,00	-2,70	23,79	-7,51	-33,14	-3,70	0,26	30	8,70	2,70	-23,79	7,51	-31,09	-3,59	-0,26
	31	12,00	1,24	11,62	-4,79	-15,75	1,70	0,13	31	8,70	-1,24	-11,62	4,79	-15,62	1,66	-0,13
	32	12,00	-1,54	9,05	-3,44	-12,28	-2,03	0,13	32	8,70	1,54	-9,05	3,44	-12,15	-2,12	-0,13
	33	12,00	-0,88	2,90	34,44	-4,11	-1,16	0,13	33	8,70	0,88	-2,90	-34,44	-3,72	-1,22	-0,13
	34	12,00	1,41	2,79	29,49	-3,91	1,84	0,13	34	8,70	-1,41	-2,79	-29,49	-3,62	1,95	-0,13
	35	12,00	3,19	12,97	-12,40	-17,98	4,22	0,26	35	8,70	-3,19	-12,97	12,40	-17,03	4,40	-0,26
	36	12,00	-0,65	26,43	3,88	-36,57	-0,93	0,26	36	8,70	0,65	-26,43	-3,88	-34,79	-0,82	-0,26
	37	12,00	1,12	11,28	6,03	-15,32	1,52	0,13	37	8,70	-1,12	-11,28	-6,03	-15,12	1,50	-0,13
	38	12,00	3,69	9,86	3,90	-13,41	4,94	0,13	38	8,70	-3,69	-9,86	-3,90	-13,22	5,01	-0,13
	39	12,00	1,53	0,51	-29,64	-0,98	2,06	0,13	39	8,70	-1,53	-0,51	29,64	-0,42	2,07	-0,13
	40	12,00	-2,35	0,51	-33,48	-0,97	-3,15	0,13	40	8,70	2,35	-0,51	33,48	-0,44	-3,20	-0,13
	41	12,00	-6,77	17,20	-5,66	-23,71	-9,08	0,26	41	8,70	6,77	-17,20	5,66	-22,74	-9,20	-0,26
	42	12,00	-9,49	-3,31	-5,62	4,60	-13,05	0,26	42	8,70	9,49	3,31	5,62	4,34	-12,59	-0,26
	43	12,00	-9,77	-1,79	-11,21	2,50	-13,43	0,26	43	8,70	9,77	1,79	11,21	2,33	-12,96	-0,26
	44	12,00	-9,75	1,73	-11,81	-2,40	-13,39	0,26	44	8,70	9,75	-1,73	11,81	-2,28	-12,94	-0,26
	45	12,00	-9,66	1,74	-11,78	-2,42	-13,25	0,26	45	8,70	9,66	-1,74	11,78	-2,29	-12,82	-0,26
	46	12,00	-9,57	1,75	-11,77	-2,43	-13,13	0,26	46	8,70	9,57	-1,75	11,77	-2,30	-12,72	-0,26
	47	12,00	-9,50	1,76	-11,72	-2,43	-13,02	0,26	47	8,70	9,50	-1,76	11,72	-2,31	-12,63	-0,26
	48	12,00	-9,45	-1,68	-12,20	2,35	-12,94	0,26	48	8,70	9,45	1,68	12,20	-2,22	-12,56	-0,26
	49	12,00	-9,39	-1,48	-14,01	2,08	-12,87	0,26	49	8,70	9,39	1,48	14,01	1,93	-12,50	-0,26
	50	12,00	-9,68	-1,64	-16,64	2,25	-13,26	0,26	50	8,70	9,68	1,64	16,64	2,19	-12,88	-0,26
	51	12,00	-11,66	-1,14	-16,87	1,55	-15,94	0,26	51	8,70	11,66	1,14	16,87	1,52	-15,55	-0,26
	52	12,00	-11,96	2,82	-17,51	-3,90	-16,34	0,26	52	8,70	11,96	-2,82	17,51	-3,71	-15,96	-0,26
	53	12,00	-9,85	3,84	-17,17	-5,31	-13,47	0,26	53	8,70	9,85	-3,84	17,17	-5,07	-13,13	-0,26
	54	12,00	-9,41	3,00	-14,04	-4,15	-12,86	0,26	54	8,70	9,41	-3,00	14,04	-3,95	-12,55	-0,26
	55	12,00	10,60	2,24	-9,16	-3,10	14,53	0,26	55	8,70	-10,60	-2,24	9,16	-2,94	-14,08	-0,26
	56	12,00	11,58	1,57	9,68	-2,16	15,86	0,26	56	8,70	-11,58	-1,57	-9,68	-2,07	15,42	-0,26
	57	12,00	12,32	0,92	12,93	-1,27	16,87	0,26	57	8,70	-12,32	-0,92	-12,93	-1,22	16,39	-0,26
	58	12,00	0,56	-18,77	16,16	26,25	0,76	0,26	58	8,70	-0,56	18,77	-16,16	24,45	0,77	-0,26
	59	12,00	-1,33	25,69	11,83	-36,01	-1,93	0,26	59	8,70	1,33	-25,69	-11,83	-33,35	-1,66	-0,26
	60	12,00	-1,78	11,05	8,25	-15,10	-2,42	0,13	60	8,70	1,78	-11,05	-8,25	-14,74	-2,38	-0,13
	61	12,00	-2,04	10,78	5,50	-14,72	-2,81	0,13	61	8,70	2,04	-10,78	-5,50	-14,39	-2,71	-0,13
	63	12,00	1,40	6,35	-6,66	-8,79	1,92	0,13	63	8,70	-1,40	-6,35	6,66	-8,35	1,87	-0,13
	64	12,00	-2,05	18,83	10,52	-26,28	-2,80	0,26	64	8,70	2,05	-18,83	-10,52	-24,57	-2,75	-0,26
	65	12,00	-10,37	-4,83	9,79	6,76	-14,17	0,26	65	8,70	10,37	4,83	-9,79	6,28	-13,84	-0,26
	66	12,00	-10,09	-4,19	7,61	5,84	-13,76	0,26	66	8,70	10,09	4,19	-7,61	5,47	-13,47	-0,26
	67	12,00	-10,00	-3,91	6,43	5,47	-13,64	0,26	67	8,70	10,00	3,91	-6,43	5,09	-13,36	-0,26
	68	12,00	-9,91	-3,88	6,17	5,43	-13,50	0,26	68	8,70	9,91	3,88	-6,17	5,06	-13,24	-0,26
	69	12,00	-9,82	-3,89	6,12	5,45	-13,38	0,26	69	8,70	9,82	3,89	-6,12	5,07	-13,13	-0,26
	70	12,00	-9,75	-3,92	6,14	5,47	-13,28	0,26	70	8,70	9,75	3,92	-6,14	5,11	-13,05	-0,26
	71	12,00	-9,70	-3,97	5,81	5,54	-13,21	0,26	71	8,70	9,70	3,97	-5,81	5,18	-12,99	-0,26
	72	12,00	-9,45	-4,00	4,59	5,59	-12,86	0,26	72	8,70	9,45	4,00	-4,59	5,21	-12,67	-0,26
	73	12,00	-8,26	-3,33	3,89	4,69	-11,22	0,26	73	8,70	8,26	3,33	-3,89	4,31	-11,07	-0,26
	74	12,00	-3,99	-1,84	25,89	2,49	-5,51	0,26	74	8,70	3,99	1,84	-25,89	2,49	-5,27	-0,26
	75	12,00	-4,19	-3,19	-32,94	4,48	-5,77	0,26	75	8,70	4,19	3,19	32,94	4,13	-5,55	-0,26
	76	12,00	-8,45	-6,83	-4,21	9,46	-11,47	0,26	76	8,70	8,45	6,83	4,21	8,99	-11,34	-0,26
	77	12,00	-9,71	-4,79	4,45	6,66	-13,18	0,26	77	8,70	9,71	4,79	-4,45	6,28	-13,03	-0,26
	78	12,00	10,18	-4,15	-7,10	5,79	13,90	0,26	78	8,70	-10,18	4,15	7,10	5,41	13,60	-0,26
	79	12,00	11,33	-4,02	-8,01	5,60	15,48	0,26	79	8,70	-11,33	4,02	8,01	5,26	15,11	-0,26
	80	12,00	12,19	-4,02	-9,06	5,62	16,66	0,26	80	8,70	-12,19	4,02	9,06	5,24	16,26	-0,26
	81	12,00	-1,93	-18,77	-10,08	26,18	-2,71	0,26	81	8,70	1,93	18,77	10,08	24,51	-2,51	-0,26
	82	12,00	-1,75	23,99	2,66	-33,93	-2,55	0,26	82	8,70	1,75	-23,99	-2,66	-30,85	-2,16	-0,26
	83	12,00	-3,00	10,75	1,45	-14,73	-4,08	0,13	83	8,70	3,00	-10,75	-1,45	-14,29	-4,01	-0,13
	84	12,00	-3,08	9,72	2,14	-13,31	-4,21	0,13	84	8,70	3,08	-9,72	-2,14	-12,93	-4,12	-0,13
	85	12,00	2,66	15,58	3,79	-21,94	3,64	0,26	85	8,70	-2,66	-15,58	-3,79	-20,14	3,54	-0,26
	86	12,00	2,98	8,40	15,57	-12,28	-4,07	0,26	86	8,70	-2,98	-8,40	-15,57	-10,42	3,99	-0,26
	87	12,00	-4,38	6,53	17,19	-9,68	-6,01	0,26	87	8,70	4,38	-6,53	-17,19	-7,95	-5,81	-0,26
	88	12,00	-4,71	6,10	17,49	-9,04	-6,46	0,26	88	8,70	4,71	-6,10	-17,49	-7,43	-6,25	-0,26
	89	12,00	-4,67	6,00	17,26	-8,87	-6,41	0,26	89	8,70	4,67	-6,00	-17,26	-7,34	-6,21	-0,26
	90	12,00	-4,64	5,94	17,13	-8,76	-6,37	0,26	90	8,70	4,64	-5,94	-17,13	-7,29	-6,17	-0,26
	91	12,00	-4,64	5,88	17,14	-8,65	-6,36	0,26	91	8,70	4,64	-5,88	-17,14	-7,24	-6,16	-0,26
	92	12,00	-4,64	5,84	16,94	-8,57	-6,36	0,26	92	8,70	4,64	-5,84	-16,94	-7,20	-6,16	-0,26
	93	12,00	-4,72	5,82	17,30	-8,51	-6,47	0,26	93	8,70	4,72	-5,82	-17,30	-7,20	-6,27	-0,26
	94	12,00	-5,39	5,55	21,11	-8,11	-7,38	0,26	94	8,70	5,39	-5,55	-21,11	-6,88	-7,16	-0,26
	95	12,00	-6,92	3,76	19,68	-5,56	-9,42	0,26	95	8,70	6,92	-3,76	-19,68	-4,61	-9,25	-0,26
	96	12,00	-4,28	0,84	-32,12	-1,54	-5,87	0,26	96	8,70	4,28	-0,84	32,12	-0,81	-5,67	-0,26
	97	12,00	-2,41	0,85	32,95	-1,54	-3,37	0,26	97	8,70	2,41	-0,85	-32,95	-0,86	-3,13	-0,26
	98	12,00	-3,34	3,84	19,81	-5,61	-4,63	0,26	98	8,70	3,34	-3,84	-19,81	-4,77	-4,39	-0,26
	99	12,00	-4,39	5,67	21,71	-8,19	-6,03	0,26	99	8,70	4,39	-5,67	-21,71	-7,13	-5,83	-0,26
	100	12,00	-4,77	-6,07	18,82	8,97	-6,54	0,26	100	8,70	4,77	6,07	-18,82	-7,52	-6,34	-0,26
	101	12,00	-4,84	-6,74	19,15	9,97	-6,62	0,26	101	8,70	4,84	6,74	-19,15	8,24	-6,43	-0,26
	102	12,00	-5,23	-7,32	-22,38	10,84	-7,15	0,26	102	8,70	5,23	7,32	22,38	8,93	-6,97	-0,26
	103	12,00	-3,27	-9,10	16,95	13,42	-4,57	0,26	103	8,70	3,27	9,10	-16,95	11,16	-4,25	-0,26
	104	12,00	-2,49	22,53	3,54	-31,81	-3,64	0,26	104	8,70	2,49	-22,53	-3,54	-29,03	-3,10	-0,26
	105	12,00	-4,20	10,46	-2,52	-14,29	-5,72	0,13	105	8,70	4,20	-10,46	2,52	-13,95	-5,62	-0,13
	106	12,00	-4,11	9,45	3,03	-12,92	-5,59	0,13	106	8,70	4,11	-9,45	-3,03	-12,61	-5,51	-0,13
	107	12,00	-2,41	16,37	6,81	-23,02	-3,50	0,26	107	8,70	2,41	-16,37	-6,81	-21,17	-2,99	-0,26
	108	12,00	-3,56	19,12	10,39	-27,41	-5,18	0,26	108	8,70	3,56	-19,12	-10,39	-24,22	-4,44	-0,26
	109	12,00	-5,66	10,05	4,00	-13,79	-7,71	0,13	109	8,70	5,66	-10,05	-4,00	-13,33	-7,58	-0,13
	110	12,00	-5,14	8,98	7,55	-12,33	-6,99	0,13	110	8,70	5,14	-8,98	-7,55	-11,91	-6,89	-0,13
	111	12,00	-2,89	13,57	16,91	-19,31	-4,22	0,26	111	8,70	2,89	-13,57	-16,91	-17,34	-3,59	-0,26
	112	12,00	-5,03	9,15	13,27	-13,86	-7,25	0,26	112	8,70	5,03	-9,15	-13,27	-10,84	-6,34	-0,26
	113	12,00	-9,07	6,95	14,20	-10,56	-12,46	0,26	113	8,70	9,07	-6,95	-14,20	-8,22	-12,03	-0,26
	114	12,00	-8,07	5,85	20,81	-9,00	-11,06	0,26	114	8,70	8,07	-5,85	-20,81	-6,81	-10,73	-0,26
	115	12,00	-3,78	6,12	19,53	-9,25	-5,53	0,26	115	8,70	3,78	-6,12	-19,53	-7,30	-4,68	-0,26
	1	12,00	0,00	3,86	0,00	-9,41	0,00	-0,03	2	12,00	0,00	-3,86	0,00	-9,18	0,00	0,03
	1	12,00	0,00	-10,41	0,00	27,04	0,00	0,01	4	12,00	0,00	10,41	0,00	25,35	0,00	-0,01
	2	12,00	0,00	0,96	0,00	2,27	0,00	-0,03	3	12,00	0,00	-0,96	0,00	-3,17	0,00	0,03
	4	12,00	0,00	0,48	0,00	-1,49	0,00	-0,16	5	12,00	0,00	-0,48	0,00	-0,84	0,00	0,16

CARATTERISTICHE MEDIATE: SISMA 90°: ASTE

Tratto	Filo In.	Alt. (m)	Tx (t)	Ty (t)	N (t)	Mx (t*m)	My (t*m)	Mt (t*m)	Filo Fin.	Alt. (m)	Tx (t)	Ty (t)	N (t)	Mx (t*m)	My (t*m)	Mt (t*m)
	5	12,00	0,00	1,23	0,00	-3,04	0,00	0,09	6	12,00	0,00	-1,23	0,00	-3,70	0,00	-0,09
	6	12,00	0,00	-3,60	0,00	5,54	0,00	0,05	7	12,00	0,00	3,60	0,00	4,65	0,00	-0,05
	7	12,00	0,00	-2,16	0,00	2,49	0,00	-0,09	8	12,00	0,00	2,16	0,00	3,86	0,00	0,09
	8	12,00	0,00	3,48	0,00	-5,16	0,00	-0,02	9	12,00	0,00	-3,48	0,00	-4,35	0,00	0,02
	9	12,00	0,00	5,52	0,00	-6,72	0,00	0,08	10	12,00	0,00	-5,52	0,00	-3,82	0,00	-0,08
	10	12,00	0,00	5,21	0,00	-8,17	0,00	-0,02	11	12,00	0,00	-5,21	0,00	-8,15	0,00	0,02
	11	12,00	0,00	2,86	0,00	-4,30	0,00	-0,04	12	12,00	0,00	-2,86	0,00	-5,24	0,00	0,04
	12	12,00	0,00	2,22	0,00	-3,54	0,00	-0,03	13	12,00	0,00	-2,22	0,00	-3,86	0,00	0,03
	13	12,00	0,00	2,14	0,00	-3,54	0,00	-0,03	14	12,00	0,00	-2,14	0,00	-3,59	0,00	0,03
	14	12,00	0,00	2,16	0,00	-3,60	0,00	-0,03	15	12,00	0,00	-2,16	0,00	-3,59	0,00	0,03
	15	12,00	0,00	2,17	0,00	-3,62	0,00	-0,03	16	12,00	0,00	-2,17	0,00	-3,62	0,00	0,03
	16	12,00	0,00	2,29	0,00	-3,59	0,00	-0,03	17	12,00	0,00	-2,29	0,00	-3,58	0,00	0,03
	17	12,00	0,00	2,18	0,00	-3,64	0,00	-0,03	18	12,00	0,00	-2,18	0,00	-3,64	0,00	0,03
	18	12,00	0,00	2,18	0,00	-3,63	0,00	-0,03	19	12,00	0,00	-2,18	0,00	-3,64	0,00	0,03
	19	12,00	0,00	2,15	0,00	-3,57	0,00	-0,03	20	12,00	0,00	-2,15	0,00	-3,60	0,00	0,03
	20	12,00	0,00	2,11	0,00	-3,54	0,00	-0,03	21	12,00	0,00	-2,11	0,00	-3,50	0,00	0,03
	21	12,00	0,00	2,20	0,00	-3,78	0,00	-0,03	22	12,00	0,00	-2,20	0,00	-3,54	0,00	0,03
	22	12,00	0,00	2,62	0,00	-4,77	0,00	-0,04	23	12,00	0,00	-2,62	0,00	-3,96	0,00	0,04
	23	12,00	0,00	4,81	0,00	-7,64	0,00	-0,04	24	12,00	0,00	-4,81	0,00	-8,38	0,00	0,04
	25	12,00	0,00	4,13	0,00	-6,68	0,00	-0,05	26	12,00	0,00	-4,13	0,00	-5,85	0,00	0,05
	26	12,00	0,00	2,48	0,00	-3,83	0,00	-0,04	27	12,00	0,00	-2,48	0,00	-3,93	0,00	0,04
	27	12,00	0,00	3,37	0,00	-5,41	0,00	-0,02	28	12,00	0,00	-3,37	0,00	-6,15	0,00	0,02
	29	12,00	0,00	-5,14	0,00	12,01	0,00	-0,11	30	12,00	0,00	5,14	0,00	12,76	0,00	0,11
	30	12,00	0,00	1,52	0,00	-5,03	0,00	-0,09	31	12,00	0,00	-1,52	0,00	-3,27	0,00	0,09
	31	12,00	0,00	1,30	0,00	1,18	0,00	0,05	32	12,00	0,00	-1,30	0,00	-2,93	0,00	-0,05
	32	12,00	0,00	-3,94	0,00	5,67	0,00	0,13	33	12,00	0,00	3,94	0,00	6,32	0,00	-0,13
	34	12,00	0,00	8,47	0,00	-9,14	0,00	-0,07	35	12,00	0,00	-8,47	0,00	-7,86	0,00	0,07
	36	12,00	0,00	-0,64	0,00	1,83	0,00	-0,08	37	12,00	0,00	0,64	0,00	1,67	0,00	0,08
	37	12,00	0,00	1,01	0,00	-2,87	0,00	0,01	38	12,00	0,00	-1,01	0,00	2,35	0,00	-0,01
	38	12,00	0,00	7,87	0,00	-10,69	0,00	0,22	39	12,00	0,00	-7,87	0,00	-13,15	0,00	-0,22
	40	12,00	0,00	-16,01	0,00	17,96	0,00	-0,20	41	12,00	0,00	16,01	0,00	14,18	0,00	0,20
	41	12,00	0,00	-3,67	0,00	3,70	0,00	-0,04	42	12,00	0,00	3,67	0,00	7,48	0,00	0,04
	42	12,00	0,00	-1,49	0,00	-2,32	0,00	-0,03	43	12,00	0,00	1,49	0,00	2,58	0,00	0,03
	43	12,00	0,00	1,46	0,00	-2,31	0,00	-0,02	44	12,00	0,00	-1,46	0,00	-2,27	0,00	0,02
	44	12,00	0,00	1,47	0,00	-2,30	0,00	-0,02	45	12,00	0,00	-1,47	0,00	-2,30	0,00	0,02
	45	12,00	0,00	1,47	0,00	-2,31	0,00	-0,02	46	12,00	0,00	-1,47	0,00	-2,30	0,00	0,02
	46	12,00	0,00	1,48	0,00	-2,32	0,00	-0,02	47	12,00	0,00	-1,48	0,00	-2,32	0,00	0,02
	47	12,00	0,00	1,57	0,00	-2,28	0,00	-0,02	48	12,00	0,00	-1,57	0,00	-2,31	0,00	0,02
	48	12,00	0,00	1,38	0,00	2,12	0,00	-0,02	49	12,00	0,00	-1,38	0,00	-2,25	0,00	0,02
	49	12,00	0,00	-1,08	0,00	1,70	0,00	-0,02	50	12,00	0,00	1,08	0,00	1,80	0,00	0,02
	50	12,00	0,00	-2,30	0,00	3,49	0,00	-0,04	51	12,00	0,00	2,30	0,00	3,70	0,00	0,04
	51	12,00	0,00	1,02	0,00	-2,06	0,00	-0,01	52	12,00	0,00	-1,02	0,00	-1,43	0,00	0,01
	52	12,00	0,00	4,10	0,00	-6,62	0,00	-0,05	53	12,00	0,00	-4,10	0,00	-6,23	0,00	0,05
	53	12,00	0,00	2,81	0,00	-4,24	0,00	-0,03	54	12,00	0,00	-2,81	0,00	-4,55	0,00	0,03
	54	12,00	0,00	2,42	0,00	-3,64	0,00	-0,02	55	12,00	0,00	-2,42	0,00	-3,94	0,00	0,02
	55	12,00	0,00	1,57	0,00	-2,08	0,00	-0,02	56	12,00	0,00	-1,57	0,00	-2,36	0,00	0,02
	56	12,00	0,00	1,24	0,00	-1,68	0,00	-0,03	57	12,00	0,00	-1,24	0,00	-1,95	0,00	0,03
	57	12,00	0,00	1,13	0,00	-1,98	0,00	-0,09	58	12,00	0,00	-1,13	0,00	-1,80	0,00	0,09
	59	12,00	0,00	-1,35	0,00	3,95	0,00	-0,07	60	12,00	0,00	1,35	0,00	3,47	0,00	0,07
	60	12,00	0,00	1,63	0,00	-2,07	0,00	-0,03	61	12,00	0,00	-1,63	0,00	-2,56	0,00	0,03
	61	12,00	0,00	-2,08	0,00	4,89	0,00	0,06	62	12,00	0,00	2,08	0,00	1,82	0,00	-0,06
	62	12,00	0,00	-2,08	0,00	-1,82	0,00	0,06	63	12,00	0,00	2,08	0,00	5,60	0,00	-0,06
	63	12,00	0,00	3,99	0,00	-6,44	0,00	-0,02	64	12,00	0,00	-3,99	0,00	-6,83	0,00	0,02
	64	12,00	0,00	-4,81	0,00	7,50	0,00	-0,03	65	12,00	0,00	4,81	0,00	7,07	0,00	0,03
	65	12,00	0,00	-3,70	0,00	5,66	0,00	-0,02	66	12,00	0,00	3,70	0,00	5,92	0,00	0,02
	66	12,00	0,00	-3,25	0,00	5,05	0,00	-0,02	67	12,00	0,00	3,25	0,00	5,15	0,00	0,02
	67	12,00	0,00	-3,21	0,00	5,02	0,00	-0,02	68	12,00	0,00	3,21	0,00	5,03	0,00	0,02
	68	12,00	0,00	-3,22	0,00	5,05	0,00	-0,02	69	12,00	0,00	3,22	0,00	5,04	0,00	0,02
	69	12,00	0,00	-3,24	0,00	5,08	0,00	-0,02	70	12,00	0,00	3,24	0,00	5,07	0,00	0,02
	70	12,00	0,00	-3,43	0,00	5,03	0,00	-0,02	71	12,00	0,00	3,43	0,00	5,01	0,00	0,02
	71	12,00	0,00	-3,33	0,00	5,23	0,00	-0,02	72	12,00	0,00	3,33	0,00	5,21	0,00	0,02
	72	12,00	0,00	-3,40	0,00	5,19	0,00	-0,03	73	12,00	0,00	3,40	0,00	5,45	0,00	0,03
	73	12,00	0,00	-4,61	0,00	7,06	0,00	0,07	74	12,00	0,00	4,61	0,00	7,39	0,00	-0,07
	75	12,00	0,00	-7,76	0,00	12,83	0,00	-0,07	76	12,00	0,00	7,76	0,00	11,47	0,00	0,07
	76	12,00	0,00	-4,44	0,00	6,57	0,00	-0,02	77	12,00	0,00	4,44	0,00	7,33	0,00	0,02
	77	12,00	0,00	-3,48	0,00	5,34	0,00	-0,02	78	12,00	0,00	3,48	0,00	5,57	0,00	0,02
	78	12,00	0,00	-3,67	0,00	5,16	0,00	-0,02	79	12,00	0,00	3,67	0,00	5,23	0,00	0,02
	79	12,00	0,00	-3,44	0,00	5,04	0,00	-0,03	80	12,00	0,00	3,44	0,00	5,03	0,00	0,03
	80	12,00	0,00	-3,26	0,00	5,44	0,00	-0,09	81	12,00	0,00	3,26	0,00	5,41	0,00	0,09
	82	12,00	0,00	-1,67	0,00	5,11	0,00	-0,08	83	12,00	0,00	1,67	0,00	4,05	0,00	0,08
	83	12,00	0,00	-2,93	0,00	4,20	0,00	-0,01	84	12,00	0,00	2,93	0,00	4,07	0,00	0,01
	84	12,00	0,00	-1,95	0,00	4,44	0,00	0,06	85	12,00	0,00	1,95	0,00	5,43	0,00	-0,06
	85	12,00	0,00	4,45	0,00	-7,49	0,00	0,05	86	12,00	0,00	-4,45	0,00	-7,29	0,00	-0,05
	86	12,00	0,00	-3,73	0,00	6,43	0,00	-0,02	87	12,00	0,00	3,73	0,00	5,25	0,00	0,02
	87	12,00	0,00	-4,01	0,00	6,80	0,00	-0,03	88	12,00	0,00	4,01	0,00	6,56	0,00	0,03
	88	12,00	0,00	-3,94	0,00	6,55	0,00	-0,03	89	12,00	0,00	3,94	0,00	6,58	0,00	0,03
	89	12,00	0,00	-3,88	0,00	6,45	0,00	-0,03	90	12,00	0,00	3,88	0,00	6,47	0,00	0,03
	90	12,00	0,00	-3,87	0,00	6,46	0,00	-0,03	91	12,00	0,00	3,87	0,00	6,46	0,00	0,03
	91	12,00	0,00	-3,88	0,00	6,47	0,00	-0,03	92	12,00	0,00	3,88	0,00	6,48	0,00	0,03
	92	12,00	0,00	-4,05	0,00	6,38	0,00	-0,03	93	12,00	0,00	4,05	0,00	6,31	0,00	0,03
	93	12,00	0,00	-3,95	0,00	6,82	0,00	-0,03	94	12,00	0,00	3,95	0,00	6,34	0,00	0,03
	94	12,00	0,00	-5,02	0,00	8,90	0,00	-0,04	95	12,00	0,00	5,02	0,00	7,85	0,00	0,04
	95	12,00	0,00	-7,48	0,00	11,53	0,00	-0,04	96	12,00	0,00	7,48	0,00	13,40	0,00	0,04
	96	12,00	0,00	-3,79	0,00	5,68	0,00	-0,04	97	12,00	0,00	3,79	0,00	7,00	0,00	0,04
	97	12,00	0,00	-4,91	0,00	8,64	0,00	-0,03	98	12,00	0,00	4,91	0,00	7,73	0,00	0,03
	98	12,00	0,00	-3,42	0,00	6,09	0,00	-0,02	99	12,00	0,00	3,42	0,00	5,32	0,00	0,02
	99	12,00	0,00	-4,05	0,00	6,89	0,00	-0,03	100	12,00	0,00	4,05	0,00	6,62	0,00	0,03
	100	12,00	0,00	-4,32	0,00	6,57	0,00	-0,03	101	12,00	0,00	4,32	0,00	6,52	0,00	0,03
	101	12,00	0,00	-4,28	0,00	6,85	0,00	-0,03	102	12,00	0,00	4,28	0,00	6,55	0,00	0,03
	102	12,00	0,00	-5,00	0,00	7,96	0,00	-0,02	103	12,00	0,00	5,00	0,00	9,22	0,00	0,02
	104	12,00	0,00	-2,41	0,00	7,34	0,00	-0,08	105	12,00	0,00	2,41	0,00	5,87	0,00	0,08

CARATTERISTICHE MEDIATE: SISMA 90°: ASTE

Tratto	Filo In.	Alt. (m)	Tx (t)	Ty (t)	N (t)	Mx (t*m)	My (t*m)	Mt (t*m)	Filo Fin.	Alt. (m)	Tx (t)	Ty (t)	N (t)	Mx (t*m)	My (t*m)	Mt (t*m)
	105	12,00	0,00	-4,08	0,00	5,70	0,00	-0,01	106	12,00	0,00	4,08	0,00	5,83	0,00	0,01
	106	12,00	0,00	-2,45	0,00	5,40	0,00	0,05	107	12,00	0,00	2,45	0,00	6,98	0,00	-0,05
	108	12,00	0,00	-3,52	0,00	10,57	0,00	-0,09	109	12,00	0,00	3,52	0,00	8,68	0,00	0,09
	109	12,00	0,00	-5,21	0,00	7,02	0,00	-0,01	110	12,00	0,00	5,21	0,00	7,72	0,00	0,01
	110	12,00	0,00	-2,90	0,00	6,31	0,00	0,06	111	12,00	0,00	2,90	0,00	8,34	0,00	-0,06
	112	12,00	0,00	-5,13	0,00	14,82	0,00	-0,02	113	12,00	0,00	5,13	0,00	13,29	0,00	0,02
	113	12,00	0,00	-8,71	0,00	11,85	0,00	-0,03	114	12,00	0,00	8,71	0,00	12,77	0,00	0,03
	114	12,00	0,00	-3,98	0,00	9,16	0,00	-0,03	115	12,00	0,00	3,98	0,00	10,92	0,00	0,03
	2	12,00	0,00	-7,50	0,00	22,86	0,00	-0,02	5	12,00	0,00	7,50	0,00	15,65	0,00	0,02
	3	12,00	0,00	-7,69	0,00	20,22	0,00	-0,03	6	12,00	0,00	7,69	0,00	18,51	0,00	0,03
	4	12,00	0,00	-14,25	0,00	21,61	0,00	0,04	29	12,00	0,00	14,25	0,00	24,48	0,00	-0,04
	5	12,00	0,00	-14,47	0,00	21,91	0,00	0,03	30	12,00	0,00	14,47	0,00	27,80	0,00	-0,03
	6	12,00	0,00	-11,19	0,00	22,41	0,00	-0,06	31	12,00	0,00	11,19	0,00	16,02	0,00	0,06
	7	12,00	0,00	-10,06	0,00	19,98	0,00	-0,02	32	12,00	0,00	10,06	0,00	13,58	0,00	0,02
	8	12,00	0,00	-10,97	0,00	18,46	0,00	-0,01	33	12,00	0,00	10,97	0,00	20,32	0,00	0,01
	9	12,00	0,00	-10,71	0,00	18,02	0,00	-0,03	34	12,00	0,00	10,71	0,00	19,83	0,00	0,03
	10	12,00	0,00	-11,74	0,00	19,79	0,00	-0,02	35	12,00	0,00	11,74	0,00	18,19	0,00	0,02
	11	12,00	0,00	-4,10	0,00	14,15	0,00	0,03	42	12,00	0,00	4,10	0,00	11,54	0,00	-0,03
	12	12,00	0,00	-4,47	0,00	15,31	0,00	-0,01	43	12,00	0,00	4,47	0,00	12,67	0,00	0,01
	13	12,00	0,00	-4,49	0,00	15,36	0,00	-0,01	44	12,00	0,00	4,49	0,00	12,73	0,00	0,01
	14	12,00	0,00	-4,45	0,00	15,25	0,00	-0,01	45	12,00	0,00	4,45	0,00	12,64	0,00	0,01
	15	12,00	0,00	-4,42	0,00	15,14	0,00	-0,01	46	12,00	0,00	4,42	0,00	12,55	0,00	0,01
	16	12,00	0,00	-4,40	0,00	15,05	0,00	-0,01	47	12,00	0,00	4,40	0,00	12,48	0,00	0,01
	17	12,00	0,00	-4,39	0,00	15,03	0,00	-0,01	48	12,00	0,00	4,39	0,00	12,47	0,00	0,01
	18	12,00	0,00	-4,45	0,00	15,21	0,00	-0,02	49	12,00	0,00	4,45	0,00	12,68	0,00	0,02
	19	12,00	0,00	-4,68	0,00	15,94	0,00	-0,02	50	12,00	0,00	4,68	0,00	13,34	0,00	0,02
	20	12,00	0,00	-4,86	0,00	16,86	0,00	-0,02	51	12,00	0,00	4,86	0,00	13,54	0,00	0,02
	21	12,00	0,00	-4,86	0,00	16,95	0,00	-0,01	52	12,00	0,00	4,86	0,00	13,51	0,00	0,01
	22	12,00	0,00	-4,73	0,00	16,14	0,00	-0,01	53	12,00	0,00	4,73	0,00	13,46	0,00	0,01
	23	12,00	0,00	-4,29	0,00	14,73	0,00	-0,02	54	12,00	0,00	4,29	0,00	12,13	0,00	0,02
	24	12,00	0,00	13,83	0,00	-8,93	0,00	-0,03	25	12,00	0,00	-13,83	0,00	-3,46	0,00	0,03
	25	12,00	0,00	-7,09	0,00	18,55	0,00	-0,02	55	12,00	0,00	7,09	0,00	15,24	0,00	0,02
	26	12,00	0,00	7,42	0,00	-19,32	0,00	-0,01	56	12,00	0,00	-7,42	0,00	-15,32	0,00	0,01
	27	12,00	0,00	7,82	0,00	-20,38	0,00	-0,01	57	12,00	0,00	-7,82	0,00	-16,11	0,00	0,01
	28	12,00	0,00	10,26	0,00	-24,58	0,00	-0,02	58	12,00	0,00	-10,26	0,00	-22,30	0,00	0,02
	30	12,00	0,00	-27,39	0,00	32,43	0,00	-0,09	36	12,00	0,00	27,39	0,00	31,27	0,00	0,09
	31	12,00	0,00	-12,01	0,00	14,98	0,00	0,00	37	12,00	0,00	12,01	0,00	15,35	0,00	0,00
	32	12,00	0,00	-7,65	0,00	10,29	0,00	-0,14	38	12,00	0,00	7,65	0,00	9,05	0,00	0,14
	35	12,00	0,00	-11,57	0,00	14,49	0,00	0,19	41	12,00	0,00	11,57	0,00	12,42	0,00	-0,19
	36	12,00	0,00	-23,98	0,00	33,96	0,00	-0,03	59	12,00	0,00	23,98	0,00	33,91	0,00	0,03
	37	12,00	0,00	-9,88	0,00	14,94	0,00	-0,01	60	12,00	0,00	9,88	0,00	15,01	0,00	0,01
	38	12,00	0,00	-11,26	0,00	17,80	0,00	0,09	61	12,00	0,00	11,26	0,00	16,33	0,00	-0,09
	41	12,00	0,00	-21,51	0,00	30,91	0,00	-0,14	64	12,00	0,00	21,51	0,00	29,97	0,00	0,14
	42	12,00	0,00	-9,90	0,00	15,28	0,00	-0,02	65	12,00	0,00	9,90	0,00	14,70	0,00	0,02
	43	12,00	0,00	-9,92	0,00	15,09	0,00	-0,02	66	12,00	0,00	9,92	0,00	14,98	0,00	0,02
	44	12,00	0,00	-9,92	0,00	15,06	0,00	-0,02	67	12,00	0,00	9,92	0,00	15,01	0,00	0,02
	45	12,00	0,00	-9,85	0,00	14,95	0,00	-0,02	68	12,00	0,00	9,85	0,00	14,89	0,00	0,02
	46	12,00	0,00	-9,78	0,00	14,85	0,00	-0,02	69	12,00	0,00	9,78	0,00	14,79	0,00	0,02
	47	12,00	0,00	-9,74	0,00	14,78	0,00	-0,02	70	12,00	0,00	9,74	0,00	14,72	0,00	0,02
	48	12,00	0,00	-9,68	0,00	14,69	0,00	-0,02	71	12,00	0,00	9,68	0,00	14,63	0,00	0,02
	49	12,00	0,00	-9,54	0,00	14,40	0,00	-0,02	72	12,00	0,00	9,54	0,00	14,50	0,00	0,02
	50	12,00	0,00	-10,06	0,00	14,59	0,00	-0,02	73	12,00	0,00	10,06	0,00	15,88	0,00	0,02
	51	12,00	0,00	-15,09	0,00	19,79	0,00	-0,03	74	12,00	0,00	15,09	0,00	25,93	0,00	0,03
	52	12,00	0,00	-15,88	0,00	20,94	0,00	-0,03	75	12,00	0,00	15,88	0,00	27,17	0,00	0,03
	53	12,00	0,00	-10,39	0,00	15,10	0,00	-0,01	76	12,00	0,00	10,39	0,00	16,38	0,00	0,01
	54	12,00	0,00	-9,98	0,00	15,17	0,00	-0,02	77	12,00	0,00	9,98	0,00	15,07	0,00	0,02
	55	12,00	0,00	-10,27	0,00	15,32	0,00	-0,02	78	12,00	0,00	10,27	0,00	15,79	0,00	0,02
	56	12,00	0,00	11,37	0,00	-17,10	0,00	-0,02	79	12,00	0,00	-11,37	0,00	-17,36	0,00	0,02
	57	12,00	0,00	12,12	0,00	-18,27	0,00	-0,01	80	12,00	0,00	-12,12	0,00	-18,44	0,00	0,01
	58	12,00	0,00	19,08	0,00	-26,98	0,00	-0,02	81	12,00	0,00	-19,08	0,00	-27,03	0,00	0,02
	59	12,00	0,00	-16,48	0,00	33,91	0,00	-0,03	82	12,00	0,00	16,48	0,00	34,26	0,00	0,03
	60	12,00	0,00	-7,35	0,00	15,84	0,00	-0,01	83	12,00	0,00	7,35	0,00	16,02	0,00	0,01
	61	12,00	0,00	-6,53	0,00	13,73	0,00	-0,02	84	12,00	0,00	6,53	0,00	14,56	0,00	0,02
	63	12,00	0,00	-8,80	0,00	18,09	0,00	-0,03	85	12,00	0,00	8,80	0,00	19,17	0,00	0,03
	64	12,00	0,00	-10,60	0,00	19,96	0,00	-0,03	86	12,00	0,00	10,60	0,00	22,82	0,00	0,03
	65	12,00	0,00	-7,72	0,00	14,01	0,00	-0,02	87	12,00	0,00	7,72	0,00	17,92	0,00	0,02
	66	12,00	0,00	-7,18	0,00	12,91	0,00	0,00	88	12,00	0,00	7,18	0,00	16,78	0,00	0,00
	67	12,00	0,00	-7,08	0,00	12,72	0,00	0,00	89	12,00	0,00	7,08	0,00	16,57	0,00	0,00
	68	12,00	0,00	-7,04	0,00	12,64	0,00	0,00	90	12,00	0,00	7,04	0,00	16,47	0,00	0,00
	69	12,00	0,00	-7,00	0,00	12,57	0,00	0,00	91	12,00	0,00	7,00	0,00	16,37	0,00	0,00
	70	12,00	0,00	-6,97	0,00	12,52	0,00	0,00	92	12,00	0,00	6,97	0,00	16,30	0,00	0,00
	71	12,00	0,00	-6,98	0,00	12,55	0,00	0,00	93	12,00	0,00	6,98	0,00	16,31	0,00	0,00
	72	12,00	0,00	-6,70	0,00	12,00	0,00	-0,02	94	12,00	0,00	6,70	0,00	15,70	0,00	0,02
	73	12,00	0,00	-4,30	0,00	7,12	0,00	-0,07	95	12,00	0,00	4,30	0,00	10,67	0,00	0,07
	76	12,00	0,00	-4,44	0,00	7,36	0,00	0,07	98	12,00	0,00	4,44	0,00	11,01	0,00	-0,07
	77	12,00	0,00	-6,94	0,00	12,44	0,00	0,02	99	12,00	0,00	6,94	0,00	16,27	0,00	-0,02
	78	12,00	0,00	-7,28	0,00	13,06	0,00	0,00	100	12,00	0,00	7,28	0,00	17,06	0,00	0,00
	79	12,00	0,00	7,83	0,00	-13,98	0,00	0,00	101	12,00	0,00	-7,83	0,00	-18,40	0,00	0,00
	80	12,00	0,00	8,51	0,00	-15,23	0,00	-0,01	102	12,00	0,00	-8,51	0,00	-19,96	0,00	0,01
	81	12,00	0,00	11,36	0,00	-21,65	0,00	-0,02	103	12,00	0,00	-11,36	0,00	-24,21	0,00	0,02
	82	12,00	0,00	-15,98	0,00	31,27	0,00	-0,03	104	12,00	0,00	15,98	0,00	31,78	0,00	0,03
	83	12,00	0,00	-7,13	0,00	14,61	0,00	-0,01	105	12,00	0,00	7,13	0,00	14,94	0,00	0,01
	84	12,00	0,00	-6,38	0,00	13,08	0,00	-0,02	106	12,00	0,00	6,38	0,00	13,36	0,00	0,02
	85	12,00	0,00	-11,98	0,00	23,74	0,00	-0,04	107	12,00	0,00	11,98	0,00	23,50	0,00	0,04
	104	12,00	0,00	-14,30	0,00	29,19	0,00	-0,02	108	12,00	0,00	14,30	0,00	30,02	0,00	0,02
	105	12,00	0,00	-6,82	0,00	14,69	0,00	-0,01	109	12,00	0,00	6,82	0,00	14,93	0,00	0,01
	106	12,00	0,00	-6,22	0,00	13,36	0,00	-0,02	110	12,00	0,00	6,22	0,00	13,67	0,00	0,02
	107	12,00	0,00	-10,52	0,00	21,41	0,00	-0,03	111	12,00	0,00	10,52	0,00	22,14	0,00	0,03
	108	12,00	0,00	-8,67	0,00	22,65	0,00	-0,02	112	12,00	0,00	8,67	0,00	24,75	0,00	0,02
	109	12,00	0,00	-5,81	0,00	13,73	0,00	-0,03	113	12,00	0,00	5,81	0,00	18,60	0,00	0,03
	110	12,00	0,00	-5,04	0,00	11,84	0,00	-0,03	114	12,00	0,00	5,04	0,00	16,24	0,00	0,03

CARATTERISTICHE MEDIATE: SISMA 90°: ASTE

Tratto	Filo In.	Alt. (m)	Tx (t)	Ty (t)	N (t)	Mx (t*m)	My (t*m)	Mt (t*m)	Filo Fin.	Alt. (m)	Tx (t)	Ty (t)	N (t)	Mx (t*m)	My (t*m)	Mt (t*m)
	111	12,00	0,00	-6,01	0,00	15,66	0,00	-0,03	115	12,00	0,00	6,01	0,00	17,21	0,00	0,03
	1	15,30	2,86	8,10	-8,17	-12,58	3,92	0,23	1	12,00	-2,86	-8,10	8,17	-9,30	3,80	-0,23
	2	15,30	3,35	6,61	-15,39	-10,54	4,58	0,23	2	12,00	-3,35	-6,61	15,39	-7,33	4,46	-0,23
	3	15,30	0,93	5,95	-10,48	-9,36	1,38	0,23	3	12,00	-0,93	-5,95	10,48	-6,73	1,14	-0,23
	4	15,30	0,41	14,04	-1,32	-20,05	0,59	0,23	4	12,00	-0,41	-14,04	1,32	-17,87	0,52	-0,23
	5	15,30	1,11	11,35	-7,81	-15,43	1,51	0,11	5	12,00	-1,11	-11,35	7,81	-15,22	1,50	-0,11
	6	15,30	-1,50	12,41	-10,98	-17,69	-1,99	0,23	6	12,00	1,50	-12,41	10,98	-15,83	-2,06	-0,23
	7	15,30	-2,55	6,08	-9,44	-9,36	-3,42	0,23	7	12,00	2,55	-6,08	9,44	-7,07	-3,47	-0,23
	8	15,30	-5,37	2,08	-9,89	-2,88	-7,39	0,23	8	12,00	5,37	-2,08	9,89	-2,75	-7,11	-0,23
	9	15,30	-5,23	3,92	-10,04	-5,35	-7,18	0,23	9	12,00	5,23	-3,92	10,04	-5,22	-6,94	-0,23
	10	15,30	4,11	6,28	-11,53	-9,17	5,56	0,23	10	12,00	-4,11	-6,28	11,53	-7,80	5,53	-0,23
	11	15,30	4,12	4,13	-10,92	-6,39	5,58	0,23	11	12,00	-4,12	-4,13	10,92	-4,76	5,55	-0,23
	12	15,30	2,85	4,56	-8,13	-6,90	3,87	0,23	12	12,00	-2,85	-4,56	8,13	-5,41	3,82	-0,23
	13	15,30	2,38	4,61	-7,11	-6,92	3,24	0,23	13	12,00	-2,38	-4,61	7,11	-5,54	3,20	-0,23
	14	15,30	2,32	4,59	-6,98	-6,85	3,15	0,23	14	12,00	-2,32	-4,59	6,98	-5,56	3,10	-0,23
	15	15,30	2,33	4,58	-7,02	-6,77	3,16	0,23	15	12,00	-2,33	-4,58	7,02	-5,59	3,12	-0,23
	16	15,30	2,33	4,57	-7,00	-6,72	3,17	0,23	16	12,00	-2,33	-4,57	7,00	-5,62	3,12	-0,23
	17	15,30	2,34	4,57	-7,07	-6,68	3,18	0,23	17	12,00	-2,34	-4,57	7,07	-5,67	3,13	-0,23
	18	15,30	2,34	4,65	-7,32	-6,74	3,19	0,23	18	12,00	-2,34	-4,65	7,32	-5,81	3,14	-0,23
	19	15,30	2,33	4,90	-7,67	-7,03	3,17	0,23	19	12,00	-2,33	-4,90	7,67	-6,20	3,12	-0,23
	20	15,30	2,30	5,21	-8,22	-7,43	3,13	0,23	20	12,00	-2,30	-5,21	8,22	-6,65	3,08	-0,23
	21	15,30	2,34	5,25	-8,33	-7,45	3,19	0,23	21	12,00	-2,34	-5,25	8,33	-6,73	3,14	-0,23
	22	15,30	2,69	4,98	-8,68	-7,05	3,66	0,23	22	12,00	-2,69	-4,98	8,68	-6,41	3,61	-0,23
	23	15,30	3,78	4,49	-10,80	-6,39	5,10	0,23	23	12,00	-3,78	-4,49	10,80	-5,75	5,09	-0,23
	24	15,30	2,67	-3,17	-5,97	4,94	3,59	0,23	24	12,00	-2,67	3,17	5,97	-3,84	3,63	-0,23
	25	15,30	2,17	7,31	14,00	-10,11	2,91	0,23	25	12,00	-2,17	-7,31	-14,00	-9,63	2,94	-0,23
	26	15,30	3,23	-5,97	-8,71	8,89	4,37	0,23	26	12,00	-3,23	5,97	8,71	-7,53	4,36	-0,23
	27	15,30	3,11	-6,18	-12,69	9,30	4,20	0,23	27	12,00	-3,11	6,18	12,69	7,41	4,18	-0,23
	28	15,30	1,98	-7,67	-10,48	11,37	2,67	0,23	28	12,00	-1,98	7,67	10,48	9,36	2,69	-0,23
	29	15,30	-3,84	7,37	4,68	-11,57	-5,07	0,23	29	12,00	3,84	-7,37	-4,68	-8,34	-5,30	-0,23
	30	15,30	-2,72	19,48	-1,70	-27,23	-3,66	0,23	30	12,00	2,72	-19,48	1,70	-25,37	-3,67	-0,23
	31	15,30	1,10	9,55	-3,01	-12,98	1,49	0,11	31	12,00	-1,10	-9,55	3,01	-12,80	1,49	-0,11
	32	15,30	-1,22	7,12	-1,53	-9,69	-1,59	0,11	32	12,00	1,22	-7,12	1,53	-9,54	-1,71	-0,11
	33	15,30	-0,70	2,20	34,11	-3,22	-0,89	0,11	33	12,00	0,70	-2,20	-34,11	-2,72	-0,99	-0,11
	34	15,30	1,00	2,15	30,01	-3,14	1,30	0,11	34	12,00	-1,00	-2,15	-30,01	-2,68	1,39	-0,11
	35	15,30	2,29	10,33	-4,66	-14,45	2,94	0,23	35	12,00	-2,29	-10,33	4,66	-13,45	3,25	-0,23
	36	15,30	-0,55	21,59	1,27	-29,99	-0,79	0,23	36	12,00	0,55	-21,59	-1,27	-28,31	-0,71	-0,23
	37	15,30	1,05	9,35	3,46	-12,74	1,43	0,11	37	12,00	-1,05	-9,35	-3,46	-12,51	1,40	-0,11
	38	15,30	3,32	8,13	1,50	-11,10	4,43	0,11	38	12,00	-3,32	-8,13	-1,50	-10,86	4,55	-0,11
	39	15,30	1,34	0,35	-30,71	-0,90	1,79	0,11	39	12,00	-1,34	-0,35	30,71	-0,16	1,83	-0,11
	40	15,30	-1,97	0,37	-33,75	-0,89	-2,63	0,11	40	12,00	1,97	-0,37	33,75	-0,19	-2,70	-0,11
	41	15,30	-5,94	14,44	-6,79	-19,95	-7,89	0,23	41	12,00	5,94	-14,44	6,79	-19,04	-8,14	-0,23
	42	15,30	-8,16	-3,08	-2,39	4,24	-11,16	0,23	42	12,00	8,16	3,08	2,39	4,08	-10,86	-0,23
	43	15,30	-8,50	-1,51	-5,96	2,11	-11,61	0,23	43	12,00	8,50	1,51	5,96	1,95	-11,35	-0,23
	44	15,30	-8,56	1,54	-6,38	-2,12	-11,67	0,23	44	12,00	8,56	-1,54	6,38	-2,03	-11,43	-0,23
	45	15,30	-8,53	1,55	-6,39	-2,13	-11,62	0,23	45	12,00	8,53	-1,55	6,39	-2,05	-11,40	-0,23
	46	15,30	-8,50	1,56	-6,41	-2,14	-11,58	0,23	46	12,00	8,50	-1,56	6,41	-2,06	-11,38	-0,23
	47	15,30	-8,49	1,55	-6,42	-2,14	-11,55	0,23	47	12,00	8,49	-1,55	6,42	-2,06	-11,37	-0,23
	48	15,30	-8,49	1,47	-6,72	-2,03	-11,54	0,23	48	12,00	8,49	-1,47	6,72	-1,95	-11,37	-0,23
	49	15,30	-8,49	-1,20	-7,93	1,68	-11,54	0,23	49	12,00	8,49	1,20	7,93	1,56	-11,38	-0,23
	50	15,30	-8,81	-1,73	-9,70	2,30	-11,96	0,23	50	12,00	8,81	1,73	9,70	2,37	-11,84	-0,23
	51	15,30	-10,60	-1,21	-9,20	1,59	-14,27	0,23	51	12,00	10,60	1,21	9,20	-1,68	-14,35	-0,23
	52	15,30	-10,94	2,61	-9,62	-3,54	-14,73	0,23	52	12,00	10,94	-2,61	9,62	-3,50	-14,82	-0,23
	53	15,30	-9,10	3,65	-10,10	-4,95	-12,32	0,23	53	12,00	9,10	-3,65	10,10	-4,91	-12,25	-0,23
	54	15,30	-8,69	2,85	-7,99	-3,89	-11,77	0,23	54	12,00	8,69	-2,85	7,99	-3,80	-11,69	-0,23
	55	15,30	-9,85	2,05	-5,00	-2,82	-13,33	0,23	55	12,00	9,85	-2,05	5,00	-2,72	-13,28	-0,23
	56	15,30	10,02	1,35	5,34	-1,87	13,67	0,23	56	12,00	-10,02	-1,35	-5,34	-1,79	13,38	-0,23
	57	15,30	10,54	0,96	7,33	-1,25	14,39	0,23	57	12,00	-10,54	-0,96	-7,33	-1,34	14,06	-0,23
	58	15,30	0,66	-15,81	8,03	21,99	0,85	0,23	58	12,00	-0,66	15,81	-8,03	20,71	0,92	-0,23
	59	15,30	-1,16	21,88	5,54	-30,44	-1,63	0,23	59	12,00	1,16	-21,88	-5,54	-28,64	-1,49	-0,23
	60	15,30	-1,48	9,40	4,60	-12,84	-2,03	0,11	60	12,00	1,48	-9,40	-4,60	-12,53	-1,97	-0,11
	61	15,30	-1,79	9,24	2,55	-12,61	-2,45	0,11	61	12,00	1,79	-9,24	-2,55	-12,34	-2,39	-0,11
	63	15,30	1,37	5,52	-2,52	-7,58	1,86	0,11	63	12,00	-1,37	-5,52	2,52	-7,32	1,84	-0,11
	64	15,30	-1,60	16,55	5,46	-22,72	-2,20	0,23	64	12,00	1,60	-16,55	-5,46	-21,97	2,12	-0,23
	65	15,30	-8,85	-4,24	5,85	5,85	-12,08	0,23	65	12,00	8,85	4,24	-5,85	5,61	-11,82	-0,23
	66	15,30	-8,61	-3,60	4,26	5,01	-11,74	0,23	66	12,00	8,61	3,60	-4,26	4,71	-11,50	-0,23
	67	15,30	-8,60	-3,31	3,52	4,61	-11,72	0,23	67	12,00	8,60	3,31	-3,52	4,32	-11,49	-0,23
	68	15,30	-8,58	-3,28	3,36	4,57	-11,68	0,23	68	12,00	8,58	3,28	-3,36	4,28	-11,47	-0,23
	69	15,30	-8,56	-3,29	3,33	4,58	-11,65	0,23	69	12,00	8,56	3,29	-3,33	4,30	-11,46	-0,23
	70	15,30	-8,56	-3,30	3,33	4,59	-11,64	0,23	70	12,00	8,56	3,30	-3,33	4,31	-11,46	-0,23
	71	15,30	-8,56	-3,35	3,15	4,66	-11,64	0,23	71	12,00	8,56	3,35	-3,15	4,38	-11,48	-0,23
	72	15,30	-8,36	-3,39	2,38	4,71	-11,35	0,23	72	12,00	8,36	3,39	-2,38	4,44	-11,21	-0,23
	73	15,30	-7,20	-2,78	2,37	3,89	-9,79	0,23	73	12,00	7,20	2,78	-2,37	3,63	-9,65	-0,23
	74	15,30	-3,49	-1,66	25,72	2,18	-4,91	0,23	74	12,00	3,49	1,66	-25,72	2,30	-4,52	-0,23
	75	15,30	-3,70	-2,66	-32,18	3,76	-5,18	0,23	75	12,00	3,70	2,66	32,18	-3,56	-4,82	-0,23
	76	15,30	-7,53	-5,96	-2,82	8,05	-10,21	0,23	76	12,00	7,53	5,96	2,82	8,03	-10,11	-0,23
	77	15,30	-8,83	-4,21	2,30	5,83	-11,97	0,23	77	12,00	8,83	4,21	-2,30	5,53	-11,88	-0,23
	78	15,30	-9,32	-3,54	-3,90	4,92	-12,63	0,23	78	12,00	9,32	3,54	3,90	4,63	-12,54	-0,23
	79	15,30	9,68	-3,38	-4,61	4,70	13,20	0,23	79	12,00	-9,68	3,38	4,61	4,42	12,92	-0,23
	80	15,30	10,32	-3,41	-5,31	4,74	14,09	0,23	80	12,00	-10,32	3,41	5,31	4,46	13,77	-0,23
	81	15,30	-1,66	-15,67	5,47	21,79	-2,30	0,23	81	12,00	1,66	15,67	-5,47	20,52	-2,18	-0,23
	82	15,30	-1,48	20,74	1,98	-28,96	-2,13	0,23	82	12,00	1,48	-20,74	-1,98	-27,05	-1,86	-0,23
	83	15,30	-2,47	9,22	1,05	-12,62	-3,38	0,11	83	12,00	2,47	-9,22	-1,05	-12,28	-3,29	-0,11
	84	15,30	-2,57	8,29	1,05	-11,35	-3,51	0,11	84	12,00	2,57	-8,29	-1,05	-11,04	-3,43	-0,11
	85	15,30	2,64	13,65	2,71	-18,99	3,56	0,23	85	12,00	-2,64	-13,65	-2,71	-17,86	3,57	-0,23
	86	15,30	2,95	7,29	8,53	-10,58	3,98	0,23	86	12,00	-2,95	-7,29	-8,53	-9,10	3,99	-0,23
	87	15,30	-3,72	5,54	10,04	-8,22	-5,10	0,23	87	12,00	3,72	-5,54	-10,04	-6,74	-4,95	-0,23
	88	15,30	-4,08	5,15	10,22	-7,66	-5,58	0,23	88	12,00	4,08	-5,15	-10,22	-6,26	-5,42	-0,23
	89	15,30	-4,04	5,11	10,11	-7,55	-5,53	0,23	89	12,00	4,04	-5,11	-10,11	-6,24	-5,38	-0,23
	90	15,30	-4,01	5,10	10,08	-7,49	-5,49	0,23	90	12,00	4,01	-5,10	-10,08	-6,27	-5,33	-0,23
	91	15,30	-4,01	5,09	10,13	-7,43	-5,49	0,23	91	12,00	4,01	-5,09	-10,13	-6,30	-5,33	-0,23

CARATTERISTICHE MEDIATE: SISMA 90°: ASTE

Tratto	Filo In.	Alt. (m)	Tx (t)	Ty (t)	N (t)	Mx (t*m)	My (t*m)	Mt (t*m)	Filo Fin.	Alt. (m)	Tx (t)	Ty (t)	N (t)	Mx (t*m)	My (t*m)	Mt (t*m)
	92	15,30	-3,99	5,09	10,05	-7,40	-5,46	0,23	92	12,00	3,99	-5,09	-10,05	-6,35	-5,31	-0,23
	93	15,30	-4,08	5,11	10,30	-7,38	-5,59	0,23	93	12,00	4,08	-5,11	-10,30	-6,41	-5,43	-0,23
	94	15,30	-4,78	4,86	12,85	-7,02	-6,54	0,23	94	12,00	4,78	-4,86	-12,85	-6,12	-6,38	-0,23
	95	15,30	-6,08	3,17	11,36	-4,78	-8,22	0,23	95	12,00	6,08	-3,17	-11,36	-3,77	-8,19	-0,23
	96	15,30	-3,60	0,97	-34,98	-2,14	-4,92	0,23	96	12,00	3,60	-0,97	34,98	-0,52	-4,80	-0,23
	97	15,30	-2,04	0,98	-33,52	-2,12	-2,89	0,23	97	12,00	2,04	-0,98	33,52	-0,57	-2,61	-0,23
	98	15,30	-2,91	3,33	11,54	-4,92	-4,04	0,23	98	12,00	2,91	-3,33	-11,54	-4,09	-3,91	-0,23
	99	15,30	-3,75	5,14	13,37	-7,24	-5,14	0,23	99	12,00	3,75	-5,14	-13,37	-6,64	-4,99	-0,23
	100	15,30	-4,11	5,47	11,48	-7,66	-5,63	0,23	100	12,00	4,11	-5,47	-11,48	-7,11	-5,48	-0,23
	101	15,30	-4,19	-5,64	11,74	8,45	-5,73	0,23	101	12,00	4,19	5,64	-11,74	-7,21	-5,57	-0,23
	102	15,30	-4,54	-6,07	13,56	9,15	-6,20	0,23	102	12,00	4,54	6,07	-13,56	7,27	-6,06	-0,23
	103	15,30	-2,82	-7,63	10,40	11,31	-3,90	0,23	103	12,00	2,82	7,63	-10,40	9,30	-3,71	-0,23
	104	15,30	-2,13	19,13	2,16	-26,83	-3,07	0,23	104	12,00	2,13	-19,13	-2,16	-24,82	-2,69	-0,23
	105	15,30	-3,47	8,86	-1,14	-12,13	-4,74	0,11	105	12,00	3,47	-8,86	1,14	-11,79	-4,63	-0,11
	106	15,30	-3,36	7,97	1,25	-10,91	-4,58	0,11	106	12,00	3,36	-7,97	-1,25	-10,60	-4,48	-0,11
	107	15,30	-2,02	14,38	3,85	-19,95	-2,91	0,23	107	12,00	2,02	-14,38	-3,85	-18,89	-2,54	-0,23
	108	15,30	-3,10	16,15	6,19	-22,81	-4,41	0,23	108	12,00	3,10	-16,15	-6,19	-20,78	-3,96	-0,23
	109	15,30	-4,72	8,46	2,49	-11,55	-6,45	0,11	109	12,00	4,72	-8,46	-2,49	-11,28	-6,31	-0,11
	110	15,30	-4,16	7,50	4,08	-10,25	-5,69	0,11	110	12,00	4,16	-7,50	-4,08	-10,00	-5,56	-0,11
	111	15,30	-2,39	11,81	9,84	-16,50	-3,47	0,23	111	12,00	2,39	-11,81	-9,84	-15,38	-2,98	-0,23
	112	15,30	-4,36	7,46	7,72	-11,60	-6,17	0,23	112	12,00	4,36	-7,46	-7,72	-8,55	-5,61	-0,23
	113	15,30	-7,56	5,47	8,56	-8,82	-10,38	0,23	113	12,00	7,56	-5,47	-8,56	-5,96	-10,04	-0,23
	114	15,30	-6,50	4,64	11,16	-7,51	-8,96	0,23	114	12,00	6,50	-4,64	-11,16	-5,25	-8,60	-0,23
	115	15,30	-3,16	5,21	10,89	-7,90	-4,57	0,23	115	12,00	3,16	-5,21	-10,89	-6,18	-3,95	-0,23
	1	15,30	0,00	3,59	0,00	-8,77	0,00	-0,02	2	15,30	0,00	-3,59	0,00	-8,54	0,00	0,02
	1	15,30	0,00	-8,46	0,00	21,84	0,00	0,01	4	15,30	0,00	8,46	0,00	20,75	0,00	-0,01
	2	15,30	0,00	-0,89	0,00	2,52	0,00	-0,03	3	15,30	0,00	0,89	0,00	-2,54	0,00	0,03
	4	15,30	0,00	-0,42	0,00	-1,08	0,00	-0,14	5	15,30	0,00	0,42	0,00	0,98	0,00	0,14
	5	15,30	0,00	1,17	0,00	-2,91	0,00	0,07	6	15,30	0,00	-1,17	0,00	-3,47	0,00	-0,07
	6	15,30	0,00	-3,79	0,00	5,83	0,00	0,04	7	15,30	0,00	3,79	0,00	4,89	0,00	-0,04
	7	15,30	0,00	-2,51	0,00	2,96	0,00	-0,06	8	15,30	0,00	2,51	0,00	4,40	0,00	0,06
	8	15,30	0,00	3,17	0,00	-4,72	0,00	-0,02	9	15,30	0,00	-3,17	0,00	-3,94	0,00	0,02
	9	15,30	0,00	5,15	0,00	-6,32	0,00	0,05	10	15,30	0,00	-5,15	0,00	-3,51	0,00	-0,05
	10	15,30	0,00	5,12	0,00	-8,01	0,00	-0,02	11	15,30	0,00	-5,12	0,00	-8,01	0,00	0,02
	11	15,30	0,00	2,78	0,00	-4,20	0,00	-0,03	12	15,30	0,00	-2,78	0,00	-5,08	0,00	0,03
	12	15,30	0,00	2,07	0,00	-3,29	0,00	-0,03	13	15,30	0,00	-2,07	0,00	-3,62	0,00	0,03
	13	15,30	0,00	1,99	0,00	-3,29	0,00	-0,03	14	15,30	0,00	-1,99	0,00	-3,34	0,00	0,03
	14	15,30	0,00	2,01	0,00	-3,35	0,00	-0,03	15	15,30	0,00	-2,01	0,00	-3,34	0,00	0,03
	15	15,30	0,00	2,03	0,00	-3,38	0,00	-0,03	16	15,30	0,00	-2,03	0,00	-3,37	0,00	0,03
	16	15,30	0,00	2,12	0,00	-3,32	0,00	-0,03	17	15,30	0,00	-2,12	0,00	-3,31	0,00	0,03
	17	15,30	0,00	2,04	0,00	-3,40	0,00	-0,03	18	15,30	0,00	-2,04	0,00	-3,39	0,00	0,03
	18	15,30	0,00	2,03	0,00	-3,38	0,00	-0,03	19	15,30	0,00	-2,03	0,00	-3,39	0,00	0,03
	19	15,30	0,00	2,00	0,00	-3,33	0,00	-0,03	20	15,30	0,00	-2,00	0,00	-3,35	0,00	0,03
	20	15,30	0,00	1,96	0,00	-3,28	0,00	-0,03	21	15,30	0,00	-1,96	0,00	-3,25	0,00	0,03
	21	15,30	0,00	2,04	0,00	-3,53	0,00	-0,03	22	15,30	0,00	-2,04	0,00	-3,28	0,00	0,03
	22	15,30	0,00	2,56	0,00	-4,63	0,00	-0,03	23	15,30	0,00	-2,56	0,00	-3,90	0,00	0,03
	23	15,30	0,00	4,54	0,00	-7,17	0,00	-0,04	24	15,30	0,00	-4,54	0,00	-7,98	0,00	0,04
	25	15,30	0,00	3,93	0,00	-6,41	0,00	-0,04	26	15,30	0,00	-3,93	0,00	-5,50	0,00	0,04
	26	15,30	0,00	2,52	0,00	-3,91	0,00	-0,03	27	15,30	0,00	-2,52	0,00	-3,99	0,00	0,03
	27	15,30	0,00	3,29	0,00	-5,24	0,00	-0,02	28	15,30	0,00	-3,29	0,00	-6,04	0,00	0,02
	29	15,30	0,00	-5,33	0,00	12,62	0,00	-0,09	30	15,30	0,00	5,33	0,00	13,09	0,00	0,09
	30	15,30	0,00	1,51	0,00	-4,98	0,00	-0,08	31	15,30	0,00	-1,51	0,00	-3,31	0,00	0,08
	31	15,30	0,00	1,01	0,00	1,08	0,00	0,05	32	15,30	0,00	-1,01	0,00	-2,30	0,00	-0,05
	32	15,30	0,00	-3,33	0,00	4,81	0,00	0,11	33	15,30	0,00	3,33	0,00	5,30	0,00	-0,11
	34	15,30	0,00	5,96	0,00	-6,35	0,00	-0,05	35	15,30	0,00	-5,96	0,00	-5,63	0,00	0,05
	36	15,30	0,00	-0,56	0,00	1,57	0,00	-0,07	37	15,30	0,00	0,56	0,00	1,49	0,00	0,07
	37	15,30	0,00	1,09	0,00	-2,83	0,00	0,01	38	15,30	0,00	-1,09	0,00	1,60	0,00	-0,01
	38	15,30	0,00	6,94	0,00	-9,41	0,00	0,19	39	15,30	0,00	-6,94	0,00	-11,63	0,00	-0,19
	40	15,30	0,00	-13,46	0,00	15,18	0,00	-0,16	41	15,30	0,00	13,46	0,00	11,85	0,00	0,16
	41	15,30	0,00	-3,80	0,00	4,18	0,00	-0,04	42	15,30	0,00	3,80	0,00	7,37	0,00	0,04
	42	15,30	0,00	-1,26	0,00	-1,98	0,00	-0,02	43	15,30	0,00	1,26	0,00	2,21	0,00	0,02
	43	15,30	0,00	1,30	0,00	-2,07	0,00	-0,02	44	15,30	0,00	-1,30	0,00	-2,01	0,00	0,02
	44	15,30	0,00	1,30	0,00	-2,04	0,00	-0,02	45	15,30	0,00	-1,30	0,00	-2,04	0,00	0,02
	45	15,30	0,00	1,31	0,00	-2,05	0,00	-0,02	46	15,30	0,00	-1,31	0,00	-2,05	0,00	0,02
	46	15,30	0,00	1,32	0,00	-2,06	0,00	-0,02	47	15,30	0,00	-1,32	0,00	-2,06	0,00	0,02
	47	15,30	0,00	1,38	0,00	-2,00	0,00	-0,02	48	15,30	0,00	-1,38	0,00	-2,03	0,00	0,02
	48	15,30	0,00	1,20	0,00	-1,80	0,00	-0,02	49	15,30	0,00	-1,20	0,00	-1,96	0,00	0,02
	49	15,30	0,00	-1,07	0,00	1,84	0,00	-0,02	50	15,30	0,00	1,07	0,00	1,53	0,00	0,02
	50	15,30	0,00	-2,44	0,00	3,71	0,00	-0,03	51	15,30	0,00	2,44	0,00	3,93	0,00	0,03
	51	15,30	0,00	0,95	0,00	-1,77	0,00	-0,01	52	15,30	0,00	-0,95	0,00	-1,71	0,00	0,01
	52	15,30	0,00	4,02	0,00	-6,48	0,00	-0,04	53	15,30	0,00	-4,02	0,00	-6,10	0,00	0,04
	53	15,30	0,00	2,75	0,00	-4,18	0,00	-0,03	54	15,30	0,00	-2,75	0,00	-4,45	0,00	0,03
	54	15,30	0,00	2,34	0,00	-3,51	0,00	-0,02	55	15,30	0,00	-2,34	0,00	-3,80	0,00	0,02
	55	15,30	0,00	1,37	0,00	-1,81	0,00	-0,02	56	15,30	0,00	-1,37	0,00	-2,08	0,00	0,02
	56	15,30	0,00	1,02	0,00	-1,38	0,00	-0,03	57	15,30	0,00	-1,02	0,00	-1,62	0,00	0,03
	57	15,30	0,00	1,35	0,00	-2,34	0,00	-0,08	58	15,30	0,00	-1,35	0,00	-2,18	0,00	0,08
	59	15,30	0,00	-1,20	0,00	3,50	0,00	-0,07	60	15,30	0,00	1,20	0,00	3,07	0,00	0,07
	60	15,30	0,00	1,51	0,00	-1,89	0,00	-0,03	61	15,30	0,00	-1,51	0,00	-2,38	0,00	0,03
	61	15,30	0,00	-2,00	0,00	4,69	0,00	0,06	62	15,30	0,00	2,00	0,00	1,77	0,00	-0,06
	62	15,30	0,00	-2,00	0,00	-1,77	0,00	0,06	63	15,30	0,00	2,00	0,00	5,41	0,00	-0,06
	63	15,30	0,00	4,16	0,00	-6,71	0,00	-0,02	64	15,30	0,00	-4,16	0,00	-7,10	0,00	0,02
	64	15,30	0,00	-4,38	0,00	6,88	0,00	-0,02	65	15,30	0,00	4,38	0,00	6,39	0,00	0,02
	65	15,30	0,00	-3,25	0,00	4,99	0,00	-0,02	66	15,30	0,00	3,25	0,00	5,20	0,00	0,02
	66	15,30	0,00	-2,76	0,00	4,26	0,00	-0,02	67	15,30	0,00	2,76	0,00	4,37	0,00	0,02
	67	15,30	0,00	-2,71	0,00	4,24	0,00	-0,02	68	15,30	0,00	2,71	0,00	4,25	0,00	0,02
	68	15,30	0,00	-2,72	0,00	4,26	0,00	-0,02	69	15,30	0,00	2,72	0,00	4,26	0,00	0,02
	69	15,30	0,00	-2,74	0,00	4,29	0,00	-0,02	70	15,30	0,00	2,74	0,00	4,29	0,00	0,02
	70	15,30	0,00	-2,86	0,00	4,20	0,00	-0,02	71	15,30	0,00	2,86	0,00	4,18	0,00	0,02
	71	15,30	0,00	-2,84	0,00	4,46	0,00	-0,02	72	15,30	0,00	2,84	0,00	4,45	0,00	0,02
	72	15,30	0,00	-2,88	0,00	4,38	0,00	-0,03	73	15,30	0,00	2,88	0,00	4,63	0,00	0,03
	73	15,30	0,00	-4,29	0,00	6,57	0,00	0,06	74	15,30	0,00	4,29	0,00	6,86	0,00	-0,06

CARATTERISTICHE MEDIATE: SISMA 90°: ASTE

Tratto	Filo In.	Alt. (m)	Tx (t)	Ty (t)	N (t)	Mx (t*m)	My (t*m)	Mt (t*m)	Filo Fin.	Alt. (m)	Tx (t)	Ty (t)	N (t)	Mx (t*m)	My (t*m)	Mt (t*m)
	75	15,30	0,00	6,90	0,00	-11,23	0,00	-0,06	76	15,30	0,00	-6,90	0,00	-10,39	0,00	0,06
	76	15,30	0,00	-4,11	0,00	6,17	0,00	-0,02	77	15,30	0,00	4,11	0,00	6,70	0,00	0,02
	77	15,30	0,00	-3,01	0,00	4,60	0,00	-0,01	78	15,30	0,00	3,01	0,00	4,85	0,00	0,01
	78	15,30	0,00	-3,08	0,00	4,32	0,00	-0,02	79	15,30	0,00	3,08	0,00	4,39	0,00	0,02
	79	15,30	0,00	-2,87	0,00	4,22	0,00	-0,02	80	15,30	0,00	2,87	0,00	4,20	0,00	0,02
	80	15,30	0,00	-2,81	0,00	4,70	0,00	-0,08	81	15,30	0,00	2,81	0,00	4,68	0,00	0,08
	82	15,30	0,00	-1,42	0,00	4,34	0,00	-0,07	83	15,30	0,00	1,42	0,00	3,44	0,00	0,07
	83	15,30	0,00	-2,31	0,00	3,33	0,00	-0,01	84	15,30	0,00	2,31	0,00	3,21	0,00	0,01
	84	15,30	0,00	-1,71	0,00	3,88	0,00	0,06	85	15,30	0,00	1,71	0,00	4,78	0,00	-0,06
	85	15,30	0,00	4,60	0,00	-7,75	0,00	0,05	86	15,30	0,00	-4,60	0,00	-7,53	0,00	-0,05
	86	15,30	0,00	-3,11	0,00	5,43	0,00	-0,02	87	15,30	0,00	3,11	0,00	4,31	0,00	0,02
	87	15,30	0,00	-3,51	0,00	5,98	0,00	-0,03	88	15,30	0,00	3,51	0,00	5,72	0,00	0,03
	88	15,30	0,00	-3,43	0,00	5,70	0,00	-0,03	89	15,30	0,00	3,43	0,00	5,73	0,00	0,03
	89	15,30	0,00	-3,37	0,00	5,60	0,00	-0,03	90	15,30	0,00	3,37	0,00	5,62	0,00	0,03
	90	15,30	0,00	-3,36	0,00	5,61	0,00	-0,03	91	15,30	0,00	3,36	0,00	5,61	0,00	0,03
	91	15,30	0,00	-3,38	0,00	5,62	0,00	-0,03	92	15,30	0,00	3,38	0,00	5,64	0,00	0,03
	92	15,30	0,00	-3,48	0,00	5,48	0,00	-0,03	93	15,30	0,00	3,48	0,00	5,41	0,00	0,03
	93	15,30	0,00	-3,46	0,00	6,01	0,00	-0,03	94	15,30	0,00	3,46	0,00	5,51	0,00	0,03
	94	15,30	0,00	-4,67	0,00	8,20	0,00	-0,03	95	15,30	0,00	4,67	0,00	7,38	0,00	0,03
	95	15,30	0,00	-6,50	0,00	9,97	0,00	-0,03	96	15,30	0,00	6,50	0,00	11,69	0,00	0,03
	96	15,30	0,00	-3,06	0,00	4,61	0,00	-0,03	97	15,30	0,00	3,06	0,00	5,62	0,00	0,03
	97	15,30	0,00	-4,34	0,00	7,67	0,00	-0,02	98	15,30	0,00	4,34	0,00	6,78	0,00	0,02
	98	15,30	0,00	-2,83	0,00	5,01	0,00	-0,02	99	15,30	0,00	2,83	0,00	4,43	0,00	0,02
	99	15,30	0,00	-3,55	0,00	6,04	0,00	-0,03	100	15,30	0,00	3,55	0,00	5,78	0,00	0,03
	100	15,30	0,00	-3,72	0,00	5,67	0,00	-0,03	101	15,30	0,00	3,72	0,00	5,61	0,00	0,03
	101	15,30	0,00	-3,77	0,00	6,02	0,00	-0,03	102	15,30	0,00	3,77	0,00	5,77	0,00	0,03
	102	15,30	0,00	-4,39	0,00	6,95	0,00	-0,02	103	15,30	0,00	4,39	0,00	8,10	0,00	0,02
	104	15,30	0,00	-2,07	0,00	6,30	0,00	-0,07	105	15,30	0,00	2,07	0,00	5,06	0,00	0,07
	105	15,30	0,00	-3,21	0,00	4,47	0,00	-0,01	106	15,30	0,00	3,21	0,00	4,62	0,00	0,01
	106	15,30	0,00	-2,05	0,00	4,51	0,00	0,05	107	15,30	0,00	2,05	0,00	5,82	0,00	-0,05
	108	15,30	0,00	-3,10	0,00	9,30	0,00	-0,08	109	15,30	0,00	3,10	0,00	7,69	0,00	0,08
	109	15,30	0,00	-4,09	0,00	5,43	0,00	-0,01	110	15,30	0,00	4,09	0,00	6,14	0,00	0,01
	110	15,30	0,00	-2,37	0,00	5,14	0,00	0,05	111	15,30	0,00	2,37	0,00	6,81	0,00	-0,05
	112	15,30	0,00	-4,55	0,00	13,11	0,00	-0,02	113	15,30	0,00	4,55	0,00	11,81	0,00	0,02
	113	15,30	0,00	-6,83	0,00	9,22	0,00	-0,02	114	15,30	0,00	6,83	0,00	10,09	0,00	0,02
	114	15,30	0,00	-3,25	0,00	7,48	0,00	-0,03	115	15,30	0,00	3,25	0,00	8,92	0,00	0,03
	2	15,30	0,00	-6,18	0,00	18,81	0,00	-0,01	5	15,30	0,00	6,18	0,00	12,93	0,00	0,01
	3	15,30	0,00	-6,15	0,00	16,11	0,00	-0,03	6	15,30	0,00	6,15	0,00	14,83	0,00	0,03
	4	15,30	0,00	-9,62	0,00	14,57	0,00	0,04	29	15,30	0,00	9,62	0,00	16,55	0,00	-0,04
	5	15,30	0,00	-12,34	0,00	18,71	0,00	0,03	30	15,30	0,00	12,34	0,00	23,69	0,00	-0,03
	6	15,30	0,00	-9,21	0,00	18,52	0,00	-0,05	31	15,30	0,00	9,21	0,00	13,11	0,00	0,05
	7	15,30	0,00	-7,70	0,00	15,32	0,00	-0,03	32	15,30	0,00	7,70	0,00	10,37	0,00	0,03
	8	15,30	0,00	-8,46	0,00	14,43	0,00	-0,01	33	15,30	0,00	8,46	0,00	15,49	0,00	0,01
	9	15,30	0,00	-8,23	0,00	14,04	0,00	-0,02	34	15,30	0,00	8,23	0,00	15,07	0,00	0,02
	10	15,30	0,00	-9,57	0,00	16,13	0,00	0,01	35	15,30	0,00	9,57	0,00	14,83	0,00	-0,01
	11	15,30	0,00	-3,57	0,00	12,25	0,00	0,03	42	15,30	0,00	3,57	0,00	10,07	0,00	-0,03
	12	15,30	0,00	-4,00	0,00	13,66	0,00	0,01	43	15,30	0,00	4,00	0,00	11,42	0,00	-0,01
	13	15,30	0,00	-4,06	0,00	13,85	0,00	-0,01	44	15,30	0,00	4,06	0,00	11,58	0,00	0,01
	14	15,30	0,00	-4,06	0,00	13,84	0,00	-0,01	45	15,30	0,00	4,06	0,00	11,58	0,00	0,01
	15	15,30	0,00	-4,06	0,00	13,84	0,00	-0,01	46	15,30	0,00	4,06	0,00	11,57	0,00	0,01
	16	15,30	0,00	-4,06	0,00	13,86	0,00	-0,01	47	15,30	0,00	4,06	0,00	11,58	0,00	0,01
	17	15,30	0,00	-4,08	0,00	13,93	0,00	-0,01	48	15,30	0,00	4,08	0,00	11,65	0,00	0,01
	18	15,30	0,00	-4,18	0,00	14,22	0,00	-0,01	49	15,30	0,00	4,18	0,00	11,94	0,00	0,01
	19	15,30	0,00	-4,44	0,00	15,09	0,00	-0,02	50	15,30	0,00	4,44	0,00	12,73	0,00	0,02
	20	15,30	0,00	-4,72	0,00	16,23	0,00	-0,02	51	15,30	0,00	4,72	0,00	13,32	0,00	0,02
	21	15,30	0,00	-4,75	0,00	16,39	0,00	-0,01	52	15,30	0,00	4,75	0,00	13,35	0,00	0,01
	22	15,30	0,00	-4,55	0,00	15,49	0,00	-0,01	53	15,30	0,00	4,55	0,00	13,02	0,00	0,01
	23	15,30	0,00	-4,09	0,00	14,02	0,00	-0,02	54	15,30	0,00	4,09	0,00	11,61	0,00	0,02
	24	15,30	0,00	-7,21	0,00	5,74	0,00	-0,02	25	15,30	0,00	7,21	0,00	1,11	0,00	0,02
	25	15,30	0,00	-6,81	0,00	17,79	0,00	-0,02	55	15,30	0,00	6,81	0,00	14,70	0,00	0,02
	26	15,30	0,00	-6,58	0,00	17,08	0,00	-0,01	56	15,30	0,00	6,58	0,00	13,62	0,00	0,01
	27	15,30	0,00	6,72	0,00	-17,47	0,00	-0,01	57	15,30	0,00	-6,72	0,00	-13,88	0,00	0,01
	28	15,30	0,00	8,86	0,00	-21,15	0,00	-0,02	58	15,30	0,00	-8,86	0,00	-19,30	0,00	0,02
	30	15,30	0,00	-21,69	0,00	25,69	0,00	-0,09	36	15,30	0,00	21,69	0,00	24,75	0,00	0,09
	31	15,30	0,00	-9,78	0,00	12,25	0,00	0,00	37	15,30	0,00	9,78	0,00	12,46	0,00	0,00
	32	15,30	0,00	-5,81	0,00	8,11	0,00	-0,12	38	15,30	0,00	5,81	0,00	6,57	0,00	0,12
	35	15,30	0,00	-8,53	0,00	10,89	0,00	0,15	41	15,30	0,00	8,53	0,00	8,95	0,00	-0,15
	36	15,30	0,00	-20,02	0,00	28,42	0,00	-0,02	59	15,30	0,00	20,02	0,00	28,25	0,00	0,02
	37	15,30	0,00	-8,20	0,00	12,50	0,00	0,01	60	15,30	0,00	8,20	0,00	12,35	0,00	-0,01
	38	15,30	0,00	-10,05	0,00	16,00	0,00	0,08	61	15,30	0,00	10,05	0,00	14,45	0,00	-0,08
	41	15,30	0,00	-19,34	0,00	27,75	0,00	-0,12	64	15,30	0,00	19,34	0,00	26,97	0,00	0,12
	42	15,30	0,00	-8,52	0,00	13,17	0,00	-0,02	65	15,30	0,00	8,52	0,00	12,65	0,00	0,02
	43	15,30	0,00	-8,59	0,00	13,04	0,00	-0,01	66	15,30	0,00	8,59	0,00	12,98	0,00	0,01
	44	15,30	0,00	-8,67	0,00	13,15	0,00	-0,01	67	15,30	0,00	8,67	0,00	13,13	0,00	0,01
	45	15,30	0,00	-8,68	0,00	13,16	0,00	-0,02	68	15,30	0,00	8,68	0,00	13,13	0,00	0,02
	46	15,30	0,00	-8,68	0,00	13,17	0,00	-0,02	69	15,30	0,00	8,68	0,00	13,14	0,00	0,02
	47	15,30	0,00	-8,70	0,00	13,21	0,00	-0,01	70	15,30	0,00	8,70	0,00	13,16	0,00	0,01
	48	15,30	0,00	-8,70	0,00	13,21	0,00	-0,01	71	15,30	0,00	8,70	0,00	13,15	0,00	0,01
	49	15,30	0,00	-8,62	0,00	13,00	0,00	-0,01	72	15,30	0,00	8,62	0,00	13,11	0,00	0,01
	50	15,30	0,00	-9,17	0,00	13,26	0,00	-0,01	73	15,30	0,00	9,17	0,00	14,51	0,00	0,01
	51	15,30	0,00	-13,39	0,00	17,70	0,00	-0,02	74	15,30	0,00	13,39	0,00	22,89	0,00	0,02
	52	15,30	0,00	-14,24	0,00	18,93	0,00	-0,02	75	15,30	0,00	14,24	0,00	24,23	0,00	0,02
	53	15,30	0,00	-9,65	0,00	14,01	0,00	-0,01	76	15,30	0,00	9,65	0,00	15,22	0,00	0,01
	54	15,30	0,00	-9,30	0,00	14,15	0,00	-0,02	77	15,30	0,00	9,30	0,00	14,04	0,00	0,02
	55	15,30	0,00	-9,69	0,00	14,49	0,00	-0,02	78	15,30	0,00	9,69	0,00	14,87	0,00	0,02
	56	15,30	0,00	-9,91	0,00	14,92	0,00	-0,01	79	15,30	0,00	9,91	0,00	-15,15	0,00	0,01
	57	15,30	0,00	10,43	0,00	-15,71	0,00	-0,01	80	15,30	0,00	-10,43	0,00	-15,89	0,00	0,01
	58	15,30	0,00	15,82	0,00	-22,35	0,00	-0,02	81	15,30	0,00	-15,82	0,00	-22,41	0,00	0,02
	59	15,30	0,00	-14,65	0,00	30,15	0,00	-0,03	82	15,30	0,00	14,65	0,00	30,43	0,00	0,03
	60	15,30	0,00	-6,45	0,00	13,92	0,00	-0,01	83	15,30	0,00	6,45	0,00	14,04	0,00	0,01
	61	15,30	0,00	-5,69	0,00	11,96	0,00	-0,02	84	15,30	0,00	5,69	0,00	12,70	0,00	0,02

CARATTERISTICHE MEDIATE: SISMA 90°: ASTE

Tratto	Filo In.	Alt. (m)	Tx (t)	Ty (t)	N (t)	Mx (t*m)	My (t*m)	Mt (t*m)	Filo Fin.	Alt. (m)	Tx (t)	Ty (t)	N (t)	Mx (t*m)	My (t*m)	Mt (t*m)
	63	15,30	0,00	-7,75	0,00	15,96	0,00	-0,03	85	15,30	0,00	7,75	0,00	16,88	0,00	0,03
	64	15,30	0,00	-9,35	0,00	17,67	0,00	-0,03	86	15,30	0,00	9,35	0,00	20,05	0,00	0,03
	65	15,30	0,00	-6,62	0,00	12,02	0,00	-0,02	87	15,30	0,00	6,62	0,00	15,34	0,00	0,02
	66	15,30	0,00	-6,11	0,00	10,99	0,00	0,00	88	15,30	0,00	6,11	0,00	14,30	0,00	0,00
	67	15,30	0,00	-6,08	0,00	10,91	0,00	0,00	89	15,30	0,00	6,08	0,00	14,23	0,00	0,00
	68	15,30	0,00	-6,10	0,00	10,95	0,00	0,00	90	15,30	0,00	6,10	0,00	14,28	0,00	0,00
	69	15,30	0,00	-6,12	0,00	10,98	0,00	0,00	91	15,30	0,00	6,12	0,00	14,32	0,00	0,00
	70	15,30	0,00	-6,15	0,00	11,04	0,00	0,00	92	15,30	0,00	6,15	0,00	14,39	0,00	0,00
	71	15,30	0,00	-6,21	0,00	11,16	0,00	0,00	93	15,30	0,00	6,21	0,00	14,52	0,00	0,00
	72	15,30	0,00	-5,94	0,00	10,62	0,00	-0,02	94	15,30	0,00	5,94	0,00	13,94	0,00	0,02
	73	15,30	0,00	-3,51	0,00	5,72	0,00	-0,06	95	15,30	0,00	3,51	0,00	8,79	0,00	0,06
	76	15,30	0,00	-3,77	0,00	6,17	0,00	0,06	98	15,30	0,00	3,77	0,00	9,42	0,00	-0,06
	77	15,30	0,00	-6,39	0,00	11,43	0,00	0,02	99	15,30	0,00	6,39	0,00	14,98	0,00	-0,02
	78	15,30	0,00	-6,79	0,00	12,16	0,00	0,00	100	15,30	0,00	6,79	0,00	15,93	0,00	0,00
	79	15,30	0,00	-6,88	0,00	12,31	0,00	0,00	101	15,30	0,00	6,88	0,00	16,13	0,00	0,00
	80	15,30	0,00	7,09	0,00	-12,69	0,00	-0,01	102	15,30	0,00	-7,09	0,00	-16,64	0,00	0,01
	81	15,30	0,00	9,54	0,00	-18,22	0,00	-0,02	103	15,30	0,00	-9,54	0,00	-20,28	0,00	0,02
	82	15,30	0,00	-13,78	0,00	26,97	0,00	-0,02	104	15,30	0,00	13,78	0,00	27,41	0,00	0,02
	83	15,30	0,00	-6,03	0,00	12,35	0,00	-0,01	105	15,30	0,00	6,03	0,00	12,66	0,00	0,01
	84	15,30	0,00	-5,35	0,00	10,96	0,00	-0,02	106	15,30	0,00	5,35	0,00	11,23	0,00	0,02
	85	15,30	0,00	-10,76	0,00	21,33	0,00	-0,03	107	15,30	0,00	10,76	0,00	21,14	0,00	0,03
	104	15,30	0,00	-12,19	0,00	24,83	0,00	-0,02	108	15,30	0,00	12,19	0,00	25,64	0,00	0,02
	105	15,30	0,00	-5,86	0,00	12,52	0,00	-0,01	109	15,30	0,00	5,86	0,00	12,92	0,00	0,01
	106	15,30	0,00	-5,33	0,00	11,35	0,00	-0,02	110	15,30	0,00	5,33	0,00	11,79	0,00	0,02
	107	15,30	0,00	-9,35	0,00	19,02	0,00	-0,03	111	15,30	0,00	9,35	0,00	19,71	0,00	0,03
	108	15,30	0,00	-7,18	0,00	18,84	0,00	-0,02	112	15,30	0,00	7,18	0,00	20,43	0,00	0,02
	109	15,30	0,00	-4,73	0,00	11,21	0,00	-0,03	113	15,30	0,00	4,73	0,00	15,13	0,00	0,03
	110	15,30	0,00	-4,15	0,00	9,81	0,00	-0,03	114	15,30	0,00	4,15	0,00	13,31	0,00	0,03
	111	15,30	0,00	-5,17	0,00	13,52	0,00	-0,03	115	15,30	0,00	5,17	0,00	14,77	0,00	0,03
	1	18,60	3,15	7,15	-3,15	-11,99	4,63	0,19	1	15,30	-3,15	-7,15	3,15	-7,33	3,86	-0,19
	2	18,60	3,24	5,86	-6,22	-9,94	4,62	0,19	2	15,30	-3,24	-5,86	6,22	-5,87	4,12	-0,19
	3	18,60	-1,02	5,31	-3,84	-8,66	-1,46	0,19	3	15,30	1,02	-5,31	3,84	-5,67	-1,29	-0,19
	4	18,60	-0,48	10,52	1,52	-15,99	-0,68	0,19	4	15,30	0,48	-10,52	-1,52	-12,41	-0,61	-0,19
	5	18,60	1,03	9,88	-2,61	-13,80	1,46	0,09	5	15,30	-1,03	-9,88	2,61	-12,89	1,32	-0,09
	6	18,60	-1,80	10,77	-4,46	-16,28	-2,48	0,19	6	15,30	1,80	-10,77	4,46	-12,79	-2,37	-0,19
	7	18,60	-3,08	4,87	-3,45	-7,87	-4,27	0,19	7	15,30	3,08	-4,87	3,45	-5,27	-4,04	-0,19
	8	18,60	-4,46	-2,29	-3,54	3,24	-6,56	0,19	8	15,30	4,46	2,29	3,54	2,96	-5,48	-0,19
	9	18,60	-4,33	3,91	-3,89	-5,56	-6,37	0,19	9	15,30	4,33	-3,91	3,89	-5,00	-5,33	-0,19
	10	18,60	4,17	5,60	-3,95	-8,80	5,78	0,19	10	15,30	-4,17	-5,60	3,95	-6,32	5,47	-0,19
	11	18,60	4,37	4,10	-4,74	-6,85	6,12	0,19	11	15,30	-4,37	-4,10	4,74	-4,24	5,69	-0,19
	12	18,60	2,87	4,84	-3,32	-7,92	4,01	0,19	12	15,30	-2,87	-4,84	3,32	-5,16	3,74	-0,19
	13	18,60	2,35	5,00	-2,96	-8,11	3,29	0,19	13	15,30	-2,35	-5,00	2,96	-5,38	3,06	-0,19
	14	18,60	2,28	5,04	-2,93	-8,14	3,19	0,19	14	15,30	-2,28	-5,04	2,93	-5,46	2,96	-0,19
	15	18,60	2,29	5,08	-2,96	-8,17	3,21	0,19	15	15,30	-2,29	-5,08	2,96	-5,54	2,98	-0,19
	16	18,60	2,28	5,13	-2,96	-8,21	3,19	0,19	16	15,30	-2,28	-5,13	2,96	-5,63	2,97	-0,19
	17	18,60	2,29	5,19	-2,99	-8,29	3,20	0,19	17	15,30	-2,29	-5,19	2,99	-5,73	2,97	-0,19
	18	18,60	2,31	5,35	-3,12	-8,51	3,24	0,19	18	15,30	-2,31	-5,35	3,12	-5,95	3,00	-0,19
	19	18,60	2,29	5,76	-3,27	-9,08	3,21	0,19	19	15,30	-2,29	-5,76	3,27	-6,47	2,98	-0,19
	20	18,60	2,26	6,24	-3,50	-9,77	3,16	0,19	20	15,30	-2,26	-6,24	3,50	-7,09	2,93	-0,19
	21	18,60	2,31	6,32	-3,53	-9,86	3,23	0,19	21	15,30	-2,31	-6,32	3,53	-7,21	3,00	-0,19
	22	18,60	2,72	5,98	-3,67	-9,36	3,80	0,19	22	15,30	-2,72	-5,98	3,67	-6,78	3,53	-0,19
	23	18,60	3,88	5,28	-4,64	-8,30	5,41	0,19	23	15,30	-3,88	-5,28	4,64	-5,96	5,07	-0,19
	24	18,60	2,92	1,63	-5,48	-2,48	4,18	0,19	24	15,30	-2,92	-1,63	5,48	-1,94	3,71	-0,19
	25	18,60	2,32	6,29	9,35	-9,04	3,28	0,19	25	15,30	-2,32	-6,29	-9,35	-7,95	2,98	-0,19
	26	18,60	3,33	6,63	-3,58	-10,15	4,62	0,19	26	15,30	-3,33	-6,63	3,58	-7,75	4,38	-0,19
	27	18,60	3,30	6,28	-5,36	-9,64	4,60	0,19	27	15,30	-3,30	-6,28	5,36	-7,33	4,31	-0,19
	28	18,60	2,25	-7,44	-4,35	11,88	3,22	0,19	28	15,30	-2,25	7,44	4,35	-8,25	2,86	-0,19
	29	18,60	-5,02	4,16	-0,82	-7,13	-7,26	0,19	29	15,30	5,02	-4,16	0,82	-4,10	-6,28	-0,19
	30	18,60	-3,12	16,59	1,94	-24,15	-4,38	0,19	30	15,30	3,12	-16,59	-1,94	-20,65	-4,05	-0,19
	31	18,60	1,21	7,85	-1,29	-10,85	1,71	0,09	31	15,30	-1,21	-7,85	1,29	-10,33	1,56	-0,09
	32	18,60	-1,18	5,37	0,45	-7,42	-1,61	0,09	32	15,30	1,18	-5,37	-0,45	-7,07	-1,58	-0,09
	33	18,60	-0,81	1,70	16,31	-2,59	-1,14	0,09	33	15,30	0,81	-1,70	-16,31	-2,01	-1,06	-0,09
	34	18,60	0,83	1,66	14,46	-2,52	1,15	0,09	34	15,30	-0,83	-1,66	-14,46	-1,97	1,08	-0,09
	35	18,60	1,79	8,02	0,68	-11,61	2,44	0,19	35	15,30	-1,79	-8,02	-0,68	-10,04	2,39	-0,19
	36	18,60	-0,54	18,07	-0,59	-25,98	-0,82	0,19	36	15,30	0,54	-18,07	0,59	-22,80	-0,62	-0,19
	37	18,60	1,00	7,71	1,14	-10,68	1,39	0,09	37	15,30	-1,00	-7,71	-1,14	-10,15	1,32	-0,09
	38	18,60	3,27	6,78	0,39	-9,38	4,48	0,09	38	15,30	-3,27	-6,78	-0,39	-8,93	4,34	-0,09
	39	18,60	1,56	-0,22	-14,78	-0,06	2,24	0,09	39	15,30	-1,56	0,22	14,78	0,55	1,98	-0,09
	40	18,60	-2,10	-0,14	-16,38	-0,11	-2,96	0,09	40	15,30	2,10	0,14	16,38	0,42	-2,71	-0,09
	41	18,60	-5,73	12,82	-4,60	-18,39	-7,87	0,19	41	15,30	5,73	-12,82	4,60	-16,23	-7,60	-0,19
	42	18,60	-7,49	-3,21	0,82	4,61	-10,63	0,19	42	15,30	7,49	3,21	-0,82	4,05	-9,60	-0,19
	43	18,60	-8,01	1,29	-1,67	-1,88	-11,35	0,19	43	15,30	8,01	-1,29	1,67	-1,60	-10,27	-0,19
	44	18,60	-8,16	1,44	-1,77	-2,08	-11,57	0,19	44	15,30	8,16	-1,44	1,77	-1,80	-10,47	-0,19
	45	18,60	-8,21	1,45	-1,78	-2,10	-11,63	0,19	45	15,30	8,21	-1,45	1,78	-1,81	-10,54	-0,19
	46	18,60	-8,26	1,46	-1,79	-2,12	-11,69	0,19	46	15,30	8,26	-1,46	1,79	-1,83	-10,61	-0,19
	47	18,60	-8,32	1,44	-1,80	-2,08	-11,77	0,19	47	15,30	8,32	-1,44	1,80	-1,81	-10,70	-0,19
	48	18,60	-8,38	1,35	-1,89	-1,95	-11,85	0,19	48	15,30	8,38	-1,35	1,89	-1,69	-10,78	-0,19
	49	18,60	-8,46	-0,95	-2,42	1,40	-11,96	0,19	49	15,30	8,46	0,95	2,42	1,20	-10,88	-0,19
	50	18,60	-8,94	-2,18	-3,42	3,10	-12,65	0,19	50	15,30	8,94	2,18	3,42	2,78	-11,50	-0,19
	51	18,60	-10,83	1,67	-3,13	-2,36	-15,28	0,19	51	15,30	10,83	-1,67	3,13	-2,15	-13,97	-0,19
	52	18,60	-11,28	2,80	-3,30	-4,04	-15,90	0,19	52	15,30	11,28	-2,80	3,30	-3,53	-14,55	-0,19
	53	18,60	-9,41	4,07	-3,64	-5,83	-13,29	0,19	53	15,30	9,41	-4,07	3,64	-5,15	-12,11	-0,19
	54	18,60	-8,91	3,06	-2,39	-4,38	-12,57	0,19	54	15,30	8,91	-3,06	2,39	-3,88	-11,49	-0,19
	55	18,60	-10,25	2,05	-1,04	-2,95	-14,44	0,19	55	15,30	10,25	-2,05	1,04	-2,59	-13,24	-0,19
	56	18,60	-9,93	1,17	1,46	-1,69	-13,93	0,19	56	15,30	9,93	-1,17	-1,46	-1,47	-12,88	-0,19
	57	18,60	-9,56	1,31	2,39	-1,84	13,44	0,19	57	15,30	9,56	-1,31	-2,39	-1,71	-12,40	-0,19
	58	18,60	0,93	-14,32	-2,39	20,97	1,30	0,19	58	15,30	-0,93	14,32	2,39	17,70	1,20	-0,19
	59	18,60	-1,20	20,44	1,40	-29,88	-1,82	0,19	59	15,30	1,20	-20,44	-1,40	-25,30	-1,41	-0,19
	60	18,60	-1,20	8,20	1,62	-11,45	-1,66	0,09	60	15,30	1,20	-8,20	-1,62	-10,68	-1,57	-0,09
	61	18,60	-1,64	8,56	0,59	-11,94	-2,30	0,09	61	15,30	1,64	-8,56	-0,59	-11,18	-2,12	-0,09
	63	18,60	1,45	5,26	0,27	-7,55	2,03	0,09	63	15,30	-1,45	-5,26	-0,27	-6,67	1,90	-0,09

CARATTERISTICHE MEDIATE: SISMA 90°: ASTE

Tratto	Filo In.	Alt. (m)	Tx (t)	Ty (t)	N (t)	Mx (t*m)	My (t*m)	Mt (t*m)	Filo Fin.	Alt. (m)	Tx (t)	Ty (t)	N (t)	Mx (t*m)	My (t*m)	Mt (t*m)
	64	18,60	1,65	16,50	1,56	-23,98	2,32	0,19	64	15,30	-1,65	-16,50	-1,56	-20,58	2,14	-0,19
	65	18,60	-7,94	-4,23	2,20	6,17	-11,17	0,19	65	15,30	7,94	4,23	-2,20	5,26	-10,28	-0,19
	66	18,60	-7,73	-3,28	1,09	4,75	-10,85	0,19	66	15,30	7,73	3,28	-1,09	4,10	-10,01	-0,19
	67	18,60	-7,80	-2,95	0,84	4,30	-10,95	0,19	67	15,30	7,80	2,95	-0,84	3,67	-10,11	-0,19
	68	18,60	-7,87	-2,91	0,77	4,24	-11,04	0,19	68	15,30	7,87	2,91	-0,77	3,62	-10,21	-0,19
	69	18,60	-7,93	-2,94	0,77	4,28	-11,13	0,19	69	15,30	7,93	2,94	-0,77	3,65	-10,30	-0,19
	70	18,60	-8,01	-2,90	0,75	4,22	-11,23	0,19	70	15,30	8,01	2,90	-0,75	3,62	-10,40	-0,19
	71	18,60	-8,09	-2,96	0,70	4,31	-11,33	0,19	71	15,30	8,09	2,96	-0,70	3,69	-10,51	-0,19
	72	18,60	-7,90	-3,07	0,46	4,48	-11,06	0,19	72	15,30	7,90	3,07	-0,46	3,81	-10,27	-0,19
	73	18,60	-6,61	-2,86	0,59	4,06	-9,26	0,19	73	15,30	6,61	2,86	-0,59	3,65	-8,60	-0,19
	74	18,60	-3,47	-1,98	13,48	2,85	-5,09	0,19	74	15,30	3,47	1,98	-13,48	2,51	-4,28	-0,19
	75	18,60	-3,77	3,08	-16,17	-4,48	-5,51	0,19	75	15,30	3,77	-3,08	16,17	-3,83	-4,67	-0,19
	76	18,60	-7,13	-5,93	-0,89	8,52	-9,97	0,19	76	15,30	7,13	5,93	0,89	7,49	-9,28	-0,19
	77	18,60	-8,70	-4,04	0,43	5,83	-12,16	0,19	77	15,30	8,70	4,04	-0,43	5,07	-11,32	-0,19
	78	18,60	-9,29	-3,18	-0,97	4,61	-12,98	0,19	78	15,30	9,29	3,18	0,97	3,98	-12,10	-0,19
	79	18,60	-9,49	-2,94	-1,39	4,26	-13,27	0,19	79	15,30	9,49	2,94	1,39	3,68	-12,34	-0,19
	80	18,60	-9,28	-3,07	-1,73	4,47	-12,98	0,19	80	15,30	9,28	3,07	1,73	3,82	-12,07	-0,19
	81	18,60	-1,55	-13,84	1,56	20,20	-2,25	0,19	81	15,30	1,55	13,84	-1,56	17,16	-1,93	-0,19
	82	18,60	-1,39	20,10	1,11	-29,67	-2,14	0,19	82	15,30	1,39	-20,10	-1,11	-24,60	-1,60	-0,19
	83	18,60	-2,03	8,24	0,64	-11,57	-2,83	0,09	83	15,30	2,03	-8,24	-0,64	-10,68	-2,65	-0,09
	84	18,60	-2,19	7,43	0,21	-10,40	-3,06	0,09	84	15,30	2,19	-7,43	-0,21	-9,67	-2,84	-0,09
	85	18,60	3,00	13,51	1,34	-19,87	4,21	0,19	85	15,30	-3,00	-13,51	-1,34	-16,60	3,89	-0,19
	86	18,60	3,27	7,22	2,83	-11,19	4,56	0,19	86	15,30	-3,27	-7,22	-2,83	-8,31	4,27	-0,19
	87	18,60	-3,31	5,31	4,06	-8,46	-4,67	0,19	87	15,30	3,31	-5,31	-4,06	-5,88	-4,26	-0,19
	88	18,60	-3,71	4,88	4,01	-7,80	-5,22	0,19	88	15,30	3,71	-4,88	-4,01	-5,38	-4,79	-0,19
	89	18,60	-3,66	4,91	3,96	-7,80	-5,15	0,19	89	15,30	3,66	-4,91	-3,96	-5,44	-4,73	-0,19
	90	18,60	-3,62	4,98	3,96	-7,88	-5,10	0,19	90	15,30	3,62	-4,98	-3,96	-5,56	-4,68	-0,19
	91	18,60	-3,63	5,05	4,00	-7,96	-5,11	0,19	91	15,30	3,63	-5,05	-4,00	-5,68	-4,69	-0,19
	92	18,60	-3,58	5,13	3,98	-8,05	-5,04	0,19	92	15,30	3,58	-5,13	-3,98	-5,80	-4,63	-0,19
	93	18,60	-3,68	5,22	4,05	-8,17	-5,17	0,19	93	15,30	3,68	-5,22	-4,05	-5,94	-4,76	-0,19
	94	18,60	-4,53	4,94	5,15	-7,72	-6,36	0,19	94	15,30	4,53	-4,94	-5,15	-5,60	-5,87	-0,19
	95	18,60	-5,85	2,66	4,58	-4,34	-8,20	0,19	95	15,30	5,85	-2,66	-4,58	-2,84	-7,61	-0,19
	96	18,60	-3,39	0,57	-17,02	-1,29	-4,85	0,19	96	15,30	3,39	-0,57	17,02	-0,29	-4,30	-0,19
	97	18,60	-1,73	0,57	-16,09	-1,26	-2,52	0,19	97	15,30	1,73	-0,57	16,09	-0,31	-2,18	-0,19
	98	18,60	-2,93	3,01	4,61	-4,80	-4,09	0,19	98	15,30	2,93	-3,01	-4,61	-3,33	-3,84	-0,19
	99	18,60	-3,34	5,53	5,42	-8,51	-4,71	0,19	99	15,30	3,34	-5,53	-5,42	-6,42	-4,30	-0,19
	100	18,60	-3,71	6,02	4,60	-9,22	-5,22	0,19	100	15,30	3,71	-6,02	-4,60	-7,04	-4,81	-0,19
	101	18,60	-3,77	6,10	4,74	-9,32	-5,29	0,19	101	15,30	3,77	-6,10	-4,74	-7,16	-4,89	-0,19
	102	18,60	-4,18	6,04	5,60	-9,22	-5,86	0,19	102	15,30	4,18	-6,04	-5,60	-7,08	-5,42	-0,19
	103	18,60	-2,74	-6,97	4,27	11,08	-3,99	0,19	103	15,30	2,74	6,97	-4,27	-8,01	-3,40	-0,19
	104	18,60	-2,04	17,82	0,79	-26,32	-3,14	0,19	104	15,30	2,04	-17,82	-0,79	-21,79	-2,37	-0,19
	105	18,60	-2,89	7,74	-0,16	-10,84	-4,04	0,09	105	15,30	2,89	-7,74	0,16	-10,05	-3,77	-0,09
	106	18,60	-2,74	7,02	0,07	-9,82	-3,81	0,09	106	15,30	2,74	-7,02	-0,07	-9,14	-3,58	-0,09
	107	18,60	-1,82	14,34	1,39	-21,04	-2,80	0,19	107	15,30	1,82	-14,34	-1,39	-17,67	-2,11	-0,19
	108	18,60	-3,11	14,94	2,33	-22,46	-4,74	0,19	108	15,30	3,11	-14,94	-2,33	-17,87	-3,65	-0,19
	109	18,60	-4,01	7,40	0,82	-10,43	-5,60	0,09	109	15,30	4,01	-7,40	-0,82	-9,55	-5,24	-0,09
	110	18,60	-3,34	6,74	1,07	-9,49	-4,65	0,09	110	15,30	3,34	-6,74	-1,07	-8,72	-4,36	-0,09
	111	18,60	-2,08	11,61	3,77	-17,28	-3,22	0,19	111	15,30	2,08	-11,61	-3,77	-14,06	-2,39	-0,19
	112	18,60	-4,43	6,73	3,02	-11,18	-6,70	0,19	112	15,30	4,43	-6,73	-3,02	-6,98	-5,25	-0,19
	113	18,60	-6,54	4,72	3,46	-8,09	-9,27	0,19	113	15,30	6,54	-4,72	-3,46	-4,65	-8,39	-0,19
	114	18,60	-5,24	4,33	3,65	-7,25	-7,41	0,19	114	15,30	5,24	-4,33	-3,65	-4,45	-6,73	-0,19
	115	18,60	-2,72	5,02	4,05	-8,17	-4,20	0,19	115	15,30	2,72	-5,02	-4,05	-5,39	-3,15	-0,19
	1	18,60	0,00	2,53	0,00	-6,03	0,00	-0,02	2	18,60	0,00	-2,53	0,00	-6,14	0,00	0,02
	1	18,60	0,00	-5,59	0,00	14,34	0,00	0,02	4	18,60	0,00	5,59	0,00	13,82	0,00	-0,02
	2	18,60	0,00	-0,77	0,00	2,35	0,00	-0,02	3	18,60	0,00	0,77	0,00	1,90	0,00	0,02
	4	18,60	0,00	-0,38	0,00	0,87	0,00	-0,14	5	18,60	0,00	0,38	0,00	0,98	0,00	0,14
	5	18,60	0,00	0,97	0,00	-2,33	0,00	0,07	6	18,60	0,00	-0,97	0,00	-3,01	0,00	-0,07
	6	18,60	0,00	-2,84	0,00	4,63	0,00	0,05	7	18,60	0,00	2,84	0,00	3,39	0,00	-0,05
	7	18,60	0,00	-1,88	0,00	1,90	0,00	-0,05	8	18,60	0,00	1,88	0,00	3,63	0,00	0,05
	8	18,60	0,00	2,09	0,00	-3,36	0,00	-0,01	9	18,60	0,00	-2,09	0,00	-2,38	0,00	0,01
	9	18,60	0,00	2,78	0,00	-4,15	0,00	0,05	10	18,60	0,00	-2,78	0,00	-1,22	0,00	-0,05
	10	18,60	0,00	3,68	0,00	-5,89	0,00	-0,03	11	18,60	0,00	-3,68	0,00	-5,63	0,00	0,03
	11	18,60	0,00	1,63	0,00	-2,13	0,00	-0,03	12	18,60	0,00	-1,63	0,00	-3,32	0,00	0,03
	12	18,60	0,00	1,23	0,00	-1,86	0,00	-0,02	13	18,60	0,00	-1,23	0,00	-2,24	0,00	0,02
	13	18,60	0,00	1,20	0,00	-1,97	0,00	-0,02	14	18,60	0,00	-1,20	0,00	-2,03	0,00	0,02
	14	18,60	0,00	1,22	0,00	-2,03	0,00	-0,02	15	18,60	0,00	-1,22	0,00	-2,02	0,00	0,02
	15	18,60	0,00	1,25	0,00	-2,07	0,00	-0,02	16	18,60	0,00	-1,25	0,00	-2,08	0,00	0,02
	16	18,60	0,00	1,26	0,00	-1,97	0,00	-0,02	17	18,60	0,00	-1,26	0,00	-1,96	0,00	0,02
	17	18,60	0,00	1,25	0,00	-2,10	0,00	-0,02	18	18,60	0,00	-1,25	0,00	-2,07	0,00	0,02
	18	18,60	0,00	1,24	0,00	-2,05	0,00	-0,02	19	18,60	0,00	-1,24	0,00	-2,07	0,00	0,02
	19	18,60	0,00	1,22	0,00	-2,02	0,00	-0,02	20	18,60	0,00	-1,22	0,00	-2,04	0,00	0,02
	20	18,60	0,00	1,18	0,00	-1,99	0,00	-0,02	21	18,60	0,00	-1,18	0,00	-1,95	0,00	0,02
	21	18,60	0,00	1,21	0,00	-2,18	0,00	-0,02	22	18,60	0,00	-1,21	0,00	-1,87	0,00	0,02
	22	18,60	0,00	1,55	0,00	-3,03	0,00	-0,03	23	18,60	0,00	-1,55	0,00	-2,15	0,00	0,03
	23	18,60	0,00	3,02	0,00	-4,74	0,00	-0,06	24	18,60	0,00	-3,02	0,00	-5,33	0,00	0,06
	25	18,60	0,00	2,50	0,00	-4,17	0,00	-0,01	26	18,60	0,00	-2,50	0,00	-3,40	0,00	0,01
	26	18,60	0,00	1,55	0,00	-2,44	0,00	-0,03	27	18,60	0,00	-1,55	0,00	-2,42	0,00	0,03
	27	18,60	0,00	2,20	0,00	-3,44	0,00	-0,01	28	18,60	0,00	-2,20	0,00	-4,12	0,00	0,01
	29	18,60	0,00	-4,21	0,00	9,50	0,00	-0,10	30	18,60	0,00	4,21	0,00	10,80	0,00	0,10
	30	18,60	0,00	1,53	0,00	-5,30	0,00	-0,06	31	18,60	0,00	-1,53	0,00	-3,08	0,00	0,06
	31	18,60	0,00	0,56	0,00	1,37	0,00	0,06	32	18,60	0,00	-0,56	0,00	-1,92	0,00	-0,06
	32	18,60	0,00	-2,41	0,00	3,48	0,00	0,09	33	18,60	0,00	2,41	0,00	3,81	0,00	-0,09
	34	18,60	0,00	3,28	0,00	-3,60	0,00	-0,03	35	18,60	0,00	-3,28	0,00	-3,00	0,00	0,03
	36	18,60	0,00	-0,37	0,00	1,00	0,00	-0,05	37	18,60	0,00	0,37	0,00	1,06	0,00	0,05
	37	18,60	0,00	-0,41	0,00	-1,93	0,00	0,01	38	18,60	0,00	0,41	0,00	1,65	0,00	-0,01
	38	18,60	0,00	5,06	0,00	-6,75	0,00	0,19	39	18,60	0,00	-5,06	0,00	-8,59	0,00	-0,19
	40	18,60	0,00	-8,96	0,00	10,27	0,00	-0,18	41	18,60	0,00	8,96	0,00	7,73	0,00	0,18
	41	18,60	0,00	-2,57	0,00	2,32	0,00	-0,03	42	18,60	0,00	2,57	0,00	5,53	0,00	0,03
	42	18,60	0,00	0,76	0,00	-1,52	0,00	-0,02	43	18,60	0,00	-0,76	0,00	1,27	0,00	0,02
	43	18,60	0,00	0,80	0,00	-1,28	0,00	-0,01	44	18,60	0,00	-0,80	0,00	-1,22	0,00	0,01
	44	18,60	0,00	0,79	0,00	-1,25	0,00	-0,01	45	18,60	0,00	-0,79	0,00	-1,24	0,00	0,01

CARATTERISTICHE MEDIATE: SISMA 90°: ASTE

Tratto	Filo In.	Alt. (m)	Tx (t)	Ty (t)	N (t)	Mx (t*m)	My (t*m)	Mt (t*m)	Filo Fin.	Alt. (m)	Tx (t)	Ty (t)	N (t)	Mx (t*m)	My (t*m)	Mt (t*m)
	45	18,60	0,00	0,80	0,00	-1,25	0,00	-0,01	46	18,60	0,00	-0,80	0,00	-1,24	0,00	0,01
	46	18,60	0,00	0,81	0,00	-1,27	0,00	-0,01	47	18,60	0,00	-0,81	0,00	-1,28	0,00	0,01
	47	18,60	0,00	0,82	0,00	-1,18	0,00	-0,01	48	18,60	0,00	-0,82	0,00	-1,22	0,00	0,01
	48	18,60	0,00	0,76	0,00	-1,08	0,00	-0,01	49	18,60	0,00	-0,76	0,00	-1,30	0,00	0,01
	49	18,60	0,00	-0,72	0,00	1,39	0,00	-0,01	50	18,60	0,00	0,72	0,00	0,89	0,00	0,01
	50	18,60	0,00	-1,94	0,00	2,91	0,00	-0,03	51	18,60	0,00	1,94	0,00	3,18	0,00	0,03
	51	18,60	0,00	0,84	0,00	-1,35	0,00	0,01	52	18,60	0,00	-0,84	0,00	-1,70	0,00	-0,01
	52	18,60	0,00	2,96	0,00	-4,89	0,00	0,04	53	18,60	0,00	-2,96	0,00	-4,37	0,00	-0,04
	53	18,60	0,00	1,74	0,00	-2,52	0,00	-0,03	54	18,60	0,00	-1,74	0,00	-2,94	0,00	0,03
	54	18,60	0,00	1,61	0,00	-2,31	0,00	-0,02	55	18,60	0,00	-1,61	0,00	-2,73	0,00	0,02
	55	18,60	0,00	0,74	0,00	-0,87	0,00	-0,02	56	18,60	0,00	-0,74	0,00	-1,24	0,00	0,02
	56	18,60	0,00	0,63	0,00	-0,78	0,00	-0,02	57	18,60	0,00	-0,63	0,00	-1,08	0,00	0,02
	57	18,60	0,00	1,08	0,00	-1,94	0,00	-0,07	58	18,60	0,00	-1,08	0,00	-1,67	0,00	0,07
	59	18,60	0,00	-0,85	0,00	2,39	0,00	-0,04	60	18,60	0,00	0,85	0,00	2,28	0,00	0,04
	60	18,60	0,00	1,26	0,00	-1,36	0,00	-0,03	61	18,60	0,00	-1,26	0,00	-2,21	0,00	0,03
	61	18,60	0,00	-1,74	0,00	3,93	0,00	0,05	62	18,60	0,00	1,74	0,00	1,71	0,00	-0,05
	62	18,60	0,00	-1,74	0,00	-1,71	0,00	0,05	63	18,60	0,00	1,74	0,00	4,87	0,00	-0,05
	63	18,60	0,00	3,61	0,00	-5,78	0,00	-0,02	64	18,60	0,00	-3,61	0,00	-6,20	0,00	0,02
	64	18,60	0,00	-3,30	0,00	5,57	0,00	0,01	65	18,60	0,00	3,30	0,00	4,44	0,00	-0,01
	65	18,60	0,00	-1,90	0,00	2,76	0,00	-0,01	66	18,60	0,00	1,90	0,00	3,19	0,00	0,01
	66	18,60	0,00	-1,62	0,00	2,48	0,00	-0,01	67	18,60	0,00	1,62	0,00	2,60	0,00	0,01
	67	18,60	0,00	-1,60	0,00	2,49	0,00	-0,01	68	18,60	0,00	1,60	0,00	2,51	0,00	0,01
	68	18,60	0,00	-1,60	0,00	2,51	0,00	-0,01	69	18,60	0,00	1,60	0,00	2,50	0,00	0,01
	69	18,60	0,00	-1,64	0,00	2,56	0,00	-0,01	70	18,60	0,00	1,64	0,00	2,58	0,00	0,01
	70	18,60	0,00	-1,63	0,00	2,40	0,00	-0,01	71	18,60	0,00	1,63	0,00	2,37	0,00	0,01
	71	18,60	0,00	-1,71	0,00	2,70	0,00	-0,02	72	18,60	0,00	1,71	0,00	2,65	0,00	0,02
	72	18,60	0,00	-1,78	0,00	2,62	0,00	-0,03	73	18,60	0,00	1,78	0,00	2,98	0,00	0,03
	73	18,60	0,00	-3,28	0,00	4,98	0,00	0,06	74	18,60	0,00	3,28	0,00	5,29	0,00	-0,06
	75	18,60	0,00	5,15	0,00	-8,56	0,00	-0,05	76	18,60	0,00	-5,15	0,00	-7,56	0,00	0,05
	76	18,60	0,00	-2,51	0,00	3,56	0,00	-0,03	77	18,60	0,00	2,51	0,00	4,32	0,00	0,03
	77	18,60	0,00	-1,80	0,00	2,64	0,00	-0,01	78	18,60	0,00	1,80	0,00	2,99	0,00	0,01
	78	18,60	0,00	-1,77	0,00	2,45	0,00	-0,01	79	18,60	0,00	1,77	0,00	2,57	0,00	0,01
	79	18,60	0,00	-1,63	0,00	2,43	0,00	-0,02	80	18,60	0,00	1,63	0,00	2,36	0,00	0,02
	80	18,60	0,00	-1,74	0,00	2,95	0,00	-0,06	81	18,60	0,00	1,74	0,00	2,86	0,00	0,06
	82	18,60	0,00	-0,91	0,00	2,79	0,00	-0,04	83	18,60	0,00	0,91	0,00	2,19	0,00	0,04
	83	18,60	0,00	-0,97	0,00	1,49	0,00	0,00	84	18,60	0,00	0,97	0,00	1,24	0,00	0,00
	84	18,60	0,00	-1,25	0,00	2,69	0,00	0,05	85	18,60	0,00	1,25	0,00	3,65	0,00	-0,05
	85	18,60	0,00	3,52	0,00	-5,94	0,00	0,05	86	18,60	0,00	-3,52	0,00	-5,77	0,00	-0,05
	86	18,60	0,00	-1,90	0,00	3,76	0,00	0,02	87	18,60	0,00	1,90	0,00	2,24	0,00	-0,02
	87	18,60	0,00	-2,10	0,00	3,65	0,00	-0,02	88	18,60	0,00	2,10	0,00	3,34	0,00	0,02
	88	18,60	0,00	-1,99	0,00	3,30	0,00	-0,02	89	18,60	0,00	1,99	0,00	3,34	0,00	0,02
	89	18,60	0,00	-1,95	0,00	3,23	0,00	-0,02	90	18,60	0,00	1,95	0,00	3,26	0,00	0,02
	90	18,60	0,00	-1,94	0,00	3,24	0,00	-0,02	91	18,60	0,00	1,94	0,00	3,23	0,00	0,02
	91	18,60	0,00	-1,98	0,00	3,27	0,00	-0,02	92	18,60	0,00	1,98	0,00	3,33	0,00	0,02
	92	18,60	0,00	-1,94	0,00	3,08	0,00	-0,02	93	18,60	0,00	1,94	0,00	3,00	0,00	0,02
	93	18,60	0,00	-1,96	0,00	3,60	0,00	-0,02	94	18,60	0,00	1,96	0,00	2,94	0,00	0,02
	94	18,60	0,00	-2,85	0,00	5,24	0,00	-0,03	95	18,60	0,00	2,85	0,00	4,25	0,00	0,03
	95	18,60	0,00	4,41	0,00	-6,43	0,00	-0,03	96	18,60	0,00	-4,41	0,00	-8,26	0,00	0,03
	96	18,60	0,00	-1,61	0,00	2,26	0,00	-0,03	97	18,60	0,00	1,61	0,00	3,41	0,00	0,03
	97	18,60	0,00	-3,11	0,00	5,63	0,00	-0,02	98	18,60	0,00	3,11	0,00	4,73	0,00	0,02
	98	18,60	0,00	-1,59	0,00	3,00	0,00	-0,02	99	18,60	0,00	1,59	0,00	2,32	0,00	0,02
	99	18,60	0,00	-2,15	0,00	3,73	0,00	-0,02	100	18,60	0,00	2,15	0,00	3,44	0,00	0,02
	100	18,60	0,00	-2,08	0,00	3,17	0,00	-0,02	101	18,60	0,00	2,08	0,00	3,14	0,00	0,02
	101	18,60	0,00	-2,17	0,00	3,57	0,00	-0,02	102	18,60	0,00	2,17	0,00	3,24	0,00	0,02
	102	18,60	0,00	-2,70	0,00	4,19	0,00	-0,01	103	18,60	0,00	2,70	0,00	5,08	0,00	0,01
	104	18,60	0,00	-1,34	0,00	4,09	0,00	-0,05	105	18,60	0,00	1,34	0,00	3,26	0,00	0,05
	105	18,60	0,00	-1,46	0,00	1,95	0,00	0,00	106	18,60	0,00	1,46	0,00	2,19	0,00	0,00
	106	18,60	0,00	-1,26	0,00	2,73	0,00	0,03	107	18,60	0,00	1,26	0,00	3,64	0,00	-0,03
	108	18,60	0,00	-2,07	0,00	6,19	0,00	-0,06	109	18,60	0,00	2,07	0,00	5,17	0,00	0,06
	109	18,60	0,00	-1,82	0,00	2,11	0,00	0,00	110	18,60	0,00	1,82	0,00	3,05	0,00	0,00
	110	18,60	0,00	-1,42	0,00	2,99	0,00	0,05	111	18,60	0,00	1,42	0,00	4,17	0,00	-0,05
	112	18,60	0,00	-3,07	0,00	8,73	0,00	-0,01	113	18,60	0,00	3,07	0,00	8,08	0,00	0,01
	113	18,60	0,00	-3,18	0,00	3,88	0,00	-0,02	114	18,60	0,00	3,18	0,00	5,13	0,00	0,02
	114	18,60	0,00	-1,95	0,00	4,42	0,00	-0,02	115	18,60	0,00	1,95	0,00	5,42	0,00	0,02
	2	18,60	0,00	-3,84	0,00	12,54	0,00	-0,01	5	18,60	0,00	3,84	0,00	7,19	0,00	0,01
	3	18,60	0,00	-3,97	0,00	10,59	0,00	-0,02	6	18,60	0,00	3,97	0,00	9,42	0,00	0,02
	4	18,60	0,00	-4,13	0,00	5,49	0,00	0,07	29	18,60	0,00	4,13	0,00	7,88	0,00	-0,07
	5	18,60	0,00	-7,46	0,00	10,49	0,00	0,05	30	18,60	0,00	7,46	0,00	15,13	0,00	-0,05
	6	18,60	0,00	-5,34	0,00	11,19	0,00	-0,06	31	18,60	0,00	5,34	0,00	7,15	0,00	0,06
	7	18,60	0,00	-4,50	0,00	9,24	0,00	-0,03	32	18,60	0,00	4,50	0,00	5,78	0,00	0,03
	8	18,60	0,00	-5,08	0,00	8,26	0,00	0,01	33	18,60	0,00	5,08	0,00	9,69	0,00	-0,01
	9	18,60	0,00	-4,93	0,00	8,03	0,00	-0,02	34	18,60	0,00	4,93	0,00	9,41	0,00	0,02
	10	18,60	0,00	-6,07	0,00	10,09	0,00	0,02	35	18,60	0,00	6,07	0,00	9,55	0,00	-0,02
	11	18,60	0,00	-2,47	0,00	8,76	0,00	0,04	42	18,60	0,00	2,47	0,00	6,71	0,00	-0,04
	12	18,60	0,00	-2,86	0,00	10,02	0,00	0,01	43	18,60	0,00	2,86	0,00	7,91	0,00	-0,01
	13	18,60	0,00	-2,93	0,00	10,23	0,00	-0,01	44	18,60	0,00	2,93	0,00	8,09	0,00	0,01
	14	18,60	0,00	-2,94	0,00	10,28	0,00	-0,01	45	18,60	0,00	2,94	0,00	8,12	0,00	0,01
	15	18,60	0,00	-2,95	0,00	10,34	0,00	-0,01	46	18,60	0,00	2,95	0,00	8,15	0,00	0,01
	16	18,60	0,00	-2,97	0,00	10,40	0,00	-0,01	47	18,60	0,00	2,97	0,00	8,20	0,00	0,01
	17	18,60	0,00	-3,00	0,00	10,50	0,00	-0,01	48	18,60	0,00	3,00	0,00	8,29	0,00	0,01
	18	18,60	0,00	-3,09	0,00	10,79	0,00	-0,01	49	18,60	0,00	3,09	0,00	8,58	0,00	0,01
	19	18,60	0,00	-3,31	0,00	11,54	0,00	0,01	50	18,60	0,00	3,31	0,00	9,20	0,00	-0,01
	20	18,60	0,00	-3,50	0,00	12,47	0,00	-0,01	51	18,60	0,00	3,50	0,00	9,44	0,00	0,01
	21	18,60	0,00	-3,52	0,00	12,61	0,00	-0,01	52	18,60	0,00	3,52	0,00	9,41	0,00	0,01
	22	18,60	0,00	-3,42	0,00	11,95	0,00	-0,02	53	18,60	0,00	3,42	0,00	9,45	0,00	0,02
	23	18,60	0,00	-3,05	0,00	10,75	0,00	-0,02	54	18,60	0,00	3,05	0,00	8,31	0,00	0,02
	24	18,60	0,00	-2,98	0,00	3,22	0,00	-0,03	25	18,60	0,00	2,98	0,00	3,94	0,00	0,03
	25	18,60	0,00	-5,34	0,00	14,73	0,00	-0,02	55	18,60	0,00	5,34	0,00	10,74	0,00	0,02
	26	18,60	0,00	-4,68	0,00	12,63	0,00	-0,01	56	18,60	0,00	4,68	0,00	9,19	0,00	0,01
	27	18,60	0,00	-4,49	0,00	12,14	0,00	-0,01	57	18,60	0,00	4,49	0,00	8,81	0,00	0,01
	28	18,60	0,00	5,93	0,00	-14,34	0,00	-0,01	58	18,60	0,00	-5,93	0,00	-12,72	0,00	0,01

CARATTERISTICHE MEDIATE: SISMA 90°: ASTE

Tratto	Filo In.	Alt. (m)	Tx (t)	Ty (t)	N (t)	Mx (t*m)	My (t*m)	Mt (t*m)	Filo Fin.	Alt. (m)	Tx (t)	Ty (t)	N (t)	Mx (t*m)	My (t*m)	Mt (t*m)
	30	18,60	0,00	-11,29	0,00	13,41	0,00	-0,10	36	18,60	0,00	11,29	0,00	12,84	0,00	0,10
	31	18,60	0,00	-5,15	0,00	6,42	0,00	0,01	37	18,60	0,00	5,15	0,00	6,59	0,00	-0,01
	32	18,60	0,00	-2,24	0,00	3,83	0,00	-0,14	38	18,60	0,00	2,24	0,00	1,90	0,00	0,14
	35	18,60	0,00	-2,93	0,00	4,66	0,00	0,17	41	18,60	0,00	2,93	0,00	2,25	0,00	-0,17
	36	18,60	0,00	-11,55	0,00	17,09	0,00	-0,01	59	18,60	0,00	11,55	0,00	15,59	0,00	0,01
	37	18,60	0,00	-4,27	0,00	6,89	0,00	0,01	60	18,60	0,00	4,27	0,00	6,04	0,00	-0,01
	38	18,60	0,00	-6,36	0,00	10,88	0,00	0,09	61	18,60	0,00	6,36	0,00	8,40	0,00	-0,09
	41	18,60	0,00	-13,11	0,00	19,54	0,00	-0,13	64	18,60	0,00	13,11	0,00	17,57	0,00	0,13
	42	18,60	0,00	-4,56	0,00	7,02	0,00	-0,02	65	18,60	0,00	4,56	0,00	6,79	0,00	0,02
	43	18,60	0,00	-4,60	0,00	6,76	0,00	0,00	66	18,60	0,00	4,60	0,00	7,18	0,00	0,00
	44	18,60	0,00	-4,69	0,00	6,86	0,00	-0,01	67	18,60	0,00	4,69	0,00	7,35	0,00	0,01
	45	18,60	0,00	-4,72	0,00	6,91	0,00	-0,01	68	18,60	0,00	4,72	0,00	7,38	0,00	0,01
	46	18,60	0,00	-4,74	0,00	6,96	0,00	-0,01	69	18,60	0,00	4,74	0,00	7,42	0,00	0,01
	47	18,60	0,00	-4,78	0,00	7,02	0,00	-0,01	70	18,60	0,00	4,78	0,00	7,46	0,00	0,01
	48	18,60	0,00	-4,79	0,00	7,04	0,00	-0,01	71	18,60	0,00	4,79	0,00	7,47	0,00	0,01
	49	18,60	0,00	-4,76	0,00	6,87	0,00	0,00	72	18,60	0,00	4,76	0,00	7,54	0,00	0,00
	50	18,60	0,00	-5,39	0,00	7,05	0,00	0,01	73	18,60	0,00	5,39	0,00	9,28	0,00	-0,01
	51	18,60	0,00	-8,62	0,00	9,97	0,00	-0,02	74	18,60	0,00	8,62	0,00	16,14	0,00	0,02
	52	18,60	0,00	-9,29	0,00	10,93	0,00	-0,01	75	18,60	0,00	9,29	0,00	17,23	0,00	0,01
	53	18,60	0,00	-5,77	0,00	7,65	0,00	-0,01	76	18,60	0,00	5,77	0,00	9,82	0,00	0,01
	54	18,60	0,00	-5,33	0,00	7,89	0,00	-0,01	77	18,60	0,00	5,33	0,00	8,25	0,00	0,01
	55	18,60	0,00	-5,43	0,00	7,72	0,00	-0,01	78	18,60	0,00	5,43	0,00	8,74	0,00	0,01
	56	18,60	0,00	-5,83	0,00	8,60	0,00	0,00	79	18,60	0,00	5,83	0,00	9,05	0,00	0,00
	57	18,60	0,00	5,79	0,00	-8,55	0,00	-0,01	80	18,60	0,00	-5,79	0,00	-8,99	0,00	0,01
	58	18,60	0,00	8,83	0,00	-12,35	0,00	-0,03	81	18,60	0,00	-8,83	0,00	-12,64	0,00	0,03
	59	18,60	0,00	-9,72	0,00	20,12	0,00	-0,02	82	18,60	0,00	9,72	0,00	20,08	0,00	0,02
	60	18,60	0,00	-3,98	0,00	8,69	0,00	-0,01	83	18,60	0,00	3,98	0,00	8,55	0,00	0,01
	61	18,60	0,00	-3,36	0,00	6,92	0,00	-0,02	84	18,60	0,00	3,36	0,00	7,77	0,00	0,02
	63	18,60	0,00	-4,75	0,00	9,70	0,00	-0,02	85	18,60	0,00	4,75	0,00	10,44	0,00	0,02
	64	18,60	0,00	-5,96	0,00	10,68	0,00	-0,02	86	18,60	0,00	5,96	0,00	13,38	0,00	0,02
	65	18,60	0,00	-4,28	0,00	7,39	0,00	-0,02	87	18,60	0,00	4,28	0,00	10,33	0,00	0,02
	66	18,60	0,00	-3,91	0,00	6,60	0,00	0,00	88	18,60	0,00	3,91	0,00	9,56	0,00	0,00
	67	18,60	0,00	-3,90	0,00	6,57	0,00	0,00	89	18,60	0,00	3,90	0,00	9,58	0,00	0,00
	68	18,60	0,00	-3,95	0,00	6,65	0,00	0,00	90	18,60	0,00	3,95	0,00	9,69	0,00	0,00
	69	18,60	0,00	-3,99	0,00	6,72	0,00	0,00	91	18,60	0,00	3,99	0,00	9,79	0,00	0,00
	70	18,60	0,00	-4,04	0,00	6,81	0,00	0,00	92	18,60	0,00	4,04	0,00	9,91	0,00	0,00
	71	18,60	0,00	-4,11	0,00	6,94	0,00	0,00	93	18,60	0,00	4,11	0,00	10,06	0,00	0,00
	72	18,60	0,00	-3,92	0,00	6,55	0,00	-0,02	94	18,60	0,00	3,92	0,00	9,65	0,00	0,02
	73	18,60	0,00	-1,96	0,00	2,54	0,00	-0,08	95	18,60	0,00	1,96	0,00	5,59	0,00	0,08
	76	18,60	0,00	-2,20	0,00	2,91	0,00	0,08	98	18,60	0,00	2,20	0,00	6,19	0,00	-0,08
	77	18,60	0,00	-4,32	0,00	7,22	0,00	0,02	99	18,60	0,00	4,32	0,00	10,66	0,00	-0,02
	78	18,60	0,00	-4,65	0,00	7,81	0,00	0,00	100	18,60	0,00	4,65	0,00	11,44	0,00	0,00
	79	18,60	0,00	-4,69	0,00	7,83	0,00	0,01	101	18,60	0,00	4,69	0,00	11,58	0,00	-0,01
	80	18,60	0,00	-4,69	0,00	7,87	0,00	0,01	102	18,60	0,00	4,69	0,00	11,52	0,00	-0,01
	81	18,60	0,00	6,07	0,00	-11,32	0,00	-0,01	103	18,60	0,00	-6,07	0,00	-13,17	0,00	0,01
	82	18,60	0,00	-8,40	0,00	16,17	0,00	-0,02	104	18,60	0,00	8,40	0,00	16,98	0,00	0,02
	83	18,60	0,00	-3,29	0,00	6,55	0,00	-0,01	105	18,60	0,00	3,29	0,00	7,07	0,00	0,01
	84	18,60	0,00	-2,93	0,00	5,88	0,00	-0,02	106	18,60	0,00	2,93	0,00	6,28	0,00	0,02
	85	18,60	0,00	-7,04	0,00	14,02	0,00	0,04	107	18,60	0,00	7,04	0,00	13,75	0,00	-0,04
	104	18,60	0,00	-7,53	0,00	15,20	0,00	-0,01	108	18,60	0,00	7,53	0,00	15,97	0,00	0,01
	105	18,60	0,00	-3,33	0,00	7,14	0,00	0,00	109	18,60	0,00	3,33	0,00	7,33	0,00	0,00
	106	18,60	0,00	-3,07	0,00	6,58	0,00	-0,02	110	18,60	0,00	3,07	0,00	6,80	0,00	0,02
	107	18,60	0,00	-5,97	0,00	11,96	0,00	-0,02	111	18,60	0,00	5,97	0,00	12,75	0,00	0,02
	108	18,60	0,00	-4,62	0,00	11,74	0,00	-0,01	112	18,60	0,00	4,62	0,00	13,53	0,00	0,01
	109	18,60	0,00	-2,94	0,00	6,35	0,00	-0,02	113	18,60	0,00	2,94	0,00	10,04	0,00	0,02
	110	18,60	0,00	-2,66	0,00	5,70	0,00	-0,02	114	18,60	0,00	2,66	0,00	9,09	0,00	0,02
	111	18,60	0,00	-3,42	0,00	8,63	0,00	-0,02	115	18,60	0,00	3,42	0,00	10,09	0,00	0,02
	116	0,00	0,00	24,14	0,00	-30,58	0,00	-0,57	117	0,00	0,00	-11,52	0,00	17,24	0,00	-0,69
	117	0,00	0,00	-12,09	0,00	-17,09	0,00	-0,87	118	0,00	0,00	24,97	0,00	31,79	0,00	-0,39
	118	0,00	0,00	12,37	0,00	-36,30	0,00	-3,75	34	0,00	0,00	14,39	0,00	42,22	0,00	2,88
	119	0,00	0,00	-36,46	0,00	38,10	0,00	-0,32	120	0,00	0,00	16,13	0,00	-16,35	0,00	-0,99
	120	0,00	0,00	12,96	0,00	15,73	0,00	-0,58	121	0,00	0,00	-32,98	0,00	-33,72	0,00	-0,76
	121	0,00	0,00	50,83	0,00	36,09	0,00	-1,18	40	0,00	0,00	-71,00	0,00	-86,90	0,00	0,14
	122	0,00	0,00	16,31	0,00	-18,53	0,00	-0,49	123	0,00	0,00	-9,98	0,00	9,78	0,00	-0,54
	123	0,00	0,00	15,19	0,00	-9,60	0,00	-0,58	124	0,00	0,00	-25,03	0,00	-23,60	0,00	0,47
	124	0,00	0,00	13,22	0,00	-28,27	0,00	-3,22	75	0,00	0,00	-24,08	0,00	-44,32	0,00	2,46
	125	0,00	0,00	78,77	0,00	-52,22	0,00	-0,74	126	0,00	0,00	-78,33	0,00	-8,60	0,00	0,75
	126	0,00	0,00	90,26	0,00	4,66	0,00	-0,75	127	0,00	0,00	-98,30	0,00	-72,82	0,00	0,81
	127	0,00	0,00	112,52	0,00	73,54	0,00	-2,67	39	0,00	0,00	-126,28	0,00	-160,39	0,00	2,82
	128	0,00	0,00	61,50	0,00	-49,16	0,00	0,37	129	0,00	0,00	-60,57	0,00	5,79	0,00	-0,42
	129	0,00	0,00	24,76	0,00	-6,89	0,00	0,36	130	0,00	0,00	-31,07	0,00	-15,61	0,00	-0,41
	130	0,00	0,00	-25,36	0,00	17,05	0,00	2,87	40	0,00	0,00	11,77	0,00	-3,24	0,00	-3,00
	131	0,00	0,00	18,71	0,00	-16,53	0,00	-0,22	132	0,00	0,00	-25,03	0,00	-7,77	0,00	0,24
	132	0,00	0,00	1,55	0,00	4,93	0,00	0,34	133	0,00	0,00	-23,53	0,00	-17,40	0,00	0,26
	133	0,00	0,00	-31,02	0,00	27,07	0,00	2,25	96	0,00	0,00	-7,70	0,00	-11,63	0,00	-2,17
	134	0,00	0,00	21,83	0,00	-18,95	0,00	0,11	135	0,00	0,00	-25,19	0,00	-7,48	0,00	0,40
	135	0,00	0,00	-2,96	0,00	4,19	0,00	0,18	136	0,00	0,00	-21,76	0,00	-16,02	0,00	0,37
	136	0,00	0,00	-28,05	0,00	24,42	0,00	1,11	97	0,00	0,00	-8,44	0,00	-11,21	0,00	-1,34

CARATTERISTICHE MEDIATE: SISMA 90°: SHELL

Shell Nro	Nodo N.ro	S11 kg/cmq	S22 kg/cmq	S12 kg/cmq	M11 kg/cmq	M22 kg/cmq	M12 kg/cmq	Nodo N.ro	S11 kg/cmq	S22 kg/cmq	S12 kg/cmq	M11 kg/cmq	M22 kg/cmq	M12 kg/cmq
1	694	17,78	63,79	5,46	13,55	62,28	16,05	695	5,29	4,24	10,25	6,93	17,26	15,29
	33	20,37	64,31	10,02	27,19	135,93	9,61	691	7,88	4,59	4,71	1,58	7,91	10,38
2	720	22,84	83,89	13,26	16,91	81,31	20,55	721	6,71	4,64	11,59	8,84	20,59	19,24
	39	27,45	84,81	17,73	35,31	176,55	15,88	717	11,31	5,39	7,31	1,78	8,88	17,02
3	746	13,78	47,63	10,00	10,78	46,78	11,21	747	4,35	3,93	7,01	5,11	14,62	10,93
	74	14,89	47,85	7,57	21,45	107,25	9,08	743	5,46	3,89	3,76	0,59	2,96	9,36
4	694	21,59	61,08	44,12	2,04	11,54	6,19	772	8,32	5,97	23,74	2,08	3,11	5,67
	33	29,86	62,73	32,77	8,54	42,68	11,10	769	16,60	4,38	12,31	0,95	4,73	11,54

CARATTERISTICHE MEDIATE: SISMA 90°: SHELL

Shell Nro	Nodo N.ro	S11 kg/cmq	S22 kg/cmq	S12 kg/cmq	M11 kg/cmq	M22 kg/cmq	M12 kg/cmq	Nodo N.ro	S11 kg/cmq	S22 kg/cmq	S12 kg/cmq	M11 kg/cmq	M22 kg/cmq	M12 kg/cmq
5	698	22,93	61,75	34,31	6,63	23,74	10,91	790	8,64	10,84	15,02	2,19	4,52	11,07
	34	28,82	62,92	28,56	12,87	64,33	9,71	787	14,52	9,71	9,12	1,22	6,12	9,47
6	746	20,75	38,63	31,83	2,64	12,49	4,03	808	8,42	23,12	12,30	1,26	4,35	4,02
	74	19,63	38,41	21,32	6,83	34,13	5,59	805	7,29	23,34	3,42	0,36	1,80	5,59
7	750	22,84	45,64	31,76	4,80	19,75	5,72	830	8,98	23,75	11,03	2,22	8,17	5,67
	75	21,83	45,44	21,69	11,95	59,76	8,41	827	7,97	23,95	2,93	0,52	2,62	8,29
8	849	5,45	8,76	4,61	8,57	55,23	15,03	850	3,11	19,29	9,06	1,40	10,50	14,38
	148	4,37	9,15	5,95	18,63	93,16	12,67	714	1,94	19,68	13,61	5,04	25,19	13,13
9	862	5,69	10,82	10,41	5,52	9,95	2,02	863	4,30	16,08	7,97	2,75	2,55	1,65
	154	5,42	11,11	7,62	3,98	19,88	1,47	740	4,04	16,36	17,16	2,46	12,31	1,84
10	875	5,16	8,20	3,15	7,65	45,12	9,37	876	2,15	9,34	3,20	1,70	10,84	9,05
	188	4,77	8,21	1,67	16,20	80,99	10,01	766	1,87	9,50	2,78	3,29	16,46	10,33
11	849	8,86	10,16	26,71	1,33	14,72	4,68	888	7,48	16,07	9,67	1,28	4,25	4,10
	148	10,96	9,99	10,01	6,80	33,99	7,46	784	9,26	15,82	11,74	0,92	4,62	8,26
12	853	9,14	5,78	18,32	3,17	24,99	8,50	897	6,92	12,81	5,09	1,88	5,66	7,73
	149	11,26	5,63	4,01	10,07	50,33	7,08	802	9,02	12,42	18,16	1,06	5,28	7,77
13	875	8,26	4,86	18,73	1,93	7,82	2,61	906	5,89	10,74	5,75	0,41	2,21	2,10
	188	7,53	4,95	3,81	3,52	17,62	3,34	824	5,11	10,93	9,82	1,12	5,62	3,19
14	879	9,07	5,74	18,74	1,10	13,60	3,66	917	6,25	11,85	5,21	0,52	3,98	3,14
	189	8,32	5,85	3,26	6,29	31,44	6,24	846	5,45	12,14	11,04	1,90	9,51	6,79
15	928	2,96	10,86	6,24	6,04	33,32	7,72	929	1,47	16,96	8,57	1,67	5,50	7,30
	263	1,85	11,36	7,29	10,54	52,70	5,05	859	1,50	17,47	9,78	1,59	7,95	5,40
16	941	3,00	11,56	5,09	0,72	4,86	2,03	942	2,17	15,01	8,73	0,31	0,81	1,73
	269	1,94	11,98	8,30	0,77	3,86	1,89	872	1,24	15,43	12,41	0,49	2,43	1,59
17	954	2,70	5,84	2,55	5,15	28,90	4,75	955	0,93	9,07	2,94	1,38	6,52	4,50
	303	2,22	5,97	0,93	9,56	47,81	4,72	885	1,41	9,30	1,90	1,56	7,80	4,97
18	928	4,95	11,71	17,59	0,87	4,00	2,15	967	4,77	11,36	12,29	0,48	2,11	2,07
	263	5,16	11,92	7,69	2,58	12,88	4,88	894	4,67	11,53	3,70	0,50	2,51	5,02
19	932	5,16	8,51	10,37	1,93	11,38	5,11	976	4,38	9,53	5,45	0,84	3,31	4,97
	264	5,17	8,67	5,12	4,99	24,97	4,20	903	4,34	9,59	9,38	0,71	3,54	4,37
20	954	4,50	6,19	10,62	1,58	6,41	1,72	985	3,55	7,18	5,98	0,44	0,96	1,74
	303	3,68	6,39	2,64	1,44	7,22	1,83	914	2,58	7,41	2,85	0,34	1,72	1,88
21	958	4,93	7,52	10,50	0,79	5,79	1,68	996	3,71	8,23	5,70	0,22	1,95	1,54
	304	4,05	7,82	2,16	2,82	14,11	3,65	925	2,73	8,55	3,59	0,70	3,52	3,81
22	1007	1,70	15,33	4,06	3,39	24,56	6,01	1008	0,89	17,07	5,75	0,53	3,64	5,49
	378	1,86	15,86	6,08	7,38	36,91	4,73	938	2,02	17,60	8,06	2,17	10,87	5,15
23	1020	1,82	15,88	4,97	2,26	0,82	1,36	1021	1,70	15,87	5,57	1,21	1,66	0,99
	384	1,51	16,33	6,62	1,42	7,08	1,12	951	1,45	16,32	10,41	1,24	6,18	0,91
24	1033	1,92	5,88	1,51	3,93	25,64	4,01	1034	0,74	9,38	1,46	0,74	5,43	3,72
	418	1,46	6,10	1,14	8,08	40,41	4,59	964	1,25	9,62	1,55	1,83	9,15	4,88
25	1007	3,00	16,00	10,38	1,19	4,46	1,96	1046	3,44	11,21	6,16	0,67	2,06	1,62
	378	2,84	16,28	4,25	2,33	11,66	3,60	973	3,10	11,49	5,77	0,51	2,55	4,08
26	1011	3,09	13,21	5,75	0,62	8,59	4,04	1055	3,34	9,90	5,96	0,78	2,88	3,59
	379	2,58	13,46	7,36	3,61	18,05	2,92	982	2,72	10,06	10,87	0,67	3,37	3,36
27	1033	3,27	7,50	6,67	1,10	4,04	1,68	1064	3,07	6,48	2,91	0,18	1,19	1,52
	418	2,42	7,73	1,99	1,51	7,55	1,95	993	2,04	6,71	5,36	0,39	1,96	1,86
28	1037	3,64	9,65	7,02	0,53	5,70	1,62	1075	3,23	7,57	3,16	0,18	1,95	1,27
	419	2,73	9,96	2,17	2,50	12,52	3,24	1004	2,17	7,88	5,76	0,87	4,34	3,62
29	1086	0,85	14,76	6,19	1,86	15,80	4,17	1087	0,30	11,16	4,47	0,46	2,26	3,86
	493	2,36	15,07	3,80	4,44	22,18	3,77	1017	1,66	11,47	4,58	2,15	10,75	4,02
30	1099	0,57	15,03	7,64	2,48	3,53	1,07	1100	0,90	10,67	3,27	1,44	1,77	0,87
	499	1,74	15,27	2,32	2,24	11,22	0,69	1030	0,96	10,91	5,70	1,49	7,44	0,87
31	1112	0,78	4,89	4,29	3,34	21,67	3,18	1113	0,41	6,31	4,31	0,44	4,50	2,99
	533	0,78	5,01	4,01	6,42	32,08	3,93	1043	0,75	6,43	4,06	1,87	9,34	4,11
32	1086	1,04	15,23	3,40	0,76	8,02	1,38	1125	1,88	7,74	8,06	0,56	1,92	1,14
	493	1,23	15,38	7,39	2,49	12,46	2,12	1052	1,87	7,88	12,35	0,50	2,50	2,49
33	1090	0,90	13,08	10,40	0,73	9,37	2,65	1134	1,77	7,10	14,41	0,55	2,30	2,31
	494	1,06	13,23	13,20	2,77	13,86	1,59	1061	1,55	7,17	17,34	0,61	3,07	1,90
34	1112	1,76	6,59	3,86	0,33	3,78	1,34	1143	2,06	4,41	5,70	0,14	1,38	1,22
	533	1,38	6,70	5,74	1,55	7,77	1,72	1072	1,56	4,51	10,47	0,40	1,99	1,65
35	1116	2,07	8,95	2,21	0,38	6,42	1,19	1154	2,20	5,11	5,01	0,15	2,00	0,93
	534	1,68	9,11	5,37	2,41	12,03	2,38	1083	1,70	5,23	10,42	0,85	4,27	2,67
36	695	15,86	7,72	4,59	6,87	17,25	4,32	696	13,94	3,42	8,69	0,66	7,74	3,54
	691	3,69	5,59	3,93	1,58	7,91	1,43	692	1,76	5,84	6,62	1,53	7,67	2,04
37	696	14,18	3,40	9,01	0,72	7,76	1,94	697	15,77	5,29	13,31	5,32	15,26	2,38
	692	2,16	5,83	5,45	1,53	7,67	3,30	693	3,64	2,90	9,73	1,66	8,31	2,96
38	697	6,75	1,24	9,04	5,43	15,28	12,87	698	19,46	63,17	14,32	13,61	52,62	12,64
	693	8,97	1,37	10,36	1,66	8,31	11,97	34	21,68	63,61	15,84	24,36	121,80	12,23
39	699	3,74	18,29	18,15	0,54	8,11	2,42	700	2,02	10,14	12,55	1,63	4,79	2,54
	694	0,91	17,66	13,19	2,33	16,64	1,10	695	1,19	9,65	7,71	3,59	1,63	1,05
40	700	4,78	10,10	6,89	1,54	4,77	1,02	701	2,79	1,58	12,16	1,31	0,32	1,06
	695	14,48	11,85	4,20	3,53	1,62	3,30	696	12,42	2,84	6,59	0,99	9,45	3,48
41	701	2,83	1,49	5,16	1,35	0,33	3,06	702	4,44	9,44	9,46	0,11	3,18	3,17
	696	12,57	3,02	6,91	1,06	9,48	1,79	697	14,31	11,45	11,52	2,47	1,60	1,59
42	702	2,19	9,85	5,88	0,32	3,23	2,15	703	3,18	14,82	8,74	3,29	6,95	2,56
	697	1,22	9,19	7,23	2,58	1,62	2,31	698	0,26	14,15	6,14	1,18	11,10	2,74
43	704	0,49	5,80	18,98	0,67	10,05	1,63	705	0,12	3,63	15,66	1,35	2,00	1,56
	699	1,16	5,95	17,68	3,71	11,58	1,95	700	0,69	3,76	14,37	0,76	0,79	1,88
44	705	0,62	3,51	9,46	1,31	1,99	1,72	706	0,36	2,41	11,56	1,14	1,32	2,29
	700	3,05	3,93	8,59	0,68	0,78	1,44	701	2,78	2,75	10,69	1,80	2,55	2,00
45	706	0,53	2,43	4,58	1,03	1,29	2,56	707	0,51	2,38	5,76	0,14	1,17	3,12
	701	2,69	2,68	3,88	1,81	2,57	2,23	702	2,69	2,60	4,98	0,64	0,54	2,77
46	707	0,09	2,55	5,09	0,12	1,18	3,33	708	0,16	2,12	8,78	3,43	9,34	3,14
	702	1,08	2,69	4,80	0,41	0,50	2,35	703	0,98	2,23	8,47	0,59	7,94	2,17
47	709	1,15	10,31	18,19	0,78	20,08	2,06	710	1,42	8,84	13,87	1,84	3,31	1,80
	704	1,77	10,87	18,91	4,21	14,28	3,06	705	1,49	9,41	14,61	0,29	3,70	3,28
48	710	6,64	10,24	6,74	1,34	3,38	3,46	711	5,81	6,17	9,24	1,78	7,42	4,20
	705	1,58	9,27	8,42	0,30	3,70	1,11	706	0,78	5,26	10,96	0,59	1,75	1,43
49	711	5,73	6,10	5,59	1,86	7,43	1,49	712	6,51	9,87	7,73	1,68	2,82	1,90
	706	0,84	5,21	4,07	0,48	1,77	3,54	707	1,58	8,91	5,98	1,03	3,88	3,98
50	712	1,58	8,48	4,29	2,12	2,75	4,76	713	1,14	10,28	8,31	1,78	17,21	4,37

CARATTERISTICHE MEDIATE: SISMA 90°: SHELL

Shell Nro	Nodo N.ro	S11 kg/cmq	S22 kg/cmq	S12 kg/cmq	M11 kg/cmq	M22 kg/cmq	M12 kg/cmq	Nodo N.ro	S11 kg/cmq	S22 kg/cmq	S12 kg/cmq	M11 kg/cmq	M22 kg/cmq	M12 kg/cmq
	707	1,10	8,94	4,48	0,96	3,86	1,97	708	1,47	10,73	8,41	0,67	11,09	1,62
51	148	13,96	40,33	6,57	27,53	137,63	10,40	714	7,79	9,77	13,67	0,61	3,04	10,03
	709	10,94	39,73	8,22	19,07	74,67	15,43	710	4,78	9,18	15,14	5,86	16,96	15,97
52	714	3,25	11,73	8,87	0,61	3,04	3,10	715	2,86	9,88	10,18	2,68	13,42	2,38
	710	7,99	12,65	7,97	5,37	16,86	3,25	711	7,63	10,79	9,25	0,82	2,50	2,53
53	715	2,93	9,84	4,24	2,68	13,42	2,28	716	3,06	10,47	5,67	0,73	3,67	1,53
	711	7,52	10,71	5,59	0,89	2,52	2,99	712	7,65	11,35	7,08	5,10	15,26	2,24
54	716	8,01	8,36	7,28	0,73	3,67	11,88	149	13,57	34,30	7,56	23,76	118,81	11,75
	712	5,26	7,78	4,70	5,54	15,35	11,42	713	10,82	33,71	10,11	14,55	63,77	11,58
55	721	17,97	9,90	9,07	8,91	20,60	4,92	722	15,12	5,19	8,60	0,31	6,73	3,74
	717	4,82	7,34	6,42	1,78	8,88	3,92	718	2,01	7,80	6,72	1,44	7,19	5,01
56	722	16,31	4,77	9,62	1,01	6,88	1,09	723	16,33	4,72	14,35	0,95	6,07	1,34
	718	1,32	7,77	4,95	1,44	7,19	1,74	719	1,33	7,70	9,63	1,33	6,67	1,53
57	723	9,84	11,57	13,02	1,22	6,13	3,27	724	20,95	43,97	28,84	4,76	9,21	2,36
	719	9,92	11,55	7,92	1,33	6,67	2,66	40	21,02	43,99	23,83	5,75	28,76	3,68
58	725	4,01	25,00	19,85	0,74	9,71	2,93	726	2,10	15,40	13,14	1,71	4,79	3,39
	720	0,61	24,09	15,19	3,35	19,39	1,76	721	2,51	14,49	8,71	4,59	0,79	1,40
59	726	5,62	15,17	7,59	1,65	4,77	1,11	727	2,66	2,31	13,02	1,18	0,44	1,67
	721	16,63	17,40	10,40	4,65	0,78	3,74	722	13,50	2,22	6,75	0,55	8,01	4,35
60	727	4,21	2,16	6,52	0,91	0,39	3,34	728	5,18	4,27	12,05	0,64	2,01	3,07
	722	15,05	2,35	7,67	1,27	8,16	1,86	723	16,08	6,27	13,58	0,33	3,72	1,60
61	728	2,73	4,16	9,50	0,49	2,04	3,25	729	4,51	12,39	6,47	2,40	2,67	3,16
	723	0,87	3,82	12,25	0,61	3,78	1,68	724	2,42	11,90	4,68	3,34	3,51	1,59
62	730	0,44	8,18	19,80	0,39	8,96	1,90	731	0,15	6,04	16,71	0,75	1,19	2,06
	725	0,99	8,31	18,92	4,00	10,62	1,78	726	0,54	6,17	15,84	0,83	0,69	1,95
63	731	1,17	5,84	10,44	0,70	1,18	1,91	732	0,56	3,15	13,12	0,78	1,10	2,50
	726	3,51	6,22	10,00	0,77	0,69	1,95	727	2,86	3,45	12,67	1,52	2,11	2,53
64	732	0,97	3,19	6,54	0,71	1,09	2,68	733	0,72	2,45	8,17	0,78	0,56	3,04
	727	4,51	3,79	6,46	1,25	2,05	2,65	728	4,26	2,90	8,15	0,73	0,93	3,00
65	733	0,15	2,52	7,42	0,70	0,54	3,34	734	0,29	3,24	8,92	2,32	4,71	2,98
	728	1,95	2,75	6,19	0,59	0,96	2,64	729	2,14	3,52	7,48	1,99	4,31	2,28
66	735	1,18	7,01	18,30	1,50	9,83	2,00	736	1,54	5,62	15,76	1,67	1,88	2,12
	730	1,83	7,48	19,21	3,13	7,88	1,69	731	1,51	6,07	16,73	0,38	1,80	1,81
67	736	5,54	6,74	8,53	1,28	1,80	2,47	737	5,17	5,10	11,87	1,73	4,65	2,98
	731	1,26	5,97	10,50	0,35	1,81	1,91	732	0,93	4,40	13,87	0,61	0,27	2,41
68	737	5,27	5,09	6,53	1,78	4,66	2,35	738	6,18	9,40	9,60	1,70	2,47	2,62
	732	0,32	4,25	6,86	0,53	0,26	2,90	733	1,17	8,45	9,89	0,97	1,43	3,18
69	738	1,95	8,04	7,19	2,14	2,56	3,14	739	1,40	10,80	9,17	1,06	7,07	2,53
	733	1,06	8,61	6,68	0,93	1,42	3,10	734	1,61	11,38	8,34	0,80	4,38	2,49
70	154	12,59	27,56	9,69	4,54	22,69	3,35	740	8,14	7,66	18,72	2,39	11,95	3,86
	735	10,25	27,09	8,78	4,85	9,46	2,28	736	5,81	7,22	16,59	2,18	4,43	2,82
71	740	2,94	9,39	8,79	2,39	11,95	2,61	741	2,76	8,57	12,25	2,00	10,01	2,08
	736	7,03	10,16	9,37	1,79	4,35	3,56	737	6,85	9,32	12,71	1,68	4,38	3,02
72	741	3,11	8,40	6,15	2,00	10,01	2,59	742	3,58	10,68	7,55	1,99	9,97	1,95
	737	7,24	9,17	7,29	1,73	4,39	2,54	738	7,69	11,45	11,24	2,15	4,69	1,91
73	742	10,73	7,70	14,91	1,99	9,97	2,22	155	15,50	31,16	6,01	4,68	23,38	2,30
	738	7,07	6,99	6,48	2,57	4,77	1,33	739	11,84	30,42	19,16	3,39	8,12	1,38
74	747	10,77	5,01	4,29	5,19	14,63	1,84	748	9,55	1,62	4,35	0,07	5,09	1,59
	743	2,07	3,41	3,03	0,59	2,96	2,14	744	0,88	3,31	2,26	1,22	6,11	2,33
75	748	10,45	1,64	4,27	0,15	5,09	2,92	749	11,48	4,19	7,76	5,28	14,86	3,28
	744	1,14	3,46	1,70	1,22	6,11	1,87	745	2,16	2,46	5,01	0,63	3,13	1,44
76	749	6,06	4,74	6,10	5,19	14,84	11,58	750	16,93	54,24	13,95	10,81	46,81	11,76
	745	7,50	4,47	5,10	0,63	3,13	10,38	75	18,37	54,52	13,23	22,06	110,32	10,10
77	751	1,81	11,79	9,24	2,60	10,10	2,51	752	1,05	8,02	9,20	1,24	3,54	2,42
	746	0,17	11,46	7,24	1,56	12,09	2,40	747	0,63	7,70	7,41	2,29	0,61	2,33
78	752	3,54	7,38	6,66	0,97	3,49	2,80	753	2,15	1,50	8,56	1,28	0,30	2,94
	747	10,55	8,77	4,81	2,36	0,63	1,71	748	9,12	2,07	6,49	0,57	8,09	1,74
79	753	2,01	1,78	5,64	1,28	0,29	1,99	754	3,57	8,17	8,94	0,91	3,23	1,95
	748	9,84	2,10	6,37	0,56	8,08	3,26	749	11,47	9,74	9,87	2,48	0,96	3,24
80	754	1,02	8,97	7,11	1,20	3,29	2,06	755	2,04	14,05	7,42	2,47	8,92	1,79
	749	1,08	8,62	8,03	2,39	0,94	2,55	750	0,22	13,69	5,27	0,74	10,43	2,25
81	756	0,12	3,49	8,61	2,20	11,07	2,81	757	0,14	3,42	10,29	0,67	2,51	2,80
	751	0,77	3,64	8,69	1,75	11,42	2,65	752	0,77	3,57	10,37	0,34	1,16	2,62
82	757	0,44	3,18	7,18	0,83	2,55	2,73	758	0,43	2,93	9,16	0,44	0,96	2,39
	752	2,40	3,52	7,68	0,09	1,21	2,74	753	2,36	3,25	9,66	1,77	2,37	2,41
83	758	0,36	2,92	6,32	0,46	0,96	2,25	759	0,50	3,65	6,02	0,80	2,40	1,92
	753	2,16	3,22	6,68	1,77	2,38	2,32	754	2,32	3,96	6,38	0,12	1,11	1,99
84	759	0,18	3,89	4,79	0,64	2,37	1,82	760	0,11	4,27	6,71	2,18	10,55	1,98
	754	0,77	4,06	4,86	0,37	1,06	2,08	755	0,85	4,44	6,64	1,46	10,71	2,25
85	761	0,44	4,95	7,71	2,48	16,09	2,93	762	0,69	3,71	9,23	0,51	3,50	2,79
	756	0,69	5,13	9,28	2,89	14,40	2,46	757	0,43	3,87	11,20	0,44	3,01	2,33
86	762	4,45	4,24	6,11	0,42	3,51	1,94	763	3,82	3,11	7,51	0,65	4,80	1,80
	757	1,06	3,76	8,11	0,30	2,98	2,93	758	0,60	2,92	9,54	0,27	1,74	2,77
87	763	4,12	3,16	6,28	0,60	4,80	2,97	764	4,77	6,48	6,84	0,67	3,42	2,74
	758	0,47	2,86	6,67	0,27	1,74	1,89	759	1,07	5,88	7,21	0,30	2,92	1,69
88	764	1,15	5,92	5,36	0,79	3,42	1,65	765	0,70	8,15	6,36	2,43	15,53	1,69
	759	0,57	6,23	5,82	0,44	2,95	2,35	760	1,03	8,46	7,31	2,70	13,84	2,37
89	188	8,25	23,78	3,74	19,70	98,49	8,81	766	3,69	3,99	4,25	1,69	8,44	8,88
	761	7,42	23,60	10,31	11,61	53,87	9,73	762	2,85	3,88	10,88	3,71	13,35	9,66
90	766	0,93	4,16	5,51	1,69	8,44	1,64	767	0,92	4,77	5,43	1,50	7,52	1,81
	762	4,59	4,61	7,65	3,67	13,34	2,19	763	4,57	5,09	7,56	0,76	1,21	2,37
91	767	1,18	4,63	3,88	1,50	7,52	2,08	768	1,56	6,38	3,48	1,80	9,02	2,36
	763	4,91	5,10	6,33	0,76	1,20	1,90	764	4,94	6,90	5,90	3,71	13,67	2,17
92	768	5,98	4,31	3,62	1,80	9,02	9,67	189	11,35	29,65	5,06	20,23	101,13	9,59
	764	4,24	4,02	5,01	3,74	13,67	10,13	765	9,60	29,29	8,85	11,65	54,51	10,13
93	772	5,71	1,44	27,31	2,31	3,16	1,58	773	6,01	2,32	21,28	0,58	1,82	1,92
	769	4,25	1,26	12,43	0,95	4,73	5,75	770	4,59	2,45	6,60	0,24	1,20	6,16
94	773	12,55	3,44	22,39	0,37	1,67	1,82	774	12,70	3,89	31,15	3,85	6,90	1,60
	770	4,99	4,96	6,18	0,24	1,20	6,38	771	5,12	5,03	14,58	1,39	6,95	6,00
95	774	11,65	11,37	27,34	3,56	6,85	10,08	720	29,85	81,08	55,88	4,66	24,00	10,77
	771	21,03	9,55	13,72	1,39	6,95	13,17	39	39,38	82,98	42,29	15,22	76,08	12,48

CARATTERISTICHE MEDIATE: SISMA 90°: SHELL

Shell Nro	Nodo N.ro	S11 kg/cmq	S22 kg/cmq	S12 kg/cmq	M11 kg/cmq	M22 kg/cmq	M12 kg/cmq	Nodo N.ro	S11 kg/cmq	S22 kg/cmq	S12 kg/cmq	M11 kg/cmq	M22 kg/cmq	M12 kg/cmq
96	699	2,26	17,60	18,99	3,79	10,54	1,85	775	1,19	12,13	31,83	0,35	1,56	2,05
	694	4,48	16,26	13,40	2,08	11,57	1,76	772	5,57	10,79	26,24	1,59	0,77	1,96
97	775	0,83	11,85	30,80	0,39	1,56	2,02	776	3,04	0,74	30,81	0,13	0,27	1,83
	772	4,11	12,72	29,81	1,82	0,81	1,71	773	1,87	0,87	29,71	0,56	1,71	1,54
98	776	2,76	1,31	30,67	0,46	0,31	1,86	777	0,70	15,26	33,17	0,67	1,44	1,94
	773	8,03	1,32	30,83	0,39	1,57	1,52	774	11,26	17,38	33,41	2,55	1,77	1,55
99	777	2,11	15,60	34,89	0,70	1,44	2,17	725	3,82	24,20	20,52	4,48	12,64	2,01
	774	6,05	13,99	29,56	2,26	1,70	1,54	720	4,51	22,59	15,18	1,81	13,31	1,38
100	704	0,40	5,52	18,34	3,36	9,67	1,84	778	0,21	2,83	30,30	0,90	1,08	1,92
	699	0,90	5,32	18,33	0,55	9,52	1,66	775	1,35	2,64	30,29	0,82	1,16	1,73
101	778	2,05	3,29	27,81	0,80	1,10	1,89	779	1,37	1,93	30,62	0,30	0,22	1,91
	775	2,67	2,52	29,26	0,86	1,17	1,88	776	3,52	2,82	32,07	0,22	0,34	1,89
102	779	1,33	1,96	32,40	0,21	0,26	1,89	780	1,95	5,57	28,99	1,02	1,06	1,85
	776	1,79	1,42	31,95	0,54	0,41	1,91	777	1,25	5,04	28,51	1,10	1,71	1,87
103	780	0,37	6,05	32,24	1,07	1,05	2,05	730	0,61	8,21	20,57	3,53	10,33	2,06
	777	1,04	5,82	30,38	1,12	1,71	1,54	725	0,83	7,98	18,71	1,16	10,12	1,55
104	709	4,25	9,57	14,28	5,24	10,35	2,19	781	4,54	7,81	27,69	0,30	0,65	2,34
	704	2,48	10,84	20,71	0,43	8,90	1,57	778	2,19	9,10	34,17	1,32	1,22	1,71
105	781	4,58	9,32	29,64	0,28	0,67	1,38	782	3,20	2,49	29,19	0,37	0,99	1,19
	778	0,78	8,58	31,68	1,22	1,21	2,24	779	0,68	1,85	31,23	0,28	0,30	2,01
106	782	1,57	2,32	32,11	0,37	0,96	1,21	783	0,65	4,23	26,89	0,31	1,93	1,39
	779	0,77	2,17	33,05	0,12	0,26	2,01	780	0,44	4,32	27,80	1,36	1,26	2,26
107	783	1,98	3,74	29,70	0,29	1,90	2,61	735	1,41	7,04	18,91	3,80	9,16	2,76
	780	0,72	4,19	31,08	1,40	1,27	1,39	730	1,14	7,51	20,29	1,00	8,47	1,53
108	148	22,06	38,93	20,81	7,45	37,27	9,03	784	15,32	5,71	7,17	0,30	1,50	8,18
	709	15,68	37,66	45,70	5,87	13,04	4,86	781	8,95	4,59	31,60	0,87	2,73	5,52
109	784	4,45	8,51	22,15	0,30	1,50	2,37	785	3,03	1,96	17,41	0,37	1,83	2,36
	781	6,60	8,91	33,55	0,65	2,68	1,50	782	5,20	2,22	28,78	0,26	0,52	1,49
110	785	0,64	2,40	25,40	0,37	1,83	2,30	786	1,14	6,33	19,50	0,46	2,28	2,37
	782	1,39	2,52	31,70	0,35	0,55	1,57	783	1,17	6,22	25,79	1,48	5,31	1,66
111	786	2,59	5,92	29,66	0,46	2,28	8,45	154	7,34	29,52	22,32	12,00	60,01	9,03
	783	0,32	5,40	28,69	1,60	5,33	8,36	735	4,91	28,98	21,32	7,94	29,15	7,91
112	790	11,64	5,19	18,96	2,38	4,56	4,37	791	10,29	10,50	12,84	0,67	0,92	4,09
	787	3,21	6,60	9,72	1,22	6,12	2,85	788	1,87	12,07	3,85	0,20	0,98	3,11
113	791	2,70	9,58	10,49	0,36	0,91	4,70	792	2,08	14,91	11,50	3,88	6,73	5,33
	788	3,68	10,61	4,90	0,20	0,98	3,25	789	4,75	15,81	5,86	1,45	7,24	2,80
114	792	0,56	14,02	7,91	3,88	6,73	13,87	724	7,04	46,79	7,80	12,69	48,06	13,71
	789	6,68	15,26	7,31	1,45	7,24	9,57	40	13,24	48,03	7,31	20,09	100,47	9,73
115	703	3,38	14,28	8,28	1,37	3,59	2,71	793	2,04	7,54	19,32	0,87	1,00	3,18
	698	3,02	13,02	6,76	3,16	5,96	2,08	790	4,27	6,29	17,82	1,12	1,45	2,54
116	793	1,98	7,45	18,35	1,00	1,03	2,42	794	0,95	6,74	15,51	0,32	0,61	2,86
	790	10,22	9,09	21,80	1,28	1,41	3,79	791	7,47	5,31	18,80	0,70	1,01	4,25
117	794	2,97	5,82	16,85	0,47	0,49	2,54	795	1,69	12,67	13,71	0,86	0,78	1,90
	791	4,55	5,73	16,39	0,34	0,89	4,68	792	3,32	12,58	13,36	1,82	3,61	4,01
118	795	0,53	13,11	14,45	0,79	0,77	3,84	729	0,33	11,39	7,02	2,70	5,88	3,39
	792	3,65	12,29	9,70	1,82	3,61	1,28	724	4,00	10,65	4,33	2,71	5,90	0,87
119	708	0,25	2,09	7,18	1,21	3,20	2,60	796	0,30	1,41	16,40	0,28	0,69	2,43
	703	0,43	2,13	8,09	2,63	4,98	2,74	793	0,18	1,45	17,37	0,73	0,43	2,55
120	796	2,02	1,30	14,77	0,42	0,72	2,13	797	1,74	2,32	15,33	0,18	0,36	2,01
	793	0,36	1,56	16,39	0,85	0,45	2,73	794	0,18	2,64	16,94	0,31	0,28	2,61
121	797	0,78	2,52	17,47	0,32	0,41	1,98	798	0,75	3,70	13,16	0,33	0,62	1,96
	794	3,56	1,77	18,31	0,59	0,19	2,59	795	3,46	2,99	13,98	1,02	1,61	2,57
122	798	0,89	3,75	15,77	0,27	0,61	2,40	734	0,39	3,14	8,81	1,74	2,86	2,65
	795	1,61	3,37	14,73	0,94	1,60	2,28	729	2,10	2,90	7,79	2,36	4,23	2,54
123	713	3,69	9,71	3,91	1,93	4,41	2,12	799	4,04	6,97	13,73	0,76	1,74	1,64
	708	1,62	10,71	9,16	2,28	4,09	3,03	796	1,34	7,98	19,37	0,24	0,63	2,51
124	799	4,03	8,31	15,84	0,61	1,76	2,53	800	2,84	2,29	14,46	0,45	1,10	2,62
	796	0,19	7,61	17,74	0,38	0,65	1,93	797	1,53	1,70	16,36	0,17	0,25	1,98
125	800	1,23	2,07	17,07	0,36	1,05	2,99	801	1,11	7,41	12,79	0,65	3,29	2,73
	797	0,50	1,92	18,54	0,20	0,21	1,69	798	1,00	7,39	14,24	0,45	1,91	1,47
126	801	2,20	6,77	15,03	0,83	3,26	1,16	739	1,38	10,98	7,52	0,71	5,73	0,96
	798	0,70	7,33	16,85	0,34	1,89	3,21	734	1,53	11,54	9,28	1,91	3,11	3,51
127	149	19,16	33,71	9,73	10,71	53,53	7,86	802	13,25	3,93	8,63	0,54	2,69	7,81
	713	13,62	32,58	30,58	6,04	24,13	9,16	799	7,71	2,98	16,83	2,02	4,88	9,25
128	802	3,54	6,29	9,20	0,54	2,69	1,20	803	2,54	2,23	4,93	0,38	1,92	1,07
	799	5,63	6,59	18,94	1,88	4,85	2,30	800	4,65	2,13	14,44	0,32	0,51	2,14
129	803	0,58	2,18	11,49	0,38	1,92	1,07	804	1,80	8,69	6,98	1,02	5,08	1,35
	800	1,16	2,27	17,07	0,36	0,54	2,10	801	1,75	8,67	12,47	2,87	7,85	2,44
130	804	3,62	8,18	14,96	1,02	5,08	9,14	155	8,90	34,40	10,62	16,96	84,79	8,97
	801	0,37	7,53	14,72	3,04	7,89	12,94	739	5,60	33,74	10,33	10,26	44,56	12,97
131	808	3,33	9,87	8,36	1,15	4,40	1,83	809	4,46	4,14	7,28	1,37	2,94	1,04
	805	2,12	10,95	5,99	0,36	1,80	1,38	806	0,97	5,21	4,98	0,60	2,99	1,79
132	809	4,50	4,45	7,03	0,86	3,04	1,84	810	5,24	8,12	10,54	0,07	13,99	1,39
	806	1,88	4,02	5,13	0,60	2,99	2,11	807	2,61	7,60	8,75	0,20	0,98	3,06
133	810	1,72	3,07	10,75	0,74	14,13	8,96	811	12,41	56,39	13,65	2,97	5,99	6,11
	807	5,55	3,82	10,92	0,20	0,98	12,00	96	16,24	57,16	13,88	12,94	64,70	14,86
134	751	2,00	11,93	9,30	1,13	5,47	2,43	812	0,56	1,74	17,75	0,14	2,51	2,31
	746	2,74	12,08	8,70	2,11	8,03	2,35	808	0,27	1,63	17,46	0,93	1,54	2,26
135	812	1,19	2,49	16,13	0,10	2,52	2,93	813	0,54	6,82	12,70	0,37	1,96	3,22
	808	5,81	2,13	13,51	0,80	1,52	1,40	809	4,89	5,90	10,01	1,03	4,60	1,68
136	813	0,64	4,91	11,74	0,51	1,94	3,51	814	1,55	12,13	13,64	0,10	3,67	4,70
	809	4,43	5,73	10,20	0,52	4,71	1,40	810	5,89	12,99	12,11	0,98	8,82	2,51
137	814	0,34	13,26	12,79	0,25	3,62	4,60	815	2,67	26,34	1,31	0,02	3,57	6,68
	810	1,53	12,95	12,32	0,30	8,95	2,48	811	1,11	26,03	0,86	1,26	14,52	4,53
138	756	0,40	3,43	8,84	1,41	5,39	2,75	816	0,49	1,70	15,27	0,19	1,05	2,87
	751	0,86	3,52	9,07	1,45	5,62	2,53	812	0,10	1,65	15,93	0,59	0,34	2,65
139	816	0,87	1,60	13,85	0,15	1,04	2,86	817	0,33	5,12	14,60	0,15	1,14	3,54
	812	0,57	1,70	14,31	0,57	0,33	2,68	813	0,72	5,21	15,05	0,29	2,42	3,36
140	817	0,16	4,73	14,59	0,28	1,10	3,56	818	0,74	8,47	11,41	0,29	1,72	4,79
	813	0,69	4,63	14,10	0,42	2,40	3,44	814	0,66	8,38	10,93	0,09	3,45	4,66
141	818	0,32	8,73	11,44	0,56	1,67	4,88	819	0,87	12,37	1,47	0,11	2,14	6,20

CARATTERISTICHE MEDIATE: SISMA 90°: SHELL

Shell Nro	Nodo N.ro	S11 kg/cmq	S22 kg/cmq	S12 kg/cmq	M11 kg/cmq	M22 kg/cmq	M12 kg/cmq	Nodo N.ro	S11 kg/cmq	S22 kg/cmq	S12 kg/cmq	M11 kg/cmq	M22 kg/cmq	M12 kg/cmq
	814	0,58	8,60	10,07	0,29	3,39	4,68	815	0,29	12,25	0,17	0,13	4,34	6,01
142	761	0,15	5,30	7,43	1,98	8,42	2,77	820	0,30	4,41	14,62	0,47	1,29	2,77
	756	0,41	5,36	9,82	0,92	6,21	2,52	816	0,37	4,47	18,22	0,42	1,81	2,52
143	820	2,46	3,44	13,69	0,39	1,26	2,03	821	2,56	3,76	11,36	0,52	3,49	2,32
	816	0,26	3,03	16,81	0,46	1,82	3,10	817	0,42	3,37	14,45	0,21	0,67	3,38
144	821	1,35	3,69	14,46	0,15	3,60	1,91	822	1,85	4,37	10,61	1,77	6,55	3,07
	817	0,34	3,84	14,44	0,36	0,64	3,60	818	0,71	4,41	10,58	0,25	1,92	4,81
145	822	1,02	4,43	13,07	1,16	6,67	3,26	823	0,23	7,10	1,81	1,00	11,11	5,31
	818	0,67	4,28	10,61	0,52	1,87	4,75	819	1,52	7,29	0,66	0,02	1,49	6,80
146	188	11,35	17,80	8,43	4,05	20,25	3,24	824	7,15	4,30	4,55	0,45	2,26	3,08
	761	11,06	17,72	27,13	2,55	13,30	2,56	820	6,92	4,30	16,33	1,13	4,49	2,73
147	824	1,30	4,23	12,56	0,45	2,26	1,71	825	0,90	2,28	8,13	1,02	5,09	1,33
	820	2,41	4,43	15,39	1,30	4,53	2,50	821	2,02	2,47	10,94	0,97	1,22	2,12
148	825	0,92	2,28	13,57	1,02	5,09	1,65	826	1,08	4,05	6,32	1,14	5,69	1,26
	821	1,47	2,00	14,05	0,45	1,33	1,91	822	1,83	4,20	6,79	0,67	12,10	1,12
149	826	1,53	4,84	14,93	1,14	5,69	9,98	210	6,11	23,04	7,81	11,53	57,67	12,59
	822	0,77	4,71	9,24	0,24	12,22	9,69	823	5,73	22,94	2,36	2,70	2,67	7,09
150	830	4,75	9,65	7,34	2,33	8,19	2,21	831	5,61	4,04	5,22	0,98	2,12	1,91
	827	2,06	10,86	5,45	0,52	2,62	2,34	828	0,95	5,27	3,46	0,55	2,74	2,07
151	831	3,55	4,39	5,46	0,69	2,18	2,33	832	4,16	7,46	8,93	0,15	7,37	1,41
	828	1,84	4,11	4,21	0,55	2,74	1,80	829	2,45	7,13	7,72	0,25	1,26	2,49
152	832	1,41	3,08	9,17	0,39	7,42	5,52	833	11,00	50,89	12,01	1,50	3,45	4,07
	829	5,06	3,79	9,67	0,25	1,26	6,97	97	14,65	51,62	12,58	6,43	32,14	8,32
153	755	2,32	14,26	7,03	0,60	3,98	2,64	834	0,51	1,46	16,79	0,28	1,55	2,51
	750	2,98	14,39	7,29	1,94	6,45	1,64	830	0,27	1,48	17,15	1,19	2,24	1,53
154	834	1,96	1,56	15,56	0,18	1,57	2,34	835	1,05	6,79	11,29	0,37	1,30	2,58
	830	7,21	0,92	13,34	1,13	2,26	1,40	831	6,10	5,76	9,07	0,70	3,53	1,63
155	835	0,73	4,86	10,64	0,44	1,29	2,56	836	0,95	11,29	12,07	0,07	2,02	3,32
	831	3,46	5,59	9,40	0,41	3,58	1,90	832	4,74	12,04	10,85	0,59	4,81	2,60
156	836	0,27	12,32	11,36	0,14	2,01	3,35	837	2,33	24,32	1,08	0,02	1,86	4,38
	832	1,45	12,05	11,10	0,19	4,86	2,39	833	0,97	24,05	0,83	0,64	7,53	3,41
157	760	0,48	4,22	6,46	0,69	2,87	2,33	838	0,49	1,32	13,90	0,12	0,72	2,67
	755	1,01	4,33	7,30	1,28	3,43	2,14	834	0,23	1,32	14,81	0,56	0,59	2,47
158	838	0,96	1,37	12,80	0,08	0,72	2,56	839	0,51	4,84	13,35	0,11	0,82	2,76
	834	1,05	1,38	13,57	0,47	0,57	2,41	835	0,69	4,86	14,11	0,33	1,34	2,61
159	839	0,25	4,44	13,62	0,16	0,80	2,71	840	0,70	8,11	10,29	0,14	1,23	3,33
	835	1,19	4,26	13,48	0,40	1,33	2,66	836	1,05	7,93	10,15	0,10	1,91	3,29
160	840	0,44	8,29	10,48	0,26	1,21	3,39	841	0,84	11,92	1,23	0,06	1,43	4,12
	836	0,66	8,15	9,45	0,17	1,89	3,34	837	0,45	11,79	0,29	0,08	2,23	4,07
161	765	0,23	8,54	4,42	1,59	5,51	2,06	842	0,52	5,05	13,45	0,73	1,13	2,23
	760	0,79	8,66	7,82	0,69	3,98	2,44	838	0,38	5,17	17,09	0,22	0,88	2,61
162	842	3,05	4,40	12,68	0,69	1,12	1,87	843	2,94	3,49	10,21	0,26	2,79	1,92
	838	0,48	3,91	15,99	0,27	0,89	2,65	839	0,43	3,04	13,47	0,12	0,71	2,70
163	843	1,03	3,42	13,45	0,15	2,85	1,95	844	1,49	4,59	9,58	0,91	4,06	2,56
	839	0,35	3,50	13,75	0,19	0,70	2,68	840	0,76	4,58	9,86	0,12	1,32	3,33
164	844	1,10	4,60	12,04	0,61	4,13	2,56	845	0,27	8,25	1,52	0,52	6,43	3,64
	840	0,66	4,49	10,05	0,25	1,30	3,35	841	1,49	8,49	0,48	0,02	1,11	4,43
165	189	12,36	25,55	7,34	8,46	42,32	6,13	846	7,50	4,98	6,26	0,78	3,89	5,91
	765	12,09	25,36	26,41	4,37	16,95	3,85	842	7,29	4,97	14,83	1,74	6,25	3,95
166	846	1,30	5,20	11,23	0,78	3,89	1,69	847	0,85	2,33	7,11	0,93	4,67	1,55
	842	2,94	5,52	14,05	1,72	6,24	2,54	843	2,42	2,57	9,89	0,56	1,05	2,40
167	847	0,87	2,34	12,47	0,93	4,67	2,00	848	1,08	4,35	5,65	0,67	3,35	1,23
	843	1,09	2,16	13,15	0,27	1,11	1,93	844	1,41	4,45	6,31	0,41	6,99	1,15
168	848	1,55	4,77	13,97	0,67	3,35	5,45	211	5,89	23,69	6,92	6,06	30,30	6,64
	844	0,59	4,60	8,76	0,17	7,06	5,88	845	5,07	23,43	2,22	1,39	2,15	4,47
169	850	2,17	16,97	6,64	1,80	10,61	1,17	851	2,43	13,99	8,74	3,28	5,63	1,09
	714	3,10	17,91	8,29	5,04	25,19	1,73	715	2,54	14,92	10,47	1,32	6,60	2,55
170	851	2,99	14,06	6,46	3,30	5,64	2,22	852	2,58	15,11	8,72	2,03	10,15	2,97
	715	2,41	14,98	4,44	1,32	6,60	1,75	716	2,59	16,04	6,55	4,24	21,21	2,50
171	852	3,97	17,91	6,82	1,58	10,06	11,30	853	6,92	5,25	15,09	8,05	51,89	11,90
	716	3,61	18,12	7,26	4,24	21,21	14,69	149	6,52	5,48	8,10	17,95	89,75	14,06
172	854	0,58	16,63	8,72	1,25	14,40	2,39	855	0,64	15,61	7,35	0,42	3,30	2,64
	849	1,63	17,03	9,33	5,72	12,89	1,71	850	1,45	16,01	7,87	2,61	7,58	1,96
173	855	2,43	16,35	5,32	0,48	3,28	2,18	856	2,33	15,77	8,75	1,13	3,80	1,77
	850	2,07	15,56	5,48	2,05	7,47	2,54	851	1,94	14,99	8,93	2,19	1,10	2,13
174	856	2,61	15,84	6,68	1,14	3,80	1,95	857	2,46	14,77	10,06	0,40	3,16	1,54
	851	2,34	15,00	6,64	2,21	1,09	1,49	852	2,35	13,93	10,02	1,63	6,65	1,09
175	857	1,14	14,03	8,71	0,35	3,18	1,01	858	1,03	13,47	5,46	0,92	13,00	1,17
	852	1,94	14,55	8,08	2,16	6,76	1,76	853	2,04	14,00	4,98	4,87	12,38	1,94
176	263	6,90	22,99	4,57	11,45	57,24	5,30	859	5,17	14,44	8,97	1,02	5,11	5,06
	854	2,99	22,20	4,20	8,63	32,31	7,86	855	1,37	13,65	8,37	2,50	7,77	8,24
177	859	3,21	15,24	6,40	1,02	5,11	2,20	860	3,05	14,45	8,89	0,59	2,97	1,79
	855	2,53	15,10	6,30	2,59	7,79	2,20	856	2,38	14,30	8,77	0,56	0,79	1,79
178	860	3,15	14,40	5,97	0,59	2,97	1,77	861	3,04	13,86	8,29	0,97	4,85	1,46
	856	2,78	14,32	6,71	0,57	0,79	1,91	857	2,78	13,77	9,05	2,32	7,32	1,60
179	861	5,82	12,72	5,13	0,97	4,85	6,43	264	7,68	20,84	9,42	10,85	54,23	6,86
	857	2,12	11,98	7,72	2,24	7,30	5,97	858	4,15	20,10	12,32	8,00	30,40	5,62
180	863	2,19	13,92	4,94	2,18	2,44	0,88	864	2,58	12,94	9,35	2,22	3,70	1,65
	740	2,30	14,66	6,73	2,46	12,31	1,38	741	2,14	13,66	11,28	1,93	9,65	2,33
181	864	2,68	12,97	4,90	2,29	3,72	1,86	865	2,54	15,26	9,92	1,55	1,77	2,70
	741	1,81	13,82	4,12	1,93	9,65	2,12	742	2,23	16,11	7,24	2,22	11,09	2,96
182	865	5,60	18,96	7,82	2,12	1,88	1,17	866	7,18	11,78	21,58	4,75	5,89	0,85
	742	5,26	19,08	12,65	2,22	11,09	5,10	155	6,85	11,93	5,55	2,02	10,09	4,54
183	867	1,06	12,54	7,41	1,18	2,07	2,00	868	1,11	13,52	7,39	0,44	1,57	1,95
	862	1,74	12,91	8,20	3,04	2,54	3,37	863	1,71	13,88	8,07	2,58	1,76	3,32
184	868	1,76	14,06	4,74	0,53	1,60	2,67	869	1,78	14,61	9,32	1,17	1,11	2,03
	863	1,79	13,51	5,03	2,02	1,65	2,04	864	1,86	14,08	9,65	2,17	3,47	1,42
185	869	2,14	14,73	5,76	1,14	1,11	1,55	870	2,24	15,34	10,67	0,44	1,61	1,04
	864	1,83	13,99	5,19	2,25	3,48	2,05	865	1,95	14,60	10,09	1,54	1,70	1,51
186	870	1,54	14,47	9,25	0,38	1,59	1,50	871	1,49	14,91	5,35	1,68	2,01	1,49
	865	2,43	15,23	7,99	2,11	1,81	0,86	866	2,49	15,66	4,27	3,04	2,70	0,93

CARATTERISTICHE MEDIATE: SISMA 90°: SHELL

Shell Nro	Nodo N.ro	S11 kg/cmq	S22 kg/cmq	S12 kg/cmq	M11 kg/cmq	M22 kg/cmq	M12 kg/cmq	Nodo N.ro	S11 kg/cmq	S22 kg/cmq	S12 kg/cmq	M11 kg/cmq	M22 kg/cmq	M12 kg/cmq
187	269	6,23	15,43	5,52	1,13	5,63	1,23	872	5,22	12,61	11,12	0,37	1,85	1,65
	867	3,03	14,78	5,09	1,66	1,30	2,34	868	2,03	11,96	7,74	0,45	1,64	2,77
188	872	2,92	13,42	5,10	0,37	1,85	2,07	873	2,98	13,70	9,18	0,33	1,63	1,74
	868	2,25	13,23	5,04	0,54	1,67	2,26	869	2,13	13,50	9,10	1,24	1,47	1,92
189	873	3,14	13,63	4,47	0,33	1,63	1,84	874	3,28	14,34	8,46	0,37	1,86	1,56
	869	2,66	13,52	5,53	1,21	1,46	1,67	870	2,79	14,23	9,60	0,44	1,58	1,39
190	874	7,37	12,69	5,86	0,37	1,86	2,11	270	8,83	19,85	7,80	0,99	4,97	2,64
	870	2,98	11,81	8,19	0,39	1,56	0,85	871	4,41	18,96	15,56	1,82	0,89	1,29
191	876	1,94	7,35	1,34	2,04	10,91	2,57	877	2,25	6,39	1,40	2,19	3,83	2,09
	766	1,55	7,94	1,97	3,29	16,46	1,98	767	1,37	6,71	2,05	0,36	1,78	1,55
192	877	2,55	6,22	0,69	2,21	3,83	1,30	878	2,21	9,65	0,83	2,25	11,45	1,33
	767	1,30	6,75	1,26	0,36	1,78	2,19	768	1,96	10,23	1,15	3,34	16,70	1,78
193	878	3,12	12,32	1,80	1,88	11,37	9,52	879	6,42	9,57	6,23	7,95	47,17	9,93
	768	2,81	12,52	3,53	3,34	16,70	10,86	189	6,21	9,61	2,80	17,10	85,50	10,46
194	880	0,32	7,28	3,44	2,30	14,43	1,47	881	0,40	6,74	1,99	0,40	3,52	1,47
	875	0,86	7,46	3,55	4,40	14,73	1,79	876	0,78	6,92	1,96	1,56	4,89	1,79
195	881	1,79	7,23	1,25	0,35	3,49	1,66	882	1,86	7,44	1,69	0,60	3,06	1,94
	876	2,17	6,62	1,32	1,20	4,82	1,56	877	2,10	7,12	1,58	1,06	2,34	1,83
196	882	2,03	7,48	1,12	0,60	3,06	1,95	883	1,98	9,02	2,83	0,33	3,58	2,20
	877	2,37	6,94	0,96	1,07	2,33	2,04	878	2,44	8,45	2,81	1,14	4,90	2,30
197	883	0,57	8,44	2,47	0,43	3,61	2,33	884	0,44	10,29	2,88	2,37	14,80	2,03
	878	1,01	8,69	2,22	1,53	4,97	2,22	879	1,26	10,54	3,12	4,64	15,20	1,92
198	303	4,76	15,43	1,17	10,23	51,14	4,62	885	2,75	6,19	1,43	1,27	6,36	4,57
	880	3,07	15,07	1,85	6,71	30,04	5,01	881	1,05	5,86	2,83	2,00	7,28	5,07
199	885	1,38	6,87	1,10	1,27	6,36	1,57	886	1,39	6,95	1,57	0,58	2,88	1,72
	881	1,82	6,92	1,21	2,15	7,32	1,82	882	1,84	6,92	1,67	0,57	1,31	1,97
200	886	1,40	6,94	0,59	0,58	2,88	1,84	887	1,68	8,29	0,75	1,34	6,69	2,00
	882	2,05	6,94	1,01	0,57	1,31	1,78	883	2,04	8,30	1,33	2,19	7,60	1,95
201	887	3,50	7,33	0,86	1,34	6,69	4,82	304	5,64	17,00	2,18	10,68	53,39	4,89
	883	1,46	6,88	1,34	2,03	7,57	5,65	884	3,78	16,53	3,35	6,99	31,18	5,44
202	888	3,30	12,53	11,82	1,56	4,31	2,21	889	5,14	3,27	5,93	0,52	0,58	2,30
	784	1,02	13,32	8,46	0,92	4,62	2,80	785	1,60	3,98	3,21	0,28	1,39	2,89
203	889	0,47	3,68	9,46	0,54	0,63	2,33	890	2,25	7,10	4,59	2,23	6,31	2,07
	785	0,65	3,76	10,48	0,28	1,39	2,87	786	2,16	7,12	5,58	1,27	6,34	2,60
204	890	0,93	6,82	6,93	1,95	6,25	6,97	862	1,38	8,72	3,07	3,84	30,44	7,79
	786	2,50	7,08	15,59	1,27	6,34	8,46	154	2,90	9,05	11,44	11,27	56,33	7,61
205	854	2,25	16,44	5,90	1,80	1,80	2,15	891	3,59	8,99	10,96	0,18	1,48	1,81
	849	4,67	17,73	4,84	2,97	2,37	1,82	888	3,22	10,25	9,82	0,59	1,06	1,49
206	891	2,63	10,22	12,08	0,19	1,48	1,38	892	1,28	3,40	7,35	0,27	0,59	1,25
	888	2,41	9,28	11,97	0,73	1,00	1,84	889	3,81	2,69	7,25	0,50	0,41	1,70
207	892	1,01	3,39	10,24	0,24	0,56	1,28	893	0,71	6,18	6,79	0,25	2,70	1,56
	889	0,26	3,21	10,81	0,39	0,35	1,65	890	1,63	6,34	7,35	0,93	2,64	1,95
208	893	0,94	5,98	8,06	0,24	2,70	1,67	867	0,47	12,72	6,18	0,97	6,00	2,30
	890	0,41	6,10	9,73	0,71	2,69	1,95	862	1,04	12,83	7,83	3,91	7,63	2,60
209	263	10,40	22,41	8,13	4,05	20,25	4,00	894	7,38	7,63	4,57	0,23	1,13	3,57
	854	5,10	21,35	16,92	4,15	11,68	2,02	891	2,35	6,63	9,52	0,42	1,12	2,32
210	894	2,25	8,87	7,77	0,23	1,13	1,78	895	0,86	2,42	4,39	0,13	0,64	1,81
	891	3,20	9,03	10,64	0,41	1,12	1,16	892	1,89	2,47	7,16	0,20	0,27	1,18
211	895	0,59	2,47	8,00	0,13	0,64	1,80	896	1,17	6,39	5,31	0,27	1,35	1,78
	892	1,25	2,53	10,04	0,25	0,28	1,20	893	0,38	6,22	7,31	0,95	2,59	1,19
212	896	1,32	6,35	9,09	0,27	1,35	3,72	269	3,26	16,38	7,73	6,43	32,17	3,97
	893	1,15	5,93	8,58	0,92	2,58	3,65	867	1,16	15,94	7,25	5,12	19,66	3,45
213	897	3,48	9,31	5,54	2,13	5,72	1,64	898	4,86	2,97	7,57	0,54	0,63	1,40
	802	0,60	10,04	6,07	1,06	5,28	0,99	803	1,61	3,56	10,89	0,29	1,45	1,08
214	898	0,41	3,21	4,92	0,63	0,71	1,35	899	1,56	9,67	8,52	3,08	8,89	1,60
	803	0,67	3,31	4,94	0,29	1,45	1,07	804	2,41	9,87	8,58	1,70	8,51	0,94
215	899	0,30	9,67	7,18	2,77	8,82	11,27	866	0,57	8,63	9,16	6,41	45,03	12,29
	804	1,78	10,04	6,71	1,70	8,51	9,02	155	1,65	8,99	4,20	15,91	79,53	8,00
216	858	2,32	13,35	8,21	0,93	5,01	1,51	900	3,41	6,32	4,93	0,16	2,61	1,93
	853	4,43	14,53	9,37	3,36	6,51	1,62	897	3,33	7,58	4,97	0,60	2,12	2,04
217	900	2,45	7,48	6,00	0,19	2,62	2,33	901	1,52	3,16	6,15	0,30	0,74	2,64
	897	2,57	6,54	5,65	0,80	2,07	1,85	898	3,54	2,67	6,54	0,55	0,49	2,16
218	901	0,50	2,98	4,67	0,30	0,69	2,58	902	1,20	8,79	6,21	0,22	4,40	2,19
	898	0,50	2,90	4,68	0,46	0,41	2,31	899	1,12	8,76	6,22	0,82	4,19	1,94
219	902	1,08	8,40	5,73	0,22	4,40	2,24	871	0,34	15,14	7,75	1,14	12,69	1,51
	899	0,36	8,62	4,93	0,67	4,25	1,63	866	1,48	15,36	6,88	5,65	14,76	0,95
220	264	10,01	20,83	5,56	6,51	32,54	3,35	903	6,94	5,38	11,57	0,21	1,06	3,04
	858	5,36	19,92	9,31	5,58	19,54	5,23	900	2,34	4,52	5,64	0,93	2,42	5,56
221	903	1,83	6,61	6,44	0,21	1,06	1,72	904	0,86	2,55	9,16	0,14	0,68	1,64
	900	3,11	6,83	4,35	0,92	2,42	2,71	901	2,10	2,40	6,85	0,20	0,25	2,63
222	904	0,57	2,52	6,10	0,14	0,68	1,61	905	1,61	8,56	8,24	0,47	2,37	1,73
	901	0,68	2,38	4,62	0,35	0,29	2,63	902	0,80	8,40	6,63	1,57	4,39	2,76
223	905	1,84	8,50	4,22	0,47	2,37	3,94	270	4,48	21,66	4,79	10,43	52,14	4,08
	902	1,13	7,92	6,14	1,57	4,39	7,50	871	1,57	21,07	6,86	8,26	33,26	7,25
224	906	1,63	4,03	6,28	0,44	2,23	2,35	907	2,03	2,18	1,69	1,48	2,47	1,79
	824	0,69	4,40	6,14	1,12	5,62	1,72	825	0,53	2,45	1,59	0,19	0,95	1,23
225	907	0,69	2,72	5,76	1,00	2,38	1,63	908	0,72	6,24	1,48	1,00	7,83	0,85
	825	0,72	2,64	6,98	0,19	0,95	1,53	826	1,69	6,44	0,65	2,21	11,03	1,12
226	908	0,57	6,72	2,55	0,44	7,94	10,07	909	2,11	7,90	2,54	2,70	2,85	8,21
	826	1,24	7,05	9,12	2,21	11,03	10,10	210	1,89	8,02	4,46	10,78	53,92	11,96
227	880	0,25	7,35	2,27	1,26	4,02	1,50	910	0,49	4,02	7,65	0,28	0,74	1,63
	875	0,54	7,41	1,69	0,99	3,43	1,83	906	0,32	4,09	6,80	0,89	2,32	1,97
228	910	1,24	4,75	7,74	0,31	0,74	1,83	911	0,75	2,55	2,79	0,22	0,89	2,21
	906	1,64	4,28	7,34	0,76	2,30	1,61	907	2,28	2,67	2,41	1,10	0,69	2,00
229	911	0,39	2,48	5,48	0,60	0,97	2,19	912	1,08	6,36	2,27	0,60	2,13	3,81
	907	0,83	2,38	6,53	0,63	0,62	1,68	908	0,53	6,25	3,30	2,15	2,20	3,28
230	912	0,49	6,15	3,97	0,18	2,23	3,87	913	0,24	8,90	1,38	0,57	5,35	6,67
	908	0,33	6,17	6,53	1,58	2,31	3,54	909	0,32	8,91	1,37	0,86	6,44	6,34
231	303	6,32	12,69	3,23	1,93	9,63	1,97	914	3,86	2,70	2,82	0,33	1,67	2,10
	880	5,07	12,42	11,41	1,26	3,67	1,63	910	2,69	2,61	5,88	0,59	1,56	1,80
232	914	0,82	4,14	4,98	0,33	1,67	1,66	915	0,57	2,82	2,36	0,27	1,37	1,76

CARATTERISTICHE MEDIATE: SISMA 90°: SHELL

Shell Nro	Nodo N.ro	S11 kg/cmq	S22 kg/cmq	S12 kg/cmq	M11 kg/cmq	M22 kg/cmq	M12 kg/cmq	Nodo N.ro	S11 kg/cmq	S22 kg/cmq	S12 kg/cmq	M11 kg/cmq	M22 kg/cmq	M12 kg/cmq
	910	1,47	4,24	5,97	0,65	1,57	2,03	911	0,87	2,78	3,33	0,19	0,49	2,13
233	915	0,57	2,83	4,94	0,27	1,37	1,90	916	1,22	6,04	1,43	0,85	4,24	1,63
	911	0,31	2,76	6,03	0,40	0,46	2,15	912	0,78	5,96	2,59	0,18	5,76	1,88
234	916	1,53	5,69	4,73	0,85	4,24	4,88	325	3,43	14,26	2,24	7,50	37,50	5,83
	912	0,38	5,34	4,25	0,70	5,87	8,25	913	1,97	13,94	2,07	1,80	0,97	7,30
235	917	1,80	6,00	5,59	0,62	4,04	2,86	918	2,23	2,46	1,34	1,27	2,45	2,30
	846	1,23	6,41	5,37	1,90	9,51	2,02	847	0,44	2,75	1,45	0,19	0,97	1,53
236	918	0,54	2,93	5,28	1,08	2,42	1,85	919	0,94	6,42	2,25	0,61	4,09	1,15
	847	0,51	2,91	6,34	0,19	0,97	1,98	848	1,76	6,59	1,45	1,39	6,93	1,28
237	919	0,59	6,62	2,32	0,40	4,16	6,04	920	1,65	8,33	3,10	1,36	2,39	5,17
	848	1,44	7,01	8,52	1,39	6,93	5,48	211	1,84	8,70	3,77	5,28	26,42	6,41
238	884	0,39	10,35	1,28	1,04	2,14	1,83	921	0,58	5,65	7,48	0,30	0,48	1,52
	879	0,67	10,41	1,66	2,36	1,88	1,72	917	0,35	5,71	6,50	1,04	1,27	1,42
239	921	1,38	6,43	7,46	0,38	0,46	1,42	922	0,90	2,52	2,42	0,25	0,95	1,75
	917	1,86	5,95	6,89	0,72	1,21	1,65	918	2,48	2,25	1,92	0,91	0,71	1,97
240	922	0,41	2,30	5,10	0,45	0,99	1,83	923	0,99	6,29	1,86	0,33	1,45	2,77
	918	0,67	2,30	5,96	0,72	0,68	1,79	919	0,64	6,23	2,68	1,23	1,63	2,70
241	923	0,48	6,05	3,55	0,14	1,50	2,84	924	0,44	10,13	1,28	0,30	3,26	4,25
	919	0,63	6,04	5,80	1,01	1,69	2,76	920	0,32	10,11	1,23	0,43	3,56	4,16
242	304	6,85	15,29	2,67	3,80	18,99	3,36	925	4,11	3,05	3,94	0,46	2,29	3,16
	884	5,53	14,92	11,01	2,73	9,37	1,72	921	2,89	2,72	5,27	0,85	2,68	1,94
243	925	1,06	5,55	4,44	0,46	2,29	1,51	926	0,44	2,13	2,01	0,24	1,20	1,68
	921	1,59	5,62	5,26	0,96	2,71	1,73	922	1,03	2,16	2,79	0,14	0,39	1,89
244	926	0,47	2,09	4,55	0,24	1,20	1,79	927	1,18	5,83	1,19	0,50	2,48	1,68
	922	0,52	2,03	5,49	0,28	0,38	1,83	923	0,72	5,72	2,18	0,21	3,49	1,71
245	927	1,28	5,71	4,55	0,50	2,48	2,75	326	3,03	13,36	1,87	3,98	19,92	3,15
	923	0,75	5,35	3,82	0,46	3,54	5,15	924	1,61	13,05	1,57	0,96	0,73	4,61
246	929	1,36	15,90	6,82	1,65	5,50	1,38	930	1,29	15,19	7,69	1,19	2,42	1,42
	859	3,03	16,68	7,24	1,59	7,95	1,86	860	2,89	15,96	8,12	0,30	1,51	1,90
247	930	1,67	15,21	5,98	1,17	2,42	1,93	931	1,57	14,78	6,84	1,62	5,47	1,96
	860	2,84	15,99	5,22	0,30	1,51	1,63	861	2,74	15,57	6,07	1,46	7,30	1,67
248	931	2,10	16,25	5,61	1,62	5,47	5,34	932	3,93	8,19	8,81	5,57	31,16	5,72
	861	1,10	16,62	4,02	1,46	7,30	6,68	264	2,68	8,56	5,86	10,19	50,95	6,24
249	933	0,59	16,43	8,74	0,92	13,49	1,10	934	0,47	16,52	7,48	0,83	1,77	1,16
	928	0,93	16,69	8,68	2,81	10,10	1,51	929	0,98	16,78	7,41	0,49	4,86	1,57
250	934	2,42	17,13	5,39	0,62	1,80	1,64	935	2,26	16,28	7,52	0,91	4,35	1,86
	929	1,00	16,54	5,69	0,48	4,87	1,60	930	0,94	15,70	7,83	0,60	1,35	1,83
251	935	2,47	16,33	6,19	0,94	4,35	1,69	936	2,44	15,91	8,27	0,48	1,68	1,84
	930	1,24	15,70	6,13	0,58	1,35	1,61	931	1,13	15,29	8,21	0,39	4,30	1,77
252	936	0,77	15,33	6,85	0,67	1,65	2,14	937	0,80	14,11	4,33	0,63	11,95	2,18
	931	1,34	15,67	6,94	0,42	4,31	1,90	932	1,24	14,46	4,45	2,59	9,31	1,94
253	378	6,84	24,60	4,37	10,57	52,84	4,05	938	5,05	15,74	7,72	0,34	1,68	3,79
	933	3,05	23,83	4,73	8,08	29,31	5,92	934	1,37	14,97	7,93	2,59	7,49	6,27
254	938	3,52	16,36	5,84	0,34	1,68	1,84	939	3,31	15,33	7,66	1,24	6,20	1,57
	934	2,59	16,16	5,82	2,39	7,45	2,00	935	2,39	15,13	7,64	0,47	1,84	1,72
255	939	3,36	15,30	5,67	1,24	6,20	1,65	940	3,35	15,22	7,39	0,35	1,77	1,46
	935	2,65	15,15	6,30	0,49	1,85	1,79	936	2,73	15,07	8,04	2,14	7,03	1,61
256	940	5,39	14,38	5,00	0,35	1,77	4,79	379	7,23	22,38	8,40	10,03	50,13	5,19
	936	1,80	13,66	6,64	2,31	7,06	4,50	937	3,76	21,66	10,13	7,49	27,57	4,18
257	942	1,31	13,99	6,20	0,27	0,81	1,61	943	1,36	14,64	8,75	0,67	1,60	1,68
	872	2,53	14,66	6,35	0,49	2,43	1,73	873	2,67	15,30	8,90	0,29	1,47	1,82
258	943	1,59	14,61	5,60	0,67	1,60	1,80	944	1,63	15,15	8,01	0,24	0,78	1,89
	873	2,50	15,37	4,22	0,29	1,47	1,77	874	2,60	15,92	6,58	0,45	2,23	1,85
259	944	3,02	17,17	6,80	0,28	0,79	1,53	945	4,28	11,99	12,47	0,93	3,70	1,20
	874	2,02	17,51	7,27	0,45	2,23	2,33	270	3,33	12,34	4,43	0,81	4,03	1,98
260	946	0,80	13,85	8,20	0,76	6,15	1,31	947	0,79	15,03	8,14	0,81	1,52	1,23
	941	1,15	14,11	8,14	1,47	2,41	1,93	942	1,18	15,29	8,07	0,45	2,01	1,84
261	947	2,15	15,52	5,37	0,62	1,48	1,67	948	2,09	15,67	8,61	0,91	2,68	1,78
	942	0,69	15,07	5,56	0,43	2,01	1,56	943	0,83	15,22	8,81	0,58	1,16	1,67
262	948	2,40	15,74	5,94	0,93	2,69	1,62	949	2,56	16,59	9,16	0,54	1,72	1,70
	943	0,96	15,13	5,66	0,59	1,16	1,78	944	0,98	15,97	8,87	0,35	1,61	1,86
263	949	1,13	15,85	7,57	0,73	1,76	2,13	950	1,21	15,64	4,06	1,19	4,70	1,99
	944	1,69	16,38	7,64	0,39	1,61	1,57	945	1,62	16,16	4,14	1,31	1,79	1,44
264	384	6,74	18,86	5,26	2,16	10,81	1,87	951	5,47	14,40	10,32	1,09	5,47	2,28
	946	3,39	18,18	5,15	2,67	4,27	1,32	947	2,11	13,72	7,98	1,05	2,75	1,71
265	951	3,39	15,10	5,07	1,09	5,47	1,71	952	3,35	14,91	8,41	1,00	4,98	1,51
	947	2,62	14,90	5,21	0,87	2,71	2,04	948	2,41	14,71	8,51	0,88	2,54	1,84
266	952	3,51	14,85	4,55	1,00	4,98	1,73	953	3,71	15,85	7,80	1,05	5,23	1,57
	948	2,86	14,71	5,85	0,90	2,54	1,60	949	3,05	15,70	9,14	0,70	2,57	1,45
267	953	7,21	14,42	5,58	1,05	5,23	1,34	385	8,89	22,69	7,33	1,93	9,63	1,80
	949	2,89	13,55	7,56	0,89	2,60	1,49	950	4,58	21,82	13,97	2,53	2,98	1,96
268	955	1,01	8,13	1,82	1,51	6,54	1,96	956	1,09	7,62	1,88	1,19	2,12	1,85
	885	1,70	8,56	1,62	1,56	7,80	1,72	886	1,59	8,05	1,58	0,44	2,21	1,63
269	956	1,26	7,60	1,51	1,20	2,12	1,48	957	1,15	9,10	1,20	1,60	6,87	1,40
	886	1,58	8,05	0,98	0,44	2,21	1,88	887	1,85	9,53	0,95	1,61	8,07	1,79
270	957	1,53	10,26	1,94	1,46	6,84	5,09	958	3,33	6,63	2,19	5,32	29,96	5,35
	887	1,10	10,55	1,56	1,61	8,07	5,25	304	2,80	6,88	0,90	10,05	50,27	4,97
271	959	0,34	8,22	2,91	1,91	13,67	1,86	960	0,39	8,31	2,19	0,27	2,60	1,80
	954	0,55	8,35	2,93	3,23	12,63	1,84	955	0,61	8,44	2,26	0,74	3,66	1,77
272	960	1,98	8,68	1,26	0,24	2,60	1,68	961	1,94	8,45	1,88	0,54	3,29	1,70
	955	0,94	8,22	1,27	0,60	3,63	1,73	956	0,97	7,98	1,91	0,48	2,00	1,76
273	961	2,08	8,46	1,65	0,54	3,29	1,89	962	2,16	9,60	2,45	0,26	2,67	1,87
	956	1,12	7,96	1,53	0,49	2,00	1,80	957	1,07	9,20	2,34	0,59	3,68	1,78
274	962	0,52	9,19	2,25	0,30	2,68	1,60	963	0,44	10,53	2,71	1,96	13,85	1,50
	957	0,71	9,35	2,33	0,75	3,71	1,84	958	0,74	10,69	2,60	3,33	12,92	1,74
275	418	4,77	15,95	1,60	10,00	49,99	4,08	964	2,93	7,28	1,40	0,78	3,90	3,99
	959	3,06	15,59	1,90	6,71	29,16	4,30	960	1,18	6,92	2,47	2,07	7,29	4,39
276	964	1,66	7,95	0,96	0,78	3,90	1,50	965	1,65	7,89	1,39	0,85	4,27	1,56
	960	1,96	7,98	1,34	2,08	7,29	1,73	961	1,96	7,92	1,78	0,43	0,66	1,79
277	965	1,67	7,87	1,12	0,85	4,27	1,61	966	1,87	8,83	1,28	0,86	4,28	1,72
	961	2,12	7,93	1,55	0,43	0,66	1,65	962	2,17	8,80	1,86	2,12	7,54	1,77

CARATTERISTICHE MEDIATE: SISMA 90°: SHELL

Shell Nro	Nodo N.ro	S11 kg/cmq	S22 kg/cmq	S12 kg/cmq	M11 kg/cmq	M22 kg/cmq	M12 kg/cmq	Nodo N.ro	S11 kg/cmq	S22 kg/cmq	S12 kg/cmq	M11 kg/cmq	M22 kg/cmq	M12 kg/cmq
278	966	3,54	7,91	1,50	0,86	4,28	4,21	419	5,70	17,61	2,21	10,43	52,13	4,30
	962	1,61	7,47	1,83	2,10	7,54	4,88	963	3,80	17,16	3,50	6,93	30,16	4,74
279	967	1,82	9,74	12,11	0,53	2,13	2,25	968	3,19	2,63	9,80	0,19	0,32	2,24
	894	1,18	10,26	9,41	0,50	2,51	2,17	895	1,00	3,06	7,13	0,12	0,60	2,16
280	968	0,59	2,92	11,67	0,22	0,34	2,26	969	1,06	6,58	8,69	1,01	3,25	2,23
	895	0,46	2,92	10,81	0,12	0,60	2,15	896	1,52	6,73	7,84	0,66	3,29	2,11
281	969	1,18	6,53	11,00	0,96	3,24	3,40	941	0,78	10,83	7,57	2,22	13,14	3,62
	896	0,96	6,89	11,65	0,66	3,29	5,14	269	1,87	11,23	8,20	5,22	26,08	4,96
282	933	1,55	16,22	6,33	1,89	2,69	1,80	970	2,77	9,21	12,00	0,24	1,02	1,98
	928	2,78	17,01	6,48	0,68	2,12	1,25	967	1,54	9,97	12,15	0,15	0,46	1,43
283	970	2,23	10,24	12,46	0,12	1,04	1,28	971	0,73	2,59	10,43	0,19	0,56	1,23
	967	0,97	9,67	11,96	0,17	0,47	1,96	968	2,40	2,24	9,94	0,19	0,36	1,91
284	971	1,10	2,68	12,21	0,14	0,54	1,21	972	0,71	7,56	9,58	0,15	2,02	1,32
	968	0,63	2,60	11,82	0,16	0,34	1,90	969	1,11	7,58	9,19	0,18	1,35	2,02
285	972	1,16	7,19	10,98	0,25	2,00	1,96	946	0,35	13,95	7,18	1,37	3,49	1,95
	969	0,47	7,36	11,49	0,13	1,36	1,54	941	1,04	14,09	7,66	1,29	3,80	1,53
286	378	9,82	24,09	8,22	3,33	16,66	3,45	973	6,65	8,50	3,71	0,21	1,03	3,15
	933	5,03	23,12	16,56	3,42	9,17	2,07	970	2,08	7,56	11,65	0,56	0,81	2,28
287	973	2,57	9,51	8,64	0,21	1,03	1,56	974	0,96	2,15	6,54	0,15	0,76	1,62
	970	2,88	9,55	12,11	0,41	0,78	1,13	971	1,33	2,00	9,94	0,14	0,27	1,18
288	974	0,47	2,07	9,45	0,15	0,76	1,61	975	1,53	8,01	7,09	0,14	0,70	1,53
	971	1,13	2,12	11,71	0,14	0,27	1,21	972	0,67	7,83	9,33	0,93	2,19	1,13
289	975	1,84	7,93	10,73	0,14	0,70	3,60	384	4,17	19,68	8,25	5,99	29,93	3,78
	972	1,05	7,40	10,74	1,06	2,21	3,59	946	1,54	19,14	8,26	4,78	17,69	3,43
290	976	1,90	7,83	5,65	0,90	3,33	1,17	977	3,07	2,50	3,78	0,20	0,33	1,16
	903	0,85	8,33	4,39	0,71	3,54	1,24	904	1,01	2,87	6,13	0,13	0,64	1,24
291	977	0,96	2,73	5,40	0,27	0,37	1,14	978	0,73	8,57	4,55	1,51	5,33	1,21
	904	0,50	2,74	4,12	0,13	0,64	1,23	905	1,89	8,82	5,70	1,09	5,45	1,29
292	978	1,29	8,54	4,42	1,44	5,32	6,95	945	1,23	10,44	5,82	4,12	23,33	7,22
	905	1,19	9,02	5,73	1,09	5,45	5,21	270	1,69	10,90	4,50	8,50	42,49	4,98
293	937	1,59	13,94	6,63	1,18	2,62	1,61	979	2,67	7,33	5,42	0,28	1,90	1,53
	932	2,71	14,65	6,75	1,14	3,18	2,10	976	1,63	8,13	5,43	0,13	0,98	2,02
294	979	2,13	8,32	6,11	0,17	1,93	2,25	980	0,92	2,56	4,27	0,19	0,69	2,38
	976	1,05	7,73	5,62	0,12	0,97	1,51	977	2,30	2,45	3,89	0,23	0,46	1,64
295	980	0,69	2,50	5,90	0,19	0,66	2,42	981	1,15	9,47	3,72	0,13	3,35	2,19
	977	0,97	2,50	5,49	0,18	0,42	1,67	978	0,76	9,39	4,13	0,14	2,42	1,44
296	981	1,23	8,96	4,67	0,25	3,32	1,41	950	0,29	15,79	6,15	0,50	8,50	1,32
	978	0,35	9,14	4,89	0,17	2,43	1,91	945	1,15	15,97	5,81	2,48	9,09	1,81
297	379	9,46	22,30	4,59	5,07	25,34	2,49	982	6,35	6,75	8,48	0,14	0,69	2,26
	937	5,10	21,45	9,52	4,40	14,67	4,59	979	2,04	5,89	4,88	0,91	1,63	4,81
298	982	2,22	7,79	4,77	0,14	0,69	1,64	983	0,94	2,24	6,35	0,16	0,79	1,51
	979	2,78	7,89	5,51	0,78	1,61	2,53	980	1,51	2,15	3,90	0,13	0,28	2,40
299	983	0,47	2,16	4,22	0,16	0,79	1,49	984	1,90	9,61	5,84	0,38	1,90	1,65
	980	0,74	2,02	5,25	0,24	0,31	2,40	981	1,09	9,45	4,12	1,48	3,59	2,56
300	984	2,30	9,51	5,07	0,38	1,90	3,80	385	5,27	24,26	3,77	9,23	46,15	3,88
	981	1,01	8,86	4,08	1,62	3,62	6,91	950	2,03	23,61	5,01	7,21	28,60	6,75
301	985	0,89	3,86	5,27	0,48	0,96	1,81	986	1,52	2,85	3,48	0,60	1,35	1,79
	914	0,64	4,08	5,16	0,34	1,72	1,68	915	0,70	2,81	3,30	0,24	1,20	1,68
302	986	0,60	2,69	5,16	0,24	1,28	1,61	987	0,70	6,53	2,03	0,52	4,65	1,02
	915	0,67	2,85	5,84	0,24	1,20	1,96	916	1,46	6,69	2,44	1,22	6,09	1,37
303	987	0,82	6,70	3,24	0,14	4,73	7,01	988	1,52	9,78	1,27	1,62	2,01	5,99
	916	1,22	7,05	5,70	1,22	6,09	5,00	325	2,04	10,11	2,42	6,58	32,88	6,03
304	959	0,33	8,36	1,62	1,21	4,06	1,76	989	0,56	4,22	6,68	0,32	0,55	1,70
	954	0,42	8,38	1,86	0,65	3,04	1,91	985	0,47	4,24	7,03	0,26	1,51	1,85
305	989	1,31	4,52	5,98	0,26	0,55	1,72	990	0,62	3,09	3,60	0,19	1,25	1,86
	985	0,65	4,22	6,32	0,22	1,50	1,66	986	1,48	3,16	3,92	0,36	0,31	1,81
306	990	0,37	3,01	5,20	0,26	1,31	1,72	991	1,03	7,09	3,24	0,66	2,44	2,84
	986	0,66	2,96	5,64	0,21	0,31	1,71	987	0,75	7,05	3,64	1,23	1,13	2,83
307	991	0,60	6,86	4,27	0,26	2,53	2,91	992	0,41	11,01	0,56	0,51	5,11	4,94
	987	0,38	6,87	5,06	0,83	1,21	3,00	988	0,64	11,06	0,70	0,50	3,67	5,03
308	418	6,20	13,33	2,25	1,99	9,94	1,79	993	3,66	2,45	3,13	0,18	0,89	1,83
	959	4,99	13,07	10,61	1,33	3,77	1,83	989	2,50	2,37	6,26	0,41	1,71	1,87
309	993	0,96	4,18	4,19	0,18	0,89	1,58	994	0,57	3,19	2,64	0,42	2,08	1,43
	989	1,45	4,25	5,58	0,43	1,73	1,89	990	0,63	3,15	3,89	0,34	0,35	1,74
310	994	0,62	3,13	4,56	0,42	2,08	1,56	995	1,36	6,77	1,99	0,62	3,12	1,08
	990	0,35	3,03	5,51	0,13	0,40	1,72	991	0,89	6,68	2,93	0,16	5,56	1,23
311	995	1,31	6,85	5,48	0,62	3,12	4,54	440	3,35	16,68	2,23	6,48	32,39	5,55
	991	0,76	6,49	3,97	0,41	5,64	6,63	992	1,57	16,30	0,95	1,53	0,58	5,62
312	996	0,95	5,46	4,92	0,26	1,96	2,25	997	1,59	2,05	3,31	0,56	1,14	2,02
	925	1,01	5,72	4,63	0,70	3,52	1,77	926	0,44	2,16	2,95	0,19	0,97	1,56
313	997	0,61	2,15	5,01	0,40	1,10	1,72	998	0,75	6,12	2,06	0,28	2,40	1,35
	926	0,45	2,15	5,47	0,19	0,97	1,90	927	1,39	6,25	2,20	0,65	3,25	1,54
314	998	0,80	6,04	3,20	0,11	2,44	4,58	999	1,31	10,56	1,50	0,89	1,30	4,05
	927	1,25	6,41	5,57	0,65	3,25	2,80	326	2,27	10,92	2,12	3,59	17,97	3,27
315	963	0,40	10,65	1,46	0,97	2,11	1,74	1000	0,60	5,82	6,59	0,41	0,42	1,73
	958	0,51	10,67	1,32	0,97	1,80	1,61	996	0,50	5,84	6,88	0,41	0,79	1,60
316	1000	1,51	6,19	5,88	0,41	0,42	1,45	1001	0,78	2,00	3,42	0,16	1,17	1,58
	996	0,72	5,88	6,09	0,32	0,80	1,75	997	1,55	2,03	3,58	0,36	0,34	1,88
317	1001	0,56	1,87	5,04	0,28	1,21	1,67	1002	0,87	6,62	3,01	0,35	1,68	2,32
	997	0,64	1,93	5,34	0,21	0,33	1,72	998	0,80	6,62	3,25	0,67	0,69	2,36
318	1002	0,58	6,34	4,07	0,17	1,73	2,35	1003	0,53	11,33	0,55	0,29	3,23	3,47
	998	0,55	6,35	4,66	0,47	0,73	2,41	999	0,59	11,33	0,63	0,27	1,88	3,54
319	419	6,78	16,03	2,15	3,79	18,96	3,02	1004	3,97	3,45	3,74	0,31	1,55	2,90
	963	5,46	15,68	10,48	2,60	9,30	1,75	1000	2,72	3,11	5,90	0,96	2,76	1,88
320	1004	1,21	5,71	3,97	0,31	1,55	1,43	1005	0,36	1,97	2,52	0,42	2,08	1,52
	1000	1,63	5,76	5,18	0,96	2,76	1,68	1001	0,79	1,91	3,55	0,17	0,40	1,76
321	1005	0,40	1,91	4,39	0,42	2,08	1,63	1006	1,26	6,46	1,82	0,34	1,71	1,40
	1001	0,56	1,80	5,21	0,14	0,42	1,66	1002	0,75	6,35	2,60	0,12	3,50	1,42
322	1006	1,11	6,64	5,40	0,34	1,71	2,60	441	2,93	15,44	1,92	3,71	18,54	3,03
	1002	0,97	6,27	3,70	0,32	3,54	4,43	1003	1,29	15,07	0,52	0,87	0,53	3,83
323	1008	0,63	16,47	5,44	0,63	3,67	0,72	1009	0,48	15,26	6,29	2,02	3,31	1,17

CARATTERISTICHE MEDIATE: SISMA 90°: SHELL

Shell Nro	Nodo N.ro	S11 kg/cmq	S22 kg/cmq	S12 kg/cmq	M11 kg/cmq	M22 kg/cmq	M12 kg/cmq	Nodo N.ro	S11 kg/cmq	S22 kg/cmq	S12 kg/cmq	M11 kg/cmq	M22 kg/cmq	M12 kg/cmq
	938	3,21	17,02	6,08	2,17	10,87	1,22	939	2,98	15,80	6,95	0,72	3,61	1,71
324	1009	0,54	15,28	5,60	2,01	3,31	1,66	1010	0,48	15,47	6,46	0,66	3,68	2,13
	939	2,94	15,82	4,96	0,72	3,61	1,45	940	2,97	16,01	5,83	1,94	9,71	1,92
325	1010	1,29	16,34	6,49	0,53	3,65	4,08	1011	2,11	12,95	8,95	2,96	23,54	4,57
	940	1,39	16,76	3,69	1,94	9,71	6,14	379	1,12	13,37	5,82	7,22	36,12	5,61
326	1012	0,31	16,24	5,17	0,76	10,85	0,92	1013	0,26	15,68	4,77	1,36	0,95	0,99
	1007	0,80	16,35	5,58	3,49	7,58	1,50	1008	0,78	15,79	5,19	1,35	4,55	1,57
327	1013	2,21	16,16	4,31	1,11	0,99	1,61	1014	2,02	15,02	5,91	1,63	4,01	1,74
	1008	0,52	15,81	4,89	1,18	4,52	1,27	1009	0,37	14,67	6,50	1,51	0,94	1,39
328	1014	2,14	15,05	6,04	1,66	4,02	1,32	1015	2,22	15,13	7,64	0,97	0,97	1,40
	1009	0,43	14,68	5,80	1,51	0,94	1,54	1010	0,38	14,76	7,40	1,00	4,16	1,62
329	1015	0,29	14,69	7,69	1,20	0,93	1,83	1016	0,21	14,32	6,51	0,95	10,19	1,88
	1010	0,95	14,86	7,40	1,18	4,20	1,47	1011	0,99	14,49	6,23	3,27	7,27	1,53
330	493	5,10	19,62	3,65	8,50	42,51	2,49	1017	3,86	13,57	4,72	0,80	3,99	2,18
	1012	2,11	18,98	3,87	7,50	23,62	4,39	1013	0,94	12,94	4,99	2,66	6,04	4,83
331	1017	2,99	13,92	4,27	0,80	3,99	1,91	1018	2,72	12,58	5,86	1,37	6,86	1,29
	1013	2,06	13,72	4,51	2,40	6,00	2,20	1014	1,90	12,38	6,07	1,30	2,37	1,57
332	1018	2,75	12,56	5,99	1,37	6,86	1,44	1019	2,84	13,03	7,53	0,80	4,01	0,91
	1014	1,98	12,39	6,20	1,33	2,37	1,47	1015	2,18	12,86	7,73	2,18	5,81	0,95
333	1019	4,04	12,54	6,86	0,80	4,01	2,60	494	5,40	18,26	9,34	8,25	41,27	3,05
	1015	1,11	11,94	7,80	2,40	5,86	3,54	1016	2,52	17,68	10,36	7,14	22,87	3,14
334	1021	0,52	15,15	4,52	1,04	1,63	0,88	1022	0,58	15,12	6,97	1,61	2,61	1,40
	951	2,82	15,64	5,12	1,24	6,18	1,11	952	2,82	15,61	7,61	0,95	4,73	1,65
335	1022	0,58	15,10	4,85	1,62	2,61	1,57	1023	0,62	16,13	7,29	0,89	1,52	2,08
	952	2,69	15,66	3,78	0,95	4,73	1,57	953	2,88	16,70	6,14	1,15	5,74	2,09
336	1023	2,28	17,68	7,12	1,07	1,55	1,76	1024	2,77	16,24	12,42	2,51	1,05	1,30
	953	1,32	18,05	6,26	1,15	5,74	2,69	385	2,02	16,62	4,53	1,15	5,74	2,20
337	1025	0,29	14,27	4,54	1,48	5,25	0,98	1026	0,40	14,69	4,92	1,38	1,60	0,94
	1020	1,03	14,42	5,03	2,33	1,51	1,93	1021	0,94	14,84	5,42	1,33	2,28	1,89
338	1026	2,14	15,12	3,76	1,14	1,55	1,69	1027	1,98	14,80	6,54	1,64	2,78	1,73
	1021	0,56	14,82	4,37	1,17	2,24	1,19	1022	0,57	14,50	7,19	1,51	2,13	1,22
339	1027	2,24	14,85	5,40	1,65	2,78	1,21	1028	2,46	15,98	8,30	0,98	1,73	1,23
	1022	0,33	14,43	5,07	1,52	2,14	1,72	1023	0,41	15,55	7,94	0,98	1,98	1,73
340	1028	0,61	15,36	8,04	1,23	1,78	1,91	1029	0,65	15,71	5,95	1,94	4,17	1,83
	1023	1,35	15,73	7,76	1,17	2,01	1,12	1024	1,41	16,08	5,67	2,31	0,91	1,05
341	499	5,57	15,76	2,71	2,61	13,06	2,20	1030	4,60	12,57	6,58	1,41	7,03	2,64
	1025	2,60	15,17	6,16	3,66	5,89	1,32	1026	1,62	11,97	4,84	1,59	2,65	1,75
342	1030	2,95	13,07	3,31	1,41	7,03	1,82	1031	2,81	12,38	6,29	1,21	6,03	1,24
	1026	2,29	12,88	3,68	1,35	2,61	2,23	1027	2,01	12,19	6,65	1,66	2,86	1,64
343	1031	2,94	12,33	4,61	1,21	6,03	1,48	1032	3,21	13,62	7,67	1,33	6,63	0,96
	1027	2,36	12,19	5,51	1,67	2,87	1,33	1028	2,59	13,49	8,60	1,14	2,49	0,83
344	1032	5,85	12,54	3,44	1,33	6,63	0,80	500	7,12	18,73	8,32	2,31	11,53	0,96
	1028	2,22	11,80	8,35	1,39	2,54	1,05	1029	3,49	17,99	13,75	3,56	4,38	1,58
345	1034	0,53	8,60	1,16	0,92	5,46	1,90	1035	0,71	8,01	1,23	1,59	2,70	1,59
	964	1,76	8,94	1,05	1,83	9,15	1,72	965	1,64	8,35	1,26	0,22	1,08	1,42
346	1035	0,65	7,99	1,42	1,59	2,70	1,23	1036	0,57	9,15	1,37	1,04	5,84	0,98
	965	1,62	8,36	1,37	0,22	1,08	1,66	966	1,84	9,46	1,32	1,88	9,38	1,38
347	1036	1,18	10,07	1,76	0,85	5,80	4,15	1037	2,43	8,59	2,49	4,15	27,01	4,51
	966	0,87	10,33	2,18	1,88	9,38	5,04	419	1,81	8,87	1,33	8,65	43,24	4,70
348	1038	0,19	8,15	1,82	1,40	13,52	1,57	1039	0,40	7,98	1,47	0,48	2,21	1,51
	1033	0,52	8,22	1,58	3,66	12,16	1,57	1034	0,49	8,06	1,34	1,18	3,91	1,52
349	1039	1,87	8,32	1,73	0,44	2,22	1,36	1040	1,79	7,94	1,22	0,92	3,40	1,39
	1034	0,47	7,95	1,54	0,98	3,87	1,55	1035	0,59	7,57	1,28	0,86	1,16	1,58
350	1040	1,90	7,96	1,40	0,92	3,40	1,70	1041	2,05	8,85	2,11	0,39	2,33	1,70
	1035	0,62	7,54	1,41	0,86	1,16	1,45	1036	0,54	8,57	1,98	0,96	3,94	1,45
351	1041	0,29	8,52	2,24	0,43	2,32	1,36	1042	0,24	10,29	1,95	1,46	13,87	1,27
	1036	0,57	8,61	2,15	1,17	3,98	1,64	1037	0,68	10,38	1,91	3,85	12,66	1,55
352	533	3,87	13,27	2,99	9,14	45,69	3,04	1043	2,39	6,22	2,61	0,39	1,95	2,90
	1038	2,39	12,96	2,39	6,78	27,31	3,60	1039	0,88	5,91	1,52	2,26	6,80	3,75
353	1043	1,43	6,75	1,81	0,39	1,95	1,11	1044	1,37	6,45	1,54	0,96	4,80	1,37
	1039	1,71	6,78	1,28	2,21	6,79	1,27	1040	1,65	6,48	1,20	0,40	0,56	1,53
354	1044	1,39	6,44	1,56	0,96	4,80	1,36	1045	1,60	7,36	1,53	0,47	2,36	1,65
	1040	1,78	6,49	1,42	0,39	0,56	1,48	1041	1,90	7,33	1,73	2,25	7,07	1,77
355	1045	2,95	6,67	1,74	0,47	2,36	3,02	534	4,72	14,70	3,02	9,58	47,89	3,19
	1041	1,24	6,29	2,09	2,29	7,07	4,20	1042	3,04	14,35	3,52	7,07	28,45	4,02
356	1046	1,07	10,16	5,75	0,75	2,08	1,98	1047	2,42	1,99	4,16	0,22	0,31	2,03
	973	1,50	10,57	5,17	0,51	2,55	1,96	974	0,82	2,32	3,62	0,12	0,59	2,02
357	1047	0,42	2,28	5,43	0,28	0,33	2,04	1048	1,37	7,92	3,38	1,14	3,27	1,92
	974	0,48	2,25	6,27	0,12	0,59	2,01	975	1,87	8,05	4,07	0,72	3,62	1,89
358	1048	0,51	7,63	5,15	1,04	3,25	2,91	1020	1,12	15,00	3,38	1,28	13,08	3,40
	975	1,83	8,07	7,52	0,72	3,62	4,38	384	3,41	15,47	4,67	4,85	24,25	3,86
359	1012	0,88	16,12	3,36	2,03	1,94	1,56	1049	2,02	9,04	5,74	0,28	1,20	1,68
	1007	2,06	16,62	3,59	2,05	2,61	1,10	1046	0,91	9,53	6,70	0,32	0,36	1,22
360	1049	1,77	9,77	5,79	0,39	1,22	1,08	1050	0,37	1,85	4,31	0,20	0,51	1,06
	1046	0,56	9,39	6,28	0,39	0,37	1,73	1047	1,90	1,83	4,78	0,22	0,29	1,71
361	1050	1,07	2,01	5,47	0,17	0,50	1,05	1051	0,76	8,04	3,82	0,47	2,07	1,13
	1047	0,53	1,92	6,09	0,20	0,27	1,69	1048	1,20	8,10	4,40	0,47	1,28	1,77
362	1051	0,81	7,78	4,87	0,35	2,04	1,65	1025	0,64	14,39	3,07	1,56	4,67	1,67
	1048	0,78	7,81	6,32	0,37	1,30	1,35	1020	0,67	14,40	4,42	2,53	5,43	1,36
363	493	7,49	19,16	3,13	2,66	13,32	2,75	1052	5,15	7,64	6,89	0,12	0,60	2,15
	1012	3,82	18,39	10,56	3,94	8,69	1,46	1049	1,64	6,88	6,46	0,22	0,64	1,88
364	1052	2,22	8,38	3,37	0,12	0,60	1,14	1053	0,72	1,63	4,36	0,17	0,85	1,11
	1049	2,14	8,35	6,51	0,22	0,61	1,02	1050	0,85	1,54	4,72	0,16	0,23	0,98
365	1053	0,32	1,53	3,48	0,17	0,85	1,11	1054	1,52	7,50	3,57	0,19	0,94	1,15
	1050	1,01	1,46	5,91	0,14	0,22	1,00	1051	0,60	7,31	4,69	0,57	1,90	1,06
366	1054	1,84	7,41	3,77	0,19	0,94	2,86	499	3,68	16,57	2,96	5,29	26,46	3,36
	1051	0,61	6,95	5,81	0,70	1,93	3,08	1025	1,37	16,10	5,00	5,27	16,77	2,65
367	1055	0,94	8,70	6,23	0,90	2,90	0,94	1056	2,33	2,00	7,60	0,22	0,31	0,85
	982	1,19	9,09	6,99	0,67	3,37	1,11	983	0,74	2,30	8,41	0,14	0,72	1,04
368	1056	0,70	2,25	6,46	0,31	0,34	0,84	1057	1,07	9,42	8,40	1,56	5,00	0,93
	983	0,49	2,22	6,09	0,14	0,72	1,02	984	2,13	9,63	8,04	1,10	5,48	1,10

CARATTERISTICHE MEDIATE: SISMA 90°: SHELL

Shell Nro	Nodo N.ro	S11 kg/cmq	S22 kg/cmq	S12 kg/cmq	M11 kg/cmq	M22 kg/cmq	M12 kg/cmq	Nodo N.ro	S11 kg/cmq	S22 kg/cmq	S12 kg/cmq	M11 kg/cmq	M22 kg/cmq	M12 kg/cmq
369	1057	0,68	9,17	6,80	1,43	4,98	5,71	1024	0,59	14,64	9,16	2,60	21,13	6,29
	984	1,94	9,69	4,55	1,10	5,48	4,65	385	3,04	15,15	6,66	7,40	36,98	4,16
370	1016	0,84	14,22	8,96	1,54	3,20	1,35	1058	1,97	7,64	6,47	0,24	1,75	1,30
	1011	2,09	14,65	8,30	2,32	4,40	1,84	1055	0,96	8,20	5,87	0,21	0,71	1,78
371	1058	1,71	8,38	6,13	0,35	1,77	1,96	1059	0,46	1,91	7,40	0,19	0,63	2,04
	1055	0,48	7,97	6,14	0,31	0,68	1,23	1056	1,81	1,91	7,40	0,27	0,48	1,31
372	1059	0,71	1,94	6,35	0,19	0,62	2,08	1060	1,13	9,39	7,53	0,39	3,16	1,92
	1056	0,80	1,94	6,29	0,20	0,44	1,34	1057	0,91	9,35	7,44	0,34	2,09	1,19
373	1060	0,84	9,01	7,03	0,30	3,12	1,22	1029	0,59	15,85	8,66	0,54	8,94	1,13
	1057	0,65	9,05	5,90	0,26	2,12	1,67	1024	0,79	15,89	7,45	3,70	9,98	1,58
374	494	7,43	17,97	8,49	3,73	18,64	1,77	1061	5,10	6,39	11,90	0,10	0,51	1,31
	1016	3,84	17,25	5,80	4,44	12,23	3,14	1058	1,55	5,67	6,38	0,45	1,05	3,64
375	1061	1,99	7,19	8,54	0,10	0,51	1,56	1062	0,74	1,58	10,10	0,17	0,87	1,56
	1058	2,10	7,20	6,03	0,32	1,03	2,12	1059	0,89	1,56	7,47	0,18	0,27	2,12
376	1062	0,37	1,50	8,49	0,17	0,87	1,53	1063	1,79	8,53	9,34	0,43	2,15	1,59
	1059	0,69	1,41	6,43	0,25	0,28	2,12	1060	0,97	8,36	7,19	0,93	2,99	2,20
377	1063	2,17	8,43	7,52	0,43	2,15	3,23	500	4,48	19,91	7,55	7,82	39,08	3,59
	1060	0,65	7,88	6,71	1,08	3,02	5,70	1029	1,75	19,35	6,72	7,29	25,41	5,22
378	1064	0,66	3,66	2,46	0,16	1,20	1,68	1065	1,45	2,90	2,51	0,73	1,55	1,50
	993	0,58	3,85	2,53	0,39	1,96	1,54	994	0,69	2,86	1,99	0,10	0,48	1,39
379	1065	0,30	2,82	2,52	0,43	1,49	1,40	1066	1,19	7,34	2,41	0,55	3,73	0,81
	994	0,67	2,90	3,05	0,10	0,48	1,57	995	1,67	7,44	1,60	1,17	5,87	0,99
380	1066	0,32	6,59	1,92	0,23	3,79	6,07	1067	1,29	13,61	3,66	1,44	2,11	5,19
	995	1,99	7,04	3,87	1,17	5,87	4,63	440	3,45	14,06	1,48	5,75	28,76	5,52
381	1038	0,45	8,32	2,55	1,20	2,80	1,46	1068	0,46	3,87	3,34	0,26	0,49	1,42
	1033	0,40	8,31	1,94	1,05	1,77	1,66	1064	0,51	3,86	3,89	0,36	1,44	1,61
382	1068	1,07	4,09	2,74	0,34	0,50	1,44	1069	0,57	2,87	2,58	0,19	1,31	1,57
	1064	0,48	3,84	3,22	0,30	1,43	1,45	1065	1,39	2,94	2,29	0,54	0,61	1,59
383	1069	0,50	2,69	2,53	0,38	1,37	1,52	1070	0,80	7,45	2,42	0,47	2,29	2,48
	1065	0,30	2,76	2,92	0,24	0,56	1,45	1066	1,18	7,53	2,09	1,17	0,99	2,40
384	1070	0,34	7,29	2,52	0,27	2,36	2,53	1071	0,69	12,03	1,13	0,41	4,46	4,24
	1066	0,69	7,22	2,69	0,84	1,04	2,55	1067	0,33	11,96	1,08	0,44	2,91	4,26
385	533	5,21	10,93	3,10	1,75	8,76	1,25	1072	3,14	1,55	6,31	0,14	0,72	1,39
	1038	4,15	10,71	7,04	1,74	4,06	1,37	1068	2,09	1,52	3,47	0,52	1,60	1,58
386	1072	0,89	3,52	2,75	0,14	0,72	1,30	1073	0,44	2,63	2,90	0,40	2,02	1,31
	1068	1,22	3,58	2,78	0,60	1,62	1,51	1069	0,44	2,61	2,35	0,21	0,58	1,52
387	1073	0,60	2,43	2,78	0,40	2,02	1,41	1074	1,47	6,71	1,80	0,46	2,29	1,07
	1069	0,51	2,28	2,71	0,24	0,64	1,51	1070	0,64	6,54	1,69	0,19	4,80	1,17
388	1074	0,95	7,38	2,30	0,46	2,29	3,47	555	2,07	12,56	0,94	5,30	26,48	4,29
	1070	1,02	7,00	2,20	0,44	4,87	5,56	1071	0,76	12,19	0,72	1,24	0,68	4,73
389	1075	0,68	5,45	2,67	0,20	1,96	2,10	1076	1,48	1,65	2,51	0,74	1,54	1,78
	1004	1,02	5,65	2,61	0,87	4,34	1,71	1005	0,43	1,54	2,11	0,08	0,38	1,43
390	1076	0,37	1,55	2,71	0,60	1,51	1,53	1077	1,17	6,85	2,45	0,40	1,96	1,13
	1005	0,42	1,59	3,12	0,08	0,38	1,70	1006	1,55	6,92	1,69	0,77	3,83	1,30
391	1077	0,37	5,93	1,88	0,26	2,00	4,03	1078	1,47	13,73	3,74	0,80	1,77	3,57
	1006	1,99	6,38	3,94	0,77	3,83	2,62	441	3,51	14,15	1,62	3,11	15,56	3,05
392	1042	0,57	10,41	2,92	1,04	2,54	1,46	1079	0,46	5,51	3,68	0,43	0,46	1,44
	1037	0,50	10,40	2,37	1,71	2,38	1,40	1075	0,52	5,49	4,15	0,62	0,95	1,38
393	1079	1,29	5,77	2,99	0,40	0,47	1,18	1080	0,45	1,62	2,54	0,28	1,33	1,30
	1075	0,50	5,56	3,40	0,49	0,92	1,57	1076	1,43	1,82	2,45	0,54	0,57	1,69
394	1080	0,79	1,43	2,62	0,45	1,36	1,42	1081	0,64	6,94	2,53	0,31	1,76	1,97
	1076	0,34	1,55	3,03	0,40	0,54	1,50	1077	1,17	7,05	2,26	0,76	0,78	2,04
395	1081	0,38	6,79	2,65	0,18	1,80	2,01	1082	0,69	11,59	1,07	0,24	3,08	2,95
	1077	0,77	6,71	2,70	0,61	0,82	2,09	1078	0,31	11,50	1,01	0,23	1,67	3,03
396	534	5,74	12,84	2,77	3,26	16,32	2,38	1083	3,42	3,14	6,52	0,27	1,34	2,03
	1042	4,57	12,54	7,36	3,00	8,82	1,25	1079	2,28	2,86	3,66	0,97	2,53	1,58
397	1083	1,11	4,91	2,65	0,27	1,34	1,06	1084	0,22	1,71	3,01	0,43	2,15	1,22
	1079	1,40	4,93	2,95	0,94	2,53	1,30	1080	0,53	1,64	2,50	0,13	0,55	1,45
398	1084	0,41	1,44	2,89	0,43	2,15	1,33	1085	1,39	6,29	1,92	0,30	1,48	1,22
	1080	0,74	1,26	2,84	0,29	0,58	1,38	1081	0,51	6,11	1,71	0,22	3,22	1,27
399	1085	0,77	7,08	2,47	0,30	1,48	2,12	556	1,78	11,58	1,13	3,05	15,26	2,47
	1081	1,08	6,72	2,23	0,41	3,27	3,68	1082	0,84	11,23	0,59	0,70	0,86	3,19
400	1087	1,52	11,06	3,71	0,23	2,30	0,67	1088	1,32	9,86	5,06	1,55	2,98	0,93
	1017	2,19	11,20	4,14	2,15	10,75	1,06	1018	1,96	9,99	5,53	1,02	5,08	1,49
401	1088	1,28	9,87	6,15	1,55	2,98	1,36	1089	1,36	10,41	7,55	0,28	2,35	1,78
	1018	1,93	10,00	5,67	1,02	5,08	1,16	1019	2,04	10,55	7,06	1,96	9,80	1,57
402	1089	0,37	10,69	9,65	0,52	2,30	2,98	1090	0,48	12,92	11,74	1,64	15,61	3,29
	1019	1,18	10,94	6,39	1,96	9,80	4,51	494	1,62	13,16	8,39	4,38	21,91	4,20
403	1091	0,52	7,47	5,10	0,68	7,78	0,95	1092	0,48	7,16	4,83	0,15	2,05	1,08
	1086	0,22	7,37	5,03	2,70	5,61	1,65	1087	0,24	7,06	4,76	1,44	3,54	1,80
404	1092	1,13	7,26	3,64	0,18	2,05	1,63	1093	1,06	6,51	4,88	0,64	1,75	1,46
	1087	0,80	7,24	3,75	1,16	3,49	1,20	1088	0,68	6,49	5,19	1,19	1,22	1,03
405	1093	1,01	6,53	6,44	0,65	1,75	1,02	1094	1,14	6,81	7,96	0,19	2,05	0,85
	1088	0,66	6,49	6,28	1,19	1,22	1,35	1089	0,69	6,76	7,79	1,01	3,43	1,17
406	1094	0,35	6,69	9,98	0,15	2,05	1,22	1095	0,32	6,64	10,56	0,71	8,01	1,36
	1089	0,20	6,66	9,88	1,28	3,48	0,76	1090	0,24	6,61	10,46	2,71	5,97	0,88
407	608	2,21	3,15	5,67	8,05	40,27	4,07	1096	1,80	2,14	3,63	0,91	4,53	3,96
	1091	1,26	2,95	8,01	5,64	23,81	4,94	1092	0,82	1,95	5,02	1,54	5,05	5,10
408	1096	0,66	2,39	3,46	0,91	4,53	1,56	1097	0,63	2,26	5,15	0,26	1,29	1,30
	1092	0,59	2,28	3,78	1,57	5,06	1,36	1093	0,60	2,14	4,92	0,33	0,38	1,10
409	1097	0,65	2,24	6,11	0,26	1,29	1,13	1098	0,64	2,23	8,01	0,89	4,44	0,91
	1093	0,53	2,15	6,48	0,34	0,38	1,29	1094	0,55	2,13	8,40	1,50	4,95	1,06
410	1098	1,77	1,83	7,60	0,89	4,44	3,86	609	2,12	3,12	10,48	7,84	39,20	3,99
	1094	0,71	1,63	10,43	1,46	4,95	4,41	1095	1,09	2,91	13,40	5,59	23,41	4,27
411	1100	1,29	10,30	2,50	1,17	1,72	0,64	1101	1,25	9,91	4,68	1,22	2,48	1,07
	1030	1,93	10,43	2,45	1,49	7,44	0,99	1031	1,86	10,04	5,30	1,18	5,88	1,46
412	1101	0,85	9,89	4,37	1,24	2,48	1,29	1102	1,03	10,95	7,44	1,02	1,57	1,73
	1031	1,77	10,08	3,65	1,18	5,88	1,23	1032	1,98	11,14	6,66	1,39	6,95	1,67
413	1102	1,39	11,98	9,38	1,30	1,63	1,41	1103	1,23	15,18	14,33	2,48	3,09	1,15
	1032	1,12	12,14	3,09	1,39	6,95	2,28	500	1,08	15,35	6,87	1,87	9,33	2,02
414	1104	0,26	6,61	4,10	0,50	2,12	1,27	1105	0,31	6,69	3,17	0,19	0,37	1,27

CARATTERISTICHE MEDIATE: SISMA 90°: SHELL

Shell Nro	Nodo N.ro	S11 kg/cmq	S22 kg/cmq	S12 kg/cmq	M11 kg/cmq	M22 kg/cmq	M12 kg/cmq	Nodo N.ro	S11 kg/cmq	S22 kg/cmq	S12 kg/cmq	M11 kg/cmq	M22 kg/cmq	M12 kg/cmq
	1099	0,46	6,61	4,39	1,72	0,92	1,82	1100	0,40	6,68	3,46	1,40	1,54	1,82
415	1105	1,38	6,83	2,76	0,22	0,37	1,59	1106	1,22	6,45	4,58	0,63	0,34	1,33
	1100	0,80	6,78	2,68	1,13	1,49	1,24	1101	0,75	6,40	4,92	1,18	2,27	0,99
416	1106	1,52	6,50	4,57	0,63	0,34	1,04	1107	1,59	7,29	7,86	0,18	0,44	0,82
	1101	0,45	6,33	4,60	1,20	2,27	1,37	1102	0,58	7,12	7,88	0,98	1,40	1,14
417	1107	0,53	6,98	9,43	0,14	0,43	1,06	1108	0,55	7,21	9,16	0,63	1,27	1,09
	1102	0,80	7,18	9,82	1,27	1,45	0,67	1103	0,78	7,41	9,55	1,72	0,86	0,70
418	614	3,35	0,74	3,65	0,59	2,94	1,13	1109	3,37	1,61	5,50	0,08	0,39	1,33
	1104	1,95	0,49	11,24	1,17	2,01	1,39	1105	1,96	1,39	4,08	0,24	0,74	1,60
419	1109	0,94	2,21	2,97	0,08	0,39	1,45	1110	0,88	2,06	5,00	0,02	0,11	1,23
	1105	0,99	2,14	3,63	0,27	0,75	1,43	1106	0,93	1,99	4,63	0,65	0,41	1,22
420	1110	0,99	2,00	3,40	0,02	0,11	1,19	1111	1,02	2,18	7,54	0,06	0,30	1,00
	1106	1,28	1,98	4,62	0,64	0,41	1,17	1107	1,29	2,16	8,87	0,24	0,76	0,98
421	1111	4,24	1,01	4,05	0,06	0,30	1,22	615	4,64	2,13	8,77	0,56	2,79	1,47
	1107	2,58	0,75	10,44	0,20	0,75	0,74	1108	2,97	1,80	18,10	1,06	1,10	0,96
422	1113	0,49	5,79	3,73	0,67	4,55	1,57	1114	0,68	5,25	3,40	1,33	2,70	1,31
	1043	1,18	5,94	3,23	1,87	9,34	1,41	1044	1,07	5,39	2,91	0,26	1,29	1,17
423	1114	0,38	5,23	2,86	1,34	2,70	0,99	1115	0,66	6,08	2,31	0,80	4,98	0,77
	1044	1,06	5,40	2,75	0,26	1,29	1,44	1045	1,23	6,26	2,20	1,92	9,61	1,19
424	1115	0,59	6,89	2,42	0,55	4,93	3,48	1116	1,15	8,14	4,17	3,64	23,51	3,70
	1045	0,54	7,00	2,78	1,92	9,61	4,12	534	0,95	8,29	2,65	7,03	35,17	3,91
425	1117	0,16	3,62	4,87	2,30	13,55	1,21	1118	0,29	3,77	4,65	0,27	3,22	1,15
	1112	0,14	3,62	4,45	3,46	12,32	1,07	1113	0,14	3,76	4,23	1,25	3,87	1,03
426	1118	1,40	3,92	4,14	0,18	3,20	0,97	1119	1,30	3,47	3,60	0,41	2,43	1,09
	1113	0,27	3,66	3,69	1,02	3,82	1,20	1114	0,39	3,22	3,15	0,64	0,77	1,33
427	1119	1,45	3,49	2,84	0,41	2,43	1,42	1120	1,58	4,15	2,28	0,21	3,42	1,56
	1114	0,31	3,19	2,62	0,65	0,77	1,10	1115	0,33	3,91	2,22	1,01	3,99	1,23
428	1120	0,15	3,97	3,19	0,32	3,44	1,22	1121	0,19	4,66	2,33	2,48	14,54	1,09
	1115	0,21	4,01	3,29	1,25	4,04	1,60	1116	0,19	4,65	2,42	3,74	13,37	1,46
429	648	2,60	5,23	5,47	10,56	52,80	4,93	1122	1,54	0,81	5,67	1,49	7,44	4,92
	1117	2,03	5,11	5,41	6,79	31,91	5,05	1118	0,96	0,79	4,41	1,86	7,41	5,06
430	1122	0,29	0,86	4,15	1,49	7,44	0,98	1123	0,32	0,99	3,77	0,49	2,45	1,09
	1118	0,93	0,95	3,85	1,96	7,43	1,21	1119	0,96	1,09	3,48	0,36	1,41	1,33
431	1123	0,37	0,97	3,37	0,49	2,45	1,32	1124	0,40	1,15	2,27	1,59	7,97	1,44
	1119	1,14	1,09	2,73	0,37	1,41	1,05	1120	1,11	1,16	2,01	2,07	7,95	1,16
432	1124	2,24	0,69	3,77	1,59	7,97	5,09	649	3,54	6,07	3,90	11,36	56,82	5,10
	1120	1,50	0,77	2,94	1,96	7,93	5,71	1121	2,80	5,92	6,22	7,26	34,20	5,69
433	1125	0,50	7,16	8,24	0,65	1,94	1,48	1126	1,46	1,16	10,37	0,18	0,28	1,51
	1052	1,19	7,35	7,54	0,50	2,50	1,43	1053	0,46	1,31	9,68	0,12	0,61	1,47
434	1126	0,33	1,28	8,92	0,26	0,30	1,51	1127	1,43	5,94	10,13	0,99	3,05	1,42
	1053	0,37	1,30	7,36	0,12	0,61	1,48	1054	1,44	5,94	8,55	0,73	3,65	1,39
435	1127	0,31	5,56	8,27	0,87	3,02	2,22	1099	2,09	14,23	8,58	1,90	15,37	2,60
	1054	1,85	5,86	6,45	0,73	3,65	2,97	499	3,66	14,55	6,74	4,61	23,04	2,56
436	1091	0,85	7,32	8,84	0,49	6,64	1,37	1128	1,34	4,25	8,57	0,40	1,50	1,27
	1086	1,06	7,54	7,49	2,68	7,04	1,08	1125	0,59	4,47	7,25	0,16	0,91	1,00
437	1128	1,21	4,61	8,17	0,42	1,50	0,98	1129	0,55	0,73	10,46	0,11	0,36	0,97
	1125	0,41	4,41	7,43	0,18	0,88	1,32	1126	1,07	0,87	9,71	0,17	0,27	1,32
438	1129	0,85	0,84	8,89	0,06	0,35	0,91	1130	0,12	3,89	9,93	0,40	2,69	1,00
	1126	0,09	0,73	8,27	0,17	0,25	1,34	1127	0,80	4,04	9,29	0,22	1,94	1,43
439	1130	0,09	3,91	8,49	0,38	2,69	1,46	1104	0,68	6,75	7,36	1,18	9,64	1,68
	1127	0,88	3,76	7,44	0,19	1,97	1,02	1099	0,27	6,56	6,32	3,09	9,58	1,21
440	608	4,86	2,68	8,90	3,76	18,81	2,55	1131	4,24	0,67	16,51	0,32	1,61	2,28
	1091	2,91	2,30	3,84	3,29	12,71	1,84	1128	2,28	0,99	7,53	0,33	1,72	2,03
441	1131	0,79	1,07	9,15	0,32	1,61	1,06	1132	0,60	0,61	12,16	0,05	0,26	1,03
	1128	1,31	1,07	7,13	0,32	1,72	1,05	1129	1,13	0,50	10,08	0,06	0,09	1,02
442	1132	0,08	0,47	9,33	0,05	0,26	1,04	1133	0,18	1,36	10,17	0,63	3,14	1,04
	1129	0,82	0,33	8,51	0,07	0,10	1,03	1130	0,63	1,20	9,34	0,93	3,53	1,04
443	1133	0,26	1,33	8,80	0,63	3,14	3,62	614	0,40	1,96	7,80	7,41	37,06	3,77
	1130	0,46	1,19	7,91	0,94	3,53	4,00	1104	0,55	1,82	6,92	5,60	24,28	3,86
444	1134	0,32	6,32	14,70	0,65	2,33	0,89	1135	1,20	1,15	16,44	0,17	0,29	0,82
	1061	0,99	6,53	13,86	0,61	3,07	1,16	1062	0,36	1,32	15,61	0,16	0,79	1,10
445	1135	0,20	1,31	15,41	0,28	0,31	0,82	1136	1,25	6,81	16,16	1,36	4,40	0,87
	1062	0,37	1,30	13,90	0,16	0,79	1,07	1063	1,59	6,87	14,64	1,03	5,15	1,13
446	1136	0,19	6,46	14,72	1,27	4,38	4,31	1103	1,62	13,80	14,41	3,31	22,07	4,75
	1063	1,86	6,80	12,67	1,03	5,15	3,50	500	3,33	14,14	12,34	6,63	33,15	3,12
447	1095	0,77	6,54	13,98	0,73	7,34	1,01	1137	1,24	3,67	14,99	0,39	1,71	1,13
	1090	1,01	6,70	12,94	2,75	7,86	1,37	1134	0,55	4,00	13,97	0,20	1,02	1,49
448	1137	1,11	4,10	14,74	0,40	1,71	1,49	1138	0,46	0,77	16,57	0,10	0,54	1,54
	1134	0,26	3,85	14,25	0,12	1,00	1,10	1135	0,91	0,82	16,08	0,21	0,56	1,15
449	1138	0,49	0,78	15,44	0,08	0,53	1,66	1139	0,39	4,47	15,80	0,43	3,53	1,56
	1135	0,29	0,76	15,05	0,16	0,53	1,10	1136	0,58	4,51	15,41	0,18	2,68	1,00
450	1139	0,17	4,42	14,94	0,43	3,53	0,89	1108	0,68	7,41	13,19	1,91	13,78	0,72
	1136	0,82	4,24	13,98	0,31	2,71	1,61	1103	0,23	7,23	12,22	4,09	13,75	1,34
451	609	4,68	2,66	14,47	3,80	19,02	1,83	1140	4,12	0,46	20,38	0,34	1,72	1,62
	1095	2,66	2,27	8,72	3,50	13,77	2,75	1137	2,10	0,67	14,22	0,33	1,68	2,97
452	1140	0,80	0,88	15,23	0,34	1,72	1,30	1141	0,63	0,43	17,62	0,07	0,36	1,31
	1137	1,07	0,88	13,96	0,34	1,68	1,39	1138	0,90	0,41	16,30	0,09	0,12	1,40
453	1141	0,08	0,34	15,78	0,07	0,36	1,27	1142	0,27	1,44	15,99	0,82	4,11	1,32
	1138	0,51	0,24	15,17	0,17	0,14	1,41	1139	0,29	1,33	15,37	1,23	4,68	1,45
454	1142	0,39	1,41	14,97	0,82	4,11	4,67	615	0,94	3,71	13,11	9,51	47,53	4,77
	1139	0,44	1,25	14,52	1,24	4,68	6,10	1108	0,33	3,57	12,67	7,14	31,51	5,95
455	1143	0,41	2,21	6,48	0,14	1,39	1,43	1144	0,93	1,72	7,70	0,48	1,31	1,33
	1072	0,30	2,32	5,23	0,40	1,99	1,30	1073	0,43	1,69	6,41	0,09	0,46	1,23
456	1144	0,75	1,89	6,53	0,24	1,26	1,25	1145	1,52	5,09	6,49	0,37	2,80	0,87
	1073	0,34	1,81	5,17	0,09	0,46	1,41	1074	1,01	4,99	5,11	1,02	5,09	1,03
457	1145	0,48	3,21	5,35	0,13	2,86	5,21	1146	3,15	16,41	5,19	1,17	1,96	4,57
	1074	2,17	3,55	3,57	1,02	5,09	3,56	555	4,85	16,75	3,28	4,65	23,26	4,20
458	1117	0,29	3,78	6,98	0,17	2,03	1,13	1147	0,12	1,91	5,83	0,13	0,63	1,19
	1112	0,07	3,73	5,60	1,31	2,52	1,21	1143	0,33	1,87	5,08	0,29	0,79	1,27
459	1147	0,94	1,82	6,44	0,18	0,63	1,09	1148	0,48	1,24	8,09	0,24	0,70	1,25
	1143	0,25	1,61	5,24	0,22	0,78	1,23	1144	0,68	1,31	6,78	0,36	0,70	1,40

CARATTERISTICHE MEDIATE: SISMA 90°: SHELL

Shell Nro	Nodo N.ro	S11 kg/cmq	S22 kg/cmq	S12 kg/cmq	M11 kg/cmq	M22 kg/cmq	M12 kg/cmq	Nodo N.ro	S11 kg/cmq	S22 kg/cmq	S12 kg/cmq	M11 kg/cmq	M22 kg/cmq	M12 kg/cmq
460	1148	1,08	1,04	6,63	0,12	0,76	1,15	1149	0,50	3,46	7,51	0,74	2,02	2,06
	1144	0,73	1,28	5,63	0,15	0,65	1,29	1145	1,30	3,80	6,48	0,87	0,72	2,20
461	1149	0,40	3,62	6,76	0,41	2,09	2,16	1150	0,89	6,00	1,13	0,43	4,24	3,74
	1145	0,93	3,36	5,37	0,58	0,77	2,31	1146	0,44	5,74	0,34	0,35	2,21	3,89
462	648	4,26	2,29	7,36	2,66	13,30	1,38	1151	3,32	2,48	15,17	0,44	2,20	1,40
	1117	3,97	2,23	4,82	1,67	6,93	1,33	1147	3,02	2,53	5,22	0,33	1,66	1,45
463	1151	0,55	1,05	6,36	0,44	2,20	1,02	1152	0,18	0,89	8,52	0,17	0,87	0,93
	1147	1,06	1,15	5,52	0,32	1,66	1,26	1148	0,70	0,80	7,63	0,31	0,18	1,18
464	1152	0,24	0,44	6,80	0,17	0,87	1,09	1153	0,51	1,74	5,85	0,80	4,01	0,59
	1148	1,03	0,28	6,19	0,03	0,21	1,12	1149	0,76	1,50	5,22	0,24	4,77	0,61
465	1153	0,70	3,25	5,18	0,80	4,01	4,46	670	2,19	4,21	3,44	5,51	27,55	5,41
	1149	1,07	3,18	4,48	0,15	4,84	5,42	1150	2,56	4,28	2,75	1,33	0,40	4,48
466	1154	0,41	3,47	6,12	0,23	2,02	1,64	1155	0,94	0,86	7,38	0,51	1,41	1,45
	1083	0,59	3,54	4,97	0,85	4,27	1,34	1084	0,29	0,78	6,19	0,11	0,56	1,17
467	1155	0,69	1,02	6,23	0,42	1,39	1,26	1156	1,46	4,71	6,30	0,27	1,49	1,01
	1084	0,16	0,94	4,98	0,11	0,56	1,39	1085	0,92	4,60	4,99	0,71	3,53	1,13
468	1156	0,49	2,74	5,16	0,16	1,52	3,33	1157	3,14	16,03	5,20	0,63	1,51	3,01
	1085	2,15	3,07	3,81	0,71	3,53	2,14	556	4,80	16,36	3,29	2,41	12,06	2,45
469	1121	0,42	4,77	6,67	0,44	4,30	1,20	1158	0,09	2,64	4,91	0,17	1,03	1,08
	1116	0,07	4,70	5,30	1,82	4,16	1,15	1154	0,39	2,57	3,79	0,63	1,38	1,03
470	1158	1,13	2,58	5,93	0,16	1,02	0,95	1159	0,66	0,73	7,81	0,18	0,76	1,11
	1154	0,28	2,47	4,84	0,49	1,35	1,23	1155	0,72	0,95	6,52	0,32	0,46	1,40
471	1159	1,18	0,49	6,37	0,19	0,78	1,16	1160	0,62	3,19	7,39	0,42	1,12	1,65
	1155	0,70	0,82	5,41	0,23	0,44	1,25	1156	1,26	3,56	6,38	0,57	0,57	1,74
472	1160	0,40	3,37	6,62	0,24	1,16	1,69	1161	0,88	5,75	1,11	0,22	2,40	2,48
	1156	0,93	3,10	5,28	0,45	0,60	1,80	1157	0,45	5,49	0,33	0,17	1,27	2,59
473	649	4,80	3,17	6,76	4,25	21,23	2,76	1162	3,62	2,82	15,22	0,72	3,62	2,60
	1121	4,47	3,10	5,91	2,71	11,45	1,77	1158	3,28	2,88	4,15	0,67	2,94	1,89
474	1162	0,56	1,21	6,01	0,72	3,62	0,89	1163	0,19	0,84	8,30	0,20	1,01	0,90
	1158	1,19	1,25	5,15	0,73	2,95	1,28	1159	0,83	0,72	7,39	0,17	0,40	1,30
475	1163	0,23	0,36	6,58	0,20	1,01	1,12	1164	0,50	1,69	5,75	0,43	2,17	0,93
	1159	1,09	0,21	5,97	0,07	0,42	1,11	1160	0,82	1,43	5,12	0,19	2,69	0,92
476	1164	0,79	3,26	5,26	0,43	2,17	2,82	671	2,35	4,63	3,55	2,85	14,23	3,29
	1160	1,10	3,19	4,36	0,17	2,73	3,35	1161	2,67	4,70	2,96	0,69	0,26	2,86

CARATT. PESO PROPRIO: ASTE

Tratto	Filo In.	Alt. (m)	Tx (t)	Ty (t)	N (t)	Mx (t*m)	My (t*m)	Mt (t*m)	Filo Fin.	Alt. (m)	Tx (t)	Ty (t)	N (t)	Mx (t*m)	My (t*m)	Mt (t*m)
	1	0,00	0,00	-14,90	0,00	-1,12	0,00	0,44	2	0,00	0,00	-21,35	0,00	-18,49	0,00	0,20
	1	0,00	0,00	-15,85	0,00	0,47	0,00	-0,41	4	0,00	0,00	-18,88	0,00	-11,70	0,00	-0,27
	2	0,00	0,00	-21,35	0,00	18,62	0,00	0,23	3	0,00	0,00	-16,35	0,00	0,85	0,00	0,49
	4	0,00	0,00	-11,19	0,00	-0,95	0,00	-0,13	5	0,00	0,00	-15,76	0,00	-12,93	0,00	-0,07
	5	0,00	0,00	-14,88	0,00	13,12	0,00	-0,09	6	0,00	0,00	-13,74	0,00	-8,07	0,00	-0,04
	6	0,00	0,00	-10,33	0,00	8,18	0,00	-0,17	7	0,00	0,00	-10,71	0,00	-7,90	0,00	0,23
	7	0,00	0,00	-12,56	0,00	7,46	0,00	0,19	8	0,00	0,00	-10,84	0,00	-4,92	0,00	-0,08
	8	0,00	0,00	-11,22	0,00	4,86	0,00	0,00	9	0,00	0,00	-10,78	0,00	-4,18	0,00	0,01
	9	0,00	0,00	-7,82	0,00	4,89	0,00	-0,06	10	0,00	0,00	-7,92	0,00	-5,02	0,00	0,09
	10	0,00	0,00	-11,77	0,00	4,38	0,00	-0,16	11	0,00	0,00	-12,62	0,00	-5,86	0,00	0,47
	11	0,00	0,00	-12,39	0,00	5,80	0,00	0,27	12	0,00	0,00	-14,10	0,00	-8,21	0,00	0,32
	12	0,00	0,00	-13,88	0,00	8,06	0,00	0,29	13	0,00	0,00	-14,07	0,00	-8,15	0,00	0,32
	13	0,00	0,00	-14,24	0,00	8,06	0,00	0,31	14	0,00	0,00	-14,19	0,00	-7,94	0,00	0,32
	14	0,00	0,00	-14,26	0,00	7,92	0,00	0,31	15	0,00	0,00	-14,22	0,00	-7,87	0,00	0,31
	15	0,00	0,00	-14,35	0,00	7,84	0,00	0,31	16	0,00	0,00	-14,16	0,00	-7,47	0,00	0,32
	16	0,00	0,00	-13,58	0,00	7,54	0,00	0,30	17	0,00	0,00	-13,59	0,00	-7,55	0,00	0,31
	17	0,00	0,00	-14,16	0,00	7,47	0,00	0,32	18	0,00	0,00	-14,37	0,00	-7,87	0,00	0,31
	18	0,00	0,00	-14,24	0,00	7,89	0,00	0,31	19	0,00	0,00	-14,26	0,00	-7,92	0,00	0,32
	19	0,00	0,00	-14,26	0,00	7,93	0,00	0,31	20	0,00	0,00	-14,20	0,00	-7,85	0,00	0,34
	20	0,00	0,00	-14,14	0,00	7,87	0,00	0,33	21	0,00	0,00	-14,21	0,00	-8,03	0,00	0,33
	21	0,00	0,00	-13,98	0,00	8,12	0,00	0,35	22	0,00	0,00	-13,86	0,00	-8,18	0,00	0,28
	22	0,00	0,00	-14,24	0,00	8,32	0,00	0,32	23	0,00	0,00	-11,99	0,00	-5,02	0,00	0,26
	23	0,00	0,00	-14,70	0,00	4,45	0,00	0,39	24	0,00	0,00	-12,81	0,00	0,40	0,00	0,03
	25	0,00	0,00	-9,62	0,00	-0,16	0,00	0,16	26	0,00	0,00	-13,34	0,00	-5,87	0,00	0,18
	26	0,00	0,00	-11,64	0,00	6,26	0,00	0,17	27	0,00	0,00	-11,70	0,00	-6,36	0,00	0,18
	27	0,00	0,00	-14,96	0,00	5,61	0,00	0,14	28	0,00	0,00	-11,92	0,00	1,16	0,00	0,32
	29	0,00	0,00	-14,59	0,00	-1,17	0,00	-0,21	30	0,00	0,00	-20,25	0,00	-16,95	0,00	-0,08
	30	0,00	0,00	-18,10	0,00	17,22	0,00	-0,14	31	0,00	0,00	-13,62	0,00	-8,09	0,00	0,05
	31	0,00	0,00	-12,88	0,00	8,14	0,00	0,07	32	0,00	0,00	-5,79	0,00	2,48	0,00	-0,09
	32	0,00	0,00	-7,07	0,00	-3,51	0,00	0,07	33	0,00	0,00	-20,65	0,00	-14,14	0,00	-0,26
	33	0,00	0,00	-11,49	0,00	15,10	0,00	-0,59	116	0,00	0,00	1,76	0,00	-9,55	0,00	0,53
	34	0,00	0,00	-16,52	0,00	9,80	0,00	-0,25	35	0,00	0,00	-3,98	0,00	2,07	0,00	0,10
	36	0,00	0,00	-13,17	0,00	-0,54	0,00	-0,06	37	0,00	0,00	-15,73	0,00	-10,65	0,00	0,00
	37	0,00	0,00	-13,72	0,00	10,69	0,00	-0,04	38	0,00	0,00	-5,51	0,00	1,66	0,00	0,05
	38	0,00	0,00	-7,98	0,00	-2,96	0,00	-0,11	39	0,00	0,00	-20,21	0,00	-12,70	0,00	0,30
	39	0,00	0,00	-10,11	0,00	13,87	0,00	0,76	119	0,00	0,00	0,20	0,00	-9,53	0,00	-0,71
	40	0,00	0,00	-20,11	0,00	16,42	0,00	-0,04	41	0,00	0,00	-1,41	0,00	1,45	0,00	0,08
	41	0,00	0,00	-10,72	0,00	-1,36	0,00	0,20	42	0,00	0,00	-11,56	0,00	-1,51	0,00	-0,26
	42	0,00	0,00	-9,11	0,00	2,70	0,00	-0,12	43	0,00	0,00	-11,18	0,00	-5,86	0,00	-0,11
	43	0,00	0,00	-10,53	0,00	5,86	0,00	-0,11	44	0,00	0,00	-10,46	0,00	-5,65	0,00	-0,11
	44	0,00	0,00	-10,61	0,00	5,60	0,00	-0,11	45	0,00	0,00	-10,57	0,00	-5,53	0,00	-0,11
	45	0,00	0,00	-10,61	0,00	5,56	0,00	-0,11	46	0,00	0,00	-10,58	0,00	-5,52	0,00	-0,11
	46	0,00	0,00	-10,71	0,00	5,53	0,00	-0,11	47	0,00	0,00	-10,45	0,00	-5,11	0,00	-0,11
	47	0,00	0,00	-10,02	0,00	5,22	0,00	-0,10	48	0,00	0,00	-10,00	0,00	-5,19	0,00	-0,10
	48	0,00	0,00	-10,58	0,00	5,10	0,00	-0,11	49	0,00	0,00	-10,66	0,00	-5,20	0,00	-0,10
	49	0,00	0,00	-10,71	0,00	5,05	0,00	-0,08	50	0,00	0,00	-11,19	0,00	-5,53	0,00	-0,16
	50	0,00	0,00	-10,98	0,00	5,26	0,00	-0,05	51	0,00	0,00	-12,62	0,00	-7,39	0,00	-0,30
	51	0,00	0,00	-12,33	0,00	7,34	0,00	-0,22	52	0,00	0,00	-12,38	0,00	-7,42	0,00	-0,22
	52	0,00	0,00	-12,59	0,00	7,62	0,00	-0,30	53	0,00	0,00	-10,84	0,00	-5,41	0,00	-0,05
	53	0,00	0,00	-11,26	0,00	5,90	0,00	-0,16	54	0,00	0,00	-9,76	0,00	-4,03	0,00	-0,08
	54	0,00	0,00	-9,88	0,00	4,39	0,00	-0,15	55	0,00	0,00	-10,03	0,00	-4,65	0,00	-0,01
	55	0,00	0,00	-9,22	0,00	4,79	0,00	-0,04	56	0,00	0,00	-9,13	0,00	-4,62	0,00	-0,07

CARATT. PESO PROPRIO: ASTE

Tratto	Filo In.	Alt. (m)	Tx (t)	Ty (t)	N (t)	Mx (t*m)	My (t*m)	Mt (t*m)	Filo Fin.	Alt. (m)	Tx (t)	Ty (t)	N (t)	Mx (t*m)	My (t*m)	Mt (t*m)
	56	0,00	0,00	-9,19	0,00	4,67	0,00	-0,07	57	0,00	0,00	-9,64	0,00	-5,44	0,00	-0,06
	57	0,00	0,00	-12,16	0,00	4,87	0,00	-0,06	58	0,00	0,00	-9,00	0,00	1,05	0,00	-0,08
	59	0,00	0,00	-13,14	0,00	-0,83	0,00	0,07	60	0,00	0,00	-15,85	0,00	-10,39	0,00	0,02
	60	0,00	0,00	-9,69	0,00	11,22	0,00	-0,02	61	0,00	0,00	-9,46	0,00	-10,77	0,00	0,09
	61	0,00	0,00	-15,24	0,00	10,24	0,00	-0,12	62	0,00	0,00	-1,74	0,00	10,02	0,00	0,45
	62	0,00	0,00	6,35	0,00	-10,00	0,00	0,45	63	0,00	0,00	-16,33	0,00	-10,21	0,00	-0,20
	63	0,00	0,00	-12,34	0,00	10,64	0,00	0,15	64	0,00	0,00	-10,82	0,00	-7,41	0,00	0,06
	64	0,00	0,00	-11,67	0,00	7,11	0,00	0,10	65	0,00	0,00	-9,88	0,00	-4,64	0,00	0,04
	65	0,00	0,00	-10,50	0,00	4,81	0,00	0,06	66	0,00	0,00	-10,76	0,00	-5,31	0,00	0,07
	66	0,00	0,00	-10,56	0,00	5,43	0,00	0,06	67	0,00	0,00	-10,69	0,00	-5,61	0,00	0,07
	67	0,00	0,00	-10,70	0,00	5,64	0,00	0,07	68	0,00	0,00	-10,66	0,00	-5,57	0,00	0,07
	68	0,00	0,00	-10,71	0,00	5,62	0,00	0,07	69	0,00	0,00	-10,65	0,00	-5,55	0,00	0,07
	69	0,00	0,00	-10,80	0,00	5,58	0,00	0,07	70	0,00	0,00	-10,54	0,00	-5,16	0,00	0,07
	70	0,00	0,00	-10,12	0,00	5,29	0,00	0,07	71	0,00	0,00	-10,09	0,00	-5,24	0,00	0,07
	71	0,00	0,00	-10,54	0,00	5,23	0,00	0,07	72	0,00	0,00	-10,83	0,00	-5,71	0,00	0,07
	72	0,00	0,00	-12,59	0,00	5,18	0,00	0,08	73	0,00	0,00	-9,36	0,00	0,49	0,00	0,05
	73	0,00	0,00	-8,79	0,00	-2,34	0,00	0,23	74	0,00	0,00	-22,29	0,00	-15,43	0,00	-0,30
	74	0,00	0,00	-15,43	0,00	17,12	0,00	-0,50	122	0,00	0,00	3,51	0,00	-8,24	0,00	0,45
	75	0,00	0,00	-22,59	0,00	16,01	0,00	-0,29	76	0,00	0,00	-8,52	0,00	2,57	0,00	0,22
	76	0,00	0,00	-9,22	0,00	-0,54	0,00	0,05	77	0,00	0,00	-12,37	0,00	-5,10	0,00	0,06
	77	0,00	0,00	-10,75	0,00	5,82	0,00	0,08	78	0,00	0,00	-9,79	0,00	-4,39	0,00	0,03
	78	0,00	0,00	-9,29	0,00	4,58	0,00	0,04	79	0,00	0,00	-9,36	0,00	-4,68	0,00	0,05
	79	0,00	0,00	-9,38	0,00	4,80	0,00	0,05	80	0,00	0,00	-9,70	0,00	-5,38	0,00	0,04
	80	0,00	0,00	-12,30	0,00	4,81	0,00	0,05	81	0,00	0,00	-9,20	0,00	1,07	0,00	0,06
	82	0,00	0,00	-12,79	0,00	-0,87	0,00	-0,02	83	0,00	0,00	-16,05	0,00	-11,25	0,00	-0,01
	83	0,00	0,00	-10,69	0,00	12,03	0,00	0,00	84	0,00	0,00	-8,04	0,00	-8,30	0,00	-0,02
	84	0,00	0,00	-13,53	0,00	7,58	0,00	0,00	85	0,00	0,00	-14,57	0,00	-9,30	0,00	-0,10
	85	0,00	0,00	-12,25	0,00	9,47	0,00	0,00	86	0,00	0,00	-11,82	0,00	-7,86	0,00	-0,21
	86	0,00	0,00	-12,46	0,00	7,72	0,00	-0,14	87	0,00	0,00	-11,56	0,00	-6,38	0,00	-0,14
	87	0,00	0,00	-12,34	0,00	6,36	0,00	-0,15	88	0,00	0,00	-12,48	0,00	-6,70	0,00	-0,15
	88	0,00	0,00	-12,33	0,00	6,80	0,00	-0,15	89	0,00	0,00	-12,32	0,00	-6,79	0,00	-0,15
	89	0,00	0,00	-12,32	0,00	6,83	0,00	-0,15	90	0,00	0,00	-12,30	0,00	-6,80	0,00	-0,15
	90	0,00	0,00	-12,32	0,00	6,85	0,00	-0,15	91	0,00	0,00	-12,27	0,00	-6,78	0,00	-0,15
	91	0,00	0,00	-12,40	0,00	6,80	0,00	-0,15	92	0,00	0,00	-12,20	0,00	-6,43	0,00	-0,15
	92	0,00	0,00	-11,73	0,00	6,54	0,00	-0,14	93	0,00	0,00	-11,66	0,00	-6,44	0,00	-0,14
	93	0,00	0,00	-12,33	0,00	6,40	0,00	-0,15	94	0,00	0,00	-12,26	0,00	-6,25	0,00	-0,15
	94	0,00	0,00	-13,53	0,00	5,91	0,00	-0,13	95	0,00	0,00	-12,50	0,00	-3,22	0,00	-0,18
	95	0,00	0,00	-11,86	0,00	2,48	0,00	-0,37	96	0,00	0,00	-22,75	0,00	-17,52	0,00	0,28
	96	0,00	0,00	-20,84	0,00	16,56	0,00	0,08	97	0,00	0,00	-20,74	0,00	-16,41	0,00	0,09
	97	0,00	0,00	-22,75	0,00	17,55	0,00	0,28	98	0,00	0,00	-11,82	0,00	-2,43	0,00	-0,36
	98	0,00	0,00	-12,49	0,00	3,25	0,00	-0,18	99	0,00	0,00	-13,47	0,00	-5,86	0,00	-0,13
	99	0,00	0,00	-12,28	0,00	6,27	0,00	-0,15	100	0,00	0,00	-12,22	0,00	-6,20	0,00	-0,14
	100	0,00	0,00	-11,42	0,00	6,36	0,00	-0,13	101	0,00	0,00	-11,20	0,00	-6,02	0,00	-0,14
	101	0,00	0,00	-11,55	0,00	6,06	0,00	-0,15	102	0,00	0,00	-11,42	0,00	-5,99	0,00	-0,13
	102	0,00	0,00	-14,55	0,00	5,36	0,00	-0,10	103	0,00	0,00	-11,59	0,00	1,19	0,00	-0,26
	104	0,00	0,00	-13,21	0,00	-0,84	0,00	-0,01	105	0,00	0,00	-16,39	0,00	-11,24	0,00	-0,01
	105	0,00	0,00	-10,31	0,00	12,14	0,00	-0,01	106	0,00	0,00	-9,02	0,00	-10,33	0,00	0,00
	106	0,00	0,00	-15,70	0,00	9,42	0,00	0,00	107	0,00	0,00	-12,55	0,00	0,95	0,00	-0,03
	108	0,00	0,00	-12,45	0,00	-0,86	0,00	0,11	109	0,00	0,00	-15,62	0,00	-10,78	0,00	0,07
	109	0,00	0,00	-9,88	0,00	11,66	0,00	0,05	110	0,00	0,00	-8,59	0,00	-9,87	0,00	0,05
	110	0,00	0,00	-15,01	0,00	8,98	0,00	0,06	111	0,00	0,00	-11,99	0,00	1,05	0,00	0,10
	112	0,00	0,00	-17,72	0,00	-1,08	0,00	-0,54	113	0,00	0,00	-21,67	0,00	-14,63	0,00	-0,32
	113	0,00	0,00	-13,52	0,00	15,84	0,00	-0,23	114	0,00	0,00	-12,19	0,00	-13,93	0,00	-0,24
	114	0,00	0,00	-21,13	0,00	12,72	0,00	-0,31	115	0,00	0,00	-17,01	0,00	1,37	0,00	-0,50
	2	0,00	0,00	-12,24	0,00	2,61	0,00	-0,05	5	0,00	0,00	-13,63	0,00	-8,72	0,00	0,00
	3	0,00	0,00	-15,95	0,00	0,85	0,00	0,60	6	0,00	0,00	-17,89	0,00	-12,13	0,00	0,04
	4	0,00	0,00	-17,15	0,00	11,72	0,00	-0,16	29	0,00	0,00	-10,84	0,00	0,07	0,00	-0,36
	5	0,00	0,00	-12,26	0,00	8,96	0,00	0,01	30	0,00	0,00	-8,81	0,00	-1,93	0,00	-0,04
	6	0,00	0,00	-14,65	0,00	13,38	0,00	0,15	31	0,00	0,00	-7,54	0,00	-1,90	0,00	0,02
	7	0,00	0,00	-10,93	0,00	0,59	0,00	-0,05	32	0,00	0,00	-13,01	0,00	-4,46	0,00	0,17
	8	0,00	0,00	-11,04	0,00	-2,52	0,00	-0,11	33	0,00	0,00	-21,29	0,00	-12,26	0,00	0,27
	9	0,00	0,00	-11,12	0,00	-2,53	0,00	0,11	34	0,00	0,00	-21,72	0,00	-12,95	0,00	-0,23
	10	0,00	0,00	-10,06	0,00	-0,79	0,00	0,05	35	0,00	0,00	-16,39	0,00	-8,65	0,00	-0,21
	11	0,00	0,00	-12,90	0,00	1,75	0,00	0,01	42	0,00	0,00	-16,59	0,00	-13,76	0,00	-0,04
	12	0,00	0,00	-13,49	0,00	1,74	0,00	0,03	43	0,00	0,00	-16,99	0,00	-14,23	0,00	0,01
	13	0,00	0,00	-13,91	0,00	1,76	0,00	0,01	44	0,00	0,00	-17,52	0,00	-14,81	0,00	0,00
	14	0,00	0,00	-13,98	0,00	1,76	0,00	0,00	45	0,00	0,00	-17,57	0,00	-14,85	0,00	0,00
	15	0,00	0,00	-13,97	0,00	1,75	0,00	0,00	46	0,00	0,00	-17,55	0,00	-14,83	0,00	0,00
	16	0,00	0,00	-14,04	0,00	1,68	0,00	0,01	47	0,00	0,00	-17,64	0,00	-14,90	0,00	0,01
	17	0,00	0,00	-14,04	0,00	1,66	0,00	-0,01	48	0,00	0,00	-17,65	0,00	-14,91	0,00	-0,01
	18	0,00	0,00	-13,98	0,00	1,67	0,00	0,00	49	0,00	0,00	-17,81	0,00	-15,25	0,00	0,01
	19	0,00	0,00	-14,09	0,00	1,62	0,00	0,00	50	0,00	0,00	-18,10	0,00	-14,69	0,00	0,03
	20	0,00	0,00	-14,27	0,00	1,76	0,00	0,00	51	0,00	0,00	-17,01	0,00	-9,97	0,00	0,02
	21	0,00	0,00	-14,18	0,00	1,73	0,00	0,00	52	0,00	0,00	-16,92	0,00	-9,82	0,00	-0,02
	22	0,00	0,00	-13,50	0,00	1,49	0,00	-0,03	53	0,00	0,00	-17,61	0,00	-14,23	0,00	-0,04
	23	0,00	0,00	-12,74	0,00	1,63	0,00	0,00	54	0,00	0,00	-16,50	0,00	-13,97	0,00	-0,02
	24	0,00	0,00	-0,75	0,00	2,77	0,00	1,19	25	0,00	0,00	-7,40	0,00	-5,80	0,00	-1,15
	25	0,00	0,00	-14,95	0,00	5,61	0,00	-0,15	55	0,00	0,00	-14,66	0,00	-7,75	0,00	0,05
	26	0,00	0,00	-11,87	0,00	0,64	0,00	0,01	56	0,00	0,00	-15,29	0,00	-9,42	0,00	-0,01
	27	0,00	0,00	-11,83	0,00	0,79	0,00	0,00	57	0,00	0,00	-14,87	0,00	-9,01	0,00	-0,03
	28	0,00	0,00	-13,79	0,00	-0,36	0,00	0,26	58	0,00	0,00	-16,79	0,00	-9,01	0,00	0,12
	30	0,00	0,00	-5,94	0,00	1,93	0,00	0,37	36	0,00	0,00	-12,13	0,00	-8,55	0,00	-0,63
	31	0,00	0,00	-7,42	0,00	2,15	0,00	0,00	37	0,00	0,00	-7,85	0,00	-2,71	0,00	0,12
	32	0,00	0,00	-8,58	0,00	5,27	0,00	0,09	38	0,00	0,00	-10,57	0,00	-7,66	0,00	0,07
	33	0,00	0,00	-8,17	0,00	13,16	0,00	0,62	125	0,00	0,00	-0,38	0,00	-10,28	0,00	-0,57
	34	0,00	0,00	-10,61	0,00	14,22	0,00	-0,53	128	0,00	0,00	2,02	0,00	-9,58	0,00	0,49
	35	0,00	0,00	-11,52	0,00	9,63	0,00	-0,02	41	0,00	0,00	-10,03	0,00	-7,88	0,00	-0,23
	36	0,00	0,00	-11,97	0,00	8,30	0,00	-0,28	59	0,00	0,00	-12,37	0,00	-8,87	0,00	-0,29
	37	0,00	0,00	-7,50	0,00	2,77	0,00	0,08	60	0,00	0,00	-11,24	0,00	-8,26	0,00	0,11
	38	0,00	0,00	-11,65	0,00	7,52	0,00	0,25	61	0,00	0,00	-9,72	0,00	-5,37	0,00	-0,24
	39	0,00	0,00	-21,73	0,00	20,93	0,00	0,24	62	0,00	0,00	-4,61	0,00	0,90	0,00	-0,02

CARATT. PESO PROPRIO: ASTE

Tratto	Filo In.	Alt. (m)	Tx (t)	Ty (t)	N (t)	Mx (t*m)	My (t*m)	Mt (t*m)	Filo Fin.	Alt. (m)	Tx (t)	Ty (t)	N (t)	Mx (t*m)	My (t*m)	Mt (t*m)
	41	0,00	0,00	-12,91	0,00	8,08	0,00	-0,37	64	0,00	0,00	-10,37	0,00	-5,50	0,00	0,20
	42	0,00	0,00	-12,58	0,00	13,92	0,00	-0,03	65	0,00	0,00	-9,16	0,00	-8,57	0,00	-0,01
	43	0,00	0,00	-13,07	0,00	14,68	0,00	0,02	66	0,00	0,00	-8,54	0,00	-7,79	0,00	-0,01
	44	0,00	0,00	-13,53	0,00	15,28	0,00	0,00	67	0,00	0,00	-8,41	0,00	-7,59	0,00	0,00
	45	0,00	0,00	-13,56	0,00	15,31	0,00	0,00	68	0,00	0,00	-8,44	0,00	-7,63	0,00	0,00
	46	0,00	0,00	-13,53	0,00	15,28	0,00	0,00	69	0,00	0,00	-8,43	0,00	-7,63	0,00	0,00
	47	0,00	0,00	-13,58	0,00	15,34	0,00	0,00	70	0,00	0,00	-8,50	0,00	-7,70	0,00	0,01
	48	0,00	0,00	-13,58	0,00	15,34	0,00	0,00	71	0,00	0,00	-8,52	0,00	-7,74	0,00	0,00
	49	0,00	0,00	-13,85	0,00	15,69	0,00	0,02	72	0,00	0,00	-8,22	0,00	-7,29	0,00	-0,01
	50	0,00	0,00	-13,65	0,00	14,98	0,00	-0,06	73	0,00	0,00	-10,69	0,00	-10,14	0,00	0,18
	51	0,00	0,00	-13,31	0,00	9,04	0,00	-0,12	74	0,00	0,00	-17,90	0,00	-12,89	0,00	0,28
	52	0,00	0,00	-13,18	0,00	8,86	0,00	0,11	75	0,00	0,00	-18,09	0,00	-13,17	0,00	-0,28
	53	0,00	0,00	-13,24	0,00	14,44	0,00	0,05	76	0,00	0,00	-10,78	0,00	-10,30	0,00	-0,18
	54	0,00	0,00	-12,70	0,00	14,14	0,00	-0,02	77	0,00	0,00	-8,39	0,00	-7,58	0,00	0,00
	55	0,00	0,00	-10,09	0,00	8,36	0,00	0,01	78	0,00	0,00	-10,31	0,00	-8,60	0,00	0,00
	56	0,00	0,00	-10,87	0,00	9,91	0,00	0,00	79	0,00	0,00	-9,79	0,00	-8,23	0,00	0,00
	57	0,00	0,00	-10,55	0,00	9,53	0,00	-0,02	80	0,00	0,00	-9,46	0,00	-7,85	0,00	-0,02
	58	0,00	0,00	-11,14	0,00	9,99	0,00	0,10	81	0,00	0,00	-10,12	0,00	-8,48	0,00	0,11
	59	0,00	0,00	-15,79	0,00	8,64	0,00	-0,38	82	0,00	0,00	-16,77	0,00	-10,85	0,00	-0,35
	60	0,00	0,00	-12,65	0,00	8,06	0,00	0,13	83	0,00	0,00	-13,13	0,00	-9,07	0,00	0,11
	61	0,00	0,00	-11,80	0,00	5,20	0,00	-0,11	84	0,00	0,00	-13,91	0,00	-9,78	0,00	-0,08
	63	0,00	0,00	-9,20	0,00	-1,58	0,00	0,11	85	0,00	0,00	-15,04	0,00	-9,85	0,00	0,09
	64	0,00	0,00	-14,46	0,00	5,79	0,00	-0,01	86	0,00	0,00	-11,90	0,00	-0,35	0,00	0,02
	65	0,00	0,00	-14,96	0,00	7,76	0,00	-0,02	87	0,00	0,00	-11,54	0,00	-0,27	0,00	-0,01
	66	0,00	0,00	-14,43	0,00	7,02	0,00	0,00	88	0,00	0,00	-11,45	0,00	-0,41	0,00	0,00
	67	0,00	0,00	-14,41	0,00	6,84	0,00	0,00	89	0,00	0,00	-11,48	0,00	-0,40	0,00	0,00
	68	0,00	0,00	-14,44	0,00	6,87	0,00	0,00	90	0,00	0,00	-11,48	0,00	-0,40	0,00	0,00
	69	0,00	0,00	-14,41	0,00	6,85	0,00	0,00	91	0,00	0,00	-11,48	0,00	-0,43	0,00	0,00
	70	0,00	0,00	-14,51	0,00	6,90	0,00	0,01	92	0,00	0,00	-11,53	0,00	-0,38	0,00	0,01
	71	0,00	0,00	-14,52	0,00	6,93	0,00	0,00	93	0,00	0,00	-11,52	0,00	-0,39	0,00	-0,01
	72	0,00	0,00	-14,27	0,00	6,48	0,00	-0,01	94	0,00	0,00	-11,65	0,00	-0,59	0,00	0,02
	73	0,00	0,00	-17,16	0,00	9,24	0,00	0,13	95	0,00	0,00	-13,20	0,00	-0,48	0,00	0,11
	74	0,00	0,00	-13,75	0,00	14,20	0,00	0,49	131	0,00	0,00	-1,37	0,00	-6,80	0,00	-0,42
	75	0,00	0,00	-13,94	0,00	14,50	0,00	-0,51	134	0,00	0,00	-1,23	0,00	-6,91	0,00	0,45
	76	0,00	0,00	-17,12	0,00	9,36	0,00	-0,14	98	0,00	0,00	-13,16	0,00	-0,55	0,00	-0,11
	77	0,00	0,00	-14,10	0,00	6,67	0,00	0,00	99	0,00	0,00	-11,55	0,00	-0,74	0,00	-0,01
	78	0,00	0,00	-14,44	0,00	7,85	0,00	0,00	100	0,00	0,00	-11,28	0,00	-0,61	0,00	0,01
	79	0,00	0,00	-14,33	0,00	7,46	0,00	0,00	101	0,00	0,00	-11,33	0,00	-0,56	0,00	-0,01
	80	0,00	0,00	-13,81	0,00	7,08	0,00	-0,02	102	0,00	0,00	-11,18	0,00	-0,87	0,00	0,00
	81	0,00	0,00	-15,66	0,00	6,87	0,00	0,11	103	0,00	0,00	-12,96	0,00	0,26	0,00	0,24
	82	0,00	0,00	-16,24	0,00	11,15	0,00	-0,34	104	0,00	0,00	-15,89	0,00	-10,23	0,00	-0,36
	83	0,00	0,00	-12,86	0,00	9,17	0,00	0,11	105	0,00	0,00	-12,69	0,00	-8,61	0,00	0,12
	84	0,00	0,00	-13,24	0,00	9,96	0,00	-0,08	106	0,00	0,00	-12,51	0,00	-8,36	0,00	-0,12
	85	0,00	0,00	-13,60	0,00	9,79	0,00	-0,02	107	0,00	0,00	-15,12	0,00	-11,09	0,00	0,42
	104	0,00	0,00	-15,66	0,00	10,59	0,00	-0,38	108	0,00	0,00	-18,45	0,00	-16,68	0,00	-0,34
	105	0,00	0,00	-12,51	0,00	8,71	0,00	0,12	109	0,00	0,00	-14,61	0,00	-13,43	0,00	0,11
	106	0,00	0,00	-12,40	0,00	8,46	0,00	-0,11	110	0,00	0,00	-14,63	0,00	-13,47	0,00	-0,11
	107	0,00	0,00	-15,28	0,00	10,95	0,00	0,32	111	0,00	0,00	-17,77	0,00	-16,24	0,00	0,30
	108	0,00	0,00	-21,40	0,00	16,70	0,00	-0,36	112	0,00	0,00	-17,33	0,00	-0,56	0,00	-0,61
	109	0,00	0,00	-16,56	0,00	13,36	0,00	0,12	113	0,00	0,00	-13,76	0,00	-2,08	0,00	0,20
	110	0,00	0,00	-16,58	0,00	13,38	0,00	-0,11	114	0,00	0,00	-13,78	0,00	-1,96	0,00	-0,18
	111	0,00	0,00	-20,74	0,00	16,14	0,00	0,32	115	0,00	0,00	-16,80	0,00	-0,57	0,00	0,54
	1	5,40	-0,44	0,91	28,00	-0,87	-0,58	0,00	1	0,00	0,44	-0,91	-30,76	-3,29	-1,45	0,00
	2	5,40	-0,01	0,27	52,18	0,36	0,04	0,00	2	0,00	0,01	-0,27	-54,94	-1,58	-0,07	0,00
	3	5,40	0,54	0,98	29,54	-1,00	0,65	0,00	3	0,00	-0,54	-0,98	-32,30	-3,51	1,82	0,00
	4	5,40	-0,19	-0,01	44,45	-0,36	-0,03	0,00	4	0,00	0,19	0,01	-47,21	0,38	-0,86	0,00
	5	5,40	-0,01	0,11	54,69	-0,38	-0,03	0,00	5	0,00	0,01	-0,11	-56,53	-0,12	-0,03	0,00
	6	5,40	0,08	0,33	53,86	-1,04	-0,03	0,00	6	0,00	-0,08	-0,33	-56,62	-0,48	0,38	0,00
	7	5,40	0,04	0,30	31,44	-0,26	0,08	0,00	7	0,00	-0,04	-0,30	-34,20	-1,13	0,11	0,00
	8	5,40	0,16	0,02	30,35	-0,04	0,52	0,00	8	0,00	-0,16	-0,02	-33,11	-0,05	0,23	0,00
	9	5,40	0,18	-0,01	26,96	0,11	0,58	0,00	9	0,00	-0,18	0,01	-29,72	-0,07	0,27	0,00
	10	5,40	-0,06	0,02	26,99	0,24	-0,09	0,00	10	0,00	0,06	-0,02	-29,75	-0,33	-0,17	0,00
	11	5,40	0,05	0,51	35,15	0,05	0,12	0,00	11	0,00	-0,05	-0,51	-37,91	-2,38	0,10	0,00
	12	5,40	0,07	0,45	38,70	0,31	0,17	0,00	12	0,00	-0,07	-0,45	-41,46	-2,38	0,17	0,00
	13	5,40	0,02	0,48	39,46	0,28	0,05	0,00	13	0,00	-0,02	-0,48	-42,22	-2,47	0,05	0,00
	14	5,40	0,00	0,48	39,67	0,28	0,01	0,00	14	0,00	0,00	-0,48	-42,43	-2,48	0,01	0,00
	15	5,40	0,00	0,47	39,78	0,29	0,01	0,00	15	0,00	0,00	-0,47	-42,54	-2,46	0,01	0,00
	16	5,40	0,01	0,48	39,02	0,28	0,02	0,00	16	0,00	-0,01	-0,48	-41,78	-2,49	0,04	0,00
	17	5,40	-0,01	0,47	39,03	0,29	-0,01	0,00	17	0,00	0,01	-0,47	-41,79	-2,47	-0,03	0,00
	18	5,40	0,00	0,44	39,84	0,36	0,00	0,00	18	0,00	0,00	-0,44	-42,60	-2,38	0,00	0,00
	19	5,40	0,00	0,43	39,85	0,40	0,00	0,00	19	0,00	0,00	-0,43	-42,61	-2,37	0,00	0,00
	20	5,40	0,00	0,49	39,85	0,28	-0,01	0,00	20	0,00	0,00	-0,49	-42,61	-2,53	-0,01	0,00
	21	5,40	-0,02	0,47	39,61	0,31	-0,04	0,00	21	0,00	0,02	-0,47	-42,37	-2,49	-0,04	0,00
	22	5,40	-0,08	0,35	38,84	0,54	-0,19	0,00	22	0,00	0,08	-0,35	-41,60	-2,13	-0,19	0,00
	23	5,40	0,02	0,42	36,68	0,20	0,05	0,00	23	0,00	-0,02	-0,42	-39,44	-2,14	0,03	0,00
	24	5,40	0,31	0,58	10,80	-1,00	0,44	0,00	24	0,00	-0,31	-0,58	-13,56	-1,68	0,98	0,00
	25	5,40	-0,15	0,61	29,21	-0,91	-0,22	0,00	25	0,00	0,15	-0,61	-31,97	-1,91	-0,46	0,00
	26	5,40	-0,04	0,27	34,09	0,13	-0,12	0,00	26	0,00	0,04	-0,27	-36,85	-1,35	-0,06	0,00
	27	5,40	0,06	0,27	35,73	0,13	0,19	0,00	27	0,00	-0,06	-0,27	-38,49	-1,36	0,09	0,00
	28	5,40	0,31	0,58	22,95	-0,42	0,46	0,00	28	0,00	-0,31	-0,58	-25,71	-2,26	0,96	0,00
	29	5,40	-0,40	-0,49	22,66	0,76	-0,43	0,00	29	0,00	0,40	0,49	-25,42	1,51	-1,39	0,00
	30	5,40	-0,07	-0,18	50,34	0,19	-0,14	0,00	30	0,00	0,07	0,18	-53,10	0,64	-0,17	0,00
	31	5,40	0,00	0,04	39,63	-0,06	-0,08	0,00	31	0,00	0,00	-0,04	-41,47	-0,11	0,09	0,00
	32	5,40	0,21	-0,02	32,61	0,01	0,46	0,00	32	0,00	-0,21	0,02	-34,45	0,06	0,52	0,00
	33	5,40	0,19	-0,18	11,98	0,29	0,32	0,00	33	0,00	-0,19	0,18	-13,82	0,53	0,56	0,00
	34	5,40	-0,21	-0,17	11,24	0,27	-0,40	0,00	34	0,00	0,21	0,17	-13,08	0,50	-0,55	0,00
	35	5,40	-0,43	-0,19	29,12	0,30	-0,94	0,00	35	0,00	0,43	0,19	-31,88	0,59	-1,05	0,00
	36	5,40	-0,26	-0,07	34,51	0,09	-0,01	0,00	36	0,00	0,26	0,07	-37,27	0,23	-1,19	0,00
	37	5,40	0,01	0,01	42,96	0,00	-0,10	0,00	37	0,00	-0,01	-0,01	-44,80	-0,03	0,16	0,00
	38	5,40	0,20	0,04	33,88	-0,05	0,45	0,00	38	0,00	-0,20	-0,04	-35,72	-0,13	0,49	0,00
	39	5,40	0,20	0,21	12,65	-0,31	0,33	0,00	39	0,00	-0,20	-0,21	-14,49	-0,65	0,60	0,00

CARATT. PESO PROPRIO: ASTE

Tratto	Filo In.	Alt. (m)	Tx (t)	Ty (t)	N (t)	Mx (t*m)	My (t*m)	Mt (t*m)	Filo Fin.	Alt. (m)	Tx (t)	Ty (t)	N (t)	Mx (t*m)	My (t*m)	Mt (t*m)
	40	5,40	-0,20	0,04	7,12	-0,07	-0,40	0,00	40	0,00	0,20	-0,04	-8,96	-0,12	-0,53	0,00
	41	5,40	-0,51	0,28	32,30	-0,48	-1,02	0,00	41	0,00	0,51	-0,28	-35,06	-0,79	-1,34	0,00
	42	5,40	0,01	-0,16	47,08	0,34	-0,23	0,00	42	0,00	-0,01	0,16	-49,84	0,40	0,26	0,00
	43	5,40	-0,07	0,07	49,02	-0,15	-0,44	0,00	43	0,00	0,07	-0,07	-51,78	-0,16	0,12	0,00
	44	5,40	-0,08	0,00	49,36	-0,01	-0,46	0,00	44	0,00	0,08	0,00	-52,12	0,00	0,11	0,00
	45	5,40	-0,07	-0,02	49,55	0,04	-0,45	0,00	45	0,00	0,07	0,02	-52,31	0,04	0,12	0,00
	46	5,40	-0,07	-0,02	49,60	0,04	-0,44	0,00	46	0,00	0,07	0,02	-52,36	0,05	0,14	0,00
	47	5,40	-0,06	-0,01	48,93	0,03	-0,42	0,00	47	0,00	0,06	0,01	-51,69	-0,01	0,16	0,00
	48	5,40	-0,05	-0,02	49,05	0,03	-0,41	0,00	48	0,00	0,05	0,02	-51,81	0,07	0,17	0,00
	49	5,40	-0,05	0,05	50,27	-0,11	-0,41	0,00	49	0,00	0,05	-0,05	-53,03	-0,11	0,17	0,00
	50	5,40	0,04	0,15	51,16	-0,34	-0,21	0,00	50	0,00	-0,04	-0,15	-53,92	-0,36	0,39	0,00
	51	5,40	0,36	0,10	52,51	-0,21	0,49	0,00	51	0,00	-0,36	-0,10	-55,27	-0,23	1,15	0,00
	52	5,40	0,37	-0,15	52,31	0,33	0,52	0,00	52	0,00	-0,37	0,15	-55,07	0,34	1,18	0,00
	53	5,40	0,07	-0,27	50,19	0,62	-0,14	0,00	53	0,00	-0,07	0,27	-52,95	0,62	0,45	0,00
	54	5,40	0,05	-0,16	46,08	0,40	-0,12	0,00	54	0,00	-0,05	0,16	-48,84	0,36	0,36	0,00
	55	5,40	0,06	0,00	41,24	0,03	0,01	0,00	55	0,00	-0,06	0,00	-44,00	-0,04	0,25	0,00
	56	5,40	0,04	-0,02	41,72	0,03	-0,06	0,00	56	0,00	-0,04	0,02	-44,48	0,06	0,25	0,00
	57	5,40	0,04	-0,03	44,46	-0,01	-0,07	0,00	57	0,00	-0,04	0,03	-47,22	0,15	0,24	0,00
	58	5,40	0,15	-0,12	34,17	-0,10	0,16	0,00	58	0,00	-0,15	0,12	-36,93	0,63	0,53	0,00
	59	5,40	-0,22	0,23	38,55	-0,35	0,13	0,00	59	0,00	0,22	-0,23	-41,31	-0,72	-1,12	0,00
	60	5,40	0,00	0,02	47,59	0,00	-0,15	0,00	60	0,00	0,00	-0,02	-49,43	-0,09	0,16	0,00
	61	5,40	-0,08	0,09	44,38	-0,15	-0,10	0,00	61	0,00	0,08	-0,09	-46,22	-0,27	-0,28	0,00
	63	5,40	0,07	0,06	36,03	0,04	0,07	0,00	63	0,00	-0,07	-0,06	-37,87	-0,31	0,25	0,00
	64	5,40	-0,03	0,49	44,56	-0,90	-0,08	0,00	64	0,00	0,03	-0,49	-47,32	-1,35	-0,06	0,00
	65	5,40	-0,05	-0,14	41,74	0,31	0,02	0,00	65	0,00	0,05	0,14	-44,50	0,33	-0,26	0,00
	66	5,40	-0,06	-0,03	41,53	0,06	0,02	0,00	66	0,00	0,06	0,03	-44,29	0,06	-0,27	0,00
	67	5,40	-0,07	-0,02	41,45	0,04	0,00	0,00	67	0,00	0,07	0,02	-44,21	0,04	-0,30	0,00
	68	5,40	-0,06	-0,03	41,49	0,06	0,00	0,00	68	0,00	0,06	0,03	-44,25	0,06	-0,29	0,00
	69	5,40	-0,06	-0,03	41,53	0,06	0,02	0,00	69	0,00	0,06	0,03	-44,29	0,07	-0,28	0,00
	70	5,40	-0,05	-0,01	40,91	0,05	0,03	0,00	70	0,00	0,05	0,01	-43,67	0,01	-0,27	0,00
	71	5,40	-0,05	-0,04	40,91	0,07	0,04	0,00	71	0,00	0,05	0,04	-43,67	0,11	-0,26	0,00
	72	5,40	-0,04	0,02	43,15	-0,09	0,05	0,00	72	0,00	0,04	-0,02	-45,91	-0,01	-0,25	0,00
	73	5,40	0,02	0,68	43,23	-1,43	0,19	0,00	73	0,00	-0,02	-0,68	-45,99	-1,70	-0,12	0,00
	74	5,40	0,32	0,68	16,14	-1,18	0,60	0,00	74	0,00	-0,32	-0,68	-18,90	-1,97	0,86	0,00
	75	5,40	0,32	-0,74	15,88	1,30	0,62	0,00	75	0,00	-0,32	0,74	-18,64	2,09	0,87	0,00
	76	5,40	0,05	-0,77	42,89	1,64	0,26	0,00	76	0,00	-0,05	0,77	-45,65	1,92	-0,05	0,00
	77	5,40	0,02	-0,11	42,85	0,29	0,19	0,00	77	0,00	-0,02	0,11	-45,61	0,23	-0,10	0,00
	78	5,40	0,04	-0,03	41,07	0,08	0,21	0,00	78	0,00	-0,04	0,03	-43,83	0,04	-0,02	0,00
	79	5,40	0,04	-0,05	40,10	0,12	0,21	0,00	79	0,00	-0,04	0,05	-42,86	0,12	-0,04	0,00
	80	5,40	0,05	-0,04	42,51	0,00	0,23	0,00	80	0,00	-0,05	0,04	-45,27	0,17	-0,01	0,00
	81	5,40	0,16	-0,12	32,22	0,57	0,18	0,00	81	0,00	-0,16	0,12	-34,98	0,00	0,55	0,00
	82	5,40	-0,16	0,08	43,04	-0,22	0,26	0,00	82	0,00	0,16	-0,08	-45,80	-0,16	-1,00	0,00
	83	5,40	-0,04	0,03	50,89	-0,08	-0,24	0,00	83	0,00	0,04	-0,03	-52,73	-0,06	0,08	0,00
	84	5,40	-0,06	0,04	46,89	-0,11	-0,04	0,00	84	0,00	0,06	-0,04	-48,73	-0,06	-0,22	0,00
	85	5,40	0,02	-0,07	52,70	-0,05	-0,11	0,00	85	0,00	-0,02	0,07	-55,46	0,39	0,22	0,00
	86	5,40	-0,02	-0,25	33,42	0,03	-0,06	0,00	86	0,00	0,02	0,25	-36,18	1,14	-0,01	0,00
	87	5,40	-0,05	-0,19	32,69	-0,17	-0,09	0,00	87	0,00	0,05	0,19	-35,45	1,05	-0,12	0,00
	88	5,40	-0,03	-0,20	33,49	-0,14	-0,06	0,00	88	0,00	0,03	0,20	-36,25	1,06	-0,06	0,00
	89	5,40	-0,02	-0,21	33,36	-0,13	-0,05	0,00	89	0,00	0,02	0,21	-36,12	1,08	-0,05	0,00
	90	5,40	-0,02	-0,21	33,34	-0,12	-0,05	0,00	90	0,00	0,02	0,21	-36,10	1,09	-0,05	0,00
	91	5,40	-0,02	-0,22	33,39	-0,10	-0,04	0,00	91	0,00	0,02	0,22	-36,15	1,11	-0,05	0,00
	92	5,40	-0,01	-0,24	32,70	-0,07	-0,04	0,00	92	0,00	0,01	0,24	-35,46	1,16	-0,02	0,00
	93	5,40	-0,03	-0,24	32,75	-0,06	-0,05	0,00	93	0,00	0,03	0,24	-35,51	1,16	-0,08	0,00
	94	5,40	0,03	-0,26	34,68	-0,01	0,09	0,00	94	0,00	-0,03	0,26	-37,44	1,22	0,07	0,00
	95	5,40	0,31	-0,34	34,80	0,10	0,68	0,00	95	0,00	-0,31	0,34	-37,56	1,46	0,75	0,00
	96	5,40	0,22	0,18	17,80	-0,12	0,44	0,00	96	0,00	-0,22	-0,18	-20,56	-0,73	0,56	0,00
	97	5,40	-0,26	0,18	17,75	-0,11	-0,53	0,00	97	0,00	0,26	-0,18	-20,51	-0,73	-0,65	0,00
	98	5,40	-0,35	-0,37	34,71	0,16	-0,77	0,00	98	0,00	0,35	0,37	-37,47	1,52	-0,85	0,00
	99	5,40	-0,08	-0,32	34,54	0,11	-0,18	0,00	99	0,00	0,08	0,32	-37,30	1,35	-0,16	0,00
	100	5,40	-0,01	-0,33	32,16	0,15	-0,04	0,00	100	0,00	0,01	0,33	-34,92	1,35	-0,01	0,00
	101	5,40	-0,04	-0,34	31,32	0,17	-0,09	0,00	101	0,00	0,04	0,34	-34,08	1,40	-0,10	0,00
	102	5,40	0,02	-0,35	34,39	0,21	0,10	0,00	102	0,00	-0,02	0,35	-37,15	1,39	0,01	0,00
	103	5,40	0,28	-0,64	21,80	0,72	0,40	0,00	103	0,00	-0,28	0,64	-24,56	2,22	0,89	0,00
	104	5,40	-0,18	0,14	42,01	-0,34	0,23	0,00	104	0,00	0,18	-0,14	-44,77	-0,30	-1,06	0,00
	105	5,40	-0,05	0,04	50,06	-0,08	-0,28	0,00	105	0,00	0,05	-0,04	-51,90	-0,08	0,07	0,00
	106	5,40	-0,02	0,03	47,78	-0,06	0,09	0,00	106	0,00	0,02	-0,03	-49,62	-0,07	-0,20	0,00
	107	5,40	0,12	-0,01	40,19	-0,01	-0,28	0,00	107	0,00	-0,12	0,01	-42,95	0,06	0,82	0,00
	108	5,40	-0,13	0,18	49,55	-0,02	0,35	0,00	108	0,00	0,13	-0,18	-52,31	-0,80	-0,93	0,00
	109	5,40	-0,06	0,06	54,82	-0,05	-0,31	0,00	109	0,00	0,06	-0,06	-56,66	-0,21	0,03	0,00
	110	5,40	-0,01	0,05	52,98	-0,04	0,12	0,00	110	0,00	0,01	-0,05	-54,82	-0,20	-0,18	0,00
	111	5,40	0,07	0,13	47,73	0,07	-0,38	0,00	111	0,00	-0,07	-0,13	-50,49	-0,69	0,72	0,00
	112	5,40	-0,49	-0,94	32,29	0,86	-0,38	0,00	112	0,00	0,49	0,94	-35,05	3,45	-1,85	0,00
	113	5,40	-0,04	-0,50	46,19	0,18	-0,40	0,00	113	0,00	0,04	0,50	-48,95	2,14	0,23	0,00
	114	5,40	-0,05	-0,53	44,34	0,22	0,16	0,00	114	0,00	0,05	0,53	-47,10	2,21	-0,40	0,00
	115	5,40	0,38	-0,93	31,05	0,87	0,23	0,00	115	0,00	-0,38	0,93	-33,81	3,40	1,49	0,00
	1	5,40	0,00	1,08	0,00	0,77	0,00	0,01	2	5,40	0,00	3,04	0,00	3,94	0,00	-0,01
	1	5,40	0,00	2,32	0,00	0,59	0,00	-0,01	4	5,40	0,00	4,41	0,00	4,68	0,00	0,01
	2	5,40	0,00	3,23	0,00	-4,16	0,00	-0,01	3	5,40	0,00	1,45	0,00	-0,73	0,00	0,01
	4	5,40	0,00	2,30	0,00	-0,48	0,00	-0,01	5	5,40	0,00	3,26	0,00	2,78	0,00	0,01
	5	5,40	0,00	3,23	0,00	-2,81	0,00	0,00	6	5,40	0,00	3,09	0,00	2,45	0,00	0,00
	6	5,40	0,00	2,06	0,00	-1,91	0,00	0,04	7	5,40	0,00	1,34	0,00	0,89	0,00	-0,04
	7	5,40	0,00	1,82	0,00	-0,91	0,00	0,02	8	5,40	0,00	1,71	0,00	0,74	0,00	-0,02
	8	5,40	0,00	1,82	0,00	-0,80	0,00	0,00	9	5,40	0,00	1,47	0,00	0,33	0,00	0,00
	9	5,40	0,00	0,47	0,00	-0,15	0,00	-0,03	10	5,40	0,00	1,15	0,00	0,80	0,00	0,03
	10	5,40	0,00	1,24	0,00	-0,72	0,00	0,02	11	5,40	0,00	1,43	0,00	1,01	0,00	-0,02
	11	5,40	0,00	1,74	0,00	-1,37	0,00	0,01	12	5,40	0,00	1,10	0,00	0,28	0,00	-0,01
	12	5,40	0,00	1,46	0,00	-0,72	0,00	0,00	13	5,40	0,00	1,38	0,00	0,59	0,00	0,00
	13	5,40	0,00	1,42	0,00	-0,74	0,00	0,00	14	5,40	0,00	1,42	0,00	0,74	0,00	0,00
	14	5,40	0,00	1,41	0,00	-0,78	0,00	0,00	15	5,40	0,00	1,43	0,00	0,81	0,00	0,00
	15	5,40	0,00	1,46	0,00	-0,83	0,00	0,00	16	5,40	0,00	1,38	0,00	0,71	0,00	0,00
	16	5,40	0,00	1,34	0,00	-0,74	0,00	0,00	17	5,40	0,00	1,33	0,00	0,71	0,00	0,00

CARATT. PESO PROPRIO: ASTE

Tratto	Filo In.	Alt. (m)	Tx (t)	Ty (t)	N (t)	Mx (t*m)	My (t*m)	Mt (t*m)	Filo Fin.	Alt. (m)	Tx (t)	Ty (t)	N (t)	Mx (t*m)	My (t*m)	Mt (t*m)
	17	5,40	0,00	1,40	0,00	-0,73	0,00	0,00	18	5,40	0,00	1,44	0,00	0,81	0,00	0,00
	18	5,40	0,00	1,44	0,00	-0,82	0,00	0,00	19	5,40	0,00	1,40	0,00	0,76	0,00	0,00
	19	5,40	0,00	1,41	0,00	-0,77	0,00	0,00	20	5,40	0,00	1,42	0,00	0,79	0,00	0,00
	20	5,40	0,00	1,43	0,00	-0,77	0,00	0,00	21	5,40	0,00	1,41	0,00	0,73	0,00	0,00
	21	5,40	0,00	1,42	0,00	-0,62	0,00	0,00	22	5,40	0,00	1,42	0,00	0,63	0,00	0,00
	22	5,40	0,00	0,92	0,00	-0,22	0,00	-0,01	23	5,40	0,00	1,92	0,00	1,90	0,00	0,01
	23	5,40	0,00	2,18	0,00	-1,91	0,00	-0,04	24	5,40	0,00	0,66	0,00	-0,63	0,00	0,04
	25	5,40	0,00	0,74	0,00	0,40	0,00	0,02	26	5,40	0,00	1,84	0,00	1,26	0,00	-0,02
	26	5,40	0,00	1,24	0,00	-1,06	0,00	0,00	27	5,40	0,00	1,43	0,00	1,36	0,00	0,00
	27	5,40	0,00	2,22	0,00	-1,80	0,00	0,00	28	5,40	0,00	0,71	0,00	-0,79	0,00	0,00
	29	5,40	0,00	1,95	0,00	0,41	0,00	0,00	30	5,40	0,00	3,87	0,00	4,21	0,00	0,00
	30	5,40	0,00	4,08	0,00	-3,98	0,00	0,00	31	5,40	0,00	3,62	0,00	2,74	0,00	0,00
	31	5,40	0,00	2,25	0,00	-2,50	0,00	0,00	32	5,40	0,00	1,73	0,00	1,77	0,00	0,00
	32	5,40	0,00	3,50	0,00	-2,59	0,00	0,00	33	5,40	0,00	0,76	0,00	-1,56	0,00	0,00
	34	5,40	0,00	-1,43	0,00	2,74	0,00	0,00	35	5,40	0,00	3,04	0,00	1,75	0,00	0,00
	36	5,40	0,00	3,15	0,00	-0,77	0,00	0,00	37	5,40	0,00	4,27	0,00	3,83	0,00	0,00
	37	5,40	0,00	2,74	0,00	-3,51	0,00	0,00	38	5,40	0,00	1,10	0,00	1,19	0,00	0,00
	38	5,40	0,00	2,74	0,00	-1,97	0,00	0,00	39	5,40	0,00	0,45	0,00	-1,51	0,00	0,00
	40	5,40	0,00	-1,67	0,00	2,74	0,00	0,00	41	5,40	0,00	3,28	0,00	2,24	0,00	0,00
	41	5,40	0,00	0,65	0,00	-0,43	0,00	-0,02	42	5,40	0,00	1,78	0,00	2,15	0,00	0,02
	42	5,40	0,00	1,61	0,00	-1,44	0,00	-0,01	43	5,40	0,00	0,90	0,00	0,32	0,00	0,01
	43	5,40	0,00	1,29	0,00	-0,65	0,00	0,00	44	5,40	0,00	1,22	0,00	0,53	0,00	0,00
	44	5,40	0,00	1,24	0,00	-0,61	0,00	0,00	45	5,40	0,00	1,26	0,00	0,65	0,00	0,00
	45	5,40	0,00	1,23	0,00	-0,62	0,00	0,00	46	5,40	0,00	1,28	0,00	0,69	0,00	0,00
	46	5,40	0,00	1,25	0,00	-0,64	0,00	0,00	47	5,40	0,00	1,25	0,00	0,64	0,00	0,00
	47	5,40	0,00	1,16	0,00	-0,60	0,00	0,00	48	5,40	0,00	1,19	0,00	0,64	0,00	0,00
	48	5,40	0,00	1,24	0,00	-0,68	0,00	0,00	49	5,40	0,00	1,27	0,00	0,73	0,00	0,00
	49	5,40	0,00	1,43	0,00	-1,04	0,00	0,01	50	5,40	0,00	1,08	0,00	0,50	0,00	-0,01
	50	5,40	0,00	1,68	0,00	-1,26	0,00	0,02	51	5,40	0,00	0,82	0,00	-0,09	0,00	-0,02
	51	5,40	0,00	1,25	0,00	-0,38	0,00	0,00	52	5,40	0,00	1,26	0,00	0,39	0,00	0,00
	52	5,40	0,00	0,77	0,00	0,26	0,00	-0,02	53	5,40	0,00	1,74	0,00	1,26	0,00	0,02
	53	5,40	0,00	0,76	0,00	0,02	0,00	0,00	54	5,40	0,00	1,74	0,00	1,51	0,00	0,00
	54	5,40	0,00	1,12	0,00	-0,62	0,00	0,01	55	5,40	0,00	1,38	0,00	1,03	0,00	-0,01
	55	5,40	0,00	1,36	0,00	-0,91	0,00	-0,01	56	5,40	0,00	0,90	0,00	0,26	0,00	0,01
	56	5,40	0,00	0,91	0,00	-0,28	0,00	0,00	57	5,40	0,00	1,43	0,00	1,04	0,00	0,00
	57	5,40	0,00	1,73	0,00	-1,13	0,00	0,00	58	5,40	0,00	0,93	0,00	-0,21	0,00	0,00
	59	5,40	0,00	3,69	0,00	-1,12	0,00	0,00	60	5,40	0,00	4,72	0,00	3,93	0,00	0,00
	60	5,40	0,00	3,16	0,00	-3,43	0,00	-0,01	61	5,40	0,00	1,18	0,00	0,63	0,00	0,01
	61	5,40	0,00	1,61	0,00	-0,45	0,00	0,01	62	5,40	0,00	0,98	0,00	-0,56	0,00	-0,01
	62	5,40	0,00	-0,98	0,00	0,56	0,00	0,01	63	5,40	0,00	2,43	0,00	2,54	0,00	-0,01
	63	5,40	0,00	2,79	0,00	-2,44	0,00	-0,03	64	5,40	0,00	1,31	0,00	-0,02	0,00	0,03
	64	5,40	0,00	0,72	0,00	0,17	0,00	0,02	65	5,40	0,00	1,70	0,00	1,31	0,00	-0,02
	65	5,40	0,00	1,23	0,00	-0,74	0,00	0,00	66	5,40	0,00	1,27	0,00	0,80	0,00	0,00
	66	5,40	0,00	1,27	0,00	-0,70	0,00	0,00	67	5,40	0,00	1,23	0,00	0,64	0,00	0,00
	67	5,40	0,00	1,24	0,00	-0,62	0,00	0,00	68	5,40	0,00	1,27	0,00	0,67	0,00	0,00
	68	5,40	0,00	1,22	0,00	-0,60	0,00	0,00	69	5,40	0,00	1,29	0,00	0,71	0,00	0,00
	69	5,40	0,00	1,25	0,00	-0,63	0,00	0,00	70	5,40	0,00	1,26	0,00	0,65	0,00	0,00
	70	5,40	0,00	1,16	0,00	-0,58	0,00	0,00	71	5,40	0,00	1,18	0,00	0,62	0,00	0,00
	71	5,40	0,00	1,14	0,00	-0,58	0,00	0,00	72	5,40	0,00	1,36	0,00	0,93	0,00	0,00
	72	5,40	0,00	1,38	0,00	-1,38	0,00	0,00	73	5,40	0,00	1,13	0,00	0,98	0,00	0,00
	73	5,40	0,00	3,46	0,00	-3,73	0,00	-0,01	74	5,40	0,00	-0,96	0,00	-3,19	0,00	0,01
	75	5,40	0,00	-1,08	0,00	3,42	0,00	0,01	76	5,40	0,00	3,59	0,00	3,89	0,00	-0,01
	76	5,40	0,00	1,03	0,00	-0,84	0,00	0,00	77	5,40	0,00	1,48	0,00	1,53	0,00	0,00
	77	5,40	0,00	1,26	0,00	-0,79	0,00	0,00	78	5,40	0,00	1,24	0,00	0,75	0,00	0,00
	78	5,40	0,00	1,16	0,00	-0,57	0,00	0,00	79	5,40	0,00	1,11	0,00	0,50	0,00	0,00
	79	5,40	0,00	0,91	0,00	-0,34	0,00	0,00	80	5,40	0,00	1,43	0,00	1,11	0,00	0,00
	80	5,40	0,00	1,76	0,00	-1,18	0,00	0,00	81	5,40	0,00	0,90	0,00	-0,24	0,00	0,00
	82	5,40	0,00	4,07	0,00	-1,40	0,00	0,00	83	5,40	0,00	4,96	0,00	3,84	0,00	0,00
	83	5,40	0,00	2,88	0,00	-3,17	0,00	0,00	84	5,40	0,00	1,78	0,00	1,62	0,00	0,00
	84	5,40	0,00	2,83	0,00	-1,54	0,00	0,00	85	5,40	0,00	3,30	0,00	2,72	0,00	0,00
	85	5,40	0,00	2,51	0,00	-2,14	0,00	-0,01	86	5,40	0,00	1,76	0,00	0,89	0,00	0,01
	86	5,40	0,00	1,30	0,00	-0,70	0,00	-0,01	87	5,40	0,00	1,37	0,00	0,82	0,00	0,01
	87	5,40	0,00	1,35	0,00	-0,67	0,00	0,00	88	5,40	0,00	1,49	0,00	0,90	0,00	0,00
	88	5,40	0,00	1,41	0,00	-0,80	0,00	0,00	89	5,40	0,00	1,43	0,00	0,82	0,00	0,00
	89	5,40	0,00	1,40	0,00	-0,76	0,00	0,00	90	5,40	0,00	1,44	0,00	0,82	0,00	0,00
	90	5,40	0,00	1,39	0,00	-0,75	0,00	0,00	91	5,40	0,00	1,45	0,00	0,84	0,00	0,00
	91	5,40	0,00	1,43	0,00	-0,78	0,00	0,00	92	5,40	0,00	1,41	0,00	0,75	0,00	0,00
	92	5,40	0,00	1,30	0,00	-0,68	0,00	0,00	93	5,40	0,00	1,36	0,00	0,78	0,00	0,00
	93	5,40	0,00	1,30	0,00	-0,74	0,00	0,00	94	5,40	0,00	1,54	0,00	1,14	0,00	0,00
	94	5,40	0,00	1,53	0,00	-1,50	0,00	0,00	95	5,40	0,00	1,31	0,00	1,12	0,00	0,00
	95	5,40	0,00	2,70	0,00	-2,63	0,00	0,02	96	5,40	0,00	0,14	0,00	-1,63	0,00	-0,02
	96	5,40	0,00	1,38	0,00	0,06	0,00	0,00	97	5,40	0,00	1,46	0,00	0,06	0,00	0,00
	97	5,40	0,00	0,10	0,00	1,71	0,00	-0,02	98	5,40	0,00	2,74	0,00	2,69	0,00	0,02
	98	5,40	0,00	1,27	0,00	-1,06	0,00	0,00	99	5,40	0,00	1,57	0,00	1,56	0,00	0,00
	99	5,40	0,00	1,50	0,00	-1,07	0,00	0,00	100	5,40	0,00	1,34	0,00	0,79	0,00	0,00
	100	5,40	0,00	1,32	0,00	-0,68	0,00	0,00	101	5,40	0,00	1,26	0,00	0,58	0,00	0,00
	101	5,40	0,00	0,99	0,00	-0,46	0,00	0,00	102	5,40	0,00	1,68	0,00	1,54	0,00	0,00
	102	5,40	0,00	2,20	0,00	-1,83	0,00	0,00	103	5,40	0,00	0,73	0,00	-0,69	0,00	0,00
	104	5,40	0,00	4,08	0,00	-1,36	0,00	0,00	105	5,40	0,00	4,95	0,00	3,75	0,00	0,00
	105	5,40	0,00	2,41	0,00	-3,07	0,00	0,00	106	5,40	0,00	2,26	0,00	2,86	0,00	0,00
	106	5,40	0,00	4,52	0,00	-3,06	0,00	0,00	107	5,40	0,00	3,80	0,00	1,26	0,00	0,00
	108	5,40	0,00	4,52	0,00	-1,65	0,00	0,00	109	5,40	0,00	5,40	0,00	4,07	0,00	0,00
	109	5,40	0,00	2,65	0,00	-3,32	0,00	0,00	110	5,40	0,00	2,47	0,00	3,06	0,00	0,00
	110	5,40	0,00	4,93	0,00	-3,31	0,00	0,00	111	5,40	0,00	4,21	0,00	1,48	0,00	0,00
	112	5,40	0,00	3,12	0,00	-0,05	0,00	0,00	113	5,40	0,00	4,72	0,00	4,43	0,00	0,00
	113	5,40	0,00	2,12	0,00	-3,24	0,00	0,00	114	5,40	0,00	1,92	0,00	2,95	0,00	0,00
	114	5,40	0,00	4,31	0,00	-3,61	0,00	0,00	115	5,40	0,00	2,92	0,00	0,10	0,00	0,00
	2	5,40	0,00	4,50	0,00	-2,17	0,00	0,00	5	5,40	0,00	4,89	0,00	3,17	0,00	0,00
	3	5,40	0,00	2,39	0,00	0,84	0,00	0,00	6	5,40	0,00	4,67	0,00	4,90	0,00	0,00
	4	5,40	0,00	2,82	0,00	-3,62	0,00	0,01	29	5,40	0,00	-0,06	0,00	-1,03	0,00	-0,01
	5	5,40	0,00	1,73	0,00	-2,29	0,00	0,00	30	5,40	0,00	1,02	0,00	1,06	0,00	0,00

CARATT. PESO PROPRIO: ASTE

Tratto	Filo In.	Alt. (m)	Tx (t)	Ty (t)	N (t)	Mx (t*m)	My (t*m)	Mt (t*m)	Filo Fin.	Alt. (m)	Tx (t)	Ty (t)	N (t)	Mx (t*m)	My (t*m)	Mt (t*m)
	6	5,40	0,00	2,00	0,00	-2,58	0,00	0,00	31	5,40	0,00	0,75	0,00	0,43	0,00	0,00
	7	5,40	0,00	1,18	0,00	-0,15	0,00	-0,02	32	5,40	0,00	1,49	0,00	0,68	0,00	0,02
	8	5,40	0,00	2,08	0,00	-1,27	0,00	0,00	33	5,40	0,00	0,75	0,00	-1,07	0,00	0,00
	9	5,40	0,00	2,45	0,00	-1,41	0,00	0,01	34	5,40	0,00	1,08	0,00	-1,00	0,00	-0,01
	10	5,40	0,00	1,79	0,00	-0,77	0,00	0,03	35	5,40	0,00	1,46	0,00	0,24	0,00	-0,03
	11	5,40	0,00	3,16	0,00	-1,50	0,00	0,00	42	5,40	0,00	3,93	0,00	3,90	0,00	0,00
	12	5,40	0,00	4,14	0,00	-2,07	0,00	0,00	43	5,40	0,00	5,05	0,00	4,93	0,00	0,00
	13	5,40	0,00	4,13	0,00	-2,03	0,00	0,00	44	5,40	0,00	5,05	0,00	4,92	0,00	0,00
	14	5,40	0,00	4,13	0,00	-2,03	0,00	0,00	45	5,40	0,00	5,05	0,00	4,92	0,00	0,00
	15	5,40	0,00	4,13	0,00	-2,05	0,00	0,00	46	5,40	0,00	5,05	0,00	4,91	0,00	0,00
	16	5,40	0,00	4,07	0,00	-1,99	0,00	0,00	47	5,40	0,00	4,99	0,00	4,86	0,00	0,00
	17	5,40	0,00	4,08	0,00	-2,02	0,00	0,00	48	5,40	0,00	4,98	0,00	4,84	0,00	0,00
	18	5,40	0,00	4,17	0,00	-2,16	0,00	0,00	49	5,40	0,00	5,02	0,00	4,82	0,00	0,00
	19	5,40	0,00	4,17	0,00	-2,25	0,00	0,00	50	5,40	0,00	5,01	0,00	4,88	0,00	0,00
	20	5,40	0,00	4,00	0,00	-2,10	0,00	0,00	51	5,40	0,00	5,18	0,00	5,81	0,00	0,00
	21	5,40	0,00	4,01	0,00	-2,13	0,00	0,00	52	5,40	0,00	5,18	0,00	5,80	0,00	0,00
	22	5,40	0,00	4,21	0,00	-2,42	0,00	0,00	53	5,40	0,00	4,97	0,00	4,80	0,00	0,00
	23	5,40	0,00	3,21	0,00	-1,70	0,00	0,00	54	5,40	0,00	3,88	0,00	3,81	0,00	0,00
	24	5,40	0,00	-3,47	0,00	0,96	0,00	-0,01	25	5,40	0,00	4,22	0,00	2,48	0,00	0,01
	25	5,40	0,00	2,48	0,00	-1,58	0,00	0,00	55	5,40	0,00	2,76	0,00	2,24	0,00	0,00
	26	5,40	0,00	2,93	0,00	-0,88	0,00	0,00	56	5,40	0,00	3,70	0,00	2,67	0,00	0,00
	27	5,40	0,00	3,00	0,00	-0,90	0,00	0,00	57	5,40	0,00	3,80	0,00	2,76	0,00	0,00
	28	5,40	0,00	2,02	0,00	0,29	0,00	0,00	58	5,40	0,00	3,45	0,00	2,96	0,00	0,00
	30	5,40	0,00	1,36	0,00	-0,94	0,00	-0,06	36	5,40	0,00	0,62	0,00	0,08	0,00	0,06
	31	5,40	0,00	0,85	0,00	-0,31	0,00	0,01	37	5,40	0,00	1,17	0,00	0,71	0,00	-0,01
	32	5,40	0,00	1,18	0,00	-0,78	0,00	0,00	38	5,40	0,00	0,84	0,00	0,35	0,00	0,00
	35	5,40	0,00	1,59	0,00	-0,79	0,00	-0,01	41	5,40	0,00	0,74	0,00	-0,20	0,00	0,01
	36	5,40	0,00	0,90	0,00	-0,16	0,00	-0,01	59	5,40	0,00	1,51	0,00	1,02	0,00	0,01
	37	5,40	0,00	1,27	0,00	-0,80	0,00	0,00	60	5,40	0,00	1,16	0,00	0,64	0,00	0,00
	38	5,40	0,00	1,91	0,00	-0,22	0,00	0,02	61	5,40	0,00	3,17	0,00	2,13	0,00	-0,02
	41	5,40	0,00	1,22	0,00	1,08	0,00	-0,02	64	5,40	0,00	4,41	0,00	3,42	0,00	0,02
	42	5,40	0,00	2,64	0,00	-2,97	0,00	0,00	65	5,40	0,00	1,74	0,00	1,61	0,00	0,00
	43	5,40	0,00	2,76	0,00	-3,45	0,00	0,00	66	5,40	0,00	1,69	0,00	1,83	0,00	0,00
	44	5,40	0,00	2,70	0,00	-3,38	0,00	0,00	67	5,40	0,00	1,74	0,00	1,93	0,00	0,00
	45	5,40	0,00	2,71	0,00	-3,39	0,00	0,00	68	5,40	0,00	1,74	0,00	1,92	0,00	0,00
	46	5,40	0,00	2,71	0,00	-3,40	0,00	0,00	69	5,40	0,00	1,73	0,00	1,91	0,00	0,00
	47	5,40	0,00	2,69	0,00	-3,39	0,00	0,00	70	5,40	0,00	1,69	0,00	1,88	0,00	0,00
	48	5,40	0,00	2,69	0,00	-3,39	0,00	0,00	71	5,40	0,00	1,69	0,00	1,87	0,00	0,00
	49	5,40	0,00	2,69	0,00	-3,37	0,00	0,00	72	5,40	0,00	1,75	0,00	1,95	0,00	0,00
	50	5,40	0,00	3,02	0,00	-3,85	0,00	-0,01	73	5,40	0,00	1,42	0,00	1,42	0,00	0,01
	51	5,40	0,00	5,15	0,00	-6,15	0,00	0,00	74	5,40	0,00	-0,71	0,00	-2,73	0,00	0,00
	52	5,40	0,00	5,19	0,00	-6,19	0,00	0,00	75	5,40	0,00	-0,75	0,00	-2,80	0,00	0,00
	53	5,40	0,00	3,09	0,00	-3,92	0,00	0,01	76	5,40	0,00	1,36	0,00	1,30	0,00	-0,01
	54	5,40	0,00	2,68	0,00	-3,06	0,00	0,00	77	5,40	0,00	1,76	0,00	1,66	0,00	0,00
	55	5,40	0,00	2,27	0,00	-2,00	0,00	0,00	78	5,40	0,00	2,09	0,00	1,73	0,00	0,00
	56	5,40	0,00	2,33	0,00	-2,30	0,00	0,00	79	5,40	0,00	1,97	0,00	1,76	0,00	0,00
	57	5,40	0,00	2,38	0,00	-2,35	0,00	0,00	80	5,40	0,00	2,04	0,00	1,84	0,00	0,00
	58	5,40	0,00	1,96	0,00	-2,25	0,00	0,00	81	5,40	0,00	1,42	0,00	1,50	0,00	0,00
	59	5,40	0,00	1,53	0,00	-0,63	0,00	0,00	82	5,40	0,00	2,00	0,00	1,60	0,00	0,00
	60	5,40	0,00	1,60	0,00	-0,75	0,00	0,00	83	5,40	0,00	1,87	0,00	1,33	0,00	0,00
	61	5,40	0,00	2,87	0,00	-1,99	0,00	0,00	84	5,40	0,00	2,79	0,00	1,81	0,00	0,00
	63	5,40	0,00	2,23	0,00	-0,18	0,00	0,01	85	5,40	0,00	3,29	0,00	2,43	0,00	-0,01
	64	5,40	0,00	2,58	0,00	-1,98	0,00	0,00	86	5,40	0,00	1,91	0,00	0,62	0,00	0,00
	65	5,40	0,00	3,17	0,00	-1,66	0,00	0,00	87	5,40	0,00	2,81	0,00	0,93	0,00	0,00
	66	5,40	0,00	3,26	0,00	-1,80	0,00	0,00	88	5,40	0,00	2,81	0,00	0,87	0,00	0,00
	67	5,40	0,00	3,27	0,00	-1,85	0,00	0,00	89	5,40	0,00	2,80	0,00	0,87	0,00	0,00
	68	5,40	0,00	3,27	0,00	-1,85	0,00	0,00	90	5,40	0,00	2,79	0,00	0,86	0,00	0,00
	69	5,40	0,00	3,28	0,00	-1,86	0,00	0,00	91	5,40	0,00	2,79	0,00	0,84	0,00	0,00
	70	5,40	0,00	3,25	0,00	-1,85	0,00	0,00	92	5,40	0,00	2,73	0,00	0,78	0,00	0,00
	71	5,40	0,00	3,25	0,00	-1,86	0,00	0,00	93	5,40	0,00	2,73	0,00	0,77	0,00	0,00
	72	5,40	0,00	3,33	0,00	-1,95	0,00	0,00	94	5,40	0,00	2,74	0,00	0,73	0,00	0,00
	73	5,40	0,00	3,30	0,00	-1,77	0,00	0,00	95	5,40	0,00	2,76	0,00	0,65	0,00	0,00
	76	5,40	0,00	3,33	0,00	-1,80	0,00	0,00	98	5,40	0,00	2,73	0,00	0,56	0,00	0,00
	77	5,40	0,00	3,39	0,00	-2,01	0,00	0,00	99	5,40	0,00	2,68	0,00	0,54	0,00	0,00
	78	5,40	0,00	3,38	0,00	-2,15	0,00	0,00	100	5,40	0,00	2,56	0,00	0,43	0,00	0,00
	79	5,40	0,00	3,36	0,00	-2,14	0,00	0,00	101	5,40	0,00	2,50	0,00	0,37	0,00	0,00
	80	5,40	0,00	3,46	0,00	-2,26	0,00	0,00	102	5,40	0,00	2,56	0,00	0,41	0,00	0,00
	81	5,40	0,00	3,21	0,00	-2,53	0,00	0,00	103	5,40	0,00	1,62	0,00	-0,70	0,00	0,00
	82	5,40	0,00	1,75	0,00	-1,19	0,00	0,00	104	5,40	0,00	1,62	0,00	0,93	0,00	0,00
	83	5,40	0,00	1,67	0,00	-1,17	0,00	0,00	105	5,40	0,00	1,65	0,00	1,13	0,00	0,00
	84	5,40	0,00	1,82	0,00	-1,62	0,00	-0,01	106	5,40	0,00	1,49	0,00	0,94	0,00	0,01
	85	5,40	0,00	2,15	0,00	-2,20	0,00	0,02	107	5,40	0,00	1,21	0,00	0,34	0,00	-0,02
	104	5,40	0,00	1,15	0,00	-0,37	0,00	0,00	108	5,40	0,00	2,38	0,00	2,91	0,00	0,00
	105	5,40	0,00	1,51	0,00	-0,98	0,00	0,00	109	5,40	0,00	1,97	0,00	1,98	0,00	0,00
	106	5,40	0,00	1,47	0,00	-0,87	0,00	0,00	110	5,40	0,00	2,01	0,00	2,04	0,00	0,00
	107	5,40	0,00	1,19	0,00	-0,35	0,00	0,00	111	5,40	0,00	2,35	0,00	2,76	0,00	0,00
	108	5,40	0,00	3,03	0,00	-3,35	0,00	0,01	112	5,40	0,00	1,65	0,00	-0,43	0,00	-0,01
	109	5,40	0,00	2,37	0,00	-1,90	0,00	0,00	113	5,40	0,00	2,08	0,00	1,08	0,00	0,00
	110	5,40	0,00	2,41	0,00	-2,00	0,00	0,00	114	5,40	0,00	2,04	0,00	0,97	0,00	0,00
	111	5,40	0,00	3,03	0,00	-3,36	0,00	-0,01	115	5,40	0,00	1,64	0,00	-0,44	0,00	0,01
	1	8,70	0,28	-0,96	22,50	0,98	0,37	0,00	1	5,40	-0,28	0,96	-24,12	1,60	0,39	0,00
	2	8,70	0,14	-1,75	39,31	2,01	0,18	0,00	2	5,40	-0,14	1,75	-40,93	2,73	0,21	0,00
	3	8,70	-0,43	-0,91	23,60	0,93	-0,51	0,00	3	5,40	0,43	0,91	-25,22	1,51	-0,64	0,00
	4	8,70	0,76	0,81	32,82	-0,99	0,96	0,00	4	5,40	-0,76	-0,81	-34,44	-1,19	1,11	0,00
	5	8,70	0,07	0,76	40,18	-1,03	0,12	0,00	5	5,40	-0,07	-0,76	-41,26	-1,03	0,06	0,00
	6	8,70	-0,59	1,15	39,93	-1,33	-0,82	0,00	6	5,40	0,59	-1,15	-41,55	-1,78	-0,77	0,00
	7	8,70	-0,01	-0,41	24,99	0,43	-0,05	0,00	7	5,40	0,01	0,41	-26,61	0,67	0,01	0,00
	8	8,70	0,66	0,02	22,65	0,00	0,76	0,00	8	5,40	-0,66	-0,02	-24,27	-0,04	1,02	0,00
	9	8,70	0,74	-0,27	20,47	0,34	0,87	0,00	9	5,40	-0,74	0,27	-22,09	0,37	1,14	0,00
	10	8,70	0,04	-0,56	20,72	0,61	0,07	0,00	10	5,40	-0,04	0,56	-22,34	0,90	0,05	0,00
	11	8,70	0,20	-1,47	26,72	1,51	0,27	0,00	11	5,40	-0,20	1,47	-28,34	2,46	0,26	0,00

CARATT. PESO PROPRIO: ASTE

Tratto	Filo In.	Alt. (m)	Tx (t)	Ty (t)	N (t)	Mx (t*m)	My (t*m)	Mt (t*m)	Filo Fin.	Alt. (m)	Tx (t)	Ty (t)	N (t)	Mx (t*m)	My (t*m)	Mt (t*m)
	12	8,70	0,19	-1,90	29,91	2,04	0,25	0,00	12	5,40	-0,19	1,90	-31,53	3,10	0,27	0,00
	13	8,70	0,06	-1,90	30,43	2,02	0,08	0,00	13	5,40	-0,06	1,90	-32,05	3,09	0,09	0,00
	14	8,70	0,02	-1,89	30,61	2,02	0,02	0,00	14	5,40	-0,02	1,89	-32,23	3,09	0,02	0,00
	15	8,70	0,02	-1,89	30,66	2,02	0,02	0,00	15	5,40	-0,02	1,89	-32,28	3,08	0,02	0,00
	16	8,70	0,00	-1,87	30,13	1,99	-0,01	0,00	16	5,40	0,00	1,87	-31,75	3,05	0,00	0,00
	17	8,70	0,03	-1,87	30,13	2,00	0,04	0,00	17	5,40	-0,03	1,87	-31,75	3,05	0,04	0,00
	18	8,70	0,01	-1,91	30,69	2,05	0,01	0,00	18	5,40	-0,01	1,91	-32,31	3,11	0,01	0,00
	19	8,70	0,01	-1,94	30,76	2,09	0,01	0,00	19	5,40	-0,01	1,94	-32,38	3,16	0,01	0,00
	20	8,70	0,00	-1,94	30,90	2,12	0,00	0,00	20	5,40	0,00	1,94	-32,52	3,12	0,00	0,00
	21	8,70	-0,04	-1,95	30,68	2,13	-0,06	0,00	21	5,40	0,04	1,95	-32,30	3,12	-0,06	0,00
	22	8,70	-0,18	-1,96	30,19	2,13	-0,22	0,00	22	5,40	0,18	1,96	-31,81	3,17	-0,26	0,00
	23	8,70	-0,03	-1,43	27,26	1,50	-0,08	0,00	23	5,40	0,03	1,43	-28,88	2,36	0,00	0,00
	24	8,70	-0,14	0,32	11,52	-0,31	-0,21	0,00	24	5,40	0,14	-0,32	-13,14	-0,57	-0,18	0,00
	25	8,70	0,06	-0,09	19,66	0,23	0,10	0,00	25	5,40	-0,06	0,09	-21,28	0,01	0,08	0,00
	26	8,70	-0,10	-0,96	25,99	1,09	-0,10	0,00	26	5,40	0,10	0,96	-27,61	1,51	-0,17	0,00
	27	8,70	0,24	-0,97	26,98	1,10	0,28	0,00	27	5,40	-0,24	0,97	-28,60	1,51	0,36	0,00
	28	8,70	-0,05	-0,69	18,12	0,72	-0,07	0,00	28	5,40	0,05	0,69	-19,74	1,14	-0,06	0,00
	29	8,70	0,51	0,00	18,67	-0,09	0,65	0,00	29	5,40	-0,51	0,00	-20,29	0,09	0,74	0,00
	30	8,70	0,10	0,31	37,92	-0,49	0,20	0,00	30	5,40	-0,10	-0,31	-39,54	-0,36	0,06	0,00
	31	8,70	-0,35	0,01	30,76	-0,03	-0,49	0,00	31	5,40	0,35	-0,01	-31,84	-0,01	-0,44	0,00
	32	8,70	0,34	-0,03	23,31	0,06	0,40	0,00	32	5,40	-0,34	0,03	-24,39	0,02	0,52	0,00
	33	8,70	0,01	-0,04	7,20	0,04	-0,02	0,00	33	5,40	-0,01	0,04	-8,28	0,07	0,06	0,00
	34	8,70	-0,22	-0,03	6,47	0,03	-0,26	0,00	34	5,40	0,22	0,03	-7,55	0,05	-0,33	0,00
	35	8,70	-0,70	-0,10	20,94	0,14	-0,83	0,00	35	5,40	0,70	0,10	-22,56	0,13	-1,05	0,00
	36	8,70	1,07	0,00	27,74	-0,03	1,32	0,00	36	5,40	-1,07	0,00	-29,36	0,03	1,57	0,00
	37	8,70	-0,38	-0,09	32,12	0,13	-0,49	0,00	37	5,40	0,38	0,09	-33,20	0,11	-0,53	0,00
	38	8,70	0,29	-0,13	25,89	0,20	0,32	0,00	38	5,40	-0,29	0,13	-26,97	0,16	0,48	0,00
	39	8,70	0,02	-0,02	6,32	0,02	-0,01	0,00	39	5,40	-0,02	0,02	-7,40	0,04	0,06	0,00
	40	8,70	-0,20	0,01	5,72	-0,01	-0,23	0,00	40	5,40	0,20	-0,01	-6,80	-0,01	-0,32	0,00
	41	8,70	-0,58	-0,01	24,31	0,09	-0,69	0,00	41	5,40	0,58	0,01	-25,93	-0,06	-0,88	0,00
	42	8,70	-0,65	-0,18	35,02	0,20	-0,80	0,00	42	5,40	0,65	0,18	-36,64	0,28	-0,95	0,00
	43	8,70	-1,00	0,15	36,92	-0,18	-1,26	0,00	43	5,40	1,00	-0,15	-38,54	-0,24	-1,43	0,00
	44	8,70	-1,04	0,06	37,05	-0,07	-1,31	0,00	44	5,40	1,04	-0,06	-38,67	-0,08	-1,49	0,00
	45	8,70	-1,04	0,01	37,20	-0,01	-1,31	0,00	45	5,40	1,04	-0,01	-38,82	-0,01	-1,49	0,00
	46	8,70	-1,03	0,00	37,21	0,01	-1,30	0,00	46	5,40	1,03	0,00	-38,83	0,00	-1,48	0,00
	47	8,70	-1,02	-0,02	36,75	0,03	-1,28	0,00	47	5,40	1,02	0,02	-38,37	0,03	-1,46	0,00
	48	8,70	-1,01	0,06	36,85	-0,07	-1,28	0,00	48	5,40	1,01	-0,06	-38,47	-0,09	-1,46	0,00
	49	8,70	-1,01	0,15	37,77	-0,19	-1,28	0,00	49	5,40	1,01	-0,15	-39,39	-0,22	-1,45	0,00
	50	8,70	-0,86	0,33	38,26	-0,40	-1,09	0,00	50	5,40	0,86	-0,33	-39,88	-0,49	-1,23	0,00
	51	8,70	-0,38	0,20	38,00	-0,24	-0,55	0,00	51	5,40	0,38	-0,20	-39,62	-0,31	-0,47	0,00
	52	8,70	-0,36	-0,24	37,82	0,30	-0,53	0,00	52	5,40	0,36	0,24	-39,44	0,35	-0,45	0,00
	53	8,70	-0,80	-0,52	37,53	0,64	-1,01	0,00	53	5,40	0,80	0,52	-39,15	0,75	-1,14	0,00
	54	8,70	-0,61	-0,38	34,55	0,49	-0,74	0,00	54	5,40	0,61	0,38	-36,17	0,54	-0,90	0,00
	55	8,70	-0,27	-0,08	31,37	0,11	-0,33	0,00	55	5,40	0,27	0,08	-32,99	0,10	-0,41	0,00
	56	8,70	-0,42	0,06	31,78	-0,08	-0,50	0,00	56	5,40	0,42	-0,06	-33,40	-0,07	-0,62	0,00
	57	8,70	-0,44	0,11	33,02	-0,10	-0,53	0,00	57	5,40	0,44	-0,11	-34,64	-0,20	-0,65	0,00
	58	8,70	-0,18	0,70	25,73	-0,74	-0,24	0,00	58	5,40	0,18	-0,70	-27,35	-1,14	-0,26	0,00
	59	8,70	1,29	-0,11	29,72	0,14	1,59	0,00	59	5,40	-1,29	0,11	-31,34	0,16	1,89	0,00
	60	8,70	-0,47	-0,15	35,55	0,21	-0,61	0,00	60	5,40	0,47	0,15	-36,63	0,20	-0,66	0,00
	61	8,70	0,05	-0,05	34,15	0,09	0,04	0,00	61	5,40	-0,05	0,05	-35,23	0,05	0,09	0,00
	63	8,70	-0,11	-0,43	27,18	0,56	-0,15	0,00	63	5,40	0,11	0,43	-28,26	0,60	-0,15	0,00
	64	8,70	-0,15	0,47	33,44	-0,61	-0,23	0,00	64	5,40	0,15	-0,47	-35,06	-0,65	-0,18	0,00
	65	8,70	0,20	-0,19	31,80	0,23	0,21	0,00	65	5,40	-0,20	0,19	-33,42	0,29	0,33	0,00
	66	8,70	0,19	-0,02	31,94	0,03	0,19	0,00	66	5,40	-0,19	0,02	-33,56	0,02	0,32	0,00
	67	8,70	0,16	0,02	31,87	-0,02	0,15	0,00	67	5,40	-0,16	-0,02	-33,49	-0,03	0,28	0,00
	68	8,70	0,16	0,00	31,89	0,00	0,15	0,00	68	5,40	-0,16	0,00	-33,51	0,00	0,28	0,00
	69	8,70	0,17	-0,01	31,89	0,01	0,16	0,00	69	5,40	-0,17	0,01	-33,51	0,00	0,29	0,00
	70	8,70	0,17	-0,03	31,44	0,04	0,16	0,00	70	5,40	-0,17	0,03	-33,06	0,03	0,29	0,00
	71	8,70	0,17	0,04	31,54	-0,05	0,17	0,00	71	5,40	-0,17	-0,04	-33,16	-0,05	0,29	0,00
	72	8,70	0,18	0,24	33,23	-0,32	0,19	0,00	72	5,40	-0,18	-0,24	-34,85	-0,34	0,31	0,00
	73	8,70	0,32	0,93	31,82	-1,06	0,36	0,00	73	5,40	-0,32	-0,93	-33,44	-1,46	0,51	0,00
	74	8,70	0,14	0,32	10,23	-0,33	0,12	0,00	74	5,40	-0,14	-0,32	-11,85	-0,54	0,27	0,00
	75	8,70	0,15	-0,34	9,50	0,36	0,13	0,00	75	5,40	-0,15	0,34	-11,12	0,55	0,28	0,00
	76	8,70	0,37	-1,00	31,48	1,14	0,42	0,00	76	5,40	-0,37	1,00	-33,10	1,55	0,58	0,00
	77	8,70	0,30	-0,31	32,86	0,41	0,34	0,00	77	5,40	-0,30	0,31	-34,48	0,43	0,47	0,00
	78	8,70	0,29	-0,08	31,10	0,12	0,34	0,00	78	5,40	-0,29	0,08	-32,72	0,11	0,44	0,00
	79	8,70	0,28	-0,03	30,66	0,03	0,32	0,00	79	5,40	-0,28	0,03	-32,28	0,05	0,42	0,00
	80	8,70	0,29	0,12	31,72	-0,11	0,34	0,00	80	5,40	-0,29	-0,12	-33,34	-0,21	0,44	0,00
	81	8,70	-0,17	-0,54	24,58	0,57	-0,22	0,00	81	5,40	0,17	0,54	-26,20	0,90	-0,24	0,00
	82	8,70	1,43	0,14	33,12	-0,18	1,76	0,00	82	5,40	-1,43	-0,14	-34,74	-0,21	2,09	0,00
	83	8,70	-0,58	0,07	38,11	-0,09	-0,75	0,00	83	5,40	0,58	-0,07	-39,19	-0,10	-0,81	0,00
	84	8,70	0,15	0,19	36,27	-0,27	0,18	0,00	84	5,40	-0,15	-0,19	-37,35	-0,25	0,22	0,00
	85	8,70	-0,48	0,41	39,34	-0,53	-0,65	0,00	85	5,40	0,48	-0,41	-40,96	-0,59	-0,66	0,00
	86	8,70	-0,17	0,71	26,36	-0,79	-0,26	0,00	86	5,40	0,17	-0,71	-27,98	-1,12	-0,21	0,00
	87	8,70	-0,02	0,94	25,05	-1,05	-0,02	0,00	87	5,40	0,02	-0,94	-26,67	-1,48	-0,02	0,00
	88	8,70	-0,03	0,92	25,68	-1,03	-0,03	0,00	88	5,40	0,03	-0,92	-27,30	-1,45	-0,04	0,00
	89	8,70	-0,01	0,92	25,63	-1,03	-0,01	0,00	89	5,40	0,01	-0,92	-27,25	-1,46	-0,01	0,00
	90	8,70	-0,01	0,93	25,62	-1,03	-0,01	0,00	90	5,40	0,01	-0,93	-27,24	-1,47	-0,01	0,00
	91	8,70	-0,01	0,92	25,63	-1,03	-0,01	0,00	91	5,40	0,01	-0,92	-27,25	-1,47	-0,01	0,00
	92	8,70	-0,03	0,91	25,15	-1,01	-0,04	0,00	92	5,40	0,03	-0,91	-26,77	-1,45	-0,04	0,00
	93	8,70	0,02	0,91	25,26	-1,01	0,02	0,00	93	5,40	-0,02	-0,91	-26,88	-1,46	0,02	0,00
	94	8,70	0,18	0,90	26,77	-1,00	0,23	0,00	94	5,40	-0,18	-0,90	-28,39	-1,44	0,24	0,00
	95	8,70	0,58	0,89	25,94	-0,96	0,70	0,00	95	5,40	-0,58	-0,89	-27,56	-1,43	0,85	0,00
	96	8,70	0,29	-0,21	11,56	0,22	0,34	0,00	96	5,40	-0,29	0,21	-13,18	0,35	0,45	0,00
	97	8,70	-0,31	-0,21	11,47	0,22	-0,37	0,00	97	5,40	0,31	0,21	-13,09	0,34	-0,47	0,00
	98	8,70	-0,59	0,87	25,87	-0,94	-0,73	0,00	98	5,40	0,59	-0,87	-27,49	-1,41	-0,88	0,00
	99	8,70	-0,19	0,86	26,69	-0,94	-0,26	0,00	99	5,40	0,19	-0,86	-28,31	-1,39	-0,27	0,00
	100	8,70	-0,05	0,84	24,85	-0,93	-0,07	0,00	100	5,40	0,05	-0,84	-26,47	-1,34	-0,06	0,00
	101	8,70	-0,03	0,83	24,48	-0,91	-0,02	0,00	101	5,40	0,03	-0,83	-26,10	-1,34	-0,04	0,00
	102	8,70	0,18	0,80	25,85	-0,88	0,21	0,00	102	5,40	-0,18	-0,80	-27,47	-1,28	0,28	0,00
	103	8,70	-0,07	0,56	17,35	-0,55	-0,10	0,00	103	5,40	0,07	-0,56	-18,97	-0,95	-0,08	0,00

CARATT. PESO PROPRIO: ASTE

Tratto	Filo In.	Alt. (m)	Tx (t)	Ty (t)	N (t)	Mx (t*m)	My (t*m)	Mt (t*m)	Filo Fin.	Alt. (m)	Tx (t)	Ty (t)	N (t)	Mx (t*m)	My (t*m)	Mt (t*m)
	104	8,70	1,43	0,14	33,06	-0,13	1,76	0,00	104	5,40	-1,43	-0,14	-34,68	-0,25	2,09	0,00
	105	8,70	-0,62	0,03	38,15	-0,03	-0,80	0,00	105	5,40	0,62	-0,03	-39,23	-0,06	-0,87	0,00
	106	8,70	0,40	-0,01	36,65	0,03	0,49	0,00	106	5,40	-0,40	0,01	-37,73	0,00	0,57	0,00
	107	8,70	-1,25	-0,01	31,89	0,02	-1,56	0,00	107	5,40	1,25	0,01	-33,51	0,00	-1,81	0,00
	108	8,70	1,57	-0,45	37,52	0,42	1,94	0,00	108	5,40	-1,57	0,45	-39,14	0,80	2,29	0,00
	109	8,70	-0,66	-0,05	41,02	0,04	-0,86	0,00	109	5,40	0,66	0,05	-42,10	0,11	-0,93	0,00
	110	8,70	0,45	-0,06	39,76	0,05	0,57	0,00	110	5,40	-0,45	0,06	-40,84	0,12	0,64	0,00
	111	8,70	-1,37	-0,49	36,04	0,48	-1,72	0,00	111	5,40	1,37	0,49	-37,66	0,84	-1,98	0,00
	112	8,70	0,97	0,75	25,42	-0,67	1,16	0,00	112	5,40	-0,97	-0,75	-27,04	-1,36	1,46	0,00
	113	8,70	-0,87	0,93	35,17	-0,92	-1,08	0,00	113	5,40	0,87	-0,93	-36,79	-1,60	-1,28	0,00
	114	8,70	0,68	0,93	33,98	-0,91	0,81	0,00	114	5,40	-0,68	-0,93	-35,60	-1,59	1,01	0,00
	115	8,70	-0,83	0,75	24,39	-0,67	-1,01	0,00	115	5,40	0,83	-0,75	-26,01	-1,37	-1,22	0,00
	1	8,70	0,00	1,35	0,00	-0,67	0,00	0,00	2	8,70	0,00	1,83	0,00	1,81	0,00	0,00
	1	8,70	0,00	2,64	0,00	-1,72	0,00	0,00	4	8,70	0,00	3,11	0,00	2,89	0,00	0,00
	2	8,70	0,00	2,04	0,00	-2,21	0,00	0,00	3	8,70	0,00	1,57	0,00	0,92	0,00	0,00
	4	8,70	0,00	2,37	0,00	-1,91	0,00	-0,01	5	8,70	0,00	2,23	0,00	1,58	0,00	0,01
	5	8,70	0,00	2,49	0,00	-1,88	0,00	0,01	6	8,70	0,00	2,73	0,00	2,53	0,00	-0,01
	6	8,70	0,00	1,29	0,00	-0,70	0,00	0,01	7	8,70	0,00	1,58	0,00	1,12	0,00	-0,01
	7	8,70	0,00	1,59	0,00	-0,90	0,00	0,01	8	8,70	0,00	1,38	0,00	0,60	0,00	-0,01
	8	8,70	0,00	1,39	0,00	-0,59	0,00	0,00	9	8,70	0,00	1,38	0,00	0,58	0,00	0,00
	9	8,70	0,00	0,36	0,00	-0,06	0,00	-0,01	10	8,70	0,00	0,90	0,00	0,57	0,00	0,01
	10	8,70	0,00	1,14	0,00	-0,75	0,00	0,00	11	8,70	0,00	0,93	0,00	0,43	0,00	0,00
	11	8,70	0,00	1,36	0,00	-1,03	0,00	0,00	12	8,70	0,00	0,84	0,00	0,16	0,00	0,00
	12	8,70	0,00	1,18	0,00	-0,71	0,00	0,00	13	8,70	0,00	1,02	0,00	0,43	0,00	0,00
	13	8,70	0,00	1,12	0,00	-0,63	0,00	0,00	14	8,70	0,00	1,08	0,00	0,57	0,00	0,00
	14	8,70	0,00	1,11	0,00	-0,62	0,00	0,00	15	8,70	0,00	1,09	0,00	0,59	0,00	0,00
	15	8,70	0,00	1,12	0,00	-0,64	0,00	0,00	16	8,70	0,00	1,08	0,00	0,57	0,00	0,00
	16	8,70	0,00	1,05	0,00	-0,57	0,00	0,00	17	8,70	0,00	1,02	0,00	0,53	0,00	0,00
	17	8,70	0,00	1,11	0,00	-0,62	0,00	0,00	18	8,70	0,00	1,09	0,00	0,59	0,00	0,00
	18	8,70	0,00	1,11	0,00	-0,63	0,00	0,00	19	8,70	0,00	1,09	0,00	0,59	0,00	0,00
	19	8,70	0,00	1,10	0,00	-0,62	0,00	0,00	20	8,70	0,00	1,10	0,00	0,60	0,00	0,00
	20	8,70	0,00	1,10	0,00	-0,60	0,00	0,00	21	8,70	0,00	1,09	0,00	0,59	0,00	0,00
	21	8,70	0,00	1,03	0,00	-0,46	0,00	0,00	22	8,70	0,00	1,17	0,00	0,69	0,00	0,00
	22	8,70	0,00	0,87	0,00	-0,23	0,00	0,00	23	8,70	0,00	1,33	0,00	1,01	0,00	0,00
	23	8,70	0,00	1,21	0,00	-0,77	0,00	-0,01	24	8,70	0,00	0,99	0,00	0,40	0,00	0,01
	25	8,70	0,00	0,79	0,00	-0,15	0,00	0,00	26	8,70	0,00	1,21	0,00	0,78	0,00	0,00
	26	8,70	0,00	1,06	0,00	-0,64	0,00	0,00	27	8,70	0,00	1,01	0,00	0,57	0,00	0,00
	27	8,70	0,00	1,44	0,00	-1,10	0,00	0,00	28	8,70	0,00	0,83	0,00	0,05	0,00	0,00
	29	8,70	0,00	2,14	0,00	-1,20	0,00	0,00	30	8,70	0,00	2,74	0,00	2,64	0,00	0,00
	30	8,70	0,00	3,40	0,00	-3,11	0,00	0,00	31	8,70	0,00	3,20	0,00	2,56	0,00	0,00
	31	8,70	0,00	1,98	0,00	-1,57	0,00	0,00	32	8,70	0,00	1,43	0,00	0,80	0,00	0,00
	32	8,70	0,00	2,28	0,00	-1,45	0,00	0,00	33	8,70	0,00	1,37	0,00	0,07	0,00	0,00
	34	8,70	0,00	-0,78	0,00	1,33	0,00	0,00	35	8,70	0,00	1,98	0,00	1,44	0,00	0,00
	36	8,70	0,00	3,16	0,00	-2,60	0,00	0,00	37	8,70	0,00	3,17	0,00	2,61	0,00	0,00
	37	8,70	0,00	2,06	0,00	-1,67	0,00	0,00	38	8,70	0,00	1,21	0,00	0,46	0,00	0,00
	38	8,70	0,00	1,58	0,00	-0,98	0,00	-0,01	39	8,70	0,00	1,01	0,00	0,11	0,00	0,01
	40	8,70	0,00	-0,50	0,00	1,03	0,00	0,00	41	8,70	0,00	1,70	0,00	1,18	0,00	0,00
	41	8,70	0,00	0,52	0,00	0,00	0,00	-0,01	42	8,70	0,00	1,30	0,00	1,17	0,00	0,01
	42	8,70	0,00	1,13	0,00	-0,83	0,00	-0,01	43	8,70	0,00	0,75	0,00	0,23	0,00	0,01
	43	8,70	0,00	1,02	0,00	-0,61	0,00	0,00	44	8,70	0,00	0,86	0,00	0,35	0,00	0,00
	44	8,70	0,00	0,96	0,00	-0,51	0,00	0,00	45	8,70	0,00	0,92	0,00	0,46	0,00	0,00
	45	8,70	0,00	0,94	0,00	-0,50	0,00	0,00	46	8,70	0,00	0,94	0,00	0,48	0,00	0,00
	46	8,70	0,00	0,94	0,00	-0,48	0,00	0,00	47	8,70	0,00	0,94	0,00	0,49	0,00	0,00
	47	8,70	0,00	0,89	0,00	-0,46	0,00	0,00	48	8,70	0,00	0,87	0,00	0,42	0,00	0,00
	48	8,70	0,00	1,00	0,00	-0,59	0,00	0,00	49	8,70	0,00	0,88	0,00	0,42	0,00	0,00
	49	8,70	0,00	1,14	0,00	-0,83	0,00	0,00	50	8,70	0,00	0,74	0,00	0,20	0,00	0,00
	50	8,70	0,00	1,27	0,00	-0,99	0,00	0,00	51	8,70	0,00	0,61	0,00	-0,05	0,00	0,00
	51	8,70	0,00	0,94	0,00	-0,44	0,00	0,00	52	8,70	0,00	0,93	0,00	0,42	0,00	0,00
	52	8,70	0,00	0,56	0,00	0,14	0,00	0,00	53	8,70	0,00	1,32	0,00	1,04	0,00	0,00
	53	8,70	0,00	0,48	0,00	0,21	0,00	0,00	54	8,70	0,00	1,40	0,00	1,22	0,00	0,00
	54	8,70	0,00	0,75	0,00	-0,24	0,00	0,00	55	8,70	0,00	1,13	0,00	0,83	0,00	0,00
	55	8,70	0,00	0,98	0,00	-0,61	0,00	0,00	56	8,70	0,00	0,72	0,00	0,25	0,00	0,00
	56	8,70	0,00	0,89	0,00	-0,44	0,00	0,00	57	8,70	0,00	0,87	0,00	0,40	0,00	0,00
	57	8,70	0,00	1,05	0,00	-0,57	0,00	0,00	58	8,70	0,00	0,95	0,00	0,41	0,00	0,00
	59	8,70	0,00	3,71	0,00	-3,14	0,00	0,00	60	8,70	0,00	3,61	0,00	2,85	0,00	0,00
	60	8,70	0,00	2,26	0,00	-1,67	0,00	0,00	61	8,70	0,00	1,52	0,00	0,63	0,00	0,00
	61	8,70	0,00	1,31	0,00	-0,72	0,00	0,00	62	8,70	0,00	0,63	0,00	-0,38	0,00	0,00
	62	8,70	0,00	-0,63	0,00	0,38	0,00	0,00	63	8,70	0,00	1,72	0,00	1,75	0,00	0,00
	63	8,70	0,00	1,94	0,00	-1,31	0,00	-0,01	64	8,70	0,00	1,49	0,00	0,57	0,00	0,01
	64	8,70	0,00	0,67	0,00	-0,15	0,00	0,00	65	8,70	0,00	1,15	0,00	0,88	0,00	0,00
	65	8,70	0,00	0,89	0,00	-0,44	0,00	0,00	66	8,70	0,00	0,99	0,00	0,58	0,00	0,00
	66	8,70	0,00	0,97	0,00	-0,55	0,00	0,00	67	8,70	0,00	0,91	0,00	0,45	0,00	0,00
	67	8,70	0,00	0,95	0,00	-0,51	0,00	0,00	68	8,70	0,00	0,93	0,00	0,47	0,00	0,00
	68	8,70	0,00	0,94	0,00	-0,49	0,00	0,00	69	8,70	0,00	0,94	0,00	0,49	0,00	0,00
	69	8,70	0,00	0,94	0,00	-0,48	0,00	0,00	70	8,70	0,00	0,94	0,00	0,49	0,00	0,00
	70	8,70	0,00	0,88	0,00	-0,45	0,00	0,00	71	8,70	0,00	0,87	0,00	0,43	0,00	0,00
	71	8,70	0,00	0,96	0,00	-0,56	0,00	0,00	72	8,70	0,00	0,92	0,00	0,49	0,00	0,00
	72	8,70	0,00	1,34	0,00	-1,17	0,00	0,00	73	8,70	0,00	0,54	0,00	-0,07	0,00	0,00
	73	8,70	0,00	1,87	0,00	-1,87	0,00	0,00	74	8,70	0,00	0,01	0,00	-1,04	0,00	0,00
	75	8,70	0,00	-0,02	0,00	1,09	0,00	0,00	76	8,70	0,00	1,90	0,00	1,91	0,00	0,00
	76	8,70	0,00	0,49	0,00	0,15	0,00	0,00	77	8,70	0,00	1,39	0,00	1,25	0,00	0,00
	77	8,70	0,00	0,89	0,00	-0,44	0,00	0,00	78	8,70	0,00	0,99	0,00	0,61	0,00	0,00
	78	8,70	0,00	0,83	0,00	-0,39	0,00	0,00	79	8,70	0,00	0,87	0,00	0,45	0,00	0,00
	79	8,70	0,00	0,87	0,00	-0,43	0,00	0,00	80	8,70	0,00	0,88	0,00	0,44	0,00	0,00
	80	8,70	0,00	1,07	0,00	-0,62	0,00	0,00	81	8,70	0,00	0,93	0,00	0,37	0,00	0,00
	82	8,70	0,00	4,06	0,00	-3,48	0,00	0,00	83	8,70	0,00	3,87	0,00	2,95	0,00	0,00
	83	8,70	0,00	2,14	0,00	-1,49	0,00	0,00	84	8,70	0,00	1,96	0,00	1,24	0,00	0,00
	84	8,70	0,00	2,39	0,00	-1,57	0,00	0,00	85	8,70	0,00	2,73	0,00	2,44	0,00	0,00
	85	8,70	0,00	1,76	0,00	-1,00	0,00	0,00	86	8,70	0,00	1,87	0,00	1,19	0,00	0,00
	86	8,70	0,00	1,06	0,00	-0,67	0,00	0,00	87	8,70	0,00	1,00	0,00	0,57	0,00	0,00
	87	8,70	0,00	1,07	0,00	-0,55	0,00	0,00	88	8,70	0,00	1,13	0,00	0,66	0,00	0,00

CARATT. PESO PROPRIO: ASTE

Tratto	Filo In.	Alt. (m)	Tx (t)	Ty (t)	N (t)	Mx (t*m)	My (t*m)	Mt (t*m)	Filo Fin.	Alt. (m)	Tx (t)	Ty (t)	N (t)	Mx (t*m)	My (t*m)	Mt (t*m)
	88	8,70	0,00	1,10	0,00	-0,61	0,00	0,00	89	8,70	0,00	1,10	0,00	0,62	0,00	0,00
	89	8,70	0,00	1,10	0,00	-0,61	0,00	0,00	90	8,70	0,00	1,10	0,00	0,62	0,00	0,00
	90	8,70	0,00	1,10	0,00	-0,60	0,00	0,00	91	8,70	0,00	1,10	0,00	0,62	0,00	0,00
	91	8,70	0,00	1,10	0,00	-0,61	0,00	0,00	92	8,70	0,00	1,10	0,00	0,60	0,00	0,00
	92	8,70	0,00	1,02	0,00	-0,54	0,00	0,00	93	8,70	0,00	1,05	0,00	0,58	0,00	0,00
	93	8,70	0,00	1,09	0,00	-0,65	0,00	0,00	94	8,70	0,00	1,11	0,00	0,68	0,00	0,00
	94	8,70	0,00	1,40	0,00	-1,21	0,00	0,00	95	8,70	0,00	0,80	0,00	0,19	0,00	0,00
	95	8,70	0,00	1,75	0,00	-1,61	0,00	0,00	96	8,70	0,00	0,45	0,00	-0,56	0,00	0,00
	96	8,70	0,00	1,09	0,00	-0,46	0,00	0,00	97	8,70	0,00	1,11	0,00	0,49	0,00	0,00
	97	8,70	0,00	0,45	0,00	0,56	0,00	0,00	98	8,70	0,00	1,75	0,00	1,62	0,00	0,00
	98	8,70	0,00	0,79	0,00	-0,18	0,00	0,00	99	8,70	0,00	1,41	0,00	1,22	0,00	0,00
	99	8,70	0,00	1,10	0,00	-0,66	0,00	0,00	100	8,70	0,00	1,10	0,00	0,65	0,00	0,00
	100	8,70	0,00	0,98	0,00	-0,50	0,00	0,00	101	8,70	0,00	1,02	0,00	0,55	0,00	0,00
	101	8,70	0,00	1,00	0,00	-0,53	0,00	0,00	102	8,70	0,00	1,06	0,00	0,63	0,00	0,00
	102	8,70	0,00	1,41	0,00	-1,05	0,00	0,00	103	8,70	0,00	0,86	0,00	0,10	0,00	0,00
	104	8,70	0,00	4,06	0,00	-3,46	0,00	0,00	105	8,70	0,00	3,88	0,00	2,96	0,00	0,00
	105	8,70	0,00	2,00	0,00	-1,44	0,00	0,00	106	8,70	0,00	2,09	0,00	1,57	0,00	0,00
	106	8,70	0,00	3,54	0,00	-2,45	0,00	0,00	107	8,70	0,00	3,77	0,00	3,02	0,00	0,00
	108	8,70	0,00	4,51	0,00	-3,84	0,00	0,00	109	8,70	0,00	4,31	0,00	3,31	0,00	0,00
	109	8,70	0,00	2,26	0,00	-1,66	0,00	0,00	110	8,70	0,00	2,29	0,00	1,70	0,00	0,00
	110	8,70	0,00	3,94	0,00	-2,72	0,00	0,00	111	8,70	0,00	4,19	0,00	3,34	0,00	0,00
	112	8,70	0,00	3,15	0,00	-2,17	0,00	0,00	113	8,70	0,00	3,62	0,00	3,44	0,00	0,00
	113	8,70	0,00	1,74	0,00	-1,29	0,00	0,00	114	8,70	0,00	1,76	0,00	1,31	0,00	0,00
	114	8,70	0,00	3,34	0,00	-2,93	0,00	0,00	115	8,70	0,00	2,90	0,00	1,82	0,00	0,00
	2	8,70	0,00	4,48	0,00	-3,96	0,00	0,00	5	8,70	0,00	3,89	0,00	2,44	0,00	0,00
	3	8,70	0,00	2,71	0,00	-1,60	0,00	0,00	6	8,70	0,00	3,37	0,00	3,26	0,00	0,00
	4	8,70	0,00	1,33	0,00	-1,08	0,00	0,00	29	8,70	0,00	0,81	0,00	0,23	0,00	0,00
	5	8,70	0,00	0,80	0,00	-0,51	0,00	0,00	30	8,70	0,00	1,27	0,00	1,32	0,00	0,00
	6	8,70	0,00	1,16	0,00	-0,92	0,00	0,00	31	8,70	0,00	0,90	0,00	0,47	0,00	0,00
	7	8,70	0,00	1,28	0,00	-1,02	0,00	-0,01	32	8,70	0,00	0,73	0,00	0,10	0,00	0,01
	8	8,70	0,00	1,57	0,00	-1,41	0,00	0,00	33	8,70	0,00	0,55	0,00	-0,41	0,00	0,00
	9	8,70	0,00	1,95	0,00	-1,63	0,00	0,00	34	8,70	0,00	0,87	0,00	-0,28	0,00	0,00
	10	8,70	0,00	1,61	0,00	-1,17	0,00	0,01	35	8,70	0,00	0,99	0,00	0,17	0,00	-0,01
	11	8,70	0,00	2,92	0,00	-2,91	0,00	0,00	42	8,70	0,00	2,92	0,00	2,90	0,00	0,00
	12	8,70	0,00	3,95	0,00	-3,86	0,00	0,00	43	8,70	0,00	3,98	0,00	3,95	0,00	0,00
	13	8,70	0,00	3,94	0,00	-3,83	0,00	0,00	44	8,70	0,00	3,99	0,00	3,97	0,00	0,00
	14	8,70	0,00	3,94	0,00	-3,83	0,00	0,00	45	8,70	0,00	3,99	0,00	3,97	0,00	0,00
	15	8,70	0,00	3,94	0,00	-3,83	0,00	0,00	46	8,70	0,00	3,99	0,00	3,97	0,00	0,00
	16	8,70	0,00	3,88	0,00	-3,76	0,00	0,00	47	8,70	0,00	3,92	0,00	3,91	0,00	0,00
	17	8,70	0,00	3,88	0,00	-3,77	0,00	0,00	48	8,70	0,00	3,92	0,00	3,90	0,00	0,00
	18	8,70	0,00	3,96	0,00	-3,88	0,00	0,00	49	8,70	0,00	3,97	0,00	3,92	0,00	0,00
	19	8,70	0,00	3,98	0,00	-3,97	0,00	0,00	50	8,70	0,00	3,95	0,00	3,87	0,00	0,00
	20	8,70	0,00	4,00	0,00	-4,06	0,00	0,00	51	8,70	0,00	3,93	0,00	3,87	0,00	0,00
	21	8,70	0,00	4,00	0,00	-4,07	0,00	0,00	52	8,70	0,00	3,93	0,00	3,85	0,00	0,00
	22	8,70	0,00	4,00	0,00	-4,03	0,00	0,00	53	8,70	0,00	3,93	0,00	3,82	0,00	0,00
	23	8,70	0,00	2,92	0,00	-2,90	0,00	0,00	54	8,70	0,00	2,93	0,00	2,93	0,00	0,00
	24	8,70	0,00	-0,76	0,00	0,19	0,00	-0,02	25	8,70	0,00	1,35	0,00	0,75	0,00	0,02
	25	8,70	0,00	2,03	0,00	-1,35	0,00	0,00	55	8,70	0,00	2,26	0,00	1,89	0,00	0,00
	26	8,70	0,00	2,80	0,00	-1,97	0,00	0,00	56	8,70	0,00	2,89	0,00	2,17	0,00	0,00
	27	8,70	0,00	2,88	0,00	-2,01	0,00	0,00	57	8,70	0,00	2,98	0,00	2,25	0,00	0,00
	28	8,70	0,00	2,06	0,00	-1,14	0,00	0,00	58	8,70	0,00	2,52	0,00	2,20	0,00	0,00
	30	8,70	0,00	0,59	0,00	-0,19	0,00	-0,01	36	8,70	0,00	0,94	0,00	0,59	0,00	0,01
	31	8,70	0,00	0,80	0,00	-0,47	0,00	0,00	37	8,70	0,00	0,72	0,00	0,37	0,00	0,00
	32	8,70	0,00	0,70	0,00	-0,33	0,00	0,00	38	8,70	0,00	0,82	0,00	0,47	0,00	0,00
	35	8,70	0,00	1,10	0,00	-0,57	0,00	0,00	41	8,70	0,00	0,76	0,00	0,17	0,00	0,00
	36	8,70	0,00	0,96	0,00	-0,51	0,00	0,00	59	8,70	0,00	0,91	0,00	0,44	0,00	0,00
	37	8,70	0,00	1,03	0,00	-0,67	0,00	0,00	60	8,70	0,00	0,79	0,00	0,31	0,00	0,00
	38	8,70	0,00	2,07	0,00	-0,82	0,00	0,00	61	8,70	0,00	2,41	0,00	1,34	0,00	0,00
	41	8,70	0,00	1,94	0,00	-0,25	0,00	0,00	64	8,70	0,00	3,12	0,00	1,91	0,00	0,00
	42	8,70	0,00	1,92	0,00	-1,22	0,00	0,00	65	8,70	0,00	1,86	0,00	1,13	0,00	0,00
	43	8,70	0,00	1,93	0,00	-1,32	0,00	0,00	66	8,70	0,00	1,91	0,00	1,30	0,00	0,00
	44	8,70	0,00	1,87	0,00	-1,24	0,00	0,00	67	8,70	0,00	1,97	0,00	1,39	0,00	0,00
	45	8,70	0,00	1,87	0,00	-1,24	0,00	0,00	68	8,70	0,00	1,97	0,00	1,39	0,00	0,00
	46	8,70	0,00	1,87	0,00	-1,25	0,00	0,00	69	8,70	0,00	1,96	0,00	1,39	0,00	0,00
	47	8,70	0,00	1,85	0,00	-1,23	0,00	0,00	70	8,70	0,00	1,93	0,00	1,36	0,00	0,00
	48	8,70	0,00	1,85	0,00	-1,23	0,00	0,00	71	8,70	0,00	1,93	0,00	1,35	0,00	0,00
	49	8,70	0,00	1,88	0,00	-1,26	0,00	0,00	72	8,70	0,00	1,95	0,00	1,37	0,00	0,00
	50	8,70	0,00	2,11	0,00	-1,59	0,00	0,00	73	8,70	0,00	1,73	0,00	1,03	0,00	0,00
	51	8,70	0,00	2,84	0,00	-2,55	0,00	0,00	74	8,70	0,00	0,99	0,00	-0,26	0,00	0,00
	52	8,70	0,00	2,86	0,00	-2,57	0,00	0,00	75	8,70	0,00	0,98	0,00	-0,29	0,00	0,00
	53	8,70	0,00	2,18	0,00	-1,70	0,00	0,00	76	8,70	0,00	1,66	0,00	0,92	0,00	0,00
	54	8,70	0,00	2,01	0,00	-1,34	0,00	0,00	77	8,70	0,00	1,83	0,00	1,07	0,00	0,00
	55	8,70	0,00	1,93	0,00	-1,19	0,00	0,00	78	8,70	0,00	1,81	0,00	1,00	0,00	0,00
	56	8,70	0,00	1,88	0,00	-1,16	0,00	0,00	79	8,70	0,00	1,81	0,00	1,06	0,00	0,00
	57	8,70	0,00	1,92	0,00	-1,18	0,00	0,00	80	8,70	0,00	1,89	0,00	1,14	0,00	0,00
	58	8,70	0,00	1,43	0,00	-0,79	0,00	0,00	81	8,70	0,00	1,41	0,00	0,76	0,00	0,00
	59	8,70	0,00	1,30	0,00	-0,78	0,00	0,00	82	8,70	0,00	1,43	0,00	1,05	0,00	0,00
	60	8,70	0,00	1,27	0,00	-0,77	0,00	0,00	83	8,70	0,00	1,34	0,00	0,93	0,00	0,00
	61	8,70	0,00	2,42	0,00	-1,65	0,00	0,00	84	8,70	0,00	2,37	0,00	1,56	0,00	0,00
	63	8,70	0,00	2,12	0,00	-0,98	0,00	0,00	85	8,70	0,00	2,56	0,00	1,90	0,00	0,00
	64	8,70	0,00	1,69	0,00	-0,95	0,00	0,00	86	8,70	0,00	1,99	0,00	1,54	0,00	0,00
	65	8,70	0,00	2,48	0,00	-1,49	0,00	0,00	87	8,70	0,00	2,67	0,00	1,88	0,00	0,00
	66	8,70	0,00	2,56	0,00	-1,60	0,00	0,00	88	8,70	0,00	2,68	0,00	1,84	0,00	0,00
	67	8,70	0,00	2,56	0,00	-1,60	0,00	0,00	89	8,70	0,00	2,68	0,00	1,85	0,00	0,00
	68	8,70	0,00	2,56	0,00	-1,60	0,00	0,00	90	8,70	0,00	2,68	0,00	1,85	0,00	0,00
	69	8,70	0,00	2,56	0,00	-1,61	0,00	0,00	91	8,70	0,00	2,68	0,00	1,85	0,00	0,00
	70	8,70	0,00	2,52	0,00	-1,59	0,00	0,00	92	8,70	0,00	2,63	0,00	1,81	0,00	0,00
	71	8,70	0,00	2,52	0,00	-1,58	0,00	0,00	93	8,70	0,00	2,63	0,00	1,81	0,00	0,00
	72	8,70	0,00	2,58	0,00	-1,64	0,00	0,00	94	8,70	0,00	2,66	0,00	1,81	0,00	0,00
	73	8,70	0,00	2,60	0,00	-1,65	0,00	0,00	95	8,70	0,00	2,64	0,00	1,75	0,00	0,00
	76	8,70	0,00	2,61	0,00	-1,67	0,00	0,00	98	8,70	0,00	2,63	0,00	1,71	0,00	0,00

CARATT. PESO PROPRIO: ASTE

Tratto	Filo In.	Alt. (m)	Tx (t)	Ty (t)	N (t)	Mx (t*m)	My (t*m)	Mt (t*m)	Filo Fin.	Alt. (m)	Tx (t)	Ty (t)	N (t)	Mx (t*m)	My (t*m)	Mt (t*m)
	77	8,70	0,00	2,61	0,00	-1,68	0,00	0,00	99	8,70	0,00	2,63	0,00	1,72	0,00	0,00
	78	8,70	0,00	2,55	0,00	-1,63	0,00	0,00	100	8,70	0,00	2,56	0,00	1,66	0,00	0,00
	79	8,70	0,00	2,52	0,00	-1,64	0,00	0,00	101	8,70	0,00	2,51	0,00	1,62	0,00	0,00
	80	8,70	0,00	2,63	0,00	-1,75	0,00	0,00	102	8,70	0,00	2,57	0,00	1,61	0,00	0,00
	81	8,70	0,00	2,24	0,00	-1,75	0,00	0,00	103	8,70	0,00	1,81	0,00	0,87	0,00	0,00
	82	8,70	0,00	1,25	0,00	-0,76	0,00	0,00	104	8,70	0,00	1,36	0,00	0,97	0,00	0,00
	83	8,70	0,00	1,19	0,00	-0,78	0,00	0,00	105	8,70	0,00	1,30	0,00	0,99	0,00	0,00
	84	8,70	0,00	1,31	0,00	-1,11	0,00	0,00	106	8,70	0,00	1,17	0,00	0,82	0,00	0,00
	85	8,70	0,00	1,35	0,00	-1,01	0,00	0,01	107	8,70	0,00	1,25	0,00	0,81	0,00	-0,01
	104	8,70	0,00	1,28	0,00	-0,79	0,00	0,00	108	8,70	0,00	1,45	0,00	1,13	0,00	0,00
	105	8,70	0,00	1,31	0,00	-0,96	0,00	0,00	109	8,70	0,00	1,29	0,00	0,92	0,00	0,00
	106	8,70	0,00	1,30	0,00	-0,92	0,00	0,00	110	8,70	0,00	1,31	0,00	0,93	0,00	0,00
	107	8,70	0,00	1,33	0,00	-0,89	0,00	0,00	111	8,70	0,00	1,40	0,00	1,02	0,00	0,00
	108	8,70	0,00	1,94	0,00	-2,00	0,00	0,01	112	8,70	0,00	1,67	0,00	1,26	0,00	-0,01
	109	8,70	0,00	1,46	0,00	-0,95	0,00	0,00	113	8,70	0,00	1,88	0,00	2,10	0,00	0,00
	110	8,70	0,00	1,48	0,00	-1,00	0,00	0,00	114	8,70	0,00	1,86	0,00	2,05	0,00	0,00
	111	8,70	0,00	1,94	0,00	-1,99	0,00	-0,01	115	8,70	0,00	1,67	0,00	1,25	0,00	0,01
	1	12,00	0,31	-0,67	16,52	0,98	0,44	0,00	1	8,70	-0,31	0,67	-18,14	0,82	0,40	0,00
	2	12,00	0,13	-1,46	28,98	2,09	0,19	0,00	2	8,70	-0,13	1,46	-30,60	1,86	0,17	0,00
	3	12,00	-0,37	-0,65	17,34	0,96	-0,53	0,00	3	8,70	0,37	0,65	-18,96	0,79	-0,47	0,00
	4	12,00	0,74	0,70	24,04	-1,00	1,05	0,00	4	8,70	-0,74	-0,70	-25,66	-0,88	0,96	0,00
	5	12,00	0,14	0,79	29,46	-1,08	0,19	0,00	5	8,70	-0,14	-0,79	-30,54	-1,05	0,19	0,00
	6	12,00	-0,72	0,76	29,41	-1,07	-1,00	0,00	6	8,70	0,72	-0,76	-31,03	-0,99	-0,94	0,00
	7	12,00	-0,12	-0,33	18,57	0,48	-0,18	0,00	7	8,70	0,12	0,33	-20,19	0,41	-0,15	0,00
	8	12,00	0,43	-0,02	16,32	0,03	0,58	0,00	8	8,70	-0,43	0,02	-17,94	0,02	0,57	0,00
	9	12,00	0,52	-0,25	14,80	0,34	0,70	0,00	9	8,70	-0,52	0,25	-16,42	0,32	0,69	0,00
	10	12,00	0,09	-0,40	15,09	0,56	0,13	0,00	10	8,70	-0,09	0,40	-16,71	0,51	0,12	0,00
	11	12,00	0,23	-0,97	19,53	1,44	0,32	0,00	11	8,70	-0,23	0,97	-21,15	1,17	0,31	0,00
	12	12,00	0,19	-1,34	21,96	1,97	0,26	0,00	12	8,70	-0,19	1,34	-23,58	1,66	0,25	0,00
	13	12,00	0,07	-1,33	22,38	1,95	0,09	0,00	13	8,70	-0,07	1,33	-24,00	1,64	0,09	0,00
	14	12,00	0,02	-1,33	22,50	1,95	0,03	0,00	14	8,70	-0,02	1,33	-24,12	1,63	0,03	0,00
	15	12,00	0,02	-1,33	22,52	1,95	0,02	0,00	15	8,70	-0,02	1,33	-24,14	1,63	0,02	0,00
	16	12,00	0,00	-1,30	22,14	1,92	0,00	0,00	16	8,70	0,00	1,30	-23,76	1,60	0,00	0,00
	17	12,00	0,04	-1,31	22,14	1,92	0,05	0,00	17	8,70	-0,04	1,31	-23,76	1,60	0,05	0,00
	18	12,00	0,02	-1,34	22,55	1,97	0,02	0,00	18	8,70	-0,02	1,34	-24,17	1,65	0,02	0,00
	19	12,00	0,01	-1,37	22,61	2,01	0,02	0,00	19	8,70	-0,01	1,37	-24,23	1,69	0,02	0,00
	20	12,00	0,00	-1,41	22,72	2,07	0,01	0,00	20	8,70	0,00	1,41	-24,34	1,75	0,01	0,00
	21	12,00	-0,04	-1,42	22,57	2,08	-0,05	0,00	21	8,70	0,04	1,42	-24,19	1,76	-0,05	0,00
	22	12,00	-0,15	-1,39	22,18	2,05	-0,20	0,00	22	8,70	0,15	1,39	-23,80	1,72	-0,19	0,00
	23	12,00	-0,14	-0,96	19,82	1,43	-0,20	0,00	23	8,70	0,14	0,96	-21,44	1,16	-0,17	0,00
	24	12,00	-0,23	-0,03	9,30	0,08	-0,33	0,00	24	8,70	0,23	0,03	-10,92	-0,01	-0,29	0,00
	25	12,00	0,12	-0,43	13,51	0,64	0,17	0,00	25	8,70	-0,12	0,43	-15,13	0,53	0,15	0,00
	26	12,00	0,00	-0,74	18,94	1,07	0,00	0,00	26	8,70	0,00	0,74	-20,56	0,92	-0,01	0,00
	27	12,00	0,15	-0,75	19,68	1,09	0,20	0,00	27	8,70	-0,15	0,75	-21,30	0,94	0,20	0,00
	28	12,00	-0,10	-0,46	13,25	0,70	-0,14	0,00	28	8,70	0,10	0,46	-14,87	0,54	-0,12	0,00
	29	12,00	0,51	0,14	13,74	-0,21	0,72	0,00	29	8,70	-0,51	-0,14	-15,36	-0,17	0,67	0,00
	30	12,00	0,27	0,53	27,94	-0,77	0,36	0,00	30	8,70	-0,27	-0,53	-29,56	-0,65	0,36	0,00
	31	12,00	-0,40	-0,02	22,56	0,03	-0,54	0,00	31	8,70	0,40	0,02	-23,64	0,01	-0,53	0,00
	32	12,00	0,13	-0,11	16,85	0,15	0,15	0,00	32	8,70	-0,13	0,11	-17,93	0,14	0,21	0,00
	33	12,00	-0,09	0,00	4,93	-0,01	-0,13	0,00	33	8,70	0,09	0,00	-6,01	0,01	-0,11	0,00
	34	12,00	-0,11	0,01	4,57	-0,02	-0,14	0,00	34	8,70	0,11	-0,01	-5,65	0,00	-0,16	0,00
	35	12,00	-0,41	-0,16	14,88	0,21	-0,54	0,00	35	8,70	0,41	0,16	-16,50	0,22	-0,57	0,00
	36	12,00	0,96	0,05	20,70	-0,10	1,35	0,00	36	8,70	-0,96	-0,05	-22,32	-0,05	1,25	0,00
	37	12,00	-0,34	-0,14	23,82	0,19	-0,47	0,00	37	8,70	0,34	0,14	-24,90	0,18	-0,46	0,00
	38	12,00	0,05	-0,24	18,90	0,33	0,03	0,00	38	8,70	-0,05	0,24	-19,98	0,31	0,09	0,00
	39	12,00	-0,09	-0,01	4,31	0,01	-0,14	0,00	39	8,70	0,09	0,01	-5,39	0,01	-0,11	0,00
	40	12,00	-0,06	0,00	3,96	0,00	-0,07	0,00	40	8,70	0,06	0,00	-5,04	0,00	-0,10	0,00
	41	12,00	-0,26	-0,25	17,40	0,35	-0,31	0,00	41	8,70	0,26	0,25	-19,02	0,32	-0,38	0,00
	42	12,00	-0,53	-0,05	25,77	0,07	-0,74	0,00	42	8,70	0,53	0,05	-27,39	0,08	-0,70	0,00
	43	12,00	-0,89	0,14	27,27	-0,20	-1,23	0,00	43	8,70	0,89	-0,14	-28,89	-0,19	-1,17	0,00
	44	12,00	-0,93	0,06	27,40	-0,08	-1,28	0,00	44	8,70	0,93	-0,06	-29,02	-0,09	-1,22	0,00
	45	12,00	-0,93	0,02	27,50	-0,03	-1,28	0,00	45	8,70	0,93	-0,02	-29,12	-0,03	-1,22	0,00
	46	12,00	-0,93	0,01	27,49	-0,01	-1,28	0,00	46	8,70	0,93	-0,01	-29,11	-0,01	-1,22	0,00
	47	12,00	-0,91	-0,01	27,16	0,01	-1,26	0,00	47	8,70	0,91	0,01	-28,78	0,00	-1,20	0,00
	48	12,00	-0,91	0,07	27,24	-0,10	-1,26	0,00	48	8,70	0,91	-0,07	-28,86	-0,10	-1,20	0,00
	49	12,00	-0,91	0,15	27,91	-0,21	-1,25	0,00	49	8,70	0,91	-0,15	-29,53	-0,21	-1,20	0,00
	50	12,00	-0,80	0,27	28,21	-0,37	-1,10	0,00	50	8,70	0,80	-0,27	-29,83	-0,37	-1,04	0,00
	51	12,00	-0,59	0,17	27,69	-0,22	-0,84	0,00	51	8,70	0,59	-0,17	-29,31	-0,22	-0,76	0,00
	52	12,00	-0,58	-0,18	27,55	0,25	-0,83	0,00	52	8,70	0,58	0,18	-29,17	0,23	-0,75	0,00
	53	12,00	-0,75	-0,42	27,64	0,59	-1,04	0,00	53	8,70	0,75	0,42	-29,26	0,56	-0,98	0,00
	54	12,00	-0,51	-0,35	25,49	0,49	-0,70	0,00	54	8,70	0,51	0,35	-27,11	0,46	-0,67	0,00
	55	12,00	-0,21	-0,08	23,10	0,11	-0,28	0,00	55	8,70	0,21	0,08	-24,72	0,10	-0,28	0,00
	56	12,00	-0,34	0,09	23,42	-0,13	-0,48	0,00	56	8,70	0,34	-0,09	-25,04	-0,13	-0,45	0,00
	57	12,00	-0,37	0,04	24,23	-0,05	-0,51	0,00	57	8,70	0,37	-0,04	-25,85	-0,06	-0,49	0,00
	58	12,00	-0,20	0,46	18,85	-0,65	-0,29	0,00	58	8,70	0,20	-0,46	-20,47	-0,58	-0,25	0,00
	59	12,00	1,16	-0,18	21,82	0,25	1,62	0,00	59	8,70	-1,16	0,18	-23,44	0,25	1,51	0,00
	60	12,00	-0,41	-0,20	26,31	0,27	-0,56	0,00	60	8,70	0,41	0,20	-27,39	0,26	-0,56	0,00
	61	12,00	-0,01	-0,15	25,17	0,21	-0,01	0,00	61	8,70	0,01	0,15	-26,25	0,19	0,00	0,00
	63	12,00	-0,14	-0,42	20,08	0,57	-0,20	0,00	63	8,70	0,14	0,42	-21,16	0,56	-0,17	0,00
	64	12,00	-0,20	0,35	24,49	-0,46	-0,28	0,00	64	8,70	0,20	-0,35	-26,11	-0,48	-0,27	0,00
	65	12,00	0,12	-0,13	23,43	0,19	0,16	0,00	65	8,70	-0,12	0,13	-25,05	0,17	0,15	0,00
	66	12,00	0,09	0,00	23,53	0,00	0,13	0,00	66	8,70	-0,09	0,00	-25,15	0,00	0,12	0,00
	67	12,00	0,06	0,03	23,50	-0,04	0,09	0,00	67	8,70	-0,06	-0,03	-25,12	-0,04	0,08	0,00
	68	12,00	0,06	0,02	23,51	-0,02	0,09	0,00	68	8,70	-0,06	-0,02	-25,13	-0,03	0,08	0,00
	69	12,00	0,06	0,01	23,51	0,00	0,09	0,00	69	8,70	-0,06	-0,01	-25,13	-0,01	0,08	0,00
	70	12,00	0,06	-0,01	23,19	0,02	0,09	0,00	70	8,70	-0,06	0,01	-24,81	0,01	0,08	0,00
	71	12,00	0,06	0,06	23,27	-0,09	0,09	0,00	71	8,70	-0,06	-0,06	-24,89	-0,09	0,08	0,00
	72	12,00	0,08	0,25	24,46	-0,34	0,11	0,00	72	8,70	-0,08	-0,25	-26,08	-0,34	0,10	0,00
	73	12,00	0,18	0,53	23,09	-0,70	0,25	0,00	73	8,70	-0,18	-0,53	-24,71	-0,73	0,24	0,00
	74	12,00	-0,06	0,07	6,97	-0,07	-0,10	0,00	74	8,70	0,06	-0,07	-8,59	-0,13	-0,07	0,00
	75	12,00	-0,06	-0,07	6,45	0,08	-0,10	0,00	75	8,70	0,06	0,07	-8,07	0,12	-0,06	0,00

CARATT. PESO PROPRIO: ASTE

Tratto	Filo In.	Alt. (m)	Tx (t)	Ty (t)	N (t)	Mx (t*m)	My (t*m)	Mt (t*m)	Filo Fin.	Alt. (m)	Tx (t)	Ty (t)	N (t)	Mx (t*m)	My (t*m)	Mt (t*m)
	76	12,00	0,22	-0,54	22,84	0,72	0,31	0,00	76	8,70	-0,22	0,54	-24,46	0,74	0,29	0,00
	77	12,00	0,19	-0,27	24,18	0,38	0,27	0,00	77	8,70	-0,19	0,27	-25,80	0,36	0,24	0,00
	78	12,00	0,20	-0,08	22,94	0,11	0,28	0,00	78	8,70	-0,20	0,08	-24,56	0,10	0,26	0,00
	79	12,00	0,18	0,02	22,61	-0,02	0,25	0,00	79	8,70	-0,18	-0,02	-24,23	-0,03	0,23	0,00
	80	12,00	0,19	0,04	23,26	-0,06	0,27	0,00	80	8,70	-0,19	-0,04	-24,88	-0,06	0,25	0,00
	81	12,00	-0,19	-0,28	18,02	0,41	-0,27	0,00	81	8,70	0,19	0,28	-19,64	0,34	-0,23	0,00
	82	12,00	1,28	0,06	24,40	-0,09	1,79	0,00	82	8,70	-1,28	-0,06	-26,02	-0,07	1,67	0,00
	83	12,00	-0,52	0,04	28,26	-0,05	-0,70	0,00	83	8,70	0,52	-0,04	-29,34	-0,05	-0,70	0,00
	84	12,00	0,10	0,19	26,91	-0,26	0,14	0,00	84	8,70	-0,10	-0,19	-27,99	-0,26	0,15	0,00
	85	12,00	-0,54	0,38	28,96	-0,54	-0,75	0,00	85	8,70	0,54	-0,38	-30,58	-0,48	-0,70	0,00
	86	12,00	-0,24	0,51	19,45	-0,76	-0,34	0,00	86	8,70	0,24	-0,51	-21,07	-0,63	-0,32	0,00
	87	12,00	0,01	0,69	18,33	-1,01	0,01	0,00	87	8,70	-0,01	-0,69	-19,95	-0,86	0,01	0,00
	88	12,00	-0,01	0,68	18,80	-0,99	-0,01	0,00	88	8,70	0,01	-0,68	-20,42	-0,84	-0,01	0,00
	89	12,00	0,00	0,68	18,77	-1,00	0,00	0,00	89	8,70	0,00	-0,68	-20,39	-0,85	0,00	0,00
	90	12,00	0,00	0,68	18,77	-1,00	0,00	0,00	90	8,70	0,00	-0,68	-20,39	-0,85	0,01	0,00
	91	12,00	0,00	0,68	18,76	-1,00	0,00	0,00	91	8,70	0,00	-0,68	-20,38	-0,85	0,00	0,00
	92	12,00	-0,02	0,67	18,42	-0,98	-0,02	0,00	92	8,70	0,02	-0,67	-20,04	-0,83	-0,02	0,00
	93	12,00	0,04	0,67	18,51	-0,98	0,05	0,00	93	8,70	-0,04	-0,67	-20,13	-0,83	0,05	0,00
	94	12,00	0,19	0,66	19,61	-0,97	0,25	0,00	94	8,70	-0,19	-0,66	-21,23	-0,82	0,25	0,00
	95	12,00	0,41	0,64	18,77	-0,93	0,54	0,00	95	8,70	-0,41	-0,64	-20,39	-0,79	0,56	0,00
	96	12,00	0,17	-0,09	7,77	0,13	0,22	0,00	96	8,70	-0,17	0,09	-9,39	0,12	0,24	0,00
	97	12,00	-0,17	-0,09	7,64	0,13	-0,22	0,00	97	8,70	0,17	0,09	-9,26	0,12	-0,23	0,00
	98	12,00	-0,40	0,62	18,72	-0,91	-0,53	0,00	98	8,70	0,40	-0,62	-20,34	-0,77	-0,54	0,00
	99	12,00	-0,18	0,64	19,56	-0,93	-0,25	0,00	99	8,70	0,18	-0,64	-21,18	-0,80	-0,24	0,00
	100	12,00	-0,05	0,63	18,22	-0,91	-0,07	0,00	100	8,70	0,05	-0,63	-19,84	-0,79	-0,07	0,00
	101	12,00	0,01	0,61	17,97	-0,89	0,02	0,00	101	8,70	-0,01	-0,61	-19,59	-0,77	0,02	0,00
	102	12,00	0,12	0,61	18,83	-0,88	0,16	0,00	102	8,70	-0,12	-0,61	-20,45	-0,77	0,17	0,00
	103	12,00	-0,11	0,37	12,71	-0,55	-0,16	0,00	103	8,70	0,11	-0,37	-14,33	-0,44	-0,13	0,00
	104	12,00	1,28	0,01	24,39	-0,03	1,79	0,00	104	8,70	-1,28	-0,01	-26,01	0,01	1,66	0,00
	105	12,00	-0,54	-0,02	28,35	0,02	-0,73	0,00	105	8,70	0,54	0,02	-29,43	0,02	-0,72	0,00
	106	12,00	0,32	-0,06	27,22	0,08	0,43	0,00	106	8,70	-0,32	0,06	-28,30	0,08	0,43	0,00
	107	12,00	-1,13	-0,04	23,55	0,04	-1,58	0,00	107	8,70	1,13	0,04	-25,17	0,08	-1,47	0,00
	108	12,00	1,42	-0,26	27,64	0,38	1,97	0,00	108	8,70	-1,42	0,26	-29,26	0,32	1,85	0,00
	109	12,00	-0,59	0,00	30,37	0,00	-0,80	0,00	109	8,70	0,59	0,00	-31,45	0,00	-0,79	0,00
	110	12,00	0,38	-0,01	29,42	0,02	0,51	0,00	110	8,70	-0,38	0,01	-30,50	0,02	0,51	0,00
	111	12,00	-1,25	-0,29	26,54	0,43	-1,75	0,00	111	8,70	1,25	0,29	-28,16	0,36	-1,63	0,00
	112	12,00	0,82	0,33	18,62	-0,57	1,15	0,00	112	8,70	-0,82	-0,33	-20,24	-0,33	1,06	0,00
	113	12,00	-0,70	0,57	25,95	-0,90	-0,97	0,00	113	8,70	0,70	-0,57	-27,57	-0,64	-0,92	0,00
	114	12,00	0,54	0,56	25,04	-0,89	0,74	0,00	114	8,70	-0,54	-0,56	-26,66	-0,63	0,72	0,00
	115	12,00	-0,70	0,34	17,84	-0,58	-0,99	0,00	115	8,70	0,70	-0,34	-19,46	-0,34	-0,90	0,00
	1	12,00	0,00	1,42	0,00	-0,81	0,00	0,00	2	12,00	0,00	1,76	0,00	1,65	0,00	0,00
	1	12,00	0,00	2,68	0,00	-1,74	0,00	-0,01	4	12,00	0,00	3,07	0,00	2,71	0,00	0,01
	2	12,00	0,00	2,00	0,00	-2,06	0,00	0,00	3	12,00	0,00	1,61	0,00	0,99	0,00	0,00
	4	12,00	0,00	2,46	0,00	-2,09	0,00	-0,01	5	12,00	0,00	2,13	0,00	1,30	0,00	0,01
	5	12,00	0,00	2,45	0,00	-1,71	0,00	0,01	6	12,00	0,00	2,78	0,00	2,62	0,00	-0,01
	6	12,00	0,00	1,09	0,00	-0,45	0,00	0,01	7	12,00	0,00	1,78	0,00	1,43	0,00	-0,01
	7	12,00	0,00	1,60	0,00	-0,95	0,00	0,00	8	12,00	0,00	1,37	0,00	0,62	0,00	0,00
	8	12,00	0,00	1,36	0,00	-0,54	0,00	0,00	9	12,00	0,00	1,41	0,00	0,62	0,00	0,00
	9	12,00	0,00	0,38	0,00	-0,10	0,00	-0,01	10	12,00	0,00	0,88	0,00	0,58	0,00	0,01
	10	12,00	0,00	1,20	0,00	-0,86	0,00	0,01	11	12,00	0,00	0,86	0,00	0,33	0,00	-0,01
	11	12,00	0,00	1,38	0,00	-1,05	0,00	0,00	12	12,00	0,00	0,82	0,00	0,13	0,00	0,00
	12	12,00	0,00	1,18	0,00	-0,70	0,00	0,00	13	12,00	0,00	1,02	0,00	0,43	0,00	0,00
	13	12,00	0,00	1,12	0,00	-0,63	0,00	0,00	14	12,00	0,00	1,08	0,00	0,56	0,00	0,00
	14	12,00	0,00	1,11	0,00	-0,63	0,00	0,00	15	12,00	0,00	1,09	0,00	0,59	0,00	0,00
	15	12,00	0,00	1,12	0,00	-0,63	0,00	0,00	16	12,00	0,00	1,08	0,00	0,58	0,00	0,00
	16	12,00	0,00	1,05	0,00	-0,58	0,00	0,00	17	12,00	0,00	1,02	0,00	0,53	0,00	0,00
	17	12,00	0,00	1,12	0,00	-0,63	0,00	0,00	18	12,00	0,00	1,08	0,00	0,58	0,00	0,00
	18	12,00	0,00	1,12	0,00	-0,64	0,00	0,00	19	12,00	0,00	1,08	0,00	0,58	0,00	0,00
	19	12,00	0,00	1,11	0,00	-0,62	0,00	0,00	20	12,00	0,00	1,09	0,00	0,59	0,00	0,00
	20	12,00	0,00	1,10	0,00	-0,60	0,00	0,00	21	12,00	0,00	1,09	0,00	0,59	0,00	0,00
	21	12,00	0,00	1,04	0,00	-0,47	0,00	0,00	22	12,00	0,00	1,16	0,00	0,67	0,00	0,00
	22	12,00	0,00	0,87	0,00	-0,23	0,00	0,00	23	12,00	0,00	1,33	0,00	0,99	0,00	0,00
	23	12,00	0,00	1,06	0,00	-0,52	0,00	-0,01	24	12,00	0,00	1,13	0,00	0,63	0,00	0,01
	25	12,00	0,00	0,90	0,00	-0,30	0,00	0,00	26	12,00	0,00	1,10	0,00	0,60	0,00	0,00
	26	12,00	0,00	1,07	0,00	-0,65	0,00	0,00	27	12,00	0,00	1,00	0,00	0,53	0,00	0,00
	27	12,00	0,00	1,35	0,00	-0,92	0,00	0,00	28	12,00	0,00	0,92	0,00	0,19	0,00	0,00
	29	12,00	0,00	2,21	0,00	-1,34	0,00	0,00	30	12,00	0,00	2,67	0,00	2,45	0,00	0,00
	30	12,00	0,00	3,44	0,00	-3,20	0,00	0,00	31	12,00	0,00	3,16	0,00	2,44	0,00	0,00
	31	12,00	0,00	1,89	0,00	-1,36	0,00	0,00	32	12,00	0,00	1,52	0,00	0,85	0,00	0,00
	32	12,00	0,00	1,97	0,00	-1,03	0,00	0,00	33	12,00	0,00	1,68	0,00	0,59	0,00	0,00
	34	12,00	0,00	-0,28	0,00	0,83	0,00	0,00	35	12,00	0,00	1,48	0,00	0,94	0,00	0,00
	36	12,00	0,00	3,20	0,00	-2,64	0,00	0,00	37	12,00	0,00	3,13	0,00	2,45	0,00	0,00
	37	12,00	0,00	2,03	0,00	-1,55	0,00	0,00	38	12,00	0,00	1,24	0,00	0,42	0,00	0,00
	38	12,00	0,00	1,17	0,00	-0,40	0,00	-0,01	39	12,00	0,00	1,42	0,00	0,78	0,00	0,01
	40	12,00	0,00	0,12	0,00	0,36	0,00	0,00	41	12,00	0,00	1,09	0,00	0,61	0,00	0,00
	41	12,00	0,00	0,63	0,00	-0,09	0,00	-0,01	42	12,00	0,00	1,19	0,00	0,95	0,00	0,01
	42	12,00	0,00	1,15	0,00	-0,86	0,00	-0,01	43	12,00	0,00	0,73	0,00	0,19	0,00	0,01
	43	12,00	0,00	1,02	0,00	-0,60	0,00	0,00	44	12,00	0,00	0,86	0,00	0,35	0,00	0,00
	44	12,00	0,00	0,97	0,00	-0,53	0,00	0,00	45	12,00	0,00	0,91	0,00	0,44	0,00	0,00
	45	12,00	0,00	0,95	0,00	-0,51	0,00	0,00	46	12,00	0,00	0,93	0,00	0,47	0,00	0,00
	46	12,00	0,00	0,94	0,00	-0,49	0,00	0,00	47	12,00	0,00	0,94	0,00	0,49	0,00	0,00
	47	12,00	0,00	0,90	0,00	-0,48	0,00	0,00	48	12,00	0,00	0,86	0,00	0,41	0,00	0,00
	48	12,00	0,00	1,02	0,00	-0,62	0,00	0,00	49	12,00	0,00	0,86	0,00	0,39	0,00	0,00
	49	12,00	0,00	1,14	0,00	-0,83	0,00	0,00	50	12,00	0,00	0,74	0,00	0,19	0,00	0,00
	50	12,00	0,00	1,25	0,00	-0,96	0,00	0,00	51	12,00	0,00	0,63	0,00	-0,02	0,00	0,00
	51	12,00	0,00	0,95	0,00	-0,44	0,00	0,00	52	12,00	0,00	0,93	0,00	0,41	0,00	0,00
	52	12,00	0,00	0,60	0,00	0,08	0,00	0,00	53	12,00	0,00	1,28	0,00	0,97	0,00	0,00
	53	12,00	0,00	0,48	0,00	0,22	0,00	0,00	54	12,00	0,00	1,40	0,00	1,22	0,00	0,00
	54	12,00	0,00	0,73	0,00	-0,21	0,00	0,01	55	12,00	0,00	1,15	0,00	0,88	0,00	-0,01
	55	12,00	0,00	1,00	0,00	-0,65	0,00	0,00	56	12,00	0,00	0,70	0,00	0,22	0,00	0,00
	56	12,00	0,00	0,92	0,00	-0,48	0,00	0,00	57	12,00	0,00	0,83	0,00	0,35	0,00	0,00

CARATT. PESO PROPRIO: ASTE

Tratto	Filo In.	Alt. (m)	Tx (t)	Ty (t)	N (t)	Mx (t*m)	My (t*m)	Mt (t*m)	Filo Fin.	Alt. (m)	Tx (t)	Ty (t)	N (t)	Mx (t*m)	My (t*m)	Mt (t*m)
	57	12,00	0,00	0,97	0,00	-0,42	0,00	0,00	58	12,00	0,00	1,02	0,00	0,51	0,00	0,00
	59	12,00	0,00	3,75	0,00	-3,17	0,00	0,00	60	12,00	0,00	3,57	0,00	2,69	0,00	0,00
	60	12,00	0,00	2,23	0,00	-1,63	0,00	0,00	61	12,00	0,00	1,55	0,00	0,66	0,00	0,00
	61	12,00	0,00	1,29	0,00	-0,66	0,00	0,00	62	12,00	0,00	0,65	0,00	-0,38	0,00	0,00
	62	12,00	0,00	-0,65	0,00	0,38	0,00	0,00	63	12,00	0,00	1,74	0,00	1,78	0,00	0,00
	63	12,00	0,00	1,89	0,00	-1,25	0,00	-0,01	64	12,00	0,00	1,55	0,00	0,68	0,00	0,01
	64	12,00	0,00	0,68	0,00	-0,17	0,00	0,01	65	12,00	0,00	1,14	0,00	0,86	0,00	-0,01
	65	12,00	0,00	0,92	0,00	-0,48	0,00	0,00	66	12,00	0,00	0,96	0,00	0,55	0,00	0,00
	66	12,00	0,00	0,98	0,00	-0,55	0,00	0,00	67	12,00	0,00	0,90	0,00	0,44	0,00	0,00
	67	12,00	0,00	0,96	0,00	-0,52	0,00	0,00	68	12,00	0,00	0,92	0,00	0,45	0,00	0,00
	68	12,00	0,00	0,95	0,00	-0,51	0,00	0,00	69	12,00	0,00	0,93	0,00	0,47	0,00	0,00
	69	12,00	0,00	0,94	0,00	-0,49	0,00	0,00	70	12,00	0,00	0,94	0,00	0,48	0,00	0,00
	70	12,00	0,00	0,90	0,00	-0,47	0,00	0,00	71	12,00	0,00	0,86	0,00	0,42	0,00	0,00
	71	12,00	0,00	1,00	0,00	-0,62	0,00	0,00	72	12,00	0,00	0,88	0,00	0,43	0,00	0,00
	72	12,00	0,00	1,33	0,00	-1,14	0,00	0,00	73	12,00	0,00	0,55	0,00	-0,07	0,00	0,00
	73	12,00	0,00	1,49	0,00	-1,26	0,00	-0,01	74	12,00	0,00	0,39	0,00	-0,45	0,00	0,01
	75	12,00	0,00	0,40	0,00	0,44	0,00	0,01	76	12,00	0,00	1,48	0,00	1,25	0,00	-0,01
	76	12,00	0,00	0,53	0,00	0,11	0,00	0,00	77	12,00	0,00	1,35	0,00	1,18	0,00	0,00
	77	12,00	0,00	0,87	0,00	-0,42	0,00	0,00	78	12,00	0,00	1,01	0,00	0,63	0,00	0,00
	78	12,00	0,00	0,84	0,00	-0,41	0,00	0,00	79	12,00	0,00	0,86	0,00	0,43	0,00	0,00
	79	12,00	0,00	0,91	0,00	-0,48	0,00	0,00	80	12,00	0,00	0,85	0,00	0,39	0,00	0,00
	80	12,00	0,00	1,00	0,00	-0,48	0,00	0,00	81	12,00	0,00	1,00	0,00	0,46	0,00	0,00
	82	12,00	0,00	4,10	0,00	-3,50	0,00	0,00	83	12,00	0,00	3,83	0,00	2,78	0,00	0,00
	83	12,00	0,00	2,12	0,00	-1,46	0,00	0,00	84	12,00	0,00	1,97	0,00	1,25	0,00	0,00
	84	12,00	0,00	2,36	0,00	-1,47	0,00	0,00	85	12,00	0,00	2,76	0,00	2,50	0,00	0,00
	85	12,00	0,00	1,65	0,00	-0,85	0,00	0,00	86	12,00	0,00	1,98	0,00	1,40	0,00	0,00
	86	12,00	0,00	1,08	0,00	-0,72	0,00	0,00	87	12,00	0,00	0,99	0,00	0,57	0,00	0,00
	87	12,00	0,00	1,09	0,00	-0,58	0,00	0,00	88	12,00	0,00	1,11	0,00	0,63	0,00	0,00
	88	12,00	0,00	1,10	0,00	-0,62	0,00	0,00	89	12,00	0,00	1,10	0,00	0,61	0,00	0,00
	89	12,00	0,00	1,11	0,00	-0,62	0,00	0,00	90	12,00	0,00	1,09	0,00	0,60	0,00	0,00
	90	12,00	0,00	1,11	0,00	-0,62	0,00	0,00	91	12,00	0,00	1,09	0,00	0,60	0,00	0,00
	91	12,00	0,00	1,11	0,00	-0,61	0,00	0,00	92	12,00	0,00	1,09	0,00	0,59	0,00	0,00
	92	12,00	0,00	1,03	0,00	-0,56	0,00	0,00	93	12,00	0,00	1,04	0,00	0,57	0,00	0,00
	93	12,00	0,00	1,12	0,00	-0,69	0,00	0,00	94	12,00	0,00	1,08	0,00	0,64	0,00	0,00
	94	12,00	0,00	1,41	0,00	-1,20	0,00	0,00	95	12,00	0,00	0,79	0,00	0,16	0,00	0,00
	95	12,00	0,00	1,55	0,00	-1,28	0,00	0,01	96	12,00	0,00	0,65	0,00	-0,22	0,00	-0,01
	96	12,00	0,00	1,10	0,00	-0,50	0,00	0,00	97	12,00	0,00	1,10	0,00	0,50	0,00	0,00
	97	12,00	0,00	0,67	0,00	0,19	0,00	-0,01	98	12,00	0,00	1,53	0,00	1,25	0,00	0,01
	98	12,00	0,00	0,80	0,00	-0,17	0,00	0,00	99	12,00	0,00	1,40	0,00	1,18	0,00	0,00
	99	12,00	0,00	1,09	0,00	-0,64	0,00	0,00	100	12,00	0,00	1,11	0,00	0,67	0,00	0,00
	100	12,00	0,00	0,99	0,00	-0,52	0,00	0,00	101	12,00	0,00	1,01	0,00	0,54	0,00	0,00
	101	12,00	0,00	1,04	0,00	-0,59	0,00	0,00	102	12,00	0,00	1,02	0,00	0,57	0,00	0,00
	102	12,00	0,00	1,33	0,00	-0,89	0,00	0,00	103	12,00	0,00	0,94	0,00	0,22	0,00	0,00
	104	12,00	0,00	4,09	0,00	-3,48	0,00	0,00	105	12,00	0,00	3,84	0,00	2,79	0,00	0,00
	105	12,00	0,00	1,99	0,00	-1,43	0,00	0,00	106	12,00	0,00	2,10	0,00	1,59	0,00	0,00
	106	12,00	0,00	3,51	0,00	-2,30	0,00	0,00	107	12,00	0,00	3,81	0,00	3,05	0,00	0,00
	108	12,00	0,00	4,54	0,00	-3,85	0,00	0,00	109	12,00	0,00	4,28	0,00	3,14	0,00	0,00
	109	12,00	0,00	2,26	0,00	-1,66	0,00	0,00	110	12,00	0,00	2,29	0,00	1,71	0,00	0,00
	110	12,00	0,00	3,91	0,00	-2,57	0,00	0,00	111	12,00	0,00	4,22	0,00	3,36	0,00	0,00
	112	12,00	0,00	3,17	0,00	-2,14	0,00	0,00	113	12,00	0,00	3,60	0,00	3,32	0,00	0,00
	113	12,00	0,00	1,75	0,00	-1,38	0,00	0,00	114	12,00	0,00	1,75	0,00	1,37	0,00	0,00
	114	12,00	0,00	3,33	0,00	-2,84	0,00	0,00	115	12,00	0,00	2,91	0,00	1,77	0,00	0,00
	2	12,00	0,00	4,55	0,00	-4,04	0,00	0,00	5	12,00	0,00	3,82	0,00	2,18	0,00	0,00
	3	12,00	0,00	2,77	0,00	-1,68	0,00	0,00	6	12,00	0,00	3,31	0,00	3,05	0,00	0,00
	4	12,00	0,00	1,20	0,00	-0,89	0,00	0,00	29	12,00	0,00	0,94	0,00	0,48	0,00	0,00
	5	12,00	0,00	0,61	0,00	-0,18	0,00	0,00	30	12,00	0,00	1,46	0,00	1,64	0,00	0,00
	6	12,00	0,00	1,28	0,00	-1,17	0,00	0,00	31	12,00	0,00	0,79	0,00	0,33	0,00	0,00
	7	12,00	0,00	1,36	0,00	-1,14	0,00	0,00	32	12,00	0,00	0,65	0,00	-0,04	0,00	0,00
	8	12,00	0,00	1,42	0,00	-1,11	0,00	0,00	33	12,00	0,00	0,70	0,00	-0,17	0,00	0,00
	9	12,00	0,00	1,80	0,00	-1,34	0,00	0,00	34	12,00	0,00	1,02	0,00	-0,06	0,00	0,00
	10	12,00	0,00	1,57	0,00	-1,09	0,00	0,01	35	12,00	0,00	1,03	0,00	0,21	0,00	-0,01
	11	12,00	0,00	2,91	0,00	-2,79	0,00	0,00	42	12,00	0,00	2,93	0,00	2,86	0,00	0,00
	12	12,00	0,00	3,93	0,00	-3,70	0,00	0,00	43	12,00	0,00	4,00	0,00	3,92	0,00	0,00
	13	12,00	0,00	3,92	0,00	-3,67	0,00	0,00	44	12,00	0,00	4,01	0,00	3,93	0,00	0,00
	14	12,00	0,00	3,92	0,00	-3,67	0,00	0,00	45	12,00	0,00	4,01	0,00	3,94	0,00	0,00
	15	12,00	0,00	3,92	0,00	-3,67	0,00	0,00	46	12,00	0,00	4,01	0,00	3,94	0,00	0,00
	16	12,00	0,00	3,86	0,00	-3,60	0,00	0,00	47	12,00	0,00	3,95	0,00	3,88	0,00	0,00
	17	12,00	0,00	3,86	0,00	-3,61	0,00	0,00	48	12,00	0,00	3,94	0,00	3,88	0,00	0,00
	18	12,00	0,00	3,93	0,00	-3,71	0,00	0,00	49	12,00	0,00	4,00	0,00	3,90	0,00	0,00
	19	12,00	0,00	3,96	0,00	-3,80	0,00	0,00	50	12,00	0,00	3,97	0,00	3,85	0,00	0,00
	20	12,00	0,00	3,99	0,00	-3,92	0,00	0,00	51	12,00	0,00	3,95	0,00	3,79	0,00	0,00
	21	12,00	0,00	3,99	0,00	-3,93	0,00	0,00	52	12,00	0,00	3,94	0,00	3,78	0,00	0,00
	22	12,00	0,00	3,97	0,00	-3,85	0,00	0,00	53	12,00	0,00	3,96	0,00	3,81	0,00	0,00
	23	12,00	0,00	2,90	0,00	-2,76	0,00	0,00	54	12,00	0,00	2,95	0,00	2,91	0,00	0,00
	24	12,00	0,00	0,29	0,00	-0,31	0,00	-0,03	25	12,00	0,00	0,30	0,00	0,32	0,00	0,03
	25	12,00	0,00	2,08	0,00	-1,42	0,00	0,00	55	12,00	0,00	2,21	0,00	1,75	0,00	0,00
	26	12,00	0,00	2,80	0,00	-1,91	0,00	0,00	56	12,00	0,00	2,89	0,00	2,12	0,00	0,00
	27	12,00	0,00	2,88	0,00	-1,94	0,00	0,00	57	12,00	0,00	2,99	0,00	2,20	0,00	0,00
	28	12,00	0,00	2,08	0,00	-1,12	0,00	0,00	58	12,00	0,00	2,50	0,00	2,08	0,00	0,00
	30	12,00	0,00	0,39	0,00	0,01	0,00	-0,02	36	12,00	0,00	1,15	0,00	0,87	0,00	0,02
	31	12,00	0,00	0,79	0,00	-0,44	0,00	0,00	37	12,00	0,00	0,72	0,00	0,35	0,00	0,00
	32	12,00	0,00	0,71	0,00	-0,36	0,00	0,00	38	12,00	0,00	0,80	0,00	0,48	0,00	0,00
	35	12,00	0,00	1,23	0,00	-0,73	0,00	0,00	41	12,00	0,00	0,64	0,00	0,05	0,00	0,00
	36	12,00	0,00	1,05	0,00	-0,66	0,00	0,00	59	12,00	0,00	0,82	0,00	0,34	0,00	0,00
	37	12,00	0,00	1,09	0,00	-0,78	0,00	0,00	60	12,00	0,00	0,72	0,00	0,21	0,00	0,00
	38	12,00	0,00	2,23	0,00	-1,07	0,00	0,00	61	12,00	0,00	2,24	0,00	1,09	0,00	0,00
	41	12,00	0,00	2,16	0,00	-0,55	0,00	0,00	64	12,00	0,00	2,90	0,00	1,60	0,00	0,00
	42	12,00	0,00	1,92	0,00	-1,28	0,00	0,00	65	12,00	0,00	1,86	0,00	1,19	0,00	0,00
	43	12,00	0,00	1,91	0,00	-1,36	0,00	0,00	66	12,00	0,00	1,93	0,00	1,40	0,00	0,00
	44	12,00	0,00	1,85	0,00	-1,28	0,00	0,00	67	12,00	0,00	1,99	0,00	1,50	0,00	0,00
	45	12,00	0,00	1,84	0,00	-1,27	0,00	0,00	68	12,00	0,00	1,99	0,00	1,50	0,00	0,00

CARATT. PESO PROPRIO: ASTE

Tratto	Filo In.	Alt. (m)	Tx (t)	Ty (t)	N (t)	Mx (t*m)	My (t*m)	Mt (t*m)	Filo Fin.	Alt. (m)	Tx (t)	Ty (t)	N (t)	Mx (t*m)	My (t*m)	Mt (t*m)
	46	12,00	0,00	1,85	0,00	-1,28	0,00	0,00	69	12,00	0,00	1,99	0,00	1,50	0,00	0,00
	47	12,00	0,00	1,82	0,00	-1,26	0,00	0,00	70	12,00	0,00	1,96	0,00	1,47	0,00	0,00
	48	12,00	0,00	1,82	0,00	-1,26	0,00	0,00	71	12,00	0,00	1,96	0,00	1,47	0,00	0,00
	49	12,00	0,00	1,86	0,00	-1,30	0,00	0,00	72	12,00	0,00	1,98	0,00	1,47	0,00	0,00
	50	12,00	0,00	2,04	0,00	-1,56	0,00	0,00	73	12,00	0,00	1,80	0,00	1,20	0,00	0,00
	51	12,00	0,00	2,43	0,00	-1,97	0,00	0,00	74	12,00	0,00	1,41	0,00	0,43	0,00	0,00
	52	12,00	0,00	2,43	0,00	-1,98	0,00	0,00	75	12,00	0,00	1,40	0,00	0,41	0,00	0,00
	53	12,00	0,00	2,10	0,00	-1,66	0,00	0,00	76	12,00	0,00	1,74	0,00	1,10	0,00	0,00
	54	12,00	0,00	2,00	0,00	-1,39	0,00	0,00	77	12,00	0,00	1,84	0,00	1,14	0,00	0,00
	55	12,00	0,00	1,90	0,00	-1,16	0,00	0,00	78	12,00	0,00	1,84	0,00	1,06	0,00	0,00
	56	12,00	0,00	1,86	0,00	-1,17	0,00	0,00	79	12,00	0,00	1,83	0,00	1,13	0,00	0,00
	57	12,00	0,00	1,90	0,00	-1,18	0,00	0,00	80	12,00	0,00	1,91	0,00	1,21	0,00	0,00
	58	12,00	0,00	1,40	0,00	-0,82	0,00	0,00	81	12,00	0,00	1,44	0,00	0,88	0,00	0,00
	59	12,00	0,00	1,34	0,00	-0,85	0,00	0,00	82	12,00	0,00	1,39	0,00	0,96	0,00	0,00
	60	12,00	0,00	1,28	0,00	-0,80	0,00	0,00	83	12,00	0,00	1,32	0,00	0,87	0,00	0,00
	61	12,00	0,00	2,41	0,00	-1,62	0,00	0,00	84	12,00	0,00	2,38	0,00	1,54	0,00	0,00
	63	12,00	0,00	2,13	0,00	-0,96	0,00	0,00	85	12,00	0,00	2,55	0,00	1,87	0,00	0,00
	64	12,00	0,00	1,68	0,00	-0,88	0,00	0,00	86	12,00	0,00	2,00	0,00	1,52	0,00	0,00
	65	12,00	0,00	2,48	0,00	-1,43	0,00	0,00	87	12,00	0,00	2,67	0,00	1,82	0,00	0,00
	66	12,00	0,00	2,57	0,00	-1,55	0,00	0,00	88	12,00	0,00	2,67	0,00	1,77	0,00	0,00
	67	12,00	0,00	2,56	0,00	-1,56	0,00	0,00	89	12,00	0,00	2,67	0,00	1,78	0,00	0,00
	68	12,00	0,00	2,56	0,00	-1,55	0,00	0,00	90	12,00	0,00	2,68	0,00	1,79	0,00	0,00
	69	12,00	0,00	2,56	0,00	-1,55	0,00	0,00	91	12,00	0,00	2,68	0,00	1,79	0,00	0,00
	70	12,00	0,00	2,52	0,00	-1,53	0,00	0,00	92	12,00	0,00	2,63	0,00	1,75	0,00	0,00
	71	12,00	0,00	2,52	0,00	-1,53	0,00	0,00	93	12,00	0,00	2,63	0,00	1,76	0,00	0,00
	72	12,00	0,00	2,57	0,00	-1,57	0,00	0,00	94	12,00	0,00	2,67	0,00	1,77	0,00	0,00
	73	12,00	0,00	2,60	0,00	-1,60	0,00	0,00	95	12,00	0,00	2,64	0,00	1,68	0,00	0,00
	76	12,00	0,00	2,61	0,00	-1,62	0,00	0,00	98	12,00	0,00	2,63	0,00	1,65	0,00	0,00
	77	12,00	0,00	2,59	0,00	-1,58	0,00	0,00	99	12,00	0,00	2,65	0,00	1,69	0,00	0,00
	78	12,00	0,00	2,53	0,00	-1,55	0,00	0,00	100	12,00	0,00	2,58	0,00	1,64	0,00	0,00
	79	12,00	0,00	2,50	0,00	-1,55	0,00	0,00	101	12,00	0,00	2,53	0,00	1,60	0,00	0,00
	80	12,00	0,00	2,61	0,00	-1,66	0,00	0,00	102	12,00	0,00	2,58	0,00	1,60	0,00	0,00
	81	12,00	0,00	2,19	0,00	-1,58	0,00	0,00	103	12,00	0,00	1,86	0,00	0,91	0,00	0,00
	82	12,00	0,00	1,28	0,00	-0,82	0,00	0,00	104	12,00	0,00	1,32	0,00	0,90	0,00	0,00
	83	12,00	0,00	1,20	0,00	-0,79	0,00	0,00	105	12,00	0,00	1,29	0,00	0,98	0,00	0,00
	84	12,00	0,00	1,32	0,00	-1,13	0,00	0,00	106	12,00	0,00	1,17	0,00	0,81	0,00	0,00
	85	12,00	0,00	1,32	0,00	-0,96	0,00	0,01	107	12,00	0,00	1,28	0,00	0,88	0,00	-0,01
	104	12,00	0,00	1,31	0,00	-0,88	0,00	0,00	108	12,00	0,00	1,42	0,00	1,10	0,00	0,00
	105	12,00	0,00	1,35	0,00	-1,04	0,00	0,00	109	12,00	0,00	1,26	0,00	0,84	0,00	0,00
	106	12,00	0,00	1,34	0,00	-1,00	0,00	0,00	110	12,00	0,00	1,27	0,00	0,85	0,00	0,00
	107	12,00	0,00	1,36	0,00	-0,97	0,00	0,00	111	12,00	0,00	1,38	0,00	1,01	0,00	0,00
	108	12,00	0,00	1,94	0,00	-1,92	0,00	0,01	112	12,00	0,00	1,67	0,00	1,18	0,00	-0,01
	109	12,00	0,00	1,43	0,00	-0,80	0,00	0,00	113	12,00	0,00	1,91	0,00	2,13	0,00	0,00
	110	12,00	0,00	1,45	0,00	-0,85	0,00	0,00	114	12,00	0,00	1,89	0,00	2,07	0,00	0,00
	111	12,00	0,00	1,94	0,00	-1,91	0,00	-0,01	115	12,00	0,00	1,67	0,00	1,19	0,00	0,01
	1	15,30	0,35	-0,72	10,44	0,90	0,47	0,00	1	12,00	-0,35	0,72	-12,06	1,03	0,47	0,00
	2	15,30	0,14	-1,44	18,68	1,84	0,19	0,00	2	12,00	-0,14	1,44	-20,30	2,05	0,19	0,00
	3	15,30	-0,41	-0,70	10,98	0,89	-0,54	0,00	3	12,00	0,41	0,70	-12,60	1,01	-0,56	0,00
	4	15,30	0,79	0,71	15,33	-0,94	1,05	0,00	4	12,00	-0,79	-0,71	-16,95	-0,97	1,08	0,00
	5	15,30	0,16	0,79	19,13	-1,06	0,22	0,00	5	12,00	-0,16	-0,79	-20,21	-1,07	0,21	0,00
	6	15,30	-0,80	0,68	18,98	-0,88	-1,09	0,00	6	12,00	0,80	-0,68	-20,60	-0,96	-1,08	0,00
	7	15,30	-0,20	-0,38	11,86	0,49	-0,28	0,00	7	12,00	0,20	0,38	-13,48	0,53	-0,25	0,00
	8	15,30	0,39	-0,03	10,19	0,05	0,50	0,00	8	12,00	-0,39	0,03	-11,81	0,04	0,55	0,00
	9	15,30	0,48	-0,25	9,23	0,34	0,62	0,00	9	12,00	-0,48	0,25	-10,85	0,34	0,67	0,00
	10	15,30	0,12	-0,40	9,46	0,51	0,16	0,00	10	12,00	-0,12	0,40	-11,08	0,57	0,15	0,00
	11	15,30	0,27	-0,98	12,40	1,23	0,37	0,00	11	12,00	-0,27	0,98	-14,02	1,42	0,36	0,00
	12	15,30	0,20	-1,32	14,05	1,65	0,27	0,00	12	12,00	-0,20	1,32	-15,67	1,90	0,27	0,00
	13	15,30	0,07	-1,30	14,33	1,63	0,09	0,00	13	12,00	-0,07	1,30	-15,95	1,88	0,09	0,00
	14	15,30	0,03	-1,30	14,41	1,63	0,03	0,00	14	12,00	-0,03	1,30	-16,03	1,88	0,03	0,00
	15	15,30	0,02	-1,30	14,42	1,63	0,02	0,00	15	12,00	-0,02	1,30	-16,04	1,87	0,02	0,00
	16	15,30	0,00	-1,28	14,17	1,60	0,00	0,00	16	12,00	0,00	1,28	-15,79	1,84	0,00	0,00
	17	15,30	0,04	-1,28	14,17	1,61	0,05	0,00	17	12,00	-0,04	1,28	-15,79	1,85	0,05	0,00
	18	15,30	0,02	-1,31	14,43	1,65	0,03	0,00	18	12,00	-0,02	1,31	-16,05	1,89	0,03	0,00
	19	15,30	0,02	-1,34	14,48	1,69	0,02	0,00	19	12,00	-0,02	1,34	-16,10	1,93	0,02	0,00
	20	15,30	0,01	-1,38	14,56	1,75	0,01	0,00	20	12,00	-0,01	1,38	-16,18	1,98	0,01	0,00
	21	15,30	-0,04	-1,39	14,47	1,76	-0,05	0,00	21	12,00	0,04	1,39	-16,09	1,99	-0,05	0,00
	22	15,30	-0,15	-1,36	14,19	1,71	-0,21	0,00	22	12,00	0,15	1,36	-15,81	1,95	-0,21	0,00
	23	15,30	-0,19	-0,96	12,55	1,21	-0,27	0,00	23	12,00	0,19	0,96	-14,17	1,38	-0,25	0,00
	24	15,30	-0,28	-0,17	5,90	0,26	-0,39	0,00	24	12,00	0,28	0,17	-7,52	0,20	-0,37	0,00
	25	15,30	0,16	-0,57	8,25	0,80	0,22	0,00	25	12,00	-0,16	0,57	-9,87	0,75	0,21	0,00
	26	15,30	0,04	-0,72	11,99	0,92	0,06	0,00	26	12,00	-0,04	0,72	-13,61	1,02	0,04	0,00
	27	15,30	0,12	-0,73	12,47	0,94	0,16	0,00	27	12,00	-0,12	0,73	-14,09	1,03	0,17	0,00
	28	15,30	-0,13	-0,49	8,27	0,63	-0,18	0,00	28	12,00	0,13	0,49	-9,89	0,69	-0,17	0,00
	29	15,30	0,56	0,20	8,61	-0,30	0,74	0,00	29	12,00	-0,56	-0,20	-10,23	-0,25	0,76	0,00
	30	15,30	0,30	0,68	18,00	-0,95	0,41	0,00	30	12,00	-0,30	-0,68	-19,62	-0,89	0,40	0,00
	31	15,30	-0,41	-0,05	14,61	0,07	-0,55	0,00	31	12,00	0,41	0,05	-15,69	0,07	-0,55	0,00
	32	15,30	0,01	-0,15	10,67	0,21	-0,01	0,00	32	12,00	-0,01	0,15	-11,75	0,20	0,03	0,00
	33	15,30	-0,13	0,01	2,81	-0,02	-0,19	0,00	33	12,00	0,13	-0,01	-3,89	-0,02	-0,17	0,00
	34	15,30	-0,07	0,02	2,63	-0,03	-0,09	0,00	34	12,00	0,07	-0,02	-3,71	-0,03	-0,10	0,00
	35	15,30	-0,31	-0,20	9,16	0,28	-0,40	0,00	35	12,00	0,31	0,20	-10,78	0,27	-0,44	0,00
	36	15,30	0,96	0,09	13,32	-0,13	1,26	0,00	36	12,00	-0,96	-0,09	-14,94	-0,11	1,33	0,00
	37	15,30	-0,33	-0,17	15,52	0,24	-0,43	0,00	37	12,00	0,33	0,17	-16,60	0,23	-0,45	0,00
	38	15,30	-0,09	-0,30	12,14	0,41	-0,15	0,00	38	12,00	0,09	0,30	-13,22	0,39	-0,10	0,00
	39	15,30	-0,14	-0,01	2,48	0,02	-0,20	0,00	39	12,00	0,14	0,01	-3,56	0,02	-0,19	0,00
	40	15,30	-0,01	0,00	2,33	0,01	0,00	0,00	40	12,00	0,01	0,00	-3,41	0,01	-0,02	0,00
	41	15,30	-0,09	-0,33	10,91	0,46	-0,10	0,00	41	12,00	0,09	0,33	-12,53	0,44	-0,15	0,00
	42	15,30	-0,52	0,00	16,60	-0,01	-0,68	0,00	42	12,00	0,52	0,00	-18,22	0,01	-0,72	0,00
	43	15,30	-0,87	0,16	17,64	-0,21	-1,15	0,00	43	12,00	0,87	-0,16	-19,26	-0,22	-1,20	0,00
	44	15,30	-0,91	0,07	17,74	-0,09	-1,20	0,00	44	12,00	0,91	-0,07	-19,36	-0,10	-1,25	0,00
	45	15,30	-0,91	0,03	17,80	-0,04	-1,21	0,00	45	12,00	0,91	-0,03	-19,42	-0,04	-1,26	0,00
	46	15,30	-0,91	0,01	17,79	-0,01	-1,21	0,00	46	12,00	0,91	-0,01	-19,41	-0,02	-1,26	0,00

CARATT. PESO PROPRIO: ASTE

Tratto	Filo In.	Alt. (m)	Tx (t)	Ty (t)	N (t)	Mx (t*m)	My (t*m)	Mt (t*m)	Filo Fin.	Alt. (m)	Tx (t)	Ty (t)	N (t)	Mx (t*m)	My (t*m)	Mt (t*m)
	47	15,30	-0,90	0,00	17,57	0,00	-1,19	0,00	47	12,00	0,90	0,00	-19,19	0,00	-1,24	0,00
	48	15,30	-0,90	0,09	17,62	-0,11	-1,19	0,00	48	12,00	0,90	-0,09	-19,24	-0,12	-1,24	0,00
	49	15,30	-0,89	0,17	18,06	-0,22	-1,18	0,00	49	12,00	0,89	-0,17	-19,68	-0,23	-1,23	0,00
	50	15,30	-0,79	0,28	18,23	-0,37	-1,05	0,00	50	12,00	0,79	-0,28	-19,85	-0,38	-1,09	0,00
	51	15,30	-0,69	0,17	17,75	-0,22	-0,94	0,00	51	12,00	0,69	-0,17	-19,37	-0,23	-0,93	0,00
	52	15,30	-0,69	-0,17	17,67	0,23	-0,93	0,00	52	12,00	0,69	0,17	-19,29	0,23	-0,93	0,00
	53	15,30	-0,75	-0,43	17,85	0,58	-0,99	0,00	53	12,00	0,75	0,43	-19,47	0,58	-1,03	0,00
	54	15,30	-0,50	-0,38	16,43	0,51	-0,65	0,00	54	12,00	0,50	0,38	-18,05	0,51	-0,69	0,00
	55	15,30	-0,19	-0,08	14,84	0,12	-0,24	0,00	55	12,00	0,19	0,08	-16,46	0,11	-0,26	0,00
	56	15,30	-0,33	0,11	15,07	-0,15	-0,44	0,00	56	12,00	0,33	-0,11	-16,69	-0,15	-0,47	0,00
	57	15,30	-0,36	0,02	15,56	-0,02	-0,47	0,00	57	12,00	0,36	-0,02	-17,18	-0,04	-0,50	0,00
	58	15,30	-0,23	0,47	11,95	-0,60	-0,31	0,00	58	12,00	0,23	-0,47	-13,57	-0,67	-0,31	0,00
	59	15,30	1,15	-0,23	13,93	0,31	1,51	0,00	59	12,00	-1,15	0,23	-15,55	0,31	1,60	0,00
	60	15,30	-0,37	-0,23	17,18	0,31	-0,49	0,00	60	12,00	0,37	0,23	-18,26	0,31	-0,51	0,00
	61	15,30	-0,03	-0,21	16,35	0,28	-0,05	0,00	61	12,00	0,03	0,21	-17,43	0,27	-0,04	0,00
	63	15,30	-0,17	-0,40	13,01	0,53	-0,24	0,00	63	12,00	0,17	0,40	-14,09	0,55	-0,23	0,00
	64	15,30	-0,22	0,29	15,69	-0,38	-0,30	0,00	64	12,00	0,22	-0,29	-17,31	-0,39	-0,29	0,00
	65	15,30	0,08	-0,13	15,05	0,17	0,09	0,00	65	12,00	-0,08	0,13	-16,67	0,18	0,13	0,00
	66	15,30	0,05	0,01	15,11	-0,01	0,04	0,00	66	12,00	-0,05	-0,01	-16,73	-0,01	0,09	0,00
	67	15,30	0,02	0,04	15,10	-0,05	0,00	0,00	67	12,00	-0,02	-0,04	-16,72	-0,05	0,05	0,00
	68	15,30	0,01	0,03	15,11	-0,03	-0,01	0,00	68	12,00	-0,01	-0,03	-16,73	-0,04	0,04	0,00
	69	15,30	0,01	0,01	15,10	-0,01	0,00	0,00	69	12,00	-0,01	-0,01	-16,72	-0,02	0,04	0,00
	70	15,30	0,01	0,00	14,89	0,00	0,00	0,00	70	12,00	-0,01	0,00	-16,51	0,00	0,04	0,00
	71	15,30	0,01	0,08	14,95	-0,11	-0,01	0,00	71	12,00	-0,01	-0,08	-16,57	-0,11	0,04	0,00
	72	15,30	0,03	0,26	15,72	-0,35	0,02	0,00	72	12,00	-0,03	-0,26	-17,34	-0,36	0,06	0,00
	73	15,30	0,12	0,42	14,68	-0,53	0,14	0,00	73	12,00	-0,12	-0,42	-16,30	-0,60	0,19	0,00
	74	15,30	-0,14	-0,01	4,03	0,03	-0,21	0,00	74	12,00	0,14	0,01	-5,65	-0,01	-0,18	0,00
	75	15,30	-0,14	0,02	3,75	-0,04	-0,20	0,00	75	12,00	0,14	-0,02	-5,37	-0,01	-0,18	0,00
	76	15,30	0,16	-0,42	14,50	0,53	0,20	0,00	76	12,00	-0,16	0,42	-16,12	0,59	0,24	0,00
	77	15,30	0,15	-0,27	15,54	0,36	0,18	0,00	77	12,00	-0,15	0,27	-17,16	0,36	0,22	0,00
	78	15,30	0,16	-0,08	14,74	0,11	0,21	0,00	78	12,00	-0,16	0,08	-16,36	0,11	0,23	0,00
	79	15,30	0,14	0,03	14,53	-0,04	0,17	0,00	79	12,00	-0,14	-0,03	-16,15	-0,04	0,20	0,00
	80	15,30	0,15	0,03	14,91	-0,03	0,19	0,00	80	12,00	-0,15	-0,03	-16,53	-0,05	0,21	0,00
	81	15,30	-0,21	-0,24	11,41	0,30	-0,28	0,00	81	12,00	0,21	0,24	-13,03	0,35	-0,28	0,00
	82	15,30	1,26	0,03	15,65	-0,04	1,66	0,00	82	12,00	-1,26	-0,03	-17,27	-0,04	1,76	0,00
	83	15,30	-0,47	0,02	18,47	-0,03	-0,62	0,00	83	12,00	0,47	-0,02	-19,55	-0,03	-0,65	0,00
	84	15,30	0,06	0,18	17,57	-0,24	0,07	0,00	84	12,00	-0,06	-0,18	-18,65	-0,24	0,10	0,00
	85	15,30	-0,59	0,36	18,69	-0,48	-0,80	0,00	85	12,00	0,59	-0,36	-20,31	-0,51	-0,80	0,00
	86	15,30	-0,28	0,53	12,41	-0,70	-0,39	0,00	86	12,00	0,28	-0,53	-14,03	-0,75	-0,37	0,00
	87	15,30	0,01	0,69	11,61	-0,89	0,02	0,00	87	12,00	-0,01	-0,69	-13,23	-0,98	0,02	0,00
	88	15,30	0,00	0,67	11,93	-0,86	0,00	0,00	88	12,00	0,00	-0,67	-13,55	-0,95	0,00	0,00
	89	15,30	0,01	0,68	11,91	-0,86	0,01	0,00	89	12,00	-0,01	-0,68	-13,53	-0,96	0,01	0,00
	90	15,30	0,01	0,68	11,91	-0,87	0,01	0,00	90	12,00	-0,01	-0,68	-13,53	-0,96	0,02	0,00
	91	15,30	0,01	0,68	11,91	-0,86	0,01	0,00	91	12,00	-0,01	-0,68	-13,53	-0,96	0,01	0,00
	92	15,30	-0,01	0,67	11,69	-0,85	-0,02	0,00	92	12,00	0,01	-0,67	-13,31	-0,95	-0,01	0,00
	93	15,30	0,05	0,67	11,74	-0,85	0,07	0,00	93	12,00	-0,05	-0,67	-13,36	-0,95	0,07	0,00
	94	15,30	0,20	0,66	12,47	-0,84	0,27	0,00	94	12,00	-0,20	-0,66	-14,09	-0,95	0,27	0,00
	95	15,30	0,36	0,64	11,81	-0,81	0,47	0,00	95	12,00	-0,36	-0,64	-13,43	-0,92	0,50	0,00
	96	15,30	0,14	-0,08	4,59	0,11	0,17	0,00	96	12,00	-0,14	0,08	-6,21	0,12	0,19	0,00
	97	15,30	-0,12	-0,08	4,49	0,11	-0,16	0,00	97	12,00	0,12	0,08	-6,11	0,11	-0,17	0,00
	98	15,30	-0,33	0,63	11,78	-0,80	-0,44	0,00	98	12,00	0,33	-0,63	-13,40	-0,91	-0,46	0,00
	99	15,30	-0,18	0,65	12,45	-0,82	-0,25	0,00	99	12,00	0,18	-0,65	-14,07	-0,93	-0,24	0,00
	100	15,30	-0,05	0,64	11,56	-0,82	-0,07	0,00	100	12,00	0,05	-0,64	-13,18	-0,91	-0,07	0,00
	101	15,30	0,03	0,63	11,42	-0,79	0,04	0,00	101	12,00	-0,03	-0,63	-13,04	-0,90	0,03	0,00
	102	15,30	0,11	0,62	11,91	-0,79	0,14	0,00	102	12,00	-0,11	-0,62	-13,53	-0,89	0,15	0,00
	103	15,30	-0,14	0,42	7,94	-0,53	-0,19	0,00	103	12,00	0,14	-0,42	-9,56	-0,60	-0,18	0,00
	104	15,30	1,26	-0,02	15,68	0,03	1,65	0,00	104	12,00	-1,26	0,02	-17,30	0,02	1,75	0,00
	105	15,30	-0,48	-0,03	18,56	0,05	-0,63	0,00	105	12,00	0,48	0,03	-19,64	0,04	-0,67	0,00
	106	15,30	0,26	-0,08	17,79	0,11	0,32	0,00	106	12,00	-0,26	0,08	-18,87	0,10	0,37	0,00
	107	15,30	-1,11	-0,03	15,13	0,04	-1,47	0,00	107	12,00	1,11	0,03	-16,75	0,05	-1,54	0,00
	108	15,30	1,39	-0,30	17,76	0,38	1,81	0,00	108	12,00	-1,39	0,30	-19,38	0,43	1,93	0,00
	109	15,30	-0,52	0,01	19,82	-0,03	-0,68	0,00	109	12,00	0,52	-0,01	-20,90	-0,01	-0,73	0,00
	110	15,30	0,31	0,00	19,17	-0,01	0,40	0,00	110	12,00	-0,31	0,00	-20,25	0,01	0,45	0,00
	111	15,30	-1,23	-0,32	17,02	0,41	-1,61	0,00	111	12,00	1,23	0,32	-18,64	0,46	-1,70	0,00
	112	15,30	0,82	0,42	11,80	-0,54	1,07	0,00	112	12,00	-0,82	-0,42	-13,42	-0,60	1,14	0,00
	113	15,30	-0,66	0,65	16,71	-0,83	-0,87	0,00	113	12,00	0,66	-0,65	-18,33	-0,92	-0,92	0,00
	114	15,30	0,51	0,64	16,09	-0,81	0,67	0,00	114	12,00	-0,51	-0,64	-17,71	-0,91	0,72	0,00
	115	15,30	-0,69	0,43	11,28	-0,55	-0,91	0,00	115	12,00	0,69	-0,43	-12,90	-0,62	-0,96	0,00
	1	15,30	0,00	1,49	0,00	-0,98	0,00	0,00	2	15,30	0,00	1,69	0,00	1,47	0,00	0,00
	1	15,30	0,00	2,75	0,00	-1,95	0,00	0,00	4	15,30	0,00	3,00	0,00	2,59	0,00	0,00
	2	15,30	0,00	1,95	0,00	-1,92	0,00	0,00	3	15,30	0,00	1,66	0,00	1,14	0,00	0,00
	4	15,30	0,00	2,58	0,00	-2,42	0,00	-0,01	5	15,30	0,00	2,01	0,00	1,04	0,00	0,01
	5	15,30	0,00	2,39	0,00	-1,54	0,00	0,01	6	15,30	0,00	2,83	0,00	2,76	0,00	-0,01
	6	15,30	0,00	0,92	0,00	-0,20	0,00	0,01	7	15,30	0,00	1,94	0,00	1,65	0,00	-0,01
	7	15,30	0,00	1,61	0,00	-0,99	0,00	0,00	8	15,30	0,00	1,36	0,00	0,63	0,00	0,00
	8	15,30	0,00	1,32	0,00	-0,50	0,00	0,00	9	15,30	0,00	1,45	0,00	0,67	0,00	0,00
	9	15,30	0,00	0,37	0,00	-0,10	0,00	-0,01	10	15,30	0,00	0,89	0,00	0,60	0,00	0,01
	10	15,30	0,00	1,26	0,00	-0,96	0,00	0,00	11	15,30	0,00	0,80	0,00	0,24	0,00	0,00
	11	15,30	0,00	1,40	0,00	-1,08	0,00	0,00	12	15,30	0,00	0,80	0,00	0,08	0,00	0,00
	12	15,30	0,00	1,18	0,00	-0,70	0,00	0,00	13	15,30	0,00	1,02	0,00	0,42	0,00	0,00
	13	15,30	0,00	1,12	0,00	-0,63	0,00	0,00	14	15,30	0,00	1,08	0,00	0,56	0,00	0,00
	14	15,30	0,00	1,11	0,00	-0,63	0,00	0,00	15	15,30	0,00	1,09	0,00	0,58	0,00	0,00
	15	15,30	0,00	1,11	0,00	-0,63	0,00	0,00	16	15,30	0,00	1,09	0,00	0,58	0,00	0,00
	16	15,30	0,00	1,05	0,00	-0,58	0,00	0,00	17	15,30	0,00	1,01	0,00	0,53	0,00	0,00
	17	15,30	0,00	1,12	0,00	-0,64	0,00	0,00	18	15,30	0,00	1,08	0,00	0,57	0,00	0,00
	18	15,30	0,00	1,12	0,00	-0,64	0,00	0,00	19	15,30	0,00	1,08	0,00	0,58	0,00	0,00
	19	15,30	0,00	1,11	0,00	-0,63	0,00	0,00	20	15,30	0,00	1,09	0,00	0,59	0,00	0,00
	20	15,30	0,00	1,10	0,00	-0,60	0,00	0,00	21	15,30	0,00	1,09	0,00	0,59	0,00	0,00
	21	15,30	0,00	1,04	0,00	-0,46	0,00	0,00	22	15,30	0,00	1,16	0,00	0,68	0,00	0,00
	22	15,30	0,00	0,86	0,00	-0,20	0,00	0,00	23	15,30	0,00	1,34	0,00	0,98	0,00	0,00
	23	15,30	0,00	0,95	0,00	-0,34	0,00	0,00	24	15,30	0,00	1,25	0,00	0,83	0,00	0,00

CARATT. PESO PROPRIO: ASTE

Tratto	Filo In.	Alt. (m)	Tx (t)	Ty (t)	N (t)	Mx (t*m)	My (t*m)	Mt (t*m)	Filo Fin.	Alt. (m)	Tx (t)	Ty (t)	N (t)	Mx (t*m)	My (t*m)	Mt (t*m)
	25	15,30	0,00	0,97	0,00	-0,42	0,00	0,00	26	15,30	0,00	1,03	0,00	0,50	0,00	0,00
	26	15,30	0,00	1,08	0,00	-0,64	0,00	0,00	27	15,30	0,00	0,99	0,00	0,48	0,00	0,00
	27	15,30	0,00	1,29	0,00	-0,83	0,00	0,00	28	15,30	0,00	0,98	0,00	0,30	0,00	0,00
	29	15,30	0,00	2,29	0,00	-1,54	0,00	0,00	30	15,30	0,00	2,59	0,00	2,27	0,00	0,00
	30	15,30	0,00	3,46	0,00	-3,24	0,00	0,00	31	15,30	0,00	3,15	0,00	2,39	0,00	0,00
	31	15,30	0,00	1,82	0,00	-1,20	0,00	0,00	32	15,30	0,00	1,59	0,00	0,87	0,00	0,00
	32	15,30	0,00	1,78	0,00	-0,78	0,00	-0,01	33	15,30	0,00	1,88	0,00	0,93	0,00	0,01
	34	15,30	0,00	-0,04	0,00	0,55	0,00	0,00	35	15,30	0,00	1,24	0,00	0,74	0,00	0,00
	36	15,30	0,00	3,29	0,00	-2,93	0,00	0,00	37	15,30	0,00	3,04	0,00	2,26	0,00	0,00
	37	15,30	0,00	1,96	0,00	-1,33	0,00	0,00	38	15,30	0,00	1,31	0,00	0,42	0,00	0,00
	38	15,30	0,00	0,92	0,00	-0,08	0,00	-0,01	39	15,30	0,00	1,66	0,00	1,21	0,00	0,01
	40	15,30	0,00	0,49	0,00	-0,05	0,00	0,00	41	15,30	0,00	0,72	0,00	0,28	0,00	0,00
	41	15,30	0,00	0,68	0,00	-0,13	0,00	-0,01	42	15,30	0,00	1,14	0,00	0,83	0,00	0,01
	42	15,30	0,00	1,17	0,00	-0,88	0,00	-0,01	43	15,30	0,00	0,71	0,00	0,15	0,00	0,01
	43	15,30	0,00	1,03	0,00	-0,62	0,00	0,00	44	15,30	0,00	0,85	0,00	0,33	0,00	0,00
	44	15,30	0,00	0,97	0,00	-0,54	0,00	0,00	45	15,30	0,00	0,91	0,00	0,43	0,00	0,00
	45	15,30	0,00	0,96	0,00	-0,52	0,00	0,00	46	15,30	0,00	0,92	0,00	0,46	0,00	0,00
	46	15,30	0,00	0,94	0,00	-0,49	0,00	0,00	47	15,30	0,00	0,94	0,00	0,49	0,00	0,00
	47	15,30	0,00	0,91	0,00	-0,49	0,00	0,00	48	15,30	0,00	0,85	0,00	0,40	0,00	0,00
	48	15,30	0,00	1,03	0,00	-0,65	0,00	0,00	49	15,30	0,00	0,85	0,00	0,36	0,00	0,00
	49	15,30	0,00	1,16	0,00	-0,85	0,00	0,00	50	15,30	0,00	0,72	0,00	0,16	0,00	0,00
	50	15,30	0,00	1,26	0,00	-0,97	0,00	0,00	51	15,30	0,00	0,62	0,00	-0,03	0,00	0,00
	51	15,30	0,00	0,95	0,00	-0,46	0,00	0,00	52	15,30	0,00	0,92	0,00	0,41	0,00	0,00
	52	15,30	0,00	0,60	0,00	0,09	0,00	0,00	53	15,30	0,00	1,28	0,00	0,98	0,00	0,00
	53	15,30	0,00	0,44	0,00	0,29	0,00	0,00	54	15,30	0,00	1,44	0,00	1,29	0,00	0,00
	54	15,30	0,00	0,69	0,00	-0,15	0,00	0,01	55	15,30	0,00	1,19	0,00	0,94	0,00	-0,01
	55	15,30	0,00	1,02	0,00	-0,68	0,00	0,00	56	15,30	0,00	0,68	0,00	0,20	0,00	0,00
	56	15,30	0,00	0,96	0,00	-0,53	0,00	0,00	57	15,30	0,00	0,80	0,00	0,29	0,00	0,00
	57	15,30	0,00	0,90	0,00	-0,31	0,00	0,00	58	15,30	0,00	1,10	0,00	0,63	0,00	0,00
	59	15,30	0,00	3,85	0,00	-3,51	0,00	0,00	60	15,30	0,00	3,47	0,00	2,49	0,00	0,00
	60	15,30	0,00	2,16	0,00	-1,45	0,00	0,00	61	15,30	0,00	1,62	0,00	0,70	0,00	0,00
	61	15,30	0,00	1,29	0,00	-0,65	0,00	0,00	62	15,30	0,00	0,65	0,00	-0,37	0,00	0,00
	62	15,30	0,00	-0,65	0,00	0,37	0,00	0,00	63	15,30	0,00	1,74	0,00	1,81	0,00	0,00
	63	15,30	0,00	1,84	0,00	-1,16	0,00	-0,01	64	15,30	0,00	1,60	0,00	0,77	0,00	0,01
	64	15,30	0,00	0,68	0,00	-0,17	0,00	0,00	65	15,30	0,00	1,14	0,00	0,88	0,00	0,00
	65	15,30	0,00	0,92	0,00	-0,49	0,00	0,00	66	15,30	0,00	0,96	0,00	0,54	0,00	0,00
	66	15,30	0,00	0,98	0,00	-0,57	0,00	0,00	67	15,30	0,00	0,90	0,00	0,43	0,00	0,00
	67	15,30	0,00	0,97	0,00	-0,53	0,00	0,00	68	15,30	0,00	0,91	0,00	0,44	0,00	0,00
	68	15,30	0,00	0,96	0,00	-0,52	0,00	0,00	69	15,30	0,00	0,92	0,00	0,46	0,00	0,00
	69	15,30	0,00	0,94	0,00	-0,49	0,00	0,00	70	15,30	0,00	0,94	0,00	0,48	0,00	0,00
	70	15,30	0,00	0,90	0,00	-0,48	0,00	0,00	71	15,30	0,00	0,86	0,00	0,41	0,00	0,00
	71	15,30	0,00	1,02	0,00	-0,66	0,00	0,00	72	15,30	0,00	0,86	0,00	0,39	0,00	0,00
	72	15,30	0,00	1,36	0,00	-1,17	0,00	0,00	73	15,30	0,00	0,52	0,00	-0,15	0,00	0,00
	73	15,30	0,00	1,27	0,00	-0,94	0,00	0,00	74	15,30	0,00	0,61	0,00	-0,10	0,00	0,00
	75	15,30	0,00	0,63	0,00	0,07	0,00	0,00	76	15,30	0,00	1,25	0,00	0,91	0,00	0,00
	76	15,30	0,00	0,50	0,00	0,18	0,00	0,00	77	15,30	0,00	1,38	0,00	1,19	0,00	0,00
	77	15,30	0,00	0,86	0,00	-0,40	0,00	0,00	78	15,30	0,00	1,02	0,00	0,65	0,00	0,00
	78	15,30	0,00	0,84	0,00	-0,41	0,00	0,00	79	15,30	0,00	0,86	0,00	0,44	0,00	0,00
	79	15,30	0,00	0,94	0,00	-0,52	0,00	0,00	80	15,30	0,00	0,81	0,00	0,33	0,00	0,00
	80	15,30	0,00	0,94	0,00	-0,38	0,00	0,00	81	15,30	0,00	1,06	0,00	0,58	0,00	0,00
	82	15,30	0,00	4,20	0,00	-3,87	0,00	0,00	83	15,30	0,00	3,73	0,00	2,58	0,00	0,00
	83	15,30	0,00	2,05	0,00	-1,26	0,00	0,00	84	15,30	0,00	2,05	0,00	1,26	0,00	0,00
	84	15,30	0,00	2,33	0,00	-1,43	0,00	0,00	85	15,30	0,00	2,79	0,00	2,57	0,00	0,00
	85	15,30	0,00	1,54	0,00	-0,66	0,00	0,00	86	15,30	0,00	2,09	0,00	1,57	0,00	0,00
	86	15,30	0,00	1,10	0,00	-0,76	0,00	0,00	87	15,30	0,00	0,97	0,00	0,56	0,00	0,00
	87	15,30	0,00	1,09	0,00	-0,60	0,00	0,00	88	15,30	0,00	1,10	0,00	0,61	0,00	0,00
	88	15,30	0,00	1,11	0,00	-0,62	0,00	0,00	89	15,30	0,00	1,09	0,00	0,60	0,00	0,00
	89	15,30	0,00	1,11	0,00	-0,63	0,00	0,00	90	15,30	0,00	1,09	0,00	0,59	0,00	0,00
	90	15,30	0,00	1,11	0,00	-0,63	0,00	0,00	91	15,30	0,00	1,09	0,00	0,59	0,00	0,00
	91	15,30	0,00	1,11	0,00	-0,62	0,00	0,00	92	15,30	0,00	1,09	0,00	0,59	0,00	0,00
	92	15,30	0,00	1,03	0,00	-0,56	0,00	0,00	93	15,30	0,00	1,03	0,00	0,56	0,00	0,00
	93	15,30	0,00	1,13	0,00	-0,72	0,00	0,00	94	15,30	0,00	1,07	0,00	0,61	0,00	0,00
	94	15,30	0,00	1,44	0,00	-1,23	0,00	0,00	95	15,30	0,00	0,76	0,00	0,09	0,00	0,00
	95	15,30	0,00	1,45	0,00	-1,12	0,00	0,00	96	15,30	0,00	0,75	0,00	-0,05	0,00	0,00
	96	15,30	0,00	1,10	0,00	-0,54	0,00	0,00	97	15,30	0,00	1,10	0,00	0,53	0,00	0,00
	97	15,30	0,00	0,78	0,00	0,00	0,00	0,00	98	15,30	0,00	1,42	0,00	1,08	0,00	0,00
	98	15,30	0,00	0,78	0,00	-0,12	0,00	0,00	99	15,30	0,00	1,42	0,00	1,19	0,00	0,00
	99	15,30	0,00	1,08	0,00	-0,63	0,00	0,00	100	15,30	0,00	1,12	0,00	0,69	0,00	0,00
	100	15,30	0,00	0,99	0,00	-0,53	0,00	0,00	101	15,30	0,00	1,01	0,00	0,55	0,00	0,00
	101	15,30	0,00	1,08	0,00	-0,63	0,00	0,00	102	15,30	0,00	0,99	0,00	0,50	0,00	0,00
	102	15,30	0,00	1,27	0,00	-0,80	0,00	0,00	103	15,30	0,00	0,99	0,00	0,33	0,00	0,00
	104	15,30	0,00	4,19	0,00	-3,85	0,00	0,00	105	15,30	0,00	3,74	0,00	2,61	0,00	0,00
	105	15,30	0,00	1,97	0,00	-1,26	0,00	0,00	106	15,30	0,00	2,13	0,00	1,49	0,00	0,00
	106	15,30	0,00	3,41	0,00	-2,15	0,00	0,00	107	15,30	0,00	3,90	0,00	3,37	0,00	0,00
	108	15,30	0,00	4,64	0,00	-4,23	0,00	0,00	109	15,30	0,00	4,18	0,00	2,96	0,00	0,00
	109	15,30	0,00	2,24	0,00	-1,49	0,00	0,00	110	15,30	0,00	2,32	0,00	1,60	0,00	0,00
	110	15,30	0,00	3,81	0,00	-2,42	0,00	0,00	111	15,30	0,00	4,32	0,00	3,70	0,00	0,00
	112	15,30	0,00	3,22	0,00	-2,34	0,00	0,00	113	15,30	0,00	3,55	0,00	3,25	0,00	0,00
	113	15,30	0,00	1,74	0,00	-1,27	0,00	0,00	114	15,30	0,00	1,76	0,00	1,29	0,00	0,00
	114	15,30	0,00	3,30	0,00	-2,81	0,00	0,00	115	15,30	0,00	2,95	0,00	1,93	0,00	0,00
	2	15,30	0,00	4,67	0,00	-4,43	0,00	0,00	5	15,30	0,00	3,69	0,00	1,92	0,00	0,00
	3	15,30	0,00	2,84	0,00	-1,91	0,00	0,00	6	15,30	0,00	3,24	0,00	2,92	0,00	0,00
	4	15,30	0,00	1,04	0,00	-0,60	0,00	0,00	29	15,30	0,00	1,10	0,00	0,69	0,00	0,00
	5	15,30	0,00	0,39	0,00	0,22	0,00	0,00	30	15,30	0,00	1,67	0,00	1,97	0,00	0,00
	6	15,30	0,00	1,28	0,00	-1,15	0,00	0,00	31	15,30	0,00	0,78	0,00	0,29	0,00	0,00
	7	15,30	0,00	1,45	0,00	-1,34	0,00	0,00	32	15,30	0,00	0,55	0,00	-0,16	0,00	0,00
	8	15,30	0,00	1,38	0,00	-1,06	0,00	0,00	33	15,30	0,00	0,74	0,00	-0,06	0,00	0,00
	9	15,30	0,00	1,78	0,00	-1,32	0,00	0,00	34	15,30	0,00	1,04	0,00	0,03	0,00	0,00
	10	15,30	0,00	1,60	0,00	-1,15	0,00	0,01	35	15,30	0,00	1,01	0,00	0,20	0,00	-0,01
	11	15,30	0,00	2,95	0,00	-2,98	0,00	0,00	42	15,30	0,00	2,89	0,00	2,79	0,00	0,00
	12	15,30	0,00	3,98	0,00	-3,92	0,00	0,00	43	15,30	0,00	3,95	0,00	3,85	0,00	0,00

CARATT. PESO PROPRIO: ASTE

Tratto	Filo In.	Alt. (m)	Tx (t)	Ty (t)	N (t)	Mx (t*m)	My (t*m)	Mt (t*m)	Filo Fin.	Alt. (m)	Tx (t)	Ty (t)	N (t)	Mx (t*m)	My (t*m)	Mt (t*m)
	13	15,30	0,00	3,97	0,00	-3,89	0,00	0,00	44	15,30	0,00	3,96	0,00	3,87	0,00	0,00
	14	15,30	0,00	3,97	0,00	-3,88	0,00	0,00	45	15,30	0,00	3,96	0,00	3,87	0,00	0,00
	15	15,30	0,00	3,97	0,00	-3,88	0,00	0,00	46	15,30	0,00	3,96	0,00	3,88	0,00	0,00
	16	15,30	0,00	3,90	0,00	-3,81	0,00	0,00	47	15,30	0,00	3,90	0,00	3,82	0,00	0,00
	17	15,30	0,00	3,90	0,00	-3,82	0,00	0,00	48	15,30	0,00	3,90	0,00	3,81	0,00	0,00
	18	15,30	0,00	3,98	0,00	-3,92	0,00	0,00	49	15,30	0,00	3,95	0,00	3,84	0,00	0,00
	19	15,30	0,00	4,00	0,00	-4,02	0,00	0,00	50	15,30	0,00	3,93	0,00	3,77	0,00	0,00
	20	15,30	0,00	4,05	0,00	-4,17	0,00	0,00	51	15,30	0,00	3,88	0,00	3,63	0,00	0,00
	21	15,30	0,00	4,06	0,00	-4,19	0,00	0,00	52	15,30	0,00	3,87	0,00	3,62	0,00	0,00
	22	15,30	0,00	4,02	0,00	-4,07	0,00	0,00	53	15,30	0,00	3,91	0,00	3,74	0,00	0,00
	23	15,30	0,00	2,93	0,00	-2,92	0,00	0,00	54	15,30	0,00	2,91	0,00	2,86	0,00	0,00
	24	15,30	0,00	0,86	0,00	-0,54	0,00	-0,03	25	15,30	0,00	-0,27	0,00	0,04	0,00	0,03
	25	15,30	0,00	2,09	0,00	-1,47	0,00	0,00	55	15,30	0,00	2,19	0,00	1,71	0,00	0,00
	26	15,30	0,00	2,84	0,00	-2,04	0,00	0,00	56	15,30	0,00	2,85	0,00	2,08	0,00	0,00
	27	15,30	0,00	2,91	0,00	-2,08	0,00	0,00	57	15,30	0,00	2,95	0,00	2,16	0,00	0,00
	28	15,30	0,00	2,11	0,00	-1,23	0,00	0,00	58	15,30	0,00	2,47	0,00	2,05	0,00	0,00
	30	15,30	0,00	0,23	0,00	0,17	0,00	-0,01	36	15,30	0,00	1,30	0,00	1,07	0,00	0,01
	31	15,30	0,00	0,83	0,00	-0,49	0,00	0,00	37	15,30	0,00	0,69	0,00	0,32	0,00	0,00
	32	15,30	0,00	0,71	0,00	-0,35	0,00	0,00	38	15,30	0,00	0,81	0,00	0,49	0,00	0,00
	35	15,30	0,00	1,29	0,00	-0,81	0,00	-0,01	41	15,30	0,00	0,57	0,00	-0,02	0,00	0,01
	36	15,30	0,00	1,11	0,00	-0,76	0,00	0,00	59	15,30	0,00	0,76	0,00	0,26	0,00	0,00
	37	15,30	0,00	1,14	0,00	-0,83	0,00	0,00	60	15,30	0,00	0,68	0,00	0,14	0,00	0,00
	38	15,30	0,00	2,35	0,00	-1,24	0,00	0,00	61	15,30	0,00	2,13	0,00	0,91	0,00	0,00
	41	15,30	0,00	2,31	0,00	-0,76	0,00	0,00	64	15,30	0,00	2,75	0,00	1,38	0,00	0,00
	42	15,30	0,00	1,87	0,00	-1,14	0,00	0,00	65	15,30	0,00	1,90	0,00	1,18	0,00	0,00
	43	15,30	0,00	1,82	0,00	-1,15	0,00	0,00	66	15,30	0,00	2,02	0,00	1,44	0,00	0,00
	44	15,30	0,00	1,76	0,00	-1,05	0,00	0,00	67	15,30	0,00	2,08	0,00	1,54	0,00	0,00
	45	15,30	0,00	1,75	0,00	-1,04	0,00	0,00	68	15,30	0,00	2,09	0,00	1,55	0,00	0,00
	46	15,30	0,00	1,75	0,00	-1,05	0,00	0,00	69	15,30	0,00	2,08	0,00	1,55	0,00	0,00
	47	15,30	0,00	1,72	0,00	-1,03	0,00	0,00	70	15,30	0,00	2,05	0,00	1,52	0,00	0,00
	48	15,30	0,00	1,72	0,00	-1,03	0,00	0,00	71	15,30	0,00	2,05	0,00	1,52	0,00	0,00
	49	15,30	0,00	1,77	0,00	-1,07	0,00	0,00	72	15,30	0,00	2,07	0,00	1,51	0,00	0,00
	50	15,30	0,00	1,93	0,00	-1,31	0,00	0,00	73	15,30	0,00	1,91	0,00	1,28	0,00	0,00
	51	15,30	0,00	2,06	0,00	-1,39	0,00	0,00	74	15,30	0,00	1,78	0,00	0,96	0,00	0,00
	52	15,30	0,00	2,06	0,00	-1,39	0,00	0,00	75	15,30	0,00	1,78	0,00	0,96	0,00	0,00
	53	15,30	0,00	2,00	0,00	-1,41	0,00	0,00	76	15,30	0,00	1,84	0,00	1,17	0,00	0,00
	54	15,30	0,00	1,96	0,00	-1,25	0,00	0,00	77	15,30	0,00	1,88	0,00	1,13	0,00	0,00
	55	15,30	0,00	1,90	0,00	-1,10	0,00	0,00	78	15,30	0,00	1,85	0,00	1,03	0,00	0,00
	56	15,30	0,00	1,83	0,00	-1,07	0,00	0,00	79	15,30	0,00	1,86	0,00	1,11	0,00	0,00
	57	15,30	0,00	1,86	0,00	-1,07	0,00	0,00	80	15,30	0,00	1,94	0,00	1,20	0,00	0,00
	58	15,30	0,00	1,35	0,00	-0,69	0,00	0,00	81	15,30	0,00	1,49	0,00	0,89	0,00	0,00
	59	15,30	0,00	1,37	0,00	-0,91	0,00	0,00	82	15,30	0,00	1,36	0,00	0,90	0,00	0,00
	60	15,30	0,00	1,30	0,00	-0,83	0,00	0,00	83	15,30	0,00	1,30	0,00	0,84	0,00	0,00
	61	15,30	0,00	2,41	0,00	-1,60	0,00	0,00	84	15,30	0,00	2,38	0,00	1,53	0,00	0,00
	63	15,30	0,00	2,14	0,00	-1,02	0,00	0,00	85	15,30	0,00	2,54	0,00	1,87	0,00	0,00
	64	15,30	0,00	1,60	0,00	-0,73	0,00	0,00	86	15,30	0,00	2,08	0,00	1,69	0,00	0,00
	65	15,30	0,00	2,43	0,00	-1,38	0,00	0,00	87	15,30	0,00	2,72	0,00	1,98	0,00	0,00
	66	15,30	0,00	2,52	0,00	-1,53	0,00	0,00	88	15,30	0,00	2,71	0,00	1,92	0,00	0,00
	67	15,30	0,00	2,52	0,00	-1,53	0,00	0,00	89	15,30	0,00	2,72	0,00	1,93	0,00	0,00
	68	15,30	0,00	2,52	0,00	-1,53	0,00	0,00	90	15,30	0,00	2,72	0,00	1,94	0,00	0,00
	69	15,30	0,00	2,52	0,00	-1,53	0,00	0,00	91	15,30	0,00	2,72	0,00	1,94	0,00	0,00
	70	15,30	0,00	2,48	0,00	-1,50	0,00	0,00	92	15,30	0,00	2,68	0,00	1,91	0,00	0,00
	71	15,30	0,00	2,47	0,00	-1,50	0,00	0,00	93	15,30	0,00	2,68	0,00	1,92	0,00	0,00
	72	15,30	0,00	2,52	0,00	-1,53	0,00	0,00	94	15,30	0,00	2,71	0,00	1,93	0,00	0,00
	73	15,30	0,00	2,56	0,00	-1,59	0,00	0,00	95	15,30	0,00	2,68	0,00	1,83	0,00	0,00
	76	15,30	0,00	2,57	0,00	-1,60	0,00	0,00	98	15,30	0,00	2,67	0,00	1,80	0,00	0,00
	77	15,30	0,00	2,53	0,00	-1,52	0,00	0,00	99	15,30	0,00	2,70	0,00	1,87	0,00	0,00
	78	15,30	0,00	2,47	0,00	-1,46	0,00	0,00	100	15,30	0,00	2,64	0,00	1,83	0,00	0,00
	79	15,30	0,00	2,44	0,00	-1,47	0,00	0,00	101	15,30	0,00	2,59	0,00	1,79	0,00	0,00
	80	15,30	0,00	2,55	0,00	-1,59	0,00	0,00	102	15,30	0,00	2,64	0,00	1,78	0,00	0,00
	81	15,30	0,00	2,13	0,00	-1,49	0,00	0,00	103	15,30	0,00	1,92	0,00	1,08	0,00	0,00
	82	15,30	0,00	1,28	0,00	-0,82	0,00	0,00	104	15,30	0,00	1,32	0,00	0,91	0,00	0,00
	83	15,30	0,00	1,19	0,00	-0,78	0,00	0,00	105	15,30	0,00	1,30	0,00	1,00	0,00	0,00
	84	15,30	0,00	1,31	0,00	-1,12	0,00	0,00	106	15,30	0,00	1,17	0,00	0,82	0,00	0,00
	85	15,30	0,00	1,26	0,00	-0,83	0,00	0,01	107	15,30	0,00	1,34	0,00	0,99	0,00	-0,01
	104	15,30	0,00	1,36	0,00	-0,97	0,00	0,00	108	15,30	0,00	1,37	0,00	0,98	0,00	0,00
	105	15,30	0,00	1,39	0,00	-1,11	0,00	0,00	109	15,30	0,00	1,21	0,00	0,71	0,00	0,00
	106	15,30	0,00	1,38	0,00	-1,08	0,00	0,00	110	15,30	0,00	1,22	0,00	0,73	0,00	0,00
	107	15,30	0,00	1,41	0,00	-1,07	0,00	0,00	111	15,30	0,00	1,32	0,00	0,89	0,00	0,00
	108	15,30	0,00	1,90	0,00	-1,85	0,00	0,01	112	15,30	0,00	1,71	0,00	1,31	0,00	-0,01
	109	15,30	0,00	1,35	0,00	-0,62	0,00	0,00	113	15,30	0,00	1,99	0,00	2,39	0,00	0,00
	110	15,30	0,00	1,37	0,00	-0,67	0,00	0,00	114	15,30	0,00	1,97	0,00	2,33	0,00	0,00
	111	15,30	0,00	1,90	0,00	-1,83	0,00	-0,01	115	15,30	0,00	1,71	0,00	1,32	0,00	0,01
	1	18,60	0,47	-1,08	4,23	1,63	0,67	0,00	1	15,30	-0,47	1,08	-5,85	1,30	0,59	0,00
	2	18,60	0,18	-2,33	8,39	3,54	0,25	0,00	2	15,30	-0,18	2,33	-10,01	2,76	0,23	0,00
	3	18,60	-0,55	-1,07	4,50	1,61	-0,80	0,00	3	15,30	0,55	1,07	-6,12	1,28	-0,70	0,00
	4	18,60	1,14	0,99	6,72	-1,46	1,66	0,00	4	15,30	-1,14	-0,99	-8,34	-1,22	1,41	0,00
	5	18,60	0,19	0,98	9,32	-1,39	0,27	0,00	5	15,30	-0,19	-0,98	-10,40	-1,25	0,25	0,00
	6	18,60	-1,07	0,86	8,72	-1,25	-1,52	0,00	6	15,30	1,07	-0,86	-10,34	-1,07	-1,36	0,00
	7	18,60	-0,24	-0,58	4,87	0,86	-0,33	0,00	7	15,30	0,24	0,58	-6,49	0,70	-0,32	0,00
	8	18,60	0,48	-0,05	4,15	0,06	0,68	0,00	8	15,30	-0,48	0,05	-5,77	0,06	0,60	0,00
	9	18,60	0,60	-0,33	3,66	0,47	0,86	0,00	9	15,30	-0,60	0,33	-5,28	0,41	0,75	0,00
	10	18,60	0,14	-0,56	3,72	0,83	0,20	0,00	10	15,30	-0,14	0,56	-5,34	0,68	0,19	0,00
	11	18,60	0,33	-1,56	5,26	2,38	0,46	0,00	11	15,30	-0,33	1,56	-6,88	1,83	0,43	0,00
	12	18,60	0,23	-2,11	6,11	3,22	0,33	0,00	12	15,30	-0,23	2,11	-7,73	2,47	0,30	0,00
	13	18,60	0,07	-2,09	6,25	3,19	0,10	0,00	13	15,30	-0,07	2,09	-7,87	2,45	0,10	0,00
	14	18,60	0,03	-2,09	6,27	3,19	0,04	0,00	14	15,30	-0,03	2,09	-7,89	2,44	0,03	0,00
	15	18,60	0,01	-2,08	6,28	3,18	0,02	0,00	15	15,30	-0,01	2,08	-7,90	2,44	0,02	0,00
	16	18,60	-0,01	-2,05	6,15	3,13	-0,01	0,00	16	15,30	0,01	2,05	-7,77	2,40	-0,01	0,00
	17	18,60	0,05	-2,05	6,15	3,13	0,06	0,00	17	15,30	-0,05	2,05	-7,77	2,40	0,06	0,00
	18	18,60	0,02	-2,10	6,28	3,21	0,03	0,00	18	15,30	-0,02	2,10	-7,90	2,46	0,03	0,00

CARATT. PESO PROPRIO: ASTE

Tratto	Filo In.	Alt. (m)	Tx (t)	Ty (t)	N (t)	Mx (t*m)	My (t*m)	Mt (t*m)	Filo Fin.	Alt. (m)	Tx (t)	Ty (t)	N (t)	Mx (t*m)	My (t*m)	Mt (t*m)
	19	18,60	0,02	-2,14	6,30	3,27	0,02	0,00	19	15,30	-0,02	2,14	-7,92	2,51	0,02	0,00
	20	18,60	0,01	-2,21	6,34	3,36	0,01	0,00	20	15,30	-0,01	2,21	-7,96	2,59	0,01	0,00
	21	18,60	-0,04	-2,21	6,30	3,37	-0,06	0,00	21	15,30	0,04	2,21	-7,92	2,60	-0,06	0,00
	22	18,60	-0,18	-2,16	6,17	3,30	-0,26	0,00	22	15,30	0,18	2,16	-7,79	2,54	-0,24	0,00
	23	18,60	-0,25	-1,52	5,35	2,32	-0,35	0,00	23	15,30	0,25	1,52	-6,97	1,78	-0,33	0,00
	24	18,60	-0,39	-0,25	1,82	0,37	-0,55	0,00	24	15,30	0,39	0,25	-3,44	0,32	-0,49	0,00
	25	18,60	0,21	-0,79	3,47	1,14	0,30	0,00	25	15,30	-0,21	0,79	-5,09	0,99	0,27	0,00
	26	18,60	0,05	-1,12	5,07	1,70	0,07	0,00	26	15,30	-0,05	1,12	-6,69	1,32	0,07	0,00
	27	18,60	0,13	-1,14	5,31	1,74	0,19	0,00	27	15,30	-0,13	1,14	-6,93	1,35	0,17	0,00
	28	18,60	-0,19	-0,70	3,21	1,06	-0,28	0,00	28	15,30	0,19	0,70	-4,83	0,84	-0,24	0,00
	29	18,60	0,73	0,29	3,24	-0,40	1,05	0,00	29	15,30	-0,73	-0,29	-4,86	-0,37	0,93	0,00
	30	18,60	0,45	0,94	8,07	-1,34	0,65	0,00	30	15,30	-0,45	-0,94	-9,69	-1,19	0,56	0,00
	31	18,60	-0,51	-0,09	6,71	0,13	-0,72	0,00	31	15,30	0,51	0,09	-7,79	0,11	-0,65	0,00
	32	18,60	-0,04	-0,18	4,73	0,24	-0,06	0,00	32	15,30	0,04	0,18	-5,81	0,23	-0,05	0,00
	33	18,60	-0,23	0,05	0,98	-0,08	-0,33	0,00	33	15,30	0,23	-0,05	-2,06	-0,06	-0,28	0,00
	34	18,60	-0,05	0,07	0,79	-0,10	-0,06	0,00	34	15,30	0,05	-0,07	-1,87	-0,08	-0,07	0,00
	35	18,60	-0,30	-0,21	3,64	0,29	-0,41	0,00	35	15,30	0,30	0,21	-5,26	0,29	-0,39	0,00
	36	18,60	1,42	0,14	5,65	-0,20	2,09	0,00	36	15,30	-1,42	-0,14	-7,27	-0,18	1,74	0,00
	37	18,60	-0,42	-0,20	7,38	0,27	-0,60	0,00	37	15,30	0,42	0,20	-8,46	0,26	-0,53	0,00
	38	18,60	-0,16	-0,36	5,44	0,50	-0,22	0,00	38	15,30	0,16	0,36	-6,52	0,47	-0,21	0,00
	39	18,60	-0,25	-0,02	0,75	0,02	-0,37	0,00	39	15,30	0,25	0,02	-1,83	0,02	-0,31	0,00
	40	18,60	0,04	0,00	0,57	0,01	0,06	0,00	40	15,30	-0,04	0,00	-1,65	0,01	0,05	0,00
	41	18,60	0,00	-0,50	4,65	0,73	0,01	0,00	41	15,30	0,00	0,50	-6,27	0,62	-0,01	0,00
	42	18,60	-0,69	0,04	7,54	-0,06	-1,00	0,00	42	15,30	0,69	-0,04	-9,16	-0,05	-0,86	0,00
	43	18,60	-1,15	0,20	8,14	-0,29	-1,66	0,00	43	15,30	1,15	-0,20	-9,76	-0,26	-1,44	0,00
	44	18,60	-1,20	0,08	8,22	-0,11	-1,73	0,00	44	15,30	1,20	-0,08	-9,84	-0,10	-1,51	0,00
	45	18,60	-1,20	0,04	8,24	-0,05	-1,73	0,00	45	15,30	1,20	-0,04	-9,86	-0,05	-1,51	0,00
	46	18,60	-1,20	0,01	8,24	-0,02	-1,73	0,00	46	15,30	1,20	-0,01	-9,86	-0,01	-1,51	0,00
	47	18,60	-1,19	-0,01	8,12	0,01	-1,71	0,00	47	15,30	1,19	0,01	-9,74	0,01	-1,49	0,00
	48	18,60	-1,19	0,11	8,14	-0,15	-1,71	0,00	48	15,30	1,19	-0,11	-9,76	-0,14	-1,49	0,00
	49	18,60	-1,18	0,20	8,35	-0,29	-1,70	0,00	49	15,30	1,18	-0,20	-9,97	-0,26	-1,48	0,00
	50	18,60	-1,07	0,34	8,42	-0,48	-1,55	0,00	50	15,30	1,07	-0,34	-10,04	-0,43	-1,34	0,00
	51	18,60	-0,99	0,20	8,26	-0,29	-1,44	0,00	51	15,30	0,99	-0,20	-9,88	-0,26	-1,25	0,00
	52	18,60	-0,99	-0,21	8,23	0,29	-1,43	0,00	52	15,30	0,99	0,21	-9,85	0,26	-1,24	0,00
	53	18,60	-1,02	-0,54	8,24	0,77	-1,47	0,00	53	15,30	1,02	0,54	-9,86	0,68	-1,27	0,00
	54	18,60	-0,68	-0,49	7,45	0,70	-0,98	0,00	54	15,30	0,68	0,49	-9,07	0,62	-0,85	0,00
	55	18,60	-0,25	-0,11	6,56	0,15	-0,36	0,00	55	15,30	0,25	0,11	-8,18	0,14	-0,32	0,00
	56	18,60	-0,46	0,15	6,77	-0,22	-0,67	0,00	56	15,30	0,46	-0,15	-8,39	-0,19	-0,57	0,00
	57	18,60	-0,49	0,02	7,07	-0,04	-0,71	0,00	57	15,30	0,49	-0,02	-8,69	-0,02	-0,62	0,00
	58	18,60	-0,33	0,66	5,05	-0,96	-0,48	0,00	58	15,30	0,33	-0,66	-6,67	-0,81	-0,41	0,00
	59	18,60	1,70	-0,32	5,98	0,46	2,51	0,00	59	15,30	-1,70	0,32	-7,60	0,40	2,08	0,00
	60	18,60	-0,47	-0,28	8,25	0,39	-0,68	0,00	60	15,30	0,47	0,28	-9,33	0,36	-0,59	0,00
	61	18,60	-0,02	-0,27	7,59	0,38	-0,02	0,00	61	15,30	0,02	0,27	-8,67	0,35	-0,04	0,00
	63	18,60	-0,22	-0,53	5,97	0,77	-0,32	0,00	63	15,30	0,22	0,53	-7,05	0,67	-0,29	0,00
	64	18,60	-0,27	0,33	7,08	-0,47	-0,37	0,00	64	15,30	0,27	-0,33	-8,70	-0,43	-0,35	0,00
	65	18,60	0,14	-0,16	6,67	0,22	0,22	0,00	65	15,30	-0,14	0,16	-8,29	0,20	0,16	0,00
	66	18,60	0,12	0,01	6,65	-0,02	0,20	0,00	66	15,30	-0,12	-0,01	-8,27	-0,02	0,12	0,00
	67	18,60	0,08	0,05	6,65	-0,07	0,14	0,00	67	15,30	-0,08	-0,05	-8,27	-0,06	0,07	0,00
	68	18,60	0,07	0,03	6,66	-0,04	0,14	0,00	68	15,30	-0,07	-0,03	-8,28	-0,04	0,06	0,00
	69	18,60	0,07	0,01	6,65	-0,02	0,14	0,00	69	15,30	-0,07	-0,01	-8,27	-0,02	0,06	0,00
	70	18,60	0,07	-0,01	6,54	0,01	0,13	0,00	70	15,30	-0,07	0,01	-8,16	0,01	0,06	0,00
	71	18,60	0,07	0,10	6,56	-0,15	0,13	0,00	71	15,30	-0,07	-0,10	-8,18	-0,13	0,06	0,00
	72	18,60	0,09	0,33	6,94	-0,46	0,16	0,00	72	15,30	-0,09	-0,33	-8,56	-0,42	0,08	0,00
	73	18,60	0,19	0,42	6,44	-0,59	0,30	0,00	73	15,30	-0,19	-0,42	-8,06	-0,54	0,21	0,00
	74	18,60	-0,24	-0,11	1,20	0,17	-0,34	0,00	74	15,30	0,24	0,11	-2,82	0,12	-0,31	0,00
	75	18,60	-0,24	0,12	1,12	-0,19	-0,35	0,00	75	15,30	0,24	-0,12	-2,74	-0,14	-0,31	0,00
	76	18,60	0,23	-0,41	6,36	0,58	0,36	0,00	76	15,30	-0,23	0,41	-7,98	0,53	0,27	0,00
	77	18,60	0,21	-0,33	6,91	0,47	0,33	0,00	77	15,30	-0,21	0,33	-8,53	0,43	0,25	0,00
	78	18,60	0,21	-0,11	6,58	0,15	0,31	0,00	78	15,30	-0,21	0,11	-8,20	0,13	0,25	0,00
	79	18,60	0,19	0,04	6,45	-0,06	0,29	0,00	79	15,30	-0,19	-0,04	-8,07	-0,05	0,22	0,00
	80	18,60	0,20	0,04	6,68	-0,06	0,30	0,00	80	15,30	-0,20	-0,04	-8,30	-0,04	0,24	0,00
	81	18,60	-0,31	-0,30	4,76	0,45	-0,45	0,00	81	15,30	0,31	0,30	-6,38	0,35	-0,38	0,00
	82	18,60	1,87	0,04	6,83	-0,06	2,77	0,00	82	15,30	-1,87	-0,04	-8,45	-0,05	2,29	0,00
	83	18,60	-0,60	0,03	8,88	-0,05	-0,86	0,00	83	15,30	0,60	-0,03	-9,96	-0,04	-0,75	0,00
	84	18,60	0,10	0,22	8,17	-0,31	0,16	0,00	84	15,30	-0,10	-0,22	-9,25	-0,28	0,12	0,00
	85	18,60	-0,80	0,62	8,57	-0,93	-1,14	0,00	85	15,30	0,80	-0,62	-10,19	-0,73	-1,01	0,00
	86	18,60	-0,34	0,81	5,16	-1,21	-0,47	0,00	86	15,30	0,34	-0,81	-6,78	-0,98	-0,45	0,00
	87	18,60	0,03	1,08	4,85	-1,62	0,04	0,00	87	15,30	-0,03	-1,08	-6,47	-1,29	0,03	0,00
	88	18,60	0,00	1,05	5,02	-1,59	0,00	0,00	88	15,30	0,00	-1,05	-6,64	-1,25	0,01	0,00
	89	18,60	0,01	1,06	5,01	-1,59	0,02	0,00	89	15,30	-0,01	-1,06	-6,63	-1,26	0,02	0,00
	90	18,60	0,01	1,06	5,01	-1,60	0,02	0,00	90	15,30	-0,01	-1,06	-6,63	-1,27	0,02	0,00
	91	18,60	0,01	1,06	5,01	-1,60	0,01	0,00	91	15,30	-0,01	-1,06	-6,63	-1,27	0,01	0,00
	92	18,60	-0,01	1,05	4,90	-1,58	-0,02	0,00	92	15,30	0,01	-1,05	-6,52	-1,25	-0,02	0,00
	93	18,60	0,06	1,05	4,92	-1,58	0,08	0,00	93	15,30	-0,06	-1,05	-6,54	-1,25	0,08	0,00
	94	18,60	0,23	1,05	5,27	-1,58	0,33	0,00	94	15,30	-0,23	-1,05	-6,89	-1,25	0,31	0,00
	95	18,60	0,37	1,01	4,95	-1,53	0,52	0,00	95	15,30	-0,37	-1,01	-6,57	-1,21	0,49	0,00
	96	18,60	0,14	-0,10	1,48	0,15	0,19	0,00	96	15,30	-0,14	0,10	-3,10	0,12	0,18	0,00
	97	18,60	-0,12	-0,10	1,45	0,14	-0,16	0,00	97	15,30	0,12	0,10	-3,07	0,11	-0,15	0,00
	98	18,60	-0,34	1,00	4,93	-1,51	-0,47	0,00	98	15,30	0,34	-1,00	-6,55	-1,20	-0,45	0,00
	99	18,60	-0,21	1,03	5,26	-1,55	-0,29	0,00	99	15,30	0,21	-1,03	-6,88	-1,23	-0,27	0,00
	100	18,60	-0,06	1,01	4,83	-1,52	-0,08	0,00	100	15,30	0,06	-1,01	-6,45	-1,21	-0,08	0,00
	101	18,60	0,03	0,99	4,76	-1,49	0,05	0,00	101	15,30	-0,03	-0,99	-6,38	-1,19	0,04	0,00
	102	18,60	0,12	0,99	5,03	-1,48	0,17	0,00	102	15,30	-0,12	-0,99	-6,65	-1,18	0,15	0,00
	103	18,60	-0,20	0,64	3,04	-0,94	-0,29	0,00	103	15,30	0,20	-0,64	-4,66	-0,77	-0,25	0,00
	104	18,60	1,87	-0,03	6,81	0,03	2,77	0,00	104	15,30	-1,87	0,03	-8,43	0,04	2,29	0,00
	105	18,60	-0,63	-0,05	8,84	0,07	-0,91	0,00	105	15,30	0,63	0,05	-9,92	0,07	-0,78	0,00
	106	18,60	0,36	-0,11	8,37	0,16	0,53	0,00	106	15,30	-0,36	0,11	-9,45	0,14	0,44	0,00
	107	18,60	-1,64	-0,05	6,50	0,07	-2,42	0,00	107	15,30	1,64	0,05	-8,12	0,05	-2,01	0,00
	108	18,60	2,06	-0,39	7,86	0,57	3,04	0,00	108	15,30	-2,06	0,39	-9,48	0,48	2,51	0,00
	109	18,60	-0,68	0,02	9,52	-0,02	-0,99	0,00	109	15,30	0,68	-0,02	-10,60	-0,03	-0,85	0,00
	110	18,60	0,44	0,01	9,13	0,00	0,64	0,00	110	15,30	-0,44	-0,01	-10,21	-0,01	0,53	0,00

CARATT. PESO PROPRIO: ASTE

Tratto	Filo In.	Alt. (m)	Tx (t)	Ty (t)	N (t)	Mx (t*m)	My (t*m)	Mt (t*m)	Filo Fin.	Alt. (m)	Tx (t)	Ty (t)	N (t)	Mx (t*m)	My (t*m)	Mt (t*m)
	111	18,60	-1,80	-0,41	7,50	0,61	-2,66	0,00	111	15,30	1,80	0,41	-9,12	0,51	-2,21	0,00
	112	18,60	1,16	0,59	4,89	-0,89	1,70	0,00	112	15,30	-1,16	-0,59	-6,51	-0,71	1,43	0,00
	113	18,60	-0,86	1,05	7,44	-1,59	-1,24	0,00	113	15,30	0,86	-1,05	-9,06	-1,24	-1,07	0,00
	114	18,60	0,68	1,03	7,10	-1,56	0,99	0,00	114	15,30	-0,68	-1,03	-8,72	-1,22	0,85	0,00
	115	18,60	-0,97	0,61	4,64	-0,91	-1,43	0,00	115	15,30	0,97	-0,61	-6,26	-0,74	-1,20	0,00
	1	18,60	0,00	1,28	0,00	-0,69	0,00	0,01	2	18,60	0,00	1,61	0,00	1,47	0,00	-0,01
	1	18,60	0,00	2,58	0,00	-1,63	0,00	-0,01	4	18,60	0,00	2,87	0,00	2,35	0,00	0,01
	2	18,60	0,00	1,82	0,00	-1,79	0,00	-0,01	3	18,60	0,00	1,47	0,00	0,83	0,00	0,01
	4	18,60	0,00	2,42	0,00	-1,88	0,00	-0,01	5	18,60	0,00	2,17	0,00	1,28	0,00	0,01
	5	18,60	0,00	2,45	0,00	-1,60	0,00	0,01	6	18,60	0,00	2,77	0,00	2,49	0,00	-0,01
	6	18,60	0,00	1,08	0,00	-0,66	0,00	0,02	7	18,60	0,00	1,62	0,00	1,43	0,00	-0,02
	7	18,60	0,00	1,53	0,00	-0,97	0,00	0,00	8	18,60	0,00	1,27	0,00	0,58	0,00	0,00
	8	18,60	0,00	1,28	0,00	-0,49	0,00	0,00	9	18,60	0,00	1,32	0,00	0,55	0,00	0,00
	9	18,60	0,00	0,35	0,00	-0,18	0,00	-0,01	10	18,60	0,00	0,79	0,00	0,60	0,00	0,01
	10	18,60	0,00	1,11	0,00	-0,83	0,00	0,01	11	18,60	0,00	0,77	0,00	0,31	0,00	-0,01
	11	18,60	0,00	1,22	0,00	-0,88	0,00	0,01	12	18,60	0,00	0,78	0,00	0,15	0,00	-0,01
	12	18,60	0,00	1,04	0,00	-0,56	0,00	0,00	13	18,60	0,00	0,96	0,00	0,42	0,00	0,00
	13	18,60	0,00	1,01	0,00	-0,56	0,00	0,00	14	18,60	0,00	0,99	0,00	0,52	0,00	0,00
	14	18,60	0,00	1,01	0,00	-0,57	0,00	0,00	15	18,60	0,00	0,99	0,00	0,54	0,00	0,00
	15	18,60	0,00	1,01	0,00	-0,56	0,00	0,00	16	18,60	0,00	0,99	0,00	0,53	0,00	0,00
	16	18,60	0,00	0,95	0,00	-0,53	0,00	0,00	17	18,60	0,00	0,93	0,00	0,49	0,00	0,00
	17	18,60	0,00	1,01	0,00	-0,57	0,00	0,00	18	18,60	0,00	0,99	0,00	0,53	0,00	0,00
	18	18,60	0,00	1,01	0,00	-0,57	0,00	0,00	19	18,60	0,00	0,99	0,00	0,54	0,00	0,00
	19	18,60	0,00	1,01	0,00	-0,56	0,00	0,00	20	18,60	0,00	0,99	0,00	0,54	0,00	0,00
	20	18,60	0,00	1,01	0,00	-0,55	0,00	0,00	21	18,60	0,00	0,99	0,00	0,53	0,00	0,00
	21	18,60	0,00	0,97	0,00	-0,44	0,00	0,00	22	18,60	0,00	1,03	0,00	0,56	0,00	0,00
	22	18,60	0,00	0,82	0,00	-0,23	0,00	-0,01	23	18,60	0,00	1,18	0,00	0,83	0,00	0,01
	23	18,60	0,00	0,93	0,00	-0,37	0,00	-0,01	24	18,60	0,00	1,07	0,00	0,61	0,00	0,01
	25	18,60	0,00	0,85	0,00	-0,30	0,00	0,00	26	18,60	0,00	0,96	0,00	0,47	0,00	0,00
	26	18,60	0,00	0,96	0,00	-0,57	0,00	0,00	27	18,60	0,00	0,92	0,00	0,49	0,00	0,00
	27	18,60	0,00	1,17	0,00	-0,71	0,00	0,00	28	18,60	0,00	0,89	0,00	0,21	0,00	0,00
	29	18,60	0,00	2,01	0,00	-1,08	0,00	0,00	30	18,60	0,00	2,58	0,00	2,46	0,00	0,00
	30	18,60	0,00	3,47	0,00	-3,17	0,00	0,01	31	18,60	0,00	3,13	0,00	2,24	0,00	-0,01
	31	18,60	0,00	1,94	0,00	-1,47	0,00	0,00	32	18,60	0,00	1,48	0,00	0,81	0,00	0,00
	32	18,60	0,00	1,76	0,00	-0,68	0,00	-0,01	33	18,60	0,00	1,89	0,00	0,88	0,00	0,01
	34	18,60	0,00	0,25	0,00	0,31	0,00	0,01	35	18,60	0,00	0,96	0,00	0,41	0,00	-0,01
	36	18,60	0,00	3,16	0,00	-2,34	0,00	0,00	37	18,60	0,00	3,16	0,00	2,34	0,00	0,00
	37	18,60	0,00	2,14	0,00	-1,69	0,00	0,01	38	18,60	0,00	1,13	0,00	0,26	0,00	-0,01
	38	18,60	0,00	0,91	0,00	0,02	0,00	-0,01	39	18,60	0,00	1,68	0,00	1,15	0,00	0,01
	40	18,60	0,00	0,62	0,00	-0,18	0,00	0,01	41	18,60	0,00	0,58	0,00	0,15	0,00	-0,01
	41	18,60	0,00	0,71	0,00	-0,15	0,00	-0,02	42	18,60	0,00	1,11	0,00	0,77	0,00	0,02
	42	18,60	0,00	1,14	0,00	-0,84	0,00	-0,01	43	18,60	0,00	0,74	0,00	0,21	0,00	0,01
	43	18,60	0,00	0,99	0,00	-0,55	0,00	0,00	44	18,60	0,00	0,89	0,00	0,38	0,00	0,00
	44	18,60	0,00	0,96	0,00	-0,52	0,00	0,00	45	18,60	0,00	0,92	0,00	0,45	0,00	0,00
	45	18,60	0,00	0,95	0,00	-0,51	0,00	0,00	46	18,60	0,00	0,93	0,00	0,46	0,00	0,00
	46	18,60	0,00	0,94	0,00	-0,48	0,00	0,00	47	18,60	0,00	0,94	0,00	0,49	0,00	0,00
	47	18,60	0,00	0,90	0,00	-0,48	0,00	0,00	48	18,60	0,00	0,86	0,00	0,43	0,00	0,00
	48	18,60	0,00	1,00	0,00	-0,60	0,00	0,00	49	18,60	0,00	0,88	0,00	0,42	0,00	0,00
	49	18,60	0,00	1,09	0,00	-0,76	0,00	0,00	50	18,60	0,00	0,78	0,00	0,28	0,00	0,00
	50	18,60	0,00	1,18	0,00	-0,84	0,00	0,00	51	18,60	0,00	0,70	0,00	0,09	0,00	0,00
	51	18,60	0,00	0,95	0,00	-0,42	0,00	0,00	52	18,60	0,00	0,93	0,00	0,39	0,00	0,00
	52	18,60	0,00	0,70	0,00	-0,04	0,00	0,00	53	18,60	0,00	1,18	0,00	0,80	0,00	0,00
	53	18,60	0,00	0,56	0,00	0,10	0,00	0,01	54	18,60	0,00	1,32	0,00	1,10	0,00	-0,01
	54	18,60	0,00	0,75	0,00	-0,27	0,00	0,01	55	18,60	0,00	1,13	0,00	0,87	0,00	-0,01
	55	18,60	0,00	1,01	0,00	-0,69	0,00	0,00	56	18,60	0,00	0,69	0,00	0,24	0,00	0,00
	56	18,60	0,00	0,93	0,00	-0,48	0,00	0,00	57	18,60	0,00	0,83	0,00	0,33	0,00	0,00
	57	18,60	0,00	0,96	0,00	-0,34	0,00	0,00	58	18,60	0,00	1,04	0,00	0,47	0,00	0,00
	59	18,60	0,00	3,70	0,00	-2,79	0,00	0,00	60	18,60	0,00	3,62	0,00	2,59	0,00	0,00
	60	18,60	0,00	2,35	0,00	-1,89	0,00	0,00	61	18,60	0,00	1,43	0,00	0,59	0,00	0,00
	61	18,60	0,00	1,28	0,00	-0,59	0,00	0,01	62	18,60	0,00	0,66	0,00	-0,41	0,00	-0,01
	62	18,60	0,00	-0,66	0,00	0,41	0,00	0,01	63	18,60	0,00	1,75	0,00	1,78	0,00	-0,01
	63	18,60	0,00	1,91	0,00	-1,30	0,00	-0,02	64	18,60	0,00	1,53	0,00	0,66	0,00	0,02
	64	18,60	0,00	0,74	0,00	-0,28	0,00	0,01	65	18,60	0,00	1,08	0,00	0,80	0,00	-0,01
	65	18,60	0,00	0,94	0,00	-0,52	0,00	0,00	66	18,60	0,00	0,94	0,00	0,53	0,00	0,00
	66	18,60	0,00	0,97	0,00	-0,55	0,00	0,00	67	18,60	0,00	0,91	0,00	0,44	0,00	0,00
	67	18,60	0,00	0,96	0,00	-0,52	0,00	0,00	68	18,60	0,00	0,92	0,00	0,46	0,00	0,00
	68	18,60	0,00	0,95	0,00	-0,51	0,00	0,00	69	18,60	0,00	0,93	0,00	0,47	0,00	0,00
	69	18,60	0,00	0,94	0,00	-0,49	0,00	0,00	70	18,60	0,00	0,94	0,00	0,48	0,00	0,00
	70	18,60	0,00	0,89	0,00	-0,48	0,00	0,00	71	18,60	0,00	0,86	0,00	0,43	0,00	0,00
	71	18,60	0,00	0,98	0,00	-0,60	0,00	0,00	72	18,60	0,00	0,90	0,00	0,47	0,00	0,00
	72	18,60	0,00	1,27	0,00	-1,02	0,00	0,00	73	18,60	0,00	0,61	0,00	-0,01	0,00	0,00
	73	18,60	0,00	1,13	0,00	-0,67	0,00	-0,01	74	18,60	0,00	0,75	0,00	0,08	0,00	0,01
	75	18,60	0,00	0,77	0,00	-0,11	0,00	0,01	76	18,60	0,00	1,11	0,00	0,64	0,00	-0,01
	76	18,60	0,00	0,60	0,00	0,03	0,00	0,00	77	18,60	0,00	1,28	0,00	1,04	0,00	0,00
	77	18,60	0,00	0,90	0,00	-0,48	0,00	0,00	78	18,60	0,00	0,98	0,00	0,60	0,00	0,00
	78	18,60	0,00	0,84	0,00	-0,42	0,00	0,00	79	18,60	0,00	0,86	0,00	0,44	0,00	0,00
	79	18,60	0,00	0,93	0,00	-0,50	0,00	0,00	80	18,60	0,00	0,83	0,00	0,36	0,00	0,00
	80	18,60	0,00	0,99	0,00	-0,39	0,00	0,00	81	18,60	0,00	1,01	0,00	0,43	0,00	0,00
	82	18,60	0,00	4,04	0,00	-3,08	0,00	0,00	83	18,60	0,00	3,89	0,00	2,66	0,00	0,00
	83	18,60	0,00	2,23	0,00	-1,77	0,00	-0,01	84	18,60	0,00	1,86	0,00	1,25	0,00	0,01
	84	18,60	0,00	2,36	0,00	-1,37	0,00	0,00	85	18,60	0,00	2,76	0,00	2,39	0,00	0,00
	85	18,60	0,00	1,63	0,00	-1,00	0,00	0,00	86	18,60	0,00	1,81	0,00	1,31	0,00	0,00
	86	18,60	0,00	1,03	0,00	-0,78	0,00	0,00	87	18,60	0,00	0,85	0,00	0,50	0,00	0,00
	87	18,60	0,00	0,99	0,00	-0,53	0,00	0,00	88	18,60	0,00	1,01	0,00	0,56	0,00	0,00
	88	18,60	0,00	1,00	0,00	-0,57	0,00	0,00	89	18,60	0,00	0,99	0,00	0,55	0,00	0,00
	89	18,60	0,00	1,01	0,00	-0,57	0,00	0,00	90	18,60	0,00	0,99	0,00	0,54	0,00	0,00
	90	18,60	0,00	1,01	0,00	-0,57	0,00	0,00	91	18,60	0,00	0,99	0,00	0,54	0,00	0,00
	91	18,60	0,00	1,01	0,00	-0,56	0,00	0,00	92	18,60	0,00	0,99	0,00	0,53	0,00	0,00
	92	18,60	0,00	0,94	0,00	-0,52	0,00	0,00	93	18,60	0,00	0,94	0,00	0,52	0,00	0,00
	93	18,60	0,00	1,00	0,00	-0,63	0,00	0,00	94	18,60	0,00	1,00	0,00	0,62	0,00	0,00
	94	18,60	0,00	1,26	0,00	-1,03	0,00	0,00	95	18,60	0,00	0,74	0,00	0,18	0,00	0,00

CARATT. PESO PROPRIO: ASTE

Tratto	Filo In.	Alt. (m)	Tx (t)	Ty (t)	N (t)	Mx (t*m)	My (t*m)	Mt (t*m)	Filo Fin.	Alt. (m)	Tx (t)	Ty (t)	N (t)	Mx (t*m)	My (t*m)	Mt (t*m)
	95	18,60	0,00	1,22	0,00	-0,83	0,00	0,01	96	18,60	0,00	0,78	0,00	0,10	0,00	-0,01
	96	18,60	0,00	1,00	0,00	-0,46	0,00	0,00	97	18,60	0,00	1,00	0,00	0,45	0,00	0,00
	97	18,60	0,00	0,81	0,00	-0,15	0,00	-0,01	98	18,60	0,00	1,19	0,00	0,79	0,00	0,01
	98	18,60	0,00	0,76	0,00	-0,20	0,00	0,00	99	18,60	0,00	1,24	0,00	1,01	0,00	0,00
	99	18,60	0,00	1,01	0,00	-0,63	0,00	0,00	100	18,60	0,00	0,99	0,00	0,60	0,00	0,00
	100	18,60	0,00	0,91	0,00	-0,49	0,00	0,00	101	18,60	0,00	0,91	0,00	0,50	0,00	0,00
	101	18,60	0,00	0,96	0,00	-0,56	0,00	0,00	102	18,60	0,00	0,92	0,00	0,50	0,00	0,00
	102	18,60	0,00	1,16	0,00	-0,69	0,00	0,00	103	18,60	0,00	0,89	0,00	0,23	0,00	0,00
	104	18,60	0,00	4,05	0,00	-3,08	0,00	0,00	105	18,60	0,00	3,89	0,00	2,64	0,00	0,00
	105	18,60	0,00	2,04	0,00	-1,72	0,00	0,00	106	18,60	0,00	2,06	0,00	1,74	0,00	0,00
	106	18,60	0,00	3,56	0,00	-2,19	0,00	0,00	107	18,60	0,00	3,75	0,00	2,66	0,00	0,00
	108	18,60	0,00	4,48	0,00	-3,39	0,00	0,00	109	18,60	0,00	4,34	0,00	2,99	0,00	0,00
	109	18,60	0,00	2,31	0,00	-1,99	0,00	0,00	110	18,60	0,00	2,24	0,00	1,90	0,00	0,00
	110	18,60	0,00	3,97	0,00	-2,46	0,00	0,00	111	18,60	0,00	4,16	0,00	2,92	0,00	0,00
	112	18,60	0,00	3,00	0,00	-1,79	0,00	0,00	113	18,60	0,00	3,45	0,00	3,02	0,00	0,00
	113	18,60	0,00	1,70	0,00	-1,62	0,00	0,00	114	18,60	0,00	1,63	0,00	1,51	0,00	0,00
	114	18,60	0,00	3,20	0,00	-2,59	0,00	0,00	115	18,60	0,00	2,74	0,00	1,45	0,00	0,00
	2	18,60	0,00	4,60	0,00	-3,92	0,00	0,00	5	18,60	0,00	3,77	0,00	1,78	0,00	0,00
	3	18,60	0,00	2,67	0,00	-1,59	0,00	0,01	6	18,60	0,00	3,11	0,00	2,71	0,00	-0,01
	4	18,60	0,00	1,07	0,00	-0,85	0,00	0,01	29	18,60	0,00	0,87	0,00	0,51	0,00	-0,01
	5	18,60	0,00	0,69	0,00	-0,40	0,00	0,00	30	18,60	0,00	1,37	0,00	1,58	0,00	0,00
	6	18,60	0,00	1,40	0,00	-1,45	0,00	-0,01	31	18,60	0,00	0,67	0,00	0,19	0,00	0,01
	7	18,60	0,00	1,36	0,00	-1,13	0,00	0,00	32	18,60	0,00	0,64	0,00	-0,08	0,00	0,00
	8	18,60	0,00	1,24	0,00	-0,72	0,00	0,01	33	18,60	0,00	0,88	0,00	0,07	0,00	-0,01
	9	18,60	0,00	1,62	0,00	-0,91	0,00	0,00	34	18,60	0,00	1,20	0,00	0,17	0,00	0,00
	10	18,60	0,00	1,47	0,00	-0,89	0,00	0,01	35	18,60	0,00	1,13	0,00	0,35	0,00	-0,01
	11	18,60	0,00	2,91	0,00	-2,65	0,00	0,00	42	18,60	0,00	2,94	0,00	2,75	0,00	0,00
	12	18,60	0,00	3,92	0,00	-3,49	0,00	0,00	43	18,60	0,00	4,01	0,00	3,75	0,00	0,00
	13	18,60	0,00	3,92	0,00	-3,47	0,00	0,00	44	18,60	0,00	4,01	0,00	3,76	0,00	0,00
	14	18,60	0,00	3,92	0,00	-3,46	0,00	0,00	45	18,60	0,00	4,01	0,00	3,76	0,00	0,00
	15	18,60	0,00	3,92	0,00	-3,46	0,00	0,00	46	18,60	0,00	4,01	0,00	3,76	0,00	0,00
	16	18,60	0,00	3,85	0,00	-3,40	0,00	0,00	47	18,60	0,00	3,95	0,00	3,71	0,00	0,00
	17	18,60	0,00	3,85	0,00	-3,40	0,00	0,00	48	18,60	0,00	3,95	0,00	3,71	0,00	0,00
	18	18,60	0,00	3,93	0,00	-3,49	0,00	0,00	49	18,60	0,00	4,00	0,00	3,74	0,00	0,00
	19	18,60	0,00	3,94	0,00	-3,57	0,00	0,00	50	18,60	0,00	3,99	0,00	3,70	0,00	0,00
	20	18,60	0,00	3,98	0,00	-3,69	0,00	0,00	51	18,60	0,00	3,95	0,00	3,60	0,00	0,00
	21	18,60	0,00	3,98	0,00	-3,70	0,00	0,00	52	18,60	0,00	3,95	0,00	3,59	0,00	0,00
	22	18,60	0,00	3,95	0,00	-3,61	0,00	0,00	53	18,60	0,00	3,98	0,00	3,68	0,00	0,00
	23	18,60	0,00	2,88	0,00	-2,59	0,00	0,00	54	18,60	0,00	2,96	0,00	2,83	0,00	0,00
	24	18,60	0,00	0,39	0,00	-0,50	0,00	-0,04	25	18,60	0,00	0,15	0,00	0,39	0,00	0,04
	25	18,60	0,00	2,10	0,00	-1,42	0,00	0,00	55	18,60	0,00	2,19	0,00	1,62	0,00	0,00
	26	18,60	0,00	2,78	0,00	-1,74	0,00	0,00	56	18,60	0,00	2,91	0,00	2,04	0,00	0,00
	27	18,60	0,00	2,86	0,00	-1,78	0,00	0,00	57	18,60	0,00	3,00	0,00	2,11	0,00	0,00
	28	18,60	0,00	1,96	0,00	-0,98	0,00	0,00	58	18,60	0,00	2,35	0,00	1,87	0,00	0,00
	30	18,60	0,00	0,28	0,00	0,00	0,00	-0,03	36	18,60	0,00	1,12	0,00	0,98	0,00	0,03
	31	18,60	0,00	0,74	0,00	-0,37	0,00	0,00	37	18,60	0,00	0,78	0,00	0,41	0,00	0,00
	32	18,60	0,00	0,61	0,00	-0,28	0,00	0,00	38	18,60	0,00	0,90	0,00	0,65	0,00	0,00
	35	18,60	0,00	1,19	0,00	-0,75	0,00	-0,01	41	18,60	0,00	0,67	0,00	0,16	0,00	0,01
	36	18,60	0,00	1,00	0,00	-0,73	0,00	-0,01	59	18,60	0,00	0,70	0,00	0,29	0,00	0,01
	37	18,60	0,00	1,06	0,00	-0,74	0,00	0,00	60	18,60	0,00	0,76	0,00	0,29	0,00	0,00
	38	18,60	0,00	2,26	0,00	-1,11	0,00	0,00	61	18,60	0,00	2,22	0,00	1,05	0,00	0,00
	41	18,60	0,00	2,33	0,00	-0,71	0,00	0,01	64	18,60	0,00	2,74	0,00	1,29	0,00	-0,01
	42	18,60	0,00	1,99	0,00	-1,52	0,00	0,00	65	18,60	0,00	1,79	0,00	1,21	0,00	0,00
	43	18,60	0,00	2,05	0,00	-1,78	0,00	0,00	66	18,60	0,00	1,79	0,00	1,39	0,00	0,00
	44	18,60	0,00	2,00	0,00	-1,72	0,00	0,00	67	18,60	0,00	1,84	0,00	1,47	0,00	0,00
	45	18,60	0,00	2,00	0,00	-1,71	0,00	0,00	68	18,60	0,00	1,84	0,00	1,47	0,00	0,00
	46	18,60	0,00	2,00	0,00	-1,71	0,00	0,00	69	18,60	0,00	1,84	0,00	1,47	0,00	0,00
	47	18,60	0,00	1,97	0,00	-1,68	0,00	0,00	70	18,60	0,00	1,81	0,00	1,45	0,00	0,00
	48	18,60	0,00	1,96	0,00	-1,68	0,00	0,00	71	18,60	0,00	1,81	0,00	1,45	0,00	0,00
	49	18,60	0,00	2,01	0,00	-1,73	0,00	0,00	72	18,60	0,00	1,83	0,00	1,45	0,00	0,00
	50	18,60	0,00	2,11	0,00	-1,88	0,00	0,00	73	18,60	0,00	1,72	0,00	1,29	0,00	0,00
	51	18,60	0,00	2,30	0,00	-1,90	0,00	0,00	74	18,60	0,00	1,54	0,00	0,75	0,00	0,00
	52	18,60	0,00	2,29	0,00	-1,89	0,00	0,00	75	18,60	0,00	1,54	0,00	0,75	0,00	0,00
	53	18,60	0,00	2,16	0,00	-1,95	0,00	0,00	76	18,60	0,00	1,67	0,00	1,21	0,00	0,00
	54	18,60	0,00	2,06	0,00	-1,62	0,00	0,00	77	18,60	0,00	1,78	0,00	1,19	0,00	0,00
	55	18,60	0,00	1,88	0,00	-1,18	0,00	0,00	78	18,60	0,00	1,87	0,00	1,16	0,00	0,00
	56	18,60	0,00	1,88	0,00	-1,30	0,00	0,00	79	18,60	0,00	1,81	0,00	1,20	0,00	0,00
	57	18,60	0,00	1,91	0,00	-1,32	0,00	0,00	80	18,60	0,00	1,89	0,00	1,28	0,00	0,00
	58	18,60	0,00	1,30	0,00	-0,83	0,00	0,00	81	18,60	0,00	1,36	0,00	0,91	0,00	0,00
	59	18,60	0,00	1,23	0,00	-0,77	0,00	0,00	82	18,60	0,00	1,25	0,00	0,82	0,00	0,00
	60	18,60	0,00	1,28	0,00	-0,75	0,00	0,00	83	18,60	0,00	1,32	0,00	0,84	0,00	0,00
	61	18,60	0,00	2,42	0,00	-1,55	0,00	0,00	84	18,60	0,00	2,37	0,00	1,46	0,00	0,00
	63	18,60	0,00	2,07	0,00	-0,70	0,00	0,01	85	18,60	0,00	2,61	0,00	1,85	0,00	-0,01
	64	18,60	0,00	1,72	0,00	-0,90	0,00	0,00	86	18,60	0,00	1,96	0,00	1,39	0,00	0,00
	65	18,60	0,00	2,51	0,00	-1,38	0,00	0,00	87	18,60	0,00	2,65	0,00	1,66	0,00	0,00
	66	18,60	0,00	2,59	0,00	-1,49	0,00	0,00	88	18,60	0,00	2,65	0,00	1,62	0,00	0,00
	67	18,60	0,00	2,59	0,00	-1,51	0,00	0,00	89	18,60	0,00	2,65	0,00	1,63	0,00	0,00
	68	18,60	0,00	2,58	0,00	-1,50	0,00	0,00	90	18,60	0,00	2,65	0,00	1,64	0,00	0,00
	69	18,60	0,00	2,59	0,00	-1,50	0,00	0,00	91	18,60	0,00	2,65	0,00	1,64	0,00	0,00
	70	18,60	0,00	2,54	0,00	-1,48	0,00	0,00	92	18,60	0,00	2,61	0,00	1,62	0,00	0,00
	71	18,60	0,00	2,54	0,00	-1,47	0,00	0,00	93	18,60	0,00	2,61	0,00	1,62	0,00	0,00
	72	18,60	0,00	2,59	0,00	-1,50	0,00	0,00	94	18,60	0,00	2,65	0,00	1,64	0,00	0,00
	73	18,60	0,00	2,61	0,00	-1,53	0,00	0,00	95	18,60	0,00	2,63	0,00	1,56	0,00	0,00
	76	18,60	0,00	2,62	0,00	-1,53	0,00	0,00	98	18,60	0,00	2,62	0,00	1,54	0,00	0,00
	77	18,60	0,00	2,59	0,00	-1,48	0,00	0,00	99	18,60	0,00	2,65	0,00	1,59	0,00	0,00
	78	18,60	0,00	2,54	0,00	-1,47	0,00	0,00	100	18,60	0,00	2,57	0,00	1,54	0,00	0,00
	79	18,60	0,00	2,50	0,00	-1,46	0,00	0,00	101	18,60	0,00	2,53	0,00	1,51	0,00	0,00
	80	18,60	0,00	2,61	0,00	-1,56	0,00	0,00	102	18,60	0,00	2,59	0,00	1,51	0,00	0,00
	81	18,60	0,00	2,02	0,00	-1,35	0,00	0,00	103	18,60	0,00	1,79	0,00	0,88	0,00	0,00
	82	18,60	0,00	1,17	0,00	-0,76	0,00	0,00	104	18,60	0,00	1,20	0,00	0,81	0,00	0,00
	83	18,60	0,00	1,19	0,00	-0,80	0,00	0,00	105	18,60	0,00	1,29	0,00	1,00	0,00	0,00

CARATT. PESO PROPRIO: ASTE

Tratto	Filo In.	Alt. (m)	Tx (t)	Ty (t)	N (t)	Mx (t*m)	My (t*m)	Mt (t*m)	Filo Fin.	Alt. (m)	Tx (t)	Ty (t)	N (t)	Mx (t*m)	My (t*m)	Mt (t*m)
	84	18,60	0,00	1,34	0,00	-1,22	0,00	-0,01	106	18,60	0,00	1,15	0,00	0,82	0,00	0,01
	85	18,60	0,00	1,21	0,00	-0,97	0,00	0,02	107	18,60	0,00	1,15	0,00	0,84	0,00	-0,02
	104	18,60	0,00	1,21	0,00	-0,85	0,00	0,00	108	18,60	0,00	1,28	0,00	0,99	0,00	0,00
	105	18,60	0,00	1,38	0,00	-1,09	0,00	0,00	109	18,60	0,00	1,22	0,00	0,74	0,00	0,00
	106	18,60	0,00	1,36	0,00	-1,01	0,00	0,00	110	18,60	0,00	1,25	0,00	0,77	0,00	0,00
	107	18,60	0,00	1,24	0,00	-0,91	0,00	0,00	111	18,60	0,00	1,24	0,00	0,92	0,00	0,00
	108	18,60	0,00	1,74	0,00	-1,65	0,00	0,01	112	18,60	0,00	1,54	0,00	1,08	0,00	-0,01
	109	18,60	0,00	1,40	0,00	-0,67	0,00	0,00	113	18,60	0,00	1,94	0,00	2,15	0,00	0,00
	110	18,60	0,00	1,43	0,00	-0,73	0,00	0,00	114	18,60	0,00	1,91	0,00	2,09	0,00	0,00
	111	18,60	0,00	1,74	0,00	-1,63	0,00	-0,01	115	18,60	0,00	1,54	0,00	1,09	0,00	0,01
	116	0,00	0,00	-10,01	0,00	8,72	0,00	-0,03	117	0,00	0,00	0,01	0,00	-4,53	0,00	0,02
	117	0,00	0,00	-1,86	0,00	4,64	0,00	0,03	118	0,00	0,00	-8,14	0,00	-7,26	0,00	-0,05
	118	0,00	0,00	-1,91	0,00	8,19	0,00	0,48	34	0,00	0,00	-7,84	0,00	-10,69	0,00	-0,54
	119	0,00	0,00	-11,01	0,00	8,52	0,00	0,08	120	0,00	0,00	0,75	0,00	-3,61	0,00	-0,08
	120	0,00	0,00	-1,57	0,00	3,49	0,00	0,03	121	0,00	0,00	-8,80	0,00	-6,50	0,00	-0,03
	121	0,00	0,00	7,49	0,00	6,66	0,00	-0,14	40	0,00	0,00	-17,75	0,00	-17,19	0,00	0,14
	122	0,00	0,00	-10,97	0,00	7,40	0,00	-0,02	123	0,00	0,00	-1,26	0,00	-2,86	0,00	0,02
	123	0,00	0,00	-1,08	0,00	2,85	0,00	0,01	124	0,00	0,00	-11,16	0,00	-7,56	0,00	-0,02
	124	0,00	0,00	3,71	0,00	8,44	0,00	0,46	75	0,00	0,00	-15,67	0,00	-17,52	0,00	-0,50
	125	0,00	0,00	-7,71	0,00	9,45	0,00	0,05	126	0,00	0,00	-1,13	0,00	-7,04	0,00	-0,03
	126	0,00	0,00	2,81	0,00	6,90	0,00	-0,07	127	0,00	0,00	-11,71	0,00	-12,21	0,00	0,08
	127	0,00	0,00	6,16	0,00	12,88	0,00	-0,59	39	0,00	0,00	-14,83	0,00	-20,58	0,00	0,64
	128	0,00	0,00	-10,89	0,00	9,13	0,00	-0,07	129	0,00	0,00	2,05	0,00	-4,39	0,00	0,06
	129	0,00	0,00	-6,54	0,00	4,65	0,00	0,03	130	0,00	0,00	-2,37	0,00	-3,12	0,00	-0,03
	130	0,00	0,00	-9,69	0,00	3,75	0,00	0,48	40	0,00	0,00	0,80	0,00	0,08	0,00	-0,52
	131	0,00	0,00	-10,55	0,00	5,67	0,00	-0,01	132	0,00	0,00	-4,85	0,00	-2,29	0,00	0,03
	132	0,00	0,00	-6,06	0,00	2,78	0,00	-0,01	133	0,00	0,00	-9,24	0,00	-4,68	0,00	0,03
	133	0,00	0,00	-10,22	0,00	6,73	0,00	-0,16	96	0,00	0,00	-4,67	0,00	-3,51	0,00	0,21
	134	0,00	0,00	-10,68	0,00	5,76	0,00	0,02	135	0,00	0,00	-4,76	0,00	-2,25	0,00	-0,02
	135	0,00	0,00	-6,08	0,00	2,76	0,00	0,02	136	0,00	0,00	-9,23	0,00	-4,65	0,00	-0,03
	136	0,00	0,00	-10,22	0,00	6,71	0,00	0,19	97	0,00	0,00	-4,67	0,00	-3,49	0,00	-0,23

TENS. PESO PROPRIO: SHELL

Shell Nro	Nodo N.ro	S11 kg/cmq	S22 kg/cmq	S12 kg/cmq	M11 kg/cmq	M22 kg/cmq	M12 kg/cmq	Nodo N.ro	S11 kg/cmq	S22 kg/cmq	S12 kg/cmq	M11 kg/cmq	M22 kg/cmq	M12 kg/cmq
1	694	-4,55	-15,02	-4,77	-2,52	-8,54	-2,22	695	-1,76	-1,10	-1,52	0,69	1,83	-2,38
	33	-5,49	-15,21	-4,62	3,84	19,22	2,16	691	-2,70	-1,29	-1,37	0,13	0,64	2,01
2	720	-4,56	-16,81	-4,53	2,50	10,93	2,88	721	-1,53	-1,63	-1,54	-1,12	-2,34	2,77
	39	-5,83	-17,07	-4,56	-4,93	-24,67	-2,75	717	-2,79	-1,89	-1,57	-0,15	-0,74	-2,86
3	746	-4,76	-14,13	-4,88	-1,55	-6,38	-2,01	747	-1,95	-0,11	-1,43	0,61	1,87	-2,02
	74	-5,37	-14,25	-4,20	3,36	16,81	1,98	743	-2,56	-0,23	-0,75	0,01	0,05	1,97
4	694	-4,47	-15,38	-4,56	2,51	8,28	2,44	772	-1,76	-1,86	-1,81	-0,66	-1,68	2,59
	33	-5,48	-15,58	-4,83	-3,86	-19,29	-2,26	769	-2,77	-2,06	-2,07	-0,32	-1,62	-2,11
5	698	-3,74	-13,97	-4,01	-1,74	-7,05	-1,98	790	-1,40	-2,25	-0,89	0,71	1,39	-1,96
	34	-5,11	-14,24	-4,18	3,23	16,15	1,91	787	-2,77	-2,52	-1,06	0,26	1,28	1,94
6	746	-4,38	-13,49	-4,37	1,77	7,42	2,01	808	-1,65	0,14	-1,34	-0,68	-2,36	2,04
	74	-4,75	-13,56	-3,58	-3,81	-19,03	-1,90	805	-2,02	0,06	-0,56	0,27	1,34	-1,86
7	750	-4,49	-13,81	-4,32	-1,85	-7,81	-2,05	830	-1,69	0,24	-1,24	0,71	2,48	-2,09
	75	-4,86	-13,88	-3,58	3,97	19,86	1,98	827	-2,05	0,16	-0,51	-0,28	-1,38	1,95
8	849	-0,46	-4,36	-0,95	-0,66	-1,50	-0,13	850	-0,28	-3,47	-0,17	0,15	-0,01	-0,20
	148	-1,19	-4,51	-0,60	0,44	2,21	0,09	714	-1,01	-3,62	0,19	0,08	0,40	0,03
9	862	-0,45	-3,95	-0,87	0,30	-0,05	-0,08	863	-0,27	-3,02	-0,11	-0,04	0,29	-0,02
	154	-1,10	-4,08	-0,57	0,07	0,36	0,15	740	-0,92	-3,15	0,18	-0,10	-0,51	0,22
10	875	-0,76	-4,55	-1,05	-0,92	-3,00	-0,54	876	-0,42	-2,86	-0,28	0,22	0,41	-0,61
	188	-1,38	-4,68	-0,67	1,04	5,22	0,48	766	-1,05	-2,99	0,10	-0,05	-0,26	0,41
11	849	-0,32	-4,42	-0,44	0,70	1,69	0,30	888	-0,15	-3,58	-0,09	-0,13	0,05	0,36
	148	-1,10	-4,58	-0,38	-0,57	-2,86	-0,24	784	-0,93	-3,73	-0,03	-0,08	-0,42	-0,18
12	853	-0,37	-4,35	-0,40	-1,25	-4,37	-0,72	897	-0,13	-3,14	-0,05	0,27	0,40	-0,77
	149	-1,08	-4,49	-0,65	1,38	6,91	0,61	802	-0,83	-3,28	-0,29	0,01	0,06	0,56
13	875	-0,84	-4,36	-1,05	0,74	2,07	0,36	906	-0,55	-2,92	-0,26	-0,21	-0,36	0,45
	188	-1,35	-4,46	-0,31	-0,79	-3,94	-0,30	824	-1,07	-3,03	0,48	0,04	0,18	-0,22
14	879	-0,84	-4,08	-1,08	-0,70	-2,09	-0,37	917	-0,56	-2,72	-0,26	0,17	0,33	-0,45
	189	-1,31	-4,18	-0,29	0,79	3,94	0,37	846	-1,04	-2,81	0,53	-0,08	-0,39	0,29
15	928	-0,06	-2,93	-0,16	-0,48	-0,94	-0,02	929	-0,04	-2,84	-0,03	0,10	-0,07	-0,08
	263	-0,53	-3,02	-0,32	0,23	1,14	-0,01	859	-0,52	-2,93	-0,18	0,07	0,33	-0,07
16	941	-0,07	-2,65	-0,13	0,36	0,52	-0,01	942	-0,04	-2,53	-0,02	-0,06	0,17	0,04
	269	-0,49	-2,73	-0,27	-0,09	-0,45	0,06	872	-0,47	-2,61	-0,15	-0,06	-0,31	0,11
17	954	-0,24	-2,90	-0,43	-0,35	-0,40	-0,02	955	-0,17	-2,56	-0,19	0,08	-0,16	-0,08
	303	-0,71	-2,99	-0,24	0,10	0,48	-0,04	885	-0,64	-2,65	-0,01	0,08	0,38	-0,10
18	928	-0,09	-2,88	-0,26	0,23	-0,27	-0,11	967	-0,08	-2,79	-0,10	-0,02	0,33	-0,05
	263	-0,64	-2,99	-0,09	0,11	0,55	0,15	894	-0,62	-2,90	0,07	-0,11	-0,55	0,20
19	932	-0,17	-3,05	-0,22	-0,76	-2,34	-0,29	976	-0,07	-2,54	-0,08	0,15	0,10	-0,34
	264	-0,68	-3,16	-0,31	0,68	3,41	0,24	903	-0,58	-2,64	-0,17	0,03	0,17	0,19
20	954	-0,21	-2,95	-0,14	0,46	0,91	0,09	985	-0,16	-2,70	-0,21	-0,12	-0,05	0,16
	303	-0,62	-3,03	-0,12	-0,28	-1,38	-0,06	914	-0,57	-2,79	-0,19	-0,02	-0,11	0,02
21	958	-0,20	-2,73	-0,18	-0,44	-0,91	-0,09	996	-0,16	-2,56	-0,25	0,11	0,03	-0,16
	304	-0,58	-2,81	-0,14	0,27	1,33	0,06	925	-0,54	-2,64	-0,20	0,01	0,06	0,00
22	1007	0,08	-1,78	0,14	-0,27	-0,40	0,04	1008	0,05	-1,95	0,04	0,06	-0,10	0,00
	378	-0,18	-1,83	-0,18	0,06	0,32	-0,07	938	-0,22	-2,00	-0,28	0,05	0,27	-0,10
23	1020	0,09	-1,65	0,22	0,23	0,31	-0,03	1021	0,06	-1,78	0,03	-0,05	0,13	0,00
	384	-0,14	-1,70	-0,17	-0,04	-0,19	0,07	951	-0,16	-1,83	-0,36	-0,05	-0,23	0,10
24	1033	-0,10	-1,76	-0,23	-0,08	0,54	0,09	1034	-0,11	-1,77	-0,15	0,02	-0,29	0,05
	418	-0,40	-1,82	-0,09	-0,18	-0,91	-0,13	964	-0,40	-1,83	0,00	0,09	0,44	-0,17
25	1007	0,00	-1,70	-0,11	-0,04	-1,10	-0,23	1046	-0,03	-1,88	-0,07	0,03	0,38	-0,20
	378	-0,33	-1,76	0,00	0,37	1,83	0,25	973	-0,37	-1,95	0,04	-0,10	-0,51	0,29
26	1011	-0,07	-1,98	-0,05	-0,49	-1,50	-0,17	1055	-0,02	-1,73	-0,04	0,10	0,05	-0,20
	379	-0,39	-2,04	-0,19	0,43	2,13	0,13	982	-0,34	-1,80	-0,18	0,03	0,14	0,10
27	1033	-0,05	-1,85	0,08	0,28	0,45	0,03	1064	-0,06	-1,90	-0,09	-0,08	0,01	0,08
	418	-0,31	-1,91	-0,08	-0,12	-0,60	0,00	993	-0,32	-1,95	-0,25	-0,03	-0,15	0,05
28	1037	-0,03	-1,70	0,02	-0,27	-0,43	-0,02	1075	-0,05	-1,81	-0,15	0,07	-0,03	-0,07

TENS. PESO PROPRIO: SHELL

Shell Nro	Nodo N.ro	S11 kg/cmq	S22 kg/cmq	S12 kg/cmq	M11 kg/cmq	M22 kg/cmq	M12 kg/cmq	Nodo N.ro	S11 kg/cmq	S22 kg/cmq	S12 kg/cmq	M11 kg/cmq	M22 kg/cmq	M12 kg/cmq
	419	-0,28	-1,75	-0,12	0,11	0,53	0,00	1004	-0,30	-1,86	-0,29	0,02	0,12	-0,05
29	1086	0,18	-0,63	0,31	-0,09	-0,04	0,05	1087	0,10	-1,03	0,10	0,02	-0,09	0,04
	493	0,14	-0,63	-0,05	-0,03	-0,17	-0,07	1017	0,06	-1,04	-0,26	0,03	0,15	-0,08
30	1099	0,18	-0,68	0,45	0,11	0,17	-0,03	1100	0,12	-0,97	0,11	-0,03	0,07	-0,02
	499	0,16	-0,68	-0,04	-0,01	-0,05	0,07	1030	0,10	-0,97	-0,37	-0,03	-0,16	0,08
31	1112	0,01	-0,58	-0,08	0,20	1,41	0,19	1113	-0,05	-0,90	-0,10	-0,05	-0,40	0,17
	533	-0,09	-0,60	0,04	-0,44	-2,20	-0,20	1043	-0,15	-0,92	0,03	0,09	0,45	-0,22
32	1086	0,07	-0,52	-0,02	-0,28	-1,78	-0,30	1125	-0,02	-0,95	-0,02	0,07	0,41	-0,28
	493	-0,05	-0,55	0,13	0,56	2,78	0,30	1052	-0,13	-0,97	0,13	-0,08	-0,41	0,31
33	1090	-0,02	-0,91	0,05	-0,30	-0,99	-0,09	1134	-0,01	-0,86	0,03	0,07	0,06	-0,10
	494	-0,14	-0,93	-0,04	0,27	1,34	0,06	1061	-0,13	-0,88	-0,05	0,01	0,06	0,05
34	1112	0,11	-0,72	0,33	0,10	0,05	-0,02	1143	0,05	-1,03	0,04	-0,04	0,05	0,00
	533	0,01	-0,74	0,01	0,01	0,05	0,04	1072	-0,06	-1,06	-0,28	-0,02	-0,12	0,05
35	1116	0,12	-0,65	0,27	-0,10	-0,05	0,02	1154	0,05	-1,00	-0,02	0,03	-0,06	0,01
	534	0,03	-0,67	-0,04	-0,02	-0,08	-0,04	1083	-0,04	-1,02	-0,33	0,03	0,13	-0,06
36	695	-3,33	-2,45	-2,12	0,66	1,83	-0,44	696	-3,10	-1,27	-0,26	-0,04	0,67	-0,40
	691	-1,11	-2,01	-1,45	0,13	0,64	0,25	692	-0,87	-0,83	0,41	0,07	0,36	0,29
37	696	-2,83	-1,26	0,44	-0,04	0,67	0,19	697	-3,18	-2,98	2,06	0,74	1,79	0,25
	692	-0,80	-0,86	0,03	0,07	0,36	-0,41	693	-1,15	-2,58	1,66	0,10	0,52	-0,35
38	697	-1,40	-1,86	1,64	0,75	1,79	1,99	698	-3,80	-13,88	4,00	-1,83	-7,41	2,01
	693	-2,33	-2,05	1,66	0,10	0,52	-1,94	34	-4,73	-14,07	4,03	3,43	17,14	-1,93
39	699	-0,46	-5,42	0,07	-0,73	-1,01	0,01	700	-0,37	-4,97	-1,39	-0,11	-0,06	-0,04
	694	0,08	-5,32	-0,02	-0,74	0,36	0,05	695	0,17	-4,87	-1,48	0,25	-0,35	0,01
40	700	-0,63	-4,80	-1,46	-0,15	-0,06	0,15	701	-0,26	-2,96	0,28	0,16	-0,35	0,14
	695	-3,34	-5,34	-2,08	0,23	-0,36	-0,34	696	-2,98	-3,51	-0,34	0,00	0,85	-0,35
41	701	-0,32	-2,98	-0,38	0,15	-0,36	-0,18	702	-0,69	-4,81	1,15	0,10	0,12	-0,16
	696	-2,78	-3,47	0,37	0,00	0,85	0,14	697	-3,15	-5,31	1,90	0,35	-0,15	0,16
42	702	-0,31	-4,93	1,18	0,11	0,12	0,00	703	-0,47	-5,70	-0,21	0,05	-0,28	0,04
	697	0,11	-4,85	1,48	0,37	-0,15	-0,15	698	-0,05	-5,62	0,09	-0,27	0,39	-0,10
43	704	0,16	-4,13	-0,15	-0,43	-0,54	0,00	705	0,07	-4,57	-0,45	-0,17	-0,15	0,06
	699	-0,24	-4,21	0,15	-0,53	-0,01	0,05	700	-0,33	-4,65	-0,15	-0,17	-0,36	0,10
44	705	-0,08	-4,41	-0,52	-0,13	-0,14	0,11	706	-0,09	-4,46	0,04	0,05	-0,18	0,07
	700	-0,53	-4,50	-0,22	-0,21	-0,37	0,04	701	-0,54	-4,55	0,34	0,22	-0,08	0,00
45	706	-0,11	-4,48	-0,20	0,04	-0,18	0,06	707	-0,10	-4,42	0,30	0,10	-0,04	0,02
	701	-0,59	-4,57	-0,32	0,20	-0,09	-0,02	702	-0,58	-4,52	0,17	0,06	-0,10	-0,06
46	707	0,06	-4,53	0,26	0,05	-0,05	0,03	708	0,10	-4,36	-0,24	0,16	-0,05	0,04
	702	-0,28	-4,60	0,20	0,07	-0,09	-0,06	703	-0,25	-4,43	-0,30	0,13	0,11	-0,05
47	709	-0,03	-4,05	-0,20	-0,43	-0,06	-0,10	710	-0,09	-4,32	-0,17	0,05	-0,14	-0,06
	704	0,00	-4,04	-0,02	-0,34	-0,08	0,08	705	-0,05	-4,32	0,01	-0,18	-0,20	0,12
48	710	-0,07	-4,31	-0,22	0,00	-0,15	0,07	711	-0,08	-4,37	-0,02	0,07	-0,06	0,11
	705	0,06	-4,28	-0,06	-0,14	-0,19	0,04	706	0,05	-4,35	0,14	0,05	-0,17	0,08
49	711	-0,03	-4,36	-0,18	0,08	-0,06	0,11	712	0,01	-4,16	0,03	0,08	-0,11	0,12
	706	0,02	-4,35	-0,10	0,04	-0,18	0,07	707	0,06	-4,15	0,11	0,10	-0,02	0,07
50	712	-0,20	-4,20	-0,03	0,12	-0,10	0,20	713	-0,14	-3,89	-0,37	-0,13	0,12	0,12
	707	0,01	-4,16	0,07	0,05	-0,03	0,03	708	0,07	-3,85	-0,27	0,18	0,02	-0,04
51	148	-0,56	-4,08	0,06	0,00	0,00	0,25	714	-0,59	-4,22	0,43	0,12	0,61	0,36
	709	0,22	-3,92	-0,40	-0,53	-0,54	-0,17	710	0,19	-4,07	-0,02	0,03	-0,23	-0,06
52	714	-0,78	-4,14	-0,10	0,12	0,61	0,09	715	-0,76	-4,04	0,02	0,05	0,24	0,05
	710	0,04	-3,98	-0,08	-0,02	-0,24	0,17	711	0,06	-3,88	0,04	0,08	-0,02	0,13
53	715	-0,72	-4,06	-0,43	0,05	0,24	0,08	716	-0,71	-3,99	-0,27	0,07	0,36	0,01
	711	0,14	-3,89	-0,12	0,08	-0,02	0,10	712	0,15	-3,82	0,03	0,07	-0,19	0,04
54	716	-0,22	-4,22	-1,22	0,07	0,36	-0,23	149	-0,02	-3,23	-0,45	-0,11	-0,53	-0,23
	712	0,42	-4,09	-0,02	0,11	-0,18	0,25	713	0,62	-3,11	0,75	-0,21	-0,28	0,25
55	721	-3,19	-3,01	-2,33	-1,13	-2,34	0,40	722	-2,76	-0,84	-0,69	0,06	-0,46	0,24
	717	-1,18	-2,61	-1,54	-0,15	-0,74	-0,68	718	-0,75	-0,44	0,10	-0,07	-0,36	-0,84
56	722	-2,69	-0,95	0,00	-0,04	-0,48	-0,24	723	-2,65	-0,75	1,29	-0,03	-0,38	-0,21
	718	-0,56	-0,53	-0,34	-0,07	-0,36	-0,27	719	-0,52	-0,32	0,94	-0,08	-0,39	-0,24
57	723	-1,72	0,44	1,21	-0,09	-0,40	-0,89	724	-3,49	-8,38	4,56	1,25	2,25	-0,64
	719	-2,07	0,37	0,53	-0,08	-0,39	0,36	40	-3,84	-8,45	3,89	-1,06	-5,28	0,61
58	725	-0,46	-6,15	0,13	-0,02	0,80	0,12	726	-0,27	-5,20	-1,68	-0,16	-0,01	0,13
	720	0,26	-6,01	0,15	0,16	-0,76	-0,18	721	0,45	-5,05	-1,66	-0,57	0,45	-0,18
59	726	-0,64	-5,05	-1,73	-0,14	-0,01	-0,12	727	-0,07	-2,24	-0,22	-0,16	0,43	-0,08
	721	-3,17	-5,55	-2,45	-0,57	0,45	0,27	722	-2,60	-2,74	-0,93	0,03	-0,60	0,31
60	727	-0,42	-2,31	-0,78	-0,13	0,43	0,20	728	-0,52	-2,85	0,77	0,20	0,30	0,14
	722	-2,72	-2,77	-0,24	-0,07	-0,62	-0,10	723	-2,83	-3,31	1,32	0,08	0,16	-0,15
61	728	-0,38	-2,96	0,91	0,18	0,30	0,14	729	-0,40	-3,08	0,16	0,64	0,40	0,11
	723	-0,13	-2,91	1,24	0,02	0,15	-0,08	724	-0,15	-3,03	0,48	0,95	0,72	-0,11
62	730	0,10	-4,40	-0,16	-0,17	0,17	0,07	731	0,11	-4,36	-0,79	-0,05	0,17	0,08
	725	-0,16	-4,45	0,15	-0,17	0,03	-0,05	726	-0,15	-4,41	-0,48	-0,10	0,28	-0,04
63	731	-0,15	-4,23	-0,80	-0,10	0,16	0,03	732	-0,04	-3,72	-0,41	-0,05	0,25	0,08
	726	-0,45	-4,29	-0,53	-0,09	0,28	0,01	727	-0,35	-3,78	-0,14	-0,20	0,21	0,06
64	732	-0,14	-3,74	-0,58	-0,06	0,25	0,09	733	-0,01	-3,12	0,05	0,15	0,26	0,11
	727	-0,69	-3,85	-0,70	-0,17	0,22	0,08	728	-0,56	-3,23	-0,07	0,21	0,34	0,10
65	733	0,04	-3,23	0,10	0,19	0,27	0,08	734	0,17	-2,61	0,03	0,36	0,22	0,01
	728	-0,43	-3,33	0,07	0,19	0,33	0,14	729	-0,31	-2,71	0,01	0,65	0,41	0,06
66	735	-0,08	-3,83	-0,22	0,06	-0,46	0,17	736	-0,09	-3,88	-0,50	-0,15	0,29	0,25
	730	0,06	-3,80	-0,06	-0,13	0,38	-0,09	731	0,05	-3,85	-0,33	-0,07	0,08	-0,01
67	736	-0,05	-3,86	-0,53	-0,10	0,30	0,08	737	-0,01	-3,70	-0,39	-0,09	0,03	0,07
	731	0,05	-3,84	-0,35	-0,11	0,07	0,11	732	0,08	-3,68	-0,22	-0,04	0,29	0,10
68	737	-0,08	-3,71	-0,53	-0,08	0,03	0,12	738	0,00	-3,34	-0,21	0,00	0,27	0,08
	732	-0,03	-3,70	-0,39	-0,05	0,29	0,08	733	0,04	-3,33	-0,07	0,13	0,18	0,04
69	738	-0,16	-3,37	-0,18	-0,05	0,26	-0,07	739	-0,08	-2,93	-0,14	0,37	-0,23	-0,11
	733	-0,10	-3,36	-0,02	0,17	0,19	0,13	734	-0,01	-2,92	0,02	0,40	0,43	0,09
70	154	-0,32	-3,24	-0,15	-0,42	-2,09	-0,04	740	-0,42	-3,73	0,12	-0,03	-0,17	-0,03
	735	0,35	-3,11	-0,57	0,55	1,97	-0,03	736	0,25	-3,60	-0,30	-0,21	-0,05	-0,01
71	740	-0,66	-3,63	-0,32	-0,03	-0,17	-0,01	741	-0,63	-3,47	-0,22	-0,07	-0,33	0,07
	736	0,07	-3,48	-0,33	-0,17	-0,04	0,02	737	0,10	-3,33	-0,23	-0,08	0,09	0,10
72	741	-0,62	-3,48	-0,66	-0,07	-0,33	0,05	742	-0,60	-3,40	-0,36	-0,09	-0,45	0,10
	737	0,06	-3,35	-0,36	-0,07	0,09	0,12	738	0,07	-3,26	-0,06	-0,04	0,09	0,16
73	742	-0,16	-3,60	-1,44	-0,09	-0,45	0,23	155	-0,11	-3,32	-0,44	-0,29	-1,46	0,12
	738	0,35	-3,49	-0,03	-0,08	0,08	0,09	739	0,41	-3,22	0,97	0,71	1,47	-0,02

TENS. PESO PROPRIO: SHELL

Shell Nro	Nodo N.ro	S11 kg/cmq	S22 kg/cmq	S12 kg/cmq	M11 kg/cmq	M22 kg/cmq	M12 kg/cmq	Nodo N.ro	S11 kg/cmq	S22 kg/cmq	S12 kg/cmq	M11 kg/cmq	M22 kg/cmq	M12 kg/cmq
74	747	-3,08	-1,91	-1,54	0,65	1,88	-0,19	748	-2,94	-1,19	-0,17	-0,16	0,50	-0,19
	743	-0,69	-1,43	-1,02	0,01	0,05	0,26	744	-0,55	-0,71	0,36	0,07	0,33	0,27
75	748	-2,98	-1,19	0,40	-0,16	0,50	0,21	749	-3,12	-1,88	1,79	0,66	1,89	0,22
	744	-0,56	-0,70	-0,21	0,07	0,33	-0,26	745	-0,70	-1,40	1,19	0,01	0,07	-0,25
76	749	-2,02	-0,04	1,70	0,62	1,88	2,09	750	-4,90	-14,45	5,20	-1,54	-6,31	2,07
	745	-2,63	-0,16	0,92	0,01	0,07	-1,99	75	-5,52	-14,57	4,41	3,39	16,96	-2,00
77	751	-0,54	-5,56	0,32	-0,43	-0,50	0,18	752	-0,28	-4,26	-1,36	0,00	-0,12	0,08
	746	-0,23	-5,50	-0,14	-0,34	-0,29	-0,06	747	0,03	-4,19	-1,82	0,24	0,01	-0,15
78	752	-0,97	-4,05	-1,39	-0,05	-0,13	0,07	753	-0,57	-2,08	0,38	0,14	-0,31	0,13
	747	-3,38	-4,53	-1,93	0,28	0,02	-0,25	748	-2,99	-2,56	-0,16	-0,09	0,83	-0,19
79	753	-0,57	-2,07	-0,10	0,14	-0,31	-0,10	754	-0,97	-4,05	1,67	-0,05	-0,16	-0,04
	748	-3,02	-2,56	0,41	-0,09	0,83	0,22	749	-3,42	-4,54	2,17	0,29	0,05	0,28
80	754	-0,29	-4,27	1,65	0,00	-0,15	-0,06	755	-0,55	-5,60	-0,17	-0,40	-0,37	-0,15
	749	0,04	-4,21	2,08	0,25	0,04	0,18	750	-0,22	-5,53	0,26	-0,36	-0,44	0,09
81	756	0,06	-3,77	0,17	-0,43	-0,85	0,01	757	0,02	-3,96	-0,30	-0,05	-0,21	0,03
	751	-0,32	-3,85	0,27	-0,28	0,26	0,03	752	-0,35	-4,03	-0,19	-0,04	-0,31	0,05
82	757	-0,15	-3,80	-0,36	-0,02	-0,20	0,03	758	-0,12	-3,67	0,25	0,05	-0,35	0,02
	752	-0,85	-3,94	-0,23	-0,09	-0,32	0,04	753	-0,82	-3,81	0,38	0,18	-0,12	0,03
83	758	-0,14	-3,67	0,04	0,05	-0,35	0,01	759	-0,15	-3,75	0,61	-0,02	-0,22	-0,01
	753	-0,82	-3,81	-0,09	0,18	-0,12	0,00	754	-0,84	-3,89	0,47	-0,08	-0,30	-0,02
84	759	0,01	-3,91	0,56	-0,05	-0,22	0,00	760	0,06	-3,67	-0,02	-0,40	-0,75	0,01
	754	-0,36	-3,98	0,46	-0,03	-0,29	-0,02	755	-0,31	-3,74	-0,13	-0,30	0,15	0,00
85	761	-0,01	-3,25	0,11	-0,52	-0,81	-0,06	762	-0,10	-3,68	-0,07	0,08	-0,11	-0,05
	756	0,02	-3,24	0,27	-0,20	0,29	0,01	757	-0,06	-3,68	0,08	-0,10	-0,42	0,01
86	762	0,06	-3,63	-0,07	0,04	-0,11	-0,02	763	0,04	-3,77	0,16	0,07	-0,30	0,00
	757	-0,03	-3,65	0,02	-0,07	-0,41	0,01	758	-0,06	-3,78	0,24	0,07	-0,27	0,03
87	763	0,05	-3,77	0,11	0,07	-0,30	0,03	764	0,10	-3,51	0,31	0,04	-0,13	0,05
	758	-0,07	-3,79	0,04	0,06	-0,27	-0,01	759	-0,02	-3,53	0,24	-0,06	-0,39	0,01
88	764	-0,12	-3,56	0,33	0,08	-0,12	0,07	765	-0,01	-3,01	0,02	-0,47	-0,71	0,08
	759	-0,06	-3,55	0,20	-0,09	-0,40	0,01	760	0,05	-3,00	-0,11	-0,21	0,18	0,02
89	188	-0,16	-2,66	0,04	-0,74	-3,70	0,56	766	-0,38	-3,79	0,53	0,18	0,92	0,65
	761	0,47	-2,54	-0,31	-0,08	1,38	-0,53	762	0,25	-3,66	0,17	-0,05	-0,80	-0,44
90	766	-0,69	-3,59	0,22	0,18	0,92	0,04	767	-0,67	-3,51	0,20	-0,01	-0,04	-0,03
	762	0,13	-3,43	0,17	-0,10	-0,80	0,13	763	0,14	-3,35	0,16	0,12	-0,04	0,06
91	767	-0,67	-3,51	0,00	-0,01	-0,04	0,05	768	-0,66	-3,46	-0,03	0,18	0,91	-0,02
	763	0,16	-3,35	0,11	0,12	-0,04	-0,04	764	0,17	-3,29	0,08	-0,10	-0,81	-0,10
92	768	-0,31	-3,68	-0,35	0,18	0,91	-0,66	189	-0,01	-2,20	0,13	-0,77	-3,86	-0,58
	764	0,28	-3,57	0,09	-0,06	-0,80	0,49	765	0,58	-2,08	0,58	-0,05	1,38	0,57
93	772	-4,17	-2,93	-2,59	-0,61	-1,67	0,60	773	-3,69	-0,51	-0,64	-0,11	-1,09	0,55
	769	-1,54	-2,41	-2,10	-0,32	-1,62	-0,27	770	-1,06	0,02	-0,14	-0,13	-0,66	-0,31
94	773	-4,06	-0,50	0,37	-0,09	-1,08	-0,30	774	-4,42	-2,33	2,72	-0,80	-1,86	-0,39
	770	-1,23	0,07	-0,51	-0,13	-0,66	0,63	771	-1,59	-1,76	1,84	-0,32	-1,58	0,54
95	774	-2,15	-0,97	1,77	-0,82	-1,87	-2,42	720	-5,35	-16,94	6,08	1,84	7,60	-2,45
	771	-3,45	-1,23	1,72	-0,32	-1,58	2,44	39	-6,64	-17,20	6,03	-3,82	-19,11	2,41
96	699	-0,54	-5,37	0,41	0,69	0,75	-0,02	775	-0,48	-5,12	-0,99	0,15	0,05	0,02
	694	0,09	-5,25	0,15	0,82	-0,17	-0,07	772	0,14	-4,99	-1,25	-0,27	0,29	-0,03
97	775	-0,49	-5,01	-1,01	0,19	0,05	-0,19	776	-0,12	-3,19	0,61	-0,17	0,40	-0,17
	772	-3,73	-5,66	-2,03	-0,22	0,30	0,34	773	-3,37	-3,84	-0,41	-0,08	-0,95	0,37
98	776	-0,04	-3,17	-0,43	-0,15	0,40	0,21	777	-0,47	-5,29	1,40	-0,11	-0,10	0,21
	773	-3,58	-3,88	0,60	-0,07	-0,95	-0,15	774	-4,01	-6,00	2,43	-0,41	0,09	-0,16
99	777	-0,52	-5,40	1,25	-0,12	-0,10	0,06	725	-0,66	-6,10	-0,25	-0,08	0,29	0,03
	774	0,32	-5,23	1,48	-0,43	0,08	0,13	720	0,18	-5,93	-0,02	0,27	-0,28	0,10
100	704	0,21	-4,11	0,23	0,41	0,48	0,03	778	0,11	-4,64	-0,17	0,18	0,17	-0,03
	699	-0,22	-4,20	0,56	0,54	0,00	-0,03	775	-0,33	-4,72	0,16	0,21	0,31	-0,10
101	778	0,02	-4,48	-0,23	0,14	0,16	-0,08	779	-0,03	-4,75	0,29	-0,02	0,19	-0,05
	775	-0,46	-4,57	0,14	0,24	0,32	-0,04	776	-0,52	-4,85	0,66	-0,23	0,10	-0,01
102	779	-0,05	-4,74	0,03	-0,01	0,19	-0,04	780	-0,02	-4,59	0,56	-0,11	0,06	0,00
	776	-0,46	-4,82	-0,39	-0,21	0,10	0,03	777	-0,43	-4,67	0,14	-0,06	0,12	0,07
103	780	0,10	-4,77	0,39	-0,06	0,07	-0,02	730	0,18	-4,39	-0,13	-0,14	0,27	-0,03
	777	-0,25	-4,84	-0,01	-0,07	0,12	0,08	725	-0,17	-4,46	-0,53	-0,19	-0,27	0,07
104	709	0,01	-4,03	0,11	0,42	0,02	0,11	781	-0,05	-4,34	0,05	-0,02	0,14	0,08
	704	0,00	-4,03	0,34	0,35	0,17	-0,06	778	-0,06	-4,34	0,29	0,19	0,20	-0,09
105	781	-0,09	-4,31	0,15	0,03	0,15	-0,02	782	-0,11	-4,41	0,15	-0,07	0,13	-0,06
	778	0,17	-4,26	0,23	0,15	0,19	-0,02	779	0,15	-4,36	0,24	-0,02	0,17	-0,07
106	782	-0,12	-4,40	0,22	-0,08	0,13	-0,10	783	-0,07	-4,19	0,19	-0,07	0,08	-0,10
	779	0,16	-4,35	-0,02	-0,01	0,17	-0,03	780	0,20	-4,14	-0,05	-0,11	0,09	-0,04
107	783	-0,04	-4,22	0,17	-0,12	0,07	-0,16	735	0,04	-3,79	0,07	0,16	0,01	-0,08
	780	-0,03	-4,22	-0,22	-0,06	0,10	-0,01	730	0,06	-3,79	-0,32	-0,20	-0,07	0,08
108	148	-0,67	-4,01	0,37	0,19	0,93	-0,37	784	-0,69	-4,13	0,36	-0,13	-0,64	-0,47
	709	0,15	-3,84	0,18	0,44	0,11	0,35	781	0,13	-3,97	0,17	0,03	0,37	0,25
109	784	-0,80	-4,10	0,34	-0,13	-0,64	-0,07	785	-0,78	-3,97	0,16	-0,06	-0,28	-0,04
	781	0,04	-3,93	0,26	0,07	0,38	-0,12	782	0,06	-3,81	0,08	-0,08	0,08	-0,09
110	785	-0,80	-3,97	0,20	-0,06	-0,28	-0,04	786	-0,78	-3,85	-0,08	-0,09	-0,47	0,01
	782	0,05	-3,80	0,14	-0,09	0,08	-0,08	783	0,07	-3,69	-0,13	-0,02	0,34	-0,03
111	786	-0,82	-3,84	0,37	-0,09	-0,47	0,40	154	-0,67	-3,10	0,03	0,31	1,56	0,39
	783	-0,02	-3,68	-0,15	-0,07	0,33	-0,38	735	0,13	-2,94	-0,49	0,10	-0,32	-0,39
112	790	-2,82	-3,16	-1,80	0,68	1,38	-0,34	791	-2,59	-2,02	-0,06	0,09	0,69	-0,24
	787	-1,47	-2,89	-1,06	0,26	1,28	0,44	788	-1,24	-1,74	0,68	0,11	0,56	0,54
113	791	-1,86	-2,06	0,40	0,11	0,69	0,47	792	-2,20	-3,77	1,26	0,50	1,20	0,53
	788	-0,85	-1,86	0,52	0,11	0,56	-0,24	789	-1,19	-3,57	1,38	0,26	1,31	-0,17
114	792	-0,67	-3,44	0,73	0,58	1,21	2,10	724	-1,80	-9,08	0,75	-2,56	-8,24	1,94
	789	-1,23	-3,55	1,49	0,26	1,31	-1,59	40	-2,36	-9,19	1,51	3,35	16,75	-1,76
115	703	-0,35	-5,60	0,15	-0,01	-0,79	-0,02	793	-0,28	-5,27	-0,97	0,11	-0,03	0,03
	698	0,30	-5,47	0,26	-0,23	0,51	0,11	790	0,37	-5,14	-0,86	0,37	-0,32	0,16
116	793	-0,11	-5,18	-1,11	0,11	-0,03	0,18	794	0,23	-3,45	0,04	0,11	-0,54	0,17
	790	-2,48	-5,65	-1,77	0,34	-0,33	-0,12	791	-2,13	-3,93	-0,62	0,08	0,62	-0,13
117	794	-0,01	-3,52	-0,64	0,13	-0,54	-0,15	795	-0,09	-3,91	0,14	-0,19	-0,12	-0,20
	791	-1,75	-3,87	-0,15	0,09	0,62	0,32	792	-1,83	-4,25	0,63	0,14	-0,61	0,27
118	795	-0,24	-4,03	0,12	-0,17	-0,11	0,05	729	-0,04	-3,03	-0,60	-0,81	-1,40	0,03
	792	-0,06	-4,00	0,10	0,21	-0,60	-0,13	724	0,14	-2,99	-0,62	-0,78	0,65	-0,15
119	708	0,15	-4,34	-0,11	0,09	-0,56	-0,05	796	0,13	-4,47	-0,59	0,08	-0,12	-0,04

TENS. PESO PROPRIO: SHELL

Shell Nro	Nodo N.ro	S11 kg/cmq	S22 kg/cmq	S12 kg/cmq	M11 kg/cmq	M22 kg/cmq	M12 kg/cmq	Nodo N.ro	S11 kg/cmq	S22 kg/cmq	S12 kg/cmq	M11 kg/cmq	M22 kg/cmq	M12 kg/cmq
	703	-0,02	-4,37	0,25	0,21	0,34	0,06	793	-0,04	-4,51	-0,23	0,05	-0,32	0,08
120	796	0,01	-4,36	-0,58	0,13	-0,11	-0,01	797	0,06	-4,14	-0,36	-0,01	-0,30	-0,04
	793	-0,03	-4,37	-0,36	0,05	-0,32	0,06	794	0,02	-4,15	-0,14	0,17	-0,24	0,02
121	797	0,05	-4,18	-0,46	0,00	-0,30	-0,05	798	0,19	-3,47	-0,18	-0,12	-0,17	-0,07
	794	-0,19	-4,22	-0,82	0,19	-0,24	-0,02	795	-0,05	-3,52	-0,54	-0,27	-0,53	-0,05
122	798	0,05	-3,59	-0,21	-0,16	-0,17	-0,02	734	0,25	-2,59	-0,22	-0,50	-0,96	0,05
	795	-0,21	-3,64	-0,57	-0,25	-0,52	-0,10	729	-0,01	-2,64	-0,58	-0,47	0,29	-0,03
123	713	-0,06	-3,87	-0,23	-0,24	-0,53	-0,01	799	-0,07	-3,91	-0,51	0,16	0,03	-0,09
	708	0,09	-3,84	-0,05	0,26	0,27	0,01	796	0,08	-3,88	-0,33	0,05	-0,28	-0,07
124	799	-0,02	-3,89	-0,40	0,11	0,02	-0,12	800	-0,01	-3,82	-0,50	0,09	-0,25	-0,11
	796	0,22	-3,85	-0,32	0,10	-0,27	-0,02	797	0,24	-3,77	-0,42	0,01	-0,20	0,00
125	800	-0,09	-3,84	-0,34	0,09	-0,25	-0,01	801	-0,01	-3,44	-0,32	-0,01	0,04	0,03
	797	0,16	-3,79	-0,52	0,02	-0,20	-0,09	798	0,24	-3,39	-0,50	-0,17	-0,41	-0,05
126	801	-0,03	-3,46	-0,22	0,04	0,05	-0,01	739	0,09	-2,90	-0,02	-0,58	-0,89	0,01
	798	-0,07	-3,47	-0,52	-0,21	-0,42	0,01	734	0,04	-2,90	-0,31	-0,24	0,36	0,03
127	149	-0,40	-3,03	-0,23	-0,96	-4,82	0,88	802	-0,54	-3,74	-0,32	0,19	0,95	0,88
	713	0,34	-2,89	-0,31	0,28	2,10	-0,80	799	0,19	-3,60	-0,39	0,00	-0,76	-0,81
128	802	-0,70	-3,70	-0,12	0,19	0,95	0,03	803	-0,67	-3,54	-0,33	0,06	0,29	-0,03
	799	0,11	-3,54	-0,29	-0,05	-0,77	0,01	800	0,14	-3,38	-0,50	0,13	-0,06	-0,06
129	803	-0,71	-3,53	-0,28	0,06	0,29	-0,04	804	-0,69	-3,44	-0,43	0,21	1,07	-0,07
	800	0,02	-3,38	-0,34	0,12	-0,06	-0,07	801	0,04	-3,30	-0,48	-0,18	-0,82	-0,11
130	804	-0,71	-3,44	-0,14	0,21	1,07	-0,89	155	-0,64	-3,08	-0,15	-0,98	-4,90	-0,79
	801	-0,03	-3,30	-0,39	-0,13	-0,81	0,69	739	0,04	-2,95	-0,41	0,07	2,39	0,80
131	808	-2,10	-2,25	-0,88	-0,71	-2,36	0,09	809	-2,19	-2,68	0,39	0,28	-0,17	0,13
	805	-0,51	-1,93	-0,87	0,27	1,34	-0,07	806	-0,59	-2,36	0,40	-0,06	-0,30	-0,03
132	809	-1,70	-2,54	0,44	0,22	-0,18	0,02	810	-1,95	-3,78	1,62	-0,01	-1,08	0,23
	806	-0,62	-2,32	-0,01	-0,06	-0,30	0,16	807	-0,87	-3,56	1,17	0,04	0,19	0,38
133	810	-0,52	-2,52	1,77	-0,02	-1,08	-0,47	811	-2,59	-12,87	2,97	0,21	-0,40	-0,25
	807	-1,51	-2,72	1,57	0,04	0,19	1,06	96	-3,58	-13,07	2,78	-0,93	-4,66	1,28
134	751	-0,41	-5,67	0,15	0,39	0,29	-0,06	812	-0,15	-4,36	-1,71	-0,01	0,05	0,05
	746	-0,49	-5,69	-0,24	0,34	0,27	0,13	808	-0,23	-4,38	-2,11	-0,25	-0,18	0,24
135	812	-1,00	-3,91	-1,55	0,01	0,05	0,07	813	-0,79	-2,91	0,18	-0,04	-0,14	0,02
	808	-2,60	-4,23	-1,65	-0,28	-0,19	0,33	809	-2,40	-3,23	0,09	0,19	-0,62	0,29
136	813	-0,68	-2,96	0,21	-0,03	-0,14	0,06	814	-1,07	-4,90	1,51	0,01	-0,35	-0,11
	809	-1,84	-3,19	0,13	0,13	-0,63	0,14	810	-2,23	-5,13	1,43	0,08	-0,63	-0,03
137	814	-0,16	-5,09	1,66	0,01	-0,35	-0,13	815	-0,55	-7,08	0,09	0,00	-0,32	-0,28
	810	0,09	-5,04	1,58	0,07	-0,63	0,02	811	-0,31	-7,03	0,02	0,08	-1,05	-0,13
138	756	-0,02	-3,79	0,03	0,35	0,35	-0,01	816	-0,11	-4,25	-0,68	0,04	0,12	-0,02
	751	-0,23	-3,83	-0,01	0,35	0,09	0,03	812	-0,32	-4,29	-0,73	0,00	0,10	0,02
139	816	-0,34	-4,06	-0,43	0,02	0,12	-0,05	817	-0,34	-4,06	0,01	-0,08	0,07	-0,08
	812	-0,90	-4,18	-0,57	0,02	0,10	0,07	813	-0,90	-4,17	-0,12	-0,05	-0,19	0,03
140	817	-0,23	-4,05	0,19	-0,08	0,07	-0,07	818	-0,37	-4,75	0,62	-0,05	0,03	-0,17
	813	-0,83	-4,17	-0,10	-0,04	-0,18	0,01	814	-0,97	-4,87	0,33	0,02	-0,32	-0,10
141	818	-0,04	-4,90	0,81	-0,07	0,02	-0,16	819	-0,11	-5,23	0,11	0,01	0,01	-0,26
	814	-0,17	-4,92	0,48	0,02	-0,32	-0,13	815	-0,24	-5,26	-0,22	-0,01	-0,38	-0,22
142	761	-0,03	-3,25	0,15	0,37	-0,01	0,04	820	-0,18	-3,99	-0,32	-0,10	0,15	0,02
	756	0,00	-3,24	0,04	0,32	0,25	-0,03	816	-0,14	-3,98	-0,43	0,04	0,14	-0,06
143	820	-0,20	-3,97	0,03	-0,06	0,16	-0,06	821	-0,27	-4,28	0,02	-0,08	0,11	-0,11
	816	-0,24	-3,98	-0,18	0,03	0,14	-0,03	817	-0,30	-4,29	-0,19	-0,08	0,07	-0,07
144	821	-0,28	-4,25	0,24	-0,07	0,11	-0,05	822	-0,36	-4,64	0,11	-0,13	0,28	-0,11
	817	-0,23	-4,23	-0,01	-0,08	0,07	-0,10	818	-0,31	-4,63	-0,14	-0,05	0,03	-0,16
145	822	-0,06	-4,65	0,52	-0,10	0,29	-0,10	823	-0,03	-4,47	0,12	-0,06	0,53	-0,22
	818	-0,07	-4,65	0,05	-0,07	0,02	-0,17	819	-0,04	-4,47	-0,34	0,00	-0,02	-0,28
146	188	-0,17	-2,87	0,26	0,37	1,83	-0,40	824	-0,44	-4,20	0,68	-0,16	-0,79	-0,51
	761	0,45	-2,75	-0,58	0,33	-0,20	0,30	820	0,18	-4,08	-0,15	-0,05	0,39	0,20
147	824	-0,75	-3,78	0,30	-0,16	-0,79	-0,03	825	-0,81	-4,06	0,03	0,03	0,14	0,06
	820	-0,14	-3,66	0,20	-0,01	0,40	-0,21	821	-0,20	-3,94	-0,08	-0,11	-0,05	-0,12
148	825	-0,83	-4,04	0,28	0,03	0,14	-0,02	826	-0,89	-4,35	-0,23	-0,09	-0,44	0,10
	821	-0,20	-3,92	0,14	-0,10	-0,04	-0,05	822	-0,27	-4,22	-0,37	-0,06	0,60	0,08
149	826	-0,87	-4,37	0,32	-0,09	-0,44	0,66	210	-0,88	-4,42	-0,38	0,64	3,20	0,80
	822	0,00	-4,19	0,04	-0,03	0,60	-0,47	823	-0,01	-4,24	-0,66	-0,15	0,04	-0,32
150	830	-2,15	-2,21	-0,81	0,74	2,49	-0,07	831	-2,23	-2,66	0,46	-0,31	0,20	-0,11
	827	-0,50	-1,88	-0,83	-0,28	-1,38	0,09	828	-0,59	-2,33	0,44	0,07	0,35	0,05
151	831	-1,72	-2,51	0,49	-0,24	0,21	0,01	832	-1,97	-3,77	1,65	0,01	1,23	-0,23
	828	-0,61	-2,29	0,02	0,07	0,35	-0,17	829	-0,86	-3,55	1,18	-0,04	-0,19	-0,41
152	832	-0,53	-2,51	1,79	0,03	1,24	0,57	833	-2,60	-12,85	2,98	-0,25	0,46	0,32
	829	-1,50	-2,70	1,57	-0,04	-0,19	-1,19	97	-3,57	-13,05	2,77	1,08	5,39	-1,44
153	755	-0,43	-5,71	0,30	-0,40	-0,38	0,09	834	-0,15	-4,34	-1,65	0,01	-0,03	-0,02
	750	-0,50	-5,72	-0,13	-0,33	-0,17	-0,11	830	-0,22	-4,35	-2,07	0,25	0,19	-0,21
154	834	-1,02	-3,88	-1,52	-0,01	-0,03	-0,03	835	-0,81	-2,85	0,23	0,03	0,15	0,01
	830	-2,65	-4,20	-1,64	0,29	0,19	-0,32	831	-2,45	-3,17	0,11	-0,21	0,68	-0,28
155	835	-0,69	-2,91	0,22	0,01	0,15	-0,03	836	-1,08	-4,87	1,52	-0,02	0,38	0,16
	831	-1,85	-3,14	0,14	-0,14	0,69	-0,13	832	-2,24	-5,10	1,44	-0,10	0,72	0,06
156	836	-0,16	-5,06	1,66	-0,02	0,38	0,18	837	-0,56	-7,07	0,10	0,00	0,34	0,35
	832	0,09	-5,01	1,58	-0,07	0,73	0,01	833	-0,31	-7,02	0,01	-0,10	1,21	0,18
157	760	-0,02	-3,69	0,17	-0,35	-0,44	0,04	838	-0,11	-4,16	-0,61	-0,04	-0,13	0,05
	755	-0,22	-3,73	0,12	-0,33	-0,02	0,00	834	-0,32	-4,20	-0,66	-0,01	-0,11	0,02
158	838	-0,33	-3,97	-0,39	-0,03	-0,13	0,08	839	-0,34	-3,99	0,04	0,07	-0,11	0,12
	834	-0,91	-4,09	-0,54	-0,03	-0,12	-0,04	835	-0,91	-4,11	-0,10	0,04	0,20	0,00
159	839	-0,22	-3,98	0,20	0,06	-0,11	0,10	840	-0,37	-4,71	0,63	0,04	-0,08	0,22
	835	-0,84	-4,11	-0,10	0,02	0,20	0,03	836	-0,98	-4,84	0,33	-0,03	0,34	0,14
160	840	-0,04	-4,86	0,81	0,06	-0,07	0,21	841	-0,11	-5,22	0,12	-0,01	-0,07	0,32
	836	-0,17	-4,88	0,47	-0,03	0,34	0,18	837	-0,24	-5,25	-0,22	0,01	0,41	0,29
161	765	-0,03	-3,02	0,28	-0,35	-0,10	-0,01	842	-0,19	-3,84	-0,27	0,07	-0,19	0,01
	760	0,02	-3,01	0,18	-0,30	-0,19	0,07	838	-0,14	-3,83	-0,37	-0,05	-0,18	0,09
162	842	-0,16	-3,82	0,05	0,03	-0,19	0,07	843	-0,23	-4,20	0,05	0,07	-0,21	0,12
	838	-0,22	-3,83	-0,16	-0,04	-0,18	0,06	839	-0,29	-4,21	-0,16	0,07	-0,10	0,11
163	843	-0,26	-4,16	0,25	0,05	-0,22	0,07	844	-0,34	-4,59	0,12	0,12	-0,40	0,14
	839	-0,22	-4,15	0,00	0,07	-0,10	0,13	840	-0,30	-4,59	-0,13	0,04	-0,08	0,20
164	844	-0,06	-4,60	0,52	0,08	-0,41	0,13	845	-0,03	-4,47	0,13	0,07	-0,69	0,26
	840	-0,07	-4,60	0,05	0,06	-0,08	0,21	841	-0,04	-4,47	-0,34	0,00	-0,03	0,35

TENS. PESO PROPRIO: SHELL

Shell Nro	Nodo N.ro	S11 kg/cmq	S22 kg/cmq	S12 kg/cmq	M11 kg/cmq	M22 kg/cmq	M12 kg/cmq	Nodo N.ro	S11 kg/cmq	S22 kg/cmq	S12 kg/cmq	M11 kg/cmq	M22 kg/cmq	M12 kg/cmq
165	189	-0,05	-2,41	0,29	-0,49	-2,47	0,43	846	-0,38	-4,07	0,75	0,14	0,70	0,54
	765	0,54	-2,29	-0,52	-0,23	0,49	-0,32	842	0,21	-3,95	-0,07	0,00	-0,52	-0,22
166	846	-0,72	-3,62	0,34	0,14	0,70	0,04	847	-0,79	-3,96	0,06	-0,06	-0,30	-0,05
	842	-0,09	-3,49	0,25	-0,04	-0,53	0,22	843	-0,16	-3,84	-0,03	0,10	-0,03	0,14
167	847	-0,81	-3,94	0,30	-0,06	-0,30	0,04	848	-0,88	-4,30	-0,21	0,07	0,35	-0,10
	843	-0,18	-3,82	0,17	0,09	-0,04	0,07	844	-0,25	-4,17	-0,34	0,05	-0,76	-0,07
168	848	-0,86	-4,32	0,32	0,07	0,35	-0,72	211	-0,88	-4,40	-0,38	-0,74	-3,72	-0,89
	844	0,01	-4,14	0,05	0,01	-0,77	0,54	845	0,00	-4,22	-0,65	0,17	-0,14	0,38
169	850	-0,43	-3,63	-0,44	0,11	-0,01	-0,10	851	-0,41	-3,54	0,02	0,10	-0,06	-0,02
	714	-0,81	-3,71	-0,34	0,08	0,40	-0,02	715	-0,79	-3,61	0,12	0,06	0,30	0,05
170	851	-0,52	-3,54	-0,09	0,11	-0,05	0,00	852	-0,49	-3,40	0,40	0,05	-0,02	0,05
	715	-0,82	-3,60	-0,33	0,06	0,30	0,03	716	-0,79	-3,46	0,16	0,04	0,19	0,08
171	852	-0,54	-3,08	0,28	0,08	-0,01	0,23	853	-0,75	-4,12	1,42	-0,57	-0,99	0,14
	716	-1,32	-3,23	-0,78	0,04	0,19	-0,05	149	-1,53	-4,27	0,35	0,32	1,62	-0,15
172	854	-0,03	-3,38	-0,18	-0,29	-0,10	-0,07	855	-0,09	-3,69	-0,14	0,06	-0,12	-0,07
	849	0,06	-3,36	0,03	-0,38	-0,08	0,10	850	0,00	-3,67	0,07	0,11	-0,21	0,11
173	855	-0,24	-3,70	-0,16	0,04	-0,12	0,05	856	-0,20	-3,47	0,08	0,11	-0,10	0,04
	850	-0,40	-3,73	-0,20	0,07	-0,21	-0,04	851	-0,35	-3,50	0,04	0,10	-0,05	-0,05
174	856	-0,16	-3,46	-0,10	0,10	-0,10	-0,03	857	-0,16	-3,49	0,16	0,02	-0,17	-0,03
	851	-0,44	-3,52	-0,07	0,11	-0,05	0,04	852	-0,44	-3,55	0,19	0,02	-0,15	0,04
175	857	-0,22	-3,53	0,30	0,04	-0,17	0,07	858	-0,12	-3,05	-0,11	-0,26	0,12	0,10
	852	0,08	-3,47	0,08	0,05	-0,14	-0,07	853	0,18	-2,99	-0,33	-0,44	-0,33	-0,04
176	263	-0,79	-3,60	0,20	0,09	0,43	0,10	859	-0,72	-3,26	-0,01	0,08	0,40	0,16
	854	-0,15	-3,48	0,33	-0,39	-0,55	-0,06	855	-0,08	-3,13	0,12	0,05	-0,16	0,01
177	859	-0,68	-3,28	-0,02	0,08	0,40	0,05	860	-0,68	-3,26	-0,06	0,05	0,24	-0,01
	855	-0,14	-3,17	0,11	0,03	-0,16	0,09	856	-0,14	-3,15	0,06	0,12	-0,05	0,02
178	860	-0,65	-3,27	-0,16	0,05	0,24	0,01	861	-0,63	-3,17	-0,18	0,07	0,34	-0,04
	856	-0,07	-3,15	-0,12	0,11	-0,05	-0,01	857	-0,05	-3,05	-0,14	0,03	-0,12	-0,07
179	861	-0,38	-3,27	-0,51	0,07	0,34	-0,15	264	-0,34	-3,07	-0,41	0,14	0,69	-0,08
	857	0,10	-3,17	-0,01	0,05	-0,12	0,00	858	0,14	-2,98	0,10	-0,45	-0,82	0,07
180	863	-0,42	-3,18	-0,36	-0,01	0,30	0,08	864	-0,41	-3,13	0,06	-0,13	0,03	0,02
	740	-0,71	-3,24	-0,26	-0,10	-0,51	0,08	741	-0,70	-3,18	0,16	-0,05	-0,26	0,02
181	864	-0,50	-3,11	-0,05	-0,12	0,03	-0,03	865	-0,49	-3,07	0,46	-0,06	0,21	-0,10
	741	-0,75	-3,16	-0,28	-0,05	-0,26	0,06	742	-0,74	-3,12	0,23	-0,12	-0,59	-0,02
182	865	-0,55	-2,75	0,33	-0,10	0,20	-0,07	866	-0,75	-3,76	1,48	0,49	0,54	0,00
	742	-1,26	-2,90	-0,85	-0,12	-0,59	-0,10	155	-1,46	-3,90	0,30	-0,15	-0,77	-0,02
183	867	-0,04	-2,97	-0,12	0,22	-0,25	0,04	868	-0,09	-3,25	-0,10	-0,04	0,27	0,03
	862	0,06	-2,95	0,06	0,44	0,66	-0,03	863	0,00	-3,23	0,09	-0,08	0,08	-0,04
184	868	-0,21	-3,25	-0,11	-0,02	0,28	-0,03	869	-0,17	-3,05	0,14	-0,10	0,12	-0,03
	863	-0,39	-3,28	-0,16	-0,05	0,09	0,02	864	-0,36	-3,09	0,08	-0,11	0,12	0,02
185	869	-0,14	-3,04	-0,03	-0,10	0,12	0,03	870	-0,15	-3,10	0,23	-0,02	0,25	0,04
	864	-0,41	-3,10	-0,03	-0,10	0,12	-0,04	865	-0,42	-3,15	0,22	-0,08	0,14	-0,02
186	870	-0,20	-3,14	0,36	-0,03	0,25	-0,04	871	-0,11	-2,71	-0,04	0,22	-0,16	-0,06
	865	0,09	-3,08	0,09	-0,12	0,13	0,08	866	0,18	-2,65	-0,31	0,49	0,50	0,05
187	269	-0,68	-3,13	0,20	-0,19	-0,96	-0,06	872	-0,63	-2,86	0,03	-0,04	-0,22	-0,12
	867	-0,13	-3,02	0,33	0,49	1,07	0,01	868	-0,07	-2,74	0,15	-0,07	0,12	-0,04
188	872	-0,60	-2,87	0,04	-0,04	-0,22	-0,04	873	-0,60	-2,85	0,00	-0,03	-0,16	0,02
	868	-0,13	-2,77	0,14	-0,05	0,12	-0,08	869	-0,12	-2,76	0,09	-0,10	0,12	-0,02
189	873	-0,58	-2,86	-0,06	-0,03	-0,16	-0,01	874	-0,56	-2,77	-0,11	-0,04	-0,21	0,05
	869	-0,06	-2,76	-0,07	-0,10	0,12	0,02	870	-0,05	-2,66	-0,11	-0,04	0,14	0,08
190	874	-0,36	-2,85	-0,31	-0,04	-0,21	0,13	270	-0,31	-2,64	-0,29	-0,16	-0,80	0,08
	870	0,06	-2,77	0,02	-0,05	0,14	0,03	871	0,11	-2,56	0,03	0,44	0,98	-0,02
191	876	-0,52	-3,18	-0,34	0,20	0,41	-0,06	877	-0,52	-3,17	-0,05	0,06	-0,16	0,01
	766	-0,68	-3,21	-0,21	-0,05	-0,26	-0,08	767	-0,68	-3,21	0,09	0,07	0,34	0,00
192	877	-0,54	-3,18	-0,01	0,06	-0,16	-0,01	878	-0,51	-3,03	0,29	0,21	0,44	0,07
	767	-0,68	-3,21	-0,11	0,07	0,34	0,01	768	-0,65	-3,06	0,18	-0,06	-0,30	0,09
193	878	-0,44	-2,71	0,22	0,23	0,44	0,63	879	-0,76	-4,28	1,05	-0,90	-3,08	0,58
	768	-1,03	-2,82	-0,14	-0,06	-0,30	-0,42	189	-1,35	-4,40	0,68	1,07	5,37	-0,48
194	880	-0,05	-3,05	-0,01	-0,39	-0,37	-0,07	881	-0,12	-3,39	-0,28	0,09	-0,15	-0,07
	875	0,07	-3,02	0,07	-0,32	0,02	0,07	876	0,00	-3,36	-0,20	0,08	-0,31	0,07
195	881	-0,27	-3,35	-0,19	0,06	-0,15	0,08	882	-0,21	-3,07	0,03	0,11	-0,14	0,08
	876	-0,54	-3,41	-0,26	0,06	-0,31	-0,09	877	-0,48	-3,12	-0,04	0,10	0,04	-0,08
196	882	-0,22	-3,07	-0,09	0,11	-0,14	-0,07	883	-0,25	-3,22	0,15	0,06	-0,14	-0,06
	877	-0,50	-3,13	0,00	0,10	0,04	0,09	878	-0,53	-3,27	0,23	0,06	-0,32	0,10
197	883	-0,13	-3,26	0,23	0,09	-0,13	0,08	884	-0,04	-2,80	-0,02	-0,37	-0,41	0,07
	878	0,00	-3,23	0,17	0,08	-0,31	-0,05	879	0,09	-2,78	-0,08	-0,27	0,07	-0,06
198	303	-0,55	-3,19	0,25	0,21	1,05	0,03	885	-0,52	-3,03	0,20	0,06	0,29	0,10
	880	-0,05	-3,09	0,04	-0,50	-0,93	0,06	881	-0,02	-2,93	-0,01	0,09	-0,13	0,13
199	885	-0,60	-2,98	0,05	0,06	0,29	0,07	886	-0,60	-2,96	0,00	0,03	0,16	-0,01
	881	-0,17	-2,90	0,08	0,06	-0,13	0,11	882	-0,17	-2,88	0,04	0,13	-0,07	0,03
200	886	-0,60	-2,96	-0,07	0,03	0,16	0,02	887	-0,58	-2,87	-0,10	0,06	0,28	-0,06
	882	-0,18	-2,88	-0,08	0,13	-0,07	-0,01	883	-0,16	-2,78	-0,11	0,06	-0,14	-0,09
201	887	-0,49	-2,92	-0,27	0,06	0,28	-0,09	304	-0,50	-2,97	-0,28	0,20	0,98	-0,03
	883	-0,03	-2,83	-0,03	0,09	-0,13	-0,11	884	-0,04	-2,88	-0,04	-0,46	-0,86	-0,05
202	888	-0,31	-3,67	-0,17	-0,09	0,06	0,10	889	-0,29	-3,56	-0,04	-0,11	0,09	0,04
	784	-0,80	-3,77	-0,05	-0,08	-0,42	0,04	785	-0,77	-3,65	0,08	-0,07	-0,36	-0,03
203	889	-0,29	-3,57	0,09	-0,11	0,09	0,01	890	-0,26	-3,43	0,15	-0,07	0,00	-0,04
	785	-0,74	-3,66	0,12	-0,07	-0,36	-0,01	786	-0,71	-3,52	0,18	-0,04	-0,22	-0,06
204	890	-0,03	-3,41	0,03	-0,10	-0,01	-0,37	862	-0,17	-4,08	0,08	0,63	1,56	-0,31
	786	-0,66	-3,53	0,62	-0,04	-0,22	0,23	154	-0,79	-4,21	0,67	-0,54	-2,70	0,30
205	854	-0,04	-3,38	0,06	0,19	-0,40	0,15	891	-0,10	-3,68	-0,11	-0,03	0,24	0,14
	849	0,10	-3,35	0,23	0,47	0,53	-0,15	888	0,04	-3,65	0,06	-0,09	0,22	-0,16
206	891	-0,17	-3,70	0,04	-0,01	0,25	-0,06	892	-0,13	-3,49	0,04	-0,10	0,14	-0,05
	888	-0,25	-3,71	-0,02	-0,06	0,22	0,06	889	-0,20	-3,50	-0,03	-0,10	0,11	0,07
207	892	-0,15	-3,49	-0,04	-0,10	0,14	0,05	893	-0,14	-3,46	-0,03	-0,01	0,24	0,06
	889	-0,23	-3,51	0,11	-0,11	0,11	-0,04	890	-0,22	-3,48	0,12	-0,03	0,20	-0,04
208	893	-0,09	-3,44	0,02	-0,03	0,23	-0,12	867	0,01	-2,96	0,02	0,21	-0,37	-0,13
	890	-0,06	-3,44	0,00	-0,06	0,20	0,15	862	0,03	-2,95	0,00	0,42	0,50	0,15
209	263	-0,67	-3,65	0,45	-0,41	-2,06	0,04	894	-0,60	-3,26	0,27	-0,06	-0,28	-0,01
	854	-0,03	-3,52	0,24	0,61	1,71	-0,07	891	0,04	-3,13	0,06	-0,07	0,05	-0,12
210	894	-0,65	-3,24	0,14	-0,06	-0,28	-0,04	895	-0,64	-3,17	0,01	-0,07	-0,33	0,01

TENS. PESO PROPRIO: SHELL

Shell Nro	Nodo N.ro	S11 kg/cmq	S22 kg/cmq	S12 kg/cmq	M11 kg/cmq	M22 kg/cmq	M12 kg/cmq	Nodo N.ro	S11 kg/cmq	S22 kg/cmq	S12 kg/cmq	M11 kg/cmq	M22 kg/cmq	M12 kg/cmq
	891	-0,09	-3,13	0,21	-0,05	0,05	-0,07	892	-0,08	-3,06	0,08	-0,11	0,13	-0,01
211	895	-0,64	-3,17	-0,01	-0,07	-0,33	0,00	896	-0,62	-3,05	-0,12	-0,05	-0,27	0,05
	892	-0,11	-3,07	0,00	-0,11	0,13	0,02	893	-0,08	-2,94	-0,11	-0,04	0,06	0,07
212	896	-0,61	-3,05	-0,19	-0,05	-0,27	0,03	269	-0,63	-3,15	-0,30	-0,36	-1,82	-0,03
	893	-0,01	-2,93	-0,06	-0,06	0,05	0,11	867	-0,03	-3,03	-0,18	0,59	1,54	0,05
213	897	-0,35	-3,24	-0,17	0,23	0,39	-0,09	898	-0,34	-3,17	-0,07	0,10	-0,13	-0,01
	802	-0,71	-3,31	-0,09	0,01	0,06	-0,07	803	-0,69	-3,24	0,01	0,11	0,55	0,01
214	898	-0,33	-3,18	0,10	0,10	-0,13	0,03	899	-0,33	-3,13	0,18	0,23	0,39	0,10
	803	-0,69	-3,25	0,06	0,11	0,55	-0,04	804	-0,68	-3,20	0,14	0,03	0,14	0,04
215	899	-0,12	-3,07	0,07	0,28	0,39	0,78	866	-0,31	-4,02	0,23	-1,28	-4,36	0,72
	804	-0,72	-3,19	0,43	0,03	0,14	-0,57	155	-0,91	-4,14	0,59	1,40	7,02	-0,63
216	858	-0,03	-3,02	0,01	-0,44	-0,92	-0,10	900	-0,09	-3,33	-0,13	0,05	0,02	-0,11
	853	0,09	-2,99	0,14	-0,24	0,71	0,19	897	0,03	-3,30	0,00	0,08	-0,54	0,18
217	900	-0,08	-3,33	-0,02	0,04	0,01	0,08	901	-0,05	-3,15	0,02	0,11	-0,33	0,06
	897	-0,31	-3,38	-0,12	0,04	-0,54	-0,04	898	-0,27	-3,20	-0,08	0,14	0,03	-0,06
218	901	-0,07	-3,16	0,00	0,11	-0,33	-0,05	902	-0,07	-3,15	0,02	0,03	0,01	-0,07
	898	-0,28	-3,20	0,09	0,13	0,03	0,08	899	-0,27	-3,19	0,11	0,05	-0,53	0,05
219	902	-0,09	-3,15	0,10	0,04	0,01	0,14	871	0,00	-2,68	-0,01	-0,40	-0,81	0,14
	899	-0,02	-3,14	0,00	0,09	-0,52	-0,20	866	0,07	-2,67	-0,11	-0,27	0,67	-0,20
220	264	-0,55	-2,98	0,19	-0,38	-1,90	0,35	903	-0,55	-3,01	0,03	0,12	0,61	0,41
	858	0,03	-2,86	0,20	-0,09	0,82	-0,30	900	0,03	-2,90	0,05	-0,06	-0,52	-0,25
221	903	-0,60	-3,00	0,12	0,12	0,61	0,07	904	-0,59	-2,94	-0,02	0,04	0,20	0,01
	900	-0,03	-2,88	0,16	-0,07	-0,53	0,08	901	-0,01	-2,82	0,02	0,15	-0,12	0,03
222	904	-0,59	-2,94	0,01	0,04	0,20	0,01	905	-0,57	-2,82	-0,13	0,10	0,51	-0,05
	901	-0,04	-2,83	0,00	0,15	-0,12	0,00	902	-0,01	-2,71	-0,15	-0,06	-0,45	-0,06
223	905	-0,54	-2,83	0,00	0,10	0,51	-0,31	270	-0,49	-2,57	-0,15	-0,27	-1,34	-0,25
	902	-0,01	-2,72	-0,07	-0,05	-0,45	0,19	871	0,04	-2,46	-0,22	-0,14	0,53	0,25
224	906	-0,53	-3,45	0,00	-0,20	-0,36	0,07	907	-0,57	-3,65	0,07	0,05	0,05	0,03
	824	-0,70	-3,48	0,09	0,04	0,18	0,07	825	-0,74	-3,69	0,16	-0,04	-0,21	0,03
225	907	-0,45	-3,66	0,29	0,01	0,05	0,05	908	-0,48	-3,82	0,18	0,04	-0,56	0,12
	825	-0,72	-3,72	0,41	-0,04	-0,21	0,01	826	-0,75	-3,88	0,30	0,10	0,51	0,08
226	908	-0,10	-3,66	0,38	0,01	-0,57	-0,45	909	-0,35	-4,94	0,24	0,15	0,05	-0,33
	826	-0,81	-3,81	0,85	0,10	0,51	0,67	210	-1,07	-5,09	0,71	-0,62	-3,09	0,78
227	880	-0,07	-3,11	0,16	0,33	0,10	0,01	910	-0,16	-3,58	-0,27	-0,08	0,11	0,02
	875	-0,02	-3,10	0,37	0,38	0,26	-0,01	906	-0,12	-3,57	-0,06	-0,11	0,12	0,00
228	910	-0,39	-3,48	-0,02	-0,05	0,12	-0,05	911	-0,39	-3,48	-0,04	-0,04	0,00	-0,06
	906	-0,56	-3,52	0,20	-0,10	0,12	0,09	907	-0,56	-3,51	0,18	0,02	-0,10	0,08
229	911	-0,33	-3,49	0,13	-0,02	0,01	-0,01	912	-0,40	-3,83	0,00	-0,03	0,03	-0,11
	907	-0,45	-3,51	0,40	-0,02	-0,11	0,03	908	-0,51	-3,86	0,28	0,11	-0,22	-0,06
230	912	-0,13	-3,83	0,28	0,00	0,03	-0,10	913	-0,10	-3,69	-0,23	-0,03	0,19	-0,26
	908	-0,03	-3,81	0,48	0,07	-0,23	-0,08	909	-0,01	-3,67	-0,02	0,05	-0,47	-0,23
231	303	-0,64	-3,14	0,38	-0,01	-0,07	-0,10	914	-0,64	-3,18	0,00	-0,07	-0,33	-0,20
	880	-0,16	-3,04	0,59	0,40	0,42	0,07	910	-0,17	-3,08	0,21	-0,08	0,13	-0,02
232	914	-0,64	-3,18	0,27	-0,07	-0,33	-0,04	915	-0,66	-3,29	-0,06	0,01	0,05	0,01
	910	-0,30	-3,11	0,46	-0,05	0,13	-0,11	911	-0,32	-3,23	0,13	-0,05	-0,06	-0,06
233	915	-0,65	-3,31	0,12	0,01	0,05	-0,02	916	-0,67	-3,39	-0,22	-0,04	-0,18	0,01
	911	-0,27	-3,23	0,30	-0,04	-0,06	-0,03	912	-0,29	-3,32	-0,03	0,01	0,20	-0,01
234	916	-0,60	-3,49	-0,21	-0,04	-0,18	0,30	325	-0,60	-3,50	-0,55	0,35	1,77	0,34
	912	0,02	-3,36	0,25	0,03	0,20	-0,31	913	0,02	-3,38	-0,10	-0,09	-0,11	-0,28
235	917	-0,50	-3,26	0,02	0,16	0,33	-0,03	918	-0,56	-3,54	0,08	-0,08	-0,15	-0,01
	846	-0,66	-3,29	0,13	-0,08	-0,39	-0,05	847	-0,72	-3,57	0,19	0,02	0,10	-0,03
236	918	-0,43	-3,54	0,30	-0,04	-0,14	-0,04	919	-0,48	-3,76	0,18	-0,06	0,54	-0,12
	847	-0,70	-3,60	0,43	0,02	0,10	0,00	848	-0,74	-3,81	0,31	-0,14	-0,72	-0,08
237	919	-0,09	-3,60	0,38	-0,03	0,55	0,50	920	-0,35	-4,93	0,24	-0,17	-0,15	0,38
	848	-0,80	-3,74	0,85	-0,14	-0,72	-0,73	211	-1,07	-5,07	0,71	0,66	3,31	-0,86
238	884	-0,05	-2,86	0,15	-0,31	-0,12	-0,01	921	-0,16	-3,39	-0,27	0,06	-0,14	-0,02
	879	-0,01	-2,86	0,37	-0,34	-0,29	0,02	917	-0,12	-3,39	-0,05	0,07	-0,18	0,00
239	921	-0,37	-3,29	-0,02	0,03	-0,14	0,05	922	-0,38	-3,35	-0,03	0,02	-0,04	0,07
	917	-0,54	-3,32	0,23	0,06	-0,18	-0,08	918	-0,55	-3,39	0,21	-0,05	0,03	-0,06
240	922	-0,31	-3,37	0,14	0,00	-0,05	0,02	923	-0,39	-3,76	0,01	0,01	-0,07	0,13
	918	-0,43	-3,39	0,43	-0,01	0,03	-0,03	919	-0,50	-3,78	0,30	-0,14	0,16	0,08
241	923	-0,12	-3,76	0,29	-0,01	-0,08	0,12	924	-0,11	-3,67	-0,23	0,03	-0,24	0,28
	919	-0,02	-3,74	0,50	-0,11	0,17	0,10	920	-0,01	-3,65	-0,02	-0,05	0,42	0,26
242	304	-0,59	-2,92	0,35	-0,01	-0,05	0,10	925	-0,61	-3,01	0,00	0,06	0,30	0,19
	884	-0,15	-2,83	0,56	-0,36	-0,38	-0,08	921	-0,17	-2,92	0,21	0,05	-0,17	0,01
243	925	-0,61	-3,01	0,26	0,06	0,30	0,04	926	-0,64	-3,18	-0,05	-0,01	-0,07	0,00
	921	-0,28	-2,95	0,47	0,03	-0,17	0,10	922	-0,31	-3,11	0,16	0,03	0,02	0,06
244	926	-0,63	-3,19	0,13	-0,01	-0,07	0,03	927	-0,66	-3,32	-0,20	0,03	0,15	0,01
	922	-0,25	-3,11	0,33	0,02	0,02	0,04	923	-0,27	-3,24	0,00	-0,02	-0,25	0,02
245	927	-0,58	-3,41	-0,18	0,03	0,15	-0,29	326	-0,58	-3,44	-0,53	-0,37	-1,84	-0,33
	923	0,03	-3,29	0,28	-0,05	-0,25	0,34	924	0,03	-3,32	-0,08	0,09	0,06	0,30
246	929	-0,19	-2,82	-0,16	0,07	-0,07	-0,07	930	-0,18	-2,76	0,01	0,09	-0,02	-0,01
	859	-0,59	-2,90	-0,19	0,07	0,33	-0,05	860	-0,58	-2,84	-0,02	0,05	0,24	0,01
247	930	-0,28	-2,77	0,02	0,10	-0,02	0,02	931	-0,26	-2,69	0,20	0,05	-0,10	0,07
	860	-0,61	-2,83	-0,12	0,05	0,24	-0,01	861	-0,59	-2,76	0,06	0,07	0,36	0,04
248	931	-0,26	-2,56	0,23	0,08	-0,09	0,08	932	-0,34	-2,95	0,63	-0,40	-0,55	0,02
	861	-0,81	-2,67	-0,28	0,07	0,36	0,07	264	-0,89	-3,06	0,12	0,15	0,76	0,01
249	933	0,03	-2,44	-0,14	-0,21	0,00	-0,05	934	-0,02	-2,69	0,03	0,03	-0,10	-0,04
	928	-0,01	-2,45	-0,02	-0,31	-0,12	0,09	929	-0,06	-2,70	0,15	0,08	-0,14	0,10
250	934	-0,21	-2,72	0,04	0,02	-0,10	0,05	935	-0,19	-2,62	0,05	0,08	-0,06	0,04
	929	-0,15	-2,70	0,01	0,05	-0,15	-0,02	930	-0,13	-2,60	0,02	0,09	-0,05	-0,03
251	935	-0,14	-2,61	0,01	0,08	-0,06	-0,02	936	-0,14	-2,61	0,03	0,02	-0,15	-0,03
	930	-0,20	-2,62	0,03	0,09	-0,05	0,03	931	-0,21	-2,62	0,04	0,05	-0,09	0,02
252	936	-0,14	-2,62	0,20	0,03	-0,14	0,05	937	-0,07	-2,29	-0,11	-0,16	0,18	0,07
	931	0,03	-2,59	0,08	0,08	-0,08	-0,07	932	0,10	-2,25	-0,24	-0,35	-0,30	-0,06
253	378	-0,73	-2,69	0,18	0,15	0,74	0,01	938	-0,64	-2,23	-0,14	0,04	0,22	0,06
	933	-0,21	-2,59	0,47	-0,33	-0,62	0,01	934	-0,12	-2,13	0,15	0,04	-0,06	0,06
254	938	-0,49	-2,30	0,04	0,04	0,22	0,04	939	-0,49	-2,30	-0,09	0,03	0,17	-0,01
	934	-0,14	-2,23	0,16	0,03	-0,06	0,06	935	-0,14	-2,23	0,03	0,08	-0,05	0,02
255	939	-0,46	-2,31	-0,05	0,03	0,17	0,01	940	-0,45	-2,25	-0,18	0,03	0,17	-0,03
	935	-0,06	-2,23	0,00	0,08	-0,05	-0,01	936	-0,05	-2,17	-0,13	0,04	-0,03	-0,05

TENS. PESO PROPRIO: SHELL

Shell Nro	Nodo N.ro	S11 kg/cmq	S22 kg/cmq	S12 kg/cmq	M11 kg/cmq	M22 kg/cmq	M12 kg/cmq	Nodo N.ro	S11 kg/cmq	S22 kg/cmq	S12 kg/cmq	M11 kg/cmq	M22 kg/cmq	M12 kg/cmq
256	940	-0,31	-2,31	-0,31	0,03	0,17	-0,05	379	-0,31	-2,29	-0,36	0,19	0,97	-0,01
	936	0,07	-2,24	0,04	0,05	-0,02	-0,06	937	0,07	-2,21	-0,01	-0,37	-0,87	-0,01
257	942	-0,17	-2,52	-0,12	-0,03	0,18	0,07	943	-0,16	-2,47	0,01	-0,08	0,05	0,02
	872	-0,53	-2,59	-0,14	-0,06	-0,31	0,04	873	-0,52	-2,54	-0,01	-0,03	-0,14	-0,01
258	943	-0,24	-2,47	0,07	-0,08	0,05	-0,01	944	-0,22	-2,40	0,19	-0,03	0,16	-0,06
	873	-0,54	-2,53	-0,07	-0,03	-0,14	0,02	874	-0,53	-2,46	0,06	-0,06	-0,29	-0,03
259	944	-0,21	-2,29	0,23	-0,05	0,15	-0,05	945	-0,28	-2,64	0,52	0,33	0,42	0,00
	874	-0,69	-2,39	-0,14	-0,06	-0,29	-0,07	270	-0,76	-2,74	0,15	-0,09	-0,45	-0,02
260	946	0,03	-2,15	-0,12	0,17	-0,10	0,04	947	-0,02	-2,38	0,02	-0,02	0,17	0,04
	941	0,00	-2,15	0,01	0,32	0,33	-0,06	942	-0,05	-2,39	0,15	-0,07	0,14	-0,07
261	947	-0,20	-2,41	0,07	-0,01	0,17	-0,03	948	-0,18	-2,31	0,03	-0,07	0,09	-0,02
	942	-0,14	-2,39	0,05	-0,04	0,14	0,02	943	-0,12	-2,30	0,01	-0,07	0,10	0,03
262	948	-0,14	-2,31	0,06	-0,06	0,09	0,02	949	-0,14	-2,30	0,02	-0,01	0,17	0,03
	943	-0,18	-2,31	0,06	-0,07	0,10	-0,02	944	-0,18	-2,31	0,03	-0,04	0,12	-0,01
263	949	-0,11	-2,31	0,20	-0,02	0,17	-0,03	950	-0,04	-2,00	-0,05	0,15	-0,13	-0,05
	944	0,02	-2,29	0,07	-0,06	0,11	0,06	945	0,08	-1,97	-0,18	0,32	0,35	0,05
264	384	-0,68	-2,33	0,16	-0,15	-0,77	-0,01	951	-0,60	-1,94	-0,23	-0,03	-0,16	-0,05
	946	-0,21	-2,24	0,53	0,34	0,74	-0,01	947	-0,14	-1,85	0,15	-0,04	0,07	-0,05
265	951	-0,44	-2,01	0,08	-0,03	-0,16	-0,03	952	-0,43	-2,00	-0,10	-0,03	-0,13	0,01
	947	-0,13	-1,95	0,20	-0,03	0,08	-0,05	948	-0,13	-1,94	0,01	-0,07	0,09	-0,01
266	952	-0,41	-2,01	0,03	-0,03	-0,13	-0,01	953	-0,40	-1,96	-0,15	-0,03	-0,15	0,04
	948	-0,07	-1,94	0,04	-0,07	0,09	0,01	949	-0,06	-1,89	-0,14	-0,03	0,09	0,05
267	953	-0,34	-1,99	-0,08	-0,03	-0,15	0,08	385	-0,34	-1,98	-0,25	-0,13	-0,64	0,04
	949	0,01	-1,92	0,04	-0,04	0,09	0,03	950	0,01	-1,91	-0,13	0,32	0,72	-0,01
268	955	-0,26	-2,64	-0,22	0,06	-0,17	-0,09	956	-0,25	-2,60	-0,05	0,10	-0,01	-0,02
	885	-0,56	-2,70	-0,16	0,08	0,38	-0,05	886	-0,55	-2,66	0,00	0,03	0,14	0,02
269	956	-0,25	-2,60	-0,04	0,10	-0,01	0,02	957	-0,24	-2,55	0,12	0,06	-0,16	0,09
	886	-0,55	-2,66	-0,08	0,03	0,14	-0,01	887	-0,54	-2,61	0,09	0,07	0,36	0,05
270	957	-0,19	-2,47	0,11	0,08	-0,15	0,08	958	-0,23	-2,68	0,36	-0,35	-0,43	0,03
	887	-0,62	-2,56	-0,08	0,07	0,36	0,10	304	-0,66	-2,76	0,17	0,10	0,52	0,05
271	959	-0,02	-2,28	-0,02	-0,16	0,31	-0,03	960	-0,08	-2,55	-0,11	0,04	-0,24	-0,02
	954	0,04	-2,27	0,04	-0,39	-0,59	0,05	955	-0,02	-2,54	-0,05	0,10	-0,07	0,06
272	960	-0,21	-2,54	-0,04	0,03	-0,24	0,06	961	-0,19	-2,42	-0,02	0,09	-0,03	0,05
	955	-0,22	-2,55	-0,08	0,08	-0,07	-0,03	956	-0,19	-2,42	-0,05	0,08	-0,09	-0,04
273	961	-0,20	-2,42	-0,08	0,09	-0,03	-0,04	962	-0,20	-2,45	-0,05	0,03	-0,23	-0,05
	956	-0,20	-2,43	-0,04	0,09	-0,09	0,05	957	-0,21	-2,45	-0,01	0,07	-0,08	0,04
274	962	-0,08	-2,46	0,02	0,04	-0,23	0,03	963	-0,01	-2,11	-0,05	-0,16	0,26	0,04
	957	-0,03	-2,45	-0,03	0,10	-0,07	-0,05	958	0,04	-2,10	-0,10	-0,37	-0,54	-0,04
275	418	-0,49	-2,49	0,26	0,39	1,97	-0,07	964	-0,42	-2,14	0,16	0,00	0,00	-0,02
	959	-0,08	-2,41	0,09	-0,52	-1,49	0,14	960	-0,01	-2,06	-0,01	0,11	0,09	0,19
276	964	-0,43	-2,13	0,05	0,00	0,00	0,06	965	-0,43	-2,14	-0,04	0,03	0,17	0,00
	960	-0,12	-2,07	0,07	0,09	0,09	0,07	961	-0,12	-2,07	-0,02	0,07	-0,10	0,01
277	965	-0,43	-2,14	-0,06	0,03	0,17	0,01	966	-0,41	-2,06	-0,14	0,00	0,00	-0,05
	961	-0,13	-2,08	-0,08	0,07	-0,10	0,00	962	-0,11	-2,00	-0,15	0,09	0,09	-0,06
278	966	-0,41	-2,06	-0,26	0,00	0,00	0,04	419	-0,47	-2,36	-0,34	0,38	1,92	0,08
	962	-0,03	-1,98	-0,08	0,10	0,09	-0,18	963	-0,09	-2,29	-0,16	-0,50	-1,43	-0,14
279	967	-0,14	-2,82	-0,13	0,01	0,33	0,07	968	-0,13	-2,74	-0,02	-0,11	0,05	0,02
	894	-0,60	-2,91	-0,06	-0,11	-0,55	0,05	895	-0,58	-2,83	0,05	-0,05	-0,26	0,00
280	968	-0,14	-2,75	0,00	-0,11	0,05	0,00	969	-0,12	-2,65	0,12	0,01	0,30	-0,05
	895	-0,58	-2,83	0,02	-0,05	-0,26	0,01	896	-0,56	-2,74	0,14	-0,10	-0,51	-0,04
281	969	-0,07	-2,64	0,05	-0,02	0,29	0,05	941	-0,06	-2,61	0,20	0,21	-0,23	0,10
	896	-0,56	-2,74	0,08	-0,10	-0,51	-0,17	269	-0,55	-2,71	0,23	0,09	0,44	-0,12
282	933	-0,01	-2,44	-0,01	0,06	-0,75	0,10	970	-0,06	-2,67	-0,07	-0,01	0,30	0,08
	928	0,05	-2,43	0,13	0,46	0,89	-0,09	967	0,01	-2,65	0,07	-0,08	0,02	-0,10
283	970	-0,17	-2,69	0,06	0,00	0,30	-0,04	971	-0,15	-2,58	0,03	-0,08	0,03	-0,03
	967	-0,08	-2,67	0,04	-0,05	0,03	0,02	968	-0,06	-2,56	0,01	-0,09	0,17	0,03
284	971	-0,15	-2,58	-0,03	-0,08	0,03	0,03	972	-0,14	-2,53	-0,05	0,00	0,29	0,04
	968	-0,08	-2,56	0,03	-0,09	0,17	-0,02	969	-0,07	-2,51	0,02	-0,05	0,02	-0,01
285	972	-0,07	-2,51	0,03	-0,01	0,29	-0,08	946	0,00	-2,15	0,04	0,06	-0,71	-0,09
	969	-0,02	-2,50	-0,05	-0,08	0,01	0,11	941	0,05	-2,14	-0,04	0,42	0,83	0,10
286	378	-0,57	-2,76	0,37	-0,58	-2,89	0,17	973	-0,47	-2,25	0,18	-0,01	-0,07	0,14
	933	-0,09	-2,66	0,22	0,63	2,12	-0,20	970	0,01	-2,15	0,03	-0,09	-0,13	-0,24
287	973	-0,47	-2,25	0,09	-0,01	-0,07	-0,03	974	-0,46	-2,20	-0,02	-0,05	-0,27	0,01
	970	-0,10	-2,18	0,15	-0,08	-0,13	-0,05	971	-0,09	-2,13	0,04	-0,06	0,11	-0,01
288	974	-0,46	-2,20	-0,01	-0,05	-0,27	-0,01	975	-0,44	-2,12	-0,10	-0,01	-0,04	0,03
	971	-0,10	-2,13	-0,02	-0,06	0,11	0,01	972	-0,08	-2,05	-0,11	-0,09	-0,14	0,05
289	975	-0,45	-2,12	-0,17	-0,01	-0,04	-0,16	384	-0,51	-2,41	-0,30	-0,59	-2,97	-0,20
	972	-0,01	-2,03	-0,03	-0,10	-0,14	0,27	946	-0,07	-2,32	-0,16	0,62	2,12	0,23
290	976	-0,19	-2,58	-0,14	0,11	0,09	-0,07	977	-0,18	-2,50	-0,07	0,08	-0,10	-0,02
	903	-0,55	-2,65	-0,08	0,03	0,17	-0,03	904	-0,53	-2,57	-0,01	0,06	0,31	0,02
291	977	-0,19	-2,50	0,02	0,08	-0,10	0,01	978	-0,18	-2,42	0,08	0,09	0,04	0,06
	904	-0,53	-2,57	0,02	0,06	0,31	-0,01	905	-0,51	-2,48	0,08	0,04	0,19	0,04
292	978	-0,07	-2,39	0,04	0,11	0,05	0,26	945	-0,14	-2,72	0,15	-0,61	-1,78	0,22
	905	-0,53	-2,48	0,21	0,04	0,19	-0,13	270	-0,59	-2,81	0,31	0,52	2,60	-0,17
293	937	-0,01	-2,27	-0,03	-0,29	-0,56	-0,07	979	-0,05	-2,48	-0,10	0,03	-0,02	-0,06
	932	0,05	-2,26	0,10	-0,21	0,38	0,11	976	0,01	-2,47	0,02	0,06	-0,34	0,12
294	979	-0,09	-2,49	-0,01	0,02	-0,02	0,05	980	-0,07	-2,38	-0,03	0,07	-0,19	0,03
	976	-0,15	-2,50	-0,04	0,03	-0,34	-0,02	977	-0,12	-2,39	-0,06	0,09	-0,04	-0,04
295	980	-0,09	-2,38	-0,02	0,07	-0,19	-0,02	981	-0,08	-2,33	-0,04	0,02	-0,08	-0,03
	977	-0,14	-2,39	0,03	0,09	-0,04	0,03	978	-0,13	-2,34	0,02	0,03	-0,27	0,02
296	981	-0,07	-2,33	0,05	0,03	-0,07	0,07	950	0,00	-1,98	-0,01	-0,24	-0,31	0,08
	978	-0,01	-2,32	-0,03	0,05	-0,26	-0,11	945	0,05	-1,97	-0,09	-0,22	0,16	-0,10
297	379	-0,46	-2,23	0,15	-0,21	-1,06	0,21	982	-0,45	-2,14	-0,05	0,08	0,41	0,25
	937	-0,01	-2,14	0,22	-0,09	0,43	-0,18	979	0,00	-2,05	0,03	-0,03	-0,33	-0,14
298	982	-0,44	-2,14	0,07	0,08	0,41	0,04	983	-0,43	-2,09	-0,07	0,03	0,16	0,01
	979	-0,03	-2,06	0,12	-0,04	-0,33	0,06	980	-0,02	-2,01	-0,02	0,09	-0,09	0,02
299	983	-0,43	-2,09	-0,01	0,03	0,16	0,01	984	-0,41	-2,01	-0,13	0,06	0,30	-0,03
	980	-0,04	-2,02	-0,01	0,09	-0,09	0,00	981	-0,02	-1,94	-0,14	-0,01	-0,22	-0,04
300	984	-0,40	-2,02	-0,06	0,06	0,30	-0,13	385	-0,39	-1,96	-0,18	-0,02	-0,11	-0,09
	981	0,00	-1,94	-0,05	0,00	-0,22	0,04	950	0,01	-1,88	-0,17	-0,20	-0,13	0,08
301	985	-0,30	-2,76	-0,05	-0,11	-0,04	0,07	986	-0,32	-2,88	-0,11	0,01	0,03	0,03

TENS. PESO PROPRIO: SHELL

Shell Nro	Nodo N.ro	S11 kg/cmq	S22 kg/cmq	S12 kg/cmq	M11 kg/cmq	M22 kg/cmq	M12 kg/cmq	Nodo N.ro	S11 kg/cmq	S22 kg/cmq	S12 kg/cmq	M11 kg/cmq	M22 kg/cmq	M12 kg/cmq
	914	-0,56	-2,81	0,08	-0,02	-0,11	0,04	915	-0,58	-2,93	0,01	-0,02	-0,08	0,00
302	986	-0,30	-2,87	0,06	-0,02	0,03	0,03	987	-0,31	-2,94	0,04	0,02	-0,24	0,05
	915	-0,58	-2,92	0,19	-0,02	-0,08	-0,01	916	-0,60	-2,99	0,17	0,06	0,30	0,01
303	987	-0,13	-2,79	0,16	0,00	-0,25	-0,23	988	-0,21	-3,24	0,34	0,07	0,06	-0,18
	916	-0,67	-2,90	0,18	0,06	0,30	0,31	325	-0,76	-3,35	0,36	-0,29	-1,46	0,36
304	959	-0,04	-2,32	0,08	0,21	-0,03	0,01	989	-0,12	-2,69	-0,07	-0,05	0,10	0,01
	954	-0,01	-2,31	0,18	0,33	0,28	-0,02	985	-0,08	-2,68	0,03	-0,10	0,09	-0,03
305	989	-0,29	-2,65	0,07	-0,03	0,11	-0,04	990	-0,29	-2,66	-0,09	-0,04	0,01	-0,04
	985	-0,29	-2,65	0,18	-0,08	0,09	0,05	986	-0,29	-2,66	0,01	0,00	-0,01	0,05
306	990	-0,26	-2,64	0,06	-0,03	0,01	0,00	991	-0,29	-2,81	-0,11	-0,03	0,05	-0,05
	986	-0,26	-2,65	0,18	-0,03	-0,02	0,01	987	-0,30	-2,82	0,02	0,05	-0,08	-0,04
307	991	-0,10	-2,81	0,14	-0,02	0,05	-0,05	992	-0,05	-2,56	-0,14	-0,02	0,16	-0,14
	987	-0,01	-2,80	0,13	0,04	-0,08	-0,05	988	0,04	-2,54	-0,15	0,02	-0,19	-0,14
308	418	-0,57	-2,39	0,28	-0,09	-0,44	-0,03	993	-0,53	-2,20	-0,11	-0,03	-0,17	-0,10
	959	-0,19	-2,32	0,54	0,32	0,51	0,02	989	-0,16	-2,13	0,15	-0,06	0,04	-0,05
309	993	-0,46	-2,29	0,20	-0,03	-0,17	-0,03	994	-0,48	-2,36	-0,11	0,00	0,01	0,01
	989	-0,20	-2,24	0,30	-0,05	0,04	-0,07	990	-0,22	-2,31	-0,01	-0,04	-0,02	-0,03
310	994	-0,47	-2,37	0,06	0,00	0,01	-0,01	995	-0,47	-2,39	-0,24	-0,03	-0,17	0,03
	990	-0,17	-2,31	0,15	-0,03	-0,02	-0,01	991	-0,18	-2,33	-0,16	-0,01	0,17	0,02
311	995	-0,46	-2,40	-0,15	-0,03	-0,17	0,24	440	-0,51	-2,65	-0,49	0,25	1,24	0,28
	991	0,00	-2,31	0,08	0,01	0,18	-0,20	992	-0,05	-2,55	-0,26	-0,06	-0,05	-0,16
312	996	-0,28	-2,61	-0,08	0,10	0,02	-0,06	997	-0,31	-2,77	-0,14	-0,01	-0,06	-0,02
	925	-0,53	-2,66	0,06	0,01	0,06	-0,03	926	-0,56	-2,82	0,00	0,01	0,06	0,01
313	997	-0,28	-2,76	0,04	0,01	-0,06	-0,02	998	-0,30	-2,86	0,02	-0,03	0,22	-0,04
	926	-0,56	-2,81	0,18	0,01	0,06	0,01	927	-0,58	-2,92	0,16	-0,07	-0,33	-0,01
314	998	-0,12	-2,72	0,14	-0,01	0,22	0,24	999	-0,21	-3,18	0,32	-0,07	-0,09	0,19
	927	-0,66	-2,83	0,17	-0,07	-0,33	-0,30	326	-0,75	-3,29	0,36	0,29	1,43	-0,35
315	963	-0,04	-2,15	0,02	-0,21	0,01	-0,01	1000	-0,12	-2,55	-0,11	0,04	-0,12	0,00
	958	-0,01	-2,15	0,13	-0,32	-0,29	0,03	996	-0,09	-2,54	-0,01	0,09	-0,11	0,03
316	1000	-0,27	-2,51	0,04	0,03	-0,12	0,04	1001	-0,28	-2,55	-0,12	0,03	-0,03	0,04
	996	-0,27	-2,51	0,16	0,07	-0,11	-0,04	997	-0,28	-2,55	0,00	0,00	-0,01	-0,04
317	1001	-0,24	-2,54	0,04	0,02	-0,04	0,01	1002	-0,28	-2,74	-0,12	0,02	-0,07	0,06
	997	-0,25	-2,54	0,18	0,02	0,00	-0,01	998	-0,29	-2,74	0,01	-0,06	0,06	0,04
318	1002	-0,09	-2,74	0,13	0,01	-0,08	0,06	1003	-0,05	-2,52	-0,15	0,02	-0,17	0,14
	998	-0,01	-2,72	0,13	-0,04	0,06	0,06	999	0,04	-2,51	-0,14	-0,02	0,16	0,14
319	419	-0,55	-2,26	0,22	0,08	0,41	0,03	1004	-0,51	-2,08	-0,15	0,03	0,14	0,10
	963	-0,20	-2,19	0,48	-0,31	-0,50	-0,01	1000	-0,16	-2,01	0,11	0,05	-0,06	0,05
320	1004	-0,44	-2,17	0,16	0,03	0,14	0,03	1005	-0,46	-2,27	-0,13	-0,01	-0,03	-0,01
	1000	-0,19	-2,12	0,27	0,04	-0,06	0,07	1001	-0,21	-2,22	-0,02	0,04	-0,01	0,03
321	1005	-0,45	-2,28	0,05	-0,01	-0,03	0,01	1006	-0,46	-2,32	-0,25	0,03	0,13	-0,02
	1001	-0,16	-2,22	0,14	0,02	-0,01	0,02	1002	-0,17	-2,26	-0,16	0,00	-0,19	-0,01
322	1006	-0,45	-2,33	-0,15	0,03	0,13	-0,22	441	-0,51	-2,61	-0,49	-0,24	-1,21	-0,26
	1002	0,00	-2,24	0,09	-0,01	-0,19	0,20	1003	-0,05	-2,52	-0,25	0,06	0,02	0,16
323	1008	-0,08	-1,88	-0,03	0,03	-0,10	-0,05	1009	-0,07	-1,84	0,00	0,06	0,00	-0,01
	938	-0,38	-1,94	-0,10	0,05	0,27	-0,03	939	-0,37	-1,90	-0,07	0,03	0,14	0,01
324	1009	-0,16	-1,84	0,07	0,06	0,00	0,01	1010	-0,16	-1,80	0,09	0,01	-0,13	0,04
	939	-0,40	-1,89	-0,03	0,03	0,14	-0,01	940	-0,39	-1,85	0,00	0,06	0,30	0,03
325	1010	-0,17	-1,72	0,19	0,04	-0,13	0,00	1011	-0,20	-1,90	0,34	-0,20	-0,06	-0,04
	940	-0,52	-1,79	-0,14	0,06	0,30	0,10	379	-0,56	-1,97	0,02	0,00	0,00	0,05
326	1012	0,05	-1,49	-0,13	-0,09	0,07	-0,02	1013	0,01	-1,66	0,10	0,00	-0,07	-0,01
	1007	-0,04	-1,51	-0,05	-0,22	-0,16	0,06	1008	-0,07	-1,67	0,17	0,06	-0,08	0,07
327	1013	-0,17	-1,69	0,11	0,00	-0,07	0,04	1014	-0,16	-1,64	0,02	0,04	-0,03	0,02
	1008	-0,04	-1,66	0,10	0,04	-0,08	0,00	1009	-0,03	-1,61	0,01	0,05	-0,05	-0,01
328	1014	-0,11	-1,62	0,06	0,04	-0,03	-0,01	1015	-0,11	-1,63	-0,02	0,00	-0,12	-0,02
	1009	-0,10	-1,62	0,08	0,06	-0,05	0,02	1010	-0,10	-1,63	-0,01	0,03	-0,03	0,01
329	1015	-0,09	-1,63	0,17	0,00	-0,12	0,02	1016	-0,05	-1,43	-0,11	-0,05	0,25	0,04
	1010	0,03	-1,61	0,09	0,06	-0,02	-0,05	1011	0,07	-1,40	-0,19	-0,26	-0,33	-0,03
330	493	-0,58	-1,67	0,11	0,13	0,63	-0,04	1017	-0,49	-1,19	-0,25	0,01	0,06	-0,01
	1012	-0,24	-1,60	0,52	-0,19	-0,45	0,04	1013	-0,14	-1,12	0,16	0,02	0,00	0,07
331	1017	-0,29	-1,28	0,03	0,01	0,06	0,02	1018	-0,29	-1,30	-0,12	0,02	0,08	-0,01
	1013	-0,11	-1,24	0,18	0,02	0,00	0,03	1014	-0,12	-1,26	0,02	0,04	-0,05	0,01
332	1018	-0,27	-1,31	0,01	0,02	0,08	0,00	1019	-0,26	-1,28	-0,16	0,00	0,02	-0,02
	1014	-0,04	-1,26	0,06	0,04	-0,05	0,00	1015	-0,03	-1,23	-0,10	0,03	0,02	-0,02
333	1019	-0,18	-1,31	-0,15	0,00	0,02	0,00	494	-0,19	-1,35	-0,28	0,17	0,83	0,03
	1015	0,05	-1,27	0,09	0,03	0,02	-0,06	1016	0,04	-1,30	-0,05	-0,24	-0,70	-0,03
334	1021	-0,06	-1,70	0,02	-0,03	0,13	0,05	1022	-0,06	-1,67	-0,04	-0,06	0,03	0,01
	951	-0,34	-1,75	-0,05	-0,05	-0,23	0,03	952	-0,33	-1,72	-0,10	-0,02	-0,10	0,00
335	1022	-0,13	-1,67	0,10	-0,06	0,03	-0,01	1023	-0,12	-1,63	0,05	-0,02	0,11	-0,04
	952	-0,35	-1,72	0,04	-0,02	-0,10	0,01	953	-0,34	-1,67	-0,02	-0,04	-0,22	-0,02
336	1023	-0,10	-1,59	0,16	-0,04	0,11	-0,03	1024	-0,13	-1,74	0,18	0,22	0,26	0,01
	953	-0,40	-1,65	0,05	-0,04	-0,22	-0,06	385	-0,42	-1,80	0,07	-0,05	-0,26	-0,03
337	1025	0,05	-1,33	-0,11	0,09	-0,09	0,02	1026	0,02	-1,48	0,07	-0,01	0,09	0,02
	1020	-0,04	-1,35	-0,03	0,21	0,23	-0,04	1021	-0,07	-1,50	0,15	-0,05	0,09	-0,05
338	1026	-0,18	-1,51	0,14	-0,01	0,09	-0,03	1027	-0,17	-1,46	-0,02	-0,04	0,05	-0,02
	1021	-0,03	-1,48	0,14	-0,03	0,09	0,01	1022	-0,02	-1,43	-0,03	-0,05	0,06	0,02
339	1027	-0,12	-1,45	0,10	-0,04	0,05	0,01	1028	-0,12	-1,46	-0,06	-0,01	0,10	0,02
	1022	-0,08	-1,44	0,11	-0,05	0,06	-0,02	1023	-0,08	-1,45	-0,05	-0,03	0,07	-0,01
340	1028	-0,06	-1,46	0,15	-0,01	0,10	-0,02	1029	-0,02	-1,27	-0,05	0,08	-0,12	-0,03
	1023	0,00	-1,44	0,07	-0,05	0,07	0,04	1024	0,04	-1,26	-0,13	0,22	0,26	0,03
341	499	-0,58	-1,46	0,09	-0,12	-0,58	0,01	1030	-0,49	-1,02	-0,37	-0,02	-0,10	-0,02
	1025	-0,26	-1,40	0,61	0,21	0,47	-0,02	1026	-0,17	-0,96	0,15	-0,03	0,02	-0,05
342	1030	-0,26	-1,12	0,08	-0,02	-0,10	-0,02	1031	-0,26	-1,12	-0,16	-0,02	-0,09	0,01
	1026	-0,13	-1,09	0,22	-0,02	0,02	-0,03	1027	-0,13	-1,09	-0,02	-0,04	0,05	-0,01
343	1031	-0,25	-1,13	0,09	-0,02	-0,09	0,00	1032	-0,25	-1,11	-0,16	-0,02	-0,10	0,02
	1027	-0,07	-1,09	0,10	-0,04	0,05	0,01	1028	-0,07	-1,08	-0,15	-0,02	0,04	0,03
344	1032	-0,26	-1,11	0,10	-0,02	-0,10	0,05	500	-0,28	-1,20	-0,20	-0,10	-0,48	0,02
	1028	-0,03	-1,06	0,05	-0,03	0,04	0,02	1029	-0,05	-1,15	-0,24	0,21	0,48	0,00
345	1034	-0,15	-1,80	-0,14	-0,01	-0,30	-0,06	1035	-0,15	-1,76	-0,06	0,08	0,04	-0,02
	964	-0,38	-1,85	-0,12	0,09	0,44	-0,03	965	-0,37	-1,81	-0,04	0,01	0,03	0,02
346	1035	-0,15	-1,76	-0,05	0,08	0,04	0,02	1036	-0,14	-1,74	0,03	-0,01	-0,29	0,06
	965	-0,37	-1,81	-0,07	0,01	0,03	-0,01	966	-0,37	-1,79	0,02	0,08	0,42	0,03

TENS. PESO PROPRIO: SHELL

Shell Nro	Nodo N.ro	S11 kg/cmq	S22 kg/cmq	S12 kg/cmq	M11 kg/cmq	M22 kg/cmq	M12 kg/cmq	Nodo N.ro	S11 kg/cmq	S22 kg/cmq	S12 kg/cmq	M11 kg/cmq	M22 kg/cmq	M12 kg/cmq
347	1036	-0,11	-1,72	0,04	0,02	-0,28	-0,05	1037	-0,09	-1,61	0,14	-0,08	0,51	-0,09
	966	-0,38	-1,78	-0,11	0,08	0,42	0,17	419	-0,36	-1,66	-0,01	-0,18	-0,90	0,13
348	1038	-0,02	-1,41	-0,02	0,03	0,71	-0,02	1039	-0,05	-1,59	-0,06	-0,01	-0,27	-0,01
	1033	0,03	-1,40	0,02	-0,36	-0,88	0,04	1034	-0,01	-1,58	-0,02	0,09	0,06	0,05
349	1039	-0,17	-1,60	0,00	-0,01	-0,27	0,05	1040	-0,15	-1,52	-0,04	0,05	0,03	0,03
	1034	-0,10	-1,58	-0,02	0,06	0,06	-0,01	1035	-0,08	-1,51	-0,06	0,05	-0,12	-0,03
350	1040	-0,16	-1,53	-0,08	0,05	0,03	-0,03	1041	-0,16	-1,55	-0,11	-0,01	-0,26	-0,04
	1035	-0,08	-1,51	-0,06	0,05	-0,12	0,03	1036	-0,09	-1,53	-0,09	0,06	0,05	0,01
351	1041	-0,05	-1,54	-0,05	-0,01	-0,26	0,01	1042	-0,01	-1,32	-0,06	0,02	0,66	0,02
	1036	-0,02	-1,54	-0,09	0,08	0,06	-0,05	1037	0,03	-1,31	-0,10	-0,35	-0,83	-0,03
352	533	-0,35	-1,59	0,22	0,53	2,66	-0,18	1043	-0,27	-1,16	0,09	-0,05	-0,27	-0,16
	1038	-0,10	-1,54	0,10	-0,48	-1,84	0,22	1039	-0,02	-1,11	-0,03	0,10	0,27	0,24
353	1043	-0,23	-1,17	0,01	-0,05	-0,27	0,03	1044	-0,24	-1,20	-0,06	0,03	0,14	0,01
	1039	-0,08	-1,14	0,03	0,10	0,27	0,03	1040	-0,08	-1,17	-0,04	0,01	-0,13	0,00
354	1044	-0,24	-1,20	-0,05	0,03	0,14	0,00	1045	-0,23	-1,14	-0,12	-0,05	-0,27	-0,03
	1040	-0,09	-1,17	-0,08	0,01	-0,13	0,01	1041	-0,08	-1,11	-0,14	0,10	0,26	-0,02
355	1045	-0,27	-1,11	-0,20	-0,05	-0,27	0,17	534	-0,35	-1,56	-0,31	0,52	2,62	0,19
	1041	-0,03	-1,07	-0,08	0,10	0,26	-0,24	1042	-0,12	-1,51	-0,19	-0,47	-1,79	-0,22
356	1046	-0,06	-1,87	-0,07	0,05	0,39	0,04	1047	-0,05	-1,82	-0,01	-0,09	0,02	0,01
	973	-0,39	-1,94	-0,05	-0,10	-0,51	0,03	974	-0,38	-1,89	0,00	-0,03	-0,14	0,00
357	1047	-0,07	-1,83	0,00	-0,09	0,02	0,00	1048	-0,05	-1,77	0,06	0,06	0,39	-0,03
	974	-0,38	-1,89	0,01	-0,03	-0,14	0,00	975	-0,37	-1,83	0,07	-0,10	-0,50	-0,03
358	1048	-0,04	-1,77	0,05	0,04	0,38	0,23	1020	0,00	-1,56	0,11	-0,07	-1,21	0,26
	975	-0,35	-1,84	0,00	-0,10	-0,50	-0,30	384	-0,31	-1,62	0,06	0,40	2,01	-0,26
359	1012	-0,01	-1,50	-0,02	-0,08	-0,94	0,06	1049	-0,03	-1,64	-0,03	0,01	0,29	0,05
	1007	0,03	-1,49	0,06	0,39	1,02	-0,05	1046	0,00	-1,63	0,05	-0,07	-0,09	-0,07
360	1049	-0,14	-1,67	0,07	0,01	0,29	-0,03	1050	-0,13	-1,61	0,02	-0,04	-0,04	-0,02
	1046	0,00	-1,64	0,05	-0,04	-0,08	0,01	1047	0,01	-1,58	0,00	-0,06	0,17	0,02
361	1050	-0,13	-1,61	-0,02	-0,04	-0,04	0,02	1051	-0,13	-1,58	-0,06	0,01	0,30	0,03
	1047	-0,01	-1,58	0,01	-0,06	0,17	-0,01	1048	0,00	-1,55	-0,03	-0,04	-0,10	0,00
362	1051	-0,05	-1,56	0,02	0,01	0,30	-0,05	1025	0,00	-1,34	0,03	-0,07	-0,92	-0,06
	1048	-0,01	-1,55	-0,04	-0,06	-0,11	0,07	1020	0,04	-1,33	-0,03	0,37	1,00	0,05
363	493	-0,40	-1,76	0,30	-0,65	-3,25	0,27	1052	-0,29	-1,24	0,16	0,03	0,14	0,25
	1012	-0,10	-1,70	0,14	0,55	2,24	-0,29	1049	0,01	-1,18	0,00	-0,09	-0,26	-0,31
364	1052	-0,26	-1,25	0,05	0,03	0,14	-0,01	1053	-0,26	-1,23	-0,03	-0,03	-0,17	0,01
	1049	-0,08	-1,21	0,10	-0,10	-0,26	-0,03	1050	-0,08	-1,20	0,02	-0,02	0,09	-0,01
365	1053	-0,26	-1,23	0,01	-0,03	-0,17	-0,01	1054	-0,25	-1,19	-0,06	0,03	0,17	0,01
	1050	-0,08	-1,20	-0,01	-0,02	0,09	0,01	1051	-0,07	-1,16	-0,08	-0,10	-0,28	0,03
366	1054	-0,27	-1,19	-0,14	0,03	0,17	-0,29	499	-0,35	-1,56	-0,25	-0,70	-3,50	-0,31
	1051	0,00	-1,13	0,00	-0,10	-0,28	0,35	1025	-0,08	-1,51	-0,10	0,59	2,36	0,33
367	1055	-0,12	-1,74	-0,07	0,08	0,05	-0,05	1056	-0,11	-1,69	-0,06	0,06	-0,06	-0,01
	982	-0,36	-1,79	-0,06	0,03	0,14	-0,02	983	-0,35	-1,74	-0,05	0,04	0,21	0,01
368	1056	-0,12	-1,69	0,01	0,06	-0,06	0,01	1057	-0,11	-1,64	0,03	0,04	-0,05	0,04
	983	-0,35	-1,74	0,01	0,04	0,21	0,00	984	-0,34	-1,68	0,03	0,04	0,20	0,03
369	1057	-0,05	-1,62	0,03	0,06	-0,04	0,09	1024	-0,08	-1,76	0,08	-0,33	-0,77	0,05
	984	-0,35	-1,68	0,11	0,04	0,20	0,00	385	-0,38	-1,82	0,16	0,20	1,02	-0,03
370	1016	-0,01	-1,42	-0,01	-0,17	-0,39	-0,04	1058	-0,04	-1,55	-0,05	0,02	0,00	-0,03
	1011	0,03	-1,41	0,05	-0,14	0,28	0,07	1055	0,00	-1,54	0,02	0,05	-0,22	0,08
371	1058	-0,08	-1,56	0,02	0,01	0,00	0,03	1059	-0,06	-1,50	-0,03	0,04	-0,10	0,02
	1055	-0,07	-1,56	-0,01	0,02	-0,22	-0,01	1056	-0,06	-1,50	-0,05	0,06	-0,04	-0,02
372	1059	-0,07	-1,50	-0,01	0,04	-0,10	-0,02	1060	-0,06	-1,48	-0,05	0,01	-0,08	-0,03
	1056	-0,07	-1,50	0,02	0,06	-0,04	0,02	1057	-0,06	-1,48	-0,02	0,02	-0,13	0,01
373	1060	-0,05	-1,48	0,03	0,01	-0,08	0,04	1029	-0,01	-1,27	-0,02	-0,12	-0,07	0,05
	1057	0,00	-1,47	-0,02	0,04	-0,13	-0,07	1024	0,04	-1,26	-0,07	-0,18	-0,02	-0,06
374	494	-0,29	-1,31	0,10	-0,14	-0,70	0,12	1061	-0,27	-1,21	-0,04	0,05	0,25	0,15
	1016	-0,01	-1,25	0,16	-0,03	0,34	-0,11	1058	0,00	-1,16	0,02	-0,03	-0,20	-0,08
375	1061	-0,25	-1,22	0,04	0,05	0,25	0,03	1062	-0,25	-1,20	-0,06	0,02	0,10	0,00
	1058	-0,02	-1,17	0,08	-0,03	-0,20	0,03	1059	-0,01	-1,16	-0,02	0,05	-0,05	0,01
376	1062	-0,25	-1,20	0,00	0,02	0,10	0,01	1063	-0,24	-1,17	-0,10	0,02	0,12	-0,01
	1059	-0,02	-1,16	0,00	0,05	-0,05	0,00	1060	-0,01	-1,12	-0,10	0,01	-0,07	-0,03
377	1063	-0,24	-1,17	-0,04	0,02	0,12	0,00	500	-0,25	-1,21	-0,14	0,11	0,57	0,03
	1060	0,01	-1,12	-0,02	0,02	-0,07	-0,05	1029	0,00	-1,16	-0,12	-0,20	-0,44	-0,03
378	1064	-0,18	-1,85	0,00	-0,07	0,01	0,05	1065	-0,20	-1,93	-0,11	0,00	0,00	0,02
	993	-0,37	-1,89	0,06	-0,03	-0,15	0,03	994	-0,39	-1,97	-0,05	-0,01	-0,06	0,00
379	1065	-0,19	-1,92	0,07	-0,02	0,00	0,02	1066	-0,20	-1,97	-0,02	0,01	-0,20	0,03
	994	-0,40	-1,96	0,12	-0,01	-0,06	0,01	995	-0,41	-2,01	0,04	0,04	0,18	0,02
380	1066	-0,07	-1,92	0,14	0,00	-0,21	-0,18	1067	-0,09	-2,03	0,12	0,06	0,02	-0,14
	995	-0,42	-1,99	0,14	0,04	0,18	0,24	440	-0,45	-2,10	0,12	-0,24	-1,19	0,28
381	1038	-0,03	-1,44	0,03	0,10	-0,10	0,00	1068	-0,08	-1,69	0,00	-0,01	0,08	-0,01
	1033	0,00	-1,43	0,10	0,24	0,26	-0,02	1064	-0,05	-1,68	0,08	-0,07	0,04	-0,03
382	1068	-0,20	-1,66	0,10	-0,01	0,08	-0,03	1069	-0,21	-1,68	-0,10	-0,03	0,00	-0,03
	1064	-0,15	-1,65	0,17	-0,06	0,04	0,03	1065	-0,16	-1,67	-0,03	0,00	-0,02	0,03
383	1069	-0,18	-1,67	0,06	-0,01	0,00	0,00	1070	-0,20	-1,78	-0,15	-0,03	0,04	-0,04
	1065	-0,14	-1,66	0,14	-0,02	-0,02	0,01	1066	-0,16	-1,77	-0,07	0,04	-0,08	-0,03
384	1070	-0,07	-1,78	0,09	-0,02	0,04	-0,04	1071	-0,04	-1,62	-0,14	-0,01	0,11	-0,11
	1066	0,00	-1,76	0,08	0,02	-0,08	-0,04	1067	0,03	-1,61	-0,15	0,02	-0,17	-0,11
385	533	-0,45	-1,45	0,17	-0,11	-0,56	0,01	1072	-0,39	-1,17	-0,27	0,00	-0,02	-0,02
	1038	-0,22	-1,41	0,56	0,20	0,44	-0,02	1068	-0,16	-1,12	0,12	-0,03	-0,02	-0,06
386	1072	-0,27	-1,32	0,15	0,00	-0,02	-0,02	1073	-0,28	-1,36	-0,13	0,00	0,01	0,00
	1068	-0,13	-1,29	0,22	-0,03	-0,02	-0,04	1069	-0,14	-1,33	-0,05	-0,03	-0,01	-0,02
387	1073	-0,27	-1,37	0,06	0,00	0,01	-0,01	1074	-0,27	-1,39	-0,22	-0,03	-0,13	0,01
	1069	-0,10	-1,34	0,11	-0,02	0,00	-0,01	1070	-0,10	-1,35	-0,16	-0,01	0,13	0,01
388	1074	-0,28	-1,38	-0,09	-0,03	-0,13	0,18	555	-0,34	-1,66	-0,39	0,19	0,96	0,21
	1070	0,01	-1,32	0,07	0,00	0,13	-0,16	1071	-0,05	-1,61	-0,23	-0,05	-0,05	-0,13
389	1075	-0,17	-1,76	-0,04	0,06	-0,03	-0,04	1076	-0,19	-1,86	-0,14	-0,01	-0,02	-0,02
	1004	-0,35	-1,79	0,02	0,02	0,12	-0,02	1005	-0,37	-1,90	-0,08	0,01	0,03	0,00
390	1076	-0,18	-1,85	0,04	0,01	-0,01	-0,01	1077	-0,19	-1,92	-0,04	-0,02	0,17	-0,03
	1005	-0,38	-1,89	0,10	0,01	0,03	0,00	1006	-0,39	-1,96	0,02	-0,04	-0,20	-0,02
391	1077	-0,07	-1,87	0,12	0,00	0,18	0,17	1078	-0,09	-1,97	0,10	-0,05	-0,04	0,13
	1006	-0,41	-1,94	0,12	-0,04	-0,20	-0,23	441	-0,43	-2,04	0,11	0,22	1,08	-0,26
392	1042	-0,03	-1,35	-0,05	-0,09	0,10	0,00	1079	-0,08	-1,61	-0,05	0,01	-0,08	0,01

TENS. PESO PROPRIO: SHELL

Shell Nro	Nodo N.ro	S11 kg/cmq	S22 kg/cmq	S12 kg/cmq	M11 kg/cmq	M22 kg/cmq	M12 kg/cmq	Nodo N.ro	S11 kg/cmq	S22 kg/cmq	S12 kg/cmq	M11 kg/cmq	M22 kg/cmq	M12 kg/cmq
	1037	0,00	-1,34	0,03	-0,23	-0,27	0,02	1075	-0,05	-1,60	0,03	0,07	-0,05	0,03
393	1079	-0,20	-1,58	0,06	0,01	-0,08	0,03	1080	-0,20	-1,62	-0,14	0,02	-0,01	0,03
	1075	-0,14	-1,57	0,13	0,05	-0,06	-0,02	1076	-0,15	-1,60	-0,06	0,00	0,00	-0,03
394	1080	-0,17	-1,61	0,04	0,01	-0,01	0,01	1081	-0,20	-1,73	-0,17	0,02	-0,04	0,04
	1076	-0,13	-1,60	0,11	0,01	0,01	-0,01	1077	-0,16	-1,72	-0,09	-0,04	0,06	0,03
395	1081	-0,06	-1,73	0,07	0,01	-0,04	0,04	1082	-0,04	-1,59	-0,15	0,01	-0,11	0,10
	1077	0,00	-1,71	0,07	-0,02	0,06	0,04	1078	0,03	-1,58	-0,15	-0,02	0,14	0,10
396	534	-0,45	-1,42	0,10	0,12	0,61	-0,02	1083	-0,38	-1,10	-0,32	0,00	0,01	0,02
	1042	-0,23	-1,38	0,49	-0,20	-0,47	0,03	1079	-0,16	-1,05	0,07	0,03	0,02	0,07
397	1083	-0,26	-1,25	0,10	0,00	0,01	0,02	1084	-0,27	-1,31	-0,16	0,00	-0,01	0,00
	1079	-0,13	-1,23	0,17	0,03	0,02	0,04	1080	-0,14	-1,29	-0,08	0,02	0,00	0,02
398	1084	-0,26	-1,32	0,03	0,00	-0,01	0,01	1085	-0,26	-1,35	-0,23	0,02	0,11	-0,01
	1080	-0,10	-1,29	0,09	0,01	-0,01	0,01	1081	-0,10	-1,31	-0,17	0,01	-0,12	-0,01
399	1085	-0,27	-1,33	-0,10	0,02	0,11	-0,16	556	-0,34	-1,66	-0,39	-0,17	-0,86	-0,18
	1081	0,01	-1,28	0,06	-0,01	-0,12	0,14	1082	-0,06	-1,60	-0,23	0,04	0,03	0,12
400	1087	0,01	-0,90	0,07	0,00	-0,10	-0,02	1088	0,01	-0,88	-0,01	0,03	0,01	0,00
	1017	-0,17	-0,94	0,02	0,03	0,15	-0,02	1018	-0,17	-0,92	-0,06	0,01	0,04	0,00
401	1088	-0,09	-0,89	0,12	0,03	0,01	0,01	1089	-0,09	-0,86	0,02	-0,01	-0,12	0,02
	1018	-0,19	-0,91	0,07	0,01	0,04	0,00	1019	-0,19	-0,88	-0,03	0,04	0,18	0,01
402	1089	-0,11	-0,82	0,20	0,00	-0,12	-0,03	1090	-0,12	-0,85	0,16	-0,04	0,28	-0,05
	1019	-0,26	-0,85	-0,02	0,04	0,18	0,07	494	-0,27	-0,88	-0,05	-0,08	-0,42	0,05
403	1091	0,11	-0,56	-0,20	0,02	0,16	0,00	1092	0,09	-0,63	0,16	-0,02	-0,05	0,01
	1086	-0,08	-0,60	-0,07	-0,12	-0,19	0,04	1087	-0,09	-0,67	0,29	0,04	-0,02	0,04
404	1092	-0,23	-0,68	0,21	-0,01	-0,05	0,03	1093	-0,22	-0,61	0,00	0,01	0,03	0,02
	1087	0,04	-0,63	0,25	0,02	-0,02	0,01	1088	0,05	-0,55	0,05	0,02	-0,05	-0,01
405	1093	-0,13	-0,59	0,11	0,01	0,03	-0,01	1094	-0,14	-0,63	-0,09	-0,01	-0,12	-0,03
	1088	-0,02	-0,57	0,18	0,02	-0,05	0,02	1089	-0,03	-0,61	-0,02	0,02	0,04	0,01
406	1094	-0,07	-0,62	0,14	-0,02	-0,12	0,02	1095	-0,06	-0,56	-0,13	0,07	0,43	0,04
	1089	0,03	-0,60	0,16	0,04	0,05	-0,04	1090	0,05	-0,53	-0,12	-0,18	-0,42	-0,03
407	608	-0,71	-0,96	0,12	0,27	1,34	-0,19	1096	-0,52	-0,01	-0,62	-0,03	-0,14	-0,18
	1091	-0,49	-0,92	0,94	-0,15	-0,66	0,17	1092	-0,30	0,03	0,21	0,02	0,16	0,18
408	1096	-0,10	-0,19	0,02	-0,03	-0,14	0,00	1097	-0,11	-0,22	-0,22	0,01	0,05	0,00
	1092	-0,19	-0,21	0,25	0,03	0,16	0,00	1093	-0,19	-0,24	0,01	-0,01	-0,04	0,00
409	1097	-0,06	-0,24	0,04	0,01	0,05	-0,01	1098	-0,06	-0,23	-0,15	-0,04	-0,22	-0,01
	1093	-0,07	-0,24	0,12	-0,01	-0,04	0,01	1094	-0,06	-0,23	-0,07	0,05	0,21	0,00
410	1098	-0,01	-0,25	-0,14	-0,04	-0,22	0,18	609	-0,07	-0,55	-0,32	0,38	1,88	0,19
	1094	0,04	-0,24	0,16	0,05	0,21	-0,19	1095	-0,02	-0,54	-0,02	-0,25	-1,18	-0,19
411	1100	0,02	-0,83	0,13	-0,02	0,07	0,03	1101	0,02	-0,81	-0,06	-0,03	0,00	0,00
	1030	-0,15	-0,86	0,08	-0,03	-0,16	0,02	1031	-0,15	-0,85	-0,11	-0,01	-0,07	0,00
412	1101	-0,06	-0,82	0,16	-0,03	0,00	-0,01	1102	-0,06	-0,80	-0,05	-0,02	0,06	-0,02
	1031	-0,17	-0,84	0,14	-0,01	-0,07	0,01	1032	-0,16	-0,82	-0,07	-0,03	-0,16	-0,01
413	1102	-0,04	-0,81	0,12	-0,03	0,06	-0,01	1103	-0,04	-0,85	-0,09	0,12	0,11	0,01
	1032	-0,14	-0,83	0,19	-0,03	-0,16	-0,04	500	-0,15	-0,88	-0,02	-0,02	-0,12	-0,03
414	1104	0,11	-0,47	-0,15	0,03	-0,02	-0,02	1105	0,10	-0,54	0,14	0,01	0,03	-0,02
	1099	-0,08	-0,51	0,00	0,10	0,11	-0,03	1100	-0,09	-0,58	0,29	-0,04	0,05	-0,03
415	1105	-0,22	-0,59	0,25	0,01	0,03	-0,02	1106	-0,21	-0,52	-0,06	-0,01	0,02	-0,01
	1100	0,04	-0,54	0,30	-0,02	0,05	-0,01	1101	0,05	-0,47	-0,01	-0,03	0,02	0,01
416	1106	-0,14	-0,51	0,16	-0,01	0,02	0,01	1107	-0,14	-0,54	-0,14	0,01	0,05	0,02
	1101	-0,01	-0,49	0,20	-0,03	0,02	-0,01	1102	-0,01	-0,51	-0,10	-0,02	0,03	0,00
417	1107	-0,03	-0,52	0,10	0,01	0,05	0,01	1108	-0,01	-0,46	-0,10	0,00	-0,09	0,00
	1102	0,00	-0,52	0,07	-0,04	0,03	0,03	1103	0,01	-0,45	-0,13	0,13	0,16	0,02
418	614	-0,71	-0,65	0,07	-0,08	-0,39	0,07	1109	-0,56	0,09	-0,85	0,01	0,03	0,06
	1104	-0,50	-0,61	1,15	0,06	0,15	-0,06	1105	-0,35	0,13	0,23	0,00	-0,02	-0,07
419	1109	-0,10	-0,11	0,10	0,01	0,03	0,00	1110	-0,10	-0,12	-0,30	0,00	-0,01	0,01
	1105	-0,19	-0,12	0,34	0,00	-0,03	-0,01	1106	-0,19	-0,14	-0,06	-0,01	0,03	0,00
420	1110	-0,06	-0,14	0,16	0,00	-0,01	0,00	1111	-0,06	-0,14	-0,19	0,01	0,03	0,01
	1106	-0,09	-0,14	0,17	-0,01	0,03	0,00	1107	-0,09	-0,14	-0,18	0,00	-0,01	0,01
421	1111	-0,16	-0,10	0,27	0,01	0,03	-0,01	615	-0,20	-0,29	-0,20	-0,05	-0,26	-0,02
	1107	-0,08	-0,08	0,06	0,00	0,00	0,03	1108	-0,12	-0,28	-0,41	0,06	0,22	0,02
422	1113	-0,07	-0,87	-0,06	-0,07	-0,40	-0,04	1114	-0,06	-0,84	-0,05	0,06	0,08	-0,02
	1043	-0,19	-0,90	-0,06	0,09	0,45	-0,01	1044	-0,18	-0,87	-0,05	-0,02	-0,09	0,01
423	1114	-0,06	-0,84	-0,04	0,06	0,08	0,02	1115	-0,06	-0,85	-0,03	-0,07	-0,40	0,04
	1044	-0,18	-0,87	-0,04	-0,02	-0,09	-0,01	1045	-0,18	-0,88	-0,03	0,09	0,44	0,01
424	1115	-0,05	-0,88	0,01	-0,05	-0,39	-0,17	1116	0,02	-0,51	0,00	0,20	1,39	-0,19
	1045	-0,15	-0,90	-0,12	0,09	0,44	0,22	534	-0,07	-0,53	-0,13	-0,44	-2,21	0,21
425	1117	-0,01	-0,53	-0,02	0,20	1,04	-0,01	1118	-0,02	-0,58	0,02	-0,04	-0,28	0,01
	1112	0,01	-0,53	-0,02	-0,30	-1,10	0,02	1113	0,00	-0,58	0,02	0,07	0,18	0,04
426	1118	-0,18	-0,60	0,08	-0,03	-0,28	0,04	1119	-0,16	-0,53	-0,03	0,01	0,13	0,02
	1113	0,00	-0,56	0,05	0,05	0,18	0,00	1114	0,01	-0,50	-0,06	0,02	-0,15	-0,01
427	1119	-0,17	-0,53	-0,06	0,01	0,13	-0,02	1120	-0,18	-0,58	-0,17	-0,03	-0,27	-0,04
	1114	0,01	-0,50	-0,04	0,02	-0,15	0,01	1115	0,00	-0,55	-0,15	0,05	0,18	0,00
428	1120	-0,02	-0,57	-0,11	-0,04	-0,27	0,00	1121	-0,01	-0,51	-0,05	0,19	1,02	0,02
	1115	-0,01	-0,56	-0,12	0,07	0,18	-0,04	1116	0,01	-0,51	-0,06	-0,30	-1,07	-0,02
429	648	-0,29	-0,84	0,26	0,74	3,71	-0,33	1122	-0,13	-0,06	0,05	-0,11	-0,53	-0,33
	1117	-0,20	-0,82	0,16	-0,47	-2,31	0,35	1118	-0,05	-0,04	-0,05	0,11	0,49	0,35
430	1122	-0,03	-0,12	-0,01	-0,11	-0,53	0,02	1123	-0,04	-0,17	-0,06	0,03	0,17	0,02
	1118	-0,08	-0,13	0,01	0,12	0,49	-0,01	1119	-0,09	-0,18	-0,04	-0,04	-0,14	-0,02
431	1123	-0,04	-0,17	-0,03	0,03	0,17	-0,01	1124	-0,03	-0,12	-0,07	-0,11	-0,53	-0,02
	1119	-0,10	-0,18	-0,06	-0,04	-0,14	0,02	1120	-0,09	-0,13	-0,10	0,12	0,49	0,02
432	1124	-0,14	-0,05	-0,13	-0,11	-0,53	0,34	649	-0,30	-0,86	-0,34	0,74	3,70	0,34
	1120	-0,06	-0,03	-0,04	0,11	0,49	-0,35	1121	-0,22	-0,84	-0,25	-0,47	-2,29	-0,35
433	1125	0,01	-0,92	0,02	0,09	0,41	0,01	1126	0,02	-0,90	0,04	-0,06	-0,02	0,00
	1052	-0,18	-0,96	0,02	-0,08	-0,41	0,02	1053	-0,18	-0,94	0,03	0,00	-0,01	0,01
434	1126	-0,01	-0,91	0,06	-0,06	-0,02	0,00	1127	0,00	-0,87	0,07	0,11	0,43	-0,01
	1053	-0,18	-0,94	0,06	0,00	-0,01	-0,01	1054	-0,18	-0,91	0,07	-0,09	-0,43	-0,02
435	1127	-0,04	-0,89	0,12	0,09	0,43	0,31	1099	0,03	-0,55	0,11	-0,33	-2,01	0,33
	1054	-0,16	-0,91	-0,01	-0,09	-0,43	-0,34	499	-0,09	-0,58	-0,02	0,62	3,11	-0,32
436	1091	0,03	-0,58	-0,03	-0,23	-1,29	0,07	1128	0,01	-0,66	0,05	0,03	0,33	0,05
	1086	0,00	-0,58	0,02	0,32	1,24	-0,04	1125	-0,01	-0,66	0,10	-0,05	-0,22	-0,07
437	1128	-0,20	-0,70	0,16	0,02	0,33	-0,04	1129	-0,18	-0,63	0,07	-0,01	-0,16	-0,03
	1125	0,06	-0,65	0,14	-0,04	-0,22	0,01	1126	0,08	-0,57	0,05	-0,02	0,18	0,02

TENS. PESO PROPRIO: SHELL

Shell Nro	Nodo N.ro	S11 kg/cmq	S22 kg/cmq	S12 kg/cmq	M11 kg/cmq	M22 kg/cmq	M12 kg/cmq	Nodo N.ro	S11 kg/cmq	S22 kg/cmq	S12 kg/cmq	M11 kg/cmq	M22 kg/cmq	M12 kg/cmq
438	1129	-0,16	-0,62	0,03	-0,01	-0,16	0,04	1130	-0,17	-0,64	-0,05	0,03	0,38	0,04
	1126	0,06	-0,58	0,08	-0,02	0,18	-0,02	1127	0,05	-0,60	0,00	-0,03	-0,26	-0,02
439	1130	-0,03	-0,61	0,06	0,03	0,38	-0,06	1104	0,00	-0,50	0,06	-0,23	-1,39	-0,09
	1127	0,00	-0,61	0,05	-0,04	-0,26	0,07	1099	0,03	-0,49	0,05	0,34	1,32	0,05
440	608	-0,40	-1,12	0,37	-1,08	-5,40	0,59	1131	-0,21	-0,18	0,12	0,09	0,45	0,59
	1091	-0,26	-1,09	0,27	0,69	3,31	-0,61	1128	-0,07	-0,15	0,02	-0,15	-0,57	-0,60
441	1131	-0,08	-0,21	0,03	0,09	0,45	0,01	1132	-0,08	-0,22	-0,03	-0,03	-0,14	0,01
	1128	-0,15	-0,22	0,13	-0,16	-0,57	-0,01	1129	-0,15	-0,23	0,07	0,03	0,06	-0,01
442	1132	-0,07	-0,22	0,04	-0,03	-0,14	-0,01	1133	-0,07	-0,21	0,00	0,10	0,50	0,00
	1129	-0,11	-0,23	0,03	0,03	0,06	0,01	1130	-0,11	-0,22	-0,01	-0,18	-0,63	0,01
443	1133	-0,11	-0,20	-0,15	0,10	0,50	-0,66	614	-0,24	-0,86	-0,26	-1,21	-6,05	-0,65
	1130	-0,01	-0,18	0,09	-0,17	-0,63	0,68	1104	-0,15	-0,84	-0,01	0,79	3,73	0,68
444	1134	-0,05	-0,85	0,03	0,05	0,06	-0,03	1135	-0,05	-0,83	0,00	0,03	-0,02	0,00
	1061	-0,18	-0,87	0,03	0,01	0,06	-0,01	1062	-0,17	-0,85	0,01	0,02	0,12	0,01
445	1135	-0,07	-0,83	0,07	0,03	-0,02	0,00	1136	-0,06	-0,80	0,04	0,00	-0,08	0,02
	1062	-0,17	-0,85	0,07	0,02	0,12	0,00	1063	-0,17	-0,83	0,04	0,03	0,17	0,02
446	1136	-0,05	-0,80	0,09	0,01	-0,08	-0,03	1103	-0,05	-0,84	0,06	-0,10	-0,05	-0,05
	1063	-0,17	-0,83	0,10	0,03	0,17	0,07	500	-0,18	-0,86	0,07	-0,01	-0,06	0,06
447	1095	0,03	-0,53	-0,02	-0,09	-0,41	0,01	1137	0,02	-0,61	0,02	-0,01	0,06	0,01
	1090	0,01	-0,54	0,07	-0,03	0,34	0,03	1134	-0,01	-0,62	0,11	0,03	-0,15	0,03
448	1137	-0,09	-0,63	0,09	0,00	0,06	0,02	1138	-0,08	-0,58	0,01	0,01	-0,04	0,00
	1134	-0,01	-0,62	0,10	0,01	-0,15	0,01	1135	0,00	-0,57	0,02	0,03	-0,02	-0,01
449	1138	-0,06	-0,58	0,06	0,00	-0,04	-0,02	1139	-0,06	-0,57	-0,02	0,00	-0,08	-0,02
	1135	-0,01	-0,57	0,09	0,03	-0,02	0,01	1136	-0,01	-0,57	0,01	0,01	-0,02	0,00
450	1139	-0,04	-0,57	0,08	-0,01	-0,08	0,01	1108	-0,01	-0,46	0,00	-0,01	0,09	0,03
	1136	0,01	-0,56	0,06	0,03	-0,02	-0,04	1103	0,04	-0,45	-0,02	-0,12	-0,13	-0,03
451	609	-0,28	-0,49	0,08	-0,16	-0,80	0,05	1140	-0,23	-0,22	-0,23	0,02	0,08	0,06
	1095	-0,14	-0,46	0,39	0,12	0,60	-0,05	1137	-0,08	-0,19	0,08	-0,04	-0,11	-0,05
452	1140	-0,09	-0,26	0,04	0,02	0,08	0,01	1141	-0,09	-0,27	-0,09	0,00	0,00	0,01
	1137	-0,04	-0,25	0,15	-0,03	-0,11	0,01	1138	-0,05	-0,26	0,02	0,01	-0,02	0,00
453	1141	-0,07	-0,28	0,05	0,00	0,00	0,01	1142	-0,07	-0,26	-0,05	-0,02	-0,09	0,00
	1138	-0,01	-0,26	0,06	0,01	-0,02	0,00	1139	-0,01	-0,25	-0,04	0,03	0,08	-0,01
454	1142	-0,07	-0,26	0,04	-0,02	-0,09	0,15	615	-0,09	-0,34	-0,07	0,24	1,21	0,16
	1139	0,01	-0,24	0,06	0,02	0,08	-0,16	1108	-0,01	-0,33	-0,05	-0,16	-0,69	-0,16
455	1143	-0,07	-0,89	0,11	-0,03	0,06	0,02	1144	-0,09	-0,95	-0,06	0,01	0,00	0,01
	1072	-0,17	-0,91	0,13	-0,02	-0,12	0,01	1073	-0,19	-0,97	-0,04	0,00	-0,02	-0,01
456	1144	-0,11	-0,94	0,13	-0,01	0,00	0,00	1145	-0,12	-0,99	-0,04	0,01	-0,14	0,01
	1073	-0,20	-0,96	0,15	0,00	-0,02	0,00	1074	-0,21	-1,01	-0,02	0,03	0,14	0,01
457	1145	-0,05	-0,97	0,15	0,00	-0,14	-0,16	1146	-0,05	-0,98	0,01	0,05	0,04	-0,13
	1074	-0,21	-1,00	0,11	0,03	0,14	0,18	555	-0,21	-1,01	-0,04	-0,19	-0,95	0,21
458	1117	-0,01	-0,55	-0,01	-0,02	-0,15	-0,01	1147	-0,04	-0,67	0,12	0,01	0,04	-0,02
	1112	0,01	-0,54	0,06	0,13	0,22	-0,01	1143	-0,01	-0,66	0,18	-0,04	0,01	-0,02
459	1147	-0,14	-0,65	0,20	0,01	0,04	-0,02	1148	-0,14	-0,65	-0,07	-0,02	0,00	-0,01
	1143	-0,04	-0,63	0,25	-0,04	0,01	0,00	1144	-0,04	-0,63	-0,01	0,01	0,00	0,01
460	1148	-0,11	-0,65	0,15	0,00	0,01	0,00	1149	-0,12	-0,71	-0,13	-0,03	0,07	-0,03
	1144	-0,05	-0,64	0,18	-0,01	0,00	0,00	1145	-0,06	-0,70	-0,10	0,03	-0,05	-0,04
461	1149	-0,04	-0,71	0,11	-0,02	0,07	-0,04	1150	-0,03	-0,68	-0,14	-0,02	0,15	-0,10
	1145	0,02	-0,70	0,09	0,01	-0,05	-0,04	1146	0,03	-0,66	-0,15	0,01	-0,12	-0,10
462	648	-0,40	-0,64	0,10	-0,18	-0,91	0,10	1151	-0,28	-0,07	-0,46	0,03	0,15	0,09
	1117	-0,32	-0,62	0,71	0,10	0,43	-0,09	1147	-0,21	-0,06	0,14	-0,02	-0,11	-0,10
463	1151	-0,08	-0,33	0,18	0,03	0,15	-0,01	1152	-0,08	-0,32	-0,10	0,00	0,00	0,00
	1147	-0,08	-0,33	0,22	-0,02	-0,11	0,00	1148	-0,08	-0,32	-0,05	-0,02	0,01	0,01
464	1152	-0,06	-0,33	0,13	0,00	0,00	0,00	1153	-0,06	-0,32	-0,13	-0,03	-0,15	0,03
	1148	-0,03	-0,33	0,16	0,00	0,02	0,00	1149	-0,03	-0,32	-0,11	-0,01	0,17	0,02
465	1153	-0,10	-0,28	0,07	-0,03	-0,15	0,22	670	-0,17	-0,62	-0,29	0,22	1,08	0,26
	1149	0,00	-0,26	0,13	0,00	0,17	-0,17	1150	-0,07	-0,60	-0,23	-0,05	-0,03	-0,13
466	1154	-0,07	-0,85	0,06	0,03	-0,06	-0,02	1155	-0,08	-0,92	-0,10	-0,01	0,00	-0,01
	1083	-0,17	-0,87	0,09	0,03	0,13	0,00	1084	-0,18	-0,94	-0,07	0,00	0,02	0,01
467	1155	-0,10	-0,91	0,10	0,01	0,00	0,00	1156	-0,11	-0,96	-0,06	-0,01	0,12	-0,01
	1084	-0,19	-0,92	0,12	0,00	0,02	0,01	1085	-0,20	-0,98	-0,04	-0,03	-0,13	-0,01
468	1156	-0,05	-0,95	0,13	0,00	0,12	0,14	1157	-0,04	-0,93	-0,01	-0,04	-0,04	0,11
	1085	-0,20	-0,98	0,09	-0,03	-0,13	-0,16	556	-0,20	-0,96	-0,05	0,16	0,82	-0,18
469	1121	-0,01	-0,52	-0,07	0,02	0,15	0,01	1158	-0,04	-0,64	0,07	-0,01	-0,04	0,02
	1116	0,01	-0,52	-0,01	-0,13	-0,22	0,02	1154	-0,01	-0,64	0,14	0,05	-0,01	0,03
470	1158	-0,15	-0,63	0,16	-0,01	-0,04	0,02	1159	-0,15	-0,63	-0,10	0,02	0,00	0,01
	1154	-0,03	-0,61	0,21	0,04	-0,01	0,00	1155	-0,03	-0,61	-0,05	-0,01	0,00	-0,01
471	1159	-0,11	-0,63	0,12	0,00	-0,01	0,00	1160	-0,13	-0,70	-0,15	0,03	-0,06	0,03
	1155	-0,05	-0,61	0,15	0,01	0,00	0,00	1156	-0,06	-0,68	-0,12	-0,03	0,04	0,03
472	1160	-0,04	-0,70	0,08	0,02	-0,06	0,03	1161	-0,03	-0,67	-0,14	0,01	-0,13	0,09
	1156	0,02	-0,69	0,07	-0,01	0,04	0,04	1157	0,02	-0,65	-0,15	-0,01	0,10	0,09
473	649	-0,40	-0,65	0,05	0,20	0,99	-0,11	1162	-0,29	-0,06	-0,51	-0,03	-0,16	-0,10
	1121	-0,33	-0,64	0,64	-0,10	-0,47	0,10	1158	-0,21	-0,04	0,09	0,02	0,12	0,11
474	1162	-0,08	-0,32	0,13	-0,03	-0,16	0,01	1163	-0,07	-0,31	-0,13	0,00	0,00	0,00
	1158	-0,09	-0,32	0,18	0,02	0,12	0,00	1159	-0,08	-0,31	-0,09	0,01	-0,02	-0,01
475	1163	-0,06	-0,33	0,11	0,00	0,00	0,00	1164	-0,06	-0,31	-0,15	0,03	0,13	-0,02
	1159	-0,04	-0,32	0,13	0,00	-0,02	0,00	1160	-0,04	-0,31	-0,12	0,01	-0,14	-0,02
476	1164	-0,10	-0,26	0,05	0,03	0,13	-0,19	671	-0,18	-0,65	-0,31	-0,19	-0,93	-0,22
	1160	0,00	-0,24	0,11	0,00	-0,15	0,14	1161	-0,08	-0,63	-0,25	0,04	0,02	0,11

CARATT. SOVRACCARICO PERMAN.: ASTE

Tratto	Filo In.	Alt. (m)	Tx (t)	Ty (t)	N (t)	Mx (t*m)	My (t*m)	Mt (t*m)	Filo Fin.	Alt. (m)	Tx (t)	Ty (t)	N (t)	Mx (t*m)	My (t*m)	Mt (t*m)
	1	0,00	0,00	-2,52	0,00	-0,22	0,00	0,07	2	0,00	0,00	-3,94	0,00	-3,60	0,00	0,04
	1	0,00	0,00	-2,62	0,00	0,04	0,00	-0,06	4	0,00	0,00	-3,18	0,00	-2,08	0,00	-0,04
	2	0,00	0,00	-3,95	0,00	3,61	0,00	0,05	3	0,00	0,00	-2,81	0,00	0,15	0,00	0,08
	4	0,00	0,00	-1,93	0,00	-0,22	0,00	-0,02	5	0,00	0,00	-3,09	0,00	-2,74	0,00	-0,01
	5	0,00	0,00	-2,94	0,00	2,75	0,00	-0,02	6	0,00	0,00	-2,52	0,00	-1,67	0,00	0,00
	6	0,00	0,00	-1,87	0,00	1,79	0,00	-0,03	7	0,00	0,00	-1,29	0,00	-0,97	0,00	0,04
	7	0,00	0,00	-1,68	0,00	0,97	0,00	0,02	8	0,00	0,00	-1,18	0,00	-0,36	0,00	0,01
	8	0,00	0,00	-1,23	0,00	0,46	0,00	0,02	9	0,00	0,00	-1,00	0,00	-0,20	0,00	0,01

CARATT. SOVRACCARICO PERMAN.: ASTE

Tratto	Filo In.	Alt. (m)	Tx (t)	Ty (t)	N (t)	Mx (t*m)	My (t*m)	Mt (t*m)	Filo Fin.	Alt. (m)	Tx (t)	Ty (t)	N (t)	Mx (t*m)	My (t*m)	Mt (t*m)
	9	0,00	0,00	-0,86	0,00	0,28	0,00	0,01	10	0,00	0,00	-0,63	0,00	-0,06	0,00	0,00
	10	0,00	0,00	-1,03	0,00	-0,04	0,00	-0,01	11	0,00	0,00	-1,56	0,00	-0,66	0,00	0,06
	11	0,00	0,00	-1,45	0,00	0,53	0,00	0,03	12	0,00	0,00	-2,30	0,00	-1,63	0,00	0,06
	12	0,00	0,00	-2,29	0,00	1,51	0,00	0,05	13	0,00	0,00	-2,39	0,00	-1,54	0,00	0,06
	13	0,00	0,00	-2,50	0,00	1,48	0,00	0,06	14	0,00	0,00	-2,47	0,00	-1,42	0,00	0,06
	14	0,00	0,00	-2,50	0,00	1,40	0,00	0,06	15	0,00	0,00	-2,49	0,00	-1,38	0,00	0,06
	15	0,00	0,00	-2,51	0,00	1,37	0,00	0,06	16	0,00	0,00	-2,46	0,00	-1,29	0,00	0,06
	16	0,00	0,00	-2,36	0,00	1,30	0,00	0,06	17	0,00	0,00	-2,37	0,00	-1,30	0,00	0,06
	17	0,00	0,00	-2,46	0,00	1,28	0,00	0,06	18	0,00	0,00	-2,52	0,00	-1,38	0,00	0,06
	18	0,00	0,00	-2,49	0,00	1,37	0,00	0,06	19	0,00	0,00	-2,51	0,00	-1,40	0,00	0,06
	19	0,00	0,00	-2,50	0,00	1,39	0,00	0,06	20	0,00	0,00	-2,53	0,00	-1,42	0,00	0,06
	20	0,00	0,00	-2,49	0,00	1,42	0,00	0,06	21	0,00	0,00	-2,53	0,00	-1,51	0,00	0,06
	21	0,00	0,00	-2,42	0,00	1,55	0,00	0,06	22	0,00	0,00	-2,32	0,00	-1,51	0,00	0,05
	22	0,00	0,00	-2,35	0,00	1,61	0,00	0,06	23	0,00	0,00	-1,50	0,00	-0,48	0,00	0,03
	23	0,00	0,00	-1,77	0,00	0,52	0,00	0,06	24	0,00	0,00	-1,36	0,00	0,15	0,00	-0,01
	25	0,00	0,00	-0,92	0,00	-0,18	0,00	0,01	26	0,00	0,00	-1,86	0,00	-1,12	0,00	0,03
	26	0,00	0,00	-1,65	0,00	1,07	0,00	0,02	27	0,00	0,00	-1,75	0,00	-1,16	0,00	0,03
	27	0,00	0,00	-2,31	0,00	1,02	0,00	0,02	28	0,00	0,00	-1,73	0,00	0,17	0,00	0,05
	29	0,00	0,00	-2,18	0,00	-0,23	0,00	-0,02	30	0,00	0,00	-3,38	0,00	-3,03	0,00	-0,01
	30	0,00	0,00	-3,17	0,00	3,01	0,00	-0,02	31	0,00	0,00	-2,53	0,00	-1,80	0,00	0,00
	31	0,00	0,00	-2,06	0,00	1,94	0,00	0,01	32	0,00	0,00	-0,83	0,00	-0,29	0,00	-0,01
	32	0,00	0,00	-1,35	0,00	0,26	0,00	0,00	33	0,00	0,00	-1,27	0,00	-0,16	0,00	-0,01
	33	0,00	0,00	-0,28	0,00	0,37	0,00	-0,03	116	0,00	0,00	-0,46	0,00	-0,45	0,00	0,03
	34	0,00	0,00	-1,02	0,00	0,23	0,00	-0,01	35	0,00	0,00	-0,64	0,00	0,13	0,00	0,00
	36	0,00	0,00	-2,25	0,00	-0,15	0,00	-0,01	37	0,00	0,00	-2,97	0,00	-2,29	0,00	0,00
	37	0,00	0,00	-2,20	0,00	2,41	0,00	0,00	38	0,00	0,00	-1,03	0,00	-0,81	0,00	-0,01
	38	0,00	0,00	-1,81	0,00	0,77	0,00	-0,02	39	0,00	0,00	-1,04	0,00	0,28	0,00	0,02
	39	0,00	0,00	0,00	0,00	0,00	0,00	0,04	119	0,00	0,00	-0,76	0,00	-0,31	0,00	-0,03
	40	0,00	0,00	-0,63	0,00	0,00	0,00	0,01	41	0,00	0,00	-1,26	0,00	-0,62	0,00	-0,02
	41	0,00	0,00	-1,39	0,00	0,53	0,00	0,00	42	0,00	0,00	-1,51	0,00	-0,68	0,00	-0,03
	42	0,00	0,00	-1,45	0,00	0,58	0,00	-0,02	43	0,00	0,00	-1,89	0,00	-1,15	0,00	-0,02
	43	0,00	0,00	-1,83	0,00	1,06	0,00	-0,02	44	0,00	0,00	-1,86	0,00	-1,06	0,00	-0,02
	44	0,00	0,00	-1,89	0,00	1,02	0,00	-0,02	45	0,00	0,00	-1,89	0,00	-1,00	0,00	-0,02
	45	0,00	0,00	-1,89	0,00	1,00	0,00	-0,02	46	0,00	0,00	-1,89	0,00	-0,99	0,00	-0,02
	46	0,00	0,00	-1,91	0,00	0,99	0,00	-0,02	47	0,00	0,00	-1,86	0,00	-0,91	0,00	-0,02
	47	0,00	0,00	-1,77	0,00	0,92	0,00	-0,02	48	0,00	0,00	-1,78	0,00	-0,93	0,00	-0,02
	48	0,00	0,00	-1,84	0,00	0,92	0,00	-0,02	49	0,00	0,00	-1,89	0,00	-1,01	0,00	-0,02
	49	0,00	0,00	-1,86	0,00	1,03	0,00	-0,02	50	0,00	0,00	-1,80	0,00	-0,98	0,00	-0,01
	50	0,00	0,00	-1,84	0,00	1,01	0,00	-0,02	51	0,00	0,00	-1,64	0,00	-0,75	0,00	-0,01
	51	0,00	0,00	-1,66	0,00	0,78	0,00	-0,01	52	0,00	0,00	-1,69	0,00	-0,82	0,00	-0,01
	52	0,00	0,00	-1,60	0,00	0,82	0,00	-0,01	53	0,00	0,00	-1,78	0,00	-1,09	0,00	-0,02
	53	0,00	0,00	-1,80	0,00	1,14	0,00	-0,01	54	0,00	0,00	-1,42	0,00	-0,63	0,00	-0,02
	54	0,00	0,00	-1,54	0,00	0,68	0,00	-0,02	55	0,00	0,00	-1,43	0,00	-0,53	0,00	-0,01
	55	0,00	0,00	-1,28	0,00	0,53	0,00	-0,01	56	0,00	0,00	-1,52	0,00	-0,84	0,00	-0,01
	56	0,00	0,00	-1,46	0,00	0,81	0,00	-0,01	57	0,00	0,00	-1,55	0,00	-0,94	0,00	-0,01
	57	0,00	0,00	-1,96	0,00	0,84	0,00	-0,01	58	0,00	0,00	-1,41	0,00	0,16	0,00	-0,01
	59	0,00	0,00	-2,28	0,00	-0,22	0,00	0,01	60	0,00	0,00	-3,07	0,00	-2,24	0,00	0,00
	60	0,00	0,00	-1,98	0,00	2,39	0,00	0,00	61	0,00	0,00	-1,61	0,00	-1,89	0,00	0,00
	61	0,00	0,00	-2,69	0,00	1,82	0,00	0,00	62	0,00	0,00	-0,19	0,00	1,85	0,00	0,00
	62	0,00	0,00	1,19	0,00	-1,86	0,00	-0,03	63	0,00	0,00	-2,74	0,00	-1,65	0,00	0,04
	63	0,00	0,00	-1,97	0,00	1,74	0,00	0,02	64	0,00	0,00	-1,55	0,00	-0,95	0,00	-0,01
	64	0,00	0,00	-1,71	0,00	0,93	0,00	-0,01	65	0,00	0,00	-1,60	0,00	-0,76	0,00	0,02
	65	0,00	0,00	-1,65	0,00	0,75	0,00	0,00	66	0,00	0,00	-1,79	0,00	-0,94	0,00	0,02
	66	0,00	0,00	-1,75	0,00	0,93	0,00	0,01	67	0,00	0,00	-1,80	0,00	-0,98	0,00	0,02
	67	0,00	0,00	-1,81	0,00	0,96	0,00	0,01	68	0,00	0,00	-1,81	0,00	-0,96	0,00	0,01
	68	0,00	0,00	-1,82	0,00	0,96	0,00	0,01	69	0,00	0,00	-1,81	0,00	-0,95	0,00	0,01
	69	0,00	0,00	-1,83	0,00	0,95	0,00	0,01	70	0,00	0,00	-1,78	0,00	-0,87	0,00	0,01
	70	0,00	0,00	-1,70	0,00	0,89	0,00	0,01	71	0,00	0,00	-1,70	0,00	-0,89	0,00	0,01
	71	0,00	0,00	-1,74	0,00	0,89	0,00	0,01	72	0,00	0,00	-1,82	0,00	-1,04	0,00	0,01
	72	0,00	0,00	-1,85	0,00	1,08	0,00	0,01	73	0,00	0,00	-1,53	0,00	-0,63	0,00	0,02
	73	0,00	0,00	-1,68	0,00	0,67	0,00	0,03	74	0,00	0,00	-1,63	0,00	-0,55	0,00	-0,01
	74	0,00	0,00	-1,07	0,00	0,88	0,00	-0,01	122	0,00	0,00	0,01	0,00	-0,38	0,00	0,01
	75	0,00	0,00	-1,65	0,00	0,63	0,00	-0,01	76	0,00	0,00	-1,61	0,00	-0,63	0,00	0,03
	76	0,00	0,00	-1,48	0,00	0,63	0,00	0,02	77	0,00	0,00	-1,72	0,00	-0,98	0,00	0,01
	77	0,00	0,00	-1,71	0,00	0,97	0,00	0,01	78	0,00	0,00	-1,54	0,00	-0,71	0,00	0,00
	78	0,00	0,00	-1,47	0,00	0,72	0,00	0,00	79	0,00	0,00	-1,49	0,00	-0,76	0,00	0,01
	79	0,00	0,00	-1,49	0,00	0,77	0,00	0,01	80	0,00	0,00	-1,54	0,00	-0,88	0,00	0,01
	80	0,00	0,00	-1,94	0,00	0,80	0,00	0,01	81	0,00	0,00	-1,41	0,00	0,16	0,00	0,01
	82	0,00	0,00	-2,33	0,00	-0,24	0,00	-0,01	83	0,00	0,00	-3,21	0,00	-2,39	0,00	0,00
	83	0,00	0,00	-2,20	0,00	2,53	0,00	0,00	84	0,00	0,00	-1,57	0,00	-1,66	0,00	0,00
	84	0,00	0,00	-2,64	0,00	1,55	0,00	0,00	85	0,00	0,00	-2,65	0,00	-1,68	0,00	-0,02
	85	0,00	0,00	-2,13	0,00	1,76	0,00	-0,01	86	0,00	0,00	-1,83	0,00	-1,18	0,00	-0,03
	86	0,00	0,00	-1,98	0,00	1,19	0,00	-0,02	87	0,00	0,00	-1,73	0,00	-0,86	0,00	-0,02
	87	0,00	0,00	-1,83	0,00	0,87	0,00	-0,02	88	0,00	0,00	-1,90	0,00	-1,01	0,00	-0,02
	88	0,00	0,00	-1,85	0,00	1,02	0,00	-0,02	89	0,00	0,00	-1,86	0,00	-1,03	0,00	-0,02
	89	0,00	0,00	-1,86	0,00	1,04	0,00	-0,02	90	0,00	0,00	-1,86	0,00	-1,03	0,00	-0,02
	90	0,00	0,00	-1,86	0,00	1,04	0,00	-0,02	91	0,00	0,00	-1,85	0,00	-1,02	0,00	-0,02
	91	0,00	0,00	-1,87	0,00	1,03	0,00	-0,02	92	0,00	0,00	-1,83	0,00	-0,96	0,00	-0,02
	92	0,00	0,00	-1,75	0,00	0,97	0,00	-0,02	93	0,00	0,00	-1,76	0,00	-0,98	0,00	-0,02
	93	0,00	0,00	-1,80	0,00	0,99	0,00	-0,02	94	0,00	0,00	-1,84	0,00	-1,09	0,00	-0,02
	94	0,00	0,00	-1,83	0,00	1,13	0,00	-0,02	95	0,00	0,00	-1,57	0,00	-0,78	0,00	-0,02
	95	0,00	0,00	-1,60	0,00	0,84	0,00	-0,04	96	0,00	0,00	-1,53	0,00	-0,78	0,00	0,03
	96	0,00	0,00	-1,54	0,00	0,83	0,00	0,01	97	0,00	0,00	-1,48	0,00	-0,75	0,00	0,01
	97	0,00	0,00	-1,50	0,00	0,72	0,00	0,03	98	0,00	0,00	-1,59	0,00	-0,83	0,00	-0,04
	98	0,00	0,00	-1,56	0,00	0,79	0,00	-0,02	99	0,00	0,00	-1,81	0,00	-1,13	0,00	-0,02
	99	0,00	0,00	-1,83	0,00	1,11	0,00	-0,02	100	0,00	0,00	-1,76	0,00	-0,96	0,00	-0,02
	100	0,00	0,00	-1,69	0,00	0,97	0,00	-0,02	101	0,00	0,00	-1,63	0,00	-0,89	0,00	-0,02
	101	0,00	0,00	-1,68	0,00	0,90	0,00	-0,02	102	0,00	0,00	-1,64	0,00	-0,88	0,00	-0,02
	102	0,00	0,00	-2,05	0,00	0,82	0,00	-0,02	103	0,00	0,00	-1,54	0,00	0,18	0,00	-0,03
	104	0,00	0,00	-2,46	0,00	-0,23	0,00	0,00	105	0,00	0,00	-3,32	0,00	-2,40	0,00	0,00
	105	0,00	0,00	-2,15	0,00	2,58	0,00	0,00	106	0,00	0,00	-1,79	0,00	-2,10	0,00	0,00

CARATT. SOVRACCARICO PERMAN.: ASTE

Tratto	Filo In.	Alt. (m)	Tx (t)	Ty (t)	N (t)	Mx (t*m)	My (t*m)	Mt (t*m)	Filo Fin.	Alt. (m)	Tx (t)	Ty (t)	N (t)	Mx (t*m)	My (t*m)	Mt (t*m)
	106	0,00	0,00	-3,09	0,00	1,93	0,00	0,00	107	0,00	0,00	-2,29	0,00	0,24	0,00	-0,01
	108	0,00	0,00	-2,35	0,00	-0,25	0,00	0,02	109	0,00	0,00	-3,19	0,00	-2,30	0,00	0,01
	109	0,00	0,00	-2,06	0,00	2,49	0,00	0,01	110	0,00	0,00	-1,75	0,00	-2,06	0,00	0,01
	110	0,00	0,00	-3,01	0,00	1,88	0,00	0,01	111	0,00	0,00	-2,21	0,00	0,27	0,00	0,02
	112	0,00	0,00	-2,97	0,00	-0,23	0,00	-0,09	113	0,00	0,00	-3,82	0,00	-2,67	0,00	-0,06
	113	0,00	0,00	-2,43	0,00	2,89	0,00	-0,04	114	0,00	0,00	-2,15	0,00	-2,49	0,00	-0,04
	114	0,00	0,00	-3,68	0,00	2,29	0,00	-0,06	115	0,00	0,00	-2,79	0,00	0,28	0,00	-0,08
	2	0,00	0,00	-2,32	0,00	0,36	0,00	-0,01	5	0,00	0,00	-2,81	0,00	-2,02	0,00	0,00
	3	0,00	0,00	-2,67	0,00	0,11	0,00	0,10	6	0,00	0,00	-2,96	0,00	-2,00	0,00	0,00
	4	0,00	0,00	-2,85	0,00	2,19	0,00	-0,03	29	0,00	0,00	-1,54	0,00	0,06	0,00	-0,05
	5	0,00	0,00	-2,54	0,00	2,11	0,00	0,00	30	0,00	0,00	-1,44	0,00	-0,15	0,00	-0,01
	6	0,00	0,00	-2,51	0,00	2,22	0,00	0,02	31	0,00	0,00	-1,29	0,00	-0,23	0,00	0,00
	7	0,00	0,00	-1,62	0,00	0,13	0,00	-0,01	32	0,00	0,00	-1,55	0,00	-0,17	0,00	-0,01
	8	0,00	0,00	-1,33	0,00	-0,11	0,00	-0,01	33	0,00	0,00	-1,63	0,00	-0,46	0,00	0,01
	9	0,00	0,00	-1,17	0,00	-0,15	0,00	0,00	34	0,00	0,00	-1,63	0,00	-0,63	0,00	-0,01
	10	0,00	0,00	-1,11	0,00	-0,06	0,00	0,00	35	0,00	0,00	-1,34	0,00	-0,33	0,00	0,00
	11	0,00	0,00	-1,68	0,00	0,12	0,00	0,02	42	0,00	0,00	-2,45	0,00	-2,05	0,00	0,00
	12	0,00	0,00	-2,20	0,00	0,19	0,00	0,02	43	0,00	0,00	-2,95	0,00	-2,56	0,00	0,00
	13	0,00	0,00	-2,45	0,00	0,23	0,00	0,00	44	0,00	0,00	-3,17	0,00	-2,77	0,00	0,00
	14	0,00	0,00	-2,49	0,00	0,23	0,00	0,00	45	0,00	0,00	-3,20	0,00	-2,79	0,00	0,00
	15	0,00	0,00	-2,48	0,00	0,23	0,00	0,00	46	0,00	0,00	-3,19	0,00	-2,78	0,00	0,00
	16	0,00	0,00	-2,48	0,00	0,21	0,00	0,00	47	0,00	0,00	-3,19	0,00	-2,78	0,00	0,00
	17	0,00	0,00	-2,48	0,00	0,21	0,00	0,00	48	0,00	0,00	-3,19	0,00	-2,78	0,00	0,00
	18	0,00	0,00	-2,47	0,00	0,22	0,00	0,00	49	0,00	0,00	-3,16	0,00	-2,77	0,00	0,00
	19	0,00	0,00	-2,48	0,00	0,22	0,00	0,00	50	0,00	0,00	-3,10	0,00	-2,74	0,00	0,00
	20	0,00	0,00	-2,46	0,00	0,24	0,00	0,00	51	0,00	0,00	-2,96	0,00	-2,59	0,00	0,00
	21	0,00	0,00	-2,42	0,00	0,23	0,00	0,00	52	0,00	0,00	-2,92	0,00	-2,56	0,00	0,00
	22	0,00	0,00	-2,19	0,00	0,17	0,00	-0,02	53	0,00	0,00	-2,85	0,00	-2,51	0,00	0,00
	23	0,00	0,00	-1,73	0,00	0,11	0,00	-0,01	54	0,00	0,00	-2,44	0,00	-2,07	0,00	0,00
	24	0,00	0,00	-0,01	0,00	0,21	0,00	0,06	25	0,00	0,00	-0,84	0,00	-0,59	0,00	-0,05
	25	0,00	0,00	-1,68	0,00	0,41	0,00	0,00	55	0,00	0,00	-2,12	0,00	-1,32	0,00	0,00
	26	0,00	0,00	-1,69	0,00	-0,03	0,00	0,01	56	0,00	0,00	-2,38	0,00	-1,54	0,00	0,00
	27	0,00	0,00	-1,83	0,00	0,03	0,00	0,00	57	0,00	0,00	-2,41	0,00	-1,52	0,00	0,00
	28	0,00	0,00	-2,00	0,00	-0,13	0,00	0,04	58	0,00	0,00	-2,55	0,00	-1,45	0,00	0,02
	30	0,00	0,00	-1,00	0,00	0,20	0,00	0,06	36	0,00	0,00	-2,01	0,00	-1,30	0,00	-0,11
	31	0,00	0,00	-1,23	0,00	0,25	0,00	-0,01	37	0,00	0,00	-1,50	0,00	-0,56	0,00	0,02
	32	0,00	0,00	-1,04	0,00	0,25	0,00	0,00	38	0,00	0,00	-1,46	0,00	-0,72	0,00	-0,01
	33	0,00	0,00	-0,52	0,00	0,66	0,00	0,02	125	0,00	0,00	-0,14	0,00	-0,52	0,00	-0,02
	34	0,00	0,00	-0,71	0,00	0,81	0,00	-0,03	128	0,00	0,00	0,06	0,00	-0,53	0,00	0,02
	35	0,00	0,00	-0,98	0,00	0,35	0,00	0,00	41	0,00	0,00	-1,04	0,00	-0,36	0,00	0,00
	36	0,00	0,00	-1,94	0,00	1,27	0,00	-0,05	59	0,00	0,00	-2,08	0,00	-1,45	0,00	-0,05
	37	0,00	0,00	-1,39	0,00	0,55	0,00	0,01	60	0,00	0,00	-2,14	0,00	-1,61	0,00	0,02
	38	0,00	0,00	-1,38	0,00	0,65	0,00	0,00	61	0,00	0,00	-2,02	0,00	-1,54	0,00	-0,03
	39	0,00	0,00	-1,60	0,00	0,88	0,00	0,00	62	0,00	0,00	-1,00	0,00	-0,03	0,00	0,01
	41	0,00	0,00	-0,86	0,00	0,18	0,00	0,00	64	0,00	0,00	-2,10	0,00	-1,83	0,00	0,00
	42	0,00	0,00	-1,87	0,00	2,05	0,00	0,01	65	0,00	0,00	-1,51	0,00	-1,45	0,00	0,00
	43	0,00	0,00	-2,31	0,00	2,65	0,00	0,01	66	0,00	0,00	-1,35	0,00	-1,23	0,00	0,00
	44	0,00	0,00	-2,48	0,00	2,87	0,00	0,00	67	0,00	0,00	-1,34	0,00	-1,20	0,00	0,00
	45	0,00	0,00	-2,50	0,00	2,89	0,00	0,00	68	0,00	0,00	-1,35	0,00	-1,21	0,00	0,00
	46	0,00	0,00	-2,49	0,00	2,88	0,00	0,00	69	0,00	0,00	-1,34	0,00	-1,21	0,00	0,00
	47	0,00	0,00	-2,48	0,00	2,88	0,00	0,00	70	0,00	0,00	-1,35	0,00	-1,22	0,00	0,00
	48	0,00	0,00	-2,48	0,00	2,87	0,00	0,00	71	0,00	0,00	-1,35	0,00	-1,22	0,00	0,00
	49	0,00	0,00	-2,46	0,00	2,87	0,00	0,00	72	0,00	0,00	-1,28	0,00	-1,14	0,00	0,00
	50	0,00	0,00	-2,43	0,00	2,85	0,00	0,00	73	0,00	0,00	-1,14	0,00	-0,98	0,00	0,00
	51	0,00	0,00	-2,59	0,00	2,66	0,00	-0,01	74	0,00	0,00	-0,84	0,00	-0,02	0,00	0,01
	52	0,00	0,00	-2,55	0,00	2,61	0,00	0,01	75	0,00	0,00	-0,87	0,00	-0,07	0,00	-0,01
	53	0,00	0,00	-2,23	0,00	2,59	0,00	0,00	76	0,00	0,00	-1,16	0,00	-1,03	0,00	0,00
	54	0,00	0,00	-1,85	0,00	2,05	0,00	-0,01	77	0,00	0,00	-1,41	0,00	-1,35	0,00	0,00
	55	0,00	0,00	-1,49	0,00	1,30	0,00	0,00	78	0,00	0,00	-1,68	0,00	-1,53	0,00	0,00
	56	0,00	0,00	-1,69	0,00	1,58	0,00	0,00	79	0,00	0,00	-1,58	0,00	-1,39	0,00	0,00
	57	0,00	0,00	-1,70	0,00	1,58	0,00	0,00	80	0,00	0,00	-1,49	0,00	-1,27	0,00	0,00
	58	0,00	0,00	-1,68	0,00	1,55	0,00	0,02	81	0,00	0,00	-1,48	0,00	-1,28	0,00	0,02
	59	0,00	0,00	-2,62	0,00	1,38	0,00	-0,06	82	0,00	0,00	-2,92	0,00	-1,94	0,00	-0,06
	60	0,00	0,00	-2,45	0,00	1,55	0,00	0,02	83	0,00	0,00	-2,66	0,00	-1,89	0,00	0,02
	61	0,00	0,00	-2,36	0,00	1,45	0,00	-0,03	84	0,00	0,00	-2,64	0,00	-1,92	0,00	-0,02
	63	0,00	0,00	-1,47	0,00	-0,23	0,00	0,02	85	0,00	0,00	-2,61	0,00	-1,82	0,00	0,01
	64	0,00	0,00	-2,54	0,00	1,67	0,00	0,00	86	0,00	0,00	-1,82	0,00	-0,07	0,00	0,00
	65	0,00	0,00	-2,39	0,00	1,31	0,00	0,00	87	0,00	0,00	-1,80	0,00	-0,01	0,00	-0,01
	66	0,00	0,00	-2,34	0,00	1,10	0,00	0,00	88	0,00	0,00	-1,81	0,00	-0,02	0,00	0,00
	67	0,00	0,00	-2,37	0,00	1,07	0,00	0,00	89	0,00	0,00	-1,84	0,00	-0,01	0,00	0,00
	68	0,00	0,00	-2,38	0,00	1,09	0,00	0,00	90	0,00	0,00	-1,84	0,00	-0,01	0,00	0,00
	69	0,00	0,00	-2,37	0,00	1,08	0,00	0,00	91	0,00	0,00	-1,84	0,00	-0,01	0,00	0,00
	70	0,00	0,00	-2,38	0,00	1,09	0,00	0,00	92	0,00	0,00	-1,84	0,00	-0,01	0,00	0,00
	71	0,00	0,00	-2,37	0,00	1,08	0,00	0,00	93	0,00	0,00	-1,83	0,00	-0,01	0,00	0,00
	72	0,00	0,00	-2,28	0,00	1,01	0,00	0,00	94	0,00	0,00	-1,78	0,00	-0,03	0,00	0,00
	73	0,00	0,00	-2,10	0,00	0,88	0,00	0,00	95	0,00	0,00	-1,65	0,00	-0,02	0,00	0,00
	74	0,00	0,00	-0,60	0,00	0,28	0,00	0,02	131	0,00	0,00	-0,73	0,00	-0,36	0,00	-0,02
	75	0,00	0,00	-0,63	0,00	0,33	0,00	-0,03	134	0,00	0,00	-0,70	0,00	-0,37	0,00	0,02
	76	0,00	0,00	-2,06	0,00	0,91	0,00	0,00	98	0,00	0,00	-1,62	0,00	-0,05	0,00	0,01
	77	0,00	0,00	-2,23	0,00	1,18	0,00	0,00	99	0,00	0,00	-1,72	0,00	-0,08	0,00	0,00
	78	0,00	0,00	-2,32	0,00	1,37	0,00	0,00	100	0,00	0,00	-1,73	0,00	-0,07	0,00	0,00
	79	0,00	0,00	-2,28	0,00	1,24	0,00	0,00	101	0,00	0,00	-1,74	0,00	-0,07	0,00	0,00
	80	0,00	0,00	-2,15	0,00	1,13	0,00	0,00	102	0,00	0,00	-1,68	0,00	-0,10	0,00	0,00
	81	0,00	0,00	-2,23	0,00	1,03	0,00	0,02	103	0,00	0,00	-1,76	0,00	0,04	0,00	0,03
	82	0,00	0,00	-2,84	0,00	1,95	0,00	-0,06	104	0,00	0,00	-2,84	0,00	-1,85	0,00	-0,07
	83	0,00	0,00	-2,62	0,00	1,89	0,00	0,02	105	0,00	0,00	-2,59	0,00	-1,76	0,00	0,03
	84	0,00	0,00	-2,62	0,00	1,93	0,00	-0,02	106	0,00	0,00	-2,53	0,00	-1,70	0,00	-0,03
	85	0,00	0,00	-2,36	0,00	1,77	0,00	-0,01	107	0,00	0,00	-2,60	0,00	-1,92	0,00	0,07
	104	0,00	0,00	-2,79	0,00	1,88	0,00	-0,07	108	0,00	0,00	-3,35	0,00	-3,06	0,00	-0,06
	105	0,00	0,00	-2,55	0,00	1,76	0,00	0,03	109	0,00	0,00	-3,04	0,00	-2,82	0,00	0,02
	106	0,00	0,00	-2,50	0,00	1,70	0,00	-0,03	110	0,00	0,00	-3,01	0,00	-2,81	0,00	-0,02

CARATT. SOVRACCARICO PERMAN.: ASTE

Tratto	Filo In.	Alt. (m)	Tx (t)	Ty (t)	N (t)	Mx (t*m)	My (t*m)	Mt (t*m)	Filo Fin.	Alt. (m)	Tx (t)	Ty (t)	N (t)	Mx (t*m)	My (t*m)	Mt (t*m)
	107	0,00	0,00	-2,64	0,00	1,86	0,00	0,06	111	0,00	0,00	-3,14	0,00	-2,91	0,00	0,05
	108	0,00	0,00	-3,82	0,00	3,09	0,00	-0,07	112	0,00	0,00	-2,93	0,00	-0,10	0,00	-0,10
	109	0,00	0,00	-3,37	0,00	2,84	0,00	0,03	113	0,00	0,00	-2,59	0,00	-0,38	0,00	0,03
	110	0,00	0,00	-3,34	0,00	2,81	0,00	-0,03	114	0,00	0,00	-2,57	0,00	-0,36	0,00	-0,03
	111	0,00	0,00	-3,61	0,00	2,91	0,00	0,06	115	0,00	0,00	-2,78	0,00	-0,11	0,00	0,08
	1	5,40	-0,07	0,13	5,15	-0,07	-0,08	0,00	1	0,00	0,07	-0,13	-5,15	-0,50	-0,22	0,00
	2	5,40	0,00	-0,02	10,21	0,28	0,01	0,00	2	0,00	0,00	0,02	-10,21	-0,17	0,00	0,00
	3	5,40	0,10	0,14	5,48	-0,09	0,13	0,00	3	0,00	-0,10	-0,14	-5,48	-0,55	0,32	0,00
	4	5,40	-0,01	0,05	7,96	-0,19	0,06	0,00	4	0,00	0,01	-0,05	-7,96	-0,03	-0,09	0,00
	5	5,40	0,00	0,05	11,38	-0,14	0,01	0,00	5	0,00	0,00	-0,05	-11,38	-0,07	0,01	0,00
	6	5,40	-0,02	0,08	9,87	-0,25	-0,09	0,00	6	0,00	0,02	-0,08	-9,87	-0,12	-0,01	0,00
	7	5,40	-0,03	0,09	4,59	-0,14	-0,08	0,00	7	0,00	0,03	-0,09	-4,59	-0,26	-0,07	0,00
	8	5,40	-0,05	-0,04	3,74	0,10	-0,09	0,00	8	0,00	0,05	0,04	-3,74	0,10	-0,12	0,00
	9	5,40	-0,02	-0,03	3,04	0,07	-0,03	0,00	9	0,00	0,02	0,03	-3,04	0,05	-0,06	0,00
	10	5,40	0,01	0,04	2,76	-0,04	0,03	0,00	10	0,00	-0,01	-0,04	-2,76	-0,12	0,02	0,00
	11	5,40	0,06	0,03	4,70	0,10	0,14	0,00	11	0,00	-0,06	-0,03	-4,70	-0,24	0,13	0,00
	12	5,40	0,05	0,02	6,80	0,21	0,11	0,00	12	0,00	-0,05	-0,02	-6,80	-0,29	0,11	0,00
	13	5,40	0,01	0,04	7,34	0,18	0,03	0,00	13	0,00	-0,01	-0,04	-7,34	-0,36	0,03	0,00
	14	5,40	0,00	0,04	7,46	0,18	0,01	0,00	14	0,00	0,00	-0,04	-7,46	-0,36	0,01	0,00
	15	5,40	0,00	0,04	7,48	0,18	0,01	0,00	15	0,00	0,00	-0,04	-7,48	-0,36	0,01	0,00
	16	5,40	0,00	0,04	7,31	0,17	0,01	0,00	16	0,00	0,00	-0,04	-7,31	-0,36	0,01	0,00
	17	5,40	0,00	0,04	7,31	0,18	0,01	0,00	17	0,00	0,00	-0,04	-7,31	-0,36	0,00	0,00
	18	5,40	0,00	0,03	7,48	0,19	0,01	0,00	18	0,00	0,00	-0,03	-7,48	-0,35	0,01	0,00
	19	5,40	0,00	0,04	7,49	0,18	0,01	0,00	19	0,00	0,00	-0,04	-7,49	-0,35	0,01	0,00
	20	5,40	0,00	0,04	7,49	0,18	0,01	0,00	20	0,00	0,00	-0,04	-7,49	-0,35	0,01	0,00
	21	5,40	-0,01	0,03	7,38	0,19	-0,02	0,00	21	0,00	0,01	-0,03	-7,38	-0,34	-0,02	0,00
	22	5,40	-0,04	0,00	6,86	0,24	-0,09	0,00	22	0,00	0,04	0,00	-6,86	-0,25	-0,09	0,00
	23	5,40	-0,04	0,02	5,00	0,12	-0,09	0,00	23	0,00	0,04	-0,02	-5,00	-0,21	-0,08	0,00
	24	5,40	0,01	0,02	1,37	-0,02	0,01	0,00	24	0,00	-0,01	-0,02	-1,37	-0,08	0,06	0,00
	25	5,40	0,02	0,01	3,44	0,05	0,07	0,00	25	0,00	-0,02	-0,01	-3,44	-0,07	0,05	0,00
	26	5,40	0,03	-0,02	5,21	0,17	0,07	0,00	26	0,00	-0,03	0,02	-5,21	-0,07	0,08	0,00
	27	5,40	0,01	-0,01	5,89	0,14	0,04	0,00	27	0,00	-0,01	0,01	-5,89	-0,12	0,03	0,00
	28	5,40	0,05	0,05	3,74	0,02	0,07	0,00	28	0,00	-0,05	-0,05	-3,74	-0,25	0,14	0,00
	29	5,40	-0,04	-0,05	3,72	0,07	-0,01	0,00	29	0,00	0,04	0,05	-3,72	0,16	-0,16	0,00
	30	5,40	0,01	-0,01	8,99	-0,01	0,03	0,00	30	0,00	-0,01	0,01	-8,99	0,06	0,01	0,00
	31	5,40	-0,02	0,00	7,10	0,02	-0,07	0,00	31	0,00	0,02	0,00	-7,10	0,00	-0,03	0,00
	32	5,40	-0,03	-0,01	4,77	0,01	-0,08	0,00	32	0,00	0,03	0,01	-4,77	0,01	-0,07	0,00
	33	5,40	-0,01	0,00	1,01	-0,01	-0,04	0,00	33	0,00	0,01	0,00	-1,01	0,01	-0,01	0,00
	34	5,40	0,00	0,00	0,94	-0,01	0,00	0,00	34	0,00	0,00	0,00	-0,94	0,02	-0,02	0,00
	35	5,40	0,00	-0,03	2,97	0,06	0,02	0,00	35	0,00	0,00	0,03	-2,97	0,09	0,01	0,00
	36	5,40	-0,02	-0,01	6,20	0,01	0,07	0,00	36	0,00	0,02	0,01	-6,20	0,04	-0,15	0,00
	37	5,40	-0,01	-0,01	8,05	0,03	-0,05	0,00	37	0,00	0,01	0,01	-8,05	0,03	0,00	0,00
	38	5,40	-0,04	-0,03	5,68	0,09	-0,11	0,00	38	0,00	0,04	0,03	-5,68	0,06	-0,09	0,00
	39	5,40	-0,02	0,01	0,93	-0,01	-0,06	0,00	39	0,00	0,02	-0,01	-0,93	-0,03	-0,02	0,00
	40	5,40	0,01	0,00	0,51	0,00	0,04	0,00	40	0,00	-0,01	0,00	-0,51	0,00	0,02	0,00
	41	5,40	0,03	-0,11	4,55	0,28	0,09	0,00	41	0,00	-0,03	0,11	-4,55	0,22	0,06	0,00
	42	5,40	0,02	0,05	7,28	-0,12	0,00	0,00	42	0,00	-0,02	-0,05	-7,28	-0,11	0,07	0,00
	43	5,40	-0,02	0,04	8,97	-0,10	-0,11	0,00	43	0,00	0,02	-0,04	-8,97	-0,10	0,01	0,00
	44	5,40	-0,03	0,01	9,39	-0,02	-0,12	0,00	44	0,00	0,03	-0,01	-9,39	-0,02	0,00	0,00
	45	5,40	-0,02	0,00	9,48	0,00	-0,12	0,00	45	0,00	0,02	0,00	-9,48	0,00	0,00	0,00
	46	5,40	-0,02	0,00	9,48	0,00	-0,11	0,00	46	0,00	0,02	0,00	-9,48	0,00	0,01	0,00
	47	5,40	-0,02	0,00	9,30	0,00	-0,11	0,00	47	0,00	0,02	0,00	-9,30	-0,01	0,01	0,00
	48	5,40	-0,02	0,00	9,28	0,00	-0,10	0,00	48	0,00	0,02	0,00	-9,28	0,01	0,01	0,00
	49	5,40	-0,02	-0,01	9,38	0,01	-0,11	0,00	49	0,00	0,02	0,01	-9,38	0,01	0,01	0,00
	50	5,40	-0,03	-0,02	9,16	0,04	-0,13	0,00	50	0,00	0,03	0,02	-9,16	0,04	0,00	0,00
	51	5,40	-0,04	-0,01	8,85	0,03	-0,15	0,00	51	0,00	0,04	0,01	-8,85	0,03	-0,02	0,00
	52	5,40	-0,03	0,01	8,76	-0,01	-0,14	0,00	52	0,00	0,03	-0,01	-8,76	-0,02	-0,01	0,00
	53	5,40	-0,02	-0,02	8,65	0,05	-0,10	0,00	53	0,00	0,02	0,02	-8,65	0,04	0,02	0,00
	54	5,40	0,03	-0,04	7,26	0,09	0,03	0,00	54	0,00	-0,03	0,04	-7,26	0,08	0,10	0,00
	55	5,40	0,05	0,02	6,32	-0,03	0,09	0,00	55	0,00	-0,05	-0,02	-6,32	-0,04	0,12	0,00
	56	5,40	0,02	0,02	7,06	-0,05	0,02	0,00	56	0,00	-0,02	-0,02	-7,06	-0,05	0,08	0,00
	57	5,40	0,01	-0,01	7,63	0,01	0,00	0,00	57	0,00	-0,01	0,01	-7,63	0,02	0,06	0,00
	58	5,40	0,03	-0,04	5,63	0,03	0,03	0,00	58	0,00	-0,03	0,04	-5,63	0,15	0,09	0,00
	59	5,40	0,00	0,02	6,99	-0,03	0,13	0,00	59	0,00	0,00	-0,02	-6,99	-0,08	-0,12	0,00
	60	5,40	0,00	-0,01	9,64	0,02	-0,04	0,00	60	0,00	0,00	0,01	-9,64	0,00	0,02	0,00
	61	5,40	-0,04	-0,01	8,69	0,04	-0,08	0,00	61	0,00	0,04	0,01	-8,69	0,02	-0,09	0,00
	63	5,40	0,02	-0,01	6,18	0,06	0,02	0,00	63	0,00	-0,02	0,01	-6,18	0,00	0,05	0,00
	64	5,40	-0,01	-0,02	7,90	0,06	-0,02	0,00	64	0,00	0,01	0,02	-7,90	0,02	-0,01	0,00
	65	5,40	0,01	0,00	7,14	0,00	0,04	0,00	65	0,00	-0,01	0,00	-7,14	0,00	-0,01	0,00
	66	5,40	-0,01	0,01	7,23	-0,03	0,01	0,00	66	0,00	0,01	-0,01	-7,23	-0,03	-0,04	0,00
	67	5,40	-0,01	0,00	7,32	-0,01	0,00	0,00	67	0,00	0,01	0,00	-7,32	-0,01	-0,05	0,00
	68	5,40	-0,01	0,00	7,35	0,00	0,00	0,00	68	0,00	0,01	0,00	-7,35	0,00	-0,05	0,00
	69	5,40	-0,01	0,00	7,35	0,01	0,01	0,00	69	0,00	0,01	0,00	-7,35	0,01	-0,05	0,00
	70	5,40	-0,01	0,00	7,21	0,00	0,01	0,00	70	0,00	0,01	0,00	-7,21	0,00	-0,05	0,00
	71	5,40	-0,01	-0,01	7,17	0,01	0,01	0,00	71	0,00	0,01	0,01	-7,17	0,02	-0,04	0,00
	72	5,40	-0,01	-0,02	7,24	0,04	0,01	0,00	72	0,00	0,01	0,02	-7,24	0,04	-0,04	0,00
	73	5,40	-0,01	-0,04	6,45	0,11	0,00	0,00	73	0,00	0,01	0,04	-6,45	0,08	-0,05	0,00
	74	5,40	-0,01	0,00	1,36	0,03	-0,04	0,00	74	0,00	0,01	0,00	-1,36	-0,04	-0,01	0,00
	75	5,40	-0,01	-0,01	1,35	-0,02	-0,03	0,00	75	0,00	0,01	0,01	-1,35	0,05	-0,01	0,00
	76	5,40	0,00	0,03	6,31	-0,08	0,03	0,00	76	0,00	0,00	-0,03	-6,31	-0,04	-0,02	0,00
	77	5,40	0,02	0,00	7,07	-0,01	0,07	0,00	77	0,00	-0,02	0,00	-7,07	-0,01	0,02	0,00
	78	5,40	0,03	0,00	7,01	0,00	0,08	0,00	78	0,00	-0,03	0,00	-7,01	0,00	0,04	0,00
	79	5,40	0,02	-0,01	6,83	0,01	0,07	0,00	79	0,00	-0,02	0,01	-6,83	0,01	0,03	0,00
	80	5,40	0,02	-0,01	7,12	0,02	0,07	0,00	80	0,00	-0,02	0,01	-7,12	0,04	0,03	0,00
	81	5,40	0,03	-0,03	5,12	0,12	0,03	0,00	81	0,00	-0,03	0,03	-5,12	0,04	0,08	0,00
	82	5,40	0,01	-0,01	8,09	0,01	0,16	0,00	82	0,00	-0,01	0,01	-8,09	0,02	-0,11	0,00
	83	5,40	-0,01	0,00	10,68	0,00	-0,06	0,00	83	0,00	0,01	0,00	-10,68	0,00	0,01	0,00
	84	5,40	-0,02	0,01	9,48	-0,03	-0,03	0,00	84	0,00	0,02	-0,01	-9,48	-0,01	-0,06	0,00
	85	5,40	-0,01	-0,02	9,76	0,01	-0,05	0,00	85	0,00	0,01	0,02	-9,76	0,10	0,01	0,00
	86	5,40	-0,02	-0,04	5,62	0,02	-0,06	0,00	86	0,00	0,02	0,04	-5,62	0,19	-0,04	0,00
	87	5,40	-0,01	-0,02	5,35	-0,07	-0,02	0,00	87	0,00	0,01	0,02	-5,35	0,15	-0,02	0,00

CARATT. SOVRACCARICO PERMAN.: ASTE

Tratto	Filo In.	Alt. (m)	Tx (t)	Ty (t)	N (t)	Mx (t*m)	My (t*m)	Mt (t*m)	Filo Fin.	Alt. (m)	Tx (t)	Ty (t)	N (t)	Mx (t*m)	My (t*m)	Mt (t*m)
	88	5,40	0,00	-0,01	5,56	-0,08	-0,01	0,00	88	0,00	0,00	0,01	-5,56	0,14	0,00	0,00
	89	5,40	0,00	-0,01	5,56	-0,08	0,00	0,00	89	0,00	0,00	0,01	-5,56	0,14	0,00	0,00
	90	5,40	0,00	-0,01	5,56	-0,08	-0,01	0,00	90	0,00	0,00	0,01	-5,56	0,14	-0,01	0,00
	91	5,40	0,00	-0,02	5,55	-0,08	-0,01	0,00	91	0,00	0,00	0,02	-5,55	0,15	-0,01	0,00
	92	5,40	0,00	-0,02	5,42	-0,07	0,00	0,00	92	0,00	0,00	0,02	-5,42	0,16	0,00	0,00
	93	5,40	-0,01	-0,02	5,38	-0,07	-0,01	0,00	93	0,00	0,01	0,02	-5,38	0,16	-0,01	0,00
	94	5,40	-0,01	-0,02	5,45	-0,07	-0,03	0,00	94	0,00	0,01	0,02	-5,45	0,15	-0,03	0,00
	95	5,40	-0,02	-0,02	4,82	-0,07	-0,06	0,00	95	0,00	0,02	0,02	-4,82	0,14	-0,05	0,00
	96	5,40	-0,01	0,01	1,56	-0,01	-0,04	0,00	96	0,00	0,01	-0,01	-1,56	-0,05	-0,03	0,00
	97	5,40	0,01	0,01	1,54	-0,01	0,02	0,00	97	0,00	-0,01	-0,01	-1,54	-0,05	0,01	0,00
	98	5,40	0,02	-0,02	4,77	-0,05	0,05	0,00	98	0,00	-0,02	0,02	-4,77	0,16	0,04	0,00
	99	5,40	0,01	-0,03	5,37	-0,04	0,01	0,00	99	0,00	-0,01	0,03	-5,37	0,19	0,02	0,00
	100	5,40	0,00	-0,04	5,19	-0,02	0,00	0,00	100	0,00	0,00	0,04	-5,19	0,21	0,00	0,00
	101	5,40	-0,01	-0,04	5,05	-0,01	-0,02	0,00	101	0,00	0,01	0,04	-5,05	0,22	-0,02	0,00
	102	5,40	-0,01	-0,04	5,36	-0,02	-0,01	0,00	102	0,00	0,01	0,04	-5,36	0,20	-0,02	0,00
	103	5,40	0,03	-0,08	3,30	0,07	0,05	0,00	103	0,00	-0,03	0,08	-3,30	0,30	0,11	0,00
	104	5,40	0,01	0,01	8,09	-0,02	0,15	0,00	104	0,00	-0,01	-0,01	-8,09	-0,02	-0,12	0,00
	105	5,40	-0,01	0,00	10,61	0,00	-0,07	0,00	105	0,00	0,01	0,00	-10,61	0,00	0,01	0,00
	106	5,40	0,00	0,00	9,92	0,01	0,02	0,00	106	0,00	0,00	0,00	-9,92	0,01	-0,04	0,00
	107	5,40	-0,01	-0,02	7,53	0,04	-0,15	0,00	107	0,00	0,01	0,02	-7,53	0,05	0,08	0,00
	108	5,40	0,02	0,04	9,51	-0,04	0,20	0,00	108	0,00	-0,02	-0,04	-9,51	-0,16	-0,09	0,00
	109	5,40	-0,02	0,02	11,66	-0,04	-0,09	0,00	109	0,00	0,02	-0,02	-11,66	-0,05	-0,01	0,00
	110	5,40	0,00	0,02	11,11	-0,03	0,04	0,00	110	0,00	0,00	-0,02	-11,11	-0,05	-0,03	0,00
	111	5,40	-0,03	0,03	8,97	-0,02	-0,19	0,00	111	0,00	0,03	-0,03	-8,97	-0,12	0,05	0,00
	112	5,40	-0,05	-0,17	5,90	0,20	0,01	0,00	112	0,00	0,05	0,17	-5,90	0,60	-0,26	0,00
	113	5,40	-0,01	-0,12	8,85	0,12	-0,09	0,00	113	0,00	0,01	0,12	-8,85	0,44	0,03	0,00
	114	5,40	-0,01	-0,13	8,40	0,13	0,03	0,00	114	0,00	0,01	0,13	-8,40	0,45	-0,07	0,00
	115	5,40	0,03	-0,17	5,57	0,21	-0,04	0,00	115	0,00	-0,03	0,17	-5,57	0,59	0,19	0,00
	1	5,40	0,00	0,03	0,00	0,08	0,00	0,00	2	5,40	0,00	0,15	0,00	0,20	0,00	0,00
	1	5,40	0,00	0,64	0,00	-0,07	0,00	0,00	4	5,40	0,00	0,95	0,00	0,85	0,00	0,00
	2	5,40	0,00	0,18	0,00	-0,25	0,00	0,00	3	5,40	0,00	0,02	0,00	-0,17	0,00	0,00
	4	5,40	0,00	0,48	0,00	-0,26	0,00	0,00	5	5,40	0,00	0,47	0,00	0,23	0,00	0,00
	5	5,40	0,00	0,50	0,00	-0,28	0,00	0,00	6	5,40	0,00	0,57	0,00	0,47	0,00	0,00
	6	5,40	0,00	0,27	0,00	-0,14	0,00	0,01	7	5,40	0,00	0,44	0,00	0,37	0,00	-0,01
	7	5,40	0,00	0,30	0,00	-0,13	0,00	0,00	8	5,40	0,00	0,44	0,00	0,35	0,00	0,00
	8	5,40	0,00	0,31	0,00	-0,11	0,00	0,00	9	5,40	0,00	0,37	0,00	0,20	0,00	0,00
	9	5,40	0,00	-0,05	0,00	-0,08	0,00	0,00	10	5,40	0,00	0,11	0,00	0,24	0,00	0,00
	10	5,40	0,00	0,17	0,00	-0,33	0,00	0,01	11	5,40	0,00	-0,06	0,00	-0,03	0,00	-0,01
	11	5,40	0,00	0,25	0,00	-0,32	0,00	0,00	12	5,40	0,00	-0,13	0,00	-0,31	0,00	0,00
	12	5,40	0,00	0,08	0,00	0,02	0,00	0,00	13	5,40	0,00	0,04	0,00	-0,09	0,00	0,00
	13	5,40	0,00	0,06	0,00	-0,01	0,00	0,00	14	5,40	0,00	0,06	0,00	0,00	0,00	0,00
	14	5,40	0,00	0,06	0,00	-0,03	0,00	0,00	15	5,40	0,00	0,06	0,00	0,03	0,00	0,00
	15	5,40	0,00	0,06	0,00	-0,04	0,00	0,00	16	5,40	0,00	0,05	0,00	0,02	0,00	0,00
	16	5,40	0,00	0,06	0,00	-0,04	0,00	0,00	17	5,40	0,00	0,05	0,00	0,02	0,00	0,00
	17	5,40	0,00	0,06	0,00	-0,04	0,00	0,00	18	5,40	0,00	0,05	0,00	0,02	0,00	0,00
	18	5,40	0,00	0,07	0,00	-0,05	0,00	0,00	19	5,40	0,00	0,05	0,00	0,02	0,00	0,00
	19	5,40	0,00	0,07	0,00	-0,04	0,00	0,00	20	5,40	0,00	0,05	0,00	0,01	0,00	0,00
	20	5,40	0,00	0,07	0,00	-0,02	0,00	0,00	21	5,40	0,00	0,05	0,00	-0,01	0,00	0,00
	21	5,40	0,00	0,05	0,00	0,07	0,00	0,00	22	5,40	0,00	0,07	0,00	-0,04	0,00	0,00
	22	5,40	0,00	-0,13	0,00	0,27	0,00	0,00	23	5,40	0,00	0,24	0,00	0,35	0,00	0,00
	23	5,40	0,00	0,07	0,00	-0,11	0,00	-0,01	24	5,40	0,00	0,04	0,00	0,06	0,00	0,01
	25	5,40	0,00	0,18	0,00	-0,20	0,00	0,00	26	5,40	0,00	-0,07	0,00	-0,18	0,00	0,00
	26	5,40	0,00	0,06	0,00	-0,01	0,00	0,00	27	5,40	0,00	0,05	0,00	-0,01	0,00	0,00
	27	5,40	0,00	0,12	0,00	-0,09	0,00	0,00	28	5,40	0,00	0,00	0,00	-0,11	0,00	0,00
	29	5,40	0,00	0,46	0,00	-0,08	0,00	0,00	30	5,40	0,00	0,76	0,00	0,79	0,00	0,00
	30	5,40	0,00	1,01	0,00	-0,89	0,00	0,00	31	5,40	0,00	0,87	0,00	0,53	0,00	0,00
	31	5,40	0,00	0,50	0,00	-0,29	0,00	0,00	32	5,40	0,00	0,47	0,00	0,25	0,00	0,00
	32	5,40	0,00	0,33	0,00	-0,01	0,00	0,00	33	5,40	0,00	0,71	0,00	0,58	0,00	0,00
	34	5,40	0,00	0,07	0,00	-0,09	0,00	0,00	35	5,40	0,00	-0,07	0,00	-0,05	0,00	0,00
	36	5,40	0,00	0,80	0,00	-0,33	0,00	0,00	37	5,40	0,00	0,94	0,00	0,69	0,00	0,00
	37	5,40	0,00	0,68	0,00	-0,51	0,00	0,00	38	5,40	0,00	0,22	0,00	-0,15	0,00	0,00
	38	5,40	0,00	-0,19	0,00	0,44	0,00	-0,01	39	5,40	0,00	0,63	0,00	0,79	0,00	0,01
	40	5,40	0,00	0,43	0,00	-0,52	0,00	0,01	41	5,40	0,00	-0,43	0,00	-0,35	0,00	-0,01
	41	5,40	0,00	0,00	0,00	0,08	0,00	-0,01	42	5,40	0,00	0,00	0,00	-0,08	0,00	0,01
	42	5,40	0,00	0,16	0,00	-0,23	0,00	-0,01	43	5,40	0,00	-0,16	0,00	-0,26	0,00	0,01
	43	5,40	0,00	0,02	0,00	0,02	0,00	0,00	44	5,40	0,00	-0,02	0,00	-0,07	0,00	0,00
	44	5,40	0,00	0,00	0,00	0,00	0,00	0,00	45	5,40	0,00	0,00	0,00	-0,02	0,00	0,00
	45	5,40	0,00	0,00	0,00	0,00	0,00	0,00	46	5,40	0,00	0,00	0,00	0,00	0,00	0,00
	46	5,40	0,00	0,00	0,00	0,01	0,00	0,00	47	5,40	0,00	0,00	0,00	0,00	0,00	0,00
	47	5,40	0,00	0,00	0,00	-0,01	0,00	0,00	48	5,40	0,00	0,00	0,00	0,00	0,00	0,00
	48	5,40	0,00	0,00	0,00	0,00	0,00	0,00	49	5,40	0,00	0,00	0,00	-0,02	0,00	0,00
	49	5,40	0,00	-0,02	0,00	0,05	0,00	0,00	50	5,40	0,00	0,02	0,00	0,02	0,00	0,00
	50	5,40	0,00	-0,05	0,00	0,08	0,00	0,00	51	5,40	0,00	0,05	0,00	0,09	0,00	0,00
	51	5,40	0,00	0,01	0,00	-0,03	0,00	0,00	52	5,40	0,00	-0,01	0,00	0,01	0,00	0,00
	52	5,40	0,00	0,04	0,00	-0,03	0,00	0,00	53	5,40	0,00	-0,04	0,00	-0,11	0,00	0,00
	53	5,40	0,00	-0,13	0,00	0,23	0,00	0,01	54	5,40	0,00	0,13	0,00	0,18	0,00	-0,01
	54	5,40	0,00	-0,05	0,00	0,02	0,00	0,00	55	5,40	0,00	0,05	0,00	0,15	0,00	0,00
	55	5,40	0,00	0,13	0,00	-0,21	0,00	0,00	56	5,40	0,00	-0,13	0,00	-0,17	0,00	0,00
	56	5,40	0,00	-0,01	0,00	0,04	0,00	0,00	57	5,40	0,00	0,01	0,00	-0,01	0,00	0,00
	57	5,40	0,00	0,01	0,00	0,01	0,00	0,00	58	5,40	0,00	-0,01	0,00	-0,03	0,00	0,00
	59	5,40	0,00	1,04	0,00	-0,47	0,00	0,00	60	5,40	0,00	1,20	0,00	0,90	0,00	0,00
	60	5,40	0,00	0,87	0,00	-0,76	0,00	0,00	61	5,40	0,00	0,28	0,00	-0,08	0,00	0,00
	61	5,40	0,00	-0,11	0,00	0,22	0,00	0,00	62	5,40	0,00	0,11	0,00	0,14	0,00	0,00
	62	5,40	0,00	-0,11	0,00	-0,14	0,00	0,00	63	5,40	0,00	0,11	0,00	0,35	0,00	0,00
	63	5,40	0,00	0,48	0,00	-0,33	0,00	0,00	64	5,40	0,00	0,31	0,00	0,03	0,00	0,00
	64	5,40	0,00	-0,03	0,00	0,00	0,00	0,00	65	5,40	0,00	0,03	0,00	0,08	0,00	0,00
	65	5,40	0,00	0,03	0,00	-0,07	0,00	0,00	66	5,40	0,00	-0,03	0,00	-0,04	0,00	0,00
	66	5,40	0,00	0,02	0,00	-0,02	0,00	0,00	67	5,40	0,00	-0,02	0,00	-0,03	0,00	0,00
	67	5,40	0,00	0,00	0,00	0,00	0,00	0,00	68	5,40	0,00	0,00	0,00	-0,01	0,00	0,00
	68	5,40	0,00	0,00	0,00	0,01	0,00	0,00	69	5,40	0,00	0,00	0,00	0,00	0,00	0,00
	69	5,40	0,00	0,00	0,00	0,01	0,00	0,00	70	5,40	0,00	0,00	0,00	0,01	0,00	0,00

CARATT. SOVRACCARICO PERMAN.: ASTE

Tratto	Filo In.	Alt. (m)	Tx (t)	Ty (t)	N (t)	Mx (t*m)	My (t*m)	Mt (t*m)	Filo Fin.	Alt. (m)	Tx (t)	Ty (t)	N (t)	Mx (t*m)	My (t*m)	Mt (t*m)
	70	5,40	0,00	0,00	0,00	0,00	0,00	0,00	71	5,40	0,00	0,00	0,00	0,00	0,00	0,00
	71	5,40	0,00	-0,01	0,00	0,02	0,00	0,00	72	5,40	0,00	0,01	0,00	0,00	0,00	0,00
	72	5,40	0,00	-0,02	0,00	0,09	0,00	0,00	73	5,40	0,00	0,02	0,00	-0,02	0,00	0,00
	73	5,40	0,00	-0,21	0,00	0,31	0,00	0,00	74	5,40	0,00	0,21	0,00	0,35	0,00	0,00
	75	5,40	0,00	0,18	0,00	-0,30	0,00	0,00	76	5,40	0,00	-0,18	0,00	-0,28	0,00	0,00
	76	5,40	0,00	0,00	0,00	0,06	0,00	0,00	77	5,40	0,00	0,00	0,00	-0,05	0,00	0,00
	77	5,40	0,00	-0,01	0,00	0,02	0,00	0,00	78	5,40	0,00	0,01	0,00	0,01	0,00	0,00
	78	5,40	0,00	0,00	0,00	0,00	0,00	0,00	79	5,40	0,00	0,00	0,00	-0,01	0,00	0,00
	79	5,40	0,00	-0,02	0,00	0,03	0,00	0,00	80	5,40	0,00	0,02	0,00	0,04	0,00	0,00
	80	5,40	0,00	0,01	0,00	0,01	0,00	0,00	81	5,40	0,00	-0,01	0,00	-0,03	0,00	0,00
	82	5,40	0,00	1,20	0,00	-0,57	0,00	0,00	83	5,40	0,00	1,34	0,00	0,96	0,00	0,00
	83	5,40	0,00	0,83	0,00	-0,78	0,00	0,00	84	5,40	0,00	0,49	0,00	0,30	0,00	0,00
	84	5,40	0,00	0,51	0,00	-0,24	0,00	0,00	85	5,40	0,00	0,64	0,00	0,58	0,00	0,00
	85	5,40	0,00	0,53	0,00	-0,38	0,00	0,00	86	5,40	0,00	0,44	0,00	0,24	0,00	0,00
	86	5,40	0,00	0,06	0,00	-0,11	0,00	0,00	87	5,40	0,00	0,04	0,00	0,08	0,00	0,00
	87	5,40	0,00	0,05	0,00	-0,04	0,00	0,00	88	5,40	0,00	0,06	0,00	0,05	0,00	0,00
	88	5,40	0,00	0,06	0,00	-0,04	0,00	0,00	89	5,40	0,00	0,06	0,00	0,03	0,00	0,00
	89	5,40	0,00	0,06	0,00	-0,03	0,00	0,00	90	5,40	0,00	0,06	0,00	0,03	0,00	0,00
	90	5,40	0,00	0,05	0,00	-0,02	0,00	0,00	91	5,40	0,00	0,06	0,00	0,04	0,00	0,00
	91	5,40	0,00	0,05	0,00	-0,03	0,00	0,00	92	5,40	0,00	0,06	0,00	0,04	0,00	0,00
	92	5,40	0,00	0,05	0,00	-0,02	0,00	0,00	93	5,40	0,00	0,05	0,00	0,03	0,00	0,00
	93	5,40	0,00	0,05	0,00	0,00	0,00	0,00	94	5,40	0,00	0,06	0,00	0,02	0,00	0,00
	94	5,40	0,00	0,04	0,00	0,05	0,00	0,00	95	5,40	0,00	0,07	0,00	0,01	0,00	0,00
	95	5,40	0,00	-0,07	0,00	0,16	0,00	0,00	96	5,40	0,00	0,19	0,00	0,28	0,00	0,00
	96	5,40	0,00	0,04	0,00	-0,10	0,00	0,00	97	5,40	0,00	0,07	0,00	0,14	0,00	0,00
	97	5,40	0,00	0,19	0,00	-0,28	0,00	0,00	98	5,40	0,00	-0,07	0,00	-0,15	0,00	0,00
	98	5,40	0,00	0,07	0,00	0,00	0,00	0,00	99	5,40	0,00	0,05	0,00	-0,04	0,00	0,00
	99	5,40	0,00	0,05	0,00	0,00	0,00	0,00	100	5,40	0,00	0,06	0,00	0,01	0,00	0,00
	100	5,40	0,00	0,05	0,00	0,00	0,00	0,00	101	5,40	0,00	0,06	0,00	0,02	0,00	0,00
	101	5,40	0,00	0,01	0,00	0,01	0,00	0,00	102	5,40	0,00	0,09	0,00	0,11	0,00	0,00
	102	5,40	0,00	0,10	0,00	-0,10	0,00	0,00	103	5,40	0,00	0,01	0,00	-0,06	0,00	0,00
	104	5,40	0,00	1,20	0,00	-0,55	0,00	0,00	105	5,40	0,00	1,34	0,00	0,93	0,00	0,00
	105	5,40	0,00	0,66	0,00	-0,74	0,00	0,00	106	5,40	0,00	0,65	0,00	0,74	0,00	0,00
	106	5,40	0,00	1,23	0,00	-0,78	0,00	0,00	107	5,40	0,00	1,12	0,00	0,50	0,00	0,00
	108	5,40	0,00	1,41	0,00	-0,66	0,00	0,00	109	5,40	0,00	1,58	0,00	1,12	0,00	0,00
	109	5,40	0,00	0,79	0,00	-0,90	0,00	0,00	110	5,40	0,00	0,75	0,00	0,83	0,00	0,00
	110	5,40	0,00	1,44	0,00	-0,91	0,00	0,00	111	5,40	0,00	1,31	0,00	0,59	0,00	0,00
	112	5,40	0,00	0,86	0,00	-0,22	0,00	0,00	113	5,40	0,00	1,14	0,00	0,98	0,00	0,00
	113	5,40	0,00	0,53	0,00	-0,69	0,00	0,00	114	5,40	0,00	0,50	0,00	0,65	0,00	0,00
	114	5,40	0,00	1,03	0,00	-0,77	0,00	0,00	115	5,40	0,00	0,81	0,00	0,22	0,00	0,00
	2	5,40	0,00	1,45	0,00	-0,85	0,00	0,00	5	5,40	0,00	1,39	0,00	0,69	0,00	0,00
	3	5,40	0,00	0,69	0,00	-0,04	0,00	0,00	6	5,40	0,00	1,07	0,00	0,99	0,00	0,00
	4	5,40	0,00	0,19	0,00	-0,41	0,00	0,00	29	5,40	0,00	-0,08	0,00	-0,02	0,00	0,00
	5	5,40	0,00	0,05	0,00	-0,38	0,00	0,00	30	5,40	0,00	-0,05	0,00	0,23	0,00	0,00
	6	5,40	0,00	0,14	0,00	-0,46	0,00	0,00	31	5,40	0,00	-0,14	0,00	-0,03	0,00	0,00
	7	5,40	0,00	-0,09	0,00	0,12	0,00	0,00	32	5,40	0,00	0,09	0,00	0,17	0,00	0,00
	8	5,40	0,00	-0,12	0,00	0,20	0,00	0,00	33	5,40	0,00	0,12	0,00	0,22	0,00	0,00
	9	5,40	0,00	0,14	0,00	0,06	0,00	0,00	34	5,40	0,00	0,28	0,00	0,21	0,00	0,00
	10	5,40	0,00	0,12	0,00	0,04	0,00	0,00	35	5,40	0,00	0,34	0,00	0,31	0,00	0,00
	11	5,40	0,00	0,61	0,00	-0,42	0,00	0,00	42	5,40	0,00	0,68	0,00	0,64	0,00	0,00
	12	5,40	0,00	1,10	0,00	-0,71	0,00	0,00	43	5,40	0,00	1,23	0,00	1,13	0,00	0,00
	13	5,40	0,00	1,09	0,00	-0,67	0,00	0,00	44	5,40	0,00	1,24	0,00	1,15	0,00	0,00
	14	5,40	0,00	1,09	0,00	-0,67	0,00	0,00	45	5,40	0,00	1,25	0,00	1,15	0,00	0,00
	15	5,40	0,00	1,09	0,00	-0,67	0,00	0,00	46	5,40	0,00	1,24	0,00	1,15	0,00	0,00
	16	5,40	0,00	1,06	0,00	-0,65	0,00	0,00	47	5,40	0,00	1,21	0,00	1,12	0,00	0,00
	17	5,40	0,00	1,06	0,00	-0,66	0,00	0,00	48	5,40	0,00	1,21	0,00	1,12	0,00	0,00
	18	5,40	0,00	1,09	0,00	-0,68	0,00	0,00	49	5,40	0,00	1,24	0,00	1,14	0,00	0,00
	19	5,40	0,00	1,09	0,00	-0,67	0,00	0,00	50	5,40	0,00	1,24	0,00	1,14	0,00	0,00
	20	5,40	0,00	1,10	0,00	-0,66	0,00	0,00	51	5,40	0,00	1,24	0,00	1,12	0,00	0,00
	21	5,40	0,00	1,10	0,00	-0,68	0,00	0,00	52	5,40	0,00	1,24	0,00	1,11	0,00	0,00
	22	5,40	0,00	1,11	0,00	-0,74	0,00	0,00	53	5,40	0,00	1,22	0,00	1,10	0,00	0,00
	23	5,40	0,00	0,62	0,00	-0,46	0,00	0,00	54	5,40	0,00	0,67	0,00	0,62	0,00	0,00
	24	5,40	0,00	-0,25	0,00	-0,09	0,00	-0,02	25	5,40	0,00	0,28	0,00	0,33	0,00	0,02
	25	5,40	0,00	0,52	0,00	-0,52	0,00	0,00	55	5,40	0,00	0,38	0,00	0,19	0,00	0,00
	26	5,40	0,00	0,80	0,00	-0,44	0,00	0,00	56	5,40	0,00	0,83	0,00	0,51	0,00	0,00
	27	5,40	0,00	0,82	0,00	-0,40	0,00	0,00	57	5,40	0,00	0,90	0,00	0,58	0,00	0,00
	28	5,40	0,00	0,50	0,00	-0,16	0,00	0,00	58	5,40	0,00	0,63	0,00	0,45	0,00	0,00
	30	5,40	0,00	0,05	0,00	-0,07	0,00	-0,01	36	5,40	0,00	0,03	0,00	0,05	0,00	0,01
	31	5,40	0,00	-0,01	0,00	-0,02	0,00	0,00	37	5,40	0,00	0,01	0,00	0,03	0,00	0,00
	32	5,40	0,00	0,00	0,00	-0,22	0,00	0,00	38	5,40	0,00	0,00	0,00	0,21	0,00	0,00
	35	5,40	0,00	0,34	0,00	-0,47	0,00	0,00	41	5,40	0,00	-0,01	0,00	0,06	0,00	0,00
	36	5,40	0,00	0,05	0,00	-0,05	0,00	0,00	59	5,40	0,00	0,05	0,00	0,04	0,00	0,00
	37	5,40	0,00	0,09	0,00	-0,13	0,00	0,00	60	5,40	0,00	-0,09	0,00	-0,13	0,00	0,00
	38	5,40	0,00	0,76	0,00	-0,38	0,00	0,00	61	5,40	0,00	0,63	0,00	0,18	0,00	0,00
	41	5,40	0,00	1,13	0,00	-0,62	0,00	0,01	64	5,40	0,00	0,66	0,00	-0,05	0,00	-0,01
	42	5,40	0,00	0,63	0,00	-0,57	0,00	0,00	65	5,40	0,00	0,47	0,00	0,33	0,00	0,00
	43	5,40	0,00	0,67	0,00	-0,77	0,00	0,00	66	5,40	0,00	0,46	0,00	0,45	0,00	0,00
	44	5,40	0,00	0,65	0,00	-0,76	0,00	0,00	67	5,40	0,00	0,48	0,00	0,49	0,00	0,00
	45	5,40	0,00	0,66	0,00	-0,76	0,00	0,00	68	5,40	0,00	0,47	0,00	0,48	0,00	0,00
	46	5,40	0,00	0,66	0,00	-0,77	0,00	0,00	69	5,40	0,00	0,47	0,00	0,48	0,00	0,00
	47	5,40	0,00	0,64	0,00	-0,75	0,00	0,00	70	5,40	0,00	0,46	0,00	0,47	0,00	0,00
	48	5,40	0,00	0,65	0,00	-0,75	0,00	0,00	71	5,40	0,00	0,45	0,00	0,46	0,00	0,00
	49	5,40	0,00	0,66	0,00	-0,77	0,00	0,00	72	5,40	0,00	0,47	0,00	0,48	0,00	0,00
	50	5,40	0,00	0,62	0,00	-0,72	0,00	0,00	73	5,40	0,00	0,51	0,00	0,54	0,00	0,00
	51	5,40	0,00	0,61	0,00	-0,60	0,00	0,00	74	5,40	0,00	0,52	0,00	0,46	0,00	0,00
	52	5,40	0,00	0,62	0,00	-0,61	0,00	0,00	75	5,40	0,00	0,51	0,00	0,44	0,00	0,00
	53	5,40	0,00	0,65	0,00	-0,75	0,00	0,00	76	5,40	0,00	0,48	0,00	0,49	0,00	0,00
	54	5,40	0,00	0,66	0,00	-0,61	0,00	0,00	77	5,40	0,00	0,47	0,00	0,33	0,00	0,00
	55	5,40	0,00	0,56	0,00	-0,37	0,00	0,00	78	5,40	0,00	0,52	0,00	0,31	0,00	0,00
	56	5,40	0,00	0,59	0,00	-0,53	0,00	0,00	79	5,40	0,00	0,47	0,00	0,34	0,00	0,00
	57	5,40	0,00	0,61	0,00	-0,55	0,00	0,00	80	5,40	0,00	0,51	0,00	0,40	0,00	0,00

CARATT. SOVRACCARICO PERMAN.: ASTE

Tratto	Filo In.	Alt. (m)	Tx (t)	Ty (t)	N (t)	Mx (t*m)	My (t*m)	Mt (t*m)	Filo Fin.	Alt. (m)	Tx (t)	Ty (t)	N (t)	Mx (t*m)	My (t*m)	Mt (t*m)
	58	5,40	0,00	0,42	0,00	-0,43	0,00	0,00	81	5,40	0,00	0,27	0,00	0,22	0,00	0,00
	59	5,40	0,00	0,07	0,00	-0,04	0,00	0,00	82	5,40	0,00	0,08	0,00	0,05	0,00	0,00
	60	5,40	0,00	0,00	0,00	0,05	0,00	0,00	83	5,40	0,00	0,00	0,00	-0,04	0,00	0,00
	61	5,40	0,00	0,62	0,00	-0,35	0,00	0,00	84	5,40	0,00	0,56	0,00	0,24	0,00	0,00
	63	5,40	0,00	0,55	0,00	-0,16	0,00	0,00	85	5,40	0,00	0,60	0,00	0,28	0,00	0,00
	64	5,40	0,00	0,38	0,00	-0,20	0,00	0,00	86	5,40	0,00	0,33	0,00	0,09	0,00	0,00
	65	5,40	0,00	0,80	0,00	-0,43	0,00	0,00	87	5,40	0,00	0,71	0,00	0,24	0,00	0,00
	66	5,40	0,00	0,82	0,00	-0,47	0,00	0,00	88	5,40	0,00	0,72	0,00	0,26	0,00	0,00
	67	5,40	0,00	0,82	0,00	-0,47	0,00	0,00	89	5,40	0,00	0,72	0,00	0,27	0,00	0,00
	68	5,40	0,00	0,82	0,00	-0,47	0,00	0,00	90	5,40	0,00	0,72	0,00	0,27	0,00	0,00
	69	5,40	0,00	0,82	0,00	-0,47	0,00	0,00	91	5,40	0,00	0,72	0,00	0,26	0,00	0,00
	70	5,40	0,00	0,80	0,00	-0,47	0,00	0,00	92	5,40	0,00	0,70	0,00	0,25	0,00	0,00
	71	5,40	0,00	0,81	0,00	-0,47	0,00	0,00	93	5,40	0,00	0,70	0,00	0,24	0,00	0,00
	72	5,40	0,00	0,83	0,00	-0,49	0,00	0,00	94	5,40	0,00	0,71	0,00	0,25	0,00	0,00
	73	5,40	0,00	0,84	0,00	-0,52	0,00	0,00	95	5,40	0,00	0,70	0,00	0,24	0,00	0,00
	76	5,40	0,00	0,85	0,00	-0,53	0,00	0,00	98	5,40	0,00	0,69	0,00	0,21	0,00	0,00
	77	5,40	0,00	0,85	0,00	-0,49	0,00	0,00	99	5,40	0,00	0,70	0,00	0,18	0,00	0,00
	78	5,40	0,00	0,83	0,00	-0,50	0,00	0,00	100	5,40	0,00	0,65	0,00	0,14	0,00	0,00
	79	5,40	0,00	0,81	0,00	-0,50	0,00	0,00	101	5,40	0,00	0,63	0,00	0,13	0,00	0,00
	80	5,40	0,00	0,86	0,00	-0,55	0,00	0,00	102	5,40	0,00	0,67	0,00	0,15	0,00	0,00
	81	5,40	0,00	0,62	0,00	-0,45	0,00	0,00	103	5,40	0,00	0,38	0,00	-0,04	0,00	0,00
	82	5,40	0,00	0,09	0,00	-0,07	0,00	0,00	104	5,40	0,00	0,05	0,00	0,00	0,00	0,00
	83	5,40	0,00	-0,01	0,00	0,03	0,00	0,00	105	5,40	0,00	0,01	0,00	0,03	0,00	0,00
	84	5,40	0,00	0,07	0,00	-0,22	0,00	0,00	106	5,40	0,00	-0,07	0,00	-0,06	0,00	0,00
	85	5,40	0,00	0,18	0,00	-0,30	0,00	0,01	107	5,40	0,00	-0,04	0,00	-0,12	0,00	-0,01
	104	5,40	0,00	0,02	0,00	0,03	0,00	0,00	108	5,40	0,00	0,13	0,00	0,21	0,00	0,00
	105	5,40	0,00	0,03	0,00	-0,03	0,00	0,00	109	5,40	0,00	-0,03	0,00	-0,08	0,00	0,00
	106	5,40	0,00	0,01	0,00	0,02	0,00	0,00	110	5,40	0,00	-0,01	0,00	-0,06	0,00	0,00
	107	5,40	0,00	0,03	0,00	0,03	0,00	0,00	111	5,40	0,00	0,12	0,00	0,17	0,00	0,00
	108	5,40	0,00	0,16	0,00	-0,18	0,00	0,00	112	5,40	0,00	0,04	0,00	-0,13	0,00	0,00
	109	5,40	0,00	-0,05	0,00	0,17	0,00	0,00	113	5,40	0,00	0,05	0,00	0,09	0,00	0,00
	110	5,40	0,00	-0,04	0,00	0,14	0,00	0,00	114	5,40	0,00	0,04	0,00	0,06	0,00	0,00
	111	5,40	0,00	0,16	0,00	-0,20	0,00	0,00	115	5,40	0,00	0,04	0,00	-0,15	0,00	0,00
	1	8,70	0,04	-0,27	4,27	0,31	0,05	0,00	1	5,40	-0,04	0,27	-4,27	0,41	0,06	0,00
	2	8,70	0,03	-0,61	8,09	0,73	0,04	0,00	2	5,40	-0,03	0,61	-8,09	0,91	0,04	0,00
	3	8,70	-0,03	-0,28	4,54	0,32	-0,04	0,00	3	5,40	0,03	0,28	-4,54	0,42	-0,05	0,00
	4	8,70	0,21	0,31	6,15	-0,40	0,26	0,00	4	5,40	-0,21	-0,31	-6,15	-0,45	0,29	0,00
	5	8,70	0,03	0,29	8,78	-0,40	0,05	0,00	5	5,40	-0,03	-0,29	-8,78	-0,39	0,04	0,00
	6	8,70	-0,21	0,33	7,62	-0,41	-0,28	0,00	6	5,40	0,21	-0,33	-7,62	-0,49	-0,28	0,00
	7	8,70	-0,12	0,03	3,85	-0,04	-0,16	0,00	7	5,40	0,12	-0,03	-3,85	-0,04	-0,16	0,00
	8	8,70	-0,06	-0,10	2,96	0,12	-0,08	0,00	8	5,40	0,06	0,10	-2,96	0,14	-0,09	0,00
	9	8,70	0,01	-0,11	2,45	0,15	0,01	0,00	9	5,40	-0,01	0,11	-2,45	0,15	0,01	0,00
	10	8,70	0,04	-0,02	2,26	0,03	0,06	0,00	10	5,40	-0,04	0,02	-2,26	0,03	0,06	0,00
	11	8,70	0,16	-0,32	3,76	0,36	0,21	0,00	11	5,40	-0,16	0,32	-3,76	0,49	0,22	0,00
	12	8,70	0,13	-0,54	5,51	0,63	0,16	0,00	12	5,40	-0,13	0,54	-5,51	0,82	0,18	0,00
	13	8,70	0,04	-0,53	5,92	0,62	0,05	0,00	13	5,40	-0,04	0,53	-5,92	0,82	0,05	0,00
	14	8,70	0,01	-0,53	6,02	0,61	0,01	0,00	14	5,40	-0,01	0,53	-6,02	0,82	0,01	0,00
	15	8,70	0,01	-0,53	6,03	0,62	0,01	0,00	15	5,40	-0,01	0,53	-6,03	0,82	0,01	0,00
	16	8,70	0,00	-0,52	5,90	0,60	0,01	0,00	16	5,40	0,00	0,52	-5,90	0,80	0,01	0,00
	17	8,70	0,01	-0,52	5,90	0,60	0,01	0,00	17	5,40	-0,01	0,52	-5,90	0,80	0,01	0,00
	18	8,70	0,01	-0,53	6,03	0,62	0,01	0,00	18	5,40	-0,01	0,53	-6,03	0,82	0,02	0,00
	19	8,70	0,01	-0,53	6,04	0,61	0,01	0,00	19	5,40	-0,01	0,53	-6,04	0,81	0,02	0,00
	20	8,70	0,01	-0,52	6,04	0,61	0,01	0,00	20	5,40	-0,01	0,52	-6,04	0,80	0,01	0,00
	21	8,70	-0,02	-0,53	5,94	0,61	-0,03	0,00	21	5,40	0,02	0,53	-5,94	0,81	-0,03	0,00
	22	8,70	-0,11	-0,54	5,57	0,63	-0,14	0,00	22	5,40	0,11	0,54	-5,57	0,82	-0,15	0,00
	23	8,70	-0,11	-0,32	3,92	0,37	-0,15	0,00	23	5,40	0,11	0,32	-3,92	0,49	-0,15	0,00
	24	8,70	-0,05	-0,04	1,55	0,06	-0,07	0,00	24	5,40	0,05	0,04	-1,55	0,05	-0,07	0,00
	25	8,70	0,09	-0,18	2,38	0,25	0,12	0,00	25	5,40	-0,09	0,18	-2,38	0,23	0,13	0,00
	26	8,70	0,09	-0,31	4,20	0,38	0,12	0,00	26	5,40	-0,09	0,31	-4,20	0,47	0,12	0,00
	27	8,70	0,04	-0,31	4,67	0,37	0,05	0,00	27	5,40	-0,04	0,31	-4,67	0,46	0,07	0,00
	28	8,70	0,00	-0,20	3,07	0,23	0,00	0,00	28	5,40	0,00	0,20	-3,07	0,31	0,00	0,00
	29	8,70	0,16	0,02	3,21	-0,04	0,21	0,00	29	5,40	-0,16	-0,02	-3,21	-0,02	0,21	0,00
	30	8,70	0,10	0,10	7,10	-0,14	0,14	0,00	30	5,40	-0,10	-0,10	-7,10	-0,12	0,12	0,00
	31	8,70	-0,16	-0,03	5,74	0,04	-0,22	0,00	31	5,40	0,16	0,03	-5,74	0,05	-0,21	0,00
	32	8,70	-0,12	-0,02	3,74	0,03	-0,17	0,00	32	5,40	0,12	0,02	-3,74	0,02	-0,16	0,00
	33	8,70	-0,09	0,03	0,65	-0,04	-0,11	0,00	33	5,40	0,09	-0,03	-0,65	-0,04	-0,12	0,00
	34	8,70	0,01	0,03	0,60	-0,04	0,02	0,00	34	5,40	-0,01	-0,03	-0,60	-0,04	0,02	0,00
	35	8,70	0,04	-0,05	2,28	0,07	0,06	0,00	35	5,40	-0,04	0,05	-2,28	0,07	0,05	0,00
	36	8,70	0,30	0,02	5,17	-0,03	0,38	0,00	36	5,40	-0,30	-0,02	-5,17	-0,02	0,42	0,00
	37	8,70	-0,13	-0,06	6,22	0,08	-0,18	0,00	37	5,40	0,13	0,06	-6,22	0,08	-0,18	0,00
	38	8,70	-0,17	-0,15	4,71	0,21	-0,23	0,00	38	5,40	0,17	0,15	-4,71	0,20	-0,22	0,00
	39	8,70	-0,09	0,00	0,56	0,00	-0,12	0,00	39	5,40	0,09	0,00	-0,56	0,01	-0,13	0,00
	40	8,70	0,06	0,00	0,51	0,00	0,08	0,00	40	5,40	-0,06	0,00	-0,51	0,00	0,09	0,00
	41	8,70	0,17	-0,37	3,63	0,49	0,23	0,00	41	5,40	-0,17	0,37	-3,63	0,51	0,23	0,00
	42	8,70	-0,07	0,14	5,70	-0,18	-0,08	0,00	42	5,40	0,07	-0,14	-5,70	-0,20	-0,09	0,00
	43	8,70	-0,25	0,11	7,05	-0,14	-0,33	0,00	43	5,40	0,25	-0,11	-7,05	-0,16	-0,34	0,00
	44	8,70	-0,27	0,03	7,35	-0,04	-0,35	0,00	44	5,40	0,27	-0,03	-7,35	-0,04	-0,37	0,00
	45	8,70	-0,27	0,01	7,43	-0,01	-0,35	0,00	45	5,40	0,27	-0,01	-7,43	-0,01	-0,37	0,00
	46	8,70	-0,27	0,00	7,43	0,00	-0,35	0,00	46	5,40	0,27	0,00	-7,43	0,00	-0,37	0,00
	47	8,70	-0,26	0,00	7,30	0,00	-0,34	0,00	47	5,40	0,26	0,00	-7,30	0,00	-0,36	0,00
	48	8,70	-0,26	0,00	7,28	0,00	-0,34	0,00	48	5,40	0,26	0,00	-7,28	-0,01	-0,35	0,00
	49	8,70	-0,26	-0,01	7,35	0,01	-0,35	0,00	49	5,40	0,26	0,01	-7,35	0,02	-0,37	0,00
	50	8,70	-0,28	-0,04	7,18	0,05	-0,37	0,00	50	5,40	0,28	0,04	-7,18	0,06	-0,39	0,00
	51	8,70	-0,34	-0,03	6,78	0,03	-0,45	0,00	51	5,40	0,34	0,03	-6,78	0,04	-0,46	0,00
	52	8,70	-0,33	0,01	6,71	-0,01	-0,44	0,00	52	5,40	0,33	-0,01	-6,71	-0,02	-0,45	0,00
	53	8,70	-0,25	-0,05	6,80	0,07	-0,34	0,00	53	5,40	0,25	0,05	-6,80	0,08	-0,35	0,00
	54	8,70	-0,05	-0,09	5,73	0,12	-0,06	0,00	54	5,40	0,05	0,09	-5,73	0,13	-0,07	0,00
	55	8,70	0,06	0,02	5,08	-0,03	0,08	0,00	55	5,40	-0,06	-0,02	-5,08	-0,04	0,08	0,00
	56	8,70	-0,05	0,06	5,64	-0,08	-0,06	0,00	56	5,40	0,05	-0,06	-5,64	-0,09	-0,07	0,00
	57	8,70	-0,07	0,00	5,96	0,00	-0,10	0,00	57	5,40	0,07	0,00	-5,96	-0,01	-0,10	0,00
	58	8,70	-0,01	0,08	4,44	-0,10	-0,02	0,00	58	5,40	0,01	-0,08	-4,44	-0,13	-0,02	0,00

CARATT. SOVRACCARICO PERMAN.: ASTE

Tratto	Filo In.	Alt. (m)	Tx (t)	Ty (t)	N (t)	Mx (t*m)	My (t*m)	Mt (t*m)	Filo Fin.	Alt. (m)	Tx (t)	Ty (t)	N (t)	Mx (t*m)	My (t*m)	Mt (t*m)
	59	8,70	0,39	-0,03	5,65	0,04	0,50	0,00	59	5,40	-0,39	0,03	-5,65	0,05	0,55	0,00
	60	8,70	-0,12	-0,05	7,50	0,07	-0,16	0,00	60	5,40	0,12	0,05	-7,50	0,07	-0,16	0,00
	61	8,70	-0,09	-0,09	7,04	0,12	-0,12	0,00	61	5,40	0,09	0,09	-7,04	0,12	-0,11	0,00
	63	8,70	0,01	-0,14	4,88	0,19	0,02	0,00	63	5,40	-0,01	0,14	-4,88	0,20	0,02	0,00
	64	8,70	-0,06	-0,06	6,29	0,06	-0,08	0,00	64	5,40	0,06	0,06	-6,29	0,10	-0,07	0,00
	65	8,70	0,08	0,00	5,67	0,00	0,10	0,00	65	5,40	-0,08	0,00	-5,67	0,00	0,12	0,00
	66	8,70	0,05	0,03	5,82	-0,03	0,06	0,00	66	5,40	-0,05	-0,03	-5,82	-0,04	0,08	0,00
	67	8,70	0,04	0,01	5,89	-0,02	0,04	0,00	67	5,40	-0,04	-0,01	-5,89	-0,02	0,06	0,00
	68	8,70	0,04	0,00	5,92	0,00	0,04	0,00	68	5,40	-0,04	0,00	-5,92	0,00	0,06	0,00
	69	8,70	0,04	0,00	5,91	0,00	0,05	0,00	69	5,40	-0,04	0,00	-5,91	0,00	0,06	0,00
	70	8,70	0,04	0,00	5,80	0,00	0,05	0,00	70	5,40	-0,04	0,00	-5,80	0,00	0,07	0,00
	71	8,70	0,04	0,00	5,77	0,01	0,05	0,00	71	5,40	-0,04	0,00	-5,77	0,01	0,07	0,00
	72	8,70	0,05	-0,03	5,81	0,04	0,05	0,00	72	5,40	-0,05	0,03	-5,81	0,04	0,07	0,00
	73	8,70	0,03	-0,15	5,15	0,19	0,03	0,00	73	5,40	-0,03	0,15	-5,15	0,21	0,05	0,00
	74	8,70	-0,10	-0,10	1,01	0,12	-0,13	0,00	74	5,40	0,10	0,10	-1,01	0,14	-0,13	0,00
	75	8,70	-0,09	0,09	0,94	-0,11	-0,13	0,00	75	5,40	0,09	-0,09	-0,94	-0,12	-0,12	0,00
	76	8,70	0,05	0,12	5,02	-0,16	0,06	0,00	76	5,40	-0,05	-0,12	-5,02	-0,17	0,08	0,00
	77	8,70	0,10	0,01	5,61	-0,02	0,13	0,00	77	5,40	-0,10	-0,01	-5,61	-0,02	0,15	0,00
	78	8,70	0,11	0,00	5,50	0,01	0,14	0,00	78	5,40	-0,11	0,00	-5,50	0,01	0,16	0,00
	79	8,70	0,10	-0,01	5,44	0,01	0,12	0,00	79	5,40	-0,10	0,01	-5,44	0,01	0,14	0,00
	80	8,70	0,09	-0,01	5,58	0,02	0,12	0,00	80	5,40	-0,09	0,01	-5,58	0,01	0,13	0,00
	81	8,70	-0,02	-0,12	4,08	0,14	-0,02	0,00	81	5,40	0,02	0,12	-4,08	0,19	-0,02	0,00
	82	8,70	0,45	-0,01	6,52	0,01	0,57	0,00	82	5,40	-0,45	0,01	-6,52	0,01	0,63	0,00
	83	8,70	-0,16	0,00	8,34	0,01	-0,22	0,00	83	5,40	0,16	0,00	-8,34	0,01	-0,21	0,00
	84	8,70	-0,01	0,07	7,66	-0,09	-0,01	0,00	84	5,40	0,01	-0,07	-7,66	-0,08	-0,01	0,00
	85	8,70	-0,13	0,10	7,61	-0,14	-0,17	0,00	85	5,40	0,13	-0,10	-7,61	-0,13	-0,17	0,00
	86	8,70	-0,10	0,11	4,61	-0,12	-0,14	0,00	86	5,40	0,10	-0,11	-4,61	-0,17	-0,13	0,00
	87	8,70	-0,01	0,24	4,32	-0,29	-0,01	0,00	87	5,40	0,01	-0,24	-4,32	-0,36	-0,01	0,00
	88	8,70	0,00	0,25	4,48	-0,30	0,00	0,00	88	5,40	0,00	-0,25	-4,48	-0,37	0,00	0,00
	89	8,70	0,00	0,25	4,49	-0,31	0,00	0,00	89	5,40	0,00	-0,25	-4,49	-0,38	0,00	0,00
	90	8,70	0,00	0,25	4,49	-0,31	0,00	0,00	90	5,40	0,00	-0,25	-4,49	-0,38	0,00	0,00
	91	8,70	0,00	0,25	4,48	-0,30	-0,01	0,00	91	5,40	0,00	-0,25	-4,48	-0,38	-0,01	0,00
	92	8,70	-0,01	0,25	4,37	-0,29	-0,01	0,00	92	5,40	0,01	-0,25	-4,37	-0,37	-0,01	0,00
	93	8,70	-0,01	0,24	4,35	-0,29	-0,01	0,00	93	5,40	0,01	-0,24	-4,35	-0,37	-0,01	0,00
	94	8,70	-0,03	0,25	4,39	-0,30	-0,03	0,00	94	5,40	0,03	-0,25	-4,39	-0,37	-0,04	0,00
	95	8,70	-0,08	0,25	3,87	-0,30	-0,11	0,00	95	5,40	0,08	-0,25	-3,87	-0,37	-0,11	0,00
	96	8,70	-0,05	0,00	1,13	0,00	-0,07	0,00	96	5,40	0,05	0,00	-1,13	0,01	-0,07	0,00
	97	8,70	0,04	0,00	1,11	0,00	0,06	0,00	97	5,40	-0,04	0,00	-1,11	0,01	0,06	0,00
	98	8,70	0,08	0,24	3,84	-0,28	0,11	0,00	98	5,40	-0,08	-0,24	-3,84	-0,35	0,11	0,00
	99	8,70	0,02	0,23	4,33	-0,28	0,02	0,00	99	5,40	-0,02	-0,23	-4,33	-0,34	0,03	0,00
	100	8,70	-0,01	0,21	4,20	-0,26	-0,01	0,00	100	5,40	0,01	-0,21	-4,20	-0,32	-0,01	0,00
	101	8,70	-0,01	0,21	4,13	-0,25	-0,02	0,00	101	5,40	0,01	-0,21	-4,13	-0,31	-0,02	0,00
	102	8,70	0,00	0,22	4,26	-0,26	-0,01	0,00	102	5,40	0,00	-0,22	-4,26	-0,32	0,00	0,00
	103	8,70	-0,01	0,13	2,74	-0,15	-0,02	0,00	103	5,40	0,01	-0,13	-2,74	-0,20	-0,02	0,00
	104	8,70	0,45	0,01	6,61	0,00	0,57	0,00	104	5,40	-0,45	-0,01	-6,61	-0,01	0,63	0,00
	105	8,70	-0,18	-0,01	8,39	0,01	-0,24	0,00	105	5,40	0,18	0,01	-8,39	0,01	-0,24	0,00
	106	8,70	0,10	-0,03	7,91	0,04	0,13	0,00	106	5,40	-0,10	0,03	-7,91	0,04	0,14	0,00
	107	8,70	-0,39	-0,03	6,21	0,04	-0,50	0,00	107	5,40	0,39	0,03	-6,21	0,05	-0,55	0,00
	108	8,70	0,51	-0,03	7,57	0,02	0,66	0,00	108	5,40	-0,51	0,03	-7,57	0,06	0,72	0,00
	109	8,70	-0,20	0,03	9,14	-0,05	-0,28	0,00	109	5,40	0,20	-0,03	-9,14	-0,04	-0,28	0,00
	110	8,70	0,13	0,03	8,74	-0,04	0,17	0,00	110	5,40	-0,13	-0,03	-8,74	-0,03	0,17	0,00
	111	8,70	-0,45	-0,04	7,13	0,04	-0,59	0,00	111	5,40	0,45	0,04	-7,13	0,08	-0,64	0,00
	112	8,70	0,30	0,06	4,83	-0,03	0,38	0,00	112	5,40	-0,30	-0,06	-4,83	-0,12	0,42	0,00
	113	8,70	-0,22	0,07	6,99	-0,04	-0,28	0,00	113	5,40	0,22	-0,07	-6,99	-0,14	-0,30	0,00
	114	8,70	0,14	0,06	6,69	-0,03	0,18	0,00	114	5,40	-0,14	-0,06	-6,69	-0,13	0,20	0,00
	115	8,70	-0,27	0,05	4,55	-0,02	-0,34	0,00	115	5,40	0,27	-0,05	-4,55	-0,11	-0,38	0,00
	1	8,70	0,00	0,11	0,00	-0,12	0,00	0,00	2	8,70	0,00	0,08	0,00	0,03	0,00	0,00
	1	8,70	0,00	0,77	0,00	-0,54	0,00	0,00	4	8,70	0,00	0,84	0,00	0,72	0,00	0,00
	2	8,70	0,00	0,12	0,00	-0,11	0,00	0,00	3	8,70	0,00	0,10	0,00	0,07	0,00	0,00
	4	8,70	0,00	0,55	0,00	-0,54	0,00	0,00	5	8,70	0,00	0,40	0,00	0,17	0,00	0,00
	5	8,70	0,00	0,48	0,00	-0,28	0,00	0,00	6	8,70	0,00	0,59	0,00	0,59	0,00	0,00
	6	8,70	0,00	0,18	0,00	0,04	0,00	0,00	7	8,70	0,00	0,54	0,00	0,46	0,00	0,00
	7	8,70	0,00	0,30	0,00	-0,10	0,00	0,00	8	8,70	0,00	0,45	0,00	0,33	0,00	0,00
	8	8,70	0,00	0,29	0,00	-0,08	0,00	0,00	9	8,70	0,00	0,41	0,00	0,23	0,00	0,00
	9	8,70	0,00	-0,03	0,00	0,00	0,00	0,00	10	8,70	0,00	0,11	0,00	0,14	0,00	0,00
	10	8,70	0,00	0,19	0,00	-0,27	0,00	0,00	11	8,70	0,00	-0,07	0,00	-0,13	0,00	0,00
	11	8,70	0,00	0,24	0,00	-0,32	0,00	0,00	12	8,70	0,00	-0,11	0,00	-0,27	0,00	0,00
	12	8,70	0,00	0,11	0,00	-0,09	0,00	0,00	13	8,70	0,00	0,02	0,00	-0,07	0,00	0,00
	13	8,70	0,00	0,08	0,00	-0,04	0,00	0,00	14	8,70	0,00	0,06	0,00	0,01	0,00	0,00
	14	8,70	0,00	0,07	0,00	-0,04	0,00	0,00	15	8,70	0,00	0,06	0,00	0,03	0,00	0,00
	15	8,70	0,00	0,07	0,00	-0,04	0,00	0,00	16	8,70	0,00	0,06	0,00	0,03	0,00	0,00
	16	8,70	0,00	0,07	0,00	-0,05	0,00	0,00	17	8,70	0,00	0,06	0,00	0,02	0,00	0,00
	17	8,70	0,00	0,08	0,00	-0,05	0,00	0,00	18	8,70	0,00	0,06	0,00	0,02	0,00	0,00
	18	8,70	0,00	0,08	0,00	-0,05	0,00	0,00	19	8,70	0,00	0,06	0,00	0,02	0,00	0,00
	19	8,70	0,00	0,08	0,00	-0,05	0,00	0,00	20	8,70	0,00	0,06	0,00	0,02	0,00	0,00
	20	8,70	0,00	0,07	0,00	-0,03	0,00	0,00	21	8,70	0,00	0,06	0,00	0,02	0,00	0,00
	21	8,70	0,00	0,03	0,00	0,05	0,00	0,00	22	8,70	0,00	0,10	0,00	0,07	0,00	0,00
	22	8,70	0,00	-0,09	0,00	0,22	0,00	0,00	23	8,70	0,00	0,22	0,00	0,29	0,00	0,00
	23	8,70	0,00	0,00	0,00	0,05	0,00	0,00	24	8,70	0,00	0,13	0,00	0,16	0,00	0,00
	25	8,70	0,00	0,21	0,00	-0,26	0,00	0,00	26	8,70	0,00	-0,09	0,00	-0,19	0,00	0,00
	26	8,70	0,00	0,10	0,00	-0,08	0,00	0,00	27	8,70	0,00	0,02	0,00	-0,05	0,00	0,00
	27	8,70	0,00	0,09	0,00	-0,06	0,00	0,00	28	8,70	0,00	0,05	0,00	0,00	0,00	0,00
	29	8,70	0,00	0,58	0,00	-0,40	0,00	0,00	30	8,70	0,00	0,66	0,00	0,58	0,00	0,00
	30	8,70	0,00	0,98	0,00	-0,88	0,00	0,00	31	8,70	0,00	0,90	0,00	0,67	0,00	0,00
	31	8,70	0,00	0,44	0,00	-0,19	0,00	0,00	32	8,70	0,00	0,53	0,00	0,33	0,00	0,00
	32	8,70	0,00	0,29	0,00	0,05	0,00	0,00	33	8,70	0,00	0,74	0,00	0,63	0,00	0,00
	34	8,70	0,00	0,13	0,00	-0,15	0,00	0,00	35	8,70	0,00	-0,13	0,00	-0,12	0,00	0,00
	36	8,70	0,00	0,89	0,00	-0,76	0,00	0,00	37	8,70	0,00	0,85	0,00	0,63	0,00	0,00
	37	8,70	0,00	0,51	0,00	-0,27	0,00	0,00	38	8,70	0,00	0,39	0,00	0,10	0,00	0,00
	38	8,70	0,00	-0,15	0,00	0,40	0,00	0,00	39	8,70	0,00	0,60	0,00	0,73	0,00	0,00
	40	8,70	0,00	0,48	0,00	-0,54	0,00	0,00	41	8,70	0,00	-0,48	0,00	-0,43	0,00	0,00

CARATT. SOVRACCARICO PERMAN.: ASTE

Tratto	Filo In.	Alt. (m)	Tx (t)	Ty (t)	N (t)	Mx (t*m)	My (t*m)	Mt (t*m)	Filo Fin.	Alt. (m)	Tx (t)	Ty (t)	N (t)	Mx (t*m)	My (t*m)	Mt (t*m)
	41	8,70	0,00	0,07	0,00	-0,07	0,00	0,00	42	8,70	0,00	-0,07	0,00	-0,16	0,00	0,00
	42	8,70	0,00	0,15	0,00	-0,22	0,00	0,00	43	8,70	0,00	-0,15	0,00	-0,23	0,00	0,00
	43	8,70	0,00	0,04	0,00	-0,05	0,00	0,00	44	8,70	0,00	-0,04	0,00	-0,07	0,00	0,00
	44	8,70	0,00	0,01	0,00	-0,01	0,00	0,00	45	8,70	0,00	-0,01	0,00	-0,02	0,00	0,00
	45	8,70	0,00	0,00	0,00	0,00	0,00	0,00	46	8,70	0,00	0,00	0,00	-0,01	0,00	0,00
	46	8,70	0,00	0,00	0,00	0,01	0,00	0,00	47	8,70	0,00	0,00	0,00	0,01	0,00	0,00
	47	8,70	0,00	0,00	0,00	-0,01	0,00	0,00	48	8,70	0,00	0,00	0,00	0,00	0,00	0,00
	48	8,70	0,00	0,01	0,00	-0,01	0,00	0,00	49	8,70	0,00	-0,01	0,00	-0,01	0,00	0,00
	49	8,70	0,00	-0,02	0,00	0,04	0,00	0,00	50	8,70	0,00	0,02	0,00	0,03	0,00	0,00
	50	8,70	0,00	-0,04	0,00	0,07	0,00	0,00	51	8,70	0,00	0,04	0,00	0,07	0,00	0,00
	51	8,70	0,00	0,00	0,00	-0,01	0,00	0,00	52	8,70	0,00	0,00	0,00	0,00	0,00	0,00
	52	8,70	0,00	0,02	0,00	-0,02	0,00	0,00	53	8,70	0,00	-0,02	0,00	-0,04	0,00	0,00
	53	8,70	0,00	-0,11	0,00	0,18	0,00	0,00	54	8,70	0,00	0,11	0,00	0,17	0,00	0,00
	54	8,70	0,00	-0,05	0,00	0,06	0,00	0,00	55	8,70	0,00	0,05	0,00	0,10	0,00	0,00
	55	8,70	0,00	0,10	0,00	-0,15	0,00	0,00	56	8,70	0,00	-0,10	0,00	-0,14	0,00	0,00
	56	8,70	0,00	0,03	0,00	-0,03	0,00	0,00	57	8,70	0,00	-0,03	0,00	-0,05	0,00	0,00
	57	8,70	0,00	-0,03	0,00	0,05	0,00	0,00	58	8,70	0,00	0,03	0,00	0,05	0,00	0,00
	59	8,70	0,00	1,15	0,00	-0,99	0,00	0,00	60	8,70	0,00	1,09	0,00	0,82	0,00	0,00
	60	8,70	0,00	0,72	0,00	-0,50	0,00	0,00	61	8,70	0,00	0,43	0,00	0,08	0,00	0,00
	61	8,70	0,00	-0,07	0,00	0,13	0,00	0,00	62	8,70	0,00	0,07	0,00	0,09	0,00	0,00
	62	8,70	0,00	-0,07	0,00	-0,09	0,00	0,00	63	8,70	0,00	0,07	0,00	0,22	0,00	0,00
	63	8,70	0,00	0,41	0,00	-0,21	0,00	0,00	64	8,70	0,00	0,38	0,00	0,15	0,00	0,00
	64	8,70	0,00	-0,01	0,00	-0,02	0,00	0,00	65	8,70	0,00	0,01	0,00	0,04	0,00	0,00
	65	8,70	0,00	0,02	0,00	-0,04	0,00	0,00	66	8,70	0,00	-0,02	0,00	-0,04	0,00	0,00
	66	8,70	0,00	0,02	0,00	-0,03	0,00	0,00	67	8,70	0,00	-0,02	0,00	-0,03	0,00	0,00
	67	8,70	0,00	0,01	0,00	-0,01	0,00	0,00	68	8,70	0,00	-0,01	0,00	-0,01	0,00	0,00
	68	8,70	0,00	0,00	0,00	0,00	0,00	0,00	69	8,70	0,00	0,00	0,00	0,00	0,00	0,00
	69	8,70	0,00	0,00	0,00	0,01	0,00	0,00	70	8,70	0,00	0,00	0,00	0,01	0,00	0,00
	70	8,70	0,00	0,00	0,00	0,00	0,00	0,00	71	8,70	0,00	0,00	0,00	0,00	0,00	0,00
	71	8,70	0,00	0,00	0,00	0,01	0,00	0,00	72	8,70	0,00	0,00	0,00	0,00	0,00	0,00
	72	8,70	0,00	-0,04	0,00	0,09	0,00	0,00	73	8,70	0,00	0,04	0,00	0,05	0,00	0,00
	73	8,70	0,00	-0,24	0,00	0,36	0,00	0,00	74	8,70	0,00	0,24	0,00	0,38	0,00	0,00
	75	8,70	0,00	0,22	0,00	-0,35	0,00	0,00	76	8,70	0,00	-0,22	0,00	-0,34	0,00	0,00
	76	8,70	0,00	0,02	0,00	-0,02	0,00	0,00	77	8,70	0,00	-0,02	0,00	-0,06	0,00	0,00
	77	8,70	0,00	-0,01	0,00	0,01	0,00	0,00	78	8,70	0,00	0,01	0,00	0,01	0,00	0,00
	78	8,70	0,00	0,00	0,00	0,00	0,00	0,00	79	8,70	0,00	0,00	0,00	0,01	0,00	0,00
	79	8,70	0,00	0,00	0,00	0,00	0,00	0,00	80	8,70	0,00	0,00	0,00	0,00	0,00	0,00
	80	8,70	0,00	-0,03	0,00	0,05	0,00	0,00	81	8,70	0,00	0,03	0,00	0,05	0,00	0,00
	82	8,70	0,00	1,31	0,00	-1,14	0,00	0,00	83	8,70	0,00	1,23	0,00	0,91	0,00	0,00
	83	8,70	0,00	0,71	0,00	-0,48	0,00	0,00	84	8,70	0,00	0,60	0,00	0,33	0,00	0,00
	84	8,70	0,00	0,52	0,00	-0,31	0,00	0,00	85	8,70	0,00	0,63	0,00	0,60	0,00	0,00
	85	8,70	0,00	0,45	0,00	-0,21	0,00	0,00	86	8,70	0,00	0,54	0,00	0,35	0,00	0,00
	86	8,70	0,00	0,07	0,00	-0,09	0,00	0,00	87	8,70	0,00	0,05	0,00	0,06	0,00	0,00
	87	8,70	0,00	0,06	0,00	-0,03	0,00	0,00	88	8,70	0,00	0,07	0,00	0,04	0,00	0,00
	88	8,70	0,00	0,07	0,00	-0,04	0,00	0,00	89	8,70	0,00	0,07	0,00	0,04	0,00	0,00
	89	8,70	0,00	0,07	0,00	-0,03	0,00	0,00	90	8,70	0,00	0,07	0,00	0,04	0,00	0,00
	90	8,70	0,00	0,06	0,00	-0,03	0,00	0,00	91	8,70	0,00	0,07	0,00	0,04	0,00	0,00
	91	8,70	0,00	0,06	0,00	-0,03	0,00	0,00	92	8,70	0,00	0,07	0,00	0,04	0,00	0,00
	92	8,70	0,00	0,06	0,00	-0,03	0,00	0,00	93	8,70	0,00	0,07	0,00	0,04	0,00	0,00
	93	8,70	0,00	0,06	0,00	-0,02	0,00	0,00	94	8,70	0,00	0,07	0,00	0,04	0,00	0,00
	94	8,70	0,00	0,04	0,00	0,03	0,00	0,00	95	8,70	0,00	0,10	0,00	0,07	0,00	0,00
	95	8,70	0,00	-0,07	0,00	0,18	0,00	0,00	96	8,70	0,00	0,21	0,00	0,28	0,00	0,00
	96	8,70	0,00	0,06	0,00	-0,06	0,00	0,00	97	8,70	0,00	0,07	0,00	0,08	0,00	0,00
	97	8,70	0,00	0,20	0,00	-0,28	0,00	0,00	98	8,70	0,00	-0,07	0,00	-0,18	0,00	0,00
	98	8,70	0,00	0,09	0,00	-0,06	0,00	0,00	99	8,70	0,00	0,04	0,00	-0,03	0,00	0,00
	99	8,70	0,00	0,07	0,00	-0,03	0,00	0,00	100	8,70	0,00	0,07	0,00	0,03	0,00	0,00
	100	8,70	0,00	0,05	0,00	-0,01	0,00	0,00	101	8,70	0,00	0,07	0,00	0,05	0,00	0,00
	101	8,70	0,00	0,05	0,00	-0,01	0,00	0,00	102	8,70	0,00	0,07	0,00	0,05	0,00	0,00
	102	8,70	0,00	0,07	0,00	-0,03	0,00	0,00	103	8,70	0,00	0,07	0,00	0,04	0,00	0,00
	104	8,70	0,00	1,31	0,00	-1,13	0,00	0,00	105	8,70	0,00	1,23	0,00	0,91	0,00	0,00
	105	8,70	0,00	0,63	0,00	-0,45	0,00	0,00	106	8,70	0,00	0,68	0,00	0,51	0,00	0,00
	106	8,70	0,00	1,12	0,00	-0,75	0,00	0,00	107	8,70	0,00	1,22	0,00	0,99	0,00	0,00
	108	8,70	0,00	1,53	0,00	-1,31	0,00	0,00	109	8,70	0,00	1,45	0,00	1,09	0,00	0,00
	109	8,70	0,00	0,76	0,00	-0,56	0,00	0,00	110	8,70	0,00	0,78	0,00	0,58	0,00	0,00
	110	8,70	0,00	1,32	0,00	-0,89	0,00	0,00	111	8,70	0,00	1,43	0,00	1,15	0,00	0,00
	112	8,70	0,00	0,97	0,00	-0,72	0,00	0,00	113	8,70	0,00	1,04	0,00	0,92	0,00	0,00
	113	8,70	0,00	0,51	0,00	-0,36	0,00	0,00	114	8,70	0,00	0,53	0,00	0,39	0,00	0,00
	114	8,70	0,00	0,95	0,00	-0,75	0,00	0,00	115	8,70	0,00	0,91	0,00	0,65	0,00	0,00
	2	8,70	0,00	1,55	0,00	-1,38	0,00	0,00	5	8,70	0,00	1,30	0,00	0,75	0,00	0,00
	3	8,70	0,00	0,84	0,00	-0,57	0,00	0,00	6	8,70	0,00	0,94	0,00	0,83	0,00	0,00
	4	8,70	0,00	0,02	0,00	0,00	0,00	0,00	29	8,70	0,00	0,11	0,00	0,14	0,00	0,00
	5	8,70	0,00	-0,07	0,00	-0,02	0,00	0,00	30	8,70	0,00	0,07	0,00	0,27	0,00	0,00
	6	8,70	0,00	0,04	0,00	-0,13	0,00	0,00	31	8,70	0,00	-0,04	0,00	-0,01	0,00	0,00
	7	8,70	0,00	-0,01	0,00	-0,01	0,00	0,00	32	8,70	0,00	0,01	0,00	0,03	0,00	0,00
	8	8,70	0,00	-0,11	0,00	0,19	0,00	0,00	33	8,70	0,00	0,11	0,00	0,20	0,00	0,00
	9	8,70	0,00	0,14	0,00	0,01	0,00	0,00	34	8,70	0,00	0,28	0,00	0,22	0,00	0,00
	10	8,70	0,00	0,18	0,00	-0,06	0,00	0,00	35	8,70	0,00	0,27	0,00	0,20	0,00	0,00
	11	8,70	0,00	0,66	0,00	-0,70	0,00	0,00	42	8,70	0,00	0,63	0,00	0,59	0,00	0,00
	12	8,70	0,00	1,18	0,00	-1,18	0,00	0,00	43	8,70	0,00	1,16	0,00	1,10	0,00	0,00
	13	8,70	0,00	1,18	0,00	-1,17	0,00	0,00	44	8,70	0,00	1,16	0,00	1,12	0,00	0,00
	14	8,70	0,00	1,18	0,00	-1,16	0,00	0,00	45	8,70	0,00	1,16	0,00	1,12	0,00	0,00
	15	8,70	0,00	1,18	0,00	-1,17	0,00	0,00	46	8,70	0,00	1,16	0,00	1,12	0,00	0,00
	16	8,70	0,00	1,15	0,00	-1,14	0,00	0,00	47	8,70	0,00	1,13	0,00	1,09	0,00	0,00
	17	8,70	0,00	1,15	0,00	-1,14	0,00	0,00	48	8,70	0,00	1,13	0,00	1,08	0,00	0,00
	18	8,70	0,00	1,18	0,00	-1,17	0,00	0,00	49	8,70	0,00	1,16	0,00	1,11	0,00	0,00
	19	8,70	0,00	1,18	0,00	-1,16	0,00	0,00	50	8,70	0,00	1,16	0,00	1,12	0,00	0,00
	20	8,70	0,00	1,18	0,00	-1,16	0,00	0,00	51	8,70	0,00	1,16	0,00	1,10	0,00	0,00
	21	8,70	0,00	1,18	0,00	-1,16	0,00	0,00	52	8,70	0,00	1,16	0,00	1,09	0,00	0,00
	22	8,70	0,00	1,18	0,00	-1,19	0,00	0,00	53	8,70	0,00	1,15	0,00	1,09	0,00	0,00
	23	8,70	0,00	0,67	0,00	-0,72	0,00	0,00	54	8,70	0,00	0,63	0,00	0,58	0,00	0,00
	24	8,70	0,00	0,15	0,00	-0,15	0,00	-0,01	25	8,70	0,00	-0,12	0,00	0,03	0,00	0,01

CARATT. SOVRACCARICO PERMAN.: ASTE

Tratto	Filo In.	Alt. (m)	Tx (t)	Ty (t)	N (t)	Mx (t*m)	My (t*m)	Mt (t*m)	Filo Fin.	Alt. (m)	Tx (t)	Ty (t)	N (t)	Mx (t*m)	My (t*m)	Mt (t*m)
	25	8,70	0,00	0,51	0,00	-0,48	0,00	0,00	55	8,70	0,00	0,40	0,00	0,22	0,00	0,00
	26	8,70	0,00	0,86	0,00	-0,69	0,00	0,00	56	8,70	0,00	0,78	0,00	0,50	0,00	0,00
	27	8,70	0,00	0,88	0,00	-0,68	0,00	0,00	57	8,70	0,00	0,84	0,00	0,57	0,00	0,00
	28	8,70	0,00	0,58	0,00	-0,42	0,00	0,00	58	8,70	0,00	0,57	0,00	0,41	0,00	0,00
	30	8,70	0,00	-0,04	0,00	0,06	0,00	0,00	36	8,70	0,00	0,13	0,00	0,14	0,00	0,00
	31	8,70	0,00	0,04	0,00	-0,08	0,00	0,00	37	8,70	0,00	-0,04	0,00	-0,03	0,00	0,00
	32	8,70	0,00	0,01	0,00	-0,11	0,00	0,00	38	8,70	0,00	-0,01	0,00	0,08	0,00	0,00
	35	8,70	0,00	0,37	0,00	-0,37	0,00	0,00	41	8,70	0,00	-0,04	0,00	-0,11	0,00	0,00
	36	8,70	0,00	0,09	0,00	-0,09	0,00	0,00	59	8,70	0,00	0,02	0,00	-0,01	0,00	0,00
	37	8,70	0,00	0,09	0,00	-0,14	0,00	0,00	60	8,70	0,00	-0,09	0,00	-0,15	0,00	0,00
	38	8,70	0,00	0,80	0,00	-0,47	0,00	0,00	61	8,70	0,00	0,59	0,00	0,14	0,00	0,00
	41	8,70	0,00	1,18	0,00	-0,75	0,00	0,00	64	8,70	0,00	0,62	0,00	-0,03	0,00	0,00
	42	8,70	0,00	0,60	0,00	-0,40	0,00	0,00	65	8,70	0,00	0,50	0,00	0,25	0,00	0,00
	43	8,70	0,00	0,58	0,00	-0,41	0,00	0,00	66	8,70	0,00	0,55	0,00	0,37	0,00	0,00
	44	8,70	0,00	0,56	0,00	-0,38	0,00	0,00	67	8,70	0,00	0,57	0,00	0,41	0,00	0,00
	45	8,70	0,00	0,56	0,00	-0,38	0,00	0,00	68	8,70	0,00	0,57	0,00	0,40	0,00	0,00
	46	8,70	0,00	0,56	0,00	-0,38	0,00	0,00	69	8,70	0,00	0,57	0,00	0,40	0,00	0,00
	47	8,70	0,00	0,55	0,00	-0,37	0,00	0,00	70	8,70	0,00	0,55	0,00	0,39	0,00	0,00
	48	8,70	0,00	0,55	0,00	-0,38	0,00	0,00	71	8,70	0,00	0,55	0,00	0,39	0,00	0,00
	49	8,70	0,00	0,56	0,00	-0,38	0,00	0,00	72	8,70	0,00	0,57	0,00	0,40	0,00	0,00
	50	8,70	0,00	0,52	0,00	-0,33	0,00	0,00	73	8,70	0,00	0,61	0,00	0,46	0,00	0,00
	51	8,70	0,00	0,40	0,00	-0,12	0,00	0,00	74	8,70	0,00	0,73	0,00	0,63	0,00	0,00
	52	8,70	0,00	0,41	0,00	-0,13	0,00	0,00	75	8,70	0,00	0,72	0,00	0,61	0,00	0,00
	53	8,70	0,00	0,56	0,00	-0,38	0,00	0,00	76	8,70	0,00	0,57	0,00	0,40	0,00	0,00
	54	8,70	0,00	0,63	0,00	-0,43	0,00	0,00	77	8,70	0,00	0,50	0,00	0,24	0,00	0,00
	55	8,70	0,00	0,61	0,00	-0,39	0,00	0,00	78	8,70	0,00	0,48	0,00	0,19	0,00	0,00
	56	8,70	0,00	0,58	0,00	-0,39	0,00	0,00	79	8,70	0,00	0,48	0,00	0,24	0,00	0,00
	57	8,70	0,00	0,59	0,00	-0,39	0,00	0,00	80	8,70	0,00	0,53	0,00	0,29	0,00	0,00
	58	8,70	0,00	0,39	0,00	-0,25	0,00	0,00	81	8,70	0,00	0,32	0,00	0,14	0,00	0,00
	59	8,70	0,00	0,10	0,00	-0,08	0,00	0,00	82	8,70	0,00	0,07	0,00	0,03	0,00	0,00
	60	8,70	0,00	0,01	0,00	-0,01	0,00	0,00	83	8,70	0,00	-0,01	0,00	-0,04	0,00	0,00
	61	8,70	0,00	0,63	0,00	-0,44	0,00	0,00	84	8,70	0,00	0,55	0,00	0,28	0,00	0,00
	63	8,70	0,00	0,58	0,00	-0,35	0,00	0,00	85	8,70	0,00	0,57	0,00	0,33	0,00	0,00
	64	8,70	0,00	0,34	0,00	-0,20	0,00	0,00	86	8,70	0,00	0,37	0,00	0,26	0,00	0,00
	65	8,70	0,00	0,74	0,00	-0,45	0,00	0,00	87	8,70	0,00	0,77	0,00	0,51	0,00	0,00
	66	8,70	0,00	0,76	0,00	-0,47	0,00	0,00	88	8,70	0,00	0,79	0,00	0,53	0,00	0,00
	67	8,70	0,00	0,76	0,00	-0,47	0,00	0,00	89	8,70	0,00	0,79	0,00	0,53	0,00	0,00
	68	8,70	0,00	0,76	0,00	-0,47	0,00	0,00	90	8,70	0,00	0,79	0,00	0,54	0,00	0,00
	69	8,70	0,00	0,76	0,00	-0,47	0,00	0,00	91	8,70	0,00	0,79	0,00	0,53	0,00	0,00
	70	8,70	0,00	0,74	0,00	-0,46	0,00	0,00	92	8,70	0,00	0,76	0,00	0,51	0,00	0,00
	71	8,70	0,00	0,74	0,00	-0,46	0,00	0,00	93	8,70	0,00	0,76	0,00	0,51	0,00	0,00
	72	8,70	0,00	0,76	0,00	-0,48	0,00	0,00	94	8,70	0,00	0,78	0,00	0,52	0,00	0,00
	73	8,70	0,00	0,77	0,00	-0,50	0,00	0,00	95	8,70	0,00	0,77	0,00	0,51	0,00	0,00
	76	8,70	0,00	0,78	0,00	-0,51	0,00	0,00	98	8,70	0,00	0,77	0,00	0,49	0,00	0,00
	77	8,70	0,00	0,78	0,00	-0,50	0,00	0,00	99	8,70	0,00	0,77	0,00	0,47	0,00	0,00
	78	8,70	0,00	0,75	0,00	-0,48	0,00	0,00	100	8,70	0,00	0,73	0,00	0,44	0,00	0,00
	79	8,70	0,00	0,73	0,00	-0,48	0,00	0,00	101	8,70	0,00	0,71	0,00	0,43	0,00	0,00
	80	8,70	0,00	0,78	0,00	-0,51	0,00	0,00	102	8,70	0,00	0,75	0,00	0,45	0,00	0,00
	81	8,70	0,00	0,55	0,00	-0,40	0,00	0,00	103	8,70	0,00	0,47	0,00	0,24	0,00	0,00
	82	8,70	0,00	0,08	0,00	-0,06	0,00	0,00	104	8,70	0,00	0,08	0,00	0,05	0,00	0,00
	83	8,70	0,00	-0,01	0,00	0,02	0,00	0,00	105	8,70	0,00	0,01	0,00	0,02	0,00	0,00
	84	8,70	0,00	0,05	0,00	-0,15	0,00	0,00	106	8,70	0,00	-0,05	0,00	-0,06	0,00	0,00
	85	8,70	0,00	0,11	0,00	-0,13	0,00	0,00	107	8,70	0,00	0,05	0,00	0,01	0,00	0,00
	104	8,70	0,00	0,08	0,00	-0,06	0,00	0,00	108	8,70	0,00	0,08	0,00	0,05	0,00	0,00
	105	8,70	0,00	0,03	0,00	-0,05	0,00	0,00	109	8,70	0,00	-0,03	0,00	-0,09	0,00	0,00
	106	8,70	0,00	0,03	0,00	-0,03	0,00	0,00	110	8,70	0,00	-0,03	0,00	-0,09	0,00	0,00
	107	8,70	0,00	0,10	0,00	-0,09	0,00	0,00	111	8,70	0,00	0,07	0,00	0,02	0,00	0,00
	108	8,70	0,00	0,10	0,00	-0,09	0,00	0,00	112	8,70	0,00	0,12	0,00	0,12	0,00	0,00
	109	8,70	0,00	-0,08	0,00	0,20	0,00	0,00	113	8,70	0,00	0,08	0,00	0,23	0,00	0,00
	110	8,70	0,00	-0,07	0,00	0,18	0,00	0,00	114	8,70	0,00	0,07	0,00	0,21	0,00	0,00
	111	8,70	0,00	0,11	0,00	-0,10	0,00	0,00	115	8,70	0,00	0,11	0,00	0,11	0,00	0,00
	1	12,00	0,05	-0,22	3,17	0,31	0,07	0,00	1	8,70	-0,05	0,22	-3,17	0,28	0,06	0,00
	2	12,00	0,03	-0,54	6,00	0,76	0,04	0,00	2	8,70	-0,03	0,54	-6,00	0,69	0,03	0,00
	3	12,00	-0,03	-0,23	3,37	0,33	-0,04	0,00	3	8,70	0,03	0,23	-3,37	0,30	-0,04	0,00
	4	12,00	0,20	0,29	4,55	-0,40	0,28	0,00	4	8,70	-0,20	-0,29	-4,55	-0,38	0,26	0,00
	5	12,00	0,04	0,32	6,48	-0,43	0,06	0,00	5	8,70	-0,04	-0,32	-6,48	-0,42	0,06	0,00
	6	12,00	-0,23	0,27	5,66	-0,37	-0,32	0,00	6	8,70	0,23	-0,27	-5,66	-0,36	-0,30	0,00
	7	12,00	-0,13	0,02	2,91	-0,03	-0,19	0,00	7	8,70	0,13	-0,02	-2,91	-0,03	-0,18	0,00
	8	12,00	-0,07	-0,09	2,17	0,12	-0,09	0,00	8	8,70	0,07	0,09	-2,17	0,12	-0,08	0,00
	9	12,00	0,00	-0,11	1,79	0,15	0,00	0,00	9	8,70	0,00	0,11	-1,79	0,15	0,01	0,00
	10	12,00	0,05	-0,02	1,68	0,03	0,06	0,00	10	8,70	-0,05	0,02	-1,68	0,03	0,06	0,00
	11	12,00	0,16	-0,25	2,78	0,36	0,22	0,00	11	8,70	-0,16	0,25	-2,78	0,32	0,21	0,00
	12	12,00	0,12	-0,44	4,09	0,63	0,17	0,00	12	8,70	-0,12	0,44	-4,09	0,56	0,16	0,00
	13	12,00	0,04	-0,43	4,40	0,61	0,05	0,00	13	8,70	-0,04	0,43	-4,40	0,55	0,05	0,00
	14	12,00	0,01	-0,43	4,48	0,61	0,01	0,00	14	8,70	-0,01	0,43	-4,48	0,55	0,01	0,00
	15	12,00	0,00	-0,43	4,48	0,61	0,01	0,00	15	8,70	0,00	0,43	-4,48	0,55	0,01	0,00
	16	12,00	0,00	-0,42	4,39	0,60	0,01	0,00	16	8,70	0,00	0,42	-4,39	0,53	0,01	0,00
	17	12,00	0,01	-0,42	4,39	0,60	0,02	0,00	17	8,70	-0,01	0,42	-4,39	0,54	0,01	0,00
	18	12,00	0,01	-0,43	4,48	0,62	0,02	0,00	18	8,70	-0,01	0,43	-4,48	0,55	0,02	0,00
	19	12,00	0,01	-0,43	4,49	0,61	0,01	0,00	19	8,70	-0,01	0,43	-4,49	0,55	0,01	0,00
	20	12,00	0,01	-0,43	4,50	0,61	0,01	0,00	20	8,70	-0,01	0,43	-4,50	0,55	0,01	0,00
	21	12,00	-0,02	-0,43	4,43	0,62	-0,03	0,00	21	8,70	0,02	0,43	-4,43	0,55	-0,03	0,00
	22	12,00	-0,10	-0,44	4,13	0,63	-0,14	0,00	22	8,70	0,10	0,44	-4,13	0,57	-0,13	0,00
	23	12,00	-0,12	-0,26	2,89	0,37	-0,17	0,00	23	8,70	0,12	0,26	-2,89	0,32	-0,16	0,00
	24	12,00	-0,06	-0,07	1,23	0,10	-0,08	0,00	24	8,70	0,06	0,07	-1,23	0,09	-0,08	0,00
	25	12,00	0,09	-0,21	1,70	0,30	0,13	0,00	25	8,70	-0,09	0,21	-1,70	0,28	0,12	0,00
	26	12,00	0,10	-0,27	3,10	0,38	0,13	0,00	26	8,70	-0,10	0,27	-3,10	0,35	0,13	0,00
	27	12,00	0,03	-0,27	3,45	0,38	0,04	0,00	27	8,70	-0,03	0,27	-3,45	0,35	0,04	0,00
	28	12,00	-0,01	-0,17	2,28	0,23	-0,01	0,00	28	8,70	0,01	0,17	-2,28	0,21	-0,01	0,00
	29	12,00	0,16	0,04	2,39	-0,06	0,22	0,00	29	8,70	-0,16	-0,04	-2,39	-0,05	0,21	0,00
	30	12,00	0,12	0,14	5,30	-0,20	0,17	0,00	30	8,70	-0,12	-0,14	-5,30	-0,17	0,17	0,00

CARATT. SOVRACCARICO PERMAN.: ASTE

Tratto	Filo In.	Alt. (m)	Tx (t)	Ty (t)	N (t)	Mx (t*m)	My (t*m)	Mt (t*m)	Filo Fin.	Alt. (m)	Tx (t)	Ty (t)	N (t)	Mx (t*m)	My (t*m)	Mt (t*m)
	31	12,00	-0,18	-0,04	4,26	0,05	-0,24	0,00	31	8,70	0,18	0,04	-4,26	0,05	-0,24	0,00
	32	12,00	-0,15	-0,03	2,76	0,05	-0,20	0,00	32	8,70	0,15	0,03	-2,76	0,04	-0,19	0,00
	33	12,00	-0,09	0,03	0,52	-0,04	-0,12	0,00	33	8,70	0,09	-0,03	-0,52	-0,04	-0,12	0,00
	34	12,00	0,02	0,03	0,47	-0,04	0,03	0,00	34	8,70	-0,02	-0,03	-0,47	-0,04	0,03	0,00
	35	12,00	0,06	-0,07	1,68	0,09	0,08	0,00	35	8,70	-0,06	0,07	-1,68	0,09	0,07	0,00
	36	12,00	0,28	0,03	3,90	-0,04	0,39	0,00	36	8,70	-0,28	-0,03	-3,90	-0,03	0,37	0,00
	37	12,00	-0,13	-0,07	4,68	0,09	-0,18	0,00	37	8,70	0,13	0,07	-4,68	0,09	-0,18	0,00
	38	12,00	-0,20	-0,18	3,50	0,24	-0,28	0,00	38	8,70	0,20	0,18	-3,50	0,24	-0,26	0,00
	39	12,00	-0,09	0,00	0,44	0,01	-0,13	0,00	39	8,70	0,09	0,00	-0,44	0,01	-0,12	0,00
	40	12,00	0,07	0,00	0,40	0,00	0,10	0,00	40	8,70	-0,07	0,00	-0,40	0,00	0,09	0,00
	41	12,00	0,20	-0,38	2,67	0,53	0,28	0,00	41	8,70	-0,20	0,38	-2,67	0,51	0,27	0,00
	42	12,00	-0,06	0,14	4,28	-0,20	-0,08	0,00	42	8,70	0,06	-0,14	-4,28	-0,18	-0,08	0,00
	43	12,00	-0,24	0,10	5,28	-0,14	-0,34	0,00	43	8,70	0,24	-0,10	-5,28	-0,14	-0,33	0,00
	44	12,00	-0,26	0,03	5,52	-0,04	-0,36	0,00	44	8,70	0,26	-0,03	-5,52	-0,04	-0,35	0,00
	45	12,00	-0,26	0,01	5,57	-0,01	-0,36	0,00	45	8,70	0,26	-0,01	-5,57	-0,01	-0,35	0,00
	46	12,00	-0,26	0,00	5,57	0,00	-0,36	0,00	46	8,70	0,26	0,00	-5,57	0,00	-0,35	0,00
	47	12,00	-0,25	0,00	5,47	0,00	-0,35	0,00	47	8,70	0,25	0,00	-5,47	0,00	-0,34	0,00
	48	12,00	-0,25	0,00	5,46	-0,01	-0,34	0,00	48	8,70	0,25	0,00	-5,46	-0,01	-0,33	0,00
	49	12,00	-0,26	-0,01	5,51	0,01	-0,36	0,00	49	8,70	0,26	0,01	-5,51	0,01	-0,34	0,00
	50	12,00	-0,28	-0,04	5,37	0,05	-0,39	0,00	50	8,70	0,28	0,04	-5,37	0,05	-0,37	0,00
	51	12,00	-0,36	-0,02	5,03	0,03	-0,50	0,00	51	8,70	0,36	0,02	-5,03	0,03	-0,47	0,00
	52	12,00	-0,35	0,01	4,98	-0,01	-0,49	0,00	52	8,70	0,35	-0,01	-4,98	-0,01	-0,47	0,00
	53	12,00	-0,25	-0,05	5,08	0,07	-0,35	0,00	53	8,70	0,25	0,05	-5,08	0,06	-0,34	0,00
	54	12,00	-0,05	-0,09	4,30	0,12	-0,06	0,00	54	8,70	0,05	0,09	-4,30	0,11	-0,06	0,00
	55	12,00	0,06	0,02	3,81	-0,03	0,09	0,00	55	8,70	-0,06	-0,02	-3,81	-0,03	0,08	0,00
	56	12,00	-0,05	0,06	4,22	-0,09	-0,06	0,00	56	8,70	0,05	-0,06	-4,22	-0,08	-0,06	0,00
	57	12,00	-0,07	-0,01	4,44	0,01	-0,10	0,00	57	8,70	0,07	0,01	-4,44	0,01	-0,09	0,00
	58	12,00	-0,02	0,06	3,29	-0,09	-0,03	0,00	58	8,70	0,02	-0,06	-3,29	-0,08	-0,02	0,00
	59	12,00	0,37	-0,04	4,19	0,06	0,51	0,00	59	8,70	-0,37	0,04	-4,19	0,06	0,49	0,00
	60	12,00	-0,12	-0,06	5,60	0,08	-0,16	0,00	60	8,70	0,12	0,06	-5,60	0,08	-0,16	0,00
	61	12,00	-0,10	-0,10	5,24	0,14	-0,14	0,00	61	8,70	0,10	0,10	-5,24	0,13	-0,14	0,00
	63	12,00	0,02	-0,14	3,66	0,19	0,02	0,00	63	8,70	-0,02	0,14	-3,66	0,19	0,02	0,00
	64	12,00	-0,07	-0,05	4,66	0,07	-0,10	0,00	64	8,70	0,07	0,05	-4,66	0,06	-0,09	0,00
	65	12,00	0,07	0,00	4,26	0,00	0,10	0,00	65	8,70	-0,07	0,00	-4,26	0,00	0,09	0,00
	66	12,00	0,04	0,02	4,36	-0,03	0,05	0,00	66	8,70	-0,04	-0,02	-4,36	-0,03	0,05	0,00
	67	12,00	0,02	0,01	4,42	-0,02	0,03	0,00	67	8,70	-0,02	-0,01	-4,42	-0,02	0,03	0,00
	68	12,00	0,02	0,00	4,44	-0,01	0,03	0,00	68	8,70	-0,02	0,00	-4,44	-0,01	0,03	0,00
	69	12,00	0,03	0,00	4,44	0,00	0,03	0,00	69	8,70	-0,03	0,00	-4,44	0,00	0,03	0,00
	70	12,00	0,03	0,00	4,35	0,00	0,04	0,00	70	8,70	-0,03	0,00	-4,35	0,00	0,04	0,00
	71	12,00	0,03	0,00	4,33	0,00	0,04	0,00	71	8,70	-0,03	0,00	-4,33	0,00	0,04	0,00
	72	12,00	0,03	-0,03	4,37	0,04	0,04	0,00	72	8,70	-0,03	0,03	-4,37	0,04	0,04	0,00
	73	12,00	0,01	-0,16	3,81	0,23	0,02	0,00	73	8,70	-0,01	0,16	-3,81	0,21	0,02	0,00
	74	12,00	-0,11	-0,10	0,83	0,14	-0,15	0,00	74	8,70	0,11	0,10	-0,83	0,13	-0,15	0,00
	75	12,00	-0,11	0,09	0,77	-0,13	-0,15	0,00	75	8,70	0,11	-0,09	-0,77	-0,12	-0,14	0,00
	76	12,00	0,04	0,15	3,72	-0,21	0,05	0,00	76	8,70	-0,04	-0,15	-3,72	-0,19	0,05	0,00
	77	12,00	0,09	0,02	4,21	-0,02	0,12	0,00	77	8,70	-0,09	-0,02	-4,21	-0,02	0,12	0,00
	78	12,00	0,10	0,00	4,13	0,01	0,14	0,00	78	8,70	-0,10	0,00	-4,13	0,00	0,13	0,00
	79	12,00	0,08	0,00	4,09	0,00	0,11	0,00	79	8,70	-0,08	0,00	-4,09	0,00	0,11	0,00
	80	12,00	0,08	-0,02	4,16	0,03	0,11	0,00	80	8,70	-0,08	0,02	-4,16	0,03	0,10	0,00
	81	12,00	-0,02	-0,09	3,04	0,12	-0,03	0,00	81	8,70	0,02	0,09	-3,04	0,11	-0,02	0,00
	82	12,00	0,43	-0,02	4,84	0,02	0,59	0,00	82	8,70	-0,43	0,02	-4,84	0,02	0,56	0,00
	83	12,00	-0,16	-0,01	6,24	0,01	-0,22	0,00	83	8,70	0,16	0,01	-6,24	0,01	-0,22	0,00
	84	12,00	-0,01	0,07	5,75	-0,10	-0,02	0,00	84	8,70	0,01	-0,07	-5,75	-0,10	-0,02	0,00
	85	12,00	-0,14	0,11	5,65	-0,15	-0,19	0,00	85	8,70	0,14	-0,11	-5,65	-0,14	-0,18	0,00
	86	12,00	-0,12	0,09	3,46	-0,13	-0,16	0,00	86	8,70	0,12	-0,09	-3,46	-0,11	-0,15	0,00
	87	12,00	0,00	0,21	3,20	-0,29	-0,01	0,00	87	8,70	0,00	-0,21	-3,20	-0,26	-0,01	0,00
	88	12,00	0,00	0,21	3,32	-0,30	0,00	0,00	88	8,70	0,00	-0,21	-3,32	-0,27	0,00	0,00
	89	12,00	0,00	0,22	3,33	-0,31	0,00	0,00	89	8,70	0,00	-0,22	-3,33	-0,28	0,00	0,00
	90	12,00	0,00	0,22	3,33	-0,31	0,00	0,00	90	8,70	0,00	-0,22	-3,33	-0,28	0,00	0,00
	91	12,00	0,00	0,21	3,32	-0,30	0,00	0,00	91	8,70	0,00	-0,21	-3,32	-0,27	0,00	0,00
	92	12,00	0,00	0,21	3,24	-0,29	-0,01	0,00	92	8,70	0,00	-0,21	-3,24	-0,27	-0,01	0,00
	93	12,00	0,00	0,21	3,23	-0,29	-0,01	0,00	93	8,70	0,00	-0,21	-3,23	-0,26	-0,01	0,00
	94	12,00	-0,02	0,21	3,26	-0,30	-0,03	0,00	94	8,70	0,02	-0,21	-3,26	-0,27	-0,03	0,00
	95	12,00	-0,09	0,21	2,84	-0,30	-0,13	0,00	95	8,70	0,09	-0,21	-2,84	-0,27	-0,12	0,00
	96	12,00	-0,05	0,00	0,80	-0,01	-0,08	0,00	96	8,70	0,05	0,00	-0,80	0,00	-0,07	0,00
	97	12,00	0,05	0,00	0,78	-0,01	0,07	0,00	97	8,70	-0,05	0,00	-0,78	0,00	0,06	0,00
	98	12,00	0,09	0,20	2,81	-0,29	0,12	0,00	98	8,70	-0,09	-0,20	-2,81	-0,26	0,12	0,00
	99	12,00	0,02	0,20	3,22	-0,28	0,02	0,00	99	8,70	-0,02	-0,20	-3,22	-0,25	0,03	0,00
	100	12,00	-0,01	0,19	3,12	-0,26	-0,01	0,00	100	8,70	0,01	-0,19	-3,12	-0,24	-0,01	0,00
	101	12,00	-0,01	0,18	3,07	-0,25	-0,01	0,00	101	8,70	0,01	-0,18	-3,07	-0,23	-0,01	0,00
	102	12,00	-0,01	0,19	3,14	-0,27	-0,01	0,00	102	8,70	0,01	-0,19	-3,14	-0,24	-0,01	0,00
	103	12,00	-0,02	0,11	2,04	-0,15	-0,03	0,00	103	8,70	0,02	-0,11	-2,04	-0,13	-0,03	0,00
	104	12,00	0,42	-0,01	4,93	0,01	0,59	0,00	104	8,70	-0,42	0,01	-4,93	0,02	0,56	0,00
	105	12,00	-0,17	-0,01	6,30	0,02	-0,24	0,00	105	8,70	0,17	0,01	-6,30	0,02	-0,23	0,00
	106	12,00	0,09	-0,04	5,94	0,05	0,12	0,00	106	8,70	-0,09	0,04	-5,94	0,05	0,13	0,00
	107	12,00	-0,38	-0,03	4,64	0,04	-0,52	0,00	107	8,70	0,38	0,03	-4,64	0,04	-0,50	0,00
	108	12,00	0,49	-0,01	5,62	0,01	0,68	0,00	108	8,70	-0,49	0,01	-5,62	0,00	0,65	0,00
	109	12,00	-0,20	0,04	6,82	-0,06	-0,27	0,00	109	8,70	0,20	-0,04	-6,82	-0,05	-0,27	0,00
	110	12,00	0,12	0,04	6,52	-0,05	0,16	0,00	110	8,70	-0,12	-0,04	-6,52	-0,05	0,17	0,00
	111	12,00	-0,44	-0,02	5,28	0,03	-0,60	0,00	111	8,70	0,44	0,02	-5,28	0,02	-0,58	0,00
	112	12,00	0,28	0,00	3,57	-0,01	0,38	0,00	112	8,70	-0,28	0,00	-3,57	0,02	0,37	0,00
	113	12,00	-0,20	0,02	5,21	-0,05	-0,27	0,00	113	8,70	0,20	-0,02	-5,21	0,00	-0,26	0,00
	114	12,00	0,13	0,01	4,99	-0,04	0,17	0,00	114	8,70	-0,13	-0,01	-4,99	0,00	0,17	0,00
	115	12,00	-0,25	0,00	3,36	-0,01	-0,34	0,00	115	8,70	0,25	0,00	-3,36	0,02	-0,33	0,00
	1	12,00	0,00	0,13	0,00	-0,15	0,00	0,00	2	12,00	0,00	0,06	0,00	-0,01	0,00	0,00
	1	12,00	0,00	0,78	0,00	-0,55	0,00	0,00	4	12,00	0,00	0,84	0,00	0,68	0,00	0,00
	2	12,00	0,00	0,11	0,00	-0,07	0,00	0,00	3	12,00	0,00	0,11	0,00	0,10	0,00	0,00
	4	12,00	0,00	0,58	0,00	-0,59	0,00	0,00	5	12,00	0,00	0,37	0,00	0,10	0,00	0,00
	5	12,00	0,00	0,47	0,00	-0,23	0,00	0,00	6	12,00	0,00	0,61	0,00	0,61	0,00	0,00
	6	12,00	0,00	0,14	0,00	0,10	0,00	0,00	7	12,00	0,00	0,58	0,00	0,53	0,00	0,00
	7	12,00	0,00	0,30	0,00	-0,12	0,00	0,00	8	12,00	0,00	0,45	0,00	0,33	0,00	0,00

CARATT. SOVRACCARICO PERMAN.: ASTE

Tratto	Filo In.	Alt. (m)	Tx (t)	Ty (t)	N (t)	Mx (t*m)	My (t*m)	Mt (t*m)	Filo Fin.	Alt. (m)	Tx (t)	Ty (t)	N (t)	Mx (t*m)	My (t*m)	Mt (t*m)
	8	12,00	0,00	0,29	0,00	-0,07	0,00	0,00	9	12,00	0,00	0,41	0,00	0,24	0,00	0,00
	9	12,00	0,00	-0,04	0,00	0,00	0,00	0,00	10	12,00	0,00	0,12	0,00	0,15	0,00	0,00
	10	12,00	0,00	0,20	0,00	-0,30	0,00	0,00	11	12,00	0,00	-0,08	0,00	-0,14	0,00	0,00
	11	12,00	0,00	0,25	0,00	-0,33	0,00	0,00	12	12,00	0,00	-0,12	0,00	-0,29	0,00	0,00
	12	12,00	0,00	0,11	0,00	-0,08	0,00	0,00	13	12,00	0,00	0,02	0,00	-0,07	0,00	0,00
	13	12,00	0,00	0,08	0,00	-0,05	0,00	0,00	14	12,00	0,00	0,06	0,00	0,01	0,00	0,00
	14	12,00	0,00	0,07	0,00	-0,04	0,00	0,00	15	12,00	0,00	0,06	0,00	0,03	0,00	0,00
	15	12,00	0,00	0,07	0,00	-0,04	0,00	0,00	16	12,00	0,00	0,06	0,00	0,03	0,00	0,00
	16	12,00	0,00	0,07	0,00	-0,05	0,00	0,00	17	12,00	0,00	0,06	0,00	0,02	0,00	0,00
	17	12,00	0,00	0,08	0,00	-0,06	0,00	0,00	18	12,00	0,00	0,05	0,00	0,02	0,00	0,00
	18	12,00	0,00	0,08	0,00	-0,05	0,00	0,00	19	12,00	0,00	0,06	0,00	0,02	0,00	0,00
	19	12,00	0,00	0,08	0,00	-0,05	0,00	0,00	20	12,00	0,00	0,06	0,00	0,02	0,00	0,00
	20	12,00	0,00	0,07	0,00	-0,03	0,00	0,00	21	12,00	0,00	0,06	0,00	0,02	0,00	0,00
	21	12,00	0,00	0,03	0,00	0,05	0,00	0,00	22	12,00	0,00	0,10	0,00	0,06	0,00	0,00
	22	12,00	0,00	-0,09	0,00	0,24	0,00	0,00	23	12,00	0,00	0,23	0,00	0,29	0,00	0,00
	23	12,00	0,00	-0,01	0,00	0,07	0,00	0,00	24	12,00	0,00	0,15	0,00	0,19	0,00	0,00
	25	12,00	0,00	0,23	0,00	-0,28	0,00	0,00	26	12,00	0,00	-0,11	0,00	-0,22	0,00	0,00
	26	12,00	0,00	0,11	0,00	-0,08	0,00	0,00	27	12,00	0,00	0,02	0,00	-0,07	0,00	0,00
	27	12,00	0,00	0,07	0,00	-0,03	0,00	0,00	28	12,00	0,00	0,07	0,00	0,02	0,00	0,00
	29	12,00	0,00	0,59	0,00	-0,43	0,00	0,00	30	12,00	0,00	0,64	0,00	0,55	0,00	0,00
	30	12,00	0,00	0,99	0,00	-0,89	0,00	0,00	31	12,00	0,00	0,89	0,00	0,64	0,00	0,00
	31	12,00	0,00	0,41	0,00	-0,14	0,00	0,00	32	12,00	0,00	0,56	0,00	0,34	0,00	0,00
	32	12,00	0,00	0,25	0,00	0,11	0,00	0,00	33	12,00	0,00	0,79	0,00	0,72	0,00	0,00
	34	12,00	0,00	0,18	0,00	-0,20	0,00	0,00	35	12,00	0,00	-0,18	0,00	-0,17	0,00	0,00
	36	12,00	0,00	0,90	0,00	-0,77	0,00	0,00	37	12,00	0,00	0,84	0,00	0,60	0,00	0,00
	37	12,00	0,00	0,50	0,00	-0,23	0,00	0,00	38	12,00	0,00	0,40	0,00	0,09	0,00	0,00
	38	12,00	0,00	-0,23	0,00	0,50	0,00	-0,01	39	12,00	0,00	0,67	0,00	0,86	0,00	0,01
	40	12,00	0,00	0,58	0,00	-0,64	0,00	0,01	41	12,00	0,00	-0,58	0,00	-0,52	0,00	-0,01
	41	12,00	0,00	0,08	0,00	-0,07	0,00	0,00	42	12,00	0,00	-0,08	0,00	-0,18	0,00	0,00
	42	12,00	0,00	0,16	0,00	-0,24	0,00	0,00	43	12,00	0,00	-0,16	0,00	-0,25	0,00	0,00
	43	12,00	0,00	0,04	0,00	-0,04	0,00	0,00	44	12,00	0,00	-0,04	0,00	-0,07	0,00	0,00
	44	12,00	0,00	0,01	0,00	-0,01	0,00	0,00	45	12,00	0,00	-0,01	0,00	-0,02	0,00	0,00
	45	12,00	0,00	0,00	0,00	0,00	0,00	0,00	46	12,00	0,00	0,00	0,00	-0,01	0,00	0,00
	46	12,00	0,00	0,00	0,00	0,01	0,00	0,00	47	12,00	0,00	0,00	0,00	0,01	0,00	0,00
	47	12,00	0,00	0,00	0,00	-0,01	0,00	0,00	48	12,00	0,00	0,00	0,00	-0,01	0,00	0,00
	48	12,00	0,00	0,01	0,00	-0,01	0,00	0,00	49	12,00	0,00	-0,01	0,00	-0,01	0,00	0,00
	49	12,00	0,00	-0,02	0,00	0,04	0,00	0,00	50	12,00	0,00	0,02	0,00	0,03	0,00	0,00
	50	12,00	0,00	-0,05	0,00	0,07	0,00	0,00	51	12,00	0,00	0,05	0,00	0,08	0,00	0,00
	51	12,00	0,00	0,00	0,00	-0,01	0,00	0,00	52	12,00	0,00	0,00	0,00	0,00	0,00	0,00
	52	12,00	0,00	0,03	0,00	-0,03	0,00	0,00	53	12,00	0,00	-0,03	0,00	-0,05	0,00	0,00
	53	12,00	0,00	-0,12	0,00	0,20	0,00	0,00	54	12,00	0,00	0,12	0,00	0,18	0,00	0,00
	54	12,00	0,00	-0,06	0,00	0,07	0,00	0,00	55	12,00	0,00	0,06	0,00	0,11	0,00	0,00
	55	12,00	0,00	0,11	0,00	-0,17	0,00	0,00	56	12,00	0,00	-0,11	0,00	-0,15	0,00	0,00
	56	12,00	0,00	0,03	0,00	-0,03	0,00	0,00	57	12,00	0,00	-0,03	0,00	-0,06	0,00	0,00
	57	12,00	0,00	-0,04	0,00	0,08	0,00	0,00	58	12,00	0,00	0,04	0,00	0,07	0,00	0,00
	59	12,00	0,00	1,16	0,00	-1,00	0,00	0,00	60	12,00	0,00	1,08	0,00	0,79	0,00	0,00
	60	12,00	0,00	0,71	0,00	-0,47	0,00	0,00	61	12,00	0,00	0,44	0,00	0,09	0,00	0,00
	61	12,00	0,00	-0,08	0,00	0,15	0,00	0,00	62	12,00	0,00	0,08	0,00	0,10	0,00	0,00
	62	12,00	0,00	-0,08	0,00	-0,10	0,00	0,00	63	12,00	0,00	0,08	0,00	0,23	0,00	0,00
	63	12,00	0,00	0,41	0,00	-0,21	0,00	0,00	64	12,00	0,00	0,38	0,00	0,17	0,00	0,00
	64	12,00	0,00	-0,01	0,00	-0,01	0,00	0,00	65	12,00	0,00	0,01	0,00	0,05	0,00	0,00
	65	12,00	0,00	0,03	0,00	-0,05	0,00	0,00	66	12,00	0,00	-0,03	0,00	-0,04	0,00	0,00
	66	12,00	0,00	0,02	0,00	-0,03	0,00	0,00	67	12,00	0,00	-0,02	0,00	-0,03	0,00	0,00
	67	12,00	0,00	0,01	0,00	-0,01	0,00	0,00	68	12,00	0,00	-0,01	0,00	-0,01	0,00	0,00
	68	12,00	0,00	0,00	0,00	0,00	0,00	0,00	69	12,00	0,00	0,00	0,00	0,00	0,00	0,00
	69	12,00	0,00	0,00	0,00	0,01	0,00	0,00	70	12,00	0,00	0,00	0,00	0,01	0,00	0,00
	70	12,00	0,00	0,00	0,00	0,00	0,00	0,00	71	12,00	0,00	0,00	0,00	0,00	0,00	0,00
	71	12,00	0,00	0,00	0,00	0,01	0,00	0,00	72	12,00	0,00	0,00	0,00	0,00	0,00	0,00
	72	12,00	0,00	-0,04	0,00	0,09	0,00	0,00	73	12,00	0,00	0,04	0,00	0,03	0,00	0,00
	73	12,00	0,00	-0,29	0,00	0,44	0,00	0,00	74	12,00	0,00	0,29	0,00	0,47	0,00	0,00
	75	12,00	0,00	0,28	0,00	-0,45	0,00	0,00	76	12,00	0,00	-0,28	0,00	-0,43	0,00	0,00
	76	12,00	0,00	0,02	0,00	-0,01	0,00	0,00	77	12,00	0,00	-0,02	0,00	-0,06	0,00	0,00
	77	12,00	0,00	-0,01	0,00	0,01	0,00	0,00	78	12,00	0,00	0,01	0,00	0,01	0,00	0,00
	78	12,00	0,00	0,00	0,00	0,00	0,00	0,00	79	12,00	0,00	0,00	0,00	0,00	0,00	0,00
	79	12,00	0,00	0,01	0,00	-0,01	0,00	0,00	80	12,00	0,00	-0,01	0,00	-0,02	0,00	0,00
	80	12,00	0,00	-0,05	0,00	0,08	0,00	0,00	81	12,00	0,00	0,05	0,00	0,07	0,00	0,00
	82	12,00	0,00	1,32	0,00	-1,15	0,00	0,00	83	12,00	0,00	1,22	0,00	0,87	0,00	0,00
	83	12,00	0,00	0,70	0,00	-0,46	0,00	0,00	84	12,00	0,00	0,61	0,00	0,34	0,00	0,00
	84	12,00	0,00	0,51	0,00	-0,29	0,00	0,00	85	12,00	0,00	0,64	0,00	0,61	0,00	0,00
	85	12,00	0,00	0,43	0,00	-0,17	0,00	0,00	86	12,00	0,00	0,56	0,00	0,39	0,00	0,00
	86	12,00	0,00	0,07	0,00	-0,10	0,00	0,00	87	12,00	0,00	0,05	0,00	0,06	0,00	0,00
	87	12,00	0,00	0,07	0,00	-0,04	0,00	0,00	88	12,00	0,00	0,07	0,00	0,04	0,00	0,00
	88	12,00	0,00	0,07	0,00	-0,04	0,00	0,00	89	12,00	0,00	0,07	0,00	0,04	0,00	0,00
	89	12,00	0,00	0,07	0,00	-0,04	0,00	0,00	90	12,00	0,00	0,07	0,00	0,04	0,00	0,00
	90	12,00	0,00	0,06	0,00	-0,03	0,00	0,00	91	12,00	0,00	0,07	0,00	0,04	0,00	0,00
	91	12,00	0,00	0,06	0,00	-0,03	0,00	0,00	92	12,00	0,00	0,07	0,00	0,04	0,00	0,00
	92	12,00	0,00	0,06	0,00	-0,03	0,00	0,00	93	12,00	0,00	0,06	0,00	0,04	0,00	0,00
	93	12,00	0,00	0,06	0,00	-0,02	0,00	0,00	94	12,00	0,00	0,07	0,00	0,04	0,00	0,00
	94	12,00	0,00	0,04	0,00	0,03	0,00	0,00	95	12,00	0,00	0,09	0,00	0,05	0,00	0,00
	95	12,00	0,00	-0,10	0,00	0,22	0,00	0,00	96	12,00	0,00	0,23	0,00	0,32	0,00	0,00
	96	12,00	0,00	0,06	0,00	-0,07	0,00	0,00	97	12,00	0,00	0,07	0,00	0,09	0,00	0,00
	97	12,00	0,00	0,23	0,00	-0,33	0,00	0,00	98	12,00	0,00	-0,10	0,00	-0,22	0,00	0,00
	98	12,00	0,00	0,09	0,00	-0,05	0,00	0,00	99	12,00	0,00	0,04	0,00	-0,03	0,00	0,00
	99	12,00	0,00	0,07	0,00	-0,03	0,00	0,00	100	12,00	0,00	0,07	0,00	0,03	0,00	0,00
	100	12,00	0,00	0,05	0,00	-0,01	0,00	0,00	101	12,00	0,00	0,07	0,00	0,05	0,00	0,00
	101	12,00	0,00	0,06	0,00	-0,02	0,00	0,00	102	12,00	0,00	0,07	0,00	0,04	0,00	0,00
	102	12,00	0,00	0,05	0,00	-0,01	0,00	0,00	103	12,00	0,00	0,09	0,00	0,06	0,00	0,00
	104	12,00	0,00	1,32	0,00	-1,14	0,00	0,00	105	12,00	0,00	1,22	0,00	0,87	0,00	0,00
	105	12,00	0,00	0,63	0,00	-0,43	0,00	0,00	106	12,00	0,00	0,69	0,00	0,52	0,00	0,00
	106	12,00	0,00	1,11	0,00	-0,72	0,00	0,00	107	12,00	0,00	1,23	0,00	1,00	0,00	0,00
	108	12,00	0,00	1,54	0,00	-1,31	0,00	0,00	109	12,00	0,00	1,45	0,00	1,06	0,00	0,00

CARATT. SOVRACCARICO PERMAN.: ASTE

Tratto	Filo In.	Alt. (m)	Tx (t)	Ty (t)	N (t)	Mx (t*m)	My (t*m)	Mt (t*m)	Filo Fin.	Alt. (m)	Tx (t)	Ty (t)	N (t)	Mx (t*m)	My (t*m)	Mt (t*m)
	109	12,00	0,00	0,76	0,00	-0,55	0,00	0,00	110	12,00	0,00	0,78	0,00	0,58	0,00	0,00
	110	12,00	0,00	1,31	0,00	-0,85	0,00	0,00	111	12,00	0,00	1,44	0,00	1,16	0,00	0,00
	112	12,00	0,00	0,98	0,00	-0,72	0,00	0,00	113	12,00	0,00	1,04	0,00	0,90	0,00	0,00
	113	12,00	0,00	0,51	0,00	-0,37	0,00	0,00	114	12,00	0,00	0,53	0,00	0,40	0,00	0,00
	114	12,00	0,00	0,95	0,00	-0,74	0,00	0,00	115	12,00	0,00	0,91	0,00	0,64	0,00	0,00
	2	12,00	0,00	1,56	0,00	-1,38	0,00	0,00	5	12,00	0,00	1,29	0,00	0,69	0,00	0,00
	3	12,00	0,00	0,85	0,00	-0,58	0,00	0,00	6	12,00	0,00	0,93	0,00	0,79	0,00	0,00
	4	12,00	0,00	-0,01	0,00	0,03	0,00	0,00	29	12,00	0,00	0,14	0,00	0,20	0,00	0,00
	5	12,00	0,00	-0,13	0,00	0,08	0,00	0,00	30	12,00	0,00	0,13	0,00	0,37	0,00	0,00
	6	12,00	0,00	0,06	0,00	-0,17	0,00	0,00	31	12,00	0,00	-0,06	0,00	-0,03	0,00	0,00
	7	12,00	0,00	0,01	0,00	-0,04	0,00	0,00	32	12,00	0,00	-0,01	0,00	0,01	0,00	0,00
	8	12,00	0,00	-0,12	0,00	0,20	0,00	0,00	33	12,00	0,00	0,12	0,00	0,22	0,00	0,00
	9	12,00	0,00	0,13	0,00	0,03	0,00	0,00	34	12,00	0,00	0,29	0,00	0,24	0,00	0,00
	10	12,00	0,00	0,18	0,00	-0,06	0,00	0,00	35	12,00	0,00	0,27	0,00	0,21	0,00	0,00
	11	12,00	0,00	0,66	0,00	-0,69	0,00	0,00	42	12,00	0,00	0,63	0,00	0,59	0,00	0,00
	12	12,00	0,00	1,18	0,00	-1,15	0,00	0,00	43	12,00	0,00	1,16	0,00	1,10	0,00	0,00
	13	12,00	0,00	1,17	0,00	-1,13	0,00	0,00	44	12,00	0,00	1,16	0,00	1,11	0,00	0,00
	14	12,00	0,00	1,17	0,00	-1,13	0,00	0,00	45	12,00	0,00	1,17	0,00	1,11	0,00	0,00
	15	12,00	0,00	1,17	0,00	-1,13	0,00	0,00	46	12,00	0,00	1,16	0,00	1,11	0,00	0,00
	16	12,00	0,00	1,14	0,00	-1,11	0,00	0,00	47	12,00	0,00	1,13	0,00	1,08	0,00	0,00
	17	12,00	0,00	1,14	0,00	-1,11	0,00	0,00	48	12,00	0,00	1,13	0,00	1,08	0,00	0,00
	18	12,00	0,00	1,17	0,00	-1,14	0,00	0,00	49	12,00	0,00	1,16	0,00	1,11	0,00	0,00
	19	12,00	0,00	1,17	0,00	-1,13	0,00	0,00	50	12,00	0,00	1,17	0,00	1,11	0,00	0,00
	20	12,00	0,00	1,18	0,00	-1,13	0,00	0,00	51	12,00	0,00	1,16	0,00	1,08	0,00	0,00
	21	12,00	0,00	1,18	0,00	-1,14	0,00	0,00	52	12,00	0,00	1,16	0,00	1,07	0,00	0,00
	22	12,00	0,00	1,18	0,00	-1,16	0,00	0,00	53	12,00	0,00	1,16	0,00	1,09	0,00	0,00
	23	12,00	0,00	0,67	0,00	-0,70	0,00	0,00	54	12,00	0,00	0,63	0,00	0,58	0,00	0,00
	24	12,00	0,00	0,27	0,00	-0,21	0,00	-0,01	25	12,00	0,00	-0,23	0,00	-0,02	0,00	0,01
	25	12,00	0,00	0,52	0,00	-0,50	0,00	0,00	55	12,00	0,00	0,39	0,00	0,20	0,00	0,00
	26	12,00	0,00	0,86	0,00	-0,68	0,00	0,00	56	12,00	0,00	0,78	0,00	0,49	0,00	0,00
	27	12,00	0,00	0,88	0,00	-0,67	0,00	0,00	57	12,00	0,00	0,84	0,00	0,56	0,00	0,00
	28	12,00	0,00	0,58	0,00	-0,42	0,00	0,00	58	12,00	0,00	0,57	0,00	0,39	0,00	0,00
	30	12,00	0,00	-0,07	0,00	0,09	0,00	0,00	36	12,00	0,00	0,17	0,00	0,19	0,00	0,00
	31	12,00	0,00	0,04	0,00	-0,08	0,00	0,00	37	12,00	0,00	-0,04	0,00	-0,03	0,00	0,00
	32	12,00	0,00	0,02	0,00	-0,13	0,00	0,00	38	12,00	0,00	-0,02	0,00	0,08	0,00	0,00
	35	12,00	0,00	0,40	0,00	-0,42	0,00	0,00	41	12,00	0,00	-0,07	0,00	-0,13	0,00	0,00
	36	12,00	0,00	0,11	0,00	-0,11	0,00	0,00	59	12,00	0,00	0,01	0,00	-0,03	0,00	0,00
	37	12,00	0,00	0,11	0,00	-0,17	0,00	0,00	60	12,00	0,00	-0,11	0,00	-0,18	0,00	0,00
	38	12,00	0,00	0,84	0,00	-0,53	0,00	0,00	61	12,00	0,00	0,55	0,00	0,08	0,00	0,00
	41	12,00	0,00	1,22	0,00	-0,80	0,00	0,01	64	12,00	0,00	0,58	0,00	-0,09	0,00	-0,01
	42	12,00	0,00	0,60	0,00	-0,41	0,00	0,00	65	12,00	0,00	0,50	0,00	0,25	0,00	0,00
	43	12,00	0,00	0,57	0,00	-0,41	0,00	0,00	66	12,00	0,00	0,56	0,00	0,39	0,00	0,00
	44	12,00	0,00	0,55	0,00	-0,37	0,00	0,00	67	12,00	0,00	0,59	0,00	0,43	0,00	0,00
	45	12,00	0,00	0,54	0,00	-0,37	0,00	0,00	68	12,00	0,00	0,59	0,00	0,43	0,00	0,00
	46	12,00	0,00	0,55	0,00	-0,37	0,00	0,00	69	12,00	0,00	0,58	0,00	0,43	0,00	0,00
	47	12,00	0,00	0,53	0,00	-0,37	0,00	0,00	70	12,00	0,00	0,57	0,00	0,42	0,00	0,00
	48	12,00	0,00	0,54	0,00	-0,37	0,00	0,00	71	12,00	0,00	0,57	0,00	0,41	0,00	0,00
	49	12,00	0,00	0,55	0,00	-0,38	0,00	0,00	72	12,00	0,00	0,58	0,00	0,43	0,00	0,00
	50	12,00	0,00	0,50	0,00	-0,31	0,00	0,00	73	12,00	0,00	0,63	0,00	0,50	0,00	0,00
	51	12,00	0,00	0,33	0,00	-0,02	0,00	0,00	74	12,00	0,00	0,81	0,00	0,75	0,00	0,00
	52	12,00	0,00	0,33	0,00	-0,04	0,00	0,00	75	12,00	0,00	0,80	0,00	0,74	0,00	0,00
	53	12,00	0,00	0,54	0,00	-0,37	0,00	0,00	76	12,00	0,00	0,59	0,00	0,44	0,00	0,00
	54	12,00	0,00	0,63	0,00	-0,44	0,00	0,00	77	12,00	0,00	0,50	0,00	0,25	0,00	0,00
	55	12,00	0,00	0,61	0,00	-0,38	0,00	0,00	78	12,00	0,00	0,48	0,00	0,19	0,00	0,00
	56	12,00	0,00	0,57	0,00	-0,39	0,00	0,00	79	12,00	0,00	0,48	0,00	0,25	0,00	0,00
	57	12,00	0,00	0,59	0,00	-0,38	0,00	0,00	80	12,00	0,00	0,53	0,00	0,30	0,00	0,00
	58	12,00	0,00	0,39	0,00	-0,25	0,00	0,00	81	12,00	0,00	0,32	0,00	0,15	0,00	0,00
	59	12,00	0,00	0,10	0,00	-0,10	0,00	0,00	82	12,00	0,00	0,06	0,00	0,01	0,00	0,00
	60	12,00	0,00	0,02	0,00	-0,01	0,00	0,00	83	12,00	0,00	-0,02	0,00	-0,06	0,00	0,00
	61	12,00	0,00	0,62	0,00	-0,42	0,00	0,00	84	12,00	0,00	0,56	0,00	0,28	0,00	0,00
	63	12,00	0,00	0,58	0,00	-0,35	0,00	0,00	85	12,00	0,00	0,57	0,00	0,32	0,00	0,00
	64	12,00	0,00	0,33	0,00	-0,16	0,00	0,00	86	12,00	0,00	0,38	0,00	0,27	0,00	0,00
	65	12,00	0,00	0,73	0,00	-0,43	0,00	0,00	87	12,00	0,00	0,77	0,00	0,50	0,00	0,00
	66	12,00	0,00	0,76	0,00	-0,46	0,00	0,00	88	12,00	0,00	0,78	0,00	0,51	0,00	0,00
	67	12,00	0,00	0,76	0,00	-0,46	0,00	0,00	89	12,00	0,00	0,79	0,00	0,52	0,00	0,00
	68	12,00	0,00	0,76	0,00	-0,46	0,00	0,00	90	12,00	0,00	0,79	0,00	0,52	0,00	0,00
	69	12,00	0,00	0,76	0,00	-0,46	0,00	0,00	91	12,00	0,00	0,79	0,00	0,52	0,00	0,00
	70	12,00	0,00	0,74	0,00	-0,45	0,00	0,00	92	12,00	0,00	0,76	0,00	0,50	0,00	0,00
	71	12,00	0,00	0,74	0,00	-0,46	0,00	0,00	93	12,00	0,00	0,76	0,00	0,50	0,00	0,00
	72	12,00	0,00	0,76	0,00	-0,47	0,00	0,00	94	12,00	0,00	0,78	0,00	0,51	0,00	0,00
	73	12,00	0,00	0,77	0,00	-0,50	0,00	0,00	95	12,00	0,00	0,77	0,00	0,50	0,00	0,00
	76	12,00	0,00	0,78	0,00	-0,51	0,00	0,00	98	12,00	0,00	0,76	0,00	0,47	0,00	0,00
	77	12,00	0,00	0,77	0,00	-0,48	0,00	0,00	99	12,00	0,00	0,77	0,00	0,47	0,00	0,00
	78	12,00	0,00	0,75	0,00	-0,47	0,00	0,00	100	12,00	0,00	0,73	0,00	0,44	0,00	0,00
	79	12,00	0,00	0,73	0,00	-0,47	0,00	0,00	101	12,00	0,00	0,71	0,00	0,42	0,00	0,00
	80	12,00	0,00	0,77	0,00	-0,50	0,00	0,00	102	12,00	0,00	0,75	0,00	0,45	0,00	0,00
	81	12,00	0,00	0,54	0,00	-0,37	0,00	0,00	103	12,00	0,00	0,48	0,00	0,25	0,00	0,00
	82	12,00	0,00	0,09	0,00	-0,06	0,00	0,00	104	12,00	0,00	0,07	0,00	0,04	0,00	0,00
	83	12,00	0,00	-0,01	0,00	0,02	0,00	0,00	105	12,00	0,00	0,01	0,00	0,03	0,00	0,00
	84	12,00	0,00	0,05	0,00	-0,15	0,00	0,00	106	12,00	0,00	-0,05	0,00	-0,05	0,00	0,00
	85	12,00	0,00	0,10	0,00	-0,12	0,00	0,00	107	12,00	0,00	0,06	0,00	0,03	0,00	0,00
	104	12,00	0,00	0,09	0,00	-0,08	0,00	0,00	108	12,00	0,00	0,07	0,00	0,04	0,00	0,00
	105	12,00	0,00	0,04	0,00	-0,07	0,00	0,00	109	12,00	0,00	-0,04	0,00	-0,12	0,00	0,00
	106	12,00	0,00	0,04	0,00	-0,05	0,00	0,00	110	12,00	0,00	-0,04	0,00	-0,11	0,00	0,00
	107	12,00	0,00	0,11	0,00	-0,10	0,00	0,00	111	12,00	0,00	0,06	0,00	0,01	0,00	0,00
	108	12,00	0,00	0,10	0,00	-0,07	0,00	0,00	112	12,00	0,00	0,12	0,00	0,12	0,00	0,00
	109	12,00	0,00	-0,09	0,00	0,25	0,00	0,00	113	12,00	0,00	0,09	0,00	0,26	0,00	0,00
	110	12,00	0,00	-0,08	0,00	0,23	0,00	0,00	114	12,00	0,00	0,08	0,00	0,24	0,00	0,00
	111	12,00	0,00	0,10	0,00	-0,08	0,00	0,00	115	12,00	0,00	0,11	0,00	0,11	0,00	0,00
	1	15,30	0,06	-0,22	2,05	0,28	0,09	0,00	1	12,00	-0,06	0,22	-2,05	0,31	0,08	0,00
	2	15,30	0,03	-0,51	3,92	0,65	0,04	0,00	2	12,00	-0,03	0,51	-3,92	0,72	0,04	0,00

CARATT. SOVRACCARICO PERMAN.: ASTE

Tratto	Filo In.	Alt. (m)	Tx (t)	Ty (t)	N (t)	Mx (t*m)	My (t*m)	Mt (t*m)	Filo Fin.	Alt. (m)	Tx (t)	Ty (t)	N (t)	Mx (t*m)	My (t*m)	Mt (t*m)
	3	15,30	-0,05	-0,24	2,18	0,31	-0,06	0,00	3	12,00	0,05	0,24	-2,18	0,33	-0,06	0,00
	4	15,30	0,21	0,29	2,96	-0,38	0,28	0,00	4	12,00	-0,21	-0,29	-2,96	-0,40	0,29	0,00
	5	15,30	0,05	0,32	4,28	-0,42	0,07	0,00	5	12,00	-0,05	-0,32	-4,28	-0,43	0,07	0,00
	6	15,30	-0,25	0,25	3,72	-0,33	-0,34	0,00	6	12,00	0,25	-0,25	-3,72	-0,35	-0,34	0,00
	7	15,30	-0,15	0,01	1,91	-0,02	-0,21	0,00	7	12,00	0,15	-0,01	-1,91	-0,02	-0,20	0,00
	8	15,30	-0,07	-0,09	1,40	0,13	-0,10	0,00	8	12,00	0,07	0,09	-1,40	0,13	-0,10	0,00
	9	15,30	0,00	-0,11	1,15	0,15	-0,01	0,00	9	12,00	0,00	0,11	-1,15	0,15	0,00	0,00
	10	15,30	0,05	-0,02	1,08	0,03	0,07	0,00	10	12,00	-0,05	0,02	-1,08	0,03	0,07	0,00
	11	15,30	0,17	-0,24	1,80	0,30	0,23	0,00	11	12,00	-0,17	0,24	-1,80	0,34	0,23	0,00
	12	15,30	0,13	-0,41	2,67	0,52	0,17	0,00	12	12,00	-0,13	0,41	-2,67	0,59	0,17	0,00
	13	15,30	0,04	-0,40	2,89	0,51	0,05	0,00	13	12,00	-0,04	0,40	-2,89	0,58	0,05	0,00
	14	15,30	0,01	-0,40	2,94	0,51	0,02	0,00	14	12,00	-0,01	0,40	-2,94	0,57	0,02	0,00
	15	15,30	0,00	-0,40	2,94	0,51	0,01	0,00	15	12,00	0,00	0,40	-2,94	0,58	0,01	0,00
	16	15,30	0,00	-0,39	2,88	0,49	0,01	0,00	16	12,00	0,00	0,39	-2,88	0,56	0,01	0,00
	17	15,30	0,01	-0,39	2,88	0,49	0,02	0,00	17	12,00	-0,01	0,39	-2,88	0,56	0,02	0,00
	18	15,30	0,01	-0,40	2,94	0,51	0,02	0,00	18	12,00	-0,01	0,40	-2,94	0,58	0,02	0,00
	19	15,30	0,01	-0,40	2,95	0,50	0,02	0,00	19	12,00	-0,01	0,40	-2,95	0,57	0,02	0,00
	20	15,30	0,01	-0,40	2,95	0,50	0,01	0,00	20	12,00	-0,01	0,40	-2,95	0,57	0,01	0,00
	21	15,30	-0,02	-0,40	2,91	0,51	-0,03	0,00	21	12,00	0,02	0,40	-2,91	0,58	-0,03	0,00
	22	15,30	-0,11	-0,41	2,71	0,52	-0,14	0,00	22	12,00	0,11	0,41	-2,71	0,59	-0,14	0,00
	23	15,30	-0,13	-0,24	1,87	0,31	-0,18	0,00	23	12,00	0,13	0,24	-1,87	0,35	-0,18	0,00
	24	15,30	-0,07	-0,09	0,78	0,13	-0,09	0,00	24	12,00	0,07	0,09	-0,78	0,12	-0,09	0,00
	25	15,30	0,10	-0,24	1,10	0,32	0,14	0,00	25	12,00	-0,10	0,24	-1,10	0,32	0,14	0,00
	26	15,30	0,11	-0,26	2,01	0,33	0,15	0,00	26	12,00	-0,11	0,26	-2,01	0,36	0,14	0,00
	27	15,30	0,03	-0,25	2,24	0,33	0,04	0,00	27	12,00	-0,03	0,25	-2,24	0,36	0,04	0,00
	28	15,30	-0,02	-0,17	1,47	0,22	-0,02	0,00	28	12,00	0,02	0,17	-1,47	0,23	-0,02	0,00
	29	15,30	0,17	0,06	1,54	-0,09	0,23	0,00	29	12,00	-0,17	-0,06	-1,54	-0,08	0,23	0,00
	30	15,30	0,13	0,18	3,48	-0,25	0,17	0,00	30	12,00	-0,13	-0,18	-3,48	-0,23	0,17	0,00
	31	15,30	-0,18	-0,04	2,83	0,06	-0,25	0,00	31	12,00	0,18	0,04	-2,83	0,06	-0,25	0,00
	32	15,30	-0,17	-0,04	1,81	0,06	-0,24	0,00	32	12,00	0,17	0,04	-1,81	0,06	-0,23	0,00
	33	15,30	-0,10	0,03	0,34	-0,04	-0,13	0,00	33	12,00	0,10	-0,03	-0,34	-0,04	-0,13	0,00
	34	15,30	0,03	0,03	0,32	-0,04	0,03	0,00	34	12,00	-0,03	-0,03	-0,32	-0,04	0,03	0,00
	35	15,30	0,07	-0,09	1,11	0,12	0,09	0,00	35	12,00	-0,07	0,09	-1,11	0,11	0,09	0,00
	36	15,30	0,27	0,03	2,58	-0,04	0,36	0,00	36	12,00	-0,27	-0,03	-2,58	-0,04	0,38	0,00
	37	15,30	-0,13	-0,08	3,14	0,11	-0,17	0,00	37	12,00	0,13	0,08	-3,14	0,10	-0,18	0,00
	38	15,30	-0,23	-0,19	2,32	0,26	-0,32	0,00	38	12,00	0,23	0,19	-2,32	0,26	-0,31	0,00
	39	15,30	-0,11	-0,01	0,31	0,01	-0,14	0,00	39	12,00	0,11	0,01	-0,31	0,01	-0,14	0,00
	40	15,30	0,08	0,00	0,30	0,01	0,11	0,00	40	12,00	-0,08	0,00	-0,30	0,01	0,11	0,00
	41	15,30	0,23	-0,41	1,79	0,55	0,32	0,00	41	12,00	-0,23	0,41	-1,79	0,55	0,31	0,00
	42	15,30	-0,05	0,16	2,86	-0,21	-0,06	0,00	42	12,00	0,05	-0,16	-2,86	-0,21	-0,07	0,00
	43	15,30	-0,23	0,11	3,52	-0,15	-0,31	0,00	43	12,00	0,23	-0,11	-3,52	-0,15	-0,32	0,00
	44	15,30	-0,25	0,03	3,68	-0,04	-0,34	0,00	44	12,00	0,25	-0,03	-3,68	-0,04	-0,35	0,00
	45	15,30	-0,25	0,01	3,72	-0,01	-0,34	0,00	45	12,00	0,25	-0,01	-3,72	-0,01	-0,35	0,00
	46	15,30	-0,25	0,00	3,71	0,00	-0,33	0,00	46	12,00	0,25	0,00	-3,71	0,00	-0,35	0,00
	47	15,30	-0,24	0,00	3,65	0,00	-0,32	0,00	47	12,00	0,24	0,00	-3,65	0,00	-0,34	0,00
	48	15,30	-0,24	0,01	3,64	-0,01	-0,32	0,00	48	12,00	0,24	-0,01	-3,64	-0,01	-0,33	0,00
	49	15,30	-0,25	-0,01	3,68	0,01	-0,33	0,00	49	12,00	0,25	0,01	-3,68	0,01	-0,35	0,00
	50	15,30	-0,28	-0,04	3,58	0,05	-0,37	0,00	50	12,00	0,28	0,04	-3,58	0,05	-0,38	0,00
	51	15,30	-0,37	-0,02	3,35	0,03	-0,50	0,00	51	12,00	0,37	0,02	-3,35	0,03	-0,51	0,00
	52	15,30	-0,37	0,01	3,32	-0,02	-0,49	0,00	52	12,00	0,37	-0,01	-3,32	-0,02	-0,50	0,00
	53	15,30	-0,25	-0,05	3,38	0,07	-0,33	0,00	53	12,00	0,25	0,05	-3,38	0,07	-0,34	0,00
	54	15,30	-0,04	-0,09	2,86	0,13	-0,05	0,00	54	12,00	0,04	0,09	-2,86	0,13	-0,05	0,00
	55	15,30	0,07	0,02	2,53	-0,03	0,10	0,00	55	12,00	-0,07	-0,02	-2,53	-0,03	0,10	0,00
	56	15,30	-0,04	0,07	2,81	-0,10	-0,05	0,00	56	12,00	0,04	-0,07	-2,81	-0,10	-0,05	0,00
	57	15,30	-0,06	-0,01	2,95	0,01	-0,08	0,00	57	12,00	0,06	0,01	-2,95	0,01	-0,09	0,00
	58	15,30	-0,03	0,06	2,14	-0,07	-0,04	0,00	58	12,00	0,03	-0,06	-2,14	-0,08	-0,04	0,00
	59	15,30	0,36	-0,05	2,74	0,07	0,47	0,00	59	12,00	-0,36	0,05	-2,74	0,07	0,50	0,00
	60	15,30	-0,11	-0,07	3,75	0,10	-0,14	0,00	60	12,00	0,11	0,07	-3,75	0,09	-0,15	0,00
	61	15,30	-0,11	-0,12	3,48	0,16	-0,15	0,00	61	12,00	0,11	0,12	-3,48	0,15	-0,15	0,00
	63	15,30	0,01	-0,13	2,44	0,18	0,01	0,00	63	12,00	-0,01	0,13	-2,44	0,19	0,01	0,00
	64	15,30	-0,07	-0,07	3,10	0,09	-0,10	0,00	64	12,00	0,07	0,07	-3,10	0,09	-0,10	0,00
	65	15,30	0,06	0,00	2,83	0,00	0,08	0,00	65	12,00	-0,06	0,00	-2,83	0,00	0,09	0,00
	66	15,30	0,02	0,03	2,90	-0,04	0,03	0,00	66	12,00	-0,02	-0,03	-2,90	-0,04	0,04	0,00
	67	15,30	0,01	0,02	2,94	-0,02	0,01	0,00	67	12,00	-0,01	-0,02	-2,94	-0,02	0,02	0,00
	68	15,30	0,01	0,01	2,96	-0,01	0,00	0,00	68	12,00	-0,01	-0,01	-2,96	-0,01	0,02	0,00
	69	15,30	0,01	0,00	2,95	0,00	0,01	0,00	69	12,00	-0,01	0,00	-2,95	0,00	0,02	0,00
	70	15,30	0,01	0,00	2,90	0,00	0,01	0,00	70	12,00	-0,01	0,00	-2,90	0,00	0,02	0,00
	71	15,30	0,01	0,00	2,89	0,00	0,01	0,00	71	12,00	-0,01	0,00	-2,89	0,00	0,02	0,00
	72	15,30	0,01	-0,03	2,91	0,04	0,01	0,00	72	12,00	-0,01	0,03	-2,91	0,04	0,02	0,00
	73	15,30	-0,01	-0,18	2,52	0,25	-0,01	0,00	73	12,00	0,01	0,18	-2,52	0,25	0,00	0,00
	74	15,30	-0,13	-0,11	0,57	0,16	-0,17	0,00	74	12,00	0,13	0,11	-0,57	0,15	-0,17	0,00
	75	15,30	-0,12	0,11	0,54	-0,15	-0,17	0,00	75	12,00	0,12	-0,11	-0,54	-0,15	-0,17	0,00
	76	15,30	0,02	0,17	2,45	-0,23	0,02	0,00	76	12,00	-0,02	-0,17	-2,45	-0,23	0,03	0,00
	77	15,30	0,08	0,02	2,81	-0,03	0,11	0,00	77	12,00	-0,08	-0,02	-2,81	-0,02	0,11	0,00
	78	15,30	0,09	0,00	2,76	0,00	0,13	0,00	78	12,00	-0,09	0,00	-2,76	0,00	0,13	0,00
	79	15,30	0,07	0,00	2,73	0,00	0,10	0,00	79	12,00	-0,07	0,00	-2,73	0,00	0,10	0,00
	80	15,30	0,07	-0,03	2,76	0,04	0,09	0,00	80	12,00	-0,07	0,03	-2,76	0,03	0,10	0,00
	81	15,30	-0,03	-0,08	1,98	0,10	-0,04	0,00	81	12,00	0,03	0,08	-1,98	0,11	-0,04	0,00
	82	15,30	0,41	-0,02	3,17	0,03	0,54	0,00	82	12,00	-0,41	0,02	-3,17	0,03	0,57	0,00
	83	15,30	-0,15	-0,01	4,16	0,02	-0,19	0,00	83	12,00	0,15	0,01	-4,16	0,02	-0,20	0,00
	84	15,30	-0,03	0,07	3,82	-0,09	-0,04	0,00	84	12,00	0,03	-0,07	-3,82	-0,09	-0,03	0,00
	85	15,30	-0,15	0,09	3,72	-0,12	-0,21	0,00	85	12,00	0,15	-0,09	-3,72	-0,13	-0,21	0,00
	86	15,30	-0,12	0,09	2,27	-0,11	-0,17	0,00	86	12,00	0,12	-0,09	-2,27	-0,12	-0,17	0,00
	87	15,30	0,00	0,19	2,08	-0,25	-0,01	0,00	87	12,00	0,00	-0,19	-2,08	-0,27	-0,01	0,00
	88	15,30	0,00	0,20	2,17	-0,25	0,00	0,00	88	12,00	0,00	-0,20	-2,17	-0,28	0,00	0,00
	89	15,30	0,00	0,20	2,17	-0,26	0,00	0,00	89	12,00	0,00	-0,20	-2,17	-0,29	0,00	0,00
	90	15,30	0,00	0,20	2,17	-0,26	0,00	0,00	90	12,00	0,00	-0,20	-2,17	-0,29	0,00	0,00
	91	15,30	0,00	0,20	2,16	-0,26	0,00	0,00	91	12,00	0,00	-0,20	-2,16	-0,29	0,00	0,00
	92	15,30	0,00	0,19	2,12	-0,25	-0,01	0,00	92	12,00	0,00	-0,19	-2,12	-0,28	-0,01	0,00
	93	15,30	0,00	0,19	2,11	-0,25	0,00	0,00	93	12,00	0,00	-0,19	-2,11	-0,27	0,00	0,00
	94	15,30	-0,02	0,20	2,13	-0,25	-0,03	0,00	94	12,00	0,02	-0,20	-2,13	-0,28	-0,03	0,00

CARATT. SOVRACCARICO PERMAN.: ASTE

Tratto	Filo In.	Alt. (m)	Tx (t)	Ty (t)	N (t)	Mx (t*m)	My (t*m)	Mt (t*m)	Filo Fin.	Alt. (m)	Tx (t)	Ty (t)	N (t)	Mx (t*m)	My (t*m)	Mt (t*m)
	95	15,30	-0,10	0,20	1,83	-0,25	-0,14	0,00	95	12,00	0,10	-0,20	-1,83	-0,28	-0,13	0,00
	96	15,30	-0,06	0,01	0,56	-0,01	-0,08	0,00	96	12,00	0,06	-0,01	-0,56	-0,01	-0,08	0,00
	97	15,30	0,06	0,01	0,54	-0,01	0,08	0,00	97	12,00	-0,06	-0,01	-0,54	-0,01	0,08	0,00
	98	15,30	0,10	0,19	1,81	-0,24	0,14	0,00	98	12,00	-0,10	-0,19	-1,81	-0,27	0,14	0,00
	99	15,30	0,02	0,19	2,10	-0,24	0,03	0,00	99	12,00	-0,02	-0,19	-2,10	-0,26	0,03	0,00
	100	15,30	-0,01	0,18	2,04	-0,23	-0,01	0,00	100	12,00	0,01	-0,18	-2,04	-0,25	-0,01	0,00
	101	15,30	-0,01	0,17	2,01	-0,22	-0,01	0,00	101	12,00	0,01	-0,17	-2,01	-0,24	-0,01	0,00
	102	15,30	-0,01	0,18	2,04	-0,23	-0,02	0,00	102	12,00	0,01	-0,18	-2,04	-0,25	-0,02	0,00
	103	15,30	-0,03	0,11	1,31	-0,14	-0,04	0,00	103	12,00	0,03	-0,11	-1,31	-0,15	-0,04	0,00
	104	15,30	0,41	-0,02	3,23	0,02	0,53	0,00	104	12,00	-0,41	0,02	-3,23	0,02	0,56	0,00
	105	15,30	-0,16	-0,02	4,21	0,02	-0,21	0,00	105	12,00	0,16	0,02	-4,21	0,02	-0,22	0,00
	106	15,30	0,07	-0,04	3,96	0,05	0,09	0,00	106	12,00	-0,07	0,04	-3,96	0,05	0,10	0,00
	107	15,30	-0,36	-0,02	3,04	0,03	-0,48	0,00	107	12,00	0,36	0,02	-3,04	0,04	-0,50	0,00
	108	15,30	0,47	-0,02	3,66	0,02	0,61	0,00	108	12,00	-0,47	0,02	-3,66	0,02	0,65	0,00
	109	15,30	-0,18	0,04	4,53	-0,06	-0,24	0,00	109	12,00	0,18	-0,04	-4,53	-0,06	-0,25	0,00
	110	15,30	0,10	0,04	4,33	-0,05	0,13	0,00	110	12,00	-0,10	-0,04	-4,33	-0,05	0,14	0,00
	111	15,30	-0,42	-0,03	3,44	0,04	-0,55	0,00	111	12,00	0,42	0,03	-3,44	0,04	-0,58	0,00
	112	15,30	0,27	0,03	2,30	-0,04	0,36	0,00	112	12,00	-0,27	-0,03	-2,30	-0,03	0,37	0,00
	113	15,30	-0,19	0,04	3,43	-0,06	-0,25	0,00	113	12,00	0,19	-0,04	-3,43	-0,06	-0,26	0,00
	114	15,30	0,12	0,04	3,28	-0,05	0,15	0,00	114	12,00	-0,12	-0,04	-3,28	-0,06	0,16	0,00
	115	15,30	-0,24	0,02	2,17	-0,03	-0,32	0,00	115	12,00	0,24	-0,02	-2,17	-0,03	-0,33	0,00
	1	15,30	0,00	0,14	0,00	-0,18	0,00	0,00	2	15,30	0,00	0,05	0,00	-0,04	0,00	0,00
	1	15,30	0,00	0,79	0,00	-0,58	0,00	0,00	4	15,30	0,00	0,83	0,00	0,67	0,00	0,00
	2	15,30	0,00	0,10	0,00	-0,05	0,00	0,00	3	15,30	0,00	0,12	0,00	0,11	0,00	0,00
	4	15,30	0,00	0,61	0,00	-0,67	0,00	0,00	5	15,30	0,00	0,34	0,00	0,03	0,00	0,00
	5	15,30	0,00	0,45	0,00	-0,19	0,00	0,00	6	15,30	0,00	0,62	0,00	0,65	0,00	0,00
	6	15,30	0,00	0,10	0,00	0,17	0,00	0,00	7	15,30	0,00	0,63	0,00	0,59	0,00	0,00
	7	15,30	0,00	0,30	0,00	-0,12	0,00	0,00	8	15,30	0,00	0,45	0,00	0,34	0,00	0,00
	8	15,30	0,00	0,28	0,00	-0,06	0,00	0,00	9	15,30	0,00	0,42	0,00	0,25	0,00	0,00
	9	15,30	0,00	-0,05	0,00	0,01	0,00	0,00	10	15,30	0,00	0,13	0,00	0,16	0,00	0,00
	10	15,30	0,00	0,22	0,00	-0,32	0,00	0,00	11	15,30	0,00	-0,09	0,00	-0,17	0,00	0,00
	11	15,30	0,00	0,27	0,00	-0,36	0,00	0,00	12	15,30	0,00	-0,14	0,00	-0,31	0,00	0,00
	12	15,30	0,00	0,11	0,00	-0,08	0,00	0,00	13	15,30	0,00	0,02	0,00	-0,08	0,00	0,00
	13	15,30	0,00	0,08	0,00	-0,05	0,00	0,00	14	15,30	0,00	0,06	0,00	0,01	0,00	0,00
	14	15,30	0,00	0,07	0,00	-0,04	0,00	0,00	15	15,30	0,00	0,06	0,00	0,03	0,00	0,00
	15	15,30	0,00	0,07	0,00	-0,04	0,00	0,00	16	15,30	0,00	0,07	0,00	0,03	0,00	0,00
	16	15,30	0,00	0,07	0,00	-0,05	0,00	0,00	17	15,30	0,00	0,05	0,00	0,02	0,00	0,00
	17	15,30	0,00	0,08	0,00	-0,06	0,00	0,00	18	15,30	0,00	0,05	0,00	0,01	0,00	0,00
	18	15,30	0,00	0,08	0,00	-0,05	0,00	0,00	19	15,30	0,00	0,06	0,00	0,02	0,00	0,00
	19	15,30	0,00	0,08	0,00	-0,05	0,00	0,00	20	15,30	0,00	0,06	0,00	0,02	0,00	0,00
	20	15,30	0,00	0,07	0,00	-0,03	0,00	0,00	21	15,30	0,00	0,06	0,00	0,02	0,00	0,00
	21	15,30	0,00	0,03	0,00	0,05	0,00	0,00	22	15,30	0,00	0,10	0,00	0,06	0,00	0,00
	22	15,30	0,00	-0,11	0,00	0,26	0,00	0,00	23	15,30	0,00	0,24	0,00	0,32	0,00	0,00
	23	15,30	0,00	-0,03	0,00	0,10	0,00	0,00	24	15,30	0,00	0,16	0,00	0,22	0,00	0,00
	25	15,30	0,00	0,25	0,00	-0,32	0,00	0,00	26	15,30	0,00	-0,13	0,00	-0,25	0,00	0,00
	26	15,30	0,00	0,11	0,00	-0,08	0,00	0,00	27	15,30	0,00	0,01	0,00	-0,08	0,00	0,00
	27	15,30	0,00	0,06	0,00	-0,01	0,00	0,00	28	15,30	0,00	0,08	0,00	0,04	0,00	0,00
	29	15,30	0,00	0,61	0,00	-0,47	0,00	0,00	30	15,30	0,00	0,63	0,00	0,50	0,00	0,00
	30	15,30	0,00	0,99	0,00	-0,91	0,00	0,00	31	15,30	0,00	0,89	0,00	0,63	0,00	0,00
	31	15,30	0,00	0,39	0,00	-0,09	0,00	0,00	32	15,30	0,00	0,58	0,00	0,37	0,00	0,00
	32	15,30	0,00	0,21	0,00	0,16	0,00	0,00	33	15,30	0,00	0,83	0,00	0,78	0,00	0,00
	34	15,30	0,00	0,22	0,00	-0,24	0,00	0,00	35	15,30	0,00	-0,22	0,00	-0,20	0,00	0,00
	36	15,30	0,00	0,92	0,00	-0,84	0,00	0,00	37	15,30	0,00	0,82	0,00	0,56	0,00	0,00
	37	15,30	0,00	0,48	0,00	-0,18	0,00	0,00	38	15,30	0,00	0,42	0,00	0,10	0,00	0,00
	38	15,30	0,00	-0,28	0,00	0,58	0,00	-0,01	39	15,30	0,00	0,73	0,00	0,96	0,00	0,01
	40	15,30	0,00	0,66	0,00	-0,73	0,00	0,01	41	15,30	0,00	-0,66	0,00	-0,59	0,00	-0,01
	41	15,30	0,00	0,10	0,00	-0,08	0,00	0,00	42	15,30	0,00	-0,10	0,00	-0,21	0,00	0,00
	42	15,30	0,00	0,17	0,00	-0,27	0,00	0,00	43	15,30	0,00	-0,17	0,00	-0,28	0,00	0,00
	43	15,30	0,00	0,04	0,00	-0,05	0,00	0,00	44	15,30	0,00	-0,04	0,00	-0,08	0,00	0,00
	44	15,30	0,00	0,01	0,00	-0,01	0,00	0,00	45	15,30	0,00	-0,01	0,00	-0,02	0,00	0,00
	45	15,30	0,00	0,00	0,00	-0,01	0,00	0,00	46	15,30	0,00	0,00	0,00	-0,01	0,00	0,00
	46	15,30	0,00	-0,01	0,00	0,01	0,00	0,00	47	15,30	0,00	0,01	0,00	0,01	0,00	0,00
	47	15,30	0,00	0,01	0,00	-0,01	0,00	0,00	48	15,30	0,00	-0,01	0,00	-0,01	0,00	0,00
	48	15,30	0,00	0,01	0,00	-0,01	0,00	0,00	49	15,30	0,00	-0,01	0,00	-0,02	0,00	0,00
	49	15,30	0,00	-0,02	0,00	0,04	0,00	0,00	50	15,30	0,00	0,02	0,00	0,03	0,00	0,00
	50	15,30	0,00	-0,05	0,00	0,08	0,00	0,00	51	15,30	0,00	0,05	0,00	0,09	0,00	0,00
	51	15,30	0,00	0,00	0,00	-0,01	0,00	0,00	52	15,30	0,00	0,00	0,00	0,00	0,00	0,00
	52	15,30	0,00	0,03	0,00	-0,04	0,00	0,00	53	15,30	0,00	-0,03	0,00	-0,06	0,00	0,00
	53	15,30	0,00	-0,14	0,00	0,22	0,00	0,00	54	15,30	0,00	0,14	0,00	0,21	0,00	0,00
	54	15,30	0,00	-0,06	0,00	0,08	0,00	0,00	55	15,30	0,00	0,06	0,00	0,12	0,00	0,00
	55	15,30	0,00	0,12	0,00	-0,19	0,00	0,00	56	15,30	0,00	-0,12	0,00	-0,17	0,00	0,00
	56	15,30	0,00	0,04	0,00	-0,04	0,00	0,00	57	15,30	0,00	-0,04	0,00	-0,07	0,00	0,00
	57	15,30	0,00	-0,06	0,00	0,11	0,00	0,00	58	15,30	0,00	0,06	0,00	0,09	0,00	0,00
	59	15,30	0,00	1,18	0,00	-1,10	0,00	0,00	60	15,30	0,00	1,05	0,00	0,73	0,00	0,00
	60	15,30	0,00	0,69	0,00	-0,42	0,00	0,00	61	15,30	0,00	0,47	0,00	0,11	0,00	0,00
	61	15,30	0,00	-0,08	0,00	0,16	0,00	0,00	62	15,30	0,00	0,08	0,00	0,10	0,00	0,00
	62	15,30	0,00	-0,08	0,00	-0,10	0,00	0,00	63	15,30	0,00	0,08	0,00	0,25	0,00	0,00
	63	15,30	0,00	0,40	0,00	-0,20	0,00	0,00	64	15,30	0,00	0,39	0,00	0,18	0,00	0,00
	64	15,30	0,00	-0,02	0,00	0,00	0,00	0,00	65	15,30	0,00	0,02	0,00	0,06	0,00	0,00
	65	15,30	0,00	0,03	0,00	-0,06	0,00	0,00	66	15,30	0,00	-0,03	0,00	-0,05	0,00	0,00
	66	15,30	0,00	0,02	0,00	-0,03	0,00	0,00	67	15,30	0,00	-0,02	0,00	-0,04	0,00	0,00
	67	15,30	0,00	0,01	0,00	-0,01	0,00	0,00	68	15,30	0,00	-0,01	0,00	-0,01	0,00	0,00
	68	15,30	0,00	0,00	0,00	0,00	0,00	0,00	69	15,30	0,00	0,00	0,00	0,00	0,00	0,00
	69	15,30	0,00	-0,01	0,00	0,01	0,00	0,00	70	15,30	0,00	0,01	0,00	0,01	0,00	0,00
	70	15,30	0,00	0,00	0,00	0,00	0,00	0,00	71	15,30	0,00	0,00	0,00	0,00	0,00	0,00
	71	15,30	0,00	0,00	0,00	0,00	0,00	0,00	72	15,30	0,00	0,00	0,00	-0,01	0,00	0,00
	72	15,30	0,00	-0,04	0,00	0,10	0,00	0,00	73	15,30	0,00	0,04	0,00	0,04	0,00	0,00
	73	15,30	0,00	-0,34	0,00	0,52	0,00	0,00	74	15,30	0,00	0,34	0,00	0,55	0,00	0,00
	75	15,30	0,00	0,33	0,00	-0,52	0,00	0,00	76	15,30	0,00	-0,33	0,00	-0,50	0,00	0,00
	76	15,30	0,00	0,03	0,00	-0,02	0,00	0,00	77	15,30	0,00	-0,03	0,00	-0,07	0,00	0,00
	77	15,30	0,00	-0,01	0,00	0,02	0,00	0,00	78	15,30	0,00	0,01	0,00	0,01	0,00	0,00

CARATT. SOVRACCARICO PERMAN.: ASTE

Tratto	Filo In.	Alt. (m)	Tx (t)	Ty (t)	N (t)	Mx (t*m)	My (t*m)	Mt (t*m)	Filo Fin.	Alt. (m)	Tx (t)	Ty (t)	N (t)	Mx (t*m)	My (t*m)	Mt (t*m)
	78	15,30	0,00	0,00	0,00	0,00	0,00	0,00	79	15,30	0,00	0,00	0,00	0,00	0,00	0,00
	79	15,30	0,00	0,01	0,00	-0,01	0,00	0,00	80	15,30	0,00	-0,01	0,00	-0,02	0,00	0,00
	80	15,30	0,00	-0,06	0,00	0,11	0,00	0,00	81	15,30	0,00	0,06	0,00	0,09	0,00	0,00
	82	15,30	0,00	1,35	0,00	-1,25	0,00	0,00	83	15,30	0,00	1,19	0,00	0,81	0,00	0,00
	83	15,30	0,00	0,67	0,00	-0,40	0,00	0,00	84	15,30	0,00	0,64	0,00	0,35	0,00	0,00
	84	15,30	0,00	0,50	0,00	-0,28	0,00	0,00	85	15,30	0,00	0,64	0,00	0,64	0,00	0,00
	85	15,30	0,00	0,40	0,00	-0,13	0,00	0,00	86	15,30	0,00	0,59	0,00	0,44	0,00	0,00
	86	15,30	0,00	0,08	0,00	-0,10	0,00	0,00	87	15,30	0,00	0,05	0,00	0,06	0,00	0,00
	87	15,30	0,00	0,07	0,00	-0,04	0,00	0,00	88	15,30	0,00	0,06	0,00	0,03	0,00	0,00
	88	15,30	0,00	0,07	0,00	-0,04	0,00	0,00	89	15,30	0,00	0,07	0,00	0,03	0,00	0,00
	89	15,30	0,00	0,07	0,00	-0,04	0,00	0,00	90	15,30	0,00	0,07	0,00	0,04	0,00	0,00
	90	15,30	0,00	0,07	0,00	-0,03	0,00	0,00	91	15,30	0,00	0,07	0,00	0,04	0,00	0,00
	91	15,30	0,00	0,06	0,00	-0,03	0,00	0,00	92	15,30	0,00	0,07	0,00	0,04	0,00	0,00
	92	15,30	0,00	0,06	0,00	-0,03	0,00	0,00	93	15,30	0,00	0,06	0,00	0,04	0,00	0,00
	93	15,30	0,00	0,06	0,00	-0,03	0,00	0,00	94	15,30	0,00	0,07	0,00	0,03	0,00	0,00
	94	15,30	0,00	0,04	0,00	0,04	0,00	0,00	95	15,30	0,00	0,09	0,00	0,05	0,00	0,00
	95	15,30	0,00	-0,12	0,00	0,26	0,00	0,00	96	15,30	0,00	0,26	0,00	0,37	0,00	0,00
	96	15,30	0,00	0,06	0,00	-0,07	0,00	0,00	97	15,30	0,00	0,07	0,00	0,09	0,00	0,00
	97	15,30	0,00	0,26	0,00	-0,37	0,00	0,00	98	15,30	0,00	-0,12	0,00	-0,26	0,00	0,00
	98	15,30	0,00	0,09	0,00	-0,05	0,00	0,00	99	15,30	0,00	0,04	0,00	-0,04	0,00	0,00
	99	15,30	0,00	0,06	0,00	-0,02	0,00	0,00	100	15,30	0,00	0,07	0,00	0,03	0,00	0,00
	100	15,30	0,00	0,05	0,00	-0,01	0,00	0,00	101	15,30	0,00	0,07	0,00	0,05	0,00	0,00
	101	15,30	0,00	0,06	0,00	-0,03	0,00	0,00	102	15,30	0,00	0,06	0,00	0,03	0,00	0,00
	102	15,30	0,00	0,04	0,00	0,01	0,00	0,00	103	15,30	0,00	0,09	0,00	0,08	0,00	0,00
	104	15,30	0,00	1,35	0,00	-1,24	0,00	0,00	105	15,30	0,00	1,19	0,00	0,82	0,00	0,00
	105	15,30	0,00	0,62	0,00	-0,38	0,00	0,00	106	15,30	0,00	0,70	0,00	0,50	0,00	0,00
	106	15,30	0,00	1,09	0,00	-0,68	0,00	0,00	107	15,30	0,00	1,26	0,00	1,10	0,00	0,00
	108	15,30	0,00	1,57	0,00	-1,42	0,00	0,00	109	15,30	0,00	1,42	0,00	1,01	0,00	0,00
	109	15,30	0,00	0,75	0,00	-0,49	0,00	0,00	110	15,30	0,00	0,79	0,00	0,55	0,00	0,00
	110	15,30	0,00	1,29	0,00	-0,81	0,00	0,00	111	15,30	0,00	1,47	0,00	1,27	0,00	0,00
	112	15,30	0,00	0,99	0,00	-0,77	0,00	0,00	113	15,30	0,00	1,03	0,00	0,89	0,00	0,00
	113	15,30	0,00	0,50	0,00	-0,34	0,00	0,00	114	15,30	0,00	0,54	0,00	0,39	0,00	0,00
	114	15,30	0,00	0,94	0,00	-0,72	0,00	0,00	115	15,30	0,00	0,92	0,00	0,68	0,00	0,00
	2	15,30	0,00	1,59	0,00	-1,50	0,00	0,00	5	15,30	0,00	1,25	0,00	0,63	0,00	0,00
	3	15,30	0,00	0,86	0,00	-0,63	0,00	0,00	6	15,30	0,00	0,92	0,00	0,77	0,00	0,00
	4	15,30	0,00	-0,05	0,00	0,11	0,00	0,00	29	15,30	0,00	0,17	0,00	0,25	0,00	0,00
	5	15,30	0,00	-0,20	0,00	0,21	0,00	0,00	30	15,30	0,00	0,20	0,00	0,47	0,00	0,00
	6	15,30	0,00	0,05	0,00	-0,15	0,00	0,00	31	15,30	0,00	-0,05	0,00	-0,03	0,00	0,00
	7	15,30	0,00	0,02	0,00	-0,06	0,00	0,00	32	15,30	0,00	-0,02	0,00	-0,01	0,00	0,00
	8	15,30	0,00	-0,14	0,00	0,23	0,00	0,00	33	15,30	0,00	0,14	0,00	0,25	0,00	0,00
	9	15,30	0,00	0,13	0,00	0,04	0,00	0,00	34	15,30	0,00	0,29	0,00	0,26	0,00	0,00
	10	15,30	0,00	0,18	0,00	-0,06	0,00	0,00	35	15,30	0,00	0,28	0,00	0,21	0,00	0,00
	11	15,30	0,00	0,67	0,00	-0,73	0,00	0,00	42	15,30	0,00	0,62	0,00	0,57	0,00	0,00
	12	15,30	0,00	1,19	0,00	-1,21	0,00	0,00	43	15,30	0,00	1,15	0,00	1,08	0,00	0,00
	13	15,30	0,00	1,18	0,00	-1,19	0,00	0,00	44	15,30	0,00	1,15	0,00	1,09	0,00	0,00
	14	15,30	0,00	1,18	0,00	-1,19	0,00	0,00	45	15,30	0,00	1,15	0,00	1,10	0,00	0,00
	15	15,30	0,00	1,18	0,00	-1,19	0,00	0,00	46	15,30	0,00	1,15	0,00	1,09	0,00	0,00
	16	15,30	0,00	1,15	0,00	-1,16	0,00	0,00	47	15,30	0,00	1,12	0,00	1,06	0,00	0,00
	17	15,30	0,00	1,15	0,00	-1,16	0,00	0,00	48	15,30	0,00	1,12	0,00	1,06	0,00	0,00
	18	15,30	0,00	1,18	0,00	-1,19	0,00	0,00	49	15,30	0,00	1,15	0,00	1,09	0,00	0,00
	19	15,30	0,00	1,18	0,00	-1,18	0,00	0,00	50	15,30	0,00	1,15	0,00	1,09	0,00	0,00
	20	15,30	0,00	1,19	0,00	-1,19	0,00	0,00	51	15,30	0,00	1,15	0,00	1,05	0,00	0,00
	21	15,30	0,00	1,19	0,00	-1,20	0,00	0,00	52	15,30	0,00	1,14	0,00	1,04	0,00	0,00
	22	15,30	0,00	1,19	0,00	-1,22	0,00	0,00	53	15,30	0,00	1,14	0,00	1,07	0,00	0,00
	23	15,30	0,00	0,68	0,00	-0,74	0,00	0,00	54	15,30	0,00	0,62	0,00	0,56	0,00	0,00
	24	15,30	0,00	0,36	0,00	-0,25	0,00	-0,01	25	15,30	0,00	-0,33	0,00	-0,06	0,00	0,01
	25	15,30	0,00	0,52	0,00	-0,52	0,00	0,00	55	15,30	0,00	0,38	0,00	0,18	0,00	0,00
	26	15,30	0,00	0,87	0,00	-0,72	0,00	0,00	56	15,30	0,00	0,76	0,00	0,48	0,00	0,00
	27	15,30	0,00	0,89	0,00	-0,71	0,00	0,00	57	15,30	0,00	0,82	0,00	0,54	0,00	0,00
	28	15,30	0,00	0,59	0,00	-0,44	0,00	0,00	58	15,30	0,00	0,56	0,00	0,38	0,00	0,00
	30	15,30	0,00	-0,10	0,00	0,12	0,00	0,00	36	15,30	0,00	0,20	0,00	0,23	0,00	0,00
	31	15,30	0,00	0,05	0,00	-0,10	0,00	0,00	37	15,30	0,00	-0,05	0,00	-0,04	0,00	0,00
	32	15,30	0,00	0,03	0,00	-0,14	0,00	0,00	38	15,30	0,00	-0,03	0,00	0,07	0,00	0,00
	35	15,30	0,00	0,43	0,00	-0,45	0,00	0,00	41	15,30	0,00	-0,11	0,00	-0,17	0,00	0,00
	36	15,30	0,00	0,12	0,00	-0,13	0,00	0,00	59	15,30	0,00	0,00	0,00	-0,04	0,00	0,00
	37	15,30	0,00	0,13	0,00	-0,19	0,00	0,00	60	15,30	0,00	-0,13	0,00	-0,20	0,00	0,00
	38	15,30	0,00	0,87	0,00	-0,57	0,00	0,00	61	15,30	0,00	0,52	0,00	0,03	0,00	0,00
	41	15,30	0,00	1,27	0,00	-0,88	0,00	0,01	64	15,30	0,00	0,53	0,00	-0,16	0,00	-0,01
	42	15,30	0,00	0,60	0,00	-0,39	0,00	0,00	65	15,30	0,00	0,50	0,00	0,24	0,00	0,00
	43	15,30	0,00	0,55	0,00	-0,35	0,00	0,00	66	15,30	0,00	0,58	0,00	0,40	0,00	0,00
	44	15,30	0,00	0,52	0,00	-0,31	0,00	0,00	67	15,30	0,00	0,61	0,00	0,45	0,00	0,00
	45	15,30	0,00	0,52	0,00	-0,31	0,00	0,00	68	15,30	0,00	0,61	0,00	0,45	0,00	0,00
	46	15,30	0,00	0,52	0,00	-0,31	0,00	0,00	69	15,30	0,00	0,61	0,00	0,44	0,00	0,00
	47	15,30	0,00	0,51	0,00	-0,31	0,00	0,00	70	15,30	0,00	0,59	0,00	0,43	0,00	0,00
	48	15,30	0,00	0,51	0,00	-0,31	0,00	0,00	71	15,30	0,00	0,59	0,00	0,43	0,00	0,00
	49	15,30	0,00	0,52	0,00	-0,31	0,00	0,00	72	15,30	0,00	0,61	0,00	0,44	0,00	0,00
	50	15,30	0,00	0,47	0,00	-0,24	0,00	0,00	73	15,30	0,00	0,66	0,00	0,53	0,00	0,00
	51	15,30	0,00	0,24	0,00	0,12	0,00	0,00	74	15,30	0,00	0,89	0,00	0,87	0,00	0,00
	52	15,30	0,00	0,25	0,00	0,10	0,00	0,00	75	15,30	0,00	0,88	0,00	0,86	0,00	0,00
	53	15,30	0,00	0,51	0,00	-0,30	0,00	0,00	76	15,30	0,00	0,62	0,00	0,46	0,00	0,00
	54	15,30	0,00	0,63	0,00	-0,42	0,00	0,00	77	15,30	0,00	0,50	0,00	0,23	0,00	0,00
	55	15,30	0,00	0,62	0,00	-0,39	0,00	0,00	78	15,30	0,00	0,47	0,00	0,17	0,00	0,00
	56	15,30	0,00	0,57	0,00	-0,37	0,00	0,00	79	15,30	0,00	0,48	0,00	0,24	0,00	0,00
	57	15,30	0,00	0,58	0,00	-0,36	0,00	0,00	80	15,30	0,00	0,54	0,00	0,29	0,00	0,00
	58	15,30	0,00	0,38	0,00	-0,23	0,00	0,00	81	15,30	0,00	0,33	0,00	0,15	0,00	0,00
	59	15,30	0,00	0,11	0,00	-0,11	0,00	0,00	82	15,30	0,00	0,06	0,00	0,00	0,00	0,00
	60	15,30	0,00	0,02	0,00	-0,02	0,00	0,00	83	15,30	0,00	-0,02	0,00	-0,07	0,00	0,00
	61	15,30	0,00	0,62	0,00	-0,42	0,00	0,00	84	15,30	0,00	0,56	0,00	0,28	0,00	0,00
	63	15,30	0,00	0,59	0,00	-0,37	0,00	0,00	85	15,30	0,00	0,56	0,00	0,32	0,00	0,00
	64	15,30	0,00	0,31	0,00	-0,13	0,00	0,00	86	15,30	0,00	0,40	0,00	0,31	0,00	0,00
	65	15,30	0,00	0,72	0,00	-0,42	0,00	0,00	87	15,30	0,00	0,78	0,00	0,54	0,00	0,00

CARATT. SOVRACCARICO PERMAN.: ASTE

Tratto	Filo In.	Alt. (m)	Tx (t)	Ty (t)	N (t)	Mx (t*m)	My (t*m)	Mt (t*m)	Filo Fin.	Alt. (m)	Tx (t)	Ty (t)	N (t)	Mx (t*m)	My (t*m)	Mt (t*m)
	66	15,30	0,00	0,75	0,00	-0,46	0,00	0,00	88	15,30	0,00	0,79	0,00	0,55	0,00	0,00
	67	15,30	0,00	0,75	0,00	-0,46	0,00	0,00	89	15,30	0,00	0,80	0,00	0,56	0,00	0,00
	68	15,30	0,00	0,75	0,00	-0,45	0,00	0,00	90	15,30	0,00	0,80	0,00	0,56	0,00	0,00
	69	15,30	0,00	0,75	0,00	-0,46	0,00	0,00	91	15,30	0,00	0,80	0,00	0,56	0,00	0,00
	70	15,30	0,00	0,73	0,00	-0,45	0,00	0,00	92	15,30	0,00	0,77	0,00	0,54	0,00	0,00
	71	15,30	0,00	0,73	0,00	-0,45	0,00	0,00	93	15,30	0,00	0,77	0,00	0,54	0,00	0,00
	72	15,30	0,00	0,75	0,00	-0,47	0,00	0,00	94	15,30	0,00	0,79	0,00	0,55	0,00	0,00
	73	15,30	0,00	0,76	0,00	-0,49	0,00	0,00	95	15,30	0,00	0,78	0,00	0,53	0,00	0,00
	76	15,30	0,00	0,77	0,00	-0,51	0,00	0,00	98	15,30	0,00	0,77	0,00	0,51	0,00	0,00
	77	15,30	0,00	0,76	0,00	-0,47	0,00	0,00	99	15,30	0,00	0,78	0,00	0,51	0,00	0,00
	78	15,30	0,00	0,73	0,00	-0,45	0,00	0,00	100	15,30	0,00	0,75	0,00	0,48	0,00	0,00
	79	15,30	0,00	0,72	0,00	-0,45	0,00	0,00	101	15,30	0,00	0,72	0,00	0,46	0,00	0,00
	80	15,30	0,00	0,76	0,00	-0,49	0,00	0,00	102	15,30	0,00	0,76	0,00	0,49	0,00	0,00
	81	15,30	0,00	0,53	0,00	-0,36	0,00	0,00	103	15,30	0,00	0,49	0,00	0,27	0,00	0,00
	82	15,30	0,00	0,09	0,00	-0,07	0,00	0,00	104	15,30	0,00	0,07	0,00	0,04	0,00	0,00
	83	15,30	0,00	-0,01	0,00	0,02	0,00	0,00	105	15,30	0,00	0,01	0,00	0,03	0,00	0,00
	84	15,30	0,00	0,05	0,00	-0,14	0,00	0,00	106	15,30	0,00	-0,05	0,00	-0,06	0,00	0,00
	85	15,30	0,00	0,09	0,00	-0,08	0,00	0,00	107	15,30	0,00	0,07	0,00	0,05	0,00	0,00
	104	15,30	0,00	0,10	0,00	-0,09	0,00	0,00	108	15,30	0,00	0,07	0,00	0,03	0,00	0,00
	105	15,30	0,00	0,05	0,00	-0,09	0,00	0,00	109	15,30	0,00	-0,05	0,00	-0,14	0,00	0,00
	106	15,30	0,00	0,05	0,00	-0,07	0,00	0,00	110	15,30	0,00	-0,05	0,00	-0,14	0,00	0,00
	107	15,30	0,00	0,11	0,00	-0,12	0,00	0,00	111	15,30	0,00	0,05	0,00	-0,01	0,00	0,00
	108	15,30	0,00	0,09	0,00	-0,05	0,00	0,00	112	15,30	0,00	0,13	0,00	0,14	0,00	0,00
	109	15,30	0,00	-0,11	0,00	0,29	0,00	0,00	113	15,30	0,00	0,11	0,00	0,32	0,00	0,00
	110	15,30	0,00	-0,10	0,00	0,27	0,00	0,00	114	15,30	0,00	0,10	0,00	0,29	0,00	0,00
	111	15,30	0,00	0,10	0,00	-0,06	0,00	0,00	115	15,30	0,00	0,12	0,00	0,12	0,00	0,00
	1	18,60	0,07	-0,31	0,91	0,46	0,09	0,00	1	15,30	-0,07	0,31	-0,91	0,37	0,09	0,00
	2	18,60	0,03	-0,83	1,83	1,26	0,04	0,00	2	15,30	-0,03	0,83	-1,83	0,97	0,04	0,00
	3	18,60	-0,03	-0,33	0,97	0,50	-0,04	0,00	3	15,30	0,03	0,33	-0,97	0,41	-0,05	0,00
	4	18,60	0,31	0,39	1,38	-0,57	0,45	0,00	4	15,30	-0,31	-0,39	-1,38	-0,49	0,38	0,00
	5	18,60	0,06	0,39	2,24	-0,56	0,08	0,00	5	15,30	-0,06	-0,39	-2,24	-0,50	0,08	0,00
	6	18,60	-0,33	0,31	1,83	-0,45	-0,47	0,00	6	15,30	0,33	-0,31	-1,83	-0,40	-0,42	0,00
	7	18,60	-0,18	0,01	0,85	-0,01	-0,25	0,00	7	15,30	0,18	-0,01	-0,85	-0,02	-0,24	0,00
	8	18,60	-0,09	-0,11	0,64	0,16	-0,13	0,00	8	15,30	0,09	0,11	-0,64	0,15	-0,12	0,00
	9	18,60	0,00	-0,14	0,52	0,20	0,00	0,00	9	15,30	0,00	0,14	-0,52	0,18	-0,01	0,00
	10	18,60	0,06	-0,03	0,45	0,05	0,08	0,00	10	15,30	-0,06	0,03	-0,45	0,04	0,07	0,00
	11	18,60	0,20	-0,38	0,81	0,59	0,28	0,00	11	15,30	-0,20	0,38	-0,81	0,45	0,26	0,00
	12	18,60	0,15	-0,66	1,27	1,01	0,21	0,00	12	15,30	-0,15	0,66	-1,27	0,78	0,20	0,00
	13	18,60	0,04	-0,65	1,37	0,99	0,06	0,00	13	15,30	-0,04	0,65	-1,37	0,76	0,06	0,00
	14	18,60	0,01	-0,65	1,39	0,99	0,02	0,00	14	15,30	-0,01	0,65	-1,39	0,76	0,02	0,00
	15	18,60	0,00	-0,65	1,39	0,99	0,01	0,00	15	15,30	0,00	0,65	-1,39	0,76	0,01	0,00
	16	18,60	0,01	-0,63	1,36	0,97	0,01	0,00	16	15,30	-0,01	0,63	-1,36	0,74	0,01	0,00
	17	18,60	0,01	-0,63	1,36	0,97	0,02	0,00	17	15,30	-0,01	0,63	-1,36	0,74	0,02	0,00
	18	18,60	0,01	-0,65	1,39	0,99	0,02	0,00	18	15,30	-0,01	0,65	-1,39	0,76	0,02	0,00
	19	18,60	0,01	-0,65	1,39	0,99	0,02	0,00	19	15,30	-0,01	0,65	-1,39	0,76	0,02	0,00
	20	18,60	0,01	-0,65	1,40	1,00	0,01	0,00	20	15,30	-0,01	0,65	-1,40	0,77	0,01	0,00
	21	18,60	-0,02	-0,66	1,38	1,00	-0,03	0,00	21	15,30	0,02	0,66	-1,38	0,77	-0,03	0,00
	22	18,60	-0,12	-0,67	1,28	1,02	-0,17	0,00	22	15,30	0,12	0,67	-1,28	0,78	-0,16	0,00
	23	18,60	-0,16	-0,39	0,84	0,59	-0,23	0,00	23	15,30	0,16	0,39	-0,84	0,46	-0,21	0,00
	24	18,60	-0,08	-0,12	0,21	0,16	-0,11	0,00	24	15,30	0,08	0,12	-0,21	0,15	-0,10	0,00
	25	18,60	0,12	-0,30	0,57	0,42	0,17	0,00	25	15,30	-0,12	0,30	-0,57	0,38	0,16	0,00
	26	18,60	0,13	-0,40	0,93	0,61	0,18	0,00	26	15,30	-0,13	0,40	-0,93	0,48	0,17	0,00
	27	18,60	0,03	-0,40	1,04	0,60	0,03	0,00	27	15,30	-0,03	0,40	-1,04	0,47	0,04	0,00
	28	18,60	-0,01	-0,22	0,63	0,33	-0,02	0,00	28	15,30	0,01	0,22	-0,63	0,27	-0,02	0,00
	29	18,60	0,20	0,07	0,62	-0,10	0,28	0,00	29	15,30	-0,20	-0,07	-0,62	-0,10	0,26	0,00
	30	18,60	0,19	0,24	1,64	-0,34	0,28	0,00	30	15,30	-0,19	-0,24	-1,64	-0,31	0,24	0,00
	31	18,60	-0,22	-0,05	1,43	0,08	-0,31	0,00	31	15,30	0,22	0,05	-1,43	0,07	-0,28	0,00
	32	18,60	-0,20	-0,05	0,87	0,07	-0,27	0,00	32	15,30	0,20	0,05	-0,87	0,07	-0,26	0,00
	33	18,60	-0,14	0,04	0,26	-0,06	-0,20	0,00	33	15,30	0,14	-0,04	-0,26	-0,06	-0,17	0,00
	34	18,60	0,04	0,05	0,19	-0,07	0,05	0,00	34	15,30	-0,04	-0,05	-0,19	-0,06	0,04	0,00
	35	18,60	0,09	-0,09	0,53	0,12	0,12	0,00	35	15,30	-0,09	0,09	-0,53	0,12	0,11	0,00
	36	18,60	0,41	0,05	1,19	-0,07	0,60	0,00	36	15,30	-0,41	-0,05	-1,19	-0,06	0,50	0,00
	37	18,60	-0,16	-0,09	1,64	0,12	-0,22	0,00	37	15,30	0,16	0,09	-1,64	0,12	-0,20	0,00
	38	18,60	-0,27	-0,22	1,15	0,31	-0,37	0,00	38	15,30	0,27	0,22	-1,15	0,29	-0,35	0,00
	39	18,60	-0,15	-0,01	0,22	0,01	-0,22	0,00	39	15,30	0,15	0,01	-0,22	0,01	-0,19	0,00
	40	18,60	0,11	0,00	0,18	0,01	0,16	0,00	40	15,30	-0,11	0,00	-0,18	0,01	0,14	0,00
	41	18,60	0,27	-0,52	0,96	0,75	0,38	0,00	41	15,30	-0,27	0,52	-0,96	0,66	0,36	0,00
	42	18,60	-0,07	0,20	1,45	-0,28	-0,11	0,00	42	15,30	0,07	-0,20	-1,45	-0,25	-0,09	0,00
	43	18,60	-0,31	0,14	1,81	-0,20	-0,45	0,00	43	15,30	0,31	-0,14	-1,81	-0,18	-0,39	0,00
	44	18,60	-0,34	0,04	1,89	-0,05	-0,49	0,00	44	15,30	0,34	-0,04	-1,89	-0,05	-0,42	0,00
	45	18,60	-0,34	0,01	1,90	-0,02	-0,49	0,00	45	15,30	0,34	-0,01	-1,90	-0,01	-0,43	0,00
	46	18,60	-0,34	0,00	1,90	0,00	-0,49	0,00	46	15,30	0,34	0,00	-1,90	0,00	-0,42	0,00
	47	18,60	-0,33	0,00	1,87	0,00	-0,47	0,00	47	15,30	0,33	0,00	-1,87	0,00	-0,41	0,00
	48	18,60	-0,33	0,01	1,86	-0,01	-0,47	0,00	48	15,30	0,33	-0,01	-1,86	-0,01	-0,41	0,00
	49	18,60	-0,34	-0,01	1,88	0,01	-0,48	0,00	49	15,30	0,34	0,01	-1,88	0,01	-0,42	0,00
	50	18,60	-0,37	-0,05	1,84	0,07	-0,53	0,00	50	15,30	0,37	0,05	-1,84	0,06	-0,46	0,00
	51	18,60	-0,48	-0,03	1,76	0,05	-0,69	0,00	51	15,30	0,48	0,03	-1,76	0,04	-0,62	0,00
	52	18,60	-0,48	0,02	1,75	-0,03	-0,68	0,00	52	15,30	0,48	-0,02	-1,75	-0,02	-0,61	0,00
	53	18,60	-0,33	-0,07	1,74	0,10	-0,48	0,00	53	15,30	0,33	0,07	-1,74	0,09	-0,42	0,00
	54	18,60	-0,06	-0,13	1,43	0,19	-0,09	0,00	54	15,30	0,06	0,13	-1,43	0,16	-0,07	0,00
	55	18,60	0,08	0,03	1,24	-0,04	0,11	0,00	55	15,30	-0,08	-0,03	-1,24	-0,04	0,11	0,00
	56	18,60	-0,06	0,09	1,42	-0,14	-0,09	0,00	56	15,30	0,06	-0,09	-1,42	-0,12	-0,07	0,00
	57	18,60	-0,09	-0,02	1,50	0,03	-0,14	0,00	57	15,30	0,09	0,02	-1,50	0,02	-0,11	0,00
	58	18,60	-0,04	0,08	0,98	-0,11	-0,06	0,00	58	15,30	0,04	-0,08	-0,98	-0,10	-0,05	0,00
	59	18,60	0,53	-0,06	1,26	0,09	0,78	0,00	59	15,30	-0,53	0,06	-1,26	0,08	0,65	0,00
	60	18,60	-0,14	-0,08	1,95	0,12	-0,19	0,00	60	15,30	0,14	0,08	-1,95	0,11	-0,17	0,00
	61	18,60	-0,13	-0,14	1,73	0,19	-0,17	0,00	61	15,30	0,13	0,14	-1,73	0,18	-0,17	0,00
	63	18,60	0,01	-0,18	1,21	0,26	0,01	0,00	63	15,30	-0,01	0,18	-1,21	0,22	0,01	0,00
	64	18,60	-0,09	-0,07	1,60	0,10	-0,13	0,00	64	15,30	0,09	0,07	-1,60	0,10	-0,12	0,00
	65	18,60	0,08	0,00	1,42	0,00	0,12	0,00	65	15,30	-0,08	0,00	-1,42	0,00	0,10	0,00
	66	18,60	0,05	0,03	1,43	-0,05	0,07	0,00	66	15,30	-0,05	-0,03	-1,43	-0,04	0,05	0,00

CARATT. SOVRACCARICO PERMAN.: ASTE

Tratto	Filo In.	Alt. (m)	Tx (t)	Ty (t)	N (t)	Mx (t*m)	My (t*m)	Mt (t*m)	Filo Fin.	Alt. (m)	Tx (t)	Ty (t)	N (t)	Mx (t*m)	My (t*m)	Mt (t*m)
	67	18,60	0,03	0,02	1,45	-0,03	0,05	0,00	67	15,30	-0,03	-0,02	-1,45	-0,02	0,03	0,00
	68	18,60	0,03	0,01	1,46	-0,01	0,05	0,00	68	15,30	-0,03	-0,01	-1,46	-0,01	0,02	0,00
	69	18,60	0,03	0,00	1,45	0,00	0,05	0,00	69	15,30	-0,03	0,00	-1,45	0,00	0,03	0,00
	70	18,60	0,03	0,00	1,43	0,00	0,05	0,00	70	15,30	-0,03	0,00	-1,43	0,00	0,03	0,00
	71	18,60	0,03	0,00	1,42	0,00	0,05	0,00	71	15,30	-0,03	0,00	-1,42	0,00	0,03	0,00
	72	18,60	0,03	-0,03	1,45	0,04	0,05	0,00	72	15,30	-0,03	0,03	-1,45	0,04	0,03	0,00
	73	18,60	0,01	-0,25	1,24	0,36	0,02	0,00	73	15,30	-0,01	0,25	-1,24	0,31	0,00	0,00
	74	18,60	-0,18	-0,17	0,39	0,25	-0,25	0,00	74	15,30	0,18	0,17	-0,39	0,21	-0,22	0,00
	75	18,60	-0,17	0,17	0,38	-0,24	-0,25	0,00	75	15,30	0,17	-0,17	-0,38	-0,21	-0,22	0,00
	76	18,60	0,04	0,23	1,21	-0,33	0,06	0,00	76	15,30	-0,04	-0,23	-1,21	-0,29	0,04	0,00
	77	18,60	0,11	0,02	1,43	-0,02	0,16	0,00	77	15,30	-0,11	-0,02	-1,43	-0,02	0,13	0,00
	78	18,60	0,12	-0,01	1,41	0,01	0,17	0,00	78	15,30	-0,12	0,01	-1,41	0,01	0,15	0,00
	79	18,60	0,10	0,00	1,38	-0,01	0,14	0,00	79	15,30	-0,10	0,00	-1,38	0,00	0,12	0,00
	80	18,60	0,09	-0,04	1,39	0,05	0,13	0,00	80	15,30	-0,09	0,04	-1,39	0,05	0,11	0,00
	81	18,60	-0,04	-0,09	0,91	0,13	-0,06	0,00	81	15,30	0,04	0,09	-0,91	0,12	-0,05	0,00
	82	18,60	0,60	-0,03	1,46	0,04	0,89	0,00	82	15,30	-0,60	0,03	-1,46	0,03	0,74	0,00
	83	18,60	-0,19	-0,01	2,15	0,01	-0,27	0,00	83	15,30	0,19	0,01	-2,15	0,01	-0,24	0,00
	84	18,60	-0,02	0,08	1,88	-0,12	-0,03	0,00	84	15,30	0,02	-0,08	-1,88	-0,11	-0,04	0,00
	85	18,60	-0,21	0,18	1,82	-0,27	-0,30	0,00	85	15,30	0,21	-0,18	-1,82	-0,20	-0,26	0,00
	86	18,60	-0,15	0,15	1,03	-0,23	-0,21	0,00	86	15,30	0,15	-0,15	-1,03	-0,18	-0,19	0,00
	87	18,60	0,00	0,31	0,95	-0,47	0,00	0,00	87	15,30	0,00	-0,31	-0,95	-0,37	0,00	0,00
	88	18,60	0,00	0,32	1,00	-0,48	0,00	0,00	88	15,30	0,00	-0,32	-1,00	-0,38	0,00	0,00
	89	18,60	0,00	0,32	1,00	-0,49	0,00	0,00	89	15,30	0,00	-0,32	-1,00	-0,38	0,00	0,00
	90	18,60	0,00	0,32	1,00	-0,49	0,00	0,00	90	15,30	0,00	-0,32	-1,00	-0,39	0,00	0,00
	91	18,60	0,00	0,32	1,00	-0,49	-0,01	0,00	91	15,30	0,00	-0,32	-1,00	-0,38	-0,01	0,00
	92	18,60	0,00	0,31	0,98	-0,47	-0,01	0,00	92	15,30	0,00	-0,31	-0,98	-0,37	-0,01	0,00
	93	18,60	0,00	0,31	0,97	-0,47	-0,01	0,00	93	15,30	0,00	-0,31	-0,97	-0,37	0,00	0,00
	94	18,60	-0,02	0,32	0,99	-0,48	-0,03	0,00	94	15,30	0,02	-0,32	-0,99	-0,38	-0,03	0,00
	95	18,60	-0,12	0,31	0,84	-0,47	-0,17	0,00	95	15,30	0,12	-0,31	-0,84	-0,37	-0,16	0,00
	96	18,60	-0,08	0,00	0,25	0,00	-0,12	0,00	96	15,30	0,08	0,00	-0,25	-0,01	-0,10	0,00
	97	18,60	0,08	0,00	0,25	0,00	0,11	0,00	97	15,30	-0,08	0,00	-0,25	-0,01	0,10	0,00
	98	18,60	0,12	0,30	0,83	-0,46	0,17	0,00	98	15,30	-0,12	-0,30	-0,83	-0,36	0,16	0,00
	99	18,60	0,02	0,30	0,98	-0,45	0,03	0,00	99	15,30	-0,02	-0,30	-0,98	-0,36	0,03	0,00
	100	18,60	-0,01	0,28	0,94	-0,43	-0,01	0,00	100	15,30	0,01	-0,28	-0,94	-0,34	-0,01	0,00
	101	18,60	-0,01	0,27	0,93	-0,41	-0,01	0,00	101	15,30	0,01	-0,27	-0,93	-0,33	-0,01	0,00
	102	18,60	-0,02	0,29	0,93	-0,44	-0,03	0,00	102	15,30	0,02	-0,29	-0,93	-0,34	-0,03	0,00
	103	18,60	-0,03	0,15	0,56	-0,22	-0,04	0,00	103	15,30	0,03	-0,15	-0,56	-0,19	-0,04	0,00
	104	18,60	0,60	-0,02	1,51	0,03	0,89	0,00	104	15,30	-0,60	0,02	-1,51	0,03	0,74	0,00
	105	18,60	-0,21	-0,02	2,15	0,03	-0,30	0,00	105	15,30	0,21	0,02	-2,15	0,03	-0,26	0,00
	106	18,60	0,10	-0,05	1,99	0,08	0,16	0,00	106	15,30	-0,10	0,05	-1,99	0,07	0,13	0,00
	107	18,60	-0,53	-0,04	1,39	0,06	-0,78	0,00	107	15,30	0,53	0,04	-1,39	0,04	-0,65	0,00
	108	18,60	0,69	0,01	1,69	-0,02	1,02	0,00	108	15,30	-0,69	-0,01	-1,69	0,00	0,85	0,00
	109	18,60	-0,24	0,06	2,31	-0,08	-0,35	0,00	109	15,30	0,24	-0,06	-2,31	-0,08	-0,30	0,00
	110	18,60	0,14	0,05	2,18	-0,08	0,21	0,00	110	15,30	-0,14	-0,05	-2,18	-0,07	0,17	0,00
	111	18,60	-0,61	-0,01	1,58	0,01	-0,91	0,00	111	15,30	0,61	0,01	-1,58	0,02	-0,76	0,00
	112	18,60	0,36	0,00	1,02	0,02	0,52	0,00	112	15,30	-0,36	0,00	-1,02	-0,01	0,45	0,00
	113	18,60	-0,23	0,08	1,64	-0,13	-0,33	0,00	113	15,30	0,23	-0,08	-1,64	-0,10	-0,30	0,00
	114	18,60	0,15	0,07	1,55	-0,11	0,22	0,00	114	15,30	-0,15	-0,07	-1,55	-0,09	0,19	0,00
	115	18,60	-0,32	-0,01	0,95	0,02	-0,46	0,00	115	15,30	0,32	0,01	-0,95	0,00	-0,40	0,00
	1	18,60	0,00	0,05	0,00	-0,11	0,00	0,00	2	18,60	0,00	-0,05	0,00	-0,13	0,00	0,00
	1	18,60	0,00	0,69	0,00	-0,46	0,00	0,00	4	18,60	0,00	0,72	0,00	0,53	0,00	0,00
	2	18,60	0,00	-0,02	0,00	0,07	0,00	0,00	3	18,60	0,00	0,02	0,00	0,05	0,00	0,00
	4	18,60	0,00	0,56	0,00	-0,53	0,00	-0,01	5	18,60	0,00	0,39	0,00	0,10	0,00	0,01
	5	18,60	0,00	0,47	0,00	-0,20	0,00	0,00	6	18,60	0,00	0,61	0,00	0,57	0,00	0,00
	6	18,60	0,00	0,14	0,00	0,01	0,00	0,00	7	18,60	0,00	0,47	0,00	0,46	0,00	0,00
	7	18,60	0,00	0,27	0,00	-0,14	0,00	0,00	8	18,60	0,00	0,36	0,00	0,27	0,00	0,00
	8	18,60	0,00	0,26	0,00	-0,08	0,00	0,00	9	18,60	0,00	0,33	0,00	0,18	0,00	0,00
	9	18,60	0,00	-0,07	0,00	-0,02	0,00	0,00	10	18,60	0,00	0,07	0,00	0,15	0,00	0,00
	10	18,60	0,00	0,12	0,00	-0,25	0,00	0,00	11	18,60	0,00	-0,12	0,00	-0,12	0,00	0,00
	11	18,60	0,00	0,15	0,00	-0,23	0,00	0,00	12	18,60	0,00	-0,15	0,00	-0,27	0,00	0,00
	12	18,60	0,00	0,02	0,00	0,00	0,00	0,00	13	18,60	0,00	-0,02	0,00	-0,08	0,00	0,00
	13	18,60	0,00	0,01	0,00	0,00	0,00	0,00	14	18,60	0,00	-0,01	0,00	-0,02	0,00	0,00
	14	18,60	0,00	0,00	0,00	0,00	0,00	0,00	15	18,60	0,00	0,00	0,00	-0,01	0,00	0,00
	15	18,60	0,00	0,00	0,00	0,00	0,00	0,00	16	18,60	0,00	0,00	0,00	0,00	0,00	0,00
	16	18,60	0,00	0,01	0,00	-0,01	0,00	0,00	17	18,60	0,00	-0,01	0,00	0,00	0,00	0,00
	17	18,60	0,00	0,01	0,00	-0,02	0,00	0,00	18	18,60	0,00	-0,01	0,00	-0,02	0,00	0,00
	18	18,60	0,00	0,01	0,00	-0,01	0,00	0,00	19	18,60	0,00	-0,01	0,00	-0,01	0,00	0,00
	19	18,60	0,00	0,01	0,00	-0,01	0,00	0,00	20	18,60	0,00	-0,01	0,00	-0,02	0,00	0,00
	20	18,60	0,00	0,00	0,00	0,01	0,00	0,00	21	18,60	0,00	0,00	0,00	-0,02	0,00	0,00
	21	18,60	0,00	-0,02	0,00	0,07	0,00	0,00	22	18,60	0,00	0,02	0,00	-0,01	0,00	0,00
	22	18,60	0,00	-0,13	0,00	0,23	0,00	0,00	23	18,60	0,00	0,13	0,00	0,20	0,00	0,00
	23	18,60	0,00	-0,07	0,00	0,08	0,00	0,00	24	18,60	0,00	0,07	0,00	0,15	0,00	0,00
	25	18,60	0,00	0,15	0,00	-0,22	0,00	0,00	26	18,60	0,00	-0,15	0,00	-0,22	0,00	0,00
	26	18,60	0,00	0,03	0,00	0,00	0,00	0,00	27	18,60	0,00	-0,03	0,00	-0,09	0,00	0,00
	27	18,60	0,00	-0,02	0,00	0,05	0,00	0,00	28	18,60	0,00	0,02	0,00	0,02	0,00	0,00
	29	18,60	0,00	0,47	0,00	-0,30	0,00	0,00	30	18,60	0,00	0,57	0,00	0,55	0,00	0,00
	30	18,60	0,00	0,99	0,00	-0,86	0,00	0,00	31	18,60	0,00	0,89	0,00	0,59	0,00	0,00
	31	18,60	0,00	0,47	0,00	-0,23	0,00	0,00	32	18,60	0,00	0,50	0,00	0,28	0,00	0,00
	32	18,60	0,00	0,29	0,00	0,07	0,00	0,00	33	18,60	0,00	0,75	0,00	0,64	0,00	0,00
	34	18,60	0,00	0,16	0,00	-0,18	0,00	0,00	35	18,60	0,00	-0,16	0,00	-0,14	0,00	0,00
	36	18,60	0,00	0,89	0,00	-0,67	0,00	0,00	37	18,60	0,00	0,85	0,00	0,58	0,00	0,00
	37	18,60	0,00	0,57	0,00	-0,32	0,00	0,00	38	18,60	0,00	0,32	0,00	-0,03	0,00	0,00
	38	18,60	0,00	-0,19	0,00	0,46	0,00	-0,01	39	18,60	0,00	0,64	0,00	0,80	0,00	0,01
	40	18,60	0,00	0,51	0,00	-0,57	0,00	0,01	41	18,60	0,00	-0,51	0,00	-0,45	0,00	-0,01
	41	18,60	0,00	0,04	0,00	0,01	0,00	-0,01	42	18,60	0,00	-0,04	0,00	-0,14	0,00	0,01
	42	18,60	0,00	0,14	0,00	-0,21	0,00	0,00	43	18,60	0,00	-0,14	0,00	-0,23	0,00	0,00
	43	18,60	0,00	0,02	0,00	-0,01	0,00	0,00	44	18,60	0,00	-0,02	0,00	-0,06	0,00	0,00
	44	18,60	0,00	0,01	0,00	-0,01	0,00	0,00	45	18,60	0,00	-0,01	0,00	-0,02	0,00	0,00
	45	18,60	0,00	0,00	0,00	0,00	0,00	0,00	46	18,60	0,00	0,00	0,00	-0,01	0,00	0,00
	46	18,60	0,00	-0,01	0,00	0,01	0,00	0,00	47	18,60	0,00	0,01	0,00	0,01	0,00	0,00
	47	18,60	0,00	0,00	0,00	-0,01	0,00	0,00	48	18,60	0,00	0,00	0,00	0,00	0,00	0,00

CARATT. SOVRACCARICO PERMAN.: ASTE

Tratto	Filo In.	Alt. (m)	Tx (t)	Ty (t)	N (t)	Mx (t*m)	My (t*m)	Mt (t*m)	Filo Fin.	Alt. (m)	Tx (t)	Ty (t)	N (t)	Mx (t*m)	My (t*m)	Mt (t*m)
	48	18,60	0,00	0,01	0,00	-0,01	0,00	0,00	49	18,60	0,00	-0,01	0,00	-0,02	0,00	0,00
	49	18,60	0,00	-0,02	0,00	0,03	0,00	0,00	50	18,60	0,00	0,02	0,00	0,02	0,00	0,00
	50	18,60	0,00	-0,04	0,00	0,06	0,00	0,00	51	18,60	0,00	0,04	0,00	0,07	0,00	0,00
	51	18,60	0,00	0,00	0,00	-0,02	0,00	0,00	52	18,60	0,00	0,00	0,00	0,01	0,00	0,00
	52	18,60	0,00	0,03	0,00	-0,03	0,00	0,00	53	18,60	0,00	-0,03	0,00	-0,07	0,00	0,00
	53	18,60	0,00	-0,11	0,00	0,19	0,00	0,01	54	18,60	0,00	0,11	0,00	0,16	0,00	-0,01
	54	18,60	0,00	-0,05	0,00	0,05	0,00	0,00	55	18,60	0,00	0,05	0,00	0,12	0,00	0,00
	55	18,60	0,00	0,11	0,00	-0,16	0,00	0,00	56	18,60	0,00	-0,11	0,00	-0,13	0,00	0,00
	56	18,60	0,00	0,03	0,00	-0,02	0,00	0,00	57	18,60	0,00	-0,03	0,00	-0,07	0,00	0,00
	57	18,60	0,00	-0,05	0,00	0,10	0,00	0,00	58	18,60	0,00	0,05	0,00	0,08	0,00	0,00
	59	18,60	0,00	1,13	0,00	-0,87	0,00	0,00	60	18,60	0,00	1,10	0,00	0,78	0,00	0,00
	60	18,60	0,00	0,78	0,00	-0,57	0,00	0,00	61	18,60	0,00	0,38	0,00	0,00	0,00	0,00
	61	18,60	0,00	-0,08	0,00	0,15	0,00	0,00	62	18,60	0,00	0,08	0,00	0,11	0,00	0,00
	62	18,60	0,00	-0,08	0,00	-0,11	0,00	0,00	63	18,60	0,00	0,08	0,00	0,25	0,00	0,00
	63	18,60	0,00	0,41	0,00	-0,20	0,00	0,00	64	18,60	0,00	0,38	0,00	0,15	0,00	0,00
	64	18,60	0,00	0,00	0,00	-0,03	0,00	0,00	65	18,60	0,00	0,00	0,00	0,05	0,00	0,00
	65	18,60	0,00	0,03	0,00	-0,05	0,00	0,00	66	18,60	0,00	-0,03	0,00	-0,03	0,00	0,00
	66	18,60	0,00	0,02	0,00	-0,02	0,00	0,00	67	18,60	0,00	-0,02	0,00	-0,03	0,00	0,00
	67	18,60	0,00	0,01	0,00	-0,01	0,00	0,00	68	18,60	0,00	-0,01	0,00	-0,01	0,00	0,00
	68	18,60	0,00	0,00	0,00	0,00	0,00	0,00	69	18,60	0,00	0,00	0,00	0,00	0,00	0,00
	69	18,60	0,00	-0,01	0,00	0,01	0,00	0,00	70	18,60	0,00	0,01	0,00	0,01	0,00	0,00
	70	18,60	0,00	0,00	0,00	0,00	0,00	0,00	71	18,60	0,00	0,00	0,00	0,00	0,00	0,00
	71	18,60	0,00	0,00	0,00	0,00	0,00	0,00	72	18,60	0,00	0,00	0,00	-0,01	0,00	0,00
	72	18,60	0,00	-0,01	0,00	0,07	0,00	0,00	73	18,60	0,00	0,01	0,00	-0,03	0,00	0,00
	73	18,60	0,00	-0,29	0,00	0,44	0,00	0,00	74	18,60	0,00	0,29	0,00	0,47	0,00	0,00
	75	18,60	0,00	0,28	0,00	-0,45	0,00	0,00	76	18,60	0,00	-0,28	0,00	-0,43	0,00	0,00
	76	18,60	0,00	0,00	0,00	0,04	0,00	0,00	77	18,60	0,00	0,00	0,00	-0,05	0,00	0,00
	77	18,60	0,00	-0,01	0,00	0,01	0,00	0,00	78	18,60	0,00	0,01	0,00	0,01	0,00	0,00
	78	18,60	0,00	0,00	0,00	0,00	0,00	0,00	79	18,60	0,00	0,00	0,00	0,01	0,00	0,00
	79	18,60	0,00	0,02	0,00	-0,01	0,00	0,00	80	18,60	0,00	-0,02	0,00	-0,03	0,00	0,00
	80	18,60	0,00	-0,05	0,00	0,10	0,00	0,00	81	18,60	0,00	0,05	0,00	0,08	0,00	0,00
	82	18,60	0,00	1,30	0,00	-1,00	0,00	0,00	83	18,60	0,00	1,24	0,00	0,85	0,00	0,00
	83	18,60	0,00	0,75	0,00	-0,57	0,00	0,00	84	18,60	0,00	0,57	0,00	0,31	0,00	0,00
	84	18,60	0,00	0,51	0,00	-0,28	0,00	0,00	85	18,60	0,00	0,63	0,00	0,58	0,00	0,00
	85	18,60	0,00	0,39	0,00	-0,21	0,00	0,00	86	18,60	0,00	0,46	0,00	0,32	0,00	0,00
	86	18,60	0,00	0,03	0,00	-0,11	0,00	0,00	87	18,60	0,00	-0,03	0,00	0,01	0,00	0,00
	87	18,60	0,00	0,00	0,00	0,00	0,00	0,00	88	18,60	0,00	0,00	0,00	0,00	0,00	0,00
	88	18,60	0,00	0,00	0,00	0,00	0,00	0,00	89	18,60	0,00	0,00	0,00	0,00	0,00	0,00
	89	18,60	0,00	0,00	0,00	0,00	0,00	0,00	90	18,60	0,00	0,00	0,00	0,00	0,00	0,00
	90	18,60	0,00	0,00	0,00	0,00	0,00	0,00	91	18,60	0,00	0,00	0,00	0,00	0,00	0,00
	91	18,60	0,00	0,00	0,00	0,01	0,00	0,00	92	18,60	0,00	0,00	0,00	0,01	0,00	0,00
	92	18,60	0,00	0,00	0,00	0,00	0,00	0,00	93	18,60	0,00	0,00	0,00	0,00	0,00	0,00
	93	18,60	0,00	0,00	0,00	0,01	0,00	0,00	94	18,60	0,00	0,00	0,00	-0,01	0,00	0,00
	94	18,60	0,00	-0,01	0,00	0,05	0,00	0,00	95	18,60	0,00	0,01	0,00	-0,03	0,00	0,00
	95	18,60	0,00	-0,15	0,00	0,24	0,00	0,00	96	18,60	0,00	0,15	0,00	0,27	0,00	0,00
	96	18,60	0,00	-0,01	0,00	-0,06	0,00	0,00	97	18,60	0,00	0,01	0,00	0,08	0,00	0,00
	97	18,60	0,00	0,16	0,00	-0,28	0,00	0,00	98	18,60	0,00	-0,16	0,00	-0,24	0,00	0,00
	98	18,60	0,00	0,01	0,00	0,03	0,00	0,00	99	18,60	0,00	-0,01	0,00	-0,05	0,00	0,00
	99	18,60	0,00	0,00	0,00	0,02	0,00	0,00	100	18,60	0,00	0,00	0,00	0,00	0,00	0,00
	100	18,60	0,00	-0,01	0,00	0,02	0,00	0,00	101	18,60	0,00	0,01	0,00	0,02	0,00	0,00
	101	18,60	0,00	0,01	0,00	0,00	0,00	0,00	102	18,60	0,00	-0,01	0,00	-0,01	0,00	0,00
	102	18,60	0,00	-0,03	0,00	0,05	0,00	0,00	103	18,60	0,00	0,03	0,00	0,05	0,00	0,00
	104	18,60	0,00	1,30	0,00	-0,99	0,00	0,00	105	18,60	0,00	1,24	0,00	0,83	0,00	0,00
	105	18,60	0,00	0,64	0,00	-0,53	0,00	0,00	106	18,60	0,00	0,67	0,00	0,57	0,00	0,00
	106	18,60	0,00	1,14	0,00	-0,70	0,00	0,00	107	18,60	0,00	1,20	0,00	0,86	0,00	0,00
	108	18,60	0,00	1,51	0,00	-1,14	0,00	0,00	109	18,60	0,00	1,47	0,00	1,02	0,00	0,00
	109	18,60	0,00	0,78	0,00	-0,67	0,00	0,00	110	18,60	0,00	0,76	0,00	0,65	0,00	0,00
	110	18,60	0,00	1,34	0,00	-0,83	0,00	0,00	111	18,60	0,00	1,41	0,00	1,00	0,00	0,00
	112	18,60	0,00	0,86	0,00	-0,56	0,00	0,00	113	18,60	0,00	0,94	0,00	0,78	0,00	0,00
	113	18,60	0,00	0,46	0,00	-0,40	0,00	0,00	114	18,60	0,00	0,47	0,00	0,41	0,00	0,00
	114	18,60	0,00	0,86	0,00	-0,64	0,00	0,00	115	18,60	0,00	0,80	0,00	0,49	0,00	0,00
	2	18,60	0,00	1,57	0,00	-1,31	0,00	0,00	5	18,60	0,00	1,28	0,00	0,57	0,00	0,00
	3	18,60	0,00	0,76	0,00	-0,49	0,00	0,00	6	18,60	0,00	0,82	0,00	0,66	0,00	0,00
	4	18,60	0,00	-0,06	0,00	0,03	0,00	0,00	29	18,60	0,00	0,06	0,00	0,18	0,00	0,00
	5	18,60	0,00	-0,09	0,00	-0,04	0,00	0,00	30	18,60	0,00	0,09	0,00	0,34	0,00	0,00
	6	18,60	0,00	0,08	0,00	-0,24	0,00	0,00	31	18,60	0,00	-0,08	0,00	-0,05	0,00	0,00
	7	18,60	0,00	0,02	0,00	-0,07	0,00	0,00	32	18,60	0,00	-0,02	0,00	-0,01	0,00	0,00
	8	18,60	0,00	-0,10	0,00	0,17	0,00	0,00	33	18,60	0,00	0,10	0,00	0,19	0,00	0,00
	9	18,60	0,00	0,14	0,00	0,03	0,00	0,00	34	18,60	0,00	0,28	0,00	0,22	0,00	0,00
	10	18,60	0,00	0,17	0,00	-0,04	0,00	0,00	35	18,60	0,00	0,29	0,00	0,22	0,00	0,00
	11	18,60	0,00	0,66	0,00	-0,64	0,00	0,00	42	18,60	0,00	0,64	0,00	0,58	0,00	0,00
	12	18,60	0,00	1,17	0,00	-1,07	0,00	0,00	43	18,60	0,00	1,17	0,00	1,06	0,00	0,00
	13	18,60	0,00	1,17	0,00	-1,06	0,00	0,00	44	18,60	0,00	1,17	0,00	1,07	0,00	0,00
	14	18,60	0,00	1,17	0,00	-1,05	0,00	0,00	45	18,60	0,00	1,17	0,00	1,07	0,00	0,00
	15	18,60	0,00	1,17	0,00	-1,06	0,00	0,00	46	18,60	0,00	1,17	0,00	1,07	0,00	0,00
	16	18,60	0,00	1,13	0,00	-1,03	0,00	0,00	47	18,60	0,00	1,14	0,00	1,04	0,00	0,00
	17	18,60	0,00	1,14	0,00	-1,03	0,00	0,00	48	18,60	0,00	1,14	0,00	1,04	0,00	0,00
	18	18,60	0,00	1,17	0,00	-1,06	0,00	0,00	49	18,60	0,00	1,17	0,00	1,07	0,00	0,00
	19	18,60	0,00	1,17	0,00	-1,05	0,00	0,00	50	18,60	0,00	1,17	0,00	1,06	0,00	0,00
	20	18,60	0,00	1,18	0,00	-1,06	0,00	0,00	51	18,60	0,00	1,16	0,00	1,01	0,00	0,00
	21	18,60	0,00	1,18	0,00	-1,07	0,00	0,00	52	18,60	0,00	1,16	0,00	1,00	0,00	0,00
	22	18,60	0,00	1,17	0,00	-1,08	0,00	0,00	53	18,60	0,00	1,16	0,00	1,05	0,00	0,00
	23	18,60	0,00	0,66	0,00	-0,65	0,00	0,00	54	18,60	0,00	0,64	0,00	0,58	0,00	0,00
	24	18,60	0,00	0,14	0,00	-0,19	0,00	-0,01	25	18,60	0,00	-0,14	0,00	0,07	0,00	0,01
	25	18,60	0,00	0,51	0,00	-0,47	0,00	0,00	55	18,60	0,00	0,40	0,00	0,21	0,00	0,00
	26	18,60	0,00	0,84	0,00	-0,61	0,00	0,00	56	18,60	0,00	0,79	0,00	0,49	0,00	0,00
	27	18,60	0,00	0,87	0,00	-0,60	0,00	0,00	57	18,60	0,00	0,85	0,00	0,55	0,00	0,00
	28	18,60	0,00	0,49	0,00	-0,33	0,00	0,00	58	18,60	0,00	0,48	0,00	0,32	0,00	0,00
	30	18,60	0,00	-0,12	0,00	0,09	0,00	-0,01	36	18,60	0,00	0,12	0,00	0,19	0,00	0,01
	31	18,60	0,00	0,01	0,00	-0,04	0,00	0,00	37	18,60	0,00	-0,01	0,00	0,01	0,00	0,00
	32	18,60	0,00	-0,03	0,00	-0,09	0,00	0,00	38	18,60	0,00	0,03	0,00	0,17	0,00	0,00

CARATT. SOVRACCARICO PERMAN.: ASTE

Tratto	Filo In.	Alt. (m)	Tx (t)	Ty (t)	N (t)	Mx (t*m)	My (t*m)	Mt (t*m)	Filo Fin.	Alt. (m)	Tx (t)	Ty (t)	N (t)	Mx (t*m)	My (t*m)	Mt (t*m)
	35	18,60	0,00	0,32	0,00	-0,38	0,00	0,00	41	18,60	0,00	0,00	0,00	0,00	0,00	0,00
	36	18,60	0,00	0,06	0,00	-0,11	0,00	0,00	59	18,60	0,00	-0,06	0,00	-0,06	0,00	0,00
	37	18,60	0,00	0,10	0,00	-0,15	0,00	0,00	60	18,60	0,00	-0,10	0,00	-0,15	0,00	0,00
	38	18,60	0,00	0,81	0,00	-0,47	0,00	0,00	61	18,60	0,00	0,58	0,00	0,13	0,00	0,00
	41	18,60	0,00	1,19	0,00	-0,73	0,00	0,01	64	18,60	0,00	0,61	0,00	-0,09	0,00	-0,01
	42	18,60	0,00	0,60	0,00	-0,43	0,00	0,00	65	18,60	0,00	0,50	0,00	0,28	0,00	0,00
	43	18,60	0,00	0,61	0,00	-0,53	0,00	0,00	66	18,60	0,00	0,52	0,00	0,40	0,00	0,00
	44	18,60	0,00	0,59	0,00	-0,50	0,00	0,00	67	18,60	0,00	0,54	0,00	0,43	0,00	0,00
	45	18,60	0,00	0,59	0,00	-0,50	0,00	0,00	68	18,60	0,00	0,54	0,00	0,43	0,00	0,00
	46	18,60	0,00	0,59	0,00	-0,50	0,00	0,00	69	18,60	0,00	0,54	0,00	0,43	0,00	0,00
	47	18,60	0,00	0,57	0,00	-0,49	0,00	0,00	70	18,60	0,00	0,53	0,00	0,42	0,00	0,00
	48	18,60	0,00	0,57	0,00	-0,49	0,00	0,00	71	18,60	0,00	0,53	0,00	0,41	0,00	0,00
	49	18,60	0,00	0,59	0,00	-0,50	0,00	0,00	72	18,60	0,00	0,54	0,00	0,43	0,00	0,00
	50	18,60	0,00	0,55	0,00	-0,44	0,00	0,00	73	18,60	0,00	0,58	0,00	0,50	0,00	0,00
	51	18,60	0,00	0,40	0,00	-0,18	0,00	0,00	74	18,60	0,00	0,73	0,00	0,67	0,00	0,00
	52	18,60	0,00	0,41	0,00	-0,18	0,00	0,00	75	18,60	0,00	0,72	0,00	0,66	0,00	0,00
	53	18,60	0,00	0,58	0,00	-0,48	0,00	0,00	76	18,60	0,00	0,56	0,00	0,45	0,00	0,00
	54	18,60	0,00	0,62	0,00	-0,45	0,00	0,00	77	18,60	0,00	0,51	0,00	0,29	0,00	0,00
	55	18,60	0,00	0,57	0,00	-0,34	0,00	0,00	78	18,60	0,00	0,51	0,00	0,25	0,00	0,00
	56	18,60	0,00	0,57	0,00	-0,41	0,00	0,00	79	18,60	0,00	0,49	0,00	0,29	0,00	0,00
	57	18,60	0,00	0,58	0,00	-0,41	0,00	0,00	80	18,60	0,00	0,53	0,00	0,34	0,00	0,00
	58	18,60	0,00	0,32	0,00	-0,21	0,00	0,00	81	18,60	0,00	0,28	0,00	0,15	0,00	0,00
	59	18,60	0,00	0,02	0,00	-0,04	0,00	0,00	82	18,60	0,00	-0,02	0,00	-0,05	0,00	0,00
	60	18,60	0,00	0,01	0,00	0,01	0,00	0,00	83	18,60	0,00	-0,01	0,00	-0,06	0,00	0,00
	61	18,60	0,00	0,62	0,00	-0,39	0,00	0,00	84	18,60	0,00	0,56	0,00	0,25	0,00	0,00
	63	18,60	0,00	0,57	0,00	-0,26	0,00	0,00	85	18,60	0,00	0,59	0,00	0,31	0,00	0,00
	64	18,60	0,00	0,33	0,00	-0,14	0,00	0,00	86	18,60	0,00	0,39	0,00	0,26	0,00	0,00
	65	18,60	0,00	0,74	0,00	-0,41	0,00	0,00	87	18,60	0,00	0,76	0,00	0,45	0,00	0,00
	66	18,60	0,00	0,77	0,00	-0,45	0,00	0,00	88	18,60	0,00	0,78	0,00	0,46	0,00	0,00
	67	18,60	0,00	0,77	0,00	-0,45	0,00	0,00	89	18,60	0,00	0,78	0,00	0,47	0,00	0,00
	68	18,60	0,00	0,77	0,00	-0,45	0,00	0,00	90	18,60	0,00	0,78	0,00	0,47	0,00	0,00
	69	18,60	0,00	0,77	0,00	-0,45	0,00	0,00	91	18,60	0,00	0,78	0,00	0,47	0,00	0,00
	70	18,60	0,00	0,75	0,00	-0,44	0,00	0,00	92	18,60	0,00	0,75	0,00	0,45	0,00	0,00
	71	18,60	0,00	0,75	0,00	-0,44	0,00	0,00	93	18,60	0,00	0,75	0,00	0,45	0,00	0,00
	72	18,60	0,00	0,77	0,00	-0,46	0,00	0,00	94	18,60	0,00	0,77	0,00	0,46	0,00	0,00
	73	18,60	0,00	0,78	0,00	-0,49	0,00	0,00	95	18,60	0,00	0,76	0,00	0,44	0,00	0,00
	76	18,60	0,00	0,79	0,00	-0,50	0,00	0,00	98	18,60	0,00	0,75	0,00	0,42	0,00	0,00
	77	18,60	0,00	0,78	0,00	-0,45	0,00	0,00	99	18,60	0,00	0,77	0,00	0,43	0,00	0,00
	78	18,60	0,00	0,75	0,00	-0,44	0,00	0,00	100	18,60	0,00	0,73	0,00	0,40	0,00	0,00
	79	18,60	0,00	0,73	0,00	-0,44	0,00	0,00	101	18,60	0,00	0,71	0,00	0,39	0,00	0,00
	80	18,60	0,00	0,78	0,00	-0,47	0,00	0,00	102	18,60	0,00	0,74	0,00	0,41	0,00	0,00
	81	18,60	0,00	0,45	0,00	-0,29	0,00	0,00	103	18,60	0,00	0,40	0,00	0,20	0,00	0,00
	82	18,60	0,00	0,00	0,00	0,00	0,00	0,00	104	18,60	0,00	0,00	0,00	0,00	0,00	0,00
	83	18,60	0,00	-0,02	0,00	0,03	0,00	0,00	105	18,60	0,00	0,02	0,00	0,05	0,00	0,00
	84	18,60	0,00	0,05	0,00	-0,18	0,00	0,00	106	18,60	0,00	-0,05	0,00	-0,04	0,00	0,00
	85	18,60	0,00	0,03	0,00	-0,10	0,00	0,01	107	18,60	0,00	-0,03	0,00	-0,02	0,00	-0,01
	104	18,60	0,00	0,02	0,00	-0,04	0,00	0,00	108	18,60	0,00	-0,02	0,00	-0,05	0,00	0,00
	105	18,60	0,00	0,06	0,00	-0,09	0,00	0,00	109	18,60	0,00	-0,06	0,00	-0,17	0,00	0,00
	106	18,60	0,00	0,05	0,00	-0,05	0,00	0,00	110	18,60	0,00	-0,05	0,00	-0,16	0,00	0,00
	107	18,60	0,00	0,03	0,00	-0,05	0,00	0,00	111	18,60	0,00	-0,03	0,00	-0,07	0,00	0,00
	108	18,60	0,00	-0,03	0,00	0,06	0,00	0,00	112	18,60	0,00	0,03	0,00	0,07	0,00	0,00
	109	18,60	0,00	-0,10	0,00	0,28	0,00	0,00	113	18,60	0,00	0,10	0,00	0,30	0,00	0,00
	110	18,60	0,00	-0,10	0,00	0,26	0,00	0,00	114	18,60	0,00	0,10	0,00	0,28	0,00	0,00
	111	18,60	0,00	-0,02	0,00	0,05	0,00	0,00	115	18,60	0,00	0,02	0,00	0,06	0,00	0,00
	116	0,00	0,00	-0,49	0,00	0,39	0,00	0,00	117	0,00	0,00	-0,26	0,00	-0,29	0,00	0,00
	117	0,00	0,00	-0,25	0,00	0,29	0,00	0,00	118	0,00	0,00	-0,51	0,00	-0,40	0,00	0,00
	118	0,00	0,00	-0,47	0,00	0,45	0,00	0,03	34	0,00	0,00	-0,27	0,00	-0,37	0,00	-0,03
	119	0,00	0,00	-0,51	0,00	0,26	0,00	0,00	120	0,00	0,00	-0,27	0,00	-0,16	0,00	0,00
	120	0,00	0,00	-0,45	0,00	0,15	0,00	0,00	121	0,00	0,00	-0,33	0,00	-0,10	0,00	0,00
	121	0,00	0,00	-0,32	0,00	0,10	0,00	0,00	40	0,00	0,00	-0,46	0,00	-0,16	0,00	0,00
	122	0,00	0,00	-0,76	0,00	0,35	0,00	0,00	123	0,00	0,00	-0,31	0,00	-0,14	0,00	0,00
	123	0,00	0,00	-0,29	0,00	0,14	0,00	0,00	124	0,00	0,00	-0,79	0,00	-0,37	0,00	0,00
	124	0,00	0,00	0,04	0,00	0,40	0,00	0,01	75	0,00	0,00	-1,11	0,00	-0,94	0,00	-0,01
	125	0,00	0,00	-0,52	0,00	0,48	0,00	0,00	126	0,00	0,00	-0,15	0,00	-0,34	0,00	0,00
	126	0,00	0,00	-0,03	0,00	0,34	0,00	0,00	127	0,00	0,00	-0,65	0,00	-0,56	0,00	0,00
	127	0,00	0,00	0,20	0,00	0,59	0,00	-0,01	39	0,00	0,00	-0,87	0,00	-0,98	0,00	0,01
	128	0,00	0,00	-0,76	0,00	0,50	0,00	0,00	129	0,00	0,00	0,10	0,00	-0,19	0,00	0,00
	129	0,00	0,00	-0,53	0,00	0,20	0,00	0,00	130	0,00	0,00	-0,15	0,00	-0,06	0,00	0,00
	130	0,00	0,00	-0,42	0,00	0,07	0,00	0,00	40	0,00	0,00	-0,26	0,00	-0,01	0,00	0,00
	131	0,00	0,00	-0,71	0,00	0,27	0,00	0,00	132	0,00	0,00	-0,60	0,00	-0,21	0,00	0,00
	132	0,00	0,00	-0,52	0,00	0,20	0,00	0,00	133	0,00	0,00	-0,76	0,00	-0,35	0,00	0,00
	133	0,00	0,00	-0,77	0,00	0,46	0,00	0,00	96	0,00	0,00	-0,44	0,00	-0,27	0,00	0,00
	134	0,00	0,00	-0,72	0,00	0,28	0,00	0,00	135	0,00	0,00	-0,58	0,00	-0,20	0,00	0,00
	135	0,00	0,00	-0,52	0,00	0,20	0,00	0,00	136	0,00	0,00	-0,75	0,00	-0,34	0,00	0,00
	136	0,00	0,00	-0,76	0,00	0,44	0,00	0,00	97	0,00	0,00	-0,44	0,00	-0,26	0,00	0,00

TENS. SOVRACCARICO PERMAN.: SHELL

Shell Nro	Nodo N.ro	S11 kg/cmq	S22 kg/cmq	S12 kg/cmq	M11 kg/cmq	M22 kg/cmq	M12 kg/cmq	Nodo N.ro	S11 kg/cmq	S22 kg/cmq	S12 kg/cmq	M11 kg/cmq	M22 kg/cmq	M12 kg/cmq
1	694	-0,19	-0,85	-0,20	-0,13	-0,43	-0,10	695	-0,06	-0,24	-0,10	0,03	0,09	-0,11
	33	-0,25	-0,86	-0,20	0,19	0,94	0,10	691	-0,13	-0,25	-0,10	0,01	0,03	0,09
2	720	-0,11	-0,82	-0,05	0,13	0,59	0,13	721	-0,02	-0,33	-0,03	-0,06	-0,11	0,12
	39	-0,21	-0,84	-0,10	-0,24	-1,20	-0,12	717	-0,11	-0,35	-0,08	-0,01	-0,03	-0,13
3	746	-0,20	-0,71	-0,24	-0,05	-0,18	-0,06	747	-0,09	-0,13	-0,06	0,02	0,04	-0,06
	74	-0,26	-0,72	-0,20	0,10	0,48	0,06	743	-0,14	-0,14	-0,02	0,00	0,01	0,06
4	694	-0,21	-0,85	-0,23	0,11	0,33	0,10	772	-0,08	-0,20	-0,08	-0,02	-0,06	0,11
	33	-0,28	-0,86	-0,24	-0,15	-0,76	-0,09	769	-0,15	-0,21	-0,09	-0,01	-0,07	-0,08
5	698	-0,19	-0,86	-0,25	-0,07	-0,34	-0,09	790	-0,06	-0,21	-0,06	0,04	0,06	-0,08
	34	-0,30	-0,88	-0,24	0,15	0,76	0,09	787	-0,17	-0,23	-0,06	0,01	0,05	0,10
6	746	-0,15	-0,72	-0,13	0,10	0,39	0,09	808	-0,05	-0,22	-0,08	-0,04	-0,11	0,09

TENS. SOVRACCARICO PERMAN.: SHELL

Shell Nro	Nodo N.ro	S11 kg/cmq	S22 kg/cmq	S12 kg/cmq	M11 kg/cmq	M22 kg/cmq	M12 kg/cmq	Nodo N.ro	S11 kg/cmq	S22 kg/cmq	S12 kg/cmq	M11 kg/cmq	M22 kg/cmq	M12 kg/cmq
	74	-0,20	-0,73	-0,12	-0,18	-0,90	-0,08	805	-0,10	-0,23	-0,07	0,01	0,07	-0,08
7	750	-0,16	-0,76	-0,14	-0,10	-0,43	-0,09	830	-0,05	-0,21	-0,07	0,04	0,12	-0,10
	75	-0,21	-0,77	-0,13	0,20	0,99	0,09	827	-0,10	-0,22	-0,07	-0,01	-0,07	0,09
8	849	0,15	-0,19	0,25	0,04	0,26	0,08	850	0,11	-0,40	0,02	-0,01	-0,09	0,08
	148	0,14	-0,19	-0,05	-0,11	-0,57	-0,08	714	0,10	-0,40	-0,28	0,02	0,10	-0,09
9	862	0,16	-0,22	0,39	0,04	0,10	-0,02	863	0,13	-0,38	0,06	-0,01	0,02	-0,02
	154	0,17	-0,21	-0,02	0,00	-0,01	0,04	740	0,13	-0,38	-0,36	-0,01	-0,04	0,04
10	875	0,09	-0,17	0,09	0,08	0,55	0,11	876	0,05	-0,37	-0,01	-0,03	-0,17	0,10
	188	0,04	-0,17	0,00	-0,20	-1,01	-0,10	766	0,00	-0,38	-0,10	0,03	0,17	-0,11
11	849	0,09	-0,13	0,12	-0,18	-0,93	-0,20	888	0,05	-0,36	0,04	0,05	0,20	-0,19
	148	0,06	-0,14	0,06	0,32	1,61	0,20	784	0,01	-0,37	-0,02	-0,04	-0,18	0,20
12	853	0,06	-0,25	0,10	-0,03	-0,04	0,04	897	0,04	-0,30	0,03	0,00	-0,04	0,04
	149	0,02	-0,26	-0,04	-0,02	-0,09	-0,05	802	0,01	-0,31	-0,11	0,01	0,06	-0,05
13	875	0,09	-0,21	0,16	-0,01	-0,20	-0,06	906	0,05	-0,40	0,05	0,00	0,09	-0,05
	188	0,04	-0,22	-0,02	0,11	0,53	0,07	824	0,01	-0,41	-0,13	-0,03	-0,13	0,08
14	879	0,09	-0,20	0,16	0,01	0,17	0,06	917	0,05	-0,38	0,05	-0,01	-0,08	0,05
	189	0,04	-0,20	-0,02	-0,10	-0,48	-0,06	846	0,01	-0,38	-0,12	0,02	0,11	-0,07
15	928	0,14	-0,11	0,22	0,01	0,16	0,06	929	0,09	-0,33	0,03	-0,01	-0,07	0,06
	263	0,14	-0,11	-0,04	-0,08	-0,39	-0,07	859	0,09	-0,33	-0,23	0,02	0,08	-0,07
16	941	0,13	-0,14	0,30	0,04	0,11	-0,01	942	0,10	-0,31	0,05	0,00	0,01	-0,01
	269	0,14	-0,14	0,00	-0,01	-0,04	0,03	872	0,10	-0,31	-0,25	0,00	-0,02	0,03
17	954	0,08	-0,08	0,06	0,10	0,67	0,12	955	0,03	-0,33	-0,01	-0,03	-0,19	0,11
	303	0,04	-0,09	0,04	-0,23	-1,17	-0,12	885	0,00	-0,33	-0,03	0,04	0,22	-0,13
18	928	0,08	-0,06	0,07	-0,16	-0,88	-0,18	967	0,03	-0,29	0,03	0,05	0,19	-0,17
	263	0,05	-0,07	0,07	0,30	1,50	0,18	894	0,00	-0,30	0,02	-0,03	-0,17	0,19
19	932	0,05	-0,17	0,07	-0,01	0,03	0,05	976	0,03	-0,25	0,02	-0,01	-0,04	0,05
	264	0,03	-0,17	-0,01	-0,04	-0,20	-0,05	903	0,01	-0,25	-0,07	0,01	0,05	-0,05
20	954	0,11	-0,15	0,18	0,01	-0,10	-0,05	985	0,06	-0,36	0,05	0,00	0,06	-0,04
	303	0,07	-0,15	-0,02	0,07	0,35	0,06	914	0,03	-0,36	-0,15	-0,02	-0,10	0,07
21	958	0,11	-0,13	0,17	-0,01	0,09	0,05	996	0,06	-0,34	0,04	0,00	-0,06	0,04
	304	0,07	-0,13	-0,02	-0,07	-0,34	-0,05	925	0,03	-0,35	-0,15	0,02	0,08	-0,06
22	1007	0,16	-0,02	0,27	0,03	0,21	0,07	1008	0,11	-0,26	0,04	-0,01	-0,07	0,07
	378	0,18	-0,02	-0,03	-0,09	-0,47	-0,07	938	0,13	-0,26	-0,27	0,02	0,08	-0,07
23	1020	0,16	-0,06	0,37	0,03	0,10	-0,01	1021	0,12	-0,26	0,05	0,00	0,01	-0,01
	384	0,19	-0,05	0,00	0,00	-0,01	0,03	951	0,15	-0,26	-0,31	0,00	-0,01	0,03
24	1033	0,10	0,03	0,10	0,14	0,83	0,15	1034	0,04	-0,27	0,00	-0,04	-0,22	0,14
	418	0,09	0,02	0,05	-0,29	-1,43	-0,14	964	0,03	-0,27	-0,05	0,05	0,23	-0,15
25	1007	0,09	0,04	0,09	-0,20	-1,02	-0,20	1046	0,04	-0,22	0,02	0,05	0,20	-0,20
	378	0,08	0,04	0,08	0,35	1,73	0,20	973	0,03	-0,22	0,01	-0,03	-0,17	0,21
26	1011	0,06	-0,08	0,08	0,01	0,11	0,07	1055	0,04	-0,19	0,01	-0,01	-0,05	0,07
	379	0,05	-0,08	-0,01	-0,07	-0,34	-0,06	982	0,03	-0,19	-0,08	0,01	0,05	-0,07
27	1033	0,13	-0,05	0,22	-0,02	-0,19	-0,06	1064	0,08	-0,30	0,06	0,01	0,08	-0,06
	418	0,11	-0,05	-0,02	0,10	0,52	0,07	993	0,06	-0,30	-0,18	-0,02	-0,12	0,08
28	1037	0,13	-0,03	0,20	0,01	0,18	0,06	1075	0,08	-0,29	0,05	-0,01	-0,08	0,06
	419	0,11	-0,04	-0,03	-0,10	-0,51	-0,06	1004	0,06	-0,29	-0,19	0,02	0,11	-0,07
29	1086	0,17	0,10	0,27	0,06	0,27	0,07	1087	0,11	-0,19	0,04	-0,02	-0,08	0,08
	493	0,22	0,11	-0,01	-0,11	-0,56	-0,08	1017	0,16	-0,18	-0,24	0,01	0,06	-0,07
30	1099	0,17	0,02	0,39	0,02	0,11	-0,01	1100	0,12	-0,21	0,07	-0,01	0,00	-0,02
	499	0,22	0,03	0,03	-0,01	-0,03	0,03	1030	0,18	-0,20	-0,30	0,00	-0,02	0,03
31	1112	0,12	0,17	0,12	0,19	0,99	0,16	1113	0,05	-0,19	0,00	-0,05	-0,25	0,15
	533	0,12	0,17	0,08	-0,33	-1,66	-0,15	1043	0,05	-0,18	-0,03	0,05	0,24	-0,16
32	1086	0,10	0,16	0,10	-0,24	-1,14	-0,21	1125	0,04	-0,15	0,04	0,06	0,22	-0,21
	493	0,12	0,16	0,10	0,37	1,87	0,20	1052	0,05	-0,15	0,04	-0,03	-0,17	0,21
33	1090	0,07	0,02	0,09	0,03	0,15	0,08	1134	0,04	-0,12	0,03	-0,01	-0,05	0,08
	494	0,08	0,02	0,01	-0,08	-0,40	-0,07	1061	0,05	-0,12	-0,05	0,01	0,05	-0,07
34	1112	0,16	0,09	0,24	-0,03	-0,24	-0,07	1143	0,10	-0,24	0,07	0,01	0,09	-0,06
	533	0,15	0,08	-0,01	0,12	0,60	0,08	1072	0,09	-0,24	-0,18	-0,02	-0,11	0,08
35	1116	0,16	0,09	0,23	0,03	0,22	0,07	1154	0,10	-0,24	0,07	-0,01	-0,08	0,06
	534	0,15	0,08	-0,02	-0,11	-0,56	-0,07	1083	0,09	-0,24	-0,18	0,02	0,11	-0,07
36	695	-0,16	-0,28	-0,13	0,03	0,09	-0,02	696	-0,14	-0,19	-0,03	0,00	0,04	-0,02
	691	-0,09	-0,27	-0,09	0,01	0,03	0,01	692	-0,07	-0,18	0,01	0,00	0,02	0,01
37	696	-0,14	-0,19	0,00	0,00	0,04	0,01	697	-0,16	-0,29	0,09	0,05	0,11	0,01
	692	-0,07	-0,18	0,00	0,00	0,02	-0,03	693	-0,09	-0,28	0,09	0,00	0,02	-0,02
38	697	-0,06	-0,24	0,07	0,05	0,11	0,11	698	-0,18	-0,86	0,17	-0,09	-0,43	0,12
	693	-0,14	-0,26	0,10	0,00	0,02	-0,11	34	-0,26	-0,88	0,20	0,20	0,99	-0,10
39	699	-0,02	-0,41	-0,01	-0,04	-0,05	0,00	700	-0,02	-0,40	-0,07	-0,01	0,00	0,00
	694	0,00	-0,40	0,00	-0,04	0,03	0,01	695	0,00	-0,40	-0,06	0,01	-0,02	0,00
40	700	-0,02	-0,39	-0,09	-0,01	0,00	0,01	701	-0,01	-0,31	0,00	0,01	-0,01	0,01
	695	-0,16	-0,42	-0,09	0,01	-0,02	-0,02	696	-0,14	-0,33	-0,01	0,00	0,05	-0,02
41	701	-0,01	-0,31	-0,03	0,01	-0,01	-0,01	702	-0,03	-0,40	0,04	0,01	0,02	-0,01
	696	-0,14	-0,33	0,02	0,00	0,05	0,01	697	-0,16	-0,42	0,09	0,02	0,00	0,01
42	702	-0,01	-0,40	0,04	0,01	0,02	0,01	703	-0,02	-0,44	-0,03	0,02	-0,01	0,01
	697	0,00	-0,40	0,07	0,02	0,00	-0,01	698	0,00	-0,44	-0,01	0,01	0,05	-0,01
43	704	0,00	-0,36	-0,05	-0,02	-0,01	0,00	705	0,00	-0,40	-0,03	-0,02	-0,01	0,01
	699	0,00	-0,36	0,01	-0,03	-0,01	0,01	700	-0,01	-0,40	0,02	-0,01	-0,01	0,01
44	705	0,00	-0,38	-0,05	-0,01	-0,01	0,01	706	0,00	-0,39	-0,03	0,01	-0,01	0,01
	700	-0,03	-0,38	0,01	-0,01	-0,01	0,00	701	-0,03	-0,40	0,03	0,01	0,00	0,00
45	706	-0,01	-0,39	-0,01	0,00	-0,01	0,01	707	0,00	-0,38	-0,01	0,00	0,00	0,01
	701	-0,03	-0,40	0,00	0,01	0,00	0,00	702	-0,02	-0,38	0,00	0,01	0,01	0,00
46	707	0,00	-0,39	0,01	0,00	-0,01	0,01	708	0,00	-0,36	-0,03	0,02	0,02	0,01
	702	-0,01	-0,39	0,00	0,01	0,01	0,00	703	-0,01	-0,37	-0,04	0,02	0,01	0,00
47	709	0,04	-0,36	-0,10	-0,03	0,04	-0,01	710	0,03	-0,40	-0,03	0,00	-0,04	-0,01
	704	-0,01	-0,37	0,00	-0,03	-0,04	0,02	705	-0,02	-0,41	0,08	-0,01	0,00	0,02
48	710	-0,08	-0,41	0,01	0,00	-0,04	0,02	711	-0,07	-0,38	-0,05	0,00	0,01	0,02
	705	0,00	-0,40	0,06	-0,01	0,00	0,00	706	0,01	-0,37	0,00	0,00	-0,02	0,00
49	711	-0,05	-0,38	0,00	0,00	0,01	0,00	712	-0,05	-0,38	-0,06	0,00	-0,04	0,00
	706	0,00	-0,37	0,03	0,00	-0,02	0,01	707	0,00	-0,37	-0,03	0,01	0,02	0,02
50	712	-0,01	-0,38	-0,01	0,01	-0,04	0,03	713	0,00	-0,33	-0,03	-0,01	0,07	0,02
	707	-0,01	-0,38	-0,01	0,00	0,01	0,00	708	0,00	-0,33	-0,04	0,01	-0,04	-0,01
51	148	-0,27	-0,54	-0,01	0,14	0,72	-0,08	714	-0,23	-0,30	-0,29	-0,01	-0,04	-0,07
	709	-0,17	-0,52	0,33	-0,12	-0,40	0,08	710	-0,12	-0,27	0,05	0,02	0,07	0,09

TENS. SOVRACCARICO PERMAN.: SHELL

Shell Nro	Nodo N.ro	S11 kg/cmq	S22 kg/cmq	S12 kg/cmq	M11 kg/cmq	M22 kg/cmq	M12 kg/cmq	Nodo N.ro	S11 kg/cmq	S22 kg/cmq	S12 kg/cmq	M11 kg/cmq	M22 kg/cmq	M12 kg/cmq
52	714	-0,10	-0,35	-0,01	-0,01	-0,04	0,01	715	-0,10	-0,35	-0,12	0,01	0,03	0,01
	710	-0,08	-0,35	0,08	0,02	0,07	0,01	711	-0,08	-0,35	-0,03	0,00	-0,01	0,01
53	715	-0,08	-0,36	0,00	0,01	0,03	0,00	716	-0,08	-0,35	-0,09	-0,01	-0,06	0,00
	711	-0,05	-0,35	0,02	0,00	-0,01	0,01	712	-0,05	-0,34	-0,07	0,02	0,06	0,01
54	716	-0,10	-0,34	0,02	-0,01	-0,06	0,07	149	-0,11	-0,39	-0,09	0,13	0,66	0,07
	712	-0,03	-0,32	-0,02	0,03	0,06	-0,06	713	-0,04	-0,38	-0,13	-0,11	-0,40	-0,06
55	721	-0,09	-0,35	-0,08	-0,06	-0,11	0,02	722	-0,06	-0,23	-0,02	0,00	-0,01	0,01
	717	-0,09	-0,35	-0,06	-0,01	-0,03	-0,03	718	-0,07	-0,23	0,00	0,00	-0,02	-0,04
56	722	-0,06	-0,23	-0,01	0,00	-0,01	-0,01	723	-0,05	-0,20	0,02	0,01	0,01	-0,01
	718	-0,05	-0,23	0,00	0,00	-0,02	-0,02	719	-0,05	-0,20	0,03	0,00	-0,01	-0,02
57	723	-0,03	-0,19	0,02	0,00	0,01	-0,02	724	-0,04	-0,23	0,04	0,07	0,11	0,00
	719	-0,06	-0,19	0,02	0,00	-0,01	-0,01	40	-0,06	-0,24	0,05	-0,02	-0,12	0,00
58	725	0,00	-0,41	0,02	-0,01	0,08	0,01	726	0,00	-0,40	-0,05	-0,01	0,00	0,01
	720	0,02	-0,41	0,05	-0,01	-0,09	-0,01	721	0,02	-0,40	-0,02	-0,03	0,04	-0,01
59	726	0,00	-0,39	-0,06	-0,01	0,00	0,00	727	0,02	-0,28	-0,03	-0,01	0,03	0,00
	721	-0,08	-0,41	-0,07	-0,03	0,04	0,01	722	-0,06	-0,29	-0,04	0,00	-0,02	0,02
60	727	0,00	-0,28	-0,03	-0,01	0,03	0,01	728	0,01	-0,23	-0,01	0,01	0,02	0,01
	722	-0,06	-0,30	-0,03	-0,01	-0,02	0,00	723	-0,05	-0,24	0,00	0,01	0,03	0,00
61	728	-0,01	-0,24	0,00	0,01	0,02	0,01	729	0,01	-0,16	0,00	0,05	0,06	0,01
	723	-0,02	-0,24	0,00	0,01	0,03	0,00	724	0,00	-0,16	0,00	0,05	0,01	0,00
62	730	0,00	-0,35	-0,03	-0,01	0,04	0,01	731	0,00	-0,36	-0,04	-0,01	0,01	0,01
	725	0,01	-0,34	0,03	-0,03	-0,03	0,00	726	0,01	-0,35	0,02	-0,01	0,02	0,00
63	731	0,00	-0,34	-0,04	-0,01	0,01	0,01	732	0,01	-0,32	-0,06	-0,01	0,02	0,01
	726	0,00	-0,34	0,01	-0,01	0,02	0,00	727	0,01	-0,32	-0,02	-0,01	0,02	0,01
64	732	0,00	-0,32	-0,01	-0,01	0,02	0,01	733	0,01	-0,25	-0,02	0,01	0,02	0,01
	727	-0,02	-0,32	-0,02	-0,01	0,02	0,01	728	0,00	-0,25	-0,04	0,02	0,03	0,01
65	733	-0,01	-0,27	0,00	0,01	0,02	0,01	734	0,01	-0,19	0,02	0,03	0,05	0,00
	728	-0,01	-0,27	-0,03	0,01	0,03	0,01	729	0,00	-0,19	-0,01	0,03	0,00	0,01
66	735	0,04	-0,30	-0,09	0,04	0,04	0,00	736	0,03	-0,33	-0,04	-0,02	0,01	0,01
	730	-0,01	-0,31	0,02	-0,02	-0,01	0,00	731	-0,01	-0,34	0,07	0,00	0,02	0,01
67	736	-0,09	-0,34	0,02	-0,01	0,02	0,01	737	-0,08	-0,30	-0,08	-0,01	0,00	0,01
	731	0,00	-0,33	0,07	-0,01	0,02	0,01	732	0,01	-0,28	-0,04	0,00	0,02	0,01
68	737	-0,08	-0,30	0,01	-0,01	0,00	0,01	738	-0,08	-0,30	-0,08	0,00	0,01	0,01
	732	0,00	-0,28	0,02	-0,01	0,02	0,01	733	0,00	-0,28	-0,08	0,01	0,02	0,00
69	738	0,02	-0,29	0,00	-0,01	0,01	0,00	739	0,03	-0,23	0,04	0,06	0,05	0,00
	733	-0,02	-0,30	-0,06	0,01	0,02	0,00	734	-0,01	-0,24	-0,01	0,02	-0,01	0,01
70	154	-0,28	-0,42	-0,01	-0,04	-0,19	0,02	740	-0,24	-0,21	-0,39	-0,01	-0,04	0,02
	735	-0,19	-0,40	0,42	0,05	0,10	-0,02	736	-0,14	-0,19	0,05	-0,02	0,00	-0,02
71	740	-0,09	-0,28	0,03	-0,01	-0,04	0,00	741	-0,09	-0,26	-0,15	-0,01	-0,03	0,01
	736	-0,09	-0,28	0,11	-0,01	0,00	0,00	737	-0,09	-0,27	-0,06	-0,01	0,00	0,01
72	741	-0,08	-0,27	0,07	-0,01	-0,03	0,00	742	-0,08	-0,26	-0,09	-0,01	-0,05	0,01
	737	-0,09	-0,27	0,03	-0,01	0,00	0,01	738	-0,09	-0,26	-0,12	0,00	0,01	0,02
73	742	-0,19	-0,21	0,22	-0,01	-0,05	0,00	155	-0,23	-0,41	-0,05	-0,03	-0,16	-0,01
	738	-0,11	-0,20	-0,04	-0,01	0,01	0,03	739	-0,15	-0,40	-0,31	0,06	0,08	0,02
74	747	-0,13	-0,21	-0,07	0,02	0,04	0,00	748	-0,13	-0,19	-0,01	0,00	0,01	0,00
	743	-0,05	-0,20	-0,04	0,00	0,01	0,01	744	-0,05	-0,18	0,02	0,00	0,02	0,01
75	748	-0,13	-0,19	0,02	0,00	0,01	0,01	749	-0,14	-0,21	0,08	0,02	0,05	0,01
	744	-0,05	-0,18	-0,01	0,00	0,02	-0,01	745	-0,05	-0,19	0,05	0,00	0,01	0,00
76	749	-0,09	-0,12	0,08	0,02	0,05	0,07	750	-0,22	-0,75	0,27	-0,05	-0,19	0,07
	745	-0,15	-0,13	0,04	0,00	0,01	-0,06	75	-0,27	-0,76	0,22	0,10	0,52	-0,06
77	751	-0,02	-0,39	0,00	-0,01	0,01	0,01	752	-0,01	-0,33	-0,06	0,00	-0,02	0,01
	746	-0,01	-0,39	-0,01	-0,03	-0,05	0,00	747	0,00	-0,33	-0,08	0,01	0,00	0,00
78	752	-0,04	-0,33	-0,06	-0,01	-0,02	0,01	753	-0,02	-0,25	0,02	0,01	-0,02	0,01
	747	-0,15	-0,35	-0,08	0,01	0,00	0,00	748	-0,14	-0,27	0,00	0,00	0,02	0,00
79	753	-0,02	-0,25	0,00	0,01	-0,02	0,00	754	-0,04	-0,33	0,08	-0,01	-0,02	0,00
	748	-0,14	-0,27	0,02	0,00	0,02	0,01	749	-0,16	-0,35	0,10	0,01	0,00	0,01
80	754	-0,01	-0,34	0,09	0,00	-0,02	0,00	755	-0,02	-0,39	0,01	-0,01	0,02	0,00
	749	0,00	-0,34	0,10	0,01	0,00	0,01	750	-0,01	-0,39	0,02	-0,03	-0,06	0,00
81	756	0,00	-0,33	-0,01	-0,01	0,04	0,00	757	-0,01	-0,35	-0,02	-0,01	-0,03	0,00
	751	-0,01	-0,33	0,01	-0,03	-0,06	0,01	752	-0,02	-0,35	0,00	0,00	-0,01	0,01
82	757	-0,01	-0,33	-0,02	-0,01	-0,03	0,00	758	-0,01	-0,33	0,00	0,01	-0,02	0,00
	752	-0,04	-0,34	0,00	0,00	-0,01	0,00	753	-0,04	-0,34	0,02	0,00	-0,02	0,00
83	758	-0,01	-0,33	0,02	0,01	-0,02	0,00	759	-0,01	-0,33	0,03	-0,01	-0,04	0,00
	753	-0,04	-0,34	0,00	0,00	-0,02	0,00	754	-0,04	-0,34	0,02	0,00	-0,01	0,00
84	759	-0,01	-0,34	0,04	-0,01	-0,04	0,01	760	0,00	-0,32	0,02	0,00	0,04	0,01
	754	-0,02	-0,34	0,02	0,00	-0,01	0,00	755	-0,01	-0,32	0,00	-0,03	-0,07	0,00
85	761	0,01	-0,32	-0,02	0,00	0,12	-0,01	762	0,00	-0,36	0,02	0,00	-0,06	-0,01
	756	0,00	-0,33	0,00	-0,04	-0,13	0,01	757	-0,01	-0,36	0,04	0,00	0,01	0,01
86	762	-0,07	-0,36	0,04	0,00	-0,06	0,01	763	-0,07	-0,33	0,00	0,00	0,02	0,01
	757	-0,02	-0,35	0,04	0,00	0,01	0,00	758	-0,01	-0,32	0,00	0,00	-0,04	0,00
87	763	-0,06	-0,33	0,02	0,00	0,02	-0,01	764	-0,07	-0,35	-0,02	0,00	-0,06	-0,01
	758	-0,01	-0,32	0,02	0,00	-0,04	0,01	759	-0,01	-0,34	-0,02	0,00	0,01	0,01
88	764	0,00	-0,35	0,00	0,00	-0,06	0,02	765	0,01	-0,30	0,03	0,00	0,12	0,02
	759	-0,01	-0,35	-0,02	0,00	0,01	-0,01	760	0,00	-0,31	0,01	-0,04	-0,14	-0,01
89	188	-0,18	-0,52	0,07	0,22	1,11	-0,11	766	-0,13	-0,27	-0,07	-0,03	-0,13	-0,10
	761	-0,12	-0,50	0,17	-0,15	-0,64	0,11	762	-0,07	-0,26	0,03	0,04	0,12	0,12
90	766	-0,07	-0,31	0,03	-0,03	-0,13	0,01	767	-0,07	-0,32	-0,02	0,01	0,05	0,01
	762	-0,06	-0,31	0,05	0,04	0,12	0,00	763	-0,06	-0,31	0,00	-0,01	-0,04	0,00
91	767	-0,07	-0,32	0,04	0,01	0,05	0,00	768	-0,07	-0,30	-0,02	-0,02	-0,12	0,00
	763	-0,06	-0,31	0,02	-0,01	-0,04	0,01	764	-0,06	-0,30	-0,03	0,03	0,12	0,01
92	768	-0,12	-0,26	0,07	-0,02	-0,12	0,10	189	-0,16	-0,47	-0,05	0,21	1,06	0,11
	764	-0,06	-0,25	-0,01	0,04	0,12	-0,11	765	-0,10	-0,46	-0,14	-0,15	-0,62	-0,10
93	772	-0,20	-0,25	-0,12	-0,02	-0,06	0,03	773	-0,17	-0,13	-0,02	0,00	-0,03	0,03
	769	-0,09	-0,23	-0,09	-0,01	-0,07	-0,01	770	-0,07	-0,11	0,01	0,00	-0,02	-0,01
94	773	-0,19	-0,13	0,03	0,00	-0,03	0,00	774	-0,20	-0,19	0,14	-0,02	-0,04	0,00
	770	-0,08	-0,10	-0,01	0,00	-0,02	0,02	771	-0,09	-0,17	0,11	-0,01	-0,04	0,02
95	774	-0,10	-0,13	0,12	-0,02	-0,04	-0,05	720	-0,23	-0,80	0,33	0,02	0,10	-0,05
	771	-0,17	-0,15	0,10	-0,01	-0,04	0,06	39	-0,31	-0,82	0,30	-0,07	-0,36	0,06
96	699	-0,03	-0,40	0,01	0,03	0,01	0,01	775	-0,02	-0,38	-0,04	0,01	0,01	0,01
	694	0,00	-0,40	0,01	0,04	0,02	0,00	772	0,01	-0,37	-0,05	-0,01	0,02	0,00
97	775	-0,02	-0,37	-0,05	0,01	0,01	0,00	776	0,00	-0,28	0,04	0,00	0,01	0,00

TENS. SOVRACCARICO PERMAN.: SHELL

Shell Nro	Nodo N.ro	S11 kg/cmq	S22 kg/cmq	S12 kg/cmq	M11 kg/cmq	M22 kg/cmq	M12 kg/cmq	Nodo N.ro	S11 kg/cmq	S22 kg/cmq	S12 kg/cmq	M11 kg/cmq	M22 kg/cmq	M12 kg/cmq
	772	-0,18	-0,40	-0,09	-0,01	0,02	0,02	773	-0,16	-0,31	-0,01	0,00	-0,03	0,02
98	776	0,00	-0,28	-0,01	0,00	0,01	0,01	777	-0,02	-0,36	0,08	0,00	0,00	0,01
	773	-0,17	-0,31	0,04	0,00	-0,03	0,01	774	-0,19	-0,39	0,13	-0,01	-0,01	0,01
99	777	-0,02	-0,36	0,08	0,00	0,00	0,01	725	-0,03	-0,41	0,02	-0,03	-0,05	0,00
	774	0,01	-0,36	0,10	-0,01	-0,01	0,01	720	0,00	-0,40	0,03	0,01	0,04	0,01
100	704	0,01	-0,36	0,00	0,00	-0,06	0,01	778	0,00	-0,38	0,00	0,02	0,03	0,01
	699	-0,01	-0,36	0,03	0,04	0,07	-0,01	775	-0,01	-0,38	0,03	0,01	0,01	-0,01
101	778	0,00	-0,37	-0,01	0,02	0,03	0,00	779	0,00	-0,37	0,01	-0,01	0,01	0,00
	775	-0,03	-0,37	0,02	0,01	0,01	0,00	776	-0,03	-0,38	0,05	0,00	0,01	0,00
102	779	0,00	-0,38	0,02	-0,01	0,01	0,00	780	0,00	-0,35	0,04	0,01	0,02	0,00
	776	-0,03	-0,38	0,00	0,00	0,01	0,00	777	-0,03	-0,36	0,02	-0,01	-0,01	0,00
103	780	0,00	-0,37	0,04	0,01	0,02	-0,01	730	0,01	-0,34	0,01	-0,04	-0,09	0,00
	777	-0,01	-0,37	0,03	-0,01	-0,01	0,01	725	-0,01	-0,34	0,00	0,00	0,06	0,01
104	709	0,02	-0,36	-0,02	0,00	-0,23	0,05	781	0,02	-0,39	0,02	0,00	0,09	0,04
	704	-0,01	-0,36	0,01	0,05	0,18	-0,03	778	-0,01	-0,40	0,05	0,01	-0,03	-0,03
105	781	-0,07	-0,40	0,04	0,00	0,09	-0,02	782	-0,06	-0,37	0,02	-0,01	-0,04	-0,02
	778	0,01	-0,39	0,05	0,01	-0,03	0,02	779	0,01	-0,35	0,02	0,00	0,04	0,01
106	782	-0,06	-0,37	0,01	-0,01	-0,04	0,02	783	-0,06	-0,38	-0,02	0,00	0,10	0,01
	779	0,01	-0,35	0,03	0,00	0,04	-0,02	780	0,01	-0,36	0,01	-0,01	-0,05	-0,02
107	783	0,00	-0,37	0,02	-0,01	0,10	-0,05	735	0,01	-0,31	0,02	-0,02	-0,25	-0,05
	780	-0,01	-0,37	0,01	0,00	-0,05	0,03	730	0,00	-0,31	0,01	0,02	0,18	0,04
108	148	-0,20	-0,59	0,10	-0,35	-1,77	0,19	784	-0,14	-0,32	-0,02	0,02	0,10	0,19
	709	-0,10	-0,57	0,16	0,25	1,05	-0,20	781	-0,05	-0,30	0,04	-0,05	-0,16	-0,21
109	784	-0,08	-0,33	0,02	0,02	0,10	0,00	785	-0,08	-0,33	-0,02	-0,01	-0,07	0,00
	781	-0,07	-0,33	0,06	-0,05	-0,16	-0,01	782	-0,07	-0,32	0,02	0,00	0,01	0,00
110	785	-0,08	-0,33	0,02	-0,01	-0,07	0,00	786	-0,07	-0,32	-0,02	0,03	0,14	0,00
	782	-0,06	-0,32	0,01	0,00	0,01	0,00	783	-0,05	-0,31	-0,02	-0,06	-0,19	0,00
111	786	-0,09	-0,31	-0,04	0,03	0,14	-0,23	154	-0,13	-0,50	-0,10	-0,41	-2,06	-0,23
	783	-0,02	-0,30	0,01	-0,07	-0,20	0,25	735	-0,06	-0,48	-0,04	0,27	1,21	0,24
112	790	-0,13	-0,26	-0,12	0,04	0,06	-0,01	791	-0,12	-0,18	-0,03	0,00	0,01	0,00
	787	-0,09	-0,25	-0,06	0,01	0,05	0,04	788	-0,08	-0,17	0,03	0,00	0,02	0,04
113	791	-0,07	-0,18	0,00	0,00	0,01	0,01	792	-0,07	-0,20	0,02	-0,01	-0,01	0,01
	788	-0,05	-0,18	0,02	0,00	0,02	0,02	789	-0,05	-0,20	0,05	0,00	0,02	0,02
114	792	-0,02	-0,19	0,03	0,00	-0,01	0,03	724	-0,03	-0,24	0,02	-0,08	-0,14	0,01
	789	-0,04	-0,20	0,05	0,00	0,02	0,01	40	-0,05	-0,24	0,04	0,03	0,17	-0,01
115	703	-0,02	-0,44	-0,02	0,01	-0,05	0,00	793	-0,01	-0,39	-0,09	0,01	0,00	0,00
	698	0,02	-0,43	0,00	0,01	0,04	0,01	790	0,03	-0,38	-0,06	0,02	-0,03	0,01
116	793	0,00	-0,38	-0,09	0,01	0,00	0,01	794	0,02	-0,26	-0,04	0,00	-0,03	0,00
	790	-0,12	-0,41	-0,12	0,02	-0,03	0,00	791	-0,10	-0,28	-0,06	0,00	0,01	0,00
117	794	-0,01	-0,26	-0,06	0,00	-0,03	0,00	795	0,00	-0,22	-0,03	-0,02	-0,02	-0,01
	791	-0,08	-0,28	-0,04	0,00	0,01	0,01	792	-0,07	-0,24	-0,01	-0,01	-0,03	0,01
118	795	-0,01	-0,23	-0,01	-0,02	-0,02	0,00	729	0,00	-0,16	-0,02	-0,05	-0,05	0,00
	792	-0,02	-0,23	0,00	-0,01	-0,03	0,00	724	-0,01	-0,16	-0,01	-0,05	-0,01	0,00
119	708	0,00	-0,37	-0,05	0,01	-0,05	0,00	796	0,00	-0,35	-0,07	0,00	-0,01	-0,01
	703	0,00	-0,37	-0,01	0,03	0,03	0,00	793	0,01	-0,35	-0,03	0,01	-0,02	0,00
120	796	0,00	-0,35	-0,07	0,01	-0,01	0,00	797	0,01	-0,31	-0,07	0,00	-0,02	0,00
	793	0,00	-0,35	-0,04	0,01	-0,02	0,00	794	0,00	-0,31	-0,03	0,00	-0,02	0,00
121	797	0,00	-0,32	-0,05	0,01	-0,02	0,00	798	0,02	-0,25	-0,04	-0,02	-0,03	0,00
	794	-0,02	-0,32	-0,06	0,00	-0,02	0,00	795	-0,01	-0,26	-0,04	-0,02	-0,02	0,00
122	798	0,00	-0,26	-0,02	-0,02	-0,03	0,00	734	0,01	-0,19	-0,01	-0,02	-0,01	0,01
	795	-0,02	-0,26	-0,03	-0,02	-0,02	-0,01	729	0,00	-0,19	-0,02	-0,04	-0,03	0,00
123	713	0,02	-0,33	-0,07	-0,03	-0,04	-0,01	799	0,01	-0,34	-0,06	0,02	-0,03	-0,02
	708	0,00	-0,33	-0,03	0,02	0,01	0,01	796	0,00	-0,34	-0,02	0,00	-0,01	0,00
124	799	-0,04	-0,35	-0,04	0,01	-0,03	0,00	800	-0,04	-0,32	-0,07	0,01	0,01	0,00
	796	0,01	-0,34	-0,02	0,01	-0,01	-0,01	797	0,01	-0,31	-0,05	0,00	-0,03	-0,01
125	800	-0,04	-0,32	-0,05	0,01	0,01	-0,02	801	-0,04	-0,31	-0,07	0,00	-0,08	-0,01
	797	0,01	-0,31	-0,03	0,00	-0,03	0,01	798	0,01	-0,30	-0,05	-0,01	0,00	0,02
126	801	0,00	-0,30	-0,03	0,01	-0,07	0,04	739	0,02	-0,24	0,00	-0,03	0,10	0,04
	798	-0,01	-0,31	-0,04	-0,02	0,00	-0,02	734	0,00	-0,24	-0,01	-0,04	-0,09	-0,02
127	149	-0,14	-0,39	-0,02	0,06	0,32	-0,02	802	-0,12	-0,30	-0,14	0,01	0,04	-0,02
	713	-0,06	-0,37	0,10	-0,06	-0,19	0,04	799	-0,04	-0,28	-0,02	0,02	0,01	0,04
128	802	-0,07	-0,31	-0,03	0,01	0,04	0,01	803	-0,07	-0,30	-0,08	0,01	0,05	0,00
	799	-0,04	-0,31	0,00	0,02	0,00	0,01	800	-0,04	-0,30	-0,05	0,01	-0,01	0,00
129	803	-0,07	-0,30	-0,03	0,01	0,05	0,01	804	-0,07	-0,29	-0,06	-0,01	-0,05	0,00
	800	-0,05	-0,30	-0,04	0,00	-0,01	0,00	801	-0,04	-0,29	-0,06	0,04	0,11	-0,01
130	804	-0,08	-0,29	-0,07	-0,01	-0,05	0,15	155	-0,12	-0,47	-0,10	0,28	1,39	0,16
	801	-0,02	-0,28	-0,02	0,04	0,11	-0,17	739	-0,06	-0,45	-0,05	-0,21	-0,80	-0,16
131	808	-0,10	-0,29	-0,08	-0,04	-0,11	0,01	809	-0,10	-0,26	-0,01	0,01	0,01	0,00
	805	-0,06	-0,28	-0,06	0,01	0,07	0,00	806	-0,06	-0,25	0,01	0,00	-0,01	-0,01
132	809	-0,10	-0,26	-0,01	0,01	0,01	0,01	810	-0,11	-0,31	0,09	0,00	0,02	0,00
	806	-0,06	-0,25	0,00	0,00	-0,01	0,00	807	-0,07	-0,30	0,09	0,00	0,00	0,00
133	810	-0,03	-0,23	0,08	0,00	0,02	0,02	811	-0,16	-0,90	0,18	-0,01	0,01	0,02
	807	-0,11	-0,25	0,11	0,00	0,00	-0,02	96	-0,24	-0,91	0,21	0,03	0,15	-0,03
134	751	-0,01	-0,40	0,00	0,02	0,03	0,00	812	-0,01	-0,38	-0,07	0,00	0,01	0,01
	746	-0,01	-0,40	0,00	0,02	-0,01	0,00	808	-0,01	-0,38	-0,07	-0,01	0,01	0,01
135	812	-0,05	-0,36	-0,08	0,00	0,01	0,01	813	-0,04	-0,31	0,01	0,00	0,01	0,01
	808	-0,12	-0,37	-0,07	-0,01	0,01	0,02	809	-0,11	-0,32	0,02	0,00	-0,01	0,02
136	813	-0,03	-0,30	0,00	0,00	0,01	0,02	814	-0,05	-0,41	0,09	0,00	0,00	0,02
	809	-0,12	-0,32	0,01	0,00	-0,01	0,01	810	-0,14	-0,43	0,11	0,00	0,02	0,01
137	814	-0,01	-0,42	0,09	0,00	0,00	0,01	815	-0,03	-0,54	0,00	0,00	0,00	0,02
	810	0,00	-0,42	0,11	0,00	0,02	0,01	811	-0,02	-0,54	0,02	0,00	0,03	0,01
138	756	0,00	-0,33	-0,02	0,02	0,01	0,00	816	-0,01	-0,39	-0,02	0,01	0,01	0,01
	751	0,00	-0,33	0,01	0,02	0,01	0,00	812	-0,02	-0,39	0,01	0,00	0,01	0,01
139	816	-0,02	-0,37	-0,03	0,00	0,01	0,00	817	-0,02	-0,38	0,00	0,00	0,00	0,01
	812	-0,05	-0,38	0,00	0,00	0,01	0,01	813	-0,05	-0,39	0,03	0,00	0,00	0,01
140	817	-0,02	-0,38	0,01	0,00	0,00	0,01	818	-0,03	-0,42	0,03	0,00	-0,01	0,01
	813	-0,04	-0,38	0,02	0,00	0,00	0,01	814	-0,05	-0,42	0,04	0,00	0,00	0,02
141	818	0,00	-0,43	0,04	0,00	-0,01	0,01	819	-0,01	-0,44	0,01	0,00	-0,02	0,02
	814	-0,01	-0,43	0,04	0,00	0,00	0,01	815	-0,01	-0,44	0,00	0,00	0,00	0,02
142	761	0,00	-0,33	-0,05	0,02	-0,01	0,00	820	-0,01	-0,40	0,01	-0,01	0,02	0,00
	756	0,00	-0,33	0,00	0,02	0,03	0,00	816	-0,01	-0,40	0,06	0,00	0,00	0,00

TENS. SOVRACCARICO PERMAN.: SHELL

Shell Nro	Nodo N.ro	S11 kg/cmq	S22 kg/cmq	S12 kg/cmq	M11 kg/cmq	M22 kg/cmq	M12 kg/cmq	Nodo N.ro	S11 kg/cmq	S22 kg/cmq	S12 kg/cmq	M11 kg/cmq	M22 kg/cmq	M12 kg/cmq
143	820	-0,06	-0,38	0,01	-0,01	0,02	-0,01	821	-0,07	-0,40	-0,02	0,01	-0,02	-0,01
	816	-0,02	-0,38	0,06	0,00	0,00	0,01	817	-0,03	-0,39	0,02	0,00	0,00	0,01
144	821	-0,04	-0,39	0,02	0,00	-0,02	-0,01	822	-0,05	-0,43	-0,02	0,01	-0,03	0,00
	817	-0,02	-0,39	0,03	0,00	0,00	0,00	818	-0,03	-0,42	0,00	0,00	-0,02	0,01
145	822	0,00	-0,43	0,02	0,01	-0,03	0,00	823	0,00	-0,40	0,01	0,01	-0,06	0,01
	818	-0,01	-0,43	0,00	0,00	-0,02	0,01	819	0,00	-0,40	-0,01	0,00	-0,01	0,02
146	188	-0,18	-0,47	0,01	-0,15	-0,73	0,06	824	-0,14	-0,29	-0,15	0,02	0,08	0,06
	761	-0,12	-0,46	0,22	0,10	0,37	-0,07	820	-0,09	-0,28	0,06	-0,03	-0,09	-0,07
147	824	-0,08	-0,38	0,02	0,02	0,08	-0,01	825	-0,08	-0,39	-0,04	-0,01	-0,03	-0,01
	820	-0,06	-0,37	0,06	-0,03	-0,09	0,00	821	-0,06	-0,38	-0,01	0,01	0,01	0,00
148	825	-0,08	-0,39	0,02	-0,01	-0,03	0,00	826	-0,09	-0,42	-0,05	0,01	0,07	-0,01
	821	-0,04	-0,38	0,04	0,01	0,01	-0,01	822	-0,04	-0,41	-0,03	0,01	-0,07	-0,02
149	826	-0,10	-0,40	0,04	0,01	0,07	-0,08	210	-0,11	-0,46	-0,06	-0,07	-0,34	-0,10
	822	-0,02	-0,38	0,01	0,00	-0,07	0,04	823	-0,03	-0,44	-0,09	0,02	0,00	0,03
150	830	-0,11	-0,28	-0,07	0,04	0,12	0,00	831	-0,10	-0,26	0,00	-0,01	0,00	0,00
	827	-0,06	-0,27	-0,06	-0,01	-0,07	0,01	828	-0,06	-0,25	0,01	0,00	0,01	0,01
151	831	-0,10	-0,25	0,00	-0,01	0,00	0,00	832	-0,11	-0,30	0,08	0,00	0,00	0,00
	828	-0,06	-0,24	0,00	0,00	0,01	0,01	829	-0,07	-0,30	0,09	0,00	0,00	0,00
152	832	-0,03	-0,23	0,08	0,00	0,00	-0,01	833	-0,16	-0,87	0,17	0,00	0,00	-0,01
	829	-0,11	-0,25	0,11	0,00	0,00	0,01	97	-0,24	-0,88	0,20	-0,01	-0,04	0,01
153	755	-0,01	-0,40	0,01	-0,02	-0,04	0,00	834	-0,01	-0,38	-0,07	0,00	0,00	0,00
	750	-0,02	-0,40	0,01	-0,01	0,02	0,00	830	-0,01	-0,38	-0,07	0,01	0,00	0,00
154	834	-0,05	-0,36	-0,08	0,00	0,00	0,00	835	-0,04	-0,30	0,01	0,00	0,00	0,00
	830	-0,13	-0,37	-0,07	0,01	0,00	-0,01	831	-0,11	-0,32	0,02	0,00	0,02	-0,01
155	835	-0,03	-0,30	0,00	0,00	0,00	-0,01	836	-0,05	-0,40	0,09	0,00	0,01	0,00
	831	-0,11	-0,31	0,01	0,00	0,02	0,00	832	-0,14	-0,42	0,10	0,00	0,00	0,00
156	836	-0,01	-0,41	0,08	0,00	0,01	0,00	837	-0,03	-0,53	0,00	0,00	0,00	-0,01
	832	0,00	-0,41	0,10	0,00	0,00	0,00	833	-0,02	-0,52	0,02	0,00	0,00	0,00
157	760	0,00	-0,32	-0,02	-0,02	-0,02	0,00	838	-0,01	-0,38	-0,02	-0,01	-0,01	0,00
	755	0,00	-0,32	0,01	-0,02	0,00	0,00	834	-0,02	-0,38	0,01	0,00	-0,01	0,00
158	838	-0,02	-0,36	-0,03	0,00	-0,01	0,01	839	-0,02	-0,37	0,00	0,00	0,00	0,00
	834	-0,05	-0,37	0,00	0,00	-0,01	0,00	835	-0,05	-0,38	0,02	0,00	0,00	0,00
159	839	-0,02	-0,37	0,01	0,00	0,00	0,00	840	-0,02	-0,41	0,03	0,00	0,01	0,00
	835	-0,05	-0,38	0,01	0,00	0,00	0,00	836	-0,05	-0,41	0,04	0,00	0,00	-0,01
160	840	0,00	-0,42	0,04	0,00	0,01	0,00	841	-0,01	-0,43	0,01	0,00	0,01	-0,01
	836	-0,01	-0,42	0,03	0,00	0,00	0,00	837	-0,01	-0,43	0,00	0,00	0,00	-0,01
161	765	0,00	-0,31	-0,04	-0,02	-0,01	0,00	842	-0,01	-0,38	0,01	0,01	-0,02	0,00
	760	0,00	-0,31	0,01	-0,02	-0,02	0,01	838	-0,01	-0,38	0,06	0,00	-0,01	0,01
162	842	-0,06	-0,37	0,01	0,00	-0,02	0,02	843	-0,06	-0,39	-0,03	-0,01	0,01	0,02
	838	-0,02	-0,36	0,05	0,00	-0,01	0,00	839	-0,03	-0,38	0,02	0,00	0,00	0,00
163	843	-0,04	-0,38	0,01	0,00	0,01	0,01	844	-0,05	-0,42	-0,02	-0,01	0,02	0,01
	839	-0,02	-0,38	0,03	0,00	0,00	0,00	840	-0,03	-0,41	-0,01	0,00	0,01	0,00
164	844	0,00	-0,42	0,02	-0,01	0,02	0,00	845	0,00	-0,40	0,01	0,00	0,04	0,00
	840	-0,01	-0,42	0,00	0,00	0,01	0,00	841	0,00	-0,40	-0,01	0,00	0,01	-0,01
165	189	-0,17	-0,43	0,01	0,13	0,63	-0,05	846	-0,14	-0,28	-0,15	-0,02	-0,08	-0,05
	765	-0,11	-0,42	0,21	-0,09	-0,33	0,07	842	-0,08	-0,27	0,06	0,02	0,07	0,07
166	846	-0,08	-0,36	0,02	-0,02	-0,08	0,01	847	-0,08	-0,37	-0,04	0,00	0,02	0,01
	842	-0,05	-0,36	0,06	0,02	0,07	0,01	843	-0,05	-0,37	-0,01	-0,01	-0,02	0,01
167	847	-0,08	-0,37	0,02	0,00	0,02	0,01	848	-0,09	-0,41	-0,05	-0,01	-0,07	0,02
	843	-0,04	-0,37	0,03	-0,01	-0,02	0,01	844	-0,04	-0,40	-0,03	-0,01	0,05	0,02
168	848	-0,10	-0,39	0,04	-0,01	-0,07	0,07	211	-0,11	-0,46	-0,06	0,05	0,24	0,08
	844	-0,01	-0,38	0,00	-0,01	0,05	-0,03	845	-0,03	-0,44	-0,09	-0,01	-0,01	-0,01
169	850	0,05	-0,32	0,04	-0,02	-0,09	-0,01	851	0,05	-0,31	-0,05	0,02	0,00	0,00
	714	-0,05	-0,34	0,00	0,02	0,10	0,00	715	-0,05	-0,33	-0,09	0,00	-0,01	0,01
170	851	0,02	-0,31	0,04	0,02	0,00	0,00	852	0,02	-0,29	-0,03	-0,02	-0,09	0,01
	715	-0,06	-0,33	0,03	0,00	-0,01	0,00	716	-0,06	-0,31	-0,04	0,02	0,08	0,01
171	852	0,02	-0,31	0,03	-0,02	-0,09	-0,06	853	0,03	-0,24	-0,06	0,05	0,34	-0,07
	716	-0,03	-0,32	0,08	0,02	0,08	0,08	149	-0,02	-0,25	-0,01	-0,12	-0,60	0,07
172	854	0,05	-0,29	-0,09	-0,02	0,06	0,00	855	0,04	-0,31	0,05	0,01	-0,04	0,00
	849	-0,05	-0,31	-0,08	-0,03	-0,08	0,01	850	-0,05	-0,33	0,05	0,01	0,01	0,01
173	855	-0,07	-0,34	0,08	0,00	-0,04	0,01	856	-0,07	-0,32	-0,03	0,01	0,02	0,01
	850	0,03	-0,31	0,07	0,01	0,01	0,00	851	0,04	-0,30	-0,03	0,01	-0,04	0,00
174	856	-0,05	-0,32	0,05	0,01	0,02	0,00	857	-0,05	-0,32	-0,06	0,00	-0,05	0,00
	851	0,01	-0,31	0,05	0,01	-0,04	0,00	852	0,01	-0,30	-0,05	0,00	0,03	0,00
175	857	0,00	-0,31	0,03	0,00	-0,05	0,01	858	0,01	-0,27	-0,01	-0,01	0,12	0,01
	852	-0,01	-0,31	0,02	0,00	0,03	0,00	853	-0,01	-0,27	-0,02	-0,05	-0,14	0,00
176	263	-0,26	-0,50	0,01	0,11	0,54	-0,05	859	-0,21	-0,23	-0,21	0,00	-0,01	-0,05
	854	-0,15	-0,48	0,27	-0,10	-0,30	0,06	855	-0,10	-0,21	0,04	0,02	0,05	0,07
177	859	-0,08	-0,29	0,02	0,00	-0,01	0,01	860	-0,08	-0,29	-0,09	0,01	0,04	0,00
	855	-0,08	-0,29	0,07	0,02	0,05	0,01	856	-0,08	-0,29	-0,03	0,00	-0,01	0,00
178	860	-0,07	-0,29	0,04	0,01	0,04	0,00	861	-0,07	-0,29	-0,06	-0,01	-0,03	0,00
	856	-0,05	-0,29	0,04	0,00	-0,01	0,00	857	-0,05	-0,28	-0,06	0,02	0,06	0,00
179	861	-0,10	-0,27	0,06	-0,01	-0,03	0,05	264	-0,12	-0,38	-0,08	0,13	0,63	0,06
	857	-0,04	-0,26	0,02	0,03	0,06	-0,06	858	-0,06	-0,37	-0,12	-0,11	-0,40	-0,05
180	863	0,06	-0,29	0,11	-0,01	0,02	0,01	864	0,06	-0,29	-0,06	-0,01	0,01	0,00
	740	-0,03	-0,31	0,05	-0,01	-0,04	0,01	741	-0,03	-0,31	-0,11	-0,01	-0,03	0,00
181	864	0,05	-0,29	0,08	-0,01	0,01	0,00	865	0,05	-0,28	-0,07	-0,01	0,01	-0,01
	741	-0,04	-0,30	0,11	-0,01	-0,03	0,01	742	-0,04	-0,30	-0,05	-0,01	-0,05	0,00
182	865	0,08	-0,34	0,00	-0,01	0,01	0,02	866	0,11	-0,21	-0,26	0,05	0,13	0,02
	742	0,07	-0,34	0,26	-0,01	-0,05	-0,03	155	0,10	-0,22	0,00	-0,02	-0,08	-0,02
183	867	0,05	-0,25	-0,02	0,05	0,08	0,00	868	0,04	-0,27	0,08	-0,01	0,01	0,01
	862	-0,05	-0,27	-0,04	0,01	-0,06	-0,01	863	-0,06	-0,28	0,06	-0,01	0,03	-0,01
184	868	-0,07	-0,29	0,13	0,00	0,01	0,00	869	-0,07	-0,28	-0,04	-0,01	0,01	0,00
	863	0,04	-0,27	0,11	0,00	0,03	0,00	864	0,05	-0,26	-0,05	-0,01	0,01	0,00
185	869	-0,06	-0,28	0,08	-0,01	0,01	0,00	870	-0,06	-0,28	-0,09	0,00	0,01	0,01
	864	0,04	-0,26	0,08	-0,01	0,01	0,00	865	0,04	-0,26	-0,09	-0,01	0,03	0,00
186	870	0,03	-0,26	-0,01	-0,01	0,00	0,00	871	0,03	-0,23	0,01	0,05	0,09	0,00
	865	-0,04	-0,27	-0,01	-0,01	0,03	0,01	866	-0,03	-0,24	0,01	0,01	-0,06	0,01
187	269	-0,24	-0,38	0,04	-0,01	-0,07	0,02	872	-0,20	-0,17	-0,23	-0,01	-0,03	0,01
	867	-0,15	-0,36	0,34	0,04	0,02	-0,01	868	-0,11	-0,15	0,06	-0,01	0,01	-0,02
188	872	-0,07	-0,23	0,07	-0,01	-0,03	0,00	873	-0,06	-0,22	-0,09	0,00	-0,01	0,00

TENS. SOVRACCARICO PERMAN.: SHELL

Shell Nro	Nodo N.ro	S11 kg/cmq	S22 kg/cmq	S12 kg/cmq	M11 kg/cmq	M22 kg/cmq	M12 kg/cmq	Nodo N.ro	S11 kg/cmq	S22 kg/cmq	S12 kg/cmq	M11 kg/cmq	M22 kg/cmq	M12 kg/cmq
	868	-0,08	-0,23	0,11	0,00	0,02	0,00	869	-0,08	-0,22	-0,05	-0,01	0,01	0,00
189	873	-0,06	-0,22	0,10	0,00	-0,01	0,00	874	-0,06	-0,22	-0,06	0,00	-0,02	0,01
	869	-0,07	-0,22	0,07	-0,01	0,01	0,00	870	-0,07	-0,22	-0,09	0,00	0,02	0,01
190	874	-0,16	-0,18	0,21	0,00	-0,02	0,00	270	-0,19	-0,32	-0,05	-0,01	-0,06	-0,01
	870	-0,08	-0,16	-0,02	0,00	0,02	0,02	871	-0,11	-0,31	-0,27	0,03	0,01	0,01
191	876	0,02	-0,32	0,01	-0,03	-0,17	-0,01	877	0,02	-0,32	-0,02	0,03	0,02	-0,01
	766	-0,06	-0,34	0,00	0,03	0,17	0,00	767	-0,06	-0,33	-0,03	-0,01	-0,04	0,01
192	877	0,02	-0,32	0,02	0,03	0,02	0,01	878	0,02	-0,31	-0,01	-0,03	-0,16	0,02
	767	-0,06	-0,33	0,03	-0,01	-0,04	0,00	768	-0,06	-0,33	0,00	0,03	0,16	0,01
193	878	0,04	-0,35	0,01	-0,03	-0,16	-0,09	879	0,08	-0,15	-0,08	0,08	0,54	-0,09
	768	0,00	-0,36	0,09	0,03	0,16	0,11	189	0,04	-0,16	0,00	-0,19	-0,97	0,11
194	880	0,01	-0,29	-0,03	0,03	0,27	-0,01	881	0,01	-0,32	0,04	0,00	-0,09	0,00
	875	-0,01	-0,30	-0,04	-0,09	-0,30	0,01	876	-0,02	-0,33	0,03	0,02	0,05	0,01
195	881	-0,07	-0,34	0,06	0,00	-0,09	0,01	882	-0,07	-0,32	-0,01	0,01	0,05	0,01
	876	0,02	-0,32	0,05	0,01	0,05	0,00	877	0,02	-0,30	-0,02	0,01	-0,06	0,00
196	882	-0,06	-0,32	0,01	0,01	0,05	-0,01	883	-0,07	-0,32	-0,06	0,00	-0,09	-0,01
	877	0,02	-0,30	0,02	0,01	-0,06	0,01	878	0,02	-0,31	-0,05	0,01	0,05	0,00
197	883	0,00	-0,31	-0,03	0,00	-0,09	0,01	884	0,01	-0,27	0,03	0,03	0,27	0,01
	878	-0,02	-0,31	-0,03	0,02	0,05	-0,01	879	-0,01	-0,28	0,03	-0,09	-0,30	0,00
198	303	-0,18	-0,55	0,09	0,27	1,34	-0,11	885	-0,11	-0,24	-0,01	-0,03	-0,14	-0,11
	880	-0,11	-0,53	0,10	-0,19	-0,81	0,13	881	-0,05	-0,23	0,01	0,05	0,16	0,13
199	885	-0,06	-0,27	0,02	-0,03	-0,14	0,01	886	-0,06	-0,28	-0,02	0,02	0,08	0,01
	881	-0,06	-0,28	0,03	0,05	0,16	0,00	882	-0,06	-0,28	-0,01	-0,01	-0,04	0,00
200	886	-0,06	-0,28	0,02	0,02	0,08	0,00	887	-0,06	-0,26	-0,02	-0,03	-0,13	-0,01
	882	-0,06	-0,28	0,01	-0,01	-0,04	0,01	883	-0,06	-0,26	-0,03	0,05	0,16	0,00
201	887	-0,11	-0,23	0,00	-0,03	-0,13	0,11	304	-0,17	-0,52	-0,09	0,26	1,32	0,12
	883	-0,05	-0,22	0,00	0,05	0,16	-0,13	884	-0,10	-0,51	-0,10	-0,18	-0,79	-0,12
202	888	0,04	-0,33	0,05	0,05	0,20	0,01	889	0,05	-0,32	0,03	-0,02	0,00	0,00
	784	-0,06	-0,35	0,01	-0,04	-0,18	0,01	785	-0,05	-0,34	0,00	0,00	0,02	0,00
203	889	0,03	-0,32	0,04	-0,02	0,00	0,00	890	0,03	-0,30	0,03	0,06	0,23	0,00
	785	-0,06	-0,34	0,04	0,00	0,02	0,00	786	-0,06	-0,32	0,03	-0,04	-0,19	0,00
204	890	0,01	-0,32	0,06	0,06	0,23	0,24	862	0,05	-0,13	0,03	-0,22	-1,15	0,25
	786	-0,04	-0,32	0,01	-0,04	-0,19	-0,24	154	0,00	-0,14	-0,02	0,39	1,97	-0,23
205	854	0,02	-0,30	-0,01	-0,03	-0,35	0,02	891	0,02	-0,31	0,06	0,00	0,12	0,01
	849	-0,03	-0,31	-0,01	0,09	0,37	0,00	888	-0,03	-0,32	0,06	-0,01	-0,09	0,00
206	891	-0,06	-0,33	0,08	0,00	0,12	0,00	892	-0,06	-0,32	0,04	-0,01	-0,06	0,00
	888	0,04	-0,31	0,07	-0,01	-0,09	0,00	889	0,04	-0,30	0,03	-0,01	0,08	0,00
207	892	-0,05	-0,31	0,04	-0,01	-0,06	0,00	893	-0,05	-0,30	0,00	0,00	0,13	0,00
	889	0,03	-0,30	0,04	-0,01	0,08	0,01	890	0,03	-0,29	0,00	0,00	-0,11	0,00
208	893	0,00	-0,29	0,04	0,00	0,13	0,00	867	0,00	-0,26	0,04	-0,03	-0,37	-0,01
	890	-0,01	-0,29	0,03	0,00	-0,11	-0,01	862	0,00	-0,26	0,03	0,09	0,41	-0,01
209	263	-0,17	-0,54	0,12	-0,33	-1,64	0,17	894	-0,12	-0,26	0,05	0,02	0,09	0,17
	854	-0,09	-0,53	0,12	0,24	1,02	-0,18	891	-0,03	-0,24	0,04	-0,06	-0,15	-0,18
210	894	-0,07	-0,27	0,03	0,02	0,09	0,00	895	-0,06	-0,26	0,01	-0,01	-0,07	0,01
	891	-0,06	-0,27	0,06	-0,05	-0,15	-0,01	892	-0,06	-0,26	0,04	0,00	0,02	0,00
211	895	-0,06	-0,26	0,03	-0,01	-0,07	0,00	896	-0,06	-0,26	0,01	0,02	0,10	0,00
	892	-0,05	-0,26	0,03	0,01	0,02	0,00	893	-0,05	-0,25	0,01	-0,06	-0,16	0,01
212	896	-0,07	-0,25	-0,03	0,02	0,10	-0,17	269	-0,11	-0,44	-0,08	-0,34	-1,69	-0,17
	893	-0,01	-0,24	0,05	-0,06	-0,16	0,19	867	-0,05	-0,43	0,00	0,25	1,05	0,19
213	897	0,02	-0,28	0,02	0,00	-0,04	-0,01	898	0,02	-0,27	0,00	0,02	-0,01	0,00
	802	-0,05	-0,29	0,00	0,01	0,06	0,00	803	-0,05	-0,29	-0,03	0,00	0,02	0,01
214	898	0,01	-0,27	0,02	0,02	-0,01	0,00	899	0,01	-0,27	0,01	-0,04	-0,15	0,01
	803	-0,05	-0,28	0,02	0,00	0,02	0,01	804	-0,05	-0,28	0,01	0,03	0,15	0,01
215	899	0,00	-0,27	0,04	-0,04	-0,15	-0,16	866	0,03	-0,16	0,01	0,11	0,65	-0,16
	804	-0,04	-0,28	0,00	0,03	0,15	0,17	155	-0,02	-0,17	-0,03	-0,24	-1,20	0,16
216	858	0,02	-0,27	-0,03	-0,05	-0,09	-0,01	900	0,02	-0,28	0,03	0,01	-0,02	-0,01
	853	-0,02	-0,27	-0,03	-0,01	0,06	0,01	897	-0,03	-0,29	0,03	0,01	-0,02	0,01
217	900	-0,04	-0,30	0,04	0,01	-0,02	0,01	901	-0,04	-0,28	0,01	0,01	0,01	0,00
	897	0,01	-0,29	0,03	0,00	-0,02	0,00	898	0,01	-0,27	0,00	0,01	-0,04	0,00
218	901	-0,04	-0,28	0,02	0,01	0,01	0,00	902	-0,04	-0,27	-0,02	0,00	-0,09	0,00
	898	0,01	-0,27	0,02	0,01	-0,04	0,00	899	0,01	-0,26	-0,02	0,00	0,06	0,00
219	902	0,00	-0,27	0,03	0,00	-0,09	0,01	871	0,00	-0,23	0,01	0,00	0,17	0,02
	899	-0,01	-0,27	0,02	0,01	0,06	0,00	866	0,00	-0,23	0,00	-0,06	-0,20	0,00
220	264	-0,14	-0,38	0,03	0,07	0,33	-0,04	903	-0,11	-0,25	-0,04	0,00	0,02	-0,03
	858	-0,06	-0,37	0,11	-0,06	-0,16	0,05	900	-0,04	-0,24	0,03	0,01	0,01	0,06
221	903	-0,06	-0,26	0,02	0,00	0,02	0,01	904	-0,06	-0,25	-0,02	0,01	0,04	0,00
	900	-0,05	-0,26	0,04	0,01	0,01	0,01	901	-0,04	-0,25	0,00	0,01	-0,01	0,00
222	904	-0,06	-0,26	0,02	0,01	0,04	0,01	905	-0,05	-0,25	-0,02	-0,01	-0,06	0,00
	901	-0,04	-0,25	0,02	0,00	-0,01	0,00	902	-0,04	-0,24	-0,02	0,04	0,10	-0,01
223	905	-0,06	-0,24	-0,02	-0,01	-0,06	0,13	270	-0,09	-0,37	-0,07	0,24	1,20	0,13
	902	-0,01	-0,23	0,03	0,04	0,10	-0,14	871	-0,04	-0,36	-0,03	-0,18	-0,72	-0,14
224	906	-0,01	-0,31	0,04	0,01	0,09	0,02	907	-0,01	-0,34	0,01	-0,01	-0,02	0,01
	824	-0,06	-0,32	0,05	-0,03	-0,13	0,00	825	-0,07	-0,35	0,01	0,01	0,03	-0,01
225	907	-0,03	-0,34	0,06	-0,01	-0,01	0,00	908	-0,03	-0,34	0,02	0,00	0,07	-0,01
	825	-0,07	-0,34	0,07	0,01	0,03	0,00	826	-0,07	-0,35	0,03	-0,01	-0,04	-0,01
226	908	0,00	-0,34	0,04	0,00	0,07	0,06	909	-0,02	-0,43	-0,01	-0,02	-0,01	0,05
	826	-0,06	-0,35	0,13	-0,01	-0,04	-0,08	210	-0,08	-0,44	0,07	0,08	0,41	-0,09
227	880	0,00	-0,30	-0,03	0,03	0,01	0,00	910	-0,01	-0,34	0,09	-0,01	0,02	0,00
	875	-0,01	-0,30	-0,02	0,04	0,03	0,00	906	-0,02	-0,34	0,11	-0,01	0,00	0,00
228	910	-0,06	-0,34	0,08	-0,01	0,02	-0,01	911	-0,06	-0,34	0,01	0,00	-0,01	0,00
	906	-0,01	-0,33	0,10	-0,01	0,01	0,00	907	-0,01	-0,33	0,03	-0,01	0,01	0,01
229	911	-0,04	-0,33	0,06	0,00	-0,01	0,00	912	-0,04	-0,36	0,00	0,01	-0,02	0,02
	907	-0,03	-0,33	0,08	-0,01	0,01	0,00	908	-0,04	-0,36	0,03	-0,01	0,02	0,02
230	912	-0,01	-0,36	0,04	0,01	-0,02	0,02	913	0,00	-0,34	-0,01	0,01	-0,05	0,04
	908	-0,01	-0,36	0,05	-0,01	0,02	0,02	909	0,00	-0,34	0,01	-0,01	0,06	0,04
231	303	-0,20	-0,48	0,04	-0,10	-0,51	0,05	914	-0,15	-0,22	-0,12	0,01	0,05	0,04
	880	-0,15	-0,47	0,26	0,07	0,24	-0,05	910	-0,10	-0,21	0,10	-0,02	-0,05	-0,05
232	914	-0,07	-0,32	0,06	0,01	0,05	0,00	915	-0,07	-0,32	0,00	-0,01	-0,03	0,00
	910	-0,06	-0,32	0,09	-0,02	-0,05	0,00	911	-0,06	-0,32	0,03	0,01	0,01	0,01
233	915	-0,07	-0,32	0,05	-0,01	-0,03	0,00	916	-0,07	-0,34	-0,02	0,01	0,05	0,00
	911	-0,03	-0,32	0,07	0,00	0,01	0,00	912	-0,04	-0,33	0,00	0,00	-0,06	0,00

TENS. SOVRACCARICO PERMAN.: SHELL

Shell Nro	Nodo N.ro	S11 kg/cmq	S22 kg/cmq	S12 kg/cmq	M11 kg/cmq	M22 kg/cmq	M12 kg/cmq	Nodo N.ro	S11 kg/cmq	S22 kg/cmq	S12 kg/cmq	M11 kg/cmq	M22 kg/cmq	M12 kg/cmq
234	916	-0,08	-0,32	0,05	0,01	0,05	-0,07	325	-0,08	-0,35	-0,05	-0,07	-0,37	-0,08
	912	-0,01	-0,31	0,04	0,00	-0,06	0,06	913	-0,02	-0,33	-0,06	0,02	0,01	0,05
235	917	0,00	-0,29	0,04	-0,01	-0,08	-0,01	918	-0,01	-0,32	0,01	0,01	0,01	-0,01
	846	-0,06	-0,30	0,05	0,02	0,11	0,01	847	-0,06	-0,33	0,02	-0,01	-0,03	0,01
236	918	-0,03	-0,32	0,06	0,01	0,01	0,00	919	-0,03	-0,33	0,02	0,00	-0,06	0,01
	847	-0,06	-0,33	0,07	-0,01	-0,03	0,00	848	-0,07	-0,34	0,03	0,00	0,02	0,01
237	919	0,00	-0,34	0,04	-0,01	-0,06	-0,05	920	-0,01	-0,42	-0,01	0,02	0,00	-0,04
	848	-0,06	-0,35	0,12	0,00	0,02	0,06	211	-0,08	-0,43	0,07	-0,07	-0,33	0,08
238	884	0,00	-0,28	-0,03	-0,03	-0,02	0,00	921	-0,01	-0,32	0,09	0,01	-0,02	0,01
	879	-0,01	-0,28	-0,02	-0,03	-0,02	0,00	917	-0,02	-0,32	0,11	0,01	-0,01	0,01
239	921	-0,06	-0,32	0,08	0,01	-0,02	0,01	922	-0,06	-0,33	0,01	0,00	0,00	0,01
	917	-0,01	-0,31	0,10	0,01	-0,01	0,00	918	-0,01	-0,32	0,03	0,01	-0,02	0,00
240	922	-0,04	-0,32	0,06	0,00	0,00	0,00	923	-0,04	-0,35	0,00	-0,01	0,01	-0,01
	918	-0,03	-0,32	0,08	0,00	-0,02	0,00	919	-0,04	-0,35	0,03	0,00	-0,02	-0,01
241	923	-0,01	-0,35	0,04	-0,01	0,01	-0,01	924	0,00	-0,33	-0,01	0,00	0,04	-0,03
	919	-0,01	-0,35	0,05	0,00	-0,03	-0,01	920	0,00	-0,33	0,01	0,01	-0,05	-0,03
242	304	-0,19	-0,45	0,03	0,09	0,46	-0,05	925	-0,14	-0,21	-0,12	-0,01	-0,05	-0,04
	884	-0,14	-0,44	0,25	-0,07	-0,22	0,05	921	-0,09	-0,20	0,10	0,02	0,04	0,06
243	925	-0,06	-0,31	0,06	-0,01	-0,05	0,01	926	-0,07	-0,31	0,00	0,00	0,02	0,00
	921	-0,06	-0,31	0,08	0,02	0,04	0,00	922	-0,06	-0,31	0,03	-0,01	-0,02	0,00
244	926	-0,06	-0,31	0,05	0,00	0,02	0,00	927	-0,07	-0,33	-0,02	-0,01	-0,05	0,01
	922	-0,03	-0,31	0,07	0,00	-0,02	0,00	923	-0,04	-0,32	0,00	0,00	0,05	0,01
245	927	-0,08	-0,31	0,05	-0,01	-0,05	0,07	326	-0,08	-0,34	-0,05	0,06	0,32	0,08
	923	-0,01	-0,30	0,04	0,00	0,05	-0,05	924	-0,02	-0,33	-0,06	-0,02	-0,02	-0,04
246	929	0,05	-0,26	0,04	-0,01	-0,07	-0,01	930	0,05	-0,25	-0,04	0,02	0,01	0,00
	859	-0,04	-0,27	0,00	0,02	0,08	0,00	860	-0,04	-0,27	-0,09	0,00	0,01	0,00
247	930	0,02	-0,25	0,04	0,02	0,01	0,01	931	0,02	-0,24	-0,04	-0,01	-0,08	0,01
	860	-0,05	-0,26	0,04	0,00	0,01	0,00	861	-0,04	-0,25	-0,04	0,02	0,10	0,00
248	931	0,02	-0,26	0,03	-0,01	-0,07	-0,05	932	0,04	-0,17	-0,08	0,04	0,27	-0,06
	861	-0,01	-0,26	0,09	0,02	0,10	0,07	264	0,01	-0,17	-0,03	-0,10	-0,49	0,07
249	933	0,05	-0,22	-0,09	-0,02	0,05	0,00	934	0,04	-0,24	0,05	0,00	-0,03	0,00
	928	-0,05	-0,24	-0,07	-0,03	-0,06	0,01	929	-0,05	-0,26	0,07	0,01	0,01	0,01
250	934	-0,07	-0,27	0,08	0,00	-0,03	0,01	935	-0,07	-0,25	-0,03	0,01	0,02	0,01
	929	0,04	-0,24	0,08	0,01	0,01	0,00	930	0,04	-0,23	-0,03	0,01	-0,03	0,00
251	935	-0,05	-0,25	0,05	0,01	0,02	0,00	936	-0,05	-0,25	-0,07	0,00	-0,05	0,00
	930	0,02	-0,24	0,05	0,01	-0,03	0,00	931	0,02	-0,24	-0,06	0,01	0,03	0,00
252	936	0,01	-0,24	0,02	0,00	-0,05	0,01	937	0,01	-0,21	-0,01	-0,01	0,11	0,01
	931	-0,02	-0,24	0,01	0,01	0,03	0,00	932	-0,01	-0,21	-0,02	-0,04	-0,12	0,00
253	378	-0,27	-0,43	0,00	0,12	0,59	-0,07	938	-0,21	-0,15	-0,25	-0,01	-0,03	-0,06
	933	-0,17	-0,41	0,31	-0,09	-0,31	0,07	934	-0,12	-0,13	0,05	0,02	0,06	0,07
254	938	-0,06	-0,21	0,02	-0,01	-0,03	0,00	939	-0,06	-0,21	-0,10	0,01	0,04	0,00
	934	-0,09	-0,22	0,08	0,02	0,06	0,01	935	-0,09	-0,22	-0,04	0,00	-0,01	0,00
255	939	-0,06	-0,22	0,05	0,01	0,04	0,00	940	-0,05	-0,21	-0,07	-0,01	-0,04	0,00
	935	-0,06	-0,22	0,04	0,00	-0,01	0,00	936	-0,06	-0,21	-0,07	0,02	0,07	0,00
256	940	-0,10	-0,20	0,09	-0,01	-0,04	0,06	379	-0,12	-0,32	-0,08	0,13	0,67	0,07
	936	-0,04	-0,18	0,02	0,03	0,07	-0,07	937	-0,07	-0,31	-0,15	-0,11	-0,41	-0,06
257	942	0,06	-0,23	0,09	0,00	0,01	0,01	943	0,06	-0,23	-0,05	-0,01	0,01	0,00
	872	-0,03	-0,25	0,05	0,00	-0,02	0,01	873	-0,03	-0,25	-0,09	0,00	-0,01	0,00
258	943	0,05	-0,23	0,07	-0,01	0,01	0,00	944	0,05	-0,22	-0,07	0,00	0,01	0,00
	873	-0,03	-0,25	0,09	0,00	-0,01	0,00	874	-0,03	-0,23	-0,05	0,00	-0,01	0,00
259	944	0,07	-0,28	0,00	0,00	0,01	0,01	945	0,10	-0,14	-0,23	0,03	0,10	0,02
	874	0,07	-0,28	0,22	0,00	-0,01	-0,02	270	0,10	-0,14	-0,01	-0,01	-0,04	-0,02
260	946	0,05	-0,18	-0,04	0,04	0,08	0,00	947	0,05	-0,21	0,06	0,00	0,00	0,00
	941	-0,04	-0,20	-0,02	0,00	-0,06	-0,01	942	-0,05	-0,23	0,08	0,00	0,03	0,00
261	947	-0,08	-0,23	0,12	0,00	0,00	0,00	948	-0,07	-0,22	-0,05	0,00	0,01	0,00
	942	0,04	-0,21	0,12	0,00	0,03	0,00	943	0,04	-0,19	-0,05	-0,01	0,01	0,00
262	948	-0,07	-0,22	0,07	0,00	0,01	0,00	949	-0,07	-0,22	-0,10	0,00	0,00	0,01
	943	0,03	-0,20	0,07	-0,01	0,01	0,00	944	0,03	-0,20	-0,10	0,00	0,03	0,00
263	949	0,03	-0,20	-0,01	0,00	0,00	0,00	950	0,04	-0,17	0,02	0,04	0,09	0,00
	944	-0,04	-0,21	-0,03	0,00	0,03	0,01	945	-0,03	-0,18	0,00	0,00	-0,06	0,01
264	384	-0,26	-0,32	0,03	-0,01	-0,07	0,02	951	-0,22	-0,10	-0,30	0,00	-0,02	0,02
	946	-0,17	-0,31	0,40	0,03	0,00	-0,01	947	-0,13	-0,08	0,07	0,00	0,01	-0,02
265	951	-0,06	-0,16	0,07	0,00	-0,02	0,00	952	-0,06	-0,16	-0,11	0,00	-0,01	0,00
	947	-0,09	-0,17	0,13	0,00	0,01	0,00	948	-0,09	-0,16	-0,05	0,00	0,00	0,00
266	952	-0,06	-0,16	0,11	0,00	-0,01	0,00	953	-0,06	-0,16	-0,07	0,00	-0,02	0,00
	948	-0,08	-0,16	0,07	0,00	0,00	0,00	949	-0,08	-0,16	-0,11	0,00	0,01	0,01
267	953	-0,18	-0,11	0,26	0,00	-0,02	-0,01	385	-0,21	-0,28	-0,04	-0,01	-0,05	-0,01
	949	-0,10	-0,09	-0,02	0,00	0,01	0,02	950	-0,14	-0,27	-0,32	0,02	-0,01	0,01
268	955	0,02	-0,28	0,00	-0,04	-0,19	-0,02	956	0,02	-0,27	-0,01	0,03	0,04	-0,01
	885	-0,06	-0,30	-0,01	0,04	0,22	0,00	886	-0,06	-0,28	-0,02	-0,01	-0,03	0,01
269	956	0,02	-0,27	0,00	0,03	0,04	0,01	957	0,02	-0,27	-0,01	-0,03	-0,18	0,02
	886	-0,06	-0,28	0,01	-0,01	-0,03	0,00	887	-0,06	-0,29	0,00	0,04	0,21	0,01
270	957	0,03	-0,31	0,00	-0,03	-0,18	-0,11	958	0,08	-0,06	-0,07	0,10	0,66	-0,11
	887	0,00	-0,32	0,02	0,04	0,21	0,13	304	0,05	-0,07	-0,05	-0,23	-1,15	0,13
271	959	0,01	-0,24	-0,03	0,04	0,34	0,00	960	0,01	-0,26	0,04	-0,01	-0,10	0,00
	954	-0,01	-0,24	-0,02	-0,11	-0,36	0,01	955	-0,02	-0,27	0,05	0,02	0,07	0,01
272	960	-0,07	-0,28	0,06	0,00	-0,10	0,02	961	-0,07	-0,26	-0,01	0,01	0,06	0,01
	955	0,02	-0,26	0,06	0,02	0,07	0,00	956	0,02	-0,24	-0,01	0,01	-0,06	0,00
273	961	-0,07	-0,26	0,00	0,01	0,06	-0,01	962	-0,07	-0,27	-0,07	0,00	-0,10	-0,01
	956	0,02	-0,24	0,00	0,01	-0,06	0,01	957	0,02	-0,25	-0,06	0,02	0,07	0,00
274	962	0,01	-0,25	-0,04	-0,01	-0,10	0,00	963	0,01	-0,22	0,02	0,04	0,33	0,01
	957	-0,02	-0,26	-0,05	0,02	0,07	-0,01	958	-0,01	-0,22	0,01	-0,10	-0,35	0,00
275	418	-0,18	-0,49	0,09	0,31	1,54	-0,14	964	-0,12	-0,16	-0,03	-0,04	-0,18	-0,14
	959	-0,12	-0,48	0,14	-0,21	-0,92	0,15	960	-0,06	-0,15	0,01	0,05	0,19	0,15
276	964	-0,05	-0,20	0,02	-0,04	-0,18	0,01	965	-0,05	-0,21	-0,03	0,02	0,08	0,01
	960	-0,06	-0,21	0,03	0,06	0,20	0,00	961	-0,07	-0,22	-0,01	-0,01	-0,05	0,00
277	965	-0,05	-0,21	0,02	0,02	0,08	0,00	966	-0,04	-0,20	-0,03	-0,04	-0,18	-0,01
	961	-0,07	-0,22	0,00	-0,01	-0,05	0,01	962	-0,06	-0,20	-0,04	0,05	0,19	0,00
278	966	-0,11	-0,16	0,02	-0,04	-0,18	0,14	419	-0,18	-0,47	-0,10	0,30	1,52	0,14
	962	-0,06	-0,14	-0,02	0,05	0,19	-0,15	963	-0,12	-0,46	-0,14	-0,20	-0,91	-0,14
279	967	0,04	-0,26	0,03	0,05	0,19	0,01	968	0,04	-0,26	0,03	-0,02	0,00	0,00

TENS. SOVRACCARICO PERMAN.: SHELL

Shell Nro	Nodo N.ro	S11 kg/cmq	S22 kg/cmq	S12 kg/cmq	M11 kg/cmq	M22 kg/cmq	M12 kg/cmq	Nodo N.ro	S11 kg/cmq	S22 kg/cmq	S12 kg/cmq	M11 kg/cmq	M22 kg/cmq	M12 kg/cmq
	894	-0,05	-0,28	0,01	-0,03	-0,17	0,01	895	-0,04	-0,27	0,01	0,00	0,01	0,01
280	968	0,03	-0,26	0,03	-0,02	0,00	0,00	969	0,03	-0,24	0,03	0,05	0,19	0,00
	895	-0,05	-0,27	0,03	0,00	0,01	0,00	896	-0,05	-0,26	0,02	-0,03	-0,17	0,00
281	969	0,01	-0,25	0,05	0,05	0,19	0,19	941	0,04	-0,07	0,03	-0,17	-0,91	0,19
	896	-0,03	-0,26	-0,01	-0,03	-0,17	-0,19	269	0,00	-0,08	-0,03	0,31	1,55	-0,18
282	933	0,02	-0,22	-0,02	-0,04	-0,37	0,02	970	0,02	-0,24	0,05	0,00	0,13	0,02
	928	-0,02	-0,23	0,00	0,09	0,38	0,00	967	-0,02	-0,25	0,06	-0,01	-0,09	0,00
283	970	-0,06	-0,26	0,07	0,00	0,13	0,00	971	-0,06	-0,25	0,04	-0,01	-0,06	0,00
	967	0,04	-0,24	0,07	-0,01	-0,09	0,01	968	0,04	-0,23	0,03	-0,01	0,08	0,00
284	971	-0,05	-0,25	0,03	-0,01	-0,06	0,01	972	-0,05	-0,24	-0,01	0,00	0,13	0,01
	968	0,03	-0,23	0,03	-0,01	0,08	0,00	969	0,03	-0,22	0,00	-0,01	-0,10	0,00
285	972	0,00	-0,23	0,03	0,00	0,13	-0,02	946	0,01	-0,19	0,03	-0,04	-0,37	-0,02
	969	-0,01	-0,23	0,02	-0,01	-0,10	0,01	941	0,00	-0,19	0,03	0,08	0,37	0,00
286	378	-0,17	-0,48	0,11	-0,37	-1,83	0,20	973	-0,11	-0,18	0,03	0,02	0,12	0,19
	933	-0,10	-0,47	0,12	0,26	1,12	-0,20	970	-0,04	-0,17	0,04	-0,06	-0,18	-0,21
287	973	-0,05	-0,20	0,02	0,02	0,12	0,00	974	-0,05	-0,19	0,00	-0,01	-0,06	0,01
	970	-0,07	-0,20	0,06	-0,06	-0,18	-0,01	971	-0,06	-0,19	0,04	0,01	0,02	0,00
288	974	-0,05	-0,19	0,03	-0,01	-0,06	0,00	975	-0,05	-0,19	0,00	0,03	0,13	0,00
	971	-0,05	-0,19	0,03	0,01	0,02	0,00	972	-0,05	-0,19	0,00	-0,06	-0,19	0,01
289	975	-0,06	-0,18	-0,04	0,03	0,13	-0,21	384	-0,10	-0,40	-0,09	-0,39	-1,97	-0,21
	972	-0,01	-0,17	0,04	-0,07	-0,19	0,23	946	-0,06	-0,39	0,00	0,27	1,19	0,23
290	976	0,02	-0,23	0,01	-0,01	-0,04	0,00	977	0,03	-0,22	-0,01	0,01	-0,01	0,00
	903	-0,04	-0,24	-0,01	0,01	0,05	0,00	904	-0,04	-0,23	-0,03	0,00	0,01	0,00
291	977	0,02	-0,22	0,01	0,02	-0,01	0,00	978	0,02	-0,21	0,00	-0,04	-0,13	0,00
	904	-0,04	-0,23	0,01	0,00	0,01	0,01	905	-0,04	-0,22	0,00	0,02	0,12	0,01
292	978	0,00	-0,21	0,03	-0,04	-0,13	-0,14	945	0,03	-0,08	0,00	0,11	0,60	-0,14
	905	-0,03	-0,22	-0,01	0,02	0,12	0,15	270	0,00	-0,09	-0,04	-0,22	-1,09	0,14
293	937	0,02	-0,20	-0,04	-0,04	-0,07	-0,01	979	0,02	-0,22	0,02	0,01	-0,03	-0,01
	932	-0,02	-0,21	-0,02	-0,01	0,05	0,01	976	-0,02	-0,23	0,03	0,00	-0,01	0,01
294	979	-0,04	-0,23	0,03	0,00	-0,03	0,01	980	-0,04	-0,22	0,00	0,01	0,02	0,00
	976	0,02	-0,22	0,03	0,00	-0,01	0,00	977	0,02	-0,21	0,00	0,01	-0,04	0,00
295	980	-0,04	-0,22	0,01	0,00	0,02	-0,01	981	-0,04	-0,22	-0,03	0,00	-0,10	0,00
	977	0,02	-0,21	0,01	0,01	-0,04	0,00	978	0,02	-0,20	-0,02	0,00	0,06	0,01
296	981	0,00	-0,21	0,02	0,00	-0,10	0,02	950	0,01	-0,17	0,01	0,01	0,20	0,02
	978	-0,01	-0,21	0,01	0,00	0,06	0,00	945	0,00	-0,17	0,00	-0,05	-0,21	0,00
297	379	-0,14	-0,33	0,03	0,09	0,44	-0,06	982	-0,11	-0,18	-0,06	0,00	0,00	-0,05
	937	-0,07	-0,31	0,11	-0,07	-0,21	0,07	979	-0,04	-0,17	0,03	0,02	0,02	0,07
298	982	-0,05	-0,20	0,00	0,00	0,00	0,01	983	-0,05	-0,19	-0,03	0,01	0,04	0,00
	979	-0,05	-0,20	0,03	0,01	0,02	0,01	980	-0,05	-0,19	0,00	0,00	-0,01	0,00
299	983	-0,04	-0,19	0,01	0,01	0,04	0,01	984	-0,04	-0,19	-0,02	-0,02	-0,08	0,00
	980	-0,04	-0,19	0,01	0,00	-0,01	0,00	981	-0,04	-0,18	-0,02	0,05	0,13	0,00
300	984	-0,05	-0,18	-0,04	-0,02	-0,08	0,17	385	-0,09	-0,34	-0,08	0,29	1,45	0,17
	981	-0,01	-0,17	0,02	0,05	0,13	-0,18	950	-0,04	-0,33	-0,03	-0,20	-0,85	-0,17
301	985	0,00	-0,26	0,02	0,00	0,06	0,02	986	0,00	-0,27	-0,01	-0,01	-0,02	0,01
	914	-0,05	-0,27	0,03	-0,02	-0,10	0,00	915	-0,05	-0,28	0,00	0,00	0,02	0,00
302	986	-0,02	-0,27	0,04	-0,01	-0,02	0,00	987	-0,01	-0,26	0,00	0,00	0,05	0,00
	915	-0,05	-0,28	0,05	0,00	0,02	0,01	916	-0,05	-0,27	0,01	-0,01	-0,06	0,00
303	987	0,00	-0,27	0,02	0,00	0,05	0,06	988	0,00	-0,26	-0,03	-0,02	-0,02	0,05
	916	-0,04	-0,28	0,08	-0,01	-0,06	-0,07	325	-0,04	-0,27	0,03	0,07	0,37	-0,08
304	959	0,00	-0,24	-0,05	0,02	0,01	0,00	989	-0,01	-0,27	0,09	0,00	0,01	0,00
	954	-0,01	-0,24	-0,03	0,04	0,02	0,00	985	-0,01	-0,28	0,11	-0,01	0,01	-0,01
305	989	-0,06	-0,28	0,07	-0,01	0,01	-0,01	990	-0,06	-0,27	-0,01	0,00	-0,01	0,00
	985	0,00	-0,26	0,08	-0,01	0,01	0,00	986	0,00	-0,26	0,01	-0,01	0,01	0,01
306	990	-0,04	-0,26	0,04	0,00	-0,01	0,00	991	-0,04	-0,27	-0,02	0,01	-0,03	0,02
	986	-0,02	-0,26	0,05	0,00	0,01	0,00	987	-0,02	-0,27	-0,01	-0,01	0,01	0,02
307	991	0,00	-0,27	0,01	0,01	-0,03	0,02	992	0,00	-0,24	0,00	0,01	-0,06	0,04
	987	-0,01	-0,27	0,02	-0,01	0,01	0,02	988	0,00	-0,24	0,00	-0,01	0,04	0,04
308	418	-0,20	-0,42	0,01	-0,13	-0,64	0,07	993	-0,15	-0,14	-0,17	0,02	0,08	0,06
	959	-0,16	-0,41	0,27	0,08	0,30	-0,06	989	-0,10	-0,13	0,09	-0,02	-0,07	-0,07
309	993	-0,05	-0,25	0,04	0,02	0,08	-0,01	994	-0,05	-0,24	-0,03	-0,01	-0,03	0,00
	989	-0,06	-0,25	0,06	-0,02	-0,07	0,00	990	-0,06	-0,24	0,00	0,01	0,02	0,01
310	994	-0,05	-0,25	0,03	-0,01	-0,03	0,00	995	-0,05	-0,25	-0,04	0,01	0,07	-0,01
	990	-0,03	-0,24	0,05	0,00	0,01	0,00	991	-0,03	-0,25	-0,02	0,00	-0,07	-0,01
311	995	-0,07	-0,23	0,04	0,01	0,07	-0,09	440	-0,08	-0,29	-0,05	-0,09	-0,43	-0,10
	991	-0,02	-0,22	0,02	0,00	-0,07	0,07	992	-0,03	-0,28	-0,08	0,02	0,01	0,05
312	996	0,01	-0,24	0,02	-0,01	-0,06	-0,01	997	0,00	-0,26	-0,01	0,01	0,01	-0,01
	925	-0,05	-0,25	0,03	0,02	0,08	0,00	926	-0,05	-0,27	0,00	0,00	-0,02	0,01
313	997	-0,02	-0,26	0,03	0,01	0,01	0,00	998	-0,01	-0,25	-0,01	0,00	-0,05	0,01
	926	-0,05	-0,27	0,05	0,00	-0,02	0,00	927	-0,05	-0,26	0,01	0,01	0,05	0,01
314	998	0,00	-0,26	0,02	0,00	-0,05	-0,05	999	0,01	-0,25	-0,03	0,02	0,01	-0,04
	927	-0,04	-0,27	0,08	0,01	0,05	0,07	326	-0,04	-0,26	0,03	-0,07	-0,33	0,08
315	963	0,00	-0,22	-0,06	-0,02	-0,01	0,00	1000	-0,01	-0,26	0,08	0,00	-0,01	0,01
	958	0,00	-0,23	-0,04	-0,03	-0,01	0,01	996	-0,01	-0,26	0,10	0,01	-0,01	0,01
316	1000	-0,06	-0,26	0,06	0,00	-0,01	0,01	1001	-0,06	-0,26	-0,01	0,00	0,01	0,01
	996	0,00	-0,25	0,08	0,00	-0,01	0,00	997	0,00	-0,25	0,01	0,01	-0,01	0,00
317	1001	-0,03	-0,25	0,03	0,00	0,01	0,00	1002	-0,04	-0,26	-0,03	-0,01	0,02	-0,01
	997	-0,02	-0,25	0,05	0,00	-0,01	0,00	998	-0,02	-0,26	-0,01	0,01	-0,01	-0,01
318	1002	0,00	-0,26	0,01	-0,01	0,02	-0,01	1003	0,00	-0,23	-0,01	-0,01	0,05	-0,03
	998	-0,01	-0,26	0,02	0,00	-0,01	-0,01	999	0,00	-0,23	0,00	0,00	-0,04	-0,04
319	419	-0,20	-0,40	0,00	0,12	0,60	-0,06	1004	-0,14	-0,13	-0,17	-0,02	-0,08	-0,06
	963	-0,16	-0,39	0,26	-0,07	-0,28	0,07	1000	-0,10	-0,12	0,08	0,02	0,07	0,07
320	1004	-0,05	-0,24	0,03	-0,02	-0,08	0,01	1005	-0,05	-0,23	-0,03	0,01	0,03	0,01
	1000	-0,06	-0,24	0,06	0,02	0,07	0,00	1001	-0,06	-0,23	0,00	-0,01	-0,02	0,00
321	1005	-0,05	-0,24	0,03	0,01	0,03	0,00	1006	-0,05	-0,24	-0,04	-0,01	-0,07	0,01
	1001	-0,03	-0,23	0,04	0,00	-0,02	0,01	1002	-0,03	-0,24	-0,02	0,00	0,06	0,01
322	1006	-0,07	-0,22	0,04	-0,01	-0,07	0,08	441	-0,08	-0,28	-0,06	0,08	0,39	0,10
	1002	-0,02	-0,21	0,02	0,00	0,07	-0,06	1003	-0,03	-0,27	-0,08	-0,02	-0,01	-0,05
323	1008	0,06	-0,18	0,06	-0,01	-0,07	0,00	1009	0,06	-0,18	-0,04	0,01	0,01	0,00
	938	-0,02	-0,20	0,00	0,02	0,08	0,00	939	-0,02	-0,19	-0,10	0,00	0,00	0,00
324	1009	0,03	-0,18	0,05	0,01	0,01	0,01	1010	0,04	-0,17	-0,05	-0,02	-0,08	0,01
	939	-0,03	-0,19	0,05	0,00	0,00	0,00	940	-0,03	-0,18	-0,05	0,02	0,09	0,00

TENS. SOVRACCARICO PERMAN.: SHELL

Shell Nro	Nodo N.ro	S11 kg/cmq	S22 kg/cmq	S12 kg/cmq	M11 kg/cmq	M22 kg/cmq	M12 kg/cmq	Nodo N.ro	S11 kg/cmq	S22 kg/cmq	S12 kg/cmq	M11 kg/cmq	M22 kg/cmq	M12 kg/cmq
325	1010	0,03	-0,20	0,03	-0,02	-0,08	-0,06	1011	0,06	-0,09	-0,12	0,05	0,31	-0,07
	940	0,02	-0,20	0,10	0,02	0,09	0,07	379	0,04	-0,09	-0,04	-0,11	-0,56	0,07
326	1012	0,05	-0,14	-0,09	-0,01	0,06	0,00	1013	0,05	-0,16	0,06	0,00	-0,03	0,00
	1007	-0,05	-0,16	-0,08	-0,02	-0,07	0,01	1008	-0,05	-0,18	0,07	0,01	0,02	0,01
327	1013	-0,07	-0,18	0,09	0,00	-0,03	0,01	1014	-0,07	-0,17	-0,04	0,00	0,02	0,01
	1008	0,05	-0,16	0,09	0,00	0,01	0,01	1009	0,05	-0,15	-0,04	0,01	-0,03	0,00
328	1014	-0,05	-0,17	0,05	0,00	0,02	0,00	1015	-0,05	-0,17	-0,08	0,00	-0,05	0,00
	1009	0,03	-0,15	0,06	0,01	-0,03	0,00	1010	0,03	-0,16	-0,07	0,00	0,03	0,00
329	1015	0,01	-0,16	0,02	0,00	-0,05	0,01	1016	0,02	-0,14	-0,02	0,00	0,12	0,01
	1010	-0,02	-0,17	0,01	0,01	0,03	0,00	1011	-0,01	-0,14	-0,02	-0,03	-0,13	0,00
330	493	-0,26	-0,35	-0,01	0,12	0,59	-0,07	1017	-0,20	-0,06	-0,26	-0,01	-0,06	-0,07
	1012	-0,17	-0,33	0,31	-0,08	-0,31	0,07	1013	-0,12	-0,04	0,06	0,02	0,06	0,08
331	1017	-0,05	-0,12	0,01	-0,01	-0,06	0,00	1018	-0,05	-0,13	-0,11	0,00	0,02	0,00
	1013	-0,08	-0,13	0,09	0,02	0,06	0,00	1014	-0,09	-0,14	-0,04	0,00	-0,01	0,00
332	1018	-0,04	-0,13	0,05	0,00	0,02	0,00	1019	-0,04	-0,13	-0,08	-0,01	-0,07	0,00
	1014	-0,06	-0,14	0,05	0,00	-0,01	0,00	1015	-0,06	-0,14	-0,07	0,02	0,07	0,00
333	1019	-0,09	-0,11	0,10	-0,01	-0,07	0,07	494	-0,12	-0,24	-0,08	0,13	0,65	0,07
	1015	-0,05	-0,10	0,02	0,02	0,07	-0,07	1016	-0,07	-0,24	-0,16	-0,10	-0,39	-0,07
334	1021	0,07	-0,17	0,11	0,00	0,01	0,01	1022	0,07	-0,18	-0,06	-0,01	0,01	0,00
	951	-0,01	-0,19	0,06	0,00	-0,01	0,01	952	-0,01	-0,19	-0,11	0,00	-0,01	0,00
335	1022	0,06	-0,18	0,08	-0,01	0,01	0,00	1023	0,06	-0,17	-0,09	0,00	0,01	0,00
	952	-0,02	-0,19	0,11	0,00	-0,01	0,00	953	-0,02	-0,18	-0,06	0,00	-0,01	0,00
336	1023	0,09	-0,24	-0,01	0,00	0,01	0,02	1024	0,13	-0,06	-0,29	0,03	0,10	0,02
	953	0,11	-0,23	0,27	0,00	-0,01	-0,02	385	0,14	-0,06	-0,01	-0,01	-0,03	-0,02
337	1025	0,05	-0,13	-0,04	0,04	0,08	0,00	1026	0,05	-0,14	0,06	-0,01	-0,01	0,00
	1020	-0,05	-0,15	-0,03	-0,01	-0,07	-0,01	1021	-0,06	-0,16	0,08	0,00	0,03	0,00
338	1026	-0,08	-0,16	0,13	0,00	-0,01	0,00	1027	-0,08	-0,16	-0,06	0,00	0,00	0,00
	1021	0,05	-0,14	0,13	0,00	0,03	0,00	1022	0,06	-0,13	-0,06	-0,01	0,01	0,00
339	1027	-0,07	-0,16	0,08	0,00	0,00	0,00	1028	-0,07	-0,16	-0,11	0,00	-0,01	0,01
	1022	0,05	-0,13	0,08	-0,01	0,01	0,00	1023	0,05	-0,14	-0,11	0,00	0,02	0,00
340	1028	0,04	-0,14	-0,02	-0,01	-0,01	0,00	1029	0,04	-0,12	0,02	0,04	0,09	0,01
	1023	-0,04	-0,15	-0,03	0,00	0,02	0,01	1024	-0,04	-0,14	0,01	-0,01	-0,07	0,01
341	499	-0,27	-0,28	0,03	-0,01	-0,07	0,02	1030	-0,22	-0,02	-0,32	-0,01	-0,03	0,02
	1025	-0,18	-0,26	0,42	0,02	-0,02	-0,01	1026	-0,13	-0,01	0,07	0,00	0,00	-0,02
342	1030	-0,05	-0,09	0,07	-0,01	-0,03	0,00	1031	-0,05	-0,09	-0,12	0,00	-0,01	0,00
	1026	-0,10	-0,10	0,14	0,00	0,00	0,00	1027	-0,10	-0,10	-0,06	-0,01	0,00	0,00
343	1031	-0,05	-0,09	0,12	0,00	-0,01	0,00	1032	-0,05	-0,10	-0,08	-0,01	-0,03	0,00
	1027	-0,09	-0,10	0,08	-0,01	0,00	0,00	1028	-0,09	-0,10	-0,12	0,00	0,01	0,01
344	1032	-0,18	-0,04	0,28	-0,01	-0,03	-0,01	500	-0,22	-0,25	-0,04	-0,01	-0,05	-0,01
	1028	-0,11	-0,03	-0,02	0,00	0,01	0,02	1029	-0,15	-0,24	-0,35	0,02	-0,02	0,02
345	1034	0,03	-0,21	0,01	-0,05	-0,22	-0,01	1035	0,03	-0,20	-0,02	0,03	0,04	-0,01
	964	-0,04	-0,23	0,00	0,05	0,23	0,00	965	-0,04	-0,22	-0,03	-0,01	-0,05	0,01
346	1035	0,03	-0,20	0,00	0,03	0,04	0,01	1036	0,03	-0,21	-0,02	-0,05	-0,21	0,02
	965	-0,04	-0,21	0,02	-0,01	-0,05	0,00	966	-0,04	-0,22	-0,01	0,05	0,23	0,00
347	1036	0,04	-0,26	-0,01	-0,04	-0,21	-0,13	1037	0,10	0,04	-0,11	0,14	0,82	-0,14
	966	0,03	-0,26	0,03	0,05	0,23	0,15	419	0,09	0,04	-0,07	-0,28	-1,40	0,15
348	1038	0,01	-0,16	-0,03	0,07	0,40	0,00	1039	0,01	-0,18	0,05	-0,01	-0,11	0,00
	1033	-0,01	-0,17	-0,03	-0,11	-0,42	0,01	1034	-0,02	-0,18	0,05	0,02	0,09	0,01
349	1039	-0,07	-0,19	0,07	-0,01	-0,11	0,01	1040	-0,07	-0,18	-0,01	0,00	0,07	0,01
	1034	0,04	-0,17	0,06	0,01	0,09	0,01	1035	0,04	-0,16	-0,02	0,01	-0,07	0,00
350	1040	-0,07	-0,18	0,00	0,00	0,07	0,00	1041	-0,07	-0,19	-0,08	-0,01	-0,11	-0,01
	1035	0,04	-0,16	0,00	0,01	-0,07	0,00	1036	0,04	-0,17	-0,08	0,01	0,09	0,00
351	1041	0,01	-0,17	-0,06	-0,01	-0,11	0,00	1042	0,01	-0,15	0,02	0,07	0,39	0,01
	1036	-0,02	-0,18	-0,06	0,02	0,09	-0,01	1037	-0,01	-0,16	0,01	-0,10	-0,41	0,00
352	533	-0,17	-0,43	0,10	0,34	1,69	-0,16	1043	-0,10	-0,07	-0,03	-0,05	-0,23	-0,16
	1038	-0,13	-0,42	0,14	-0,21	-1,01	0,17	1039	-0,06	-0,06	0,01	0,05	0,22	0,17
353	1043	-0,03	-0,11	0,01	-0,05	-0,23	0,01	1044	-0,03	-0,13	-0,03	0,01	0,07	0,01
	1039	-0,06	-0,12	0,03	0,06	0,22	-0,01	1040	-0,06	-0,13	-0,01	-0,02	-0,05	-0,01
354	1044	-0,03	-0,13	0,02	0,01	0,07	0,00	1045	-0,03	-0,11	-0,03	-0,04	-0,22	0,00
	1040	-0,06	-0,13	0,00	-0,02	-0,05	0,01	1041	-0,06	-0,12	-0,04	0,06	0,22	0,01
355	1045	-0,10	-0,07	0,01	-0,04	-0,22	0,16	534	-0,17	-0,42	-0,11	0,33	1,66	0,16
	1041	-0,06	-0,06	-0,02	0,05	0,22	-0,16	1042	-0,13	-0,41	-0,15	-0,21	-0,99	-0,16
356	1046	0,05	-0,19	0,03	0,06	0,20	0,00	1047	0,05	-0,19	0,02	-0,02	-0,01	0,00
	973	-0,03	-0,21	0,01	-0,03	-0,17	0,01	974	-0,03	-0,20	0,00	0,00	0,02	0,01
357	1047	0,04	-0,19	0,02	-0,02	-0,01	0,00	1048	0,04	-0,18	0,02	0,06	0,22	0,00
	974	-0,03	-0,20	0,02	0,00	0,02	0,00	975	-0,03	-0,19	0,02	-0,04	-0,18	0,00
358	1048	0,01	-0,19	0,04	0,06	0,21	0,23	1020	0,05	0,02	0,02	-0,22	-1,11	0,23
	975	-0,02	-0,19	-0,03	-0,04	-0,18	-0,22	384	0,03	0,02	-0,05	0,38	1,88	-0,22
359	1012	0,03	-0,15	-0,02	-0,06	-0,41	0,02	1049	0,02	-0,16	0,05	0,00	0,13	0,01
	1007	-0,02	-0,16	-0,01	0,09	0,42	0,01	1046	-0,03	-0,17	0,06	-0,01	-0,11	0,00
360	1049	-0,06	-0,18	0,07	0,00	0,13	0,00	1050	-0,06	-0,17	0,03	-0,01	-0,07	0,00
	1046	0,05	-0,16	0,07	-0,01	-0,11	0,00	1047	0,05	-0,15	0,03	0,00	0,08	0,00
361	1050	-0,05	-0,17	0,02	0,00	-0,07	0,01	1051	-0,05	-0,17	-0,02	0,00	0,14	0,00
	1047	0,04	-0,15	0,03	0,00	0,08	0,00	1048	0,04	-0,15	-0,01	-0,01	-0,12	0,00
362	1051	0,00	-0,16	0,02	0,00	0,14	-0,01	1025	0,01	-0,14	0,03	-0,05	-0,41	-0,02
	1048	-0,01	-0,16	0,02	-0,01	-0,12	0,00	1020	0,00	-0,14	0,03	0,09	0,42	0,00
363	493	-0,16	-0,40	0,11	-0,38	-1,89	0,21	1052	-0,10	-0,10	0,03	0,03	0,14	0,21
	1012	-0,10	-0,39	0,12	0,25	1,15	-0,21	1049	-0,04	-0,09	0,03	-0,06	-0,19	-0,21
364	1052	-0,04	-0,11	0,02	0,03	0,14	0,00	1053	-0,04	-0,11	-0,01	-0,01	-0,05	0,01
	1049	-0,07	-0,12	0,05	-0,06	-0,19	0,00	1050	-0,07	-0,12	0,03	0,01	0,02	0,00
365	1053	-0,03	-0,12	0,02	-0,01	-0,05	0,00	1054	-0,03	-0,12	0,00	0,03	0,16	0,00
	1050	-0,05	-0,12	0,02	0,01	0,02	0,00	1051	-0,05	-0,12	0,00	-0,07	-0,21	0,01
366	1054	-0,05	-0,11	-0,04	0,03	0,16	-0,23	499	-0,10	-0,35	-0,09	-0,42	-2,08	-0,23
	1051	-0,01	-0,11	0,04	-0,07	-0,21	0,25	1025	-0,06	-0,34	-0,01	0,28	1,25	0,25
367	1055	0,03	-0,16	0,01	-0,01	-0,05	0,00	1056	0,03	-0,16	-0,01	0,01	0,00	0,00
	982	-0,02	-0,18	-0,01	0,01	0,05	0,00	983	-0,02	-0,17	-0,03	0,00	0,00	0,01
368	1056	0,03	-0,16	0,00	0,02	0,00	0,00	1057	0,03	-0,15	-0,01	-0,05	-0,15	0,00
	983	-0,03	-0,17	0,01	0,00	0,00	0,01	984	-0,03	-0,16	-0,01	0,03	0,13	0,01
369	1057	0,01	-0,16	0,03	-0,05	-0,15	-0,17	1024	0,04	0,00	0,00	0,15	0,77	-0,18
	984	-0,01	-0,16	-0,02	0,03	0,13	0,18	385	0,02	-0,01	-0,05	-0,27	-1,37	0,17
370	1016	0,02	-0,14	-0,04	-0,03	-0,05	-0,01	1058	0,02	-0,15	0,02	0,01	-0,02	-0,01

TENS. SOVRACCARICO PERMAN.: SHELL

Shell Nro	Nodo N.ro	S11 kg/cmq	S22 kg/cmq	S12 kg/cmq	M11 kg/cmq	M22 kg/cmq	M12 kg/cmq	Nodo N.ro	S11 kg/cmq	S22 kg/cmq	S12 kg/cmq	M11 kg/cmq	M22 kg/cmq	M12 kg/cmq
	1011	-0,02	-0,15	-0,03	0,00	0,04	0,01	1055	-0,02	-0,16	0,03	0,00	0,00	0,00
371	1058	-0,04	-0,16	0,02	0,00	-0,02	0,00	1059	-0,04	-0,16	-0,01	0,01	0,03	0,00
	1055	0,02	-0,15	0,02	0,00	0,00	0,00	1056	0,03	-0,14	-0,01	0,00	-0,04	0,00
372	1059	-0,04	-0,16	0,00	0,00	0,03	-0,01	1060	-0,04	-0,16	-0,04	0,00	-0,10	0,00
	1056	0,03	-0,14	0,01	0,01	-0,04	0,00	1057	0,03	-0,14	-0,03	0,00	0,08	0,00
373	1060	0,00	-0,15	0,01	0,00	-0,10	0,01	1029	0,01	-0,13	0,01	0,02	0,23	0,02
	1057	-0,01	-0,15	0,01	0,00	0,08	0,00	1024	0,00	-0,13	0,00	-0,05	-0,24	0,00
374	494	-0,12	-0,25	0,02	0,10	0,49	-0,06	1061	-0,09	-0,11	-0,06	0,00	-0,01	-0,06
	1016	-0,07	-0,24	0,10	-0,07	-0,23	0,08	1058	-0,04	-0,10	0,02	0,02	0,04	0,08
375	1061	-0,04	-0,13	0,00	0,00	-0,01	0,01	1062	-0,04	-0,12	-0,04	0,01	0,04	0,00
	1058	-0,05	-0,13	0,03	0,02	0,04	0,01	1059	-0,05	-0,13	-0,01	0,00	-0,01	0,00
376	1062	-0,03	-0,13	0,01	0,01	0,04	0,01	1063	-0,03	-0,13	-0,02	-0,02	-0,10	0,00
	1059	-0,04	-0,13	0,00	0,00	-0,01	0,00	1060	-0,04	-0,13	-0,03	0,05	0,15	0,00
377	1063	-0,05	-0,12	-0,04	-0,02	-0,10	0,18	500	-0,08	-0,31	-0,09	0,32	1,58	0,19
	1060	-0,01	-0,12	0,02	0,05	0,15	-0,19	1029	-0,05	-0,30	-0,03	-0,21	-0,91	-0,19
378	1064	0,02	-0,18	0,03	0,01	0,08	0,02	1065	0,02	-0,19	-0,02	-0,01	-0,02	0,01
	993	-0,03	-0,19	0,02	-0,02	-0,12	0,00	994	-0,04	-0,20	-0,02	0,01	0,03	-0,01
379	1065	-0,01	-0,19	0,03	-0,01	-0,02	0,00	1066	0,00	-0,18	-0,01	0,00	0,07	-0,01
	994	-0,04	-0,20	0,04	0,01	0,03	0,00	995	-0,04	-0,19	-0,01	-0,01	-0,06	-0,01
380	1066	0,01	-0,20	0,02	0,00	0,07	0,07	1067	0,02	-0,16	-0,05	-0,02	-0,01	0,06
	995	-0,02	-0,21	0,07	-0,01	-0,06	-0,09	440	-0,01	-0,17	0,01	0,09	0,44	-0,10
381	1038	0,00	-0,17	-0,06	0,01	0,00	0,00	1068	0,00	-0,19	0,10	0,00	0,01	0,00
	1033	0,00	-0,17	-0,05	0,03	0,02	0,00	1064	-0,01	-0,19	0,11	-0,01	0,00	-0,01
382	1068	-0,05	-0,19	0,07	0,00	0,01	-0,01	1069	-0,05	-0,19	-0,02	0,00	-0,01	0,00
	1064	0,01	-0,18	0,08	0,00	0,00	0,00	1065	0,01	-0,18	0,00	-0,01	0,01	0,00
383	1069	-0,03	-0,19	0,03	0,00	-0,01	0,00	1070	-0,03	-0,19	-0,03	0,02	-0,02	0,02
	1065	-0,01	-0,18	0,05	0,00	0,01	0,00	1066	-0,01	-0,19	-0,02	-0,01	0,02	0,02
384	1070	0,00	-0,19	0,01	0,01	-0,02	0,02	1071	0,01	-0,16	0,00	0,01	-0,06	0,05
	1066	-0,01	-0,19	0,01	-0,01	0,02	0,02	1067	0,00	-0,17	0,00	-0,01	0,06	0,05
385	533	-0,20	-0,34	0,00	-0,13	-0,65	0,07	1072	-0,14	-0,04	-0,20	0,02	0,10	0,07
	1038	-0,17	-0,34	0,28	0,06	0,29	-0,07	1068	-0,11	-0,04	0,09	-0,02	-0,08	-0,07
386	1072	-0,04	-0,17	0,03	0,02	0,10	0,00	1073	-0,04	-0,16	-0,03	-0,01	-0,03	0,00
	1068	-0,05	-0,17	0,05	-0,02	-0,08	0,01	1069	-0,05	-0,17	-0,01	0,01	0,02	0,01
387	1073	-0,04	-0,17	0,03	-0,01	-0,03	0,01	1074	-0,04	-0,17	-0,04	0,02	0,09	0,00
	1069	-0,03	-0,16	0,04	0,01	0,02	0,00	1070	-0,03	-0,17	-0,03	0,00	-0,07	-0,01
388	1074	-0,06	-0,15	0,05	0,02	0,09	-0,09	555	-0,07	-0,22	-0,05	-0,09	-0,47	-0,11
	1070	-0,02	-0,14	0,01	0,00	-0,07	0,08	1071	-0,03	-0,21	-0,09	0,02	0,02	0,06
389	1075	0,02	-0,17	0,02	-0,01	-0,08	-0,01	1076	0,02	-0,18	-0,02	0,01	0,01	-0,01
	1004	-0,03	-0,18	0,02	0,02	0,11	0,00	1005	-0,03	-0,19	-0,02	-0,01	-0,03	0,01
390	1076	-0,01	-0,19	0,03	0,01	0,01	0,00	1077	0,00	-0,18	-0,02	0,00	-0,07	0,01
	1005	-0,04	-0,19	0,03	-0,01	-0,03	0,00	1006	-0,04	-0,18	-0,01	0,01	0,06	0,01
391	1077	0,01	-0,20	0,01	0,00	-0,07	-0,06	1078	0,02	-0,15	-0,05	0,02	0,01	-0,05
	1006	-0,02	-0,20	0,07	0,01	0,06	0,08	441	-0,01	-0,16	0,01	-0,08	-0,42	0,10
392	1042	0,00	-0,16	-0,07	-0,01	0,00	0,00	1079	0,00	-0,18	0,09	0,00	-0,01	0,01
	1037	0,00	-0,16	-0,06	-0,03	-0,02	0,01	1075	-0,01	-0,18	0,10	0,01	0,00	0,01
393	1079	-0,05	-0,19	0,06	0,00	-0,01	0,01	1080	-0,05	-0,18	-0,02	0,00	0,01	0,01
	1075	0,01	-0,17	0,07	0,00	-0,01	0,01	1076	0,01	-0,17	-0,01	0,01	-0,01	0,00
394	1080	-0,03	-0,18	0,03	0,00	0,01	0,00	1081	-0,03	-0,19	-0,04	-0,01	0,02	-0,01
	1076	-0,01	-0,17	0,04	0,00	-0,01	0,00	1077	-0,01	-0,18	-0,02	0,01	-0,02	-0,01
395	1081	0,00	-0,18	0,00	-0,01	0,02	-0,01	1082	0,01	-0,16	0,00	-0,01	0,06	-0,04
	1077	-0,01	-0,18	0,01	0,01	-0,02	-0,01	1078	-0,01	-0,16	0,00	0,01	-0,06	-0,04
396	534	-0,20	-0,34	-0,01	0,13	0,63	-0,07	1083	-0,14	-0,04	-0,20	-0,02	-0,09	-0,06
	1042	-0,17	-0,33	0,27	-0,06	-0,28	0,07	1079	-0,11	-0,03	0,08	0,02	0,08	0,07
397	1083	-0,04	-0,16	0,02	-0,02	-0,09	0,01	1084	-0,04	-0,16	-0,04	0,01	0,03	0,01
	1079	-0,05	-0,17	0,05	0,02	0,08	0,00	1080	-0,05	-0,16	-0,01	-0,01	-0,02	0,00
398	1084	-0,03	-0,16	0,02	0,01	0,03	0,00	1085	-0,04	-0,17	-0,05	-0,02	-0,08	0,01
	1080	-0,03	-0,16	0,04	-0,01	-0,02	0,00	1081	-0,03	-0,17	-0,03	0,00	0,07	0,01
399	1085	-0,06	-0,15	0,05	-0,02	-0,08	0,09	556	-0,07	-0,22	-0,05	0,09	0,44	0,11
	1081	-0,02	-0,14	0,01	0,00	0,07	-0,07	1082	-0,03	-0,21	-0,09	-0,02	-0,02	-0,05
400	1087	0,08	-0,10	0,07	-0,02	-0,08	0,00	1088	0,08	-0,10	-0,05	0,01	0,01	0,00
	1017	-0,01	-0,11	0,03	0,01	0,06	0,00	1018	-0,01	-0,11	-0,09	0,00	-0,02	0,00
401	1088	0,04	-0,10	0,07	0,01	0,01	0,01	1089	0,04	-0,09	-0,06	-0,02	-0,09	0,01
	1018	-0,01	-0,11	0,07	0,00	-0,02	0,00	1019	-0,01	-0,10	-0,05	0,02	0,08	0,00
402	1089	0,04	-0,12	0,04	-0,02	-0,09	-0,06	1090	0,06	0,01	-0,14	0,07	0,37	-0,07
	1019	0,04	-0,12	0,13	0,02	0,08	0,07	494	0,07	0,01	-0,05	-0,13	-0,63	0,07
403	1091	0,08	-0,06	-0,14	0,00	0,08	0,01	1092	0,08	-0,08	0,06	0,00	-0,04	0,00
	1086	-0,06	-0,09	-0,08	-0,01	-0,08	0,01	1087	-0,07	-0,11	0,12	0,00	0,02	0,01
404	1092	-0,11	-0,11	0,12	0,00	-0,04	0,01	1093	-0,11	-0,09	-0,06	0,00	0,03	0,01
	1087	0,05	-0,08	0,15	0,00	0,02	0,00	1088	0,06	-0,05	-0,03	0,00	-0,04	0,00
405	1093	-0,08	-0,08	0,07	0,00	0,03	0,00	1094	-0,08	-0,09	-0,10	0,00	-0,07	0,00
	1088	0,03	-0,06	0,09	0,00	-0,04	0,01	1089	0,03	-0,07	-0,08	0,00	0,04	0,01
406	1094	0,02	-0,07	0,02	0,00	-0,07	0,01	1095	0,02	-0,06	-0,01	0,02	0,18	0,01
	1089	-0,02	-0,08	0,02	0,00	0,04	0,00	1090	-0,02	-0,07	-0,01	-0,03	-0,17	-0,01
407	608	-0,39	-0,37	0,00	0,18	0,90	-0,12	1096	-0,30	0,09	-0,47	-0,02	-0,09	-0,12
	1091	-0,30	-0,35	0,56	-0,11	-0,44	0,12	1092	-0,20	0,11	0,08	0,03	0,11	0,12
408	1096	-0,04	-0,02	0,02	-0,02	-0,09	0,00	1097	-0,05	-0,02	-0,17	0,01	0,03	0,00
	1092	-0,13	-0,03	0,14	0,03	0,11	0,00	1093	-0,13	-0,04	-0,05	-0,01	-0,02	0,00
409	1097	-0,03	-0,03	0,08	0,01	0,03	0,00	1098	-0,03	-0,03	-0,10	-0,02	-0,12	0,00
	1093	-0,08	-0,04	0,08	-0,01	-0,02	0,01	1094	-0,09	-0,04	-0,09	0,03	0,13	0,01
410	1098	-0,10	0,00	0,15	-0,02	-0,12	0,12	609	-0,15	-0,22	-0,10	0,22	1,11	0,13
	1094	-0,07	0,01	0,03	0,04	0,13	-0,12	1095	-0,12	-0,21	-0,23	-0,15	-0,65	-0,12
411	1100	0,08	-0,10	0,13	-0,01	0,00	0,01	1101	0,08	-0,11	-0,08	-0,01	0,01	0,00
	1030	0,00	-0,12	0,09	0,00	-0,02	0,01	1031	0,00	-0,13	-0,11	0,00	-0,02	0,00
412	1101	0,06	-0,11	0,10	-0,01	0,01	0,00	1102	0,07	-0,10	-0,11	0,00	0,00	0,00
	1031	-0,01	-0,12	0,13	0,00	-0,02	0,00	1032	0,00	-0,11	-0,07	0,00	-0,01	0,00
413	1102	0,10	-0,18	-0,01	-0,01	0,00	0,02	1103	0,13	0,00	-0,33	0,02	0,11	0,02
	1032	0,14	-0,17	0,28	0,00	-0,01	-0,02	500	0,17	0,01	-0,03	-0,01	-0,04	-0,02
414	1104	0,08	-0,04	-0,07	0,04	0,12	-0,01	1105	0,08	-0,06	0,07	0,00	-0,01	0,00
	1099	-0,07	-0,07	0,00	-0,02	-0,10	-0,01	1100	-0,07	-0,09	0,14	0,00	0,03	0,00
415	1105	-0,13	-0,09	0,18	0,00	-0,01	0,00	1106	-0,12	-0,07	-0,09	0,00	0,00	0,00
	1100	0,06	-0,06	0,20	0,00	0,03	0,00	1101	0,06	-0,03	-0,06	-0,01	0,00	0,00

TENS. SOVRACCARICO PERMAN.: SHELL

Shell Nro	Nodo N.ro	S11 kg/cmq	S22 kg/cmq	S12 kg/cmq	M11 kg/cmq	M22 kg/cmq	M12 kg/cmq	Nodo N.ro	S11 kg/cmq	S22 kg/cmq	S12 kg/cmq	M11 kg/cmq	M22 kg/cmq	M12 kg/cmq
416	1106	-0,11	-0,07	0,11	0,00	0,00	0,00	1107	-0,11	-0,08	-0,15	0,00	-0,01	0,01
	1101	0,05	-0,04	0,11	-0,01	0,00	0,00	1102	0,05	-0,05	-0,15	0,00	0,02	0,00
417	1107	0,05	-0,06	-0,02	0,00	-0,01	0,00	1108	0,06	-0,04	0,03	0,04	0,12	0,01
	1102	-0,05	-0,08	-0,06	0,00	0,02	0,00	1103	-0,05	-0,06	-0,01	-0,02	-0,10	0,01
418	614	-0,41	-0,24	0,03	-0,02	-0,08	0,04	1109	-0,33	0,14	-0,58	0,00	0,00	0,04
	1104	-0,31	-0,23	0,72	0,01	-0,06	-0,03	1105	-0,23	0,16	0,12	0,00	0,00	-0,03
419	1109	-0,05	0,03	0,10	0,00	0,00	0,00	1110	-0,05	0,03	-0,20	0,00	0,00	0,00
	1105	-0,15	0,01	0,22	0,00	0,00	0,00	1106	-0,15	0,01	-0,08	0,00	0,00	0,00
420	1110	-0,04	0,02	0,18	0,00	0,00	0,00	1111	-0,04	0,02	-0,11	0,00	0,00	0,00
	1106	-0,13	0,01	0,12	0,00	0,00	0,00	1107	-0,13	0,00	-0,18	0,00	0,00	0,00
421	1111	-0,24	0,10	0,45	0,00	0,00	-0,02	615	-0,30	-0,19	-0,06	-0,01	-0,06	-0,03
	1107	-0,17	0,12	-0,04	0,00	0,00	0,03	1108	-0,23	-0,18	-0,55	0,01	-0,05	0,03
422	1113	0,04	-0,12	0,02	-0,06	-0,25	-0,01	1114	0,04	-0,11	-0,02	0,03	0,05	-0,01
	1043	-0,03	-0,14	0,01	0,05	0,24	0,00	1044	-0,02	-0,13	-0,03	-0,02	-0,08	0,01
423	1114	0,04	-0,11	0,01	0,03	0,05	0,01	1115	0,04	-0,12	-0,03	-0,06	-0,24	0,02
	1044	-0,02	-0,13	0,02	-0,02	-0,08	0,00	1045	-0,03	-0,14	-0,02	0,05	0,24	0,00
424	1115	0,04	-0,18	-0,01	-0,05	-0,24	-0,15	1116	0,11	0,17	-0,12	0,18	0,98	-0,15
	1045	0,05	-0,18	0,02	0,05	0,24	0,16	534	0,12	0,17	-0,09	-0,33	-1,64	0,16
425	1117	0,02	-0,07	-0,04	0,11	0,53	-0,01	1118	0,02	-0,08	0,07	-0,02	-0,15	0,00
	1112	-0,02	-0,08	-0,03	-0,12	-0,52	0,01	1113	-0,02	-0,09	0,08	0,02	0,12	0,02
426	1118	-0,11	-0,10	0,10	-0,01	-0,15	0,02	1119	-0,10	-0,07	-0,01	0,00	0,10	0,01
	1113	0,04	-0,07	0,10	0,01	0,12	0,00	1114	0,05	-0,04	-0,02	0,00	-0,09	0,00
427	1119	-0,10	-0,07	0,01	0,00	0,10	-0,01	1120	-0,11	-0,10	-0,11	-0,01	-0,14	-0,02
	1114	0,05	-0,04	0,01	0,00	-0,09	0,01	1115	0,04	-0,07	-0,10	0,01	0,12	0,00
428	1120	0,02	-0,08	-0,08	-0,02	-0,15	0,01	1121	0,02	-0,07	0,03	0,11	0,52	0,01
	1115	-0,02	-0,09	-0,08	0,02	0,12	-0,01	1116	-0,02	-0,08	0,02	-0,12	-0,52	0,00
429	648	-0,24	-0,46	0,14	0,51	2,55	-0,25	1122	-0,13	0,10	-0,08	-0,07	-0,35	-0,26
	1117	-0,21	-0,45	0,25	-0,29	-1,47	0,26	1118	-0,10	0,10	0,02	0,08	0,34	0,26
430	1122	-0,01	0,02	0,02	-0,07	-0,35	0,01	1123	-0,01	0,00	-0,05	0,02	0,11	0,01
	1118	-0,09	0,00	0,05	0,08	0,34	-0,01	1119	-0,10	-0,02	-0,01	-0,04	-0,07	-0,01
431	1123	-0,01	0,00	0,04	0,02	0,11	-0,01	1124	-0,01	0,02	-0,03	-0,07	-0,35	-0,01
	1119	-0,10	-0,02	0,01	-0,04	-0,07	0,02	1120	-0,09	0,00	-0,06	0,08	0,34	0,02
432	1124	-0,13	0,10	0,07	-0,07	-0,35	0,26	649	-0,24	-0,45	-0,15	0,50	2,51	0,25
	1120	-0,10	0,10	-0,03	0,08	0,34	-0,25	1121	-0,21	-0,44	-0,25	-0,29	-1,45	-0,25
433	1125	0,07	-0,11	0,05	0,06	0,22	0,00	1126	0,06	-0,12	0,04	-0,02	-0,01	0,00
	1052	-0,01	-0,13	0,03	-0,03	-0,17	0,01	1053	-0,01	-0,13	0,01	0,01	0,04	0,01
434	1126	0,05	-0,12	0,05	-0,02	-0,01	0,00	1127	0,05	-0,11	0,04	0,07	0,24	0,00
	1053	-0,02	-0,13	0,05	0,01	0,04	0,00	1054	-0,02	-0,12	0,03	-0,04	-0,18	0,00
435	1127	0,01	-0,12	0,08	0,08	0,24	0,24	1099	0,05	0,11	0,04	-0,26	-1,26	0,24
	1054	0,00	-0,12	-0,02	-0,04	-0,18	-0,23	499	0,04	0,11	-0,05	0,41	2,07	-0,22
436	1091	0,04	-0,07	-0,04	-0,09	-0,57	0,04	1128	0,04	-0,09	0,07	0,01	0,18	0,03
	1086	-0,03	-0,08	-0,02	0,09	0,52	-0,01	1125	-0,03	-0,11	0,08	-0,01	-0,14	-0,02
437	1128	-0,09	-0,12	0,10	0,01	0,18	-0,01	1129	-0,08	-0,10	0,05	0,00	-0,11	-0,01
	1125	0,06	-0,09	0,10	-0,01	-0,14	0,01	1126	0,06	-0,07	0,05	0,00	0,10	0,01
438	1129	-0,07	-0,10	0,04	0,00	-0,11	0,02	1130	-0,07	-0,11	-0,01	0,01	0,20	0,02
	1126	0,05	-0,07	0,06	0,00	0,10	-0,01	1127	0,05	-0,08	0,01	0,00	-0,16	-0,01
439	1130	0,01	-0,09	0,05	0,00	0,20	-0,04	1104	0,01	-0,06	0,06	-0,09	-0,61	-0,04
	1127	-0,01	-0,10	0,04	0,00	-0,16	0,02	1099	0,00	-0,06	0,05	0,10	0,56	0,01
440	608	-0,22	-0,46	0,15	-0,62	-3,09	0,36	1131	-0,12	0,00	0,02	0,05	0,24	0,36
	1091	-0,16	-0,45	0,18	0,39	1,81	-0,37	1128	-0,07	0,01	0,05	-0,10	-0,32	-0,36
441	1131	-0,03	-0,03	0,02	0,05	0,24	0,01	1132	-0,03	-0,03	-0,01	-0,01	-0,07	0,01
	1128	-0,10	-0,04	0,08	-0,09	-0,32	0,00	1129	-0,10	-0,04	0,05	0,02	0,02	0,00
442	1132	-0,02	-0,03	0,04	-0,01	-0,07	0,00	1133	-0,02	-0,03	0,02	0,05	0,27	0,00
	1129	-0,08	-0,04	0,04	0,02	0,02	0,00	1130	-0,08	-0,05	0,02	-0,11	-0,36	0,01
443	1133	-0,04	-0,03	-0,05	0,05	0,27	-0,40	614	-0,11	-0,37	-0,11	-0,69	-3,47	-0,40
	1130	-0,02	-0,02	0,07	-0,11	-0,36	0,42	1104	-0,09	-0,37	0,01	0,44	2,04	0,42
444	1134	0,04	-0,09	0,03	-0,01	-0,05	0,00	1135	0,04	-0,10	0,00	0,01	0,00	0,00
	1061	-0,01	-0,10	0,01	0,01	0,05	0,00	1062	-0,01	-0,11	-0,01	0,00	-0,01	0,00
445	1135	0,04	-0,10	0,03	0,02	0,00	0,00	1136	0,04	-0,09	0,00	-0,05	-0,17	0,00
	1062	-0,02	-0,11	0,03	0,00	-0,01	0,01	1063	-0,02	-0,10	0,00	0,03	0,14	0,01
446	1136	0,01	-0,10	0,05	-0,05	-0,17	-0,19	1103	0,04	0,07	0,01	0,18	0,88	-0,19
	1063	0,00	-0,10	-0,01	0,03	0,14	0,19	500	0,03	0,07	-0,06	-0,31	-1,53	0,18
447	1095	0,04	-0,06	-0,06	-0,03	-0,06	0,00	1137	0,04	-0,08	0,03	0,00	-0,03	-0,01
	1090	-0,03	-0,07	-0,03	0,01	0,05	0,01	1134	-0,03	-0,10	0,06	0,00	0,01	0,00
448	1137	-0,05	-0,10	0,05	0,00	-0,03	0,01	1138	-0,05	-0,09	0,00	0,00	0,05	0,00
	1134	0,03	-0,08	0,06	0,00	0,01	0,00	1135	0,04	-0,08	0,01	0,00	-0,05	-0,01
449	1138	-0,05	-0,09	0,02	0,00	0,05	-0,01	1139	-0,05	-0,10	-0,03	0,00	-0,14	-0,01
	1135	0,04	-0,08	0,04	0,01	-0,05	0,00	1136	0,03	-0,08	-0,02	0,00	0,11	0,01
450	1139	0,01	-0,09	0,04	0,00	-0,14	0,03	1108	0,01	-0,05	0,03	0,04	0,34	0,03
	1136	-0,01	-0,09	0,03	0,00	0,11	-0,01	1103	0,00	-0,06	0,02	-0,06	-0,31	0,00
451	609	-0,17	-0,22	0,01	0,15	0,73	-0,11	1140	-0,13	-0,03	-0,14	-0,01	-0,04	-0,11
	1095	-0,12	-0,21	0,20	-0,08	-0,33	0,12	1137	-0,08	-0,02	0,04	0,02	0,07	0,12
452	1140	-0,03	-0,06	0,01	-0,01	-0,04	0,01	1141	-0,03	-0,06	-0,05	0,01	0,03	0,01
	1137	-0,06	-0,06	0,06	0,02	0,07	0,00	1138	-0,06	-0,06	0,01	-0,01	-0,01	0,00
453	1141	-0,02	-0,06	0,03	0,01	0,03	0,01	1142	-0,02	-0,06	-0,01	-0,04	-0,18	0,01
	1138	-0,05	-0,07	0,03	-0,01	-0,01	0,00	1139	-0,05	-0,07	-0,01	0,08	0,24	0,00
454	1142	-0,04	-0,06	-0,01	-0,04	-0,18	0,30	615	-0,09	-0,28	-0,08	0,49	2,43	0,30
	1139	-0,02	-0,05	0,05	0,08	0,24	-0,30	1108	-0,06	-0,28	-0,01	-0,30	-1,39	-0,30
455	1143	0,03	-0,10	0,04	0,02	0,09	0,02	1144	0,03	-0,12	-0,01	-0,01	-0,02	0,01
	1072	-0,02	-0,11	0,05	-0,02	-0,11	0,00	1073	-0,02	-0,13	0,00	0,01	0,04	0,00
456	1144	0,00	-0,12	0,06	-0,01	-0,02	0,00	1145	0,00	-0,10	0,00	0,00	0,07	0,00
	1073	-0,02	-0,12	0,06	0,01	0,04	0,01	1074	-0,02	-0,11	0,00	-0,01	-0,06	0,00
457	1145	0,01	-0,13	0,04	0,01	0,08	0,09	1146	0,01	-0,10	-0,05	-0,02	-0,02	0,07
	1074	-0,01	-0,13	0,10	-0,01	-0,06	-0,09	555	0,00	-0,10	0,00	0,10	0,51	-0,11
458	1117	0,01	-0,08	-0,10	-0,01	-0,02	0,00	1147	0,00	-0,12	0,12	0,00	0,01	-0,01
	1112	0,00	-0,08	-0,05	0,02	0,03	0,00	1143	-0,01	-0,12	0,16	0,00	0,00	-0,01
459	1147	-0,06	-0,11	0,09	0,00	0,01	-0,01	1148	-0,06	-0,11	-0,02	0,01	-0,02	0,00
	1143	0,03	-0,10	0,13	0,00	0,00	0,00	1144	0,03	-0,10	0,01	0,00	0,01	0,01
460	1148	-0,02	-0,11	0,07	0,00	-0,02	0,00	1149	-0,02	-0,11	-0,02	0,02	-0,04	0,02
	1144	0,00	-0,10	0,08	0,00	0,01	0,00	1145	0,00	-0,10	-0,01	-0,01	0,02	0,03
461	1149	0,00	-0,11	0,04	0,01	-0,04	0,02	1150	0,01	-0,07	0,00	0,01	-0,10	0,06

TENS. SOVRACCARICO PERMAN.: SHELL

Shell Nro	Nodo N.ro	S11 kg/cmq	S22 kg/cmq	S12 kg/cmq	M11 kg/cmq	M22 kg/cmq	M12 kg/cmq	Nodo N.ro	S11 kg/cmq	S22 kg/cmq	S12 kg/cmq	M11 kg/cmq	M22 kg/cmq	M12 kg/cmq
	1145	-0,01	-0,11	0,03	0,00	0,02	0,03	1146	0,00	-0,08	-0,01	-0,01	0,07	0,06
462	648	-0,27	-0,33	-0,03	-0,22	-1,11	0,13	1151	-0,19	0,10	-0,36	0,04	0,19	0,13
	1117	-0,26	-0,33	0,44	0,09	0,48	-0,12	1147	-0,17	0,10	0,11	-0,03	-0,15	-0,12
463	1151	-0,03	-0,10	0,05	0,04	0,19	-0,01	1152	-0,03	-0,08	-0,06	-0,01	-0,05	-0,01
	1147	-0,07	-0,11	0,09	-0,03	-0,15	0,02	1148	-0,06	-0,09	-0,02	0,02	0,03	0,01
464	1152	-0,02	-0,09	0,06	-0,01	-0,05	0,00	1153	-0,03	-0,11	-0,04	0,02	0,10	-0,01
	1148	-0,02	-0,09	0,07	0,01	0,03	0,00	1149	-0,02	-0,10	-0,04	0,01	-0,12	-0,02
465	1153	-0,04	-0,08	0,12	0,02	0,10	-0,14	670	-0,04	-0,07	-0,01	-0,14	-0,68	-0,16
	1149	-0,02	-0,08	0,03	0,00	-0,12	0,10	1150	-0,02	-0,07	-0,10	0,03	0,02	0,08
466	1154	0,03	-0,10	0,04	-0,02	-0,08	-0,01	1155	0,03	-0,11	-0,01	0,01	0,02	-0,01
	1083	-0,02	-0,11	0,04	0,02	0,11	0,00	1084	-0,02	-0,12	0,00	-0,01	-0,03	0,01
467	1155	0,00	-0,11	0,05	0,01	0,02	0,00	1156	0,00	-0,10	-0,01	0,00	-0,07	0,01
	1084	-0,02	-0,12	0,06	-0,01	-0,03	0,00	1085	-0,02	-0,11	0,00	0,01	0,06	0,01
468	1156	0,01	-0,12	0,04	-0,01	-0,07	-0,08	1157	0,02	-0,09	-0,05	0,02	0,02	-0,07
	1085	0,00	-0,13	0,09	0,01	0,06	0,09	556	0,00	-0,10	0,00	-0,10	-0,48	0,10
469	1121	0,01	-0,08	-0,11	0,00	0,01	0,01	1158	0,00	-0,12	0,11	0,00	-0,01	0,01
	1116	0,00	-0,08	-0,06	-0,02	-0,02	0,01	1154	-0,01	-0,12	0,16	0,01	0,00	0,01
470	1158	-0,06	-0,11	0,09	0,00	-0,01	0,02	1159	-0,06	-0,11	-0,03	-0,01	0,02	0,01
	1154	0,02	-0,09	0,12	0,00	0,00	0,01	1155	0,02	-0,09	0,01	0,00	-0,01	0,00
471	1159	-0,02	-0,11	0,06	0,00	0,02	0,01	1160	-0,02	-0,10	-0,03	-0,02	0,04	-0,02
	1155	0,00	-0,10	0,07	0,00	-0,01	0,00	1156	0,00	-0,10	-0,02	0,01	-0,02	-0,02
472	1160	0,00	-0,10	0,04	-0,01	0,04	-0,02	1161	0,01	-0,07	0,00	-0,01	0,09	-0,05
	1156	-0,01	-0,11	0,03	0,00	-0,02	-0,02	1157	0,00	-0,08	-0,01	0,01	-0,06	-0,06
473	649	-0,27	-0,33	-0,03	0,21	1,07	-0,12	1162	-0,19	0,09	-0,36	-0,04	-0,18	-0,12
	1121	-0,25	-0,32	0,43	-0,09	-0,46	0,12	1158	-0,17	0,10	0,10	0,03	0,14	0,12
474	1162	-0,03	-0,10	0,05	-0,04	-0,18	0,01	1163	-0,03	-0,08	-0,06	0,01	0,05	0,02
	1158	-0,07	-0,11	0,08	0,03	0,14	-0,01	1159	-0,06	-0,09	-0,02	-0,02	-0,03	-0,01
475	1163	-0,02	-0,09	0,06	0,01	0,05	0,00	1164	-0,03	-0,10	-0,05	-0,02	-0,10	0,02
	1159	-0,02	-0,09	0,07	-0,01	-0,03	0,01	1160	-0,02	-0,10	-0,04	-0,01	0,11	0,02
476	1164	-0,05	-0,08	0,12	-0,02	-0,10	0,13	671	-0,05	-0,08	-0,01	0,13	0,64	0,16
	1160	-0,02	-0,07	0,03	0,00	0,11	-0,09	1161	-0,02	-0,07	-0,10	-0,03	-0,01	-0,07

CARATT. Var.Amb.affol.: ASTE

Tratto	Filo In.	Alt. (m)	Tx (t)	Ty (t)	N (t)	Mx (t*m)	My (t*m)	Mt (t*m)	Filo Fin.	Alt. (m)	Tx (t)	Ty (t)	N (t)	Mx (t*m)	My (t*m)	Mt (t*m)
	1	0,00	0,00	-2,18	0,00	-0,22	0,00	0,06	2	0,00	0,00	-3,59	0,00	-3,37	0,00	0,04
	1	0,00	0,00	-2,27	0,00	0,02	0,00	-0,05	4	0,00	0,00	-2,86	0,00	-1,96	0,00	-0,03
	2	0,00	0,00	-3,60	0,00	3,38	0,00	0,04	3	0,00	0,00	-2,45	0,00	0,14	0,00	0,07
	4	0,00	0,00	-1,65	0,00	-0,24	0,00	-0,01	5	0,00	0,00	-2,93	0,00	-2,72	0,00	-0,01
	5	0,00	0,00	-2,82	0,00	2,72	0,00	-0,01	6	0,00	0,00	-2,33	0,00	-1,54	0,00	-0,01
	6	0,00	0,00	-1,80	0,00	1,66	0,00	-0,03	7	0,00	0,00	-1,23	0,00	-0,88	0,00	0,04
	7	0,00	0,00	-1,58	0,00	0,88	0,00	0,02	8	0,00	0,00	-1,13	0,00	-0,34	0,00	0,01
	8	0,00	0,00	-1,16	0,00	0,44	0,00	0,01	9	0,00	0,00	-0,96	0,00	-0,21	0,00	0,00
	9	0,00	0,00	-0,82	0,00	0,29	0,00	0,01	10	0,00	0,00	-0,57	0,00	-0,06	0,00	0,00
	10	0,00	0,00	-0,97	0,00	-0,03	0,00	-0,01	11	0,00	0,00	-1,44	0,00	-0,57	0,00	0,05
	11	0,00	0,00	-1,33	0,00	0,45	0,00	0,02	12	0,00	0,00	-2,17	0,00	-1,54	0,00	0,05
	12	0,00	0,00	-2,15	0,00	1,42	0,00	0,04	13	0,00	0,00	-2,26	0,00	-1,46	0,00	0,06
	13	0,00	0,00	-2,36	0,00	1,40	0,00	0,05	14	0,00	0,00	-2,33	0,00	-1,34	0,00	0,05
	14	0,00	0,00	-2,36	0,00	1,32	0,00	0,05	15	0,00	0,00	-2,35	0,00	-1,31	0,00	0,05
	15	0,00	0,00	-2,37	0,00	1,29	0,00	0,05	16	0,00	0,00	-2,33	0,00	-1,23	0,00	0,05
	16	0,00	0,00	-2,23	0,00	1,23	0,00	0,05	17	0,00	0,00	-2,24	0,00	-1,24	0,00	0,05
	17	0,00	0,00	-2,33	0,00	1,22	0,00	0,05	18	0,00	0,00	-2,38	0,00	-1,30	0,00	0,05
	18	0,00	0,00	-2,36	0,00	1,30	0,00	0,05	19	0,00	0,00	-2,38	0,00	-1,32	0,00	0,05
	19	0,00	0,00	-2,37	0,00	1,31	0,00	0,05	20	0,00	0,00	-2,40	0,00	-1,35	0,00	0,05
	20	0,00	0,00	-2,36	0,00	1,35	0,00	0,05	21	0,00	0,00	-2,40	0,00	-1,43	0,00	0,05
	21	0,00	0,00	-2,29	0,00	1,48	0,00	0,06	22	0,00	0,00	-2,18	0,00	-1,44	0,00	0,04
	22	0,00	0,00	-2,21	0,00	1,54	0,00	0,06	23	0,00	0,00	-1,37	0,00	-0,43	0,00	0,02
	23	0,00	0,00	-1,61	0,00	0,48	0,00	0,05	24	0,00	0,00	-1,21	0,00	0,15	0,00	-0,01
	25	0,00	0,00	-0,82	0,00	-0,18	0,00	0,00	26	0,00	0,00	-1,74	0,00	-1,08	0,00	0,03
	26	0,00	0,00	-1,53	0,00	1,03	0,00	0,02	27	0,00	0,00	-1,63	0,00	-1,13	0,00	0,03
	27	0,00	0,00	-2,12	0,00	1,02	0,00	0,02	28	0,00	0,00	-1,51	0,00	0,16	0,00	0,04
	29	0,00	0,00	-1,92	0,00	-0,23	0,00	-0,02	30	0,00	0,00	-3,19	0,00	-2,91	0,00	-0,01
	30	0,00	0,00	-2,96	0,00	2,85	0,00	-0,01	31	0,00	0,00	-2,45	0,00	-1,80	0,00	0,00
	31	0,00	0,00	-2,03	0,00	1,92	0,00	0,00	32	0,00	0,00	-0,79	0,00	-0,26	0,00	-0,01
	32	0,00	0,00	-1,31	0,00	0,23	0,00	0,00	33	0,00	0,00	-1,24	0,00	-0,17	0,00	-0,01
	33	0,00	0,00	-0,26	0,00	0,37	0,00	-0,03	116	0,00	0,00	-0,47	0,00	-0,46	0,00	0,03
	34	0,00	0,00	-1,00	0,00	0,24	0,00	-0,01	35	0,00	0,00	-0,61	0,00	0,13	0,00	0,00
	36	0,00	0,00	-2,05	0,00	-0,17	0,00	-0,01	37	0,00	0,00	-2,90	0,00	-2,31	0,00	-0,01
	37	0,00	0,00	-2,18	0,00	2,41	0,00	0,00	38	0,00	0,00	-1,04	0,00	-0,85	0,00	-0,01
	38	0,00	0,00	-1,82	0,00	0,80	0,00	-0,02	39	0,00	0,00	-0,99	0,00	0,32	0,00	0,02
	39	0,00	0,00	0,02	0,00	-0,04	0,00	0,03	119	0,00	0,00	-0,77	0,00	-0,29	0,00	-0,03
	40	0,00	0,00	-0,58	0,00	-0,05	0,00	0,01	41	0,00	0,00	-1,27	0,00	-0,62	0,00	-0,02
	41	0,00	0,00	-1,37	0,00	0,54	0,00	0,00	42	0,00	0,00	-1,50	0,00	-0,69	0,00	-0,03
	42	0,00	0,00	-1,44	0,00	0,58	0,00	-0,02	43	0,00	0,00	-1,87	0,00	-1,15	0,00	-0,02
	43	0,00	0,00	-1,82	0,00	1,05	0,00	-0,02	44	0,00	0,00	-1,85	0,00	-1,05	0,00	-0,02
	44	0,00	0,00	-1,88	0,00	1,01	0,00	-0,02	45	0,00	0,00	-1,88	0,00	-1,00	0,00	-0,02
	45	0,00	0,00	-1,88	0,00	0,99	0,00	-0,02	46	0,00	0,00	-1,88	0,00	-0,99	0,00	-0,02
	46	0,00	0,00	-1,90	0,00	0,98	0,00	-0,02	47	0,00	0,00	-1,85	0,00	-0,90	0,00	-0,02
	47	0,00	0,00	-1,76	0,00	0,91	0,00	-0,02	48	0,00	0,00	-1,77	0,00	-0,92	0,00	-0,02
	48	0,00	0,00	-1,83	0,00	0,91	0,00	-0,02	49	0,00	0,00	-1,89	0,00	-1,01	0,00	-0,02
	49	0,00	0,00	-1,85	0,00	1,03	0,00	-0,02	50	0,00	0,00	-1,79	0,00	-0,97	0,00	-0,01
	50	0,00	0,00	-1,83	0,00	1,01	0,00	-0,02	51	0,00	0,00	-1,61	0,00	-0,72	0,00	-0,01
	51	0,00	0,00	-1,63	0,00	0,75	0,00	-0,01	52	0,00	0,00	-1,66	0,00	-0,80	0,00	-0,01
	52	0,00	0,00	-1,57	0,00	0,80	0,00	-0,01	53	0,00	0,00	-1,77	0,00	-1,10	0,00	-0,02
	53	0,00	0,00	-1,78	0,00	1,13	0,00	-0,01	54	0,00	0,00	-1,41	0,00	-0,64	0,00	-0,02
	54	0,00	0,00	-1,54	0,00	0,69	0,00	-0,02	55	0,00	0,00	-1,40	0,00	-0,50	0,00	-0,01
	55	0,00	0,00	-1,24	0,00	0,50	0,00	-0,01	56	0,00	0,00	-1,50	0,00	-0,84	0,00	-0,01
	56	0,00	0,00	-1,41	0,00	0,82	0,00	-0,01	57	0,00	0,00	-1,51	0,00	-0,98	0,00	-0,01
	57	0,00	0,00	-1,88	0,00	0,94	0,00	-0,01	58	0,00	0,00	-1,20	0,00	0,18	0,00	-0,01
	59	0,00	0,00	-2,07	0,00	-0,24	0,00	0,01	60	0,00	0,00	-3,00	0,00	-2,27	0,00	0,00

CARATT. Var.Amb.affol.: ASTE

Tratto	Filo In.	Alt. (m)	Tx (t)	Ty (t)	N (t)	Mx (t*m)	My (t*m)	Mt (t*m)	Filo Fin.	Alt. (m)	Tx (t)	Ty (t)	N (t)	Mx (t*m)	My (t*m)	Mt (t*m)
	60	0,00	0,00	-1,97	0,00	2,40	0,00	0,00	61	0,00	0,00	-1,60	0,00	-1,90	0,00	0,00
	61	0,00	0,00	-2,69	0,00	1,83	0,00	0,00	62	0,00	0,00	-0,18	0,00	1,84	0,00	0,00
	62	0,00	0,00	1,18	0,00	-1,85	0,00	-0,03	63	0,00	0,00	-2,71	0,00	-1,63	0,00	0,04
	63	0,00	0,00	-1,95	0,00	1,72	0,00	0,03	64	0,00	0,00	-1,51	0,00	-0,92	0,00	-0,01
	64	0,00	0,00	-1,67	0,00	0,90	0,00	0,00	65	0,00	0,00	-1,57	0,00	-0,74	0,00	0,02
	65	0,00	0,00	-1,61	0,00	0,73	0,00	0,01	66	0,00	0,00	-1,76	0,00	-0,93	0,00	0,02
	66	0,00	0,00	-1,72	0,00	0,91	0,00	0,01	67	0,00	0,00	-1,77	0,00	-0,96	0,00	0,02
	67	0,00	0,00	-1,78	0,00	0,95	0,00	0,02	68	0,00	0,00	-1,78	0,00	-0,94	0,00	0,02
	68	0,00	0,00	-1,78	0,00	0,94	0,00	0,02	69	0,00	0,00	-1,77	0,00	-0,93	0,00	0,02
	69	0,00	0,00	-1,79	0,00	0,93	0,00	0,02	70	0,00	0,00	-1,75	0,00	-0,85	0,00	0,02
	70	0,00	0,00	-1,67	0,00	0,87	0,00	0,02	71	0,00	0,00	-1,67	0,00	-0,87	0,00	0,02
	71	0,00	0,00	-1,71	0,00	0,88	0,00	0,02	72	0,00	0,00	-1,79	0,00	-1,02	0,00	0,02
	72	0,00	0,00	-1,81	0,00	1,06	0,00	0,02	73	0,00	0,00	-1,51	0,00	-0,65	0,00	0,02
	73	0,00	0,00	-1,66	0,00	0,70	0,00	0,03	74	0,00	0,00	-1,54	0,00	-0,47	0,00	-0,01
	74	0,00	0,00	-1,00	0,00	0,80	0,00	-0,01	122	0,00	0,00	-0,02	0,00	-0,34	0,00	0,01
	75	0,00	0,00	-1,55	0,00	0,55	0,00	-0,01	76	0,00	0,00	-1,60	0,00	-0,67	0,00	0,03
	76	0,00	0,00	-1,46	0,00	0,65	0,00	0,02	77	0,00	0,00	-1,67	0,00	-0,96	0,00	0,01
	77	0,00	0,00	-1,67	0,00	0,95	0,00	0,01	78	0,00	0,00	-1,51	0,00	-0,70	0,00	0,01
	78	0,00	0,00	-1,44	0,00	0,72	0,00	0,01	79	0,00	0,00	-1,46	0,00	-0,75	0,00	0,01
	79	0,00	0,00	-1,43	0,00	0,78	0,00	0,01	80	0,00	0,00	-1,49	0,00	-0,91	0,00	0,01
	80	0,00	0,00	-1,84	0,00	0,89	0,00	0,01	81	0,00	0,00	-1,19	0,00	0,18	0,00	0,01
	82	0,00	0,00	-2,11	0,00	-0,26	0,00	0,00	83	0,00	0,00	-3,14	0,00	-2,42	0,00	0,00
	83	0,00	0,00	-2,18	0,00	2,55	0,00	0,00	84	0,00	0,00	-1,57	0,00	-1,71	0,00	0,00
	84	0,00	0,00	-2,62	0,00	1,60	0,00	0,00	85	0,00	0,00	-2,47	0,00	-1,54	0,00	-0,02
	85	0,00	0,00	-2,04	0,00	1,63	0,00	-0,01	86	0,00	0,00	-1,74	0,00	-1,08	0,00	-0,02
	86	0,00	0,00	-1,86	0,00	1,10	0,00	-0,02	87	0,00	0,00	-1,63	0,00	-0,80	0,00	-0,02
	87	0,00	0,00	-1,71	0,00	0,81	0,00	-0,02	88	0,00	0,00	-1,78	0,00	-0,94	0,00	-0,02
	88	0,00	0,00	-1,74	0,00	0,96	0,00	-0,02	89	0,00	0,00	-1,75	0,00	-0,97	0,00	-0,02
	89	0,00	0,00	-1,75	0,00	0,97	0,00	-0,02	90	0,00	0,00	-1,74	0,00	-0,97	0,00	-0,02
	90	0,00	0,00	-1,75	0,00	0,97	0,00	-0,02	91	0,00	0,00	-1,73	0,00	-0,96	0,00	-0,02
	91	0,00	0,00	-1,75	0,00	0,96	0,00	-0,02	92	0,00	0,00	-1,71	0,00	-0,90	0,00	-0,02
	92	0,00	0,00	-1,64	0,00	0,91	0,00	-0,02	93	0,00	0,00	-1,64	0,00	-0,92	0,00	-0,02
	93	0,00	0,00	-1,69	0,00	0,93	0,00	-0,02	94	0,00	0,00	-1,72	0,00	-1,01	0,00	-0,02
	94	0,00	0,00	-1,72	0,00	1,04	0,00	-0,02	95	0,00	0,00	-1,48	0,00	-0,71	0,00	-0,01
	95	0,00	0,00	-1,49	0,00	0,74	0,00	-0,03	96	0,00	0,00	-1,54	0,00	-0,84	0,00	0,03
	96	0,00	0,00	-1,53	0,00	0,88	0,00	0,01	97	0,00	0,00	-1,46	0,00	-0,78	0,00	0,01
	97	0,00	0,00	-1,50	0,00	0,77	0,00	0,03	98	0,00	0,00	-1,48	0,00	-0,73	0,00	-0,03
	98	0,00	0,00	-1,46	0,00	0,71	0,00	-0,01	99	0,00	0,00	-1,70	0,00	-1,04	0,00	-0,02
	99	0,00	0,00	-1,71	0,00	1,02	0,00	-0,02	100	0,00	0,00	-1,65	0,00	-0,90	0,00	-0,02
	100	0,00	0,00	-1,58	0,00	0,91	0,00	-0,01	101	0,00	0,00	-1,53	0,00	-0,85	0,00	-0,02
	101	0,00	0,00	-1,55	0,00	0,87	0,00	-0,02	102	0,00	0,00	-1,50	0,00	-0,84	0,00	-0,01
	102	0,00	0,00	-1,84	0,00	0,81	0,00	-0,01	103	0,00	0,00	-1,30	0,00	0,17	0,00	-0,02
	104	0,00	0,00	-2,22	0,00	-0,26	0,00	0,00	105	0,00	0,00	-3,25	0,00	-2,45	0,00	0,00
	105	0,00	0,00	-2,14	0,00	2,60	0,00	0,00	106	0,00	0,00	-1,79	0,00	-2,13	0,00	0,00
	106	0,00	0,00	-3,03	0,00	1,99	0,00	0,00	107	0,00	0,00	-2,07	0,00	0,27	0,00	0,00
	108	0,00	0,00	-2,10	0,00	-0,27	0,00	0,02	109	0,00	0,00	-3,10	0,00	-2,33	0,00	0,02
	109	0,00	0,00	-2,04	0,00	2,49	0,00	0,01	110	0,00	0,00	-1,73	0,00	-2,07	0,00	0,01
	110	0,00	0,00	-2,91	0,00	1,93	0,00	0,01	111	0,00	0,00	-1,97	0,00	0,30	0,00	0,02
	112	0,00	0,00	-2,57	0,00	-0,23	0,00	-0,07	113	0,00	0,00	-3,52	0,00	-2,53	0,00	-0,05
	113	0,00	0,00	-2,26	0,00	2,72	0,00	-0,03	114	0,00	0,00	-2,00	0,00	-2,36	0,00	-0,04
	114	0,00	0,00	-3,38	0,00	2,20	0,00	-0,05	115	0,00	0,00	-2,42	0,00	0,28	0,00	-0,06
	2	0,00	0,00	-2,04	0,00	0,26	0,00	-0,01	5	0,00	0,00	-2,70	0,00	-2,07	0,00	0,00
	3	0,00	0,00	-2,34	0,00	0,05	0,00	0,08	6	0,00	0,00	-2,78	0,00	-1,93	0,00	0,00
	4	0,00	0,00	-2,58	0,00	2,08	0,00	-0,02	29	0,00	0,00	-1,30	0,00	0,08	0,00	-0,04
	5	0,00	0,00	-2,48	0,00	2,16	0,00	0,00	30	0,00	0,00	-1,27	0,00	-0,07	0,00	0,00
	6	0,00	0,00	-2,33	0,00	2,08	0,00	0,01	31	0,00	0,00	-1,27	0,00	-0,30	0,00	0,00
	7	0,00	0,00	-1,45	0,00	0,09	0,00	-0,01	32	0,00	0,00	-1,51	0,00	-0,27	0,00	-0,01
	8	0,00	0,00	-1,16	0,00	-0,13	0,00	-0,01	33	0,00	0,00	-1,61	0,00	-0,63	0,00	0,01
	9	0,00	0,00	-1,00	0,00	-0,17	0,00	0,00	34	0,00	0,00	-1,61	0,00	-0,77	0,00	-0,01
	10	0,00	0,00	-0,95	0,00	-0,09	0,00	0,00	35	0,00	0,00	-1,29	0,00	-0,42	0,00	0,00
	11	0,00	0,00	-1,49	0,00	0,07	0,00	0,02	42	0,00	0,00	-2,40	0,00	-2,07	0,00	0,00
	12	0,00	0,00	-2,00	0,00	0,13	0,00	0,02	43	0,00	0,00	-2,89	0,00	-2,58	0,00	0,00
	13	0,00	0,00	-2,24	0,00	0,17	0,00	0,00	44	0,00	0,00	-3,11	0,00	-2,78	0,00	0,00
	14	0,00	0,00	-2,28	0,00	0,17	0,00	0,00	45	0,00	0,00	-3,15	0,00	-2,81	0,00	0,00
	15	0,00	0,00	-2,27	0,00	0,16	0,00	0,00	46	0,00	0,00	-3,14	0,00	-2,80	0,00	0,00
	16	0,00	0,00	-2,27	0,00	0,15	0,00	0,00	47	0,00	0,00	-3,14	0,00	-2,80	0,00	0,00
	17	0,00	0,00	-2,27	0,00	0,15	0,00	0,00	48	0,00	0,00	-3,13	0,00	-2,80	0,00	0,00
	18	0,00	0,00	-2,26	0,00	0,16	0,00	0,00	49	0,00	0,00	-3,11	0,00	-2,79	0,00	0,00
	19	0,00	0,00	-2,26	0,00	0,16	0,00	0,00	50	0,00	0,00	-3,04	0,00	-2,75	0,00	0,00
	20	0,00	0,00	-2,25	0,00	0,17	0,00	0,00	51	0,00	0,00	-2,90	0,00	-2,63	0,00	0,00
	21	0,00	0,00	-2,21	0,00	0,16	0,00	0,00	52	0,00	0,00	-2,86	0,00	-2,59	0,00	0,00
	22	0,00	0,00	-1,98	0,00	0,10	0,00	-0,02	53	0,00	0,00	-2,79	0,00	-2,53	0,00	0,00
	23	0,00	0,00	-1,51	0,00	0,04	0,00	-0,02	54	0,00	0,00	-2,38	0,00	-2,08	0,00	0,00
	24	0,00	0,00	-0,03	0,00	0,12	0,00	0,04	25	0,00	0,00	-0,72	0,00	-0,44	0,00	-0,04
	25	0,00	0,00	-1,41	0,00	0,22	0,00	0,00	55	0,00	0,00	-2,07	0,00	-1,41	0,00	0,00
	26	0,00	0,00	-1,49	0,00	-0,09	0,00	0,01	56	0,00	0,00	-2,31	0,00	-1,59	0,00	0,00
	27	0,00	0,00	-1,60	0,00	-0,04	0,00	0,00	57	0,00	0,00	-2,29	0,00	-1,53	0,00	-0,01
	28	0,00	0,00	-1,75	0,00	-0,16	0,00	0,03	58	0,00	0,00	-2,35	0,00	-1,42	0,00	0,01
	30	0,00	0,00	-0,95	0,00	0,13	0,00	0,06	36	0,00	0,00	-1,91	0,00	-1,18	0,00	-0,09
	31	0,00	0,00	-1,21	0,00	0,30	0,00	-0,01	37	0,00	0,00	-1,47	0,00	-0,59	0,00	0,02
	32	0,00	0,00	-1,04	0,00	0,32	0,00	0,00	38	0,00	0,00	-1,43	0,00	-0,74	0,00	-0,01
	33	0,00	0,00	-0,63	0,00	0,79	0,00	0,02	125	0,00	0,00	-0,01	0,00	-0,56	0,00	-0,02
	34	0,00	0,00	-0,81	0,00	0,92	0,00	-0,03	128	0,00	0,00	0,17	0,00	-0,56	0,00	0,02
	35	0,00	0,00	-0,96	0,00	0,39	0,00	0,00	41	0,00	0,00	-1,01	0,00	-0,39	0,00	0,00
	36	0,00	0,00	-1,83	0,00	1,18	0,00	-0,04	59	0,00	0,00	-1,95	0,00	-1,35	0,00	-0,04
	37	0,00	0,00	-1,39	0,00	0,57	0,00	0,01	60	0,00	0,00	-2,12	0,00	-1,60	0,00	0,02
	38	0,00	0,00	-1,38	0,00	0,66	0,00	0,00	61	0,00	0,00	-2,02	0,00	-1,55	0,00	-0,03
	39	0,00	0,00	-1,56	0,00	0,83	0,00	0,00	62	0,00	0,00	-1,00	0,00	-0,03	0,00	0,01
	41	0,00	0,00	-0,83	0,00	0,20	0,00	0,00	64	0,00	0,00	-2,08	0,00	-1,88	0,00	0,00
	42	0,00	0,00	-1,84	0,00	2,05	0,00	0,01	65	0,00	0,00	-1,49	0,00	-1,48	0,00	0,00
	43	0,00	0,00	-2,28	0,00	2,65	0,00	0,01	66	0,00	0,00	-1,34	0,00	-1,26	0,00	0,00

CARATT. Var.Amb.affol.: ASTE

Tratto	Filo In.	Alt. (m)	Tx (t)	Ty (t)	N (t)	Mx (t*m)	My (t*m)	Mt (t*m)	Filo Fin.	Alt. (m)	Tx (t)	Ty (t)	N (t)	Mx (t*m)	My (t*m)	Mt (t*m)
	44	0,00	0,00	-2,45	0,00	2,87	0,00	0,00	67	0,00	0,00	-1,33	0,00	-1,24	0,00	0,00
	45	0,00	0,00	-2,47	0,00	2,90	0,00	0,00	68	0,00	0,00	-1,34	0,00	-1,25	0,00	0,00
	46	0,00	0,00	-2,46	0,00	2,89	0,00	0,00	69	0,00	0,00	-1,33	0,00	-1,25	0,00	0,00
	47	0,00	0,00	-2,46	0,00	2,88	0,00	0,00	70	0,00	0,00	-1,34	0,00	-1,26	0,00	0,00
	48	0,00	0,00	-2,45	0,00	2,87	0,00	0,00	71	0,00	0,00	-1,34	0,00	-1,26	0,00	0,00
	49	0,00	0,00	-2,44	0,00	2,87	0,00	0,00	72	0,00	0,00	-1,27	0,00	-1,18	0,00	0,00
	50	0,00	0,00	-2,40	0,00	2,84	0,00	0,00	73	0,00	0,00	-1,11	0,00	-1,00	0,00	0,00
	51	0,00	0,00	-2,57	0,00	2,68	0,00	-0,01	74	0,00	0,00	-0,77	0,00	0,02	0,00	0,01
	52	0,00	0,00	-2,54	0,00	2,64	0,00	0,01	75	0,00	0,00	-0,79	0,00	-0,02	0,00	-0,01
	53	0,00	0,00	-2,20	0,00	2,59	0,00	0,00	76	0,00	0,00	-1,13	0,00	-1,04	0,00	0,00
	54	0,00	0,00	-1,81	0,00	2,04	0,00	-0,01	77	0,00	0,00	-1,40	0,00	-1,39	0,00	0,00
	55	0,00	0,00	-1,47	0,00	1,37	0,00	0,00	78	0,00	0,00	-1,65	0,00	-1,57	0,00	0,00
	56	0,00	0,00	-1,66	0,00	1,60	0,00	0,00	79	0,00	0,00	-1,55	0,00	-1,43	0,00	0,00
	57	0,00	0,00	-1,63	0,00	1,57	0,00	0,00	80	0,00	0,00	-1,43	0,00	-1,28	0,00	-0,01
	58	0,00	0,00	-1,54	0,00	1,47	0,00	0,01	81	0,00	0,00	-1,37	0,00	-1,23	0,00	0,01
	59	0,00	0,00	-2,46	0,00	1,30	0,00	-0,05	82	0,00	0,00	-2,73	0,00	-1,81	0,00	-0,05
	60	0,00	0,00	-2,44	0,00	1,54	0,00	0,02	83	0,00	0,00	-2,64	0,00	-1,88	0,00	0,02
	61	0,00	0,00	-2,36	0,00	1,46	0,00	-0,02	84	0,00	0,00	-2,62	0,00	-1,90	0,00	-0,02
	63	0,00	0,00	-1,42	0,00	-0,21	0,00	0,02	85	0,00	0,00	-2,45	0,00	-1,71	0,00	0,01
	64	0,00	0,00	-2,48	0,00	1,75	0,00	0,00	86	0,00	0,00	-1,63	0,00	-0,03	0,00	0,00
	65	0,00	0,00	-2,32	0,00	1,37	0,00	0,00	87	0,00	0,00	-1,61	0,00	0,03	0,00	-0,01
	66	0,00	0,00	-2,27	0,00	1,16	0,00	0,00	88	0,00	0,00	-1,62	0,00	0,03	0,00	0,00
	67	0,00	0,00	-2,30	0,00	1,14	0,00	0,00	89	0,00	0,00	-1,65	0,00	0,04	0,00	0,00
	68	0,00	0,00	-2,32	0,00	1,15	0,00	0,00	90	0,00	0,00	-1,65	0,00	0,04	0,00	0,00
	69	0,00	0,00	-2,31	0,00	1,14	0,00	0,00	91	0,00	0,00	-1,64	0,00	0,03	0,00	0,00
	70	0,00	0,00	-2,31	0,00	1,15	0,00	0,00	92	0,00	0,00	-1,65	0,00	0,03	0,00	0,00
	71	0,00	0,00	-2,30	0,00	1,15	0,00	0,00	93	0,00	0,00	-1,64	0,00	0,03	0,00	0,00
	72	0,00	0,00	-2,22	0,00	1,08	0,00	0,00	94	0,00	0,00	-1,59	0,00	0,01	0,00	0,00
	73	0,00	0,00	-2,03	0,00	0,91	0,00	0,00	95	0,00	0,00	-1,49	0,00	0,01	0,00	0,00
	74	0,00	0,00	-0,55	0,00	0,23	0,00	0,02	131	0,00	0,00	-0,71	0,00	-0,33	0,00	-0,02
	75	0,00	0,00	-0,58	0,00	0,28	0,00	-0,02	134	0,00	0,00	-0,68	0,00	-0,34	0,00	0,02
	76	0,00	0,00	-1,98	0,00	0,94	0,00	0,00	98	0,00	0,00	-1,46	0,00	-0,01	0,00	0,00
	77	0,00	0,00	-2,17	0,00	1,25	0,00	0,00	99	0,00	0,00	-1,53	0,00	-0,04	0,00	0,00
	78	0,00	0,00	-2,25	0,00	1,43	0,00	0,00	100	0,00	0,00	-1,54	0,00	-0,04	0,00	0,00
	79	0,00	0,00	-2,20	0,00	1,30	0,00	0,00	101	0,00	0,00	-1,54	0,00	-0,03	0,00	0,00
	80	0,00	0,00	-2,02	0,00	1,15	0,00	-0,01	102	0,00	0,00	-1,45	0,00	-0,06	0,00	0,00
	81	0,00	0,00	-2,02	0,00	1,00	0,00	0,01	103	0,00	0,00	-1,50	0,00	0,05	0,00	0,02
	82	0,00	0,00	-2,65	0,00	1,81	0,00	-0,05	104	0,00	0,00	-2,65	0,00	-1,74	0,00	-0,06
	83	0,00	0,00	-2,61	0,00	1,88	0,00	0,02	105	0,00	0,00	-2,58	0,00	-1,76	0,00	0,03
	84	0,00	0,00	-2,60	0,00	1,91	0,00	-0,02	106	0,00	0,00	-2,52	0,00	-1,70	0,00	-0,03
	85	0,00	0,00	-2,28	0,00	1,68	0,00	-0,01	107	0,00	0,00	-2,45	0,00	-1,77	0,00	0,06
	104	0,00	0,00	-2,61	0,00	1,77	0,00	-0,06	108	0,00	0,00	-3,09	0,00	-2,81	0,00	-0,05
	105	0,00	0,00	-2,54	0,00	1,76	0,00	0,03	109	0,00	0,00	-3,01	0,00	-2,81	0,00	0,02
	106	0,00	0,00	-2,48	0,00	1,70	0,00	-0,03	110	0,00	0,00	-2,97	0,00	-2,78	0,00	-0,02
	107	0,00	0,00	-2,46	0,00	1,73	0,00	0,05	111	0,00	0,00	-2,90	0,00	-2,67	0,00	0,04
	108	0,00	0,00	-3,49	0,00	2,89	0,00	-0,06	112	0,00	0,00	-2,54	0,00	-0,06	0,00	-0,08
	109	0,00	0,00	-3,28	0,00	2,84	0,00	0,03	113	0,00	0,00	-2,34	0,00	-0,31	0,00	0,03
	110	0,00	0,00	-3,25	0,00	2,81	0,00	-0,03	114	0,00	0,00	-2,32	0,00	-0,29	0,00	-0,03
	111	0,00	0,00	-3,29	0,00	2,71	0,00	0,05	115	0,00	0,00	-2,41	0,00	-0,07	0,00	0,07
	1	5,40	-0,05	0,10	4,46	-0,04	-0,06	0,00	1	0,00	0,05	-0,10	-4,46	-0,42	-0,17	0,00
	2	5,40	0,00	-0,06	9,23	0,34	0,02	0,00	2	0,00	0,00	0,06	-9,23	-0,08	0,00	0,00
	3	5,40	0,08	0,10	4,78	-0,03	0,11	0,00	3	0,00	-0,08	-0,10	-4,78	-0,44	0,27	0,00
	4	5,40	0,01	0,05	7,09	-0,19	0,10	0,00	4	0,00	-0,01	-0,05	-7,09	-0,05	-0,04	0,00
	5	5,40	0,01	0,05	10,92	-0,14	0,02	0,00	5	0,00	-0,01	-0,05	-10,92	-0,07	0,02	0,00
	6	5,40	-0,03	0,05	9,24	-0,17	-0,10	0,00	6	0,00	0,03	-0,05	-9,24	-0,06	-0,02	0,00
	7	5,40	-0,03	0,06	4,25	-0,08	-0,08	0,00	7	0,00	0,03	-0,06	-4,25	-0,19	-0,07	0,00
	8	5,40	-0,03	-0,04	3,44	0,09	-0,05	0,00	8	0,00	0,03	0,04	-3,44	0,09	-0,08	0,00
	9	5,40	0,00	-0,02	2,78	0,07	0,01	0,00	9	0,00	0,00	0,02	-2,78	0,04	-0,03	0,00
	10	5,40	0,01	0,01	2,49	0,01	0,02	0,00	10	0,00	-0,01	-0,01	-2,49	-0,05	0,02	0,00
	11	5,40	0,05	0,01	4,26	0,15	0,13	0,00	11	0,00	-0,05	-0,01	-4,26	-0,17	0,12	0,00
	12	5,40	0,05	-0,01	6,32	0,26	0,11	0,00	12	0,00	-0,05	0,01	-6,32	-0,20	0,11	0,00
	13	5,40	0,02	0,01	6,86	0,23	0,04	0,00	13	0,00	-0,02	-0,01	-6,86	-0,27	0,03	0,00
	14	5,40	0,00	0,01	6,98	0,23	0,01	0,00	14	0,00	0,00	-0,01	-6,98	-0,28	0,01	0,00
	15	5,40	0,00	0,01	6,99	0,23	0,01	0,00	15	0,00	0,00	-0,01	-6,99	-0,27	0,01	0,00
	16	5,40	0,01	0,01	6,84	0,23	0,01	0,00	16	0,00	-0,01	-0,01	-6,84	-0,28	0,02	0,00
	17	5,40	0,00	0,01	6,84	0,23	0,01	0,00	17	0,00	0,00	-0,01	-6,84	-0,27	0,00	0,00
	18	5,40	0,01	0,00	7,00	0,24	0,01	0,00	18	0,00	-0,01	0,00	-7,00	-0,26	0,01	0,00
	19	5,40	0,01	0,00	7,01	0,24	0,01	0,00	19	0,00	-0,01	0,00	-7,01	-0,26	0,01	0,00
	20	5,40	0,00	0,01	7,00	0,23	0,01	0,00	20	0,00	0,00	-0,01	-7,00	-0,27	0,01	0,00
	21	5,40	-0,01	0,00	6,89	0,25	-0,02	0,00	21	0,00	0,01	0,00	-6,89	-0,25	-0,02	0,00
	22	5,40	-0,04	-0,03	6,38	0,29	-0,09	0,00	22	0,00	0,04	0,03	-6,38	-0,16	-0,09	0,00
	23	5,40	-0,04	-0,01	4,49	0,18	-0,09	0,00	23	0,00	0,04	0,01	-4,49	-0,12	-0,09	0,00
	24	5,40	0,01	0,00	1,24	0,03	0,00	0,00	24	0,00	-0,01	0,00	-1,24	-0,02	0,05	0,00
	25	5,40	0,03	-0,03	2,95	0,11	0,07	0,00	25	0,00	-0,03	0,03	-2,95	0,01	0,05	0,00
	26	5,40	0,03	-0,05	4,75	0,23	0,08	0,00	26	0,00	-0,03	0,05	-4,75	0,02	0,08	0,00
	27	5,40	0,01	-0,04	5,35	0,20	0,02	0,00	27	0,00	-0,01	0,04	-5,35	-0,02	0,01	0,00
	28	5,40	0,04	0,02	3,25	0,06	0,05	0,00	28	0,00	-0,04	-0,02	-3,25	-0,17	0,11	0,00
	29	5,40	-0,02	-0,03	3,22	0,04	0,01	0,00	29	0,00	0,02	0,03	-3,22	0,10	-0,11	0,00
	30	5,40	0,03	0,01	8,38	-0,05	0,07	0,00	30	0,00	-0,03	-0,01	-8,38	0,01	0,04	0,00
	31	5,40	-0,02	-0,01	6,96	0,03	-0,07	0,00	31	0,00	0,02	0,01	-6,96	0,02	-0,03	0,00
	32	5,40	-0,03	-0,01	4,64	0,03	-0,08	0,00	32	0,00	0,03	0,01	-4,64	0,03	-0,07	0,00
	33	5,40	-0,01	0,00	1,00	0,00	-0,04	0,00	33	0,00	0,01	0,00	-1,00	0,02	-0,01	0,00
	34	5,40	0,00	-0,01	0,93	0,00	-0,01	0,00	34	0,00	0,00	0,01	-0,93	0,02	-0,02	0,00
	35	5,40	0,00	-0,05	2,86	0,10	0,01	0,00	35	0,00	0,00	0,05	-2,86	0,12	0,00	0,00
	36	5,40	0,00	0,00	5,79	0,00	0,10	0,00	36	0,00	0,00	0,00	-5,79	0,02	-0,11	0,00
	37	5,40	-0,01	-0,01	7,94	0,04	-0,04	0,00	37	0,00	0,01	0,01	-7,94	0,03	0,01	0,00
	38	5,40	-0,04	-0,03	5,66	0,09	-0,11	0,00	38	0,00	0,04	0,03	-5,66	0,07	-0,09	0,00
	39	5,40	-0,02	0,01	0,90	-0,01	-0,06	0,00	39	0,00	0,02	-0,01	-0,90	-0,03	-0,03	0,00
	40	5,40	0,01	0,00	0,48	0,00	0,04	0,00	40	0,00	-0,01	0,00	-0,48	0,00	0,02	0,00
	41	5,40	0,03	-0,11	4,48	0,29	0,10	0,00	41	0,00	-0,03	0,11	-4,48	0,23	0,06	0,00
	42	5,40	0,02	0,05	7,18	-0,13	0,01	0,00	42	0,00	-0,02	-0,05	-7,18	-0,11	0,08	0,00

CARATT. Var.Amb.affol.: ASTE																
Tratto	Filo In.	Alt. (m)	Tx (t)	Ty (t)	N (t)	Mx (t*m)	My (t*m)	Mt (t*m)	Filo Fin.	Alt. (m)	Tx (t)	Ty (t)	N (t)	Mx (t*m)	My (t*m)	Mt (t*m)
	43	5,40	-0,02	0,04	8,87	-0,11	-0,09	0,00	43	0,00	0,02	-0,04	-8,87	-0,10	0,01	0,00
	44	5,40	-0,02	0,01	9,29	-0,03	-0,11	0,00	44	0,00	0,02	-0,01	-9,29	-0,03	0,01	0,00
	45	5,40	-0,02	0,00	9,38	-0,01	-0,10	0,00	45	0,00	0,02	0,00	-9,38	-0,01	0,01	0,00
	46	5,40	-0,02	0,00	9,38	0,00	-0,10	0,00	46	0,00	0,02	0,00	-9,38	0,00	0,02	0,00
	47	5,40	-0,02	0,00	9,21	0,00	-0,09	0,00	47	0,00	0,02	0,00	-9,21	-0,01	0,02	0,00
	48	5,40	-0,01	0,00	9,19	0,00	-0,09	0,00	48	0,00	0,01	0,00	-9,19	0,01	0,02	0,00
	49	5,40	-0,02	-0,01	9,28	0,01	-0,10	0,00	49	0,00	0,02	0,01	-9,28	0,01	0,02	0,00
	50	5,40	-0,02	-0,02	9,05	0,05	-0,11	0,00	50	0,00	0,02	0,02	-9,05	0,04	0,01	0,00
	51	5,40	-0,03	-0,01	8,71	0,03	-0,14	0,00	51	0,00	0,03	0,01	-8,71	0,03	-0,02	0,00
	52	5,40	-0,03	0,01	8,63	-0,02	-0,13	0,00	52	0,00	0,03	-0,01	-8,63	-0,02	-0,01	0,00
	53	5,40	-0,01	-0,02	8,54	0,05	-0,08	0,00	53	0,00	0,01	0,02	-8,54	0,04	0,03	0,00
	54	5,40	0,04	-0,04	7,14	0,09	0,05	0,00	54	0,00	-0,04	0,04	-7,14	0,08	0,11	0,00
	55	5,40	0,06	0,01	6,18	-0,03	0,12	0,00	55	0,00	-0,06	-0,01	-6,18	-0,04	0,14	0,00
	56	5,40	0,03	0,02	6,88	-0,05	0,04	0,00	56	0,00	-0,03	-0,02	-6,88	-0,04	0,10	0,00
	57	5,40	0,02	-0,02	7,31	0,04	0,02	0,00	57	0,00	-0,02	0,02	-7,31	0,06	0,08	0,00
	58	5,40	0,01	-0,05	5,10	0,07	0,00	0,00	58	0,00	-0,01	0,05	-5,10	0,18	0,04	0,00
	59	5,40	0,02	0,03	6,48	-0,04	0,16	0,00	59	0,00	-0,02	-0,03	-6,48	-0,09	-0,08	0,00
	60	5,40	0,00	-0,01	9,53	0,02	-0,03	0,00	60	0,00	0,00	0,01	-9,53	0,00	0,03	0,00
	61	5,40	-0,04	-0,01	8,67	0,04	-0,08	0,00	61	0,00	0,04	0,01	-8,67	0,02	-0,09	0,00
	63	5,40	0,01	-0,01	6,09	0,05	0,02	0,00	63	0,00	-0,01	0,01	-6,09	-0,01	0,04	0,00
	64	5,40	-0,01	-0,01	7,75	0,03	-0,02	0,00	64	0,00	0,01	0,01	-7,75	-0,01	-0,01	0,00
	65	5,40	0,00	0,00	7,00	0,00	0,02	0,00	65	0,00	0,00	0,00	-7,00	0,00	-0,03	0,00
	66	5,40	-0,01	0,01	7,09	-0,03	-0,01	0,00	66	0,00	0,01	-0,01	-7,09	-0,03	-0,06	0,00
	67	5,40	-0,02	0,01	7,17	-0,01	-0,02	0,00	67	0,00	0,02	-0,01	-7,17	-0,01	-0,07	0,00
	68	5,40	-0,02	0,00	7,21	0,00	-0,01	0,00	68	0,00	0,02	0,00	-7,21	0,00	-0,06	0,00
	69	5,40	-0,02	0,00	7,21	0,01	-0,01	0,00	69	0,00	0,02	0,00	-7,21	0,01	-0,06	0,00
	70	5,40	-0,01	0,00	7,07	0,00	-0,01	0,00	70	0,00	0,01	0,00	-7,07	-0,01	-0,06	0,00
	71	5,40	-0,01	-0,01	7,03	0,01	0,00	0,00	71	0,00	0,01	0,01	-7,03	0,01	-0,05	0,00
	72	5,40	-0,01	-0,02	7,09	0,04	0,00	0,00	72	0,00	0,01	0,02	-7,09	0,04	-0,05	0,00
	73	5,40	-0,01	-0,04	6,32	0,12	-0,01	0,00	73	0,00	0,01	0,04	-6,32	0,09	-0,05	0,00
	74	5,40	-0,01	0,00	1,30	0,04	-0,04	0,00	74	0,00	0,01	0,00	-1,30	-0,03	-0,01	0,00
	75	5,40	-0,01	0,00	1,28	-0,03	-0,04	0,00	75	0,00	0,01	0,00	-1,28	0,04	-0,01	0,00
	76	5,40	0,00	0,03	6,17	-0,09	0,02	0,00	76	0,00	0,00	-0,03	-6,17	-0,05	-0,02	0,00
	77	5,40	0,02	0,00	6,92	-0,01	0,06	0,00	77	0,00	-0,02	0,00	-6,92	-0,01	0,02	0,00
	78	5,40	0,02	0,00	6,84	0,00	0,07	0,00	78	0,00	-0,02	0,00	-6,84	0,00	0,03	0,00
	79	5,40	0,02	-0,01	6,64	0,02	0,06	0,00	79	0,00	-0,02	0,01	-6,64	0,02	0,02	0,00
	80	5,40	0,02	-0,03	6,79	0,06	0,06	0,00	80	0,00	-0,02	0,03	-6,79	0,08	0,02	0,00
	81	5,40	0,01	-0,03	4,58	0,11	-0,01	0,00	81	0,00	-0,01	0,03	-4,58	0,04	0,04	0,00
	82	5,40	0,03	0,00	7,48	0,00	0,20	0,00	82	0,00	-0,03	0,00	-7,48	0,01	-0,06	0,00
	83	5,40	-0,01	0,00	10,57	0,00	-0,05	0,00	83	0,00	0,01	0,00	-10,57	0,00	0,02	0,00
	84	5,40	-0,02	0,01	9,42	-0,03	-0,04	0,00	84	0,00	0,02	-0,01	-9,42	-0,01	-0,07	0,00
	85	5,40	-0,02	0,00	9,24	-0,04	-0,07	0,00	85	0,00	0,02	0,00	-9,24	0,06	-0,01	0,00
	86	5,40	-0,02	-0,02	5,22	-0,04	-0,06	0,00	86	0,00	0,02	0,02	-5,22	0,12	-0,04	0,00
	87	5,40	-0,01	0,01	4,95	-0,12	-0,02	0,00	87	0,00	0,01	-0,01	-4,95	0,08	-0,03	0,00
	88	5,40	0,00	0,01	5,14	-0,13	-0,01	0,00	88	0,00	0,00	-0,01	-5,14	0,07	-0,01	0,00
	89	5,40	0,00	0,01	5,14	-0,13	0,00	0,00	89	0,00	0,00	-0,01	-5,14	0,07	0,00	0,00
	90	5,40	0,00	0,01	5,14	-0,13	-0,01	0,00	90	0,00	0,00	-0,01	-5,14	0,08	-0,01	0,00
	91	5,40	0,00	0,01	5,13	-0,13	-0,01	0,00	91	0,00	0,00	-0,01	-5,13	0,08	-0,01	0,00
	92	5,40	0,00	0,01	5,00	-0,12	0,00	0,00	92	0,00	0,00	-0,01	-5,00	0,09	0,00	0,00
	93	5,40	-0,01	0,00	4,97	-0,11	-0,01	0,00	93	0,00	0,01	0,00	-4,97	0,09	-0,01	0,00
	94	5,40	-0,01	0,01	5,03	-0,12	-0,02	0,00	94	0,00	0,01	-0,01	-5,03	0,09	-0,03	0,00
	95	5,40	-0,02	0,00	4,46	-0,11	-0,05	0,00	95	0,00	0,02	0,00	-4,46	0,09	-0,04	0,00
	96	5,40	-0,01	0,01	1,50	-0,01	-0,03	0,00	96	0,00	0,01	-0,01	-1,50	-0,05	-0,02	0,00
	97	5,40	0,00	0,01	1,46	-0,01	0,02	0,00	97	0,00	0,00	-0,01	-1,46	-0,05	0,01	0,00
	98	5,40	0,02	0,00	4,40	-0,09	0,04	0,00	98	0,00	-0,02	0,00	-4,40	0,11	0,03	0,00
	99	5,40	0,01	-0,01	4,94	-0,08	0,01	0,00	99	0,00	-0,01	0,01	-4,94	0,12	0,01	0,00
	100	5,40	0,00	-0,02	4,77	-0,06	0,00	0,00	100	0,00	0,00	0,02	-4,77	0,14	0,00	0,00
	101	5,40	-0,01	-0,02	4,62	-0,05	-0,02	0,00	101	0,00	0,01	0,02	-4,62	0,15	-0,02	0,00
	102	5,40	-0,01	-0,02	4,79	-0,06	-0,03	0,00	102	0,00	0,01	0,02	-4,79	0,14	-0,03	0,00
	103	5,40	0,02	-0,07	2,81	0,05	0,02	0,00	103	0,00	-0,02	0,07	-2,81	0,25	0,07	0,00
	104	5,40	0,03	0,01	7,48	-0,03	0,19	0,00	104	0,00	-0,03	-0,01	-7,48	-0,02	-0,07	0,00
	105	5,40	-0,01	0,00	10,51	0,00	-0,06	0,00	105	0,00	0,01	0,00	-10,51	0,00	0,01	0,00
	106	5,40	-0,01	0,00	9,81	0,01	0,01	0,00	106	0,00	0,01	0,00	-9,81	0,01	-0,05	0,00
	107	5,40	-0,03	-0,01	6,98	0,03	-0,19	0,00	107	0,00	0,03	0,01	-6,98	0,03	0,03	0,00
	108	5,40	0,04	0,05	8,67	-0,08	0,24	0,00	108	0,00	-0,04	-0,05	-8,67	-0,17	-0,04	0,00
	109	5,40	-0,02	0,02	11,42	-0,05	-0,08	0,00	109	0,00	0,02	-0,02	-11,42	-0,06	0,00	0,00
	110	5,40	0,00	0,02	10,87	-0,04	0,02	0,00	110	0,00	0,00	-0,02	-10,87	-0,06	-0,04	0,00
	111	5,40	-0,05	0,04	8,16	-0,05	-0,23	0,00	111	0,00	0,05	-0,04	-8,16	-0,14	0,00	0,00
	112	5,40	-0,04	-0,14	5,11	0,16	0,04	0,00	112	0,00	0,04	0,14	-5,11	0,49	-0,20	0,00
	113	5,40	-0,01	-0,09	8,12	0,06	-0,07	0,00	113	0,00	0,01	0,09	-8,12	0,35	0,03	0,00
	114	5,40	-0,02	-0,09	7,70	0,07	0,01	0,00	114	0,00	0,02	0,09	-7,70	0,36	-0,08	0,00
	115	5,40	0,01	-0,14	4,82	0,17	-0,07	0,00	115	0,00	-0,01	0,14	-4,82	0,49	0,13	0,00
	1	5,40	0,00	-0,01	0,00	0,04	0,00	0,00	2	5,40	0,00	0,01	0,00	0,01	0,00	0,00
	1	5,40	0,00	0,59	0,00	-0,10	0,00	0,00	4	5,40	0,00	0,82	0,00	0,68	0,00	0,00
	2	5,40	0,00	0,04	0,00	-0,06	0,00	0,00	3	5,40	0,00	-0,04	0,00	-0,14	0,00	0,00
	4	5,40	0,00	0,52	0,00	-0,34	0,00	0,00	5	5,40	0,00	0,43	0,00	0,14	0,00	0,00
	5	5,40	0,00	0,49	0,00	-0,21	0,00	0,00	6	5,40	0,00	0,59	0,00	0,50	0,00	0,00
	6	5,40	0,00	0,24	0,00	-0,15	0,00	0,00	7	5,40	0,00	0,38	0,00	0,35	0,00	0,00
	7	5,40	0,00	0,25	0,00	-0,12	0,00	0,00	8	5,40	0,00	0,38	0,00	0,31	0,00	0,00
	8	5,40	0,00	0,27	0,00	-0,10	0,00	0,00	9	5,40	0,00	0,32	0,00	0,17	0,00	0,00
	9	5,40	0,00	-0,08	0,00	-0,06	0,00	0,00	10	5,40	0,00	0,08	0,00	0,21	0,00	0,00
	10	5,40	0,00	0,10	0,00	-0,28	0,00	0,01	11	5,40	0,00	-0,10	0,00	-0,04	0,00	-0,01
	11	5,40	0,00	0,19	0,00	-0,29	0,00	0,00	12	5,40	0,00	-0,19	0,00	-0,34	0,00	0,00
	12	5,40	0,00	0,02	0,00	0,05	0,00	0,00	13	5,40	0,00	-0,02	0,00	-0,12	0,00	0,00
	13	5,40	0,00	0,00	0,00	0,02	0,00	0,00	14	5,40	0,00	0,00	0,00	-0,03	0,00	0,00
	14	5,40	0,00	0,00	0,00	0,00	0,00	0,00	15	5,40	0,00	0,00	0,00	-0,01	0,00	0,00
	15	5,40	0,00	0,01	0,00	-0,01	0,00	0,00	16	5,40	0,00	-0,01	0,00	-0,01	0,00	0,00
	16	5,40	0,00	0,01	0,00	-0,01	0,00	0,00	17	5,40	0,00	-0,01	0,00	-0,01	0,00	0,00
	17	5,40	0,00	0,01	0,00	-0,01	0,00	0,00	18	5,40	0,00	-0,01	0,00	-0,01	0,00	0,00
	18	5,40	0,00	0,01	0,00	-0,02	0,00	0,00	19	5,40	0,00	-0,01	0,00	-0,02	0,00	0,00
	19	5,40	0,00	0,01	0,00	-0,02	0,00	0,00	20	5,40	0,00	-0,01	0,00	-0,03	0,00	0,00

CARATT. Var.Amb.affol.: ASTE

Tratto	Filo In.	Alt. (m)	Tx (t)	Ty (t)	N (t)	Mx (t*m)	My (t*m)	Mt (t*m)	Filo Fin.	Alt. (m)	Tx (t)	Ty (t)	N (t)	Mx (t*m)	My (t*m)	Mt (t*m)
	20	5,40	0,00	0,01	0,00	0,01	0,00	0,00	21	5,40	0,00	-0,01	0,00	-0,05	0,00	0,00
	21	5,40	0,00	-0,01	0,00	0,10	0,00	0,00	22	5,40	0,00	0,01	0,00	-0,07	0,00	0,00
	22	5,40	0,00	-0,18	0,00	0,30	0,00	0,00	23	5,40	0,00	0,18	0,00	0,31	0,00	0,00
	23	5,40	0,00	0,00	0,00	-0,06	0,00	-0,01	24	5,40	0,00	0,00	0,00	0,06	0,00	0,01
	25	5,40	0,00	0,15	0,00	-0,21	0,00	0,00	26	5,40	0,00	-0,15	0,00	-0,24	0,00	0,00
	26	5,40	0,00	0,01	0,00	0,04	0,00	0,00	27	5,40	0,00	-0,01	0,00	-0,07	0,00	0,00
	27	5,40	0,00	0,02	0,00	0,00	0,00	0,00	28	5,40	0,00	-0,02	0,00	-0,07	0,00	0,00
	29	5,40	0,00	0,41	0,00	-0,12	0,00	0,00	30	5,40	0,00	0,64	0,00	0,67	0,00	0,00
	30	5,40	0,00	1,01	0,00	-0,87	0,00	0,00	31	5,40	0,00	0,87	0,00	0,50	0,00	0,00
	31	5,40	0,00	0,49	0,00	-0,28	0,00	0,00	32	5,40	0,00	0,48	0,00	0,26	0,00	0,00
	32	5,40	0,00	0,34	0,00	-0,03	0,00	0,00	33	5,40	0,00	0,69	0,00	0,56	0,00	0,00
	34	5,40	0,00	0,05	0,00	-0,07	0,00	0,00	35	5,40	0,00	-0,05	0,00	-0,04	0,00	0,00
	36	5,40	0,00	0,83	0,00	-0,39	0,00	0,00	37	5,40	0,00	0,91	0,00	0,62	0,00	0,00
	37	5,40	0,00	0,67	0,00	-0,47	0,00	0,00	38	5,40	0,00	0,23	0,00	-0,16	0,00	0,00
	38	5,40	0,00	-0,19	0,00	0,45	0,00	-0,01	39	5,40	0,00	0,64	0,00	0,81	0,00	0,01
	40	5,40	0,00	0,45	0,00	-0,54	0,00	0,01	41	5,40	0,00	-0,45	0,00	-0,36	0,00	-0,01
	41	5,40	0,00	0,00	0,00	0,08	0,00	-0,01	42	5,40	0,00	0,00	0,00	-0,09	0,00	0,01
	42	5,40	0,00	0,16	0,00	-0,23	0,00	-0,01	43	5,40	0,00	-0,16	0,00	-0,26	0,00	0,01
	43	5,40	0,00	0,02	0,00	0,01	0,00	0,00	44	5,40	0,00	-0,02	0,00	-0,07	0,00	0,00
	44	5,40	0,00	0,01	0,00	0,00	0,00	0,00	45	5,40	0,00	-0,01	0,00	-0,02	0,00	0,00
	45	5,40	0,00	0,00	0,00	0,00	0,00	0,00	46	5,40	0,00	0,00	0,00	-0,01	0,00	0,00
	46	5,40	0,00	0,00	0,00	0,00	0,00	0,00	47	5,40	0,00	0,00	0,00	0,00	0,00	0,00
	47	5,40	0,00	0,00	0,00	-0,01	0,00	0,00	48	5,40	0,00	0,00	0,00	0,00	0,00	0,00
	48	5,40	0,00	0,01	0,00	0,00	0,00	0,00	49	5,40	0,00	-0,01	0,00	-0,02	0,00	0,00
	49	5,40	0,00	-0,02	0,00	0,05	0,00	0,00	50	5,40	0,00	0,02	0,00	0,02	0,00	0,00
	50	5,40	0,00	-0,06	0,00	0,08	0,00	0,00	51	5,40	0,00	0,06	0,00	0,10	0,00	0,00
	51	5,40	0,00	0,01	0,00	-0,03	0,00	0,00	52	5,40	0,00	-0,01	0,00	0,01	0,00	0,00
	52	5,40	0,00	0,05	0,00	-0,05	0,00	0,00	53	5,40	0,00	-0,05	0,00	-0,12	0,00	0,00
	53	5,40	0,00	-0,13	0,00	0,23	0,00	0,01	54	5,40	0,00	0,13	0,00	0,18	0,00	-0,01
	54	5,40	0,00	-0,06	0,00	0,03	0,00	0,00	55	5,40	0,00	0,06	0,00	0,16	0,00	0,00
	55	5,40	0,00	0,13	0,00	-0,21	0,00	0,00	56	5,40	0,00	-0,13	0,00	-0,17	0,00	0,00
	56	5,40	0,00	-0,01	0,00	0,06	0,00	0,00	57	5,40	0,00	0,01	0,00	-0,03	0,00	0,00
	57	5,40	0,00	-0,05	0,00	0,12	0,00	0,00	58	5,40	0,00	0,05	0,00	0,05	0,00	0,00
	59	5,40	0,00	1,07	0,00	-0,54	0,00	0,00	60	5,40	0,00	1,17	0,00	0,83	0,00	0,00
	60	5,40	0,00	0,86	0,00	-0,72	0,00	0,00	61	5,40	0,00	0,29	0,00	-0,09	0,00	0,00
	61	5,40	0,00	-0,11	0,00	0,22	0,00	0,00	62	5,40	0,00	0,11	0,00	0,14	0,00	0,00
	62	5,40	0,00	-0,11	0,00	-0,14	0,00	0,00	63	5,40	0,00	0,11	0,00	0,35	0,00	0,00
	63	5,40	0,00	0,48	0,00	-0,32	0,00	0,00	64	5,40	0,00	0,31	0,00	0,04	0,00	0,00
	64	5,40	0,00	-0,02	0,00	0,00	0,00	0,00	65	5,40	0,00	0,02	0,00	0,07	0,00	0,00
	65	5,40	0,00	0,03	0,00	-0,07	0,00	0,00	66	5,40	0,00	-0,03	0,00	-0,04	0,00	0,00
	66	5,40	0,00	0,02	0,00	-0,02	0,00	0,00	67	5,40	0,00	-0,02	0,00	-0,03	0,00	0,00
	67	5,40	0,00	0,00	0,00	0,00	0,00	0,00	68	5,40	0,00	0,00	0,00	-0,01	0,00	0,00
	68	5,40	0,00	0,00	0,00	0,01	0,00	0,00	69	5,40	0,00	0,00	0,00	0,00	0,00	0,00
	69	5,40	0,00	0,00	0,00	0,01	0,00	0,00	70	5,40	0,00	0,00	0,00	0,01	0,00	0,00
	70	5,40	0,00	0,00	0,00	0,00	0,00	0,00	71	5,40	0,00	0,00	0,00	0,00	0,00	0,00
	71	5,40	0,00	0,00	0,00	0,02	0,00	0,00	72	5,40	0,00	0,00	0,00	-0,01	0,00	0,00
	72	5,40	0,00	-0,02	0,00	0,09	0,00	0,00	73	5,40	0,00	0,02	0,00	-0,03	0,00	0,00
	73	5,40	0,00	-0,22	0,00	0,33	0,00	0,00	74	5,40	0,00	0,22	0,00	0,38	0,00	0,00
	75	5,40	0,00	0,20	0,00	-0,33	0,00	0,00	76	5,40	0,00	-0,20	0,00	-0,30	0,00	0,00
	76	5,40	0,00	0,00	0,00	0,06	0,00	0,00	77	5,40	0,00	0,00	0,00	-0,05	0,00	0,00
	77	5,40	0,00	-0,01	0,00	0,02	0,00	0,00	78	5,40	0,00	0,01	0,00	0,00	0,00	0,00
	78	5,40	0,00	0,00	0,00	0,00	0,00	0,00	79	5,40	0,00	0,00	0,00	-0,01	0,00	0,00
	79	5,40	0,00	-0,02	0,00	0,05	0,00	0,00	80	5,40	0,00	0,02	0,00	0,02	0,00	0,00
	80	5,40	0,00	-0,05	0,00	0,12	0,00	0,00	81	5,40	0,00	0,05	0,00	0,06	0,00	0,00
	82	5,40	0,00	1,23	0,00	-0,64	0,00	0,00	83	5,40	0,00	1,31	0,00	0,88	0,00	0,00
	83	5,40	0,00	0,82	0,00	-0,73	0,00	0,00	84	5,40	0,00	0,49	0,00	0,27	0,00	0,00
	84	5,40	0,00	0,49	0,00	-0,19	0,00	0,00	85	5,40	0,00	0,66	0,00	0,62	0,00	0,00
	85	5,40	0,00	0,47	0,00	-0,37	0,00	0,00	86	5,40	0,00	0,38	0,00	0,22	0,00	0,00
	86	5,40	0,00	0,01	0,00	-0,08	0,00	0,00	87	5,40	0,00	-0,01	0,00	0,05	0,00	0,00
	87	5,40	0,00	0,00	0,00	-0,01	0,00	0,00	88	5,40	0,00	0,00	0,00	0,01	0,00	0,00
	88	5,40	0,00	0,00	0,00	0,00	0,00	0,00	89	5,40	0,00	0,00	0,00	0,00	0,00	0,00
	89	5,40	0,00	0,00	0,00	0,01	0,00	0,00	90	5,40	0,00	0,00	0,00	0,00	0,00	0,00
	90	5,40	0,00	-0,01	0,00	0,01	0,00	0,00	91	5,40	0,00	0,01	0,00	0,01	0,00	0,00
	91	5,40	0,00	0,00	0,00	0,01	0,00	0,00	92	5,40	0,00	0,00	0,00	0,01	0,00	0,00
	92	5,40	0,00	0,00	0,00	0,01	0,00	0,00	93	5,40	0,00	0,00	0,00	0,00	0,00	0,00
	93	5,40	0,00	-0,01	0,00	0,03	0,00	0,00	94	5,40	0,00	0,01	0,00	-0,01	0,00	0,00
	94	5,40	0,00	-0,02	0,00	0,07	0,00	0,00	95	5,40	0,00	0,02	0,00	-0,01	0,00	0,00
	95	5,40	0,00	-0,10	0,00	0,14	0,00	0,00	96	5,40	0,00	0,10	0,00	0,19	0,00	0,00
	96	5,40	0,00	-0,02	0,00	-0,04	0,00	0,00	97	5,40	0,00	0,02	0,00	0,09	0,00	0,00
	97	5,40	0,00	0,10	0,00	-0,19	0,00	0,00	98	5,40	0,00	-0,10	0,00	-0,14	0,00	0,00
	98	5,40	0,00	0,01	0,00	0,02	0,00	0,00	99	5,40	0,00	-0,01	0,00	-0,06	0,00	0,00
	99	5,40	0,00	0,00	0,00	0,02	0,00	0,00	100	5,40	0,00	0,00	0,00	-0,02	0,00	0,00
	100	5,40	0,00	-0,01	0,00	0,03	0,00	0,00	101	5,40	0,00	0,01	0,00	-0,01	0,00	0,00
	101	5,40	0,00	-0,04	0,00	0,06	0,00	0,00	102	5,40	0,00	0,04	0,00	0,06	0,00	0,00
	102	5,40	0,00	0,00	0,00	0,00	0,00	0,00	103	5,40	0,00	0,00	0,00	-0,01	0,00	0,00
	104	5,40	0,00	1,23	0,00	-0,63	0,00	0,00	105	5,40	0,00	1,31	0,00	0,85	0,00	0,00
	105	5,40	0,00	0,66	0,00	-0,69	0,00	0,00	106	5,40	0,00	0,66	0,00	0,68	0,00	0,00
	106	5,40	0,00	1,20	0,00	-0,70	0,00	0,00	107	5,40	0,00	1,15	0,00	0,58	0,00	0,00
	108	5,40	0,00	1,44	0,00	-0,74	0,00	0,00	109	5,40	0,00	1,55	0,00	1,03	0,00	0,00
	109	5,40	0,00	0,79	0,00	-0,84	0,00	0,00	110	5,40	0,00	0,75	0,00	0,78	0,00	0,00
	110	5,40	0,00	1,40	0,00	-0,82	0,00	0,00	111	5,40	0,00	1,35	0,00	0,68	0,00	0,00
	112	5,40	0,00	0,80	0,00	-0,25	0,00	0,00	113	5,40	0,00	1,00	0,00	0,81	0,00	0,00
	113	5,40	0,00	0,47	0,00	-0,58	0,00	0,00	114	5,40	0,00	0,45	0,00	0,55	0,00	0,00
	114	5,40	0,00	0,90	0,00	-0,62	0,00	0,00	115	5,40	0,00	0,76	0,00	0,27	0,00	0,00
	2	5,40	0,00	1,49	0,00	-0,94	0,00	0,00	5	5,40	0,00	1,35	0,00	0,58	0,00	0,00
	3	5,40	0,00	0,66	0,00	-0,13	0,00	0,00	6	5,40	0,00	0,92	0,00	0,80	0,00	0,00
	4	5,40	0,00	0,07	0,00	-0,26	0,00	0,00	29	5,40	0,00	-0,07	0,00	0,04	0,00	0,00
	5	5,40	0,00	0,00	0,00	-0,28	0,00	0,00	30	5,40	0,00	0,00	0,00	0,29	0,00	0,00
	6	5,40	0,00	0,16	0,00	-0,46	0,00	0,00	31	5,40	0,00	-0,16	0,00	-0,07	0,00	0,00
	7	5,40	0,00	-0,03	0,00	0,02	0,00	0,00	32	5,40	0,00	0,03	0,00	0,08	0,00	0,00
	8	5,40	0,00	-0,07	0,00	0,11	0,00	0,00	33	5,40	0,00	0,07	0,00	0,12	0,00	0,00

CARATT. Var.Amb.affol.: ASTE															
Tratto	Filo In.	Alt. (m)	Tx (t)	Ty (t)	N (t)	Mx (t*m)	My (t*m)	Mt (t*m)	Filo Fin.	Alt. (m)	Tx (t)	Ty (t)	N (t)	Mx (t*m)	My (t*m)	Mt (t*m)
	9	5,40	0,00	0,19	0,00	-0,02	0,00	0,00	34	5,40	0,00	0,24	0,00	0,11	0,00	0,00
	10	5,40	0,00	0,19	0,00	-0,06	0,00	0,00	35	5,40	0,00	0,27	0,00	0,20	0,00	0,00
	11	5,40	0,00	0,63	0,00	-0,50	0,00	0,00	42	5,40	0,00	0,66	0,00	0,57	0,00	0,00
	12	5,40	0,00	1,13	0,00	-0,80	0,00	0,00	43	5,40	0,00	1,21	0,00	1,05	0,00	0,00
	13	5,40	0,00	1,12	0,00	-0,76	0,00	0,00	44	5,40	0,00	1,22	0,00	1,07	0,00	0,00
	14	5,40	0,00	1,12	0,00	-0,76	0,00	0,00	45	5,40	0,00	1,22	0,00	1,07	0,00	0,00
	15	5,40	0,00	1,12	0,00	-0,76	0,00	0,00	46	5,40	0,00	1,22	0,00	1,07	0,00	0,00
	16	5,40	0,00	1,09	0,00	-0,74	0,00	0,00	47	5,40	0,00	1,18	0,00	1,04	0,00	0,00
	17	5,40	0,00	1,09	0,00	-0,75	0,00	0,00	48	5,40	0,00	1,18	0,00	1,04	0,00	0,00
	18	5,40	0,00	1,12	0,00	-0,77	0,00	0,00	49	5,40	0,00	1,21	0,00	1,06	0,00	0,00
	19	5,40	0,00	1,12	0,00	-0,76	0,00	0,00	50	5,40	0,00	1,21	0,00	1,05	0,00	0,00
	20	5,40	0,00	1,12	0,00	-0,75	0,00	0,00	51	5,40	0,00	1,21	0,00	1,03	0,00	0,00
	21	5,40	0,00	1,13	0,00	-0,77	0,00	0,00	52	5,40	0,00	1,21	0,00	1,02	0,00	0,00
	22	5,40	0,00	1,14	0,00	-0,84	0,00	0,00	53	5,40	0,00	1,20	0,00	1,01	0,00	0,00
	23	5,40	0,00	0,65	0,00	-0,56	0,00	0,00	54	5,40	0,00	0,64	0,00	0,53	0,00	0,00
	24	5,40	0,00	-0,16	0,00	-0,17	0,00	-0,02	25	5,40	0,00	0,16	0,00	0,31	0,00	0,02
	25	5,40	0,00	0,57	0,00	-0,63	0,00	0,00	55	5,40	0,00	0,34	0,00	0,08	0,00	0,00
	26	5,40	0,00	0,85	0,00	-0,55	0,00	0,00	56	5,40	0,00	0,79	0,00	0,41	0,00	0,00
	27	5,40	0,00	0,86	0,00	-0,51	0,00	0,00	57	5,40	0,00	0,85	0,00	0,49	0,00	0,00
	28	5,40	0,00	0,47	0,00	-0,22	0,00	0,00	58	5,40	0,00	0,50	0,00	0,29	0,00	0,00
	30	5,40	0,00	0,00	0,00	-0,06	0,00	-0,01	36	5,40	0,00	0,00	0,00	0,06	0,00	0,01
	31	5,40	0,00	-0,01	0,00	0,00	0,00	0,00	37	5,40	0,00	0,01	0,00	0,01	0,00	0,00
	32	5,40	0,00	-0,01	0,00	-0,18	0,00	0,00	38	5,40	0,00	0,01	0,00	0,19	0,00	0,00
	35	5,40	0,00	0,34	0,00	-0,45	0,00	-0,01	41	5,40	0,00	-0,01	0,00	0,04	0,00	0,01
	36	5,40	0,00	0,00	0,00	-0,02	0,00	0,00	59	5,40	0,00	0,00	0,00	0,02	0,00	0,00
	37	5,40	0,00	0,08	0,00	-0,12	0,00	0,00	60	5,40	0,00	-0,08	0,00	-0,13	0,00	0,00
	38	5,40	0,00	0,76	0,00	-0,37	0,00	0,00	61	5,40	0,00	0,63	0,00	0,17	0,00	0,00
	41	5,40	0,00	1,14	0,00	-0,61	0,00	0,01	64	5,40	0,00	0,65	0,00	-0,08	0,00	-0,01
	42	5,40	0,00	0,63	0,00	-0,53	0,00	0,00	65	5,40	0,00	0,47	0,00	0,30	0,00	0,00
	43	5,40	0,00	0,67	0,00	-0,72	0,00	0,00	66	5,40	0,00	0,46	0,00	0,42	0,00	0,00
	44	5,40	0,00	0,65	0,00	-0,71	0,00	0,00	67	5,40	0,00	0,48	0,00	0,45	0,00	0,00
	45	5,40	0,00	0,65	0,00	-0,71	0,00	0,00	68	5,40	0,00	0,48	0,00	0,45	0,00	0,00
	46	5,40	0,00	0,66	0,00	-0,72	0,00	0,00	69	5,40	0,00	0,47	0,00	0,44	0,00	0,00
	47	5,40	0,00	0,64	0,00	-0,71	0,00	0,00	70	5,40	0,00	0,46	0,00	0,43	0,00	0,00
	48	5,40	0,00	0,64	0,00	-0,71	0,00	0,00	71	5,40	0,00	0,46	0,00	0,42	0,00	0,00
	49	5,40	0,00	0,66	0,00	-0,72	0,00	0,00	72	5,40	0,00	0,47	0,00	0,44	0,00	0,00
	50	5,40	0,00	0,62	0,00	-0,67	0,00	0,00	73	5,40	0,00	0,51	0,00	0,51	0,00	0,00
	51	5,40	0,00	0,58	0,00	-0,54	0,00	0,00	74	5,40	0,00	0,55	0,00	0,48	0,00	0,00
	52	5,40	0,00	0,59	0,00	-0,55	0,00	0,00	75	5,40	0,00	0,54	0,00	0,46	0,00	0,00
	53	5,40	0,00	0,65	0,00	-0,70	0,00	0,00	76	5,40	0,00	0,48	0,00	0,46	0,00	0,00
	54	5,40	0,00	0,66	0,00	-0,57	0,00	0,00	77	5,40	0,00	0,47	0,00	0,28	0,00	0,00
	55	5,40	0,00	0,57	0,00	-0,33	0,00	0,00	78	5,40	0,00	0,52	0,00	0,25	0,00	0,00
	56	5,40	0,00	0,59	0,00	-0,49	0,00	0,00	79	5,40	0,00	0,46	0,00	0,29	0,00	0,00
	57	5,40	0,00	0,61	0,00	-0,51	0,00	0,00	80	5,40	0,00	0,50	0,00	0,35	0,00	0,00
	58	5,40	0,00	0,38	0,00	-0,38	0,00	0,00	81	5,40	0,00	0,22	0,00	0,14	0,00	0,00
	59	5,40	0,00	0,00	0,00	0,01	0,00	0,00	82	5,40	0,00	0,00	0,00	0,00	0,00	0,00
	60	5,40	0,00	0,00	0,00	0,05	0,00	0,00	83	5,40	0,00	0,00	0,00	-0,04	0,00	0,00
	61	5,40	0,00	0,61	0,00	-0,34	0,00	0,00	84	5,40	0,00	0,57	0,00	0,24	0,00	0,00
	63	5,40	0,00	0,53	0,00	-0,13	0,00	0,00	85	5,40	0,00	0,62	0,00	0,32	0,00	0,00
	64	5,40	0,00	0,34	0,00	-0,10	0,00	0,00	86	5,40	0,00	0,38	0,00	0,18	0,00	0,00
	65	5,40	0,00	0,75	0,00	-0,35	0,00	0,00	87	5,40	0,00	0,75	0,00	0,33	0,00	0,00
	66	5,40	0,00	0,78	0,00	-0,38	0,00	0,00	88	5,40	0,00	0,76	0,00	0,35	0,00	0,00
	67	5,40	0,00	0,78	0,00	-0,39	0,00	0,00	89	5,40	0,00	0,76	0,00	0,36	0,00	0,00
	68	5,40	0,00	0,78	0,00	-0,39	0,00	0,00	90	5,40	0,00	0,76	0,00	0,36	0,00	0,00
	69	5,40	0,00	0,78	0,00	-0,39	0,00	0,00	91	5,40	0,00	0,76	0,00	0,35	0,00	0,00
	70	5,40	0,00	0,76	0,00	-0,39	0,00	0,00	92	5,40	0,00	0,74	0,00	0,33	0,00	0,00
	71	5,40	0,00	0,77	0,00	-0,39	0,00	0,00	93	5,40	0,00	0,73	0,00	0,33	0,00	0,00
	72	5,40	0,00	0,79	0,00	-0,41	0,00	0,00	94	5,40	0,00	0,75	0,00	0,33	0,00	0,00
	73	5,40	0,00	0,81	0,00	-0,47	0,00	0,00	95	5,40	0,00	0,73	0,00	0,30	0,00	0,00
	76	5,40	0,00	0,82	0,00	-0,48	0,00	0,00	98	5,40	0,00	0,72	0,00	0,26	0,00	0,00
	77	5,40	0,00	0,81	0,00	-0,42	0,00	0,00	99	5,40	0,00	0,73	0,00	0,26	0,00	0,00
	78	5,40	0,00	0,79	0,00	-0,43	0,00	0,00	100	5,40	0,00	0,69	0,00	0,22	0,00	0,00
	79	5,40	0,00	0,78	0,00	-0,43	0,00	0,00	101	5,40	0,00	0,66	0,00	0,20	0,00	0,00
	80	5,40	0,00	0,82	0,00	-0,48	0,00	0,00	102	5,40	0,00	0,70	0,00	0,22	0,00	0,00
	81	5,40	0,00	0,52	0,00	-0,35	0,00	0,00	103	5,40	0,00	0,34	0,00	-0,01	0,00	0,00
	82	5,40	0,00	0,01	0,00	-0,02	0,00	0,00	104	5,40	0,00	-0,01	0,00	-0,04	0,00	0,00
	83	5,40	0,00	-0,01	0,00	0,03	0,00	0,00	105	5,40	0,00	0,01	0,00	0,03	0,00	0,00
	84	5,40	0,00	0,07	0,00	-0,22	0,00	0,00	106	5,40	0,00	-0,07	0,00	-0,06	0,00	0,00
	85	5,40	0,00	0,09	0,00	-0,25	0,00	0,01	107	5,40	0,00	-0,09	0,00	-0,12	0,00	-0,01
	104	5,40	0,00	-0,05	0,00	0,08	0,00	0,00	108	5,40	0,00	0,05	0,00	0,11	0,00	0,00
	105	5,40	0,00	0,04	0,00	-0,04	0,00	0,00	109	5,40	0,00	-0,04	0,00	-0,12	0,00	0,00
	106	5,40	0,00	0,02	0,00	0,02	0,00	0,00	110	5,40	0,00	-0,02	0,00	-0,10	0,00	0,00
	107	5,40	0,00	-0,04	0,00	0,07	0,00	0,00	111	5,40	0,00	0,04	0,00	0,08	0,00	0,00
	108	5,40	0,00	0,02	0,00	0,00	0,00	0,00	112	5,40	0,00	-0,02	0,00	-0,09	0,00	0,00
	109	5,40	0,00	-0,08	0,00	0,24	0,00	0,00	113	5,40	0,00	0,08	0,00	0,18	0,00	0,00
	110	5,40	0,00	-0,06	0,00	0,21	0,00	0,00	114	5,40	0,00	0,06	0,00	0,15	0,00	0,00
	111	5,40	0,00	0,03	0,00	-0,03	0,00	0,00	115	5,40	0,00	-0,03	0,00	-0,12	0,00	0,00
	1	8,70	0,04	-0,25	3,70	0,28	0,05	0,00	1	5,40	-0,04	0,25	-3,70	0,38	0,06	0,00
	2	8,70	0,03	-0,64	7,36	0,77	0,03	0,00	2	5,40	-0,03	0,64	-7,36	0,96	0,04	0,00
	3	8,70	-0,02	-0,28	3,98	0,32	-0,01	0,00	3	5,40	0,02	0,28	-3,98	0,42	-0,03	0,00
	4	8,70	0,23	0,30	5,52	-0,38	0,29	0,00	4	5,40	-0,23	-0,30	-5,52	-0,43	0,33	0,00
	5	8,70	0,05	0,29	8,47	-0,40	0,07	0,00	5	5,40	-0,05	-0,29	-8,47	-0,38	0,06	0,00
	6	8,70	-0,22	0,25	7,15	-0,31	-0,29	0,00	6	5,40	0,22	-0,25	-7,15	-0,36	-0,29	0,00
	7	8,70	-0,11	-0,01	3,57	0,00	-0,15	0,00	7	5,40	0,11	0,01	-3,57	0,02	-0,15	0,00
	8	8,70	-0,04	-0,09	2,72	0,11	-0,05	0,00	8	5,40	0,04	0,09	-2,72	0,13	-0,05	0,00
	9	8,70	0,03	-0,10	2,24	0,14	0,04	0,00	9	5,40	-0,03	0,10	-2,24	0,14	0,05	0,00
	10	8,70	0,04	-0,06	2,04	0,07	0,05	0,00	10	5,40	-0,04	0,06	-2,04	0,09	0,05	0,00
	11	8,70	0,15	-0,34	3,41	0,38	0,20	0,00	11	5,40	-0,15	0,34	-3,41	0,52	0,21	0,00
	12	8,70	0,13	-0,56	5,13	0,65	0,16	0,00	12	5,40	-0,13	0,56	-5,13	0,85	0,18	0,00
	13	8,70	0,04	-0,55	5,53	0,64	0,05	0,00	13	5,40	-0,04	0,55	-5,53	0,85	0,06	0,00
	14	8,70	0,01	-0,55	5,63	0,64	0,02	0,00	14	5,40	-0,01	0,55	-5,63	0,85	0,02	0,00

CARATT. Var.Amb.affol.: ASTE

Tratto	Filo In.	Alt. (m)	Tx (t)	Ty (t)	N (t)	Mx (t*m)	My (t*m)	Mt (t*m)	Filo Fin.	Alt. (m)	Tx (t)	Ty (t)	N (t)	Mx (t*m)	My (t*m)	Mt (t*m)
	15	8,70	0,01	-0,55	5,65	0,64	0,01	0,00	15	5,40	-0,01	0,55	-5,65	0,85	0,01	0,00
	16	8,70	0,01	-0,54	5,53	0,63	0,01	0,00	16	5,40	-0,01	0,54	-5,53	0,83	0,01	0,00
	17	8,70	0,01	-0,54	5,53	0,63	0,01	0,00	17	5,40	-0,01	0,54	-5,53	0,83	0,02	0,00
	18	8,70	0,01	-0,55	5,65	0,65	0,02	0,00	18	5,40	-0,01	0,55	-5,65	0,85	0,02	0,00
	19	8,70	0,01	-0,55	5,66	0,64	0,02	0,00	19	5,40	-0,01	0,55	-5,66	0,84	0,02	0,00
	20	8,70	0,01	-0,55	5,66	0,64	0,01	0,00	20	5,40	-0,01	0,55	-5,66	0,84	0,01	0,00
	21	8,70	-0,02	-0,55	5,56	0,64	-0,03	0,00	21	5,40	0,02	0,55	-5,56	0,84	-0,03	0,00
	22	8,70	-0,10	-0,56	5,19	0,66	-0,13	0,00	22	5,40	0,10	0,56	-5,19	0,86	-0,15	0,00
	23	8,70	-0,11	-0,34	3,53	0,40	-0,15	0,00	23	5,40	0,11	0,34	-3,53	0,53	-0,16	0,00
	24	8,70	-0,04	-0,07	1,40	0,10	-0,06	0,00	24	5,40	0,04	0,07	-1,40	0,09	-0,06	0,00
	25	8,70	0,09	-0,23	2,02	0,31	0,11	0,00	25	5,40	-0,09	0,23	-2,02	0,31	0,13	0,00
	26	8,70	0,09	-0,35	3,83	0,42	0,12	0,00	26	5,40	-0,09	0,35	-3,83	0,52	0,13	0,00
	27	8,70	0,03	-0,34	4,25	0,41	0,03	0,00	27	5,40	-0,03	0,34	-4,25	0,51	0,04	0,00
	28	8,70	0,00	-0,20	2,68	0,23	-0,01	0,00	28	5,40	0,00	0,20	-2,68	0,31	-0,01	0,00
	29	8,70	0,15	0,03	2,78	-0,05	0,20	0,00	29	5,40	-0,15	-0,03	-2,78	-0,03	0,21	0,00
	30	8,70	0,15	0,13	6,62	-0,17	0,20	0,00	30	5,40	-0,15	-0,13	-6,62	-0,17	0,19	0,00
	31	8,70	-0,16	-0,05	5,62	0,06	-0,22	0,00	31	5,40	0,16	0,05	-5,62	0,06	-0,21	0,00
	32	8,70	-0,12	-0,04	3,66	0,05	-0,16	0,00	32	5,40	0,12	0,04	-3,66	0,05	-0,15	0,00
	33	8,70	-0,08	0,02	0,65	-0,03	-0,11	0,00	33	5,40	0,08	-0,02	-0,65	-0,03	-0,11	0,00
	34	8,70	0,01	0,02	0,60	-0,03	0,02	0,00	34	5,40	-0,01	-0,02	-0,60	-0,03	0,01	0,00
	35	8,70	0,03	-0,09	2,22	0,12	0,05	0,00	35	5,40	-0,03	0,09	-2,22	0,13	0,04	0,00
	36	8,70	0,32	0,03	4,84	-0,04	0,40	0,00	36	5,40	-0,32	-0,03	-4,84	-0,04	0,45	0,00
	37	8,70	-0,12	-0,06	6,14	0,08	-0,16	0,00	37	5,40	0,12	0,06	-6,14	0,08	-0,16	0,00
	38	8,70	-0,17	-0,16	4,67	0,22	-0,23	0,00	38	5,40	0,17	0,16	-4,67	0,21	-0,22	0,00
	39	8,70	-0,10	0,00	0,54	0,01	-0,12	0,00	39	5,40	0,10	0,00	-0,54	0,01	-0,13	0,00
	40	8,70	0,07	0,00	0,49	0,00	0,09	0,00	40	5,40	-0,07	0,00	-0,49	0,00	0,09	0,00
	41	8,70	0,18	-0,38	3,56	0,50	0,24	0,00	41	5,40	-0,18	0,38	-3,56	0,52	0,24	0,00
	42	8,70	-0,05	0,14	5,63	-0,18	-0,07	0,00	42	5,40	0,05	-0,14	-5,63	-0,20	-0,08	0,00
	43	8,70	-0,24	0,11	6,98	-0,14	-0,31	0,00	43	5,40	0,24	-0,11	-6,98	-0,16	-0,32	0,00
	44	8,70	-0,25	0,03	7,28	-0,04	-0,34	0,00	44	5,40	0,25	-0,03	-7,28	-0,04	-0,35	0,00
	45	8,70	-0,25	0,01	7,36	-0,01	-0,34	0,00	45	5,40	0,25	-0,01	-7,36	-0,01	-0,35	0,00
	46	8,70	-0,25	0,00	7,36	0,00	-0,33	0,00	46	5,40	0,25	0,00	-7,36	0,00	-0,35	0,00
	47	8,70	-0,24	0,00	7,23	0,00	-0,32	0,00	47	5,40	0,24	0,00	-7,23	0,00	-0,33	0,00
	48	8,70	-0,24	0,01	7,21	-0,01	-0,32	0,00	48	5,40	0,24	-0,01	-7,21	-0,01	-0,33	0,00
	49	8,70	-0,25	-0,01	7,28	0,01	-0,33	0,00	49	5,40	0,25	0,01	-7,28	0,02	-0,34	0,00
	50	8,70	-0,27	-0,04	7,11	0,05	-0,36	0,00	50	5,40	0,27	0,04	-7,11	0,06	-0,37	0,00
	51	8,70	-0,33	-0,03	6,70	0,03	-0,44	0,00	51	5,40	0,33	0,03	-6,70	0,04	-0,44	0,00
	52	8,70	-0,32	0,01	6,63	-0,02	-0,43	0,00	52	5,40	0,32	-0,01	-6,63	-0,02	-0,43	0,00
	53	8,70	-0,24	-0,05	6,73	0,06	-0,32	0,00	53	5,40	0,24	0,05	-6,73	0,07	-0,32	0,00
	54	8,70	-0,03	-0,09	5,66	0,12	-0,04	0,00	54	5,40	0,03	0,09	-5,66	0,13	-0,04	0,00
	55	8,70	0,09	0,02	4,98	-0,03	0,11	0,00	55	5,40	-0,09	-0,02	-4,98	-0,03	0,12	0,00
	56	8,70	-0,02	0,06	5,51	-0,07	-0,03	0,00	56	5,40	0,02	-0,06	-5,51	-0,08	-0,03	0,00
	57	8,70	-0,05	-0,03	5,73	0,05	-0,07	0,00	57	5,40	0,05	0,03	-5,73	0,05	-0,07	0,00
	58	8,70	-0,04	0,04	4,04	-0,04	-0,06	0,00	58	5,40	0,04	-0,04	-4,04	-0,06	-0,06	0,00
	59	8,70	0,41	-0,02	5,25	0,02	0,52	0,00	59	5,40	-0,41	0,02	-5,25	0,02	0,58	0,00
	60	8,70	-0,11	-0,05	7,43	0,07	-0,15	0,00	60	5,40	0,11	0,05	-7,43	0,07	-0,14	0,00
	61	8,70	-0,09	-0,09	7,02	0,12	-0,12	0,00	61	5,40	0,09	0,09	-7,02	0,12	-0,11	0,00
	63	8,70	0,01	-0,13	4,81	0,17	0,02	0,00	63	5,40	-0,01	0,13	-4,81	0,17	0,01	0,00
	64	8,70	-0,06	-0,03	6,18	0,03	-0,08	0,00	64	5,40	0,06	0,03	-6,18	0,06	-0,07	0,00
	65	8,70	0,06	0,00	5,57	0,00	0,07	0,00	65	5,40	-0,06	0,00	-5,57	0,00	0,09	0,00
	66	8,70	0,03	0,03	5,71	-0,03	0,04	0,00	66	5,40	-0,03	-0,03	-5,71	-0,04	0,05	0,00
	67	8,70	0,02	0,02	5,78	-0,02	0,02	0,00	67	5,40	-0,02	-0,02	-5,78	-0,02	0,03	0,00
	68	8,70	0,02	0,00	5,81	0,00	0,02	0,00	68	5,40	-0,02	0,00	-5,81	-0,01	0,03	0,00
	69	8,70	0,02	0,00	5,80	0,00	0,02	0,00	69	5,40	-0,02	0,00	-5,80	0,00	0,04	0,00
	70	8,70	0,02	0,00	5,69	0,00	0,03	0,00	70	5,40	-0,02	0,00	-5,69	0,00	0,04	0,00
	71	8,70	0,03	0,00	5,66	0,00	0,03	0,00	71	5,40	-0,03	0,00	-5,66	0,00	0,04	0,00
	72	8,70	0,03	-0,03	5,70	0,04	0,03	0,00	72	5,40	-0,03	0,03	-5,70	0,04	0,05	0,00
	73	8,70	0,02	-0,15	5,05	0,20	0,02	0,00	73	5,40	-0,02	0,15	-5,05	0,22	0,03	0,00
	74	8,70	-0,10	-0,10	0,97	0,13	-0,14	0,00	74	5,40	0,10	0,10	-0,97	0,14	-0,13	0,00
	75	8,70	-0,10	0,09	0,90	-0,12	-0,13	0,00	75	5,40	0,10	-0,09	-0,90	-0,13	-0,13	0,00
	76	8,70	0,04	0,13	4,92	-0,17	0,05	0,00	76	5,40	-0,04	-0,13	-4,92	-0,18	0,07	0,00
	77	8,70	0,09	0,01	5,49	-0,02	0,11	0,00	77	5,40	-0,09	-0,01	-5,49	-0,02	0,13	0,00
	78	8,70	0,10	-0,01	5,38	0,01	0,13	0,00	78	5,40	-0,10	0,01	-5,38	0,01	0,14	0,00
	79	8,70	0,09	-0,01	5,29	0,02	0,11	0,00	79	5,40	-0,09	0,01	-5,29	0,02	0,13	0,00
	80	8,70	0,08	-0,05	5,34	0,07	0,10	0,00	80	5,40	-0,08	0,05	-5,34	0,07	0,12	0,00
	81	8,70	-0,05	-0,11	3,67	0,12	-0,06	0,00	81	5,40	0,05	0,11	-3,67	0,17	-0,07	0,00
	82	8,70	0,47	-0,01	6,05	0,01	0,60	0,00	82	5,40	-0,47	0,01	-6,05	0,01	0,66	0,00
	83	8,70	-0,14	-0,01	8,27	0,01	-0,20	0,00	83	5,40	0,14	0,01	-8,27	0,01	-0,19	0,00
	84	8,70	-0,02	0,07	7,61	-0,09	-0,02	0,00	84	5,40	0,02	-0,07	-7,61	-0,08	-0,02	0,00
	85	8,70	-0,15	0,14	7,21	-0,19	-0,20	0,00	85	5,40	0,15	-0,14	-7,21	-0,20	-0,21	0,00
	86	8,70	-0,10	0,14	4,30	-0,16	-0,14	0,00	86	5,40	0,10	-0,14	-4,30	-0,22	-0,13	0,00
	87	8,70	-0,01	0,27	4,00	-0,33	-0,01	0,00	87	5,40	0,01	-0,27	-4,00	-0,40	-0,02	0,00
	88	8,70	0,00	0,28	4,15	-0,34	0,00	0,00	88	5,40	0,00	-0,28	-4,15	-0,42	0,00	0,00
	89	8,70	0,00	0,28	4,15	-0,34	0,00	0,00	89	5,40	0,00	-0,28	-4,15	-0,42	0,00	0,00
	90	8,70	0,00	0,28	4,15	-0,34	0,00	0,00	90	5,40	0,00	-0,28	-4,15	-0,42	0,00	0,00
	91	8,70	0,00	0,28	4,14	-0,34	-0,01	0,00	91	5,40	0,00	-0,28	-4,14	-0,42	-0,01	0,00
	92	8,70	0,00	0,27	4,04	-0,33	-0,01	0,00	92	5,40	0,00	-0,27	-4,04	-0,41	-0,01	0,00
	93	8,70	-0,01	0,27	4,02	-0,33	-0,01	0,00	93	5,40	0,01	-0,27	-4,02	-0,41	-0,01	0,00
	94	8,70	-0,02	0,28	4,07	-0,33	-0,03	0,00	94	5,40	0,02	-0,28	-4,07	-0,41	-0,03	0,00
	95	8,70	-0,07	0,27	3,59	-0,32	-0,09	0,00	95	5,40	0,07	-0,27	-3,59	-0,39	-0,09	0,00
	96	8,70	-0,04	0,00	1,07	-0,01	-0,06	0,00	96	5,40	0,04	0,00	-1,07	0,00	-0,06	0,00
	97	8,70	0,03	0,00	1,05	0,00	0,04	0,00	97	5,40	-0,03	0,00	-1,05	0,00	0,05	0,00
	98	8,70	0,06	0,25	3,55	-0,31	0,09	0,00	98	5,40	-0,06	-0,25	-3,55	-0,38	0,09	0,00
	99	8,70	0,02	0,25	4,00	-0,31	0,02	0,00	99	5,40	-0,02	-0,25	-4,00	-0,38	0,02	0,00
	100	8,70	-0,01	0,24	3,87	-0,29	-0,01	0,00	100	5,40	0,01	-0,24	-3,87	-0,36	-0,01	0,00
	101	8,70	-0,02	0,23	3,78	-0,28	-0,02	0,00	101	5,40	0,02	-0,23	-3,78	-0,35	-0,03	0,00
	102	8,70	-0,03	0,24	3,83	-0,29	-0,04	0,00	102	5,40	0,03	-0,24	-3,83	-0,35	-0,03	0,00
	103	8,70	-0,02	0,12	2,35	-0,14	-0,03	0,00	103	5,40	0,02	-0,12	-2,35	-0,18	-0,03	0,00
	104	8,70	0,47	0,01	6,12	-0,01	0,60	0,00	104	5,40	-0,47	-0,01	-6,12	-0,02	0,67	0,00
	105	8,70	-0,16	-0,01	8,30	0,01	-0,22	0,00	105	5,40	0,16	0,01	-8,30	0,01	-0,22	0,00
	106	8,70	0,08	-0,03	7,82	0,04	0,11	0,00	106	5,40	-0,08	0,03	-7,82	0,04	0,11	0,00

CARATT. Var.Amb.affol.: ASTE															
Tratto	Filo In.	Alt. (m)	Tx (t)	Ty (t)	N (t)	Mx (t*m)	My (t*m)	Mt (t*m)	Filo Fin.	Alt. (m)	Tx (t)	Ty (t)	N (t)	Mx (t*m)	My (t*m)	Mt (t*m)
	107	8,70	-0,41	-0,02	5,77	0,02	-0,53	0,00	107	5,40	0,41	0,02	-5,77	0,03	-0,59	0,00
	108	8,70	0,53	0,01	6,95	-0,03	0,68	0,00	108	5,40	-0,53	-0,01	-6,95	0,00	0,76	0,00
	109	8,70	-0,19	0,05	8,98	-0,07	-0,26	0,00	109	5,40	0,19	-0,05	-8,98	-0,06	-0,26	0,00
	110	8,70	0,11	0,04	8,58	-0,06	0,15	0,00	110	5,40	-0,11	-0,04	-8,58	-0,05	0,15	0,00
	111	8,70	-0,48	-0,01	6,53	-0,01	-0,62	0,00	111	5,40	0,48	0,01	-6,53	0,02	-0,68	0,00
	112	8,70	0,28	0,04	4,20	0,00	0,36	0,00	112	5,40	-0,28	-0,04	-4,20	-0,09	0,40	0,00
	113	8,70	-0,18	0,09	6,44	-0,07	-0,24	0,00	113	5,40	0,18	-0,09	-6,44	-0,18	-0,26	0,00
	114	8,70	0,11	0,09	6,16	-0,07	0,14	0,00	114	5,40	-0,11	-0,09	-6,16	-0,17	0,16	0,00
	115	8,70	-0,26	0,03	3,96	0,00	-0,33	0,00	115	5,40	0,26	-0,03	-3,96	-0,08	-0,37	0,00
	1	8,70	0,00	0,04	0,00	-0,11	0,00	0,00	2	8,70	0,00	-0,04	0,00	-0,11	0,00	0,00
	1	8,70	0,00	0,69	0,00	-0,50	0,00	0,00	4	8,70	0,00	0,73	0,00	0,60	0,00	0,00
	2	8,70	0,00	-0,01	0,00	0,04	0,00	0,00	3	8,70	0,00	0,01	0,00	0,03	0,00	0,00
	4	8,70	0,00	0,58	0,00	-0,60	0,00	0,00	5	8,70	0,00	0,37	0,00	0,11	0,00	0,00
	5	8,70	0,00	0,48	0,00	-0,25	0,00	0,00	6	8,70	0,00	0,60	0,00	0,60	0,00	0,00
	6	8,70	0,00	0,14	0,00	0,05	0,00	0,00	7	8,70	0,00	0,47	0,00	0,42	0,00	0,00
	7	8,70	0,00	0,25	0,00	-0,08	0,00	0,00	8	8,70	0,00	0,39	0,00	0,29	0,00	0,00
	8	8,70	0,00	0,25	0,00	-0,06	0,00	0,00	9	8,70	0,00	0,35	0,00	0,20	0,00	0,00
	9	8,70	0,00	-0,07	0,00	0,01	0,00	0,00	10	8,70	0,00	0,07	0,00	0,11	0,00	0,00
	10	8,70	0,00	0,12	0,00	-0,22	0,00	0,00	11	8,70	0,00	-0,12	0,00	-0,15	0,00	0,00
	11	8,70	0,00	0,17	0,00	-0,28	0,00	0,00	12	8,70	0,00	-0,17	0,00	-0,30	0,00	0,00
	12	8,70	0,00	0,05	0,00	-0,05	0,00	0,00	13	8,70	0,00	-0,05	0,00	-0,11	0,00	0,00
	13	8,70	0,00	0,01	0,00	-0,01	0,00	0,00	14	8,70	0,00	-0,01	0,00	-0,03	0,00	0,00
	14	8,70	0,00	0,01	0,00	-0,01	0,00	0,00	15	8,70	0,00	-0,01	0,00	-0,01	0,00	0,00
	15	8,70	0,00	0,00	0,00	-0,01	0,00	0,00	16	8,70	0,00	0,00	0,00	-0,01	0,00	0,00
	16	8,70	0,00	0,01	0,00	-0,02	0,00	0,00	17	8,70	0,00	-0,01	0,00	-0,01	0,00	0,00
	17	8,70	0,00	0,01	0,00	-0,02	0,00	0,00	18	8,70	0,00	-0,01	0,00	-0,02	0,00	0,00
	18	8,70	0,00	0,01	0,00	-0,02	0,00	0,00	19	8,70	0,00	-0,01	0,00	-0,02	0,00	0,00
	19	8,70	0,00	0,01	0,00	-0,02	0,00	0,00	20	8,70	0,00	-0,01	0,00	-0,02	0,00	0,00
	20	8,70	0,00	0,01	0,00	0,00	0,00	0,00	21	8,70	0,00	-0,01	0,00	-0,02	0,00	0,00
	21	8,70	0,00	-0,03	0,00	0,08	0,00	0,00	22	8,70	0,00	0,03	0,00	0,03	0,00	0,00
	22	8,70	0,00	-0,15	0,00	0,26	0,00	0,00	23	8,70	0,00	0,15	0,00	0,25	0,00	0,00
	23	8,70	0,00	-0,07	0,00	0,09	0,00	0,00	24	8,70	0,00	0,07	0,00	0,14	0,00	0,00
	25	8,70	0,00	0,16	0,00	-0,25	0,00	0,00	26	8,70	0,00	-0,16	0,00	-0,24	0,00	0,00
	26	8,70	0,00	0,04	0,00	-0,03	0,00	0,00	27	8,70	0,00	-0,04	0,00	-0,09	0,00	0,00
	27	8,70	0,00	-0,01	0,00	0,03	0,00	0,00	28	8,70	0,00	0,01	0,00	0,02	0,00	0,00
	29	8,70	0,00	0,51	0,00	-0,39	0,00	0,00	30	8,70	0,00	0,54	0,00	0,46	0,00	0,00
	30	8,70	0,00	0,98	0,00	-0,89	0,00	0,00	31	8,70	0,00	0,90	0,00	0,65	0,00	0,00
	31	8,70	0,00	0,44	0,00	-0,19	0,00	0,00	32	8,70	0,00	0,53	0,00	0,33	0,00	0,00
	32	8,70	0,00	0,31	0,00	0,04	0,00	0,00	33	8,70	0,00	0,73	0,00	0,61	0,00	0,00
	34	8,70	0,00	0,12	0,00	-0,13	0,00	0,00	35	8,70	0,00	-0,12	0,00	-0,10	0,00	0,00
	36	8,70	0,00	0,91	0,00	-0,80	0,00	0,00	37	8,70	0,00	0,83	0,00	0,59	0,00	0,00
	37	8,70	0,00	0,51	0,00	-0,26	0,00	0,00	38	8,70	0,00	0,39	0,00	0,09	0,00	0,00
	38	8,70	0,00	-0,16	0,00	0,41	0,00	0,00	39	8,70	0,00	0,60	0,00	0,74	0,00	0,00
	40	8,70	0,00	0,49	0,00	-0,54	0,00	0,00	41	8,70	0,00	-0,49	0,00	-0,44	0,00	0,00
	41	8,70	0,00	0,08	0,00	-0,07	0,00	0,00	42	8,70	0,00	-0,08	0,00	-0,17	0,00	0,00
	42	8,70	0,00	0,15	0,00	-0,22	0,00	0,00	43	8,70	0,00	-0,15	0,00	-0,24	0,00	0,00
	43	8,70	0,00	0,04	0,00	-0,05	0,00	0,00	44	8,70	0,00	-0,04	0,00	-0,07	0,00	0,00
	44	8,70	0,00	0,01	0,00	-0,01	0,00	0,00	45	8,70	0,00	-0,01	0,00	-0,02	0,00	0,00
	45	8,70	0,00	0,00	0,00	-0,01	0,00	0,00	46	8,70	0,00	0,00	0,00	-0,01	0,00	0,00
	46	8,70	0,00	0,00	0,00	0,00	0,00	0,00	47	8,70	0,00	0,00	0,00	0,00	0,00	0,00
	47	8,70	0,00	0,01	0,00	-0,01	0,00	0,00	48	8,70	0,00	-0,01	0,00	-0,01	0,00	0,00
	48	8,70	0,00	0,01	0,00	-0,01	0,00	0,00	49	8,70	0,00	-0,01	0,00	-0,01	0,00	0,00
	49	8,70	0,00	-0,02	0,00	0,04	0,00	0,00	50	8,70	0,00	0,02	0,00	0,03	0,00	0,00
	50	8,70	0,00	-0,05	0,00	0,07	0,00	0,00	51	8,70	0,00	0,05	0,00	0,08	0,00	0,00
	51	8,70	0,00	0,00	0,00	-0,01	0,00	0,00	52	8,70	0,00	0,00	0,00	0,00	0,00	0,00
	52	8,70	0,00	0,03	0,00	-0,03	0,00	0,00	53	8,70	0,00	-0,03	0,00	-0,05	0,00	0,00
	53	8,70	0,00	-0,11	0,00	0,18	0,00	0,00	54	8,70	0,00	0,11	0,00	0,17	0,00	0,00
	54	8,70	0,00	-0,05	0,00	0,07	0,00	0,00	55	8,70	0,00	0,05	0,00	0,10	0,00	0,00
	55	8,70	0,00	0,10	0,00	-0,15	0,00	0,00	56	8,70	0,00	-0,10	0,00	-0,14	0,00	0,00
	56	8,70	0,00	0,01	0,00	-0,01	0,00	0,00	57	8,70	0,00	-0,01	0,00	-0,04	0,00	0,00
	57	8,70	0,00	-0,08	0,00	0,14	0,00	0,00	58	8,70	0,00	0,08	0,00	0,12	0,00	0,00
	59	8,70	0,00	1,17	0,00	-1,05	0,00	0,00	60	8,70	0,00	1,07	0,00	0,77	0,00	0,00
	60	8,70	0,00	0,72	0,00	-0,49	0,00	0,00	61	8,70	0,00	0,43	0,00	0,07	0,00	0,00
	61	8,70	0,00	-0,07	0,00	0,14	0,00	0,00	62	8,70	0,00	0,07	0,00	0,09	0,00	0,00
	62	8,70	0,00	-0,07	0,00	-0,09	0,00	0,00	63	8,70	0,00	0,07	0,00	0,22	0,00	0,00
	63	8,70	0,00	0,41	0,00	-0,21	0,00	0,00	64	8,70	0,00	0,38	0,00	0,16	0,00	0,00
	64	8,70	0,00	-0,01	0,00	-0,02	0,00	0,00	65	8,70	0,00	0,01	0,00	0,04	0,00	0,00
	65	8,70	0,00	0,03	0,00	-0,04	0,00	0,00	66	8,70	0,00	-0,03	0,00	-0,04	0,00	0,00
	66	8,70	0,00	0,02	0,00	-0,03	0,00	0,00	67	8,70	0,00	-0,02	0,00	-0,03	0,00	0,00
	67	8,70	0,00	0,01	0,00	-0,01	0,00	0,00	68	8,70	0,00	-0,01	0,00	-0,01	0,00	0,00
	68	8,70	0,00	0,00	0,00	0,00	0,00	0,00	69	8,70	0,00	0,00	0,00	0,00	0,00	0,00
	69	8,70	0,00	0,00	0,00	0,01	0,00	0,00	70	8,70	0,00	0,00	0,00	0,01	0,00	0,00
	70	8,70	0,00	0,00	0,00	0,00	0,00	0,00	71	8,70	0,00	0,00	0,00	0,00	0,00	0,00
	71	8,70	0,00	0,00	0,00	0,01	0,00	0,00	72	8,70	0,00	0,00	0,00	0,00	0,00	0,00
	72	8,70	0,00	-0,04	0,00	0,09	0,00	0,00	73	8,70	0,00	0,04	0,00	0,05	0,00	0,00
	73	8,70	0,00	-0,24	0,00	0,37	0,00	0,00	74	8,70	0,00	0,24	0,00	0,39	0,00	0,00
	75	8,70	0,00	0,23	0,00	-0,37	0,00	0,00	76	8,70	0,00	-0,23	0,00	-0,35	0,00	0,00
	76	8,70	0,00	0,03	0,00	-0,02	0,00	0,00	77	8,70	0,00	-0,03	0,00	-0,06	0,00	0,00
	77	8,70	0,00	-0,01	0,00	0,01	0,00	0,00	78	8,70	0,00	0,01	0,00	0,01	0,00	0,00
	78	8,70	0,00	-0,01	0,00	0,01	0,00	0,00	79	8,70	0,00	0,01	0,00	0,01	0,00	0,00
	79	8,70	0,00	-0,01	0,00	0,03	0,00	0,00	80	8,70	0,00	0,01	0,00	0,01	0,00	0,00
	80	8,70	0,00	-0,08	0,00	0,14	0,00	0,00	81	8,70	0,00	0,08	0,00	0,13	0,00	0,00
	82	8,70	0,00	1,33	0,00	-1,20	0,00	0,00	83	8,70	0,00	1,21	0,00	0,85	0,00	0,00
	83	8,70	0,00	0,71	0,00	-0,47	0,00	0,00	84	8,70	0,00	0,60	0,00	0,32	0,00	0,00
	84	8,70	0,00	0,50	0,00	-0,28	0,00	0,00	85	8,70	0,00	0,64	0,00	0,63	0,00	0,00
	85	8,70	0,00	0,38	0,00	-0,18	0,00	0,00	86	8,70	0,00	0,47	0,00	0,32	0,00	0,00
	86	8,70	0,00	0,01	0,00	-0,05	0,00	0,00	87	8,70	0,00	-0,01	0,00	0,03	0,00	0,00
	87	8,70	0,00	0,00	0,00	0,00	0,00	0,00	88	8,70	0,00	0,00	0,00	0,01	0,00	0,00
	88	8,70	0,00	0,00	0,00	0,00	0,00	0,00	89	8,70	0,00	0,00	0,00	0,00	0,00	0,00
	89	8,70	0,00	0,00	0,00	0,00	0,00	0,00	90	8,70	0,00	0,00	0,00	0,00	0,00	0,00
	90	8,70	0,00	0,00	0,00	0,01	0,00	0,00	91	8,70	0,00	0,00	0,00	0,00	0,00	0,00

CARATT. Var.Amb.affol.: ASTE

Tratto	Filo In.	Alt. (m)	Tx (t)	Ty (t)	N (t)	Mx (t*m)	My (t*m)	Mt (t*m)	Filo Fin.	Alt. (m)	Tx (t)	Ty (t)	N (t)	Mx (t*m)	My (t*m)	Mt (t*m)
	91	8,70	0,00	0,00	0,00	0,01	0,00	0,00	92	8,70	0,00	0,00	0,00	0,01	0,00	0,00
	92	8,70	0,00	0,00	0,00	0,00	0,00	0,00	93	8,70	0,00	0,00	0,00	0,00	0,00	0,00
	93	8,70	0,00	-0,01	0,00	0,02	0,00	0,00	94	8,70	0,00	0,01	0,00	0,01	0,00	0,00
	94	8,70	0,00	-0,02	0,00	0,06	0,00	0,00	95	8,70	0,00	0,02	0,00	0,02	0,00	0,00
	95	8,70	0,00	-0,11	0,00	0,18	0,00	0,00	96	8,70	0,00	0,11	0,00	0,20	0,00	0,00
	96	8,70	0,00	-0,01	0,00	-0,01	0,00	0,00	97	8,70	0,00	0,01	0,00	0,04	0,00	0,00
	97	8,70	0,00	0,11	0,00	-0,20	0,00	0,00	98	8,70	0,00	-0,11	0,00	-0,18	0,00	0,00
	98	8,70	0,00	0,02	0,00	-0,02	0,00	0,00	99	8,70	0,00	-0,02	0,00	-0,06	0,00	0,00
	99	8,70	0,00	0,00	0,00	0,01	0,00	0,00	100	8,70	0,00	0,00	0,00	-0,01	0,00	0,00
	100	8,70	0,00	-0,01	0,00	0,02	0,00	0,00	101	8,70	0,00	0,01	0,00	0,01	0,00	0,00
	101	8,70	0,00	-0,02	0,00	0,03	0,00	0,00	102	8,70	0,00	0,02	0,00	0,02	0,00	0,00
	102	8,70	0,00	-0,03	0,00	0,06	0,00	0,00	103	8,70	0,00	0,03	0,00	0,06	0,00	0,00
	104	8,70	0,00	1,33	0,00	-1,19	0,00	0,00	105	8,70	0,00	1,21	0,00	0,85	0,00	0,00
	105	8,70	0,00	0,63	0,00	-0,43	0,00	0,00	106	8,70	0,00	0,68	0,00	0,50	0,00	0,00
	106	8,70	0,00	1,10	0,00	-0,69	0,00	0,00	107	8,70	0,00	1,24	0,00	1,05	0,00	0,00
	108	8,70	0,00	1,55	0,00	-1,37	0,00	0,00	109	8,70	0,00	1,43	0,00	1,04	0,00	0,00
	109	8,70	0,00	0,76	0,00	-0,54	0,00	0,00	110	8,70	0,00	0,78	0,00	0,57	0,00	0,00
	110	8,70	0,00	1,30	0,00	-0,82	0,00	0,00	111	8,70	0,00	1,46	0,00	1,22	0,00	0,00
	112	8,70	0,00	0,88	0,00	-0,69	0,00	0,00	113	8,70	0,00	0,91	0,00	0,78	0,00	0,00
	113	8,70	0,00	0,45	0,00	-0,30	0,00	0,00	114	8,70	0,00	0,48	0,00	0,35	0,00	0,00
	114	8,70	0,00	0,82	0,00	-0,61	0,00	0,00	115	8,70	0,00	0,83	0,00	0,63	0,00	0,00
	2	8,70	0,00	1,57	0,00	-1,43	0,00	0,00	5	8,70	0,00	1,28	0,00	0,69	0,00	0,00
	3	8,70	0,00	0,77	0,00	-0,57	0,00	0,00	6	8,70	0,00	0,81	0,00	0,67	0,00	0,00
	4	8,70	0,00	-0,07	0,00	0,08	0,00	0,00	29	8,70	0,00	0,07	0,00	0,16	0,00	0,00
	5	8,70	0,00	-0,10	0,00	0,03	0,00	0,00	30	8,70	0,00	0,10	0,00	0,30	0,00	0,00
	6	8,70	0,00	0,07	0,00	-0,17	0,00	0,00	31	8,70	0,00	-0,07	0,00	-0,06	0,00	0,00
	7	8,70	0,00	0,03	0,00	-0,08	0,00	0,00	32	8,70	0,00	-0,03	0,00	-0,03	0,00	0,00
	8	8,70	0,00	-0,07	0,00	0,11	0,00	0,00	33	8,70	0,00	0,07	0,00	0,12	0,00	0,00
	9	8,70	0,00	0,19	0,00	-0,06	0,00	0,00	34	8,70	0,00	0,24	0,00	0,15	0,00	0,00
	10	8,70	0,00	0,23	0,00	-0,14	0,00	0,00	35	8,70	0,00	0,23	0,00	0,13	0,00	0,00
	11	8,70	0,00	0,68	0,00	-0,74	0,00	0,00	42	8,70	0,00	0,62	0,00	0,55	0,00	0,00
	12	8,70	0,00	1,20	0,00	-1,23	0,00	0,00	43	8,70	0,00	1,14	0,00	1,05	0,00	0,00
	13	8,70	0,00	1,19	0,00	-1,21	0,00	0,00	44	8,70	0,00	1,15	0,00	1,07	0,00	0,00
	14	8,70	0,00	1,19	0,00	-1,21	0,00	0,00	45	8,70	0,00	1,15	0,00	1,07	0,00	0,00
	15	8,70	0,00	1,19	0,00	-1,22	0,00	0,00	46	8,70	0,00	1,14	0,00	1,07	0,00	0,00
	16	8,70	0,00	1,16	0,00	-1,19	0,00	0,00	47	8,70	0,00	1,11	0,00	1,04	0,00	0,00
	17	8,70	0,00	1,16	0,00	-1,19	0,00	0,00	48	8,70	0,00	1,11	0,00	1,03	0,00	0,00
	18	8,70	0,00	1,19	0,00	-1,22	0,00	0,00	49	8,70	0,00	1,14	0,00	1,06	0,00	0,00
	19	8,70	0,00	1,19	0,00	-1,21	0,00	0,00	50	8,70	0,00	1,15	0,00	1,07	0,00	0,00
	20	8,70	0,00	1,19	0,00	-1,21	0,00	0,00	51	8,70	0,00	1,14	0,00	1,05	0,00	0,00
	21	8,70	0,00	1,20	0,00	-1,22	0,00	0,00	52	8,70	0,00	1,14	0,00	1,04	0,00	0,00
	22	8,70	0,00	1,20	0,00	-1,25	0,00	0,00	53	8,70	0,00	1,14	0,00	1,04	0,00	0,00
	23	8,70	0,00	0,69	0,00	-0,77	0,00	0,00	54	8,70	0,00	0,61	0,00	0,53	0,00	0,00
	24	8,70	0,00	0,22	0,00	-0,20	0,00	-0,01	25	8,70	0,00	-0,22	0,00	0,00	0,00	0,01
	25	8,70	0,00	0,54	0,00	-0,55	0,00	0,00	55	8,70	0,00	0,37	0,00	0,15	0,00	0,00
	26	8,70	0,00	0,89	0,00	-0,76	0,00	0,00	56	8,70	0,00	0,75	0,00	0,43	0,00	0,00
	27	8,70	0,00	0,91	0,00	-0,75	0,00	0,00	57	8,70	0,00	0,81	0,00	0,51	0,00	0,00
	28	8,70	0,00	0,51	0,00	-0,41	0,00	0,00	58	8,70	0,00	0,46	0,00	0,29	0,00	0,00
	30	8,70	0,00	-0,10	0,00	0,09	0,00	0,00	36	8,70	0,00	0,10	0,00	0,14	0,00	0,00
	31	8,70	0,00	0,05	0,00	-0,07	0,00	0,00	37	8,70	0,00	-0,05	0,00	-0,04	0,00	0,00
	32	8,70	0,00	0,02	0,00	-0,11	0,00	0,00	38	8,70	0,00	-0,02	0,00	0,07	0,00	0,00
	35	8,70	0,00	0,39	0,00	-0,39	0,00	0,00	41	8,70	0,00	-0,06	0,00	-0,13	0,00	0,00
	36	8,70	0,00	0,03	0,00	-0,05	0,00	0,00	59	8,70	0,00	-0,03	0,00	-0,03	0,00	0,00
	37	8,70	0,00	0,09	0,00	-0,14	0,00	0,00	60	8,70	0,00	-0,09	0,00	-0,15	0,00	0,00
	38	8,70	0,00	0,80	0,00	-0,47	0,00	0,00	61	8,70	0,00	0,58	0,00	0,14	0,00	0,00
	41	8,70	0,00	1,17	0,00	-0,74	0,00	0,00	64	8,70	0,00	0,62	0,00	-0,04	0,00	0,00
	42	8,70	0,00	0,60	0,00	-0,39	0,00	0,00	65	8,70	0,00	0,50	0,00	0,24	0,00	0,00
	43	8,70	0,00	0,58	0,00	-0,40	0,00	0,00	66	8,70	0,00	0,55	0,00	0,36	0,00	0,00
	44	8,70	0,00	0,55	0,00	-0,36	0,00	0,00	67	8,70	0,00	0,58	0,00	0,40	0,00	0,00
	45	8,70	0,00	0,55	0,00	-0,37	0,00	0,00	68	8,70	0,00	0,58	0,00	0,40	0,00	0,00
	46	8,70	0,00	0,56	0,00	-0,37	0,00	0,00	69	8,70	0,00	0,57	0,00	0,39	0,00	0,00
	47	8,70	0,00	0,54	0,00	-0,36	0,00	0,00	70	8,70	0,00	0,56	0,00	0,38	0,00	0,00
	48	8,70	0,00	0,55	0,00	-0,37	0,00	0,00	71	8,70	0,00	0,55	0,00	0,38	0,00	0,00
	49	8,70	0,00	0,56	0,00	-0,38	0,00	0,00	72	8,70	0,00	0,57	0,00	0,39	0,00	0,00
	50	8,70	0,00	0,52	0,00	-0,32	0,00	0,00	73	8,70	0,00	0,61	0,00	0,45	0,00	0,00
	51	8,70	0,00	0,39	0,00	-0,10	0,00	0,00	74	8,70	0,00	0,74	0,00	0,64	0,00	0,00
	52	8,70	0,00	0,40	0,00	-0,11	0,00	0,00	75	8,70	0,00	0,73	0,00	0,62	0,00	0,00
	53	8,70	0,00	0,56	0,00	-0,38	0,00	0,00	76	8,70	0,00	0,57	0,00	0,39	0,00	0,00
	54	8,70	0,00	0,63	0,00	-0,43	0,00	0,00	77	8,70	0,00	0,50	0,00	0,22	0,00	0,00
	55	8,70	0,00	0,61	0,00	-0,38	0,00	0,00	78	8,70	0,00	0,47	0,00	0,17	0,00	0,00
	56	8,70	0,00	0,58	0,00	-0,39	0,00	0,00	79	8,70	0,00	0,47	0,00	0,22	0,00	0,00
	57	8,70	0,00	0,60	0,00	-0,39	0,00	0,00	80	8,70	0,00	0,52	0,00	0,27	0,00	0,00
	58	8,70	0,00	0,35	0,00	-0,23	0,00	0,00	81	8,70	0,00	0,25	0,00	0,09	0,00	0,00
	59	8,70	0,00	0,01	0,00	-0,02	0,00	0,00	82	8,70	0,00	-0,01	0,00	-0,02	0,00	0,00
	60	8,70	0,00	0,01	0,00	-0,01	0,00	0,00	83	8,70	0,00	-0,01	0,00	-0,04	0,00	0,00
	61	8,70	0,00	0,63	0,00	-0,43	0,00	0,00	84	8,70	0,00	0,56	0,00	0,28	0,00	0,00
	63	8,70	0,00	0,56	0,00	-0,31	0,00	0,00	85	8,70	0,00	0,59	0,00	0,37	0,00	0,00
	64	8,70	0,00	0,31	0,00	-0,13	0,00	0,00	86	8,70	0,00	0,40	0,00	0,32	0,00	0,00
	65	8,70	0,00	0,71	0,00	-0,39	0,00	0,00	87	8,70	0,00	0,79	0,00	0,57	0,00	0,00
	66	8,70	0,00	0,73	0,00	-0,41	0,00	0,00	88	8,70	0,00	0,81	0,00	0,59	0,00	0,00
	67	8,70	0,00	0,73	0,00	-0,41	0,00	0,00	89	8,70	0,00	0,82	0,00	0,60	0,00	0,00
	68	8,70	0,00	0,73	0,00	-0,41	0,00	0,00	90	8,70	0,00	0,82	0,00	0,60	0,00	0,00
	69	8,70	0,00	0,73	0,00	-0,41	0,00	0,00	91	8,70	0,00	0,82	0,00	0,59	0,00	0,00
	70	8,70	0,00	0,71	0,00	-0,40	0,00	0,00	92	8,70	0,00	0,79	0,00	0,57	0,00	0,00
	71	8,70	0,00	0,71	0,00	-0,41	0,00	0,00	93	8,70	0,00	0,79	0,00	0,57	0,00	0,00
	72	8,70	0,00	0,73	0,00	-0,42	0,00	0,00	94	8,70	0,00	0,81	0,00	0,58	0,00	0,00
	73	8,70	0,00	0,75	0,00	-0,46	0,00	0,00	95	8,70	0,00	0,79	0,00	0,55	0,00	0,00
	76	8,70	0,00	0,76	0,00	-0,47	0,00	0,00	98	8,70	0,00	0,78	0,00	0,52	0,00	0,00
	77	8,70	0,00	0,75	0,00	-0,44	0,00	0,00	99	8,70	0,00	0,79	0,00	0,53	0,00	0,00
	78	8,70	0,00	0,72	0,00	-0,43	0,00	0,00	100	8,70	0,00	0,76	0,00	0,49	0,00	0,00
	79	8,70	0,00	0,71	0,00	-0,43	0,00	0,00	101	8,70	0,00	0,73	0,00	0,48	0,00	0,00

CARATT. Var.Amb.affol.: ASTE

Tratto	Filo In.	Alt. (m)	Tx (t)	Ty (t)	N (t)	Mx (t*m)	My (t*m)	Mt (t*m)	Filo Fin.	Alt. (m)	Tx (t)	Ty (t)	N (t)	Mx (t*m)	My (t*m)	Mt (t*m)
	80	8,70	0,00	0,75	0,00	-0,47	0,00	0,00	102	8,70	0,00	0,77	0,00	0,50	0,00	0,00
	81	8,70	0,00	0,45	0,00	-0,31	0,00	0,00	103	8,70	0,00	0,41	0,00	0,22	0,00	0,00
	82	8,70	0,00	0,00	0,00	0,00	0,00	0,00	104	8,70	0,00	0,00	0,00	0,00	0,00	0,00
	83	8,70	0,00	-0,01	0,00	0,02	0,00	0,00	105	8,70	0,00	0,01	0,00	0,02	0,00	0,00
	84	8,70	0,00	0,05	0,00	-0,15	0,00	0,00	106	8,70	0,00	-0,05	0,00	-0,06	0,00	0,00
	85	8,70	0,00	0,02	0,00	-0,07	0,00	0,00	107	8,70	0,00	-0,02	0,00	-0,02	0,00	0,00
	104	8,70	0,00	0,00	0,00	0,01	0,00	0,00	108	8,70	0,00	0,00	0,00	0,00	0,00	0,00
	105	8,70	0,00	0,03	0,00	-0,05	0,00	0,00	109	8,70	0,00	-0,03	0,00	-0,10	0,00	0,00
	106	8,70	0,00	0,03	0,00	-0,03	0,00	0,00	110	8,70	0,00	-0,03	0,00	-0,09	0,00	0,00
	107	8,70	0,00	0,01	0,00	-0,02	0,00	0,00	111	8,70	0,00	-0,01	0,00	-0,03	0,00	0,00
	108	8,70	0,00	-0,03	0,00	0,06	0,00	0,00	112	8,70	0,00	0,03	0,00	0,08	0,00	0,00
	109	8,70	0,00	-0,10	0,00	0,25	0,00	0,00	113	8,70	0,00	0,10	0,00	0,28	0,00	0,00
	110	8,70	0,00	-0,09	0,00	0,23	0,00	0,00	114	8,70	0,00	0,09	0,00	0,26	0,00	0,00
	111	8,70	0,00	-0,02	0,00	0,04	0,00	0,00	115	8,70	0,00	0,02	0,00	0,06	0,00	0,00
	1	12,00	0,04	-0,20	2,80	0,29	0,06	0,00	1	8,70	-0,04	0,20	-2,80	0,26	0,05	0,00
	2	12,00	0,02	-0,56	5,51	0,79	0,03	0,00	2	8,70	-0,02	0,56	-5,51	0,72	0,03	0,00
	3	12,00	-0,01	-0,23	3,00	0,33	-0,02	0,00	3	8,70	0,01	0,23	-3,00	0,30	-0,01	0,00
	4	12,00	0,22	0,28	4,13	-0,39	0,31	0,00	4	8,70	-0,22	-0,28	-4,13	-0,36	0,29	0,00
	5	12,00	0,06	0,31	6,25	-0,43	0,08	0,00	5	8,70	-0,06	-0,31	-6,25	-0,42	0,08	0,00
	6	12,00	-0,24	0,20	5,36	-0,28	-0,33	0,00	6	8,70	0,24	-0,20	-5,36	-0,27	-0,31	0,00
	7	12,00	-0,13	-0,01	2,73	0,01	-0,18	0,00	7	8,70	0,13	0,01	-2,73	0,01	-0,17	0,00
	8	12,00	-0,04	-0,08	2,02	0,11	-0,06	0,00	8	8,70	0,04	0,08	-2,02	0,11	-0,05	0,00
	9	12,00	0,02	-0,10	1,66	0,14	0,03	0,00	9	8,70	-0,02	0,10	-1,66	0,13	0,03	0,00
	10	12,00	0,04	-0,05	1,54	0,07	0,05	0,00	10	8,70	-0,04	0,05	-1,54	0,07	0,05	0,00
	11	12,00	0,15	-0,27	2,56	0,38	0,21	0,00	11	8,70	-0,15	0,27	-2,56	0,34	0,20	0,00
	12	12,00	0,12	-0,46	3,84	0,65	0,17	0,00	12	8,70	-0,12	0,46	-3,84	0,59	0,16	0,00
	13	12,00	0,04	-0,45	4,15	0,64	0,05	0,00	13	8,70	-0,04	0,45	-4,15	0,58	0,05	0,00
	14	12,00	0,01	-0,45	4,22	0,64	0,02	0,00	14	8,70	-0,01	0,45	-4,22	0,58	0,02	0,00
	15	12,00	0,01	-0,45	4,23	0,64	0,01	0,00	15	8,70	-0,01	0,45	-4,23	0,58	0,01	0,00
	16	12,00	0,01	-0,44	4,15	0,63	0,01	0,00	16	8,70	-0,01	0,44	-4,15	0,56	0,01	0,00
	17	12,00	0,01	-0,44	4,14	0,63	0,02	0,00	17	8,70	-0,01	0,44	-4,14	0,56	0,02	0,00
	18	12,00	0,01	-0,45	4,23	0,64	0,02	0,00	18	8,70	-0,01	0,45	-4,23	0,58	0,02	0,00
	19	12,00	0,01	-0,45	4,24	0,64	0,02	0,00	19	8,70	-0,01	0,45	-4,24	0,58	0,02	0,00
	20	12,00	0,01	-0,45	4,25	0,64	0,01	0,00	20	8,70	-0,01	0,45	-4,25	0,58	0,01	0,00
	21	12,00	-0,02	-0,46	4,18	0,65	-0,03	0,00	21	8,70	0,02	0,46	-4,18	0,58	-0,03	0,00
	22	12,00	-0,10	-0,47	3,88	0,66	-0,13	0,00	22	8,70	0,10	0,47	-3,88	0,60	-0,13	0,00
	23	12,00	-0,12	-0,28	2,64	0,40	-0,17	0,00	23	8,70	0,12	0,28	-2,64	0,35	-0,16	0,00
	24	12,00	-0,05	-0,09	1,11	0,13	-0,07	0,00	24	8,70	0,05	0,09	-1,11	0,12	-0,06	0,00
	25	12,00	0,09	-0,25	1,49	0,35	0,12	0,00	25	8,70	-0,09	0,25	-1,49	0,33	0,11	0,00
	26	12,00	0,10	-0,30	2,86	0,42	0,14	0,00	26	8,70	-0,10	0,30	-2,86	0,39	0,13	0,00
	27	12,00	0,01	-0,30	3,17	0,42	0,02	0,00	27	8,70	-0,01	0,30	-3,17	0,39	0,02	0,00
	28	12,00	-0,01	-0,16	2,03	0,23	-0,02	0,00	28	8,70	0,01	0,16	-2,03	0,21	-0,01	0,00
	29	12,00	0,15	0,05	2,12	-0,07	0,21	0,00	29	8,70	-0,15	-0,05	-2,12	-0,06	0,20	0,00
	30	12,00	0,17	0,16	4,99	-0,23	0,23	0,00	30	8,70	-0,17	-0,16	-4,99	-0,20	0,22	0,00
	31	12,00	-0,17	-0,05	4,17	0,07	-0,24	0,00	31	8,70	0,17	0,05	-4,17	0,07	-0,23	0,00
	32	12,00	-0,14	-0,05	2,70	0,07	-0,20	0,00	32	8,70	0,14	0,05	-2,70	0,07	-0,18	0,00
	33	12,00	-0,09	0,02	0,51	-0,03	-0,12	0,00	33	8,70	0,09	-0,02	-0,51	-0,03	-0,11	0,00
	34	12,00	0,02	0,02	0,46	-0,03	0,02	0,00	34	8,70	-0,02	-0,02	-0,46	-0,03	0,02	0,00
	35	12,00	0,05	-0,10	1,63	0,14	0,07	0,00	35	8,70	-0,05	0,10	-1,63	0,13	0,06	0,00
	36	12,00	0,30	0,04	3,68	-0,05	0,41	0,00	36	8,70	-0,30	-0,04	-3,68	-0,05	0,39	0,00
	37	12,00	-0,12	-0,07	4,62	0,10	-0,16	0,00	37	8,70	0,12	0,07	-4,62	0,09	-0,16	0,00
	38	12,00	-0,20	-0,18	3,47	0,25	-0,28	0,00	38	8,70	0,20	0,18	-3,47	0,24	-0,27	0,00
	39	12,00	-0,10	0,00	0,43	0,01	-0,13	0,00	39	8,70	0,10	0,00	-0,43	0,01	-0,13	0,00
	40	12,00	0,07	0,00	0,39	0,00	0,10	0,00	40	8,70	-0,07	0,00	-0,39	0,00	0,09	0,00
	41	12,00	0,21	-0,39	2,62	0,54	0,29	0,00	41	8,70	-0,21	0,39	-2,62	0,51	0,27	0,00
	42	12,00	-0,05	0,14	4,23	-0,20	-0,07	0,00	42	8,70	0,05	-0,14	-4,23	-0,19	-0,06	0,00
	43	12,00	-0,23	0,10	5,23	-0,15	-0,32	0,00	43	8,70	0,23	-0,10	-5,23	-0,14	-0,31	0,00
	44	12,00	-0,25	0,03	5,46	-0,04	-0,34	0,00	44	8,70	0,25	-0,03	-5,46	-0,04	-0,33	0,00
	45	12,00	-0,25	0,01	5,52	-0,01	-0,34	0,00	45	8,70	0,25	-0,01	-5,52	-0,01	-0,33	0,00
	46	12,00	-0,25	0,00	5,51	0,00	-0,34	0,00	46	8,70	0,25	0,00	-5,51	0,00	-0,33	0,00
	47	12,00	-0,24	0,00	5,42	0,00	-0,33	0,00	47	8,70	0,24	0,00	-5,42	0,00	-0,32	0,00
	48	12,00	-0,24	0,01	5,41	-0,01	-0,33	0,00	48	8,70	0,24	-0,01	-5,41	-0,01	-0,32	0,00
	49	12,00	-0,25	-0,01	5,46	0,01	-0,34	0,00	49	8,70	0,25	0,01	-5,46	0,01	-0,33	0,00
	50	12,00	-0,27	-0,04	5,31	0,05	-0,37	0,00	50	8,70	0,27	0,04	-5,31	0,05	-0,36	0,00
	51	12,00	-0,35	-0,02	4,97	0,03	-0,48	0,00	51	8,70	0,35	0,02	-4,97	0,03	-0,46	0,00
	52	12,00	-0,34	0,01	4,92	-0,02	-0,47	0,00	52	8,70	0,34	-0,01	-4,92	-0,02	-0,45	0,00
	53	12,00	-0,24	-0,05	5,02	0,06	-0,33	0,00	53	8,70	0,24	0,05	-5,02	0,06	-0,32	0,00
	54	12,00	-0,03	-0,09	4,24	0,12	-0,04	0,00	54	8,70	0,03	0,09	-4,24	0,11	-0,04	0,00
	55	12,00	0,09	0,02	3,73	-0,03	0,12	0,00	55	8,70	-0,09	-0,02	-3,73	-0,02	0,11	0,00
	56	12,00	-0,02	0,06	4,12	-0,08	-0,03	0,00	56	8,70	0,02	-0,06	-4,12	-0,07	-0,03	0,00
	57	12,00	-0,05	-0,04	4,27	0,05	-0,07	0,00	57	8,70	0,05	0,04	-4,27	0,05	-0,06	0,00
	58	12,00	-0,04	0,02	3,03	-0,04	-0,06	0,00	58	8,70	0,04	-0,02	-3,03	-0,03	-0,06	0,00
	59	12,00	0,39	-0,03	3,94	0,04	0,54	0,00	59	8,70	-0,39	0,03	-3,94	0,03	0,51	0,00
	60	12,00	-0,11	-0,06	5,55	0,08	-0,14	0,00	60	8,70	0,11	0,06	-5,55	0,08	-0,15	0,00
	61	12,00	-0,10	-0,10	5,23	0,14	-0,14	0,00	61	8,70	0,10	0,10	-5,23	0,13	-0,14	0,00
	63	12,00	0,01	-0,13	3,61	0,17	0,01	0,00	63	8,70	-0,01	0,13	-3,61	0,17	0,02	0,00
	64	12,00	-0,07	-0,03	4,59	0,04	-0,10	0,00	64	8,70	0,07	0,03	-4,59	0,03	-0,09	0,00
	65	12,00	0,05	0,00	4,18	0,00	0,07	0,00	65	8,70	-0,05	0,00	-4,18	-0,01	0,07	0,00
	66	12,00	0,02	0,03	4,28	-0,03	0,03	0,00	66	8,70	-0,02	-0,03	-4,28	-0,03	0,03	0,00
	67	12,00	0,01	0,02	4,34	-0,02	0,01	0,00	67	8,70	-0,01	-0,02	-4,34	-0,02	0,01	0,00
	68	12,00	0,01	0,01	4,36	-0,01	0,01	0,00	68	8,70	-0,01	-0,01	-4,36	-0,01	0,01	0,00
	69	12,00	0,01	0,00	4,36	0,00	0,01	0,00	69	8,70	-0,01	0,00	-4,36	0,00	0,01	0,00
	70	12,00	0,01	0,00	4,28	0,00	0,01	0,00	70	8,70	-0,01	0,00	-4,28	0,00	0,02	0,00
	71	12,00	0,01	0,00	4,26	0,00	0,02	0,00	71	8,70	-0,01	0,00	-4,26	0,00	0,02	0,00
	72	12,00	0,01	-0,03	4,29	0,04	0,02	0,00	72	8,70	-0,01	0,03	-4,29	0,04	0,02	0,00
	73	12,00	0,00	-0,17	3,74	0,23	0,00	0,00	73	8,70	0,00	0,17	-3,74	0,21	0,00	0,00
	74	12,00	-0,11	-0,10	0,80	0,14	-0,16	0,00	74	8,70	0,11	0,10	-0,80	0,13	-0,15	0,00
	75	12,00	-0,11	0,10	0,75	-0,14	-0,15	0,00	75	8,70	0,11	-0,10	-0,75	-0,13	-0,15	0,00
	76	12,00	0,03	0,15	3,64	-0,21	0,04	0,00	76	8,70	-0,03	-0,15	-3,64	-0,19	0,04	0,00
	77	12,00	0,08	0,02	4,12	-0,02	0,11	0,00	77	8,70	-0,08	-0,02	-4,12	-0,02	0,10	0,00
	78	12,00	0,09	0,00	4,04	0,01	0,12	0,00	78	8,70	-0,09	0,00	-4,04	0,01	0,12	0,00

CARATT. Var.Amb.affol.: ASTE

Tratto	Filo In.	Alt. (m)	Tx (t)	Ty (t)	N (t)	Mx (t*m)	My (t*m)	Mt (t*m)	Filo Fin.	Alt. (m)	Tx (t)	Ty (t)	N (t)	Mx (t*m)	My (t*m)	Mt (t*m)
	79	12,00	0,07	-0,01	3,97	0,01	0,10	0,00	79	8,70	-0,07	0,01	-3,97	0,01	0,10	0,00
	80	12,00	0,07	-0,05	3,99	0,08	0,09	0,00	80	8,70	-0,07	0,05	-3,99	0,07	0,09	0,00
	81	12,00	-0,05	-0,08	2,77	0,10	-0,06	0,00	81	8,70	0,05	0,08	-2,77	0,10	-0,06	0,00
	82	12,00	0,44	-0,01	4,54	0,02	0,61	0,00	82	8,70	-0,44	0,01	-4,54	0,02	0,58	0,00
	83	12,00	-0,15	-0,01	6,18	0,01	-0,20	0,00	83	8,70	0,15	0,01	-6,18	0,01	-0,20	0,00
	84	12,00	-0,02	0,07	5,71	-0,10	-0,03	0,00	84	8,70	0,02	-0,07	-5,71	-0,10	-0,03	0,00
	85	12,00	-0,16	0,15	5,40	-0,20	-0,23	0,00	85	8,70	0,16	-0,15	-5,40	-0,19	-0,21	0,00
	86	12,00	-0,12	0,11	3,26	-0,16	-0,16	0,00	86	8,70	0,12	-0,11	-3,26	-0,14	-0,15	0,00
	87	12,00	-0,01	0,23	3,00	-0,33	-0,01	0,00	87	8,70	0,01	-0,23	-3,00	-0,30	-0,01	0,00
	88	12,00	0,00	0,24	3,11	-0,34	0,00	0,00	88	8,70	0,00	-0,24	-3,11	-0,31	0,00	0,00
	89	12,00	0,00	0,24	3,11	-0,34	0,00	0,00	89	8,70	0,00	-0,24	-3,11	-0,31	0,00	0,00
	90	12,00	0,00	0,24	3,11	-0,34	0,00	0,00	90	8,70	0,00	-0,24	-3,11	-0,31	0,00	0,00
	91	12,00	0,00	0,24	3,10	-0,34	0,00	0,00	91	8,70	0,00	-0,24	-3,10	-0,31	0,00	0,00
	92	12,00	0,00	0,23	3,03	-0,33	0,00	0,00	92	8,70	0,00	-0,23	-3,03	-0,30	0,00	0,00
	93	12,00	0,00	0,23	3,02	-0,33	-0,01	0,00	93	8,70	0,00	-0,23	-3,02	-0,29	-0,01	0,00
	94	12,00	-0,02	0,23	3,05	-0,33	-0,03	0,00	94	8,70	0,02	-0,23	-3,05	-0,30	-0,03	0,00
	95	12,00	-0,08	0,23	2,66	-0,32	-0,11	0,00	95	8,70	0,08	-0,23	-2,66	-0,29	-0,10	0,00
	96	12,00	-0,05	0,01	0,77	-0,01	-0,06	0,00	96	8,70	0,05	-0,01	-0,77	-0,01	-0,06	0,00
	97	12,00	0,04	0,01	0,74	-0,01	0,06	0,00	97	8,70	-0,04	-0,01	-0,74	-0,01	0,05	0,00
	98	12,00	0,07	0,22	2,63	-0,31	0,10	0,00	98	8,70	-0,07	-0,22	-2,63	-0,28	0,10	0,00
	99	12,00	0,02	0,22	3,00	-0,31	0,02	0,00	99	8,70	-0,02	-0,22	-3,00	-0,28	0,02	0,00
	100	12,00	0,00	0,21	2,91	-0,29	-0,01	0,00	100	8,70	0,00	-0,21	-2,91	-0,27	-0,01	0,00
	101	12,00	-0,01	0,20	2,84	-0,28	-0,02	0,00	101	8,70	0,01	-0,20	-2,84	-0,26	-0,02	0,00
	102	12,00	-0,03	0,21	2,86	-0,30	-0,04	0,00	102	8,70	0,03	-0,21	-2,86	-0,27	-0,04	0,00
	103	12,00	-0,02	0,10	1,78	-0,14	-0,04	0,00	103	8,70	0,02	-0,10	-1,78	-0,12	-0,03	0,00
	104	12,00	0,44	-0,01	4,61	0,01	0,61	0,00	104	8,70	-0,44	0,01	-4,61	0,01	0,58	0,00
	105	12,00	-0,16	-0,01	6,23	0,02	-0,22	0,00	105	8,70	0,16	0,01	-6,23	0,02	-0,22	0,00
	106	12,00	0,08	-0,03	5,88	0,05	0,10	0,00	106	8,70	-0,08	0,03	-5,88	0,05	0,11	0,00
	107	12,00	-0,40	-0,02	4,35	0,02	-0,55	0,00	107	8,70	0,40	0,02	-4,35	0,02	-0,52	0,00
	108	12,00	0,51	0,03	5,20	-0,03	0,70	0,00	108	8,70	-0,51	-0,03	-5,20	-0,04	0,67	0,00
	109	12,00	-0,19	0,05	6,70	-0,07	-0,26	0,00	109	8,70	0,19	-0,05	-6,70	-0,07	-0,26	0,00
	110	12,00	0,11	0,05	6,40	-0,07	0,14	0,00	110	8,70	-0,11	-0,05	-6,40	-0,06	0,14	0,00
	111	12,00	-0,46	0,01	4,89	-0,01	-0,63	0,00	111	8,70	0,46	-0,01	-4,89	-0,01	-0,60	0,00
	112	12,00	0,26	-0,02	3,16	0,01	0,36	0,00	112	8,70	-0,26	0,02	-3,16	0,04	0,34	0,00
	113	12,00	-0,17	0,04	4,84	-0,08	-0,23	0,00	113	8,70	0,17	-0,04	-4,84	-0,04	-0,22	0,00
	114	12,00	0,10	0,04	4,63	-0,07	0,13	0,00	114	8,70	-0,10	-0,04	-4,63	-0,03	0,13	0,00
	115	12,00	-0,24	-0,02	2,97	0,01	-0,33	0,00	115	8,70	0,24	0,02	-2,97	0,04	-0,32	0,00
	1	12,00	0,00	0,06	0,00	-0,13	0,00	0,00	2	12,00	0,00	-0,06	0,00	-0,14	0,00	0,00
	1	12,00	0,00	0,70	0,00	-0,50	0,00	0,00	4	12,00	0,00	0,72	0,00	0,56	0,00	0,00
	2	12,00	0,00	-0,02	0,00	0,07	0,00	0,00	3	12,00	0,00	0,02	0,00	0,05	0,00	0,00
	4	12,00	0,00	0,60	0,00	-0,65	0,00	0,00	5	12,00	0,00	0,35	0,00	0,04	0,00	0,00
	5	12,00	0,00	0,46	0,00	-0,21	0,00	0,00	6	12,00	0,00	0,62	0,00	0,63	0,00	0,00
	6	12,00	0,00	0,10	0,00	0,10	0,00	0,00	7	12,00	0,00	0,51	0,00	0,49	0,00	0,00
	7	12,00	0,00	0,25	0,00	-0,09	0,00	0,00	8	12,00	0,00	0,39	0,00	0,29	0,00	0,00
	8	12,00	0,00	0,24	0,00	-0,06	0,00	0,00	9	12,00	0,00	0,35	0,00	0,20	0,00	0,00
	9	12,00	0,00	-0,07	0,00	0,01	0,00	0,00	10	12,00	0,00	0,07	0,00	0,13	0,00	0,00
	10	12,00	0,00	0,13	0,00	-0,25	0,00	0,00	11	12,00	0,00	-0,13	0,00	-0,16	0,00	0,00
	11	12,00	0,00	0,18	0,00	-0,29	0,00	0,00	12	12,00	0,00	-0,18	0,00	-0,32	0,00	0,00
	12	12,00	0,00	0,05	0,00	-0,05	0,00	0,00	13	12,00	0,00	-0,05	0,00	-0,11	0,00	0,00
	13	12,00	0,00	0,01	0,00	-0,01	0,00	0,00	14	12,00	0,00	-0,01	0,00	-0,03	0,00	0,00
	14	12,00	0,00	0,01	0,00	-0,01	0,00	0,00	15	12,00	0,00	-0,01	0,00	-0,01	0,00	0,00
	15	12,00	0,00	0,00	0,00	-0,01	0,00	0,00	16	12,00	0,00	0,00	0,00	-0,01	0,00	0,00
	16	12,00	0,00	0,01	0,00	-0,02	0,00	0,00	17	12,00	0,00	-0,01	0,00	-0,01	0,00	0,00
	17	12,00	0,00	0,01	0,00	-0,02	0,00	0,00	18	12,00	0,00	-0,01	0,00	-0,02	0,00	0,00
	18	12,00	0,00	0,01	0,00	-0,02	0,00	0,00	19	12,00	0,00	-0,01	0,00	-0,02	0,00	0,00
	19	12,00	0,00	0,01	0,00	-0,02	0,00	0,00	20	12,00	0,00	-0,01	0,00	-0,02	0,00	0,00
	20	12,00	0,00	0,01	0,00	0,00	0,00	0,00	21	12,00	0,00	-0,01	0,00	-0,02	0,00	0,00
	21	12,00	0,00	-0,03	0,00	0,08	0,00	0,00	22	12,00	0,00	0,03	0,00	0,02	0,00	0,00
	22	12,00	0,00	-0,16	0,00	0,27	0,00	0,00	23	12,00	0,00	0,16	0,00	0,26	0,00	0,00
	23	12,00	0,00	-0,08	0,00	0,11	0,00	0,00	24	12,00	0,00	0,08	0,00	0,16	0,00	0,00
	25	12,00	0,00	0,18	0,00	-0,28	0,00	0,00	26	12,00	0,00	-0,18	0,00	-0,27	0,00	0,00
	26	12,00	0,00	0,04	0,00	-0,03	0,00	0,00	27	12,00	0,00	-0,04	0,00	-0,10	0,00	0,00
	27	12,00	0,00	-0,03	0,00	0,06	0,00	0,00	28	12,00	0,00	0,03	0,00	0,04	0,00	0,00
	29	12,00	0,00	0,52	0,00	-0,41	0,00	0,00	30	12,00	0,00	0,53	0,00	0,43	0,00	0,00
	30	12,00	0,00	0,99	0,00	-0,90	0,00	0,00	31	12,00	0,00	0,89	0,00	0,62	0,00	0,00
	31	12,00	0,00	0,41	0,00	-0,14	0,00	0,00	32	12,00	0,00	0,56	0,00	0,35	0,00	0,00
	32	12,00	0,00	0,26	0,00	0,10	0,00	0,00	33	12,00	0,00	0,78	0,00	0,70	0,00	0,00
	34	12,00	0,00	0,16	0,00	-0,18	0,00	0,00	35	12,00	0,00	-0,16	0,00	-0,15	0,00	0,00
	36	12,00	0,00	0,92	0,00	-0,81	0,00	0,00	37	12,00	0,00	0,82	0,00	0,56	0,00	0,00
	37	12,00	0,00	0,50	0,00	-0,23	0,00	0,00	38	12,00	0,00	0,40	0,00	0,08	0,00	0,00
	38	12,00	0,00	-0,24	0,00	0,51	0,00	-0,01	39	12,00	0,00	0,68	0,00	0,87	0,00	0,01
	40	12,00	0,00	0,59	0,00	-0,65	0,00	0,01	41	12,00	0,00	-0,59	0,00	-0,52	0,00	-0,01
	41	12,00	0,00	0,09	0,00	-0,07	0,00	0,00	42	12,00	0,00	-0,09	0,00	-0,19	0,00	0,00
	42	12,00	0,00	0,16	0,00	-0,24	0,00	0,00	43	12,00	0,00	-0,16	0,00	-0,26	0,00	0,00
	43	12,00	0,00	0,04	0,00	-0,05	0,00	0,00	44	12,00	0,00	-0,04	0,00	-0,08	0,00	0,00
	44	12,00	0,00	0,01	0,00	-0,02	0,00	0,00	45	12,00	0,00	-0,01	0,00	-0,02	0,00	0,00
	45	12,00	0,00	0,01	0,00	-0,01	0,00	0,00	46	12,00	0,00	-0,01	0,00	-0,01	0,00	0,00
	46	12,00	0,00	0,00	0,00	0,00	0,00	0,00	47	12,00	0,00	0,00	0,00	0,00	0,00	0,00
	47	12,00	0,00	0,01	0,00	-0,01	0,00	0,00	48	12,00	0,00	-0,01	0,00	-0,01	0,00	0,00
	48	12,00	0,00	0,01	0,00	-0,01	0,00	0,00	49	12,00	0,00	-0,01	0,00	-0,02	0,00	0,00
	49	12,00	0,00	-0,02	0,00	0,04	0,00	0,00	50	12,00	0,00	0,02	0,00	0,03	0,00	0,00
	50	12,00	0,00	-0,05	0,00	0,08	0,00	0,00	51	12,00	0,00	0,05	0,00	0,08	0,00	0,00
	51	12,00	0,00	0,00	0,00	-0,01	0,00	0,00	52	12,00	0,00	0,00	0,00	0,00	0,00	0,00
	52	12,00	0,00	0,03	0,00	-0,04	0,00	0,00	53	12,00	0,00	-0,03	0,00	-0,06	0,00	0,00
	53	12,00	0,00	-0,12	0,00	0,20	0,00	0,00	54	12,00	0,00	0,12	0,00	0,18	0,00	0,00
	54	12,00	0,00	-0,06	0,00	0,07	0,00	0,00	55	12,00	0,00	0,06	0,00	0,11	0,00	0,00
	55	12,00	0,00	0,11	0,00	-0,16	0,00	0,00	56	12,00	0,00	-0,11	0,00	-0,15	0,00	0,00
	56	12,00	0,00	0,02	0,00	-0,01	0,00	0,00	57	12,00	0,00	-0,02	0,00	-0,05	0,00	0,00
	57	12,00	0,00	-0,09	0,00	0,16	0,00	0,00	58	12,00	0,00	0,09	0,00	0,14	0,00	0,00
	59	12,00	0,00	1,18	0,00	-1,06	0,00	0,00	60	12,00	0,00	1,06	0,00	0,74	0,00	0,00
	60	12,00	0,00	0,71	0,00	-0,47	0,00	0,00	61	12,00	0,00	0,44	0,00	0,08	0,00	0,00

CARATT. Var.Amb.affol.: ASTE																
Tratto	Filo In.	Alt. (m)	Tx (t)	Ty (t)	N (t)	Mx (t*m)	My (t*m)	Mt (t*m)	Filo Fin.	Alt. (m)	Tx (t)	Ty (t)	N (t)	Mx (t*m)	My (t*m)	Mt (t*m)
	61	12,00	0,00	-0,08	0,00	0,16	0,00	0,00	62	12,00	0,00	0,08	0,00	0,10	0,00	0,00
	62	12,00	0,00	-0,08	0,00	-0,10	0,00	0,00	63	12,00	0,00	0,08	0,00	0,24	0,00	0,00
	63	12,00	0,00	0,40	0,00	-0,21	0,00	0,00	64	12,00	0,00	0,38	0,00	0,17	0,00	0,00
	64	12,00	0,00	-0,01	0,00	-0,01	0,00	0,00	65	12,00	0,00	0,01	0,00	0,05	0,00	0,00
	65	12,00	0,00	0,03	0,00	-0,05	0,00	0,00	66	12,00	0,00	-0,03	0,00	-0,04	0,00	0,00
	66	12,00	0,00	0,02	0,00	-0,03	0,00	0,00	67	12,00	0,00	-0,02	0,00	-0,03	0,00	0,00
	67	12,00	0,00	0,01	0,00	-0,01	0,00	0,00	68	12,00	0,00	-0,01	0,00	-0,01	0,00	0,00
	68	12,00	0,00	0,00	0,00	0,00	0,00	0,00	69	12,00	0,00	0,00	0,00	0,00	0,00	0,00
	69	12,00	0,00	0,00	0,00	0,01	0,00	0,00	70	12,00	0,00	0,00	0,00	0,01	0,00	0,00
	70	12,00	0,00	0,00	0,00	0,00	0,00	0,00	71	12,00	0,00	0,00	0,00	0,00	0,00	0,00
	71	12,00	0,00	0,00	0,00	0,00	0,00	0,00	72	12,00	0,00	0,00	0,00	-0,01	0,00	0,00
	72	12,00	0,00	-0,04	0,00	0,09	0,00	0,00	73	12,00	0,00	0,04	0,00	0,03	0,00	0,00
	73	12,00	0,00	-0,30	0,00	0,45	0,00	0,00	74	12,00	0,00	0,30	0,00	0,48	0,00	0,00
	75	12,00	0,00	0,29	0,00	-0,46	0,00	0,00	76	12,00	0,00	-0,29	0,00	-0,44	0,00	0,00
	76	12,00	0,00	0,02	0,00	-0,01	0,00	0,00	77	12,00	0,00	-0,02	0,00	-0,07	0,00	0,00
	77	12,00	0,00	-0,01	0,00	0,01	0,00	0,00	78	12,00	0,00	0,01	0,00	0,01	0,00	0,00
	78	12,00	0,00	0,00	0,00	0,01	0,00	0,00	79	12,00	0,00	0,00	0,00	0,01	0,00	0,00
	79	12,00	0,00	-0,01	0,00	0,02	0,00	0,00	80	12,00	0,00	0,01	0,00	0,00	0,00	0,00
	80	12,00	0,00	-0,09	0,00	0,16	0,00	0,00	81	12,00	0,00	0,09	0,00	0,14	0,00	0,00
	82	12,00	0,00	1,34	0,00	-1,20	0,00	0,00	83	12,00	0,00	1,20	0,00	0,81	0,00	0,00
	83	12,00	0,00	0,70	0,00	-0,44	0,00	0,00	84	12,00	0,00	0,61	0,00	0,32	0,00	0,00
	84	12,00	0,00	0,50	0,00	-0,25	0,00	0,00	85	12,00	0,00	0,65	0,00	0,65	0,00	0,00
	85	12,00	0,00	0,36	0,00	-0,15	0,00	0,00	86	12,00	0,00	0,49	0,00	0,36	0,00	0,00
	86	12,00	0,00	0,01	0,00	-0,06	0,00	0,00	87	12,00	0,00	-0,01	0,00	0,03	0,00	0,00
	87	12,00	0,00	0,00	0,00	0,00	0,00	0,00	88	12,00	0,00	0,00	0,00	0,00	0,00	0,00
	88	12,00	0,00	0,00	0,00	0,00	0,00	0,00	89	12,00	0,00	0,00	0,00	0,00	0,00	0,00
	89	12,00	0,00	0,00	0,00	0,00	0,00	0,00	90	12,00	0,00	0,00	0,00	0,00	0,00	0,00
	90	12,00	0,00	0,00	0,00	0,00	0,00	0,00	91	12,00	0,00	0,00	0,00	0,00	0,00	0,00
	91	12,00	0,00	0,00	0,00	0,01	0,00	0,00	92	12,00	0,00	0,00	0,00	0,01	0,00	0,00
	92	12,00	0,00	0,00	0,00	0,00	0,00	0,00	93	12,00	0,00	0,00	0,00	0,00	0,00	0,00
	93	12,00	0,00	0,00	0,00	0,01	0,00	0,00	94	12,00	0,00	0,00	0,00	0,00	0,00	0,00
	94	12,00	0,00	-0,02	0,00	0,06	0,00	0,00	95	12,00	0,00	0,02	0,00	0,01	0,00	0,00
	95	12,00	0,00	-0,14	0,00	0,22	0,00	0,00	96	12,00	0,00	0,14	0,00	0,24	0,00	0,00
	96	12,00	0,00	-0,01	0,00	-0,02	0,00	0,00	97	12,00	0,00	0,01	0,00	0,05	0,00	0,00
	97	12,00	0,00	0,14	0,00	-0,25	0,00	0,00	98	12,00	0,00	-0,14	0,00	-0,22	0,00	0,00
	98	12,00	0,00	0,02	0,00	-0,01	0,00	0,00	99	12,00	0,00	-0,02	0,00	-0,06	0,00	0,00
	99	12,00	0,00	0,00	0,00	0,01	0,00	0,00	100	12,00	0,00	0,00	0,00	-0,01	0,00	0,00
	100	12,00	0,00	-0,01	0,00	0,02	0,00	0,00	101	12,00	0,00	0,01	0,00	0,01	0,00	0,00
	101	12,00	0,00	-0,01	0,00	0,03	0,00	0,00	102	12,00	0,00	0,01	0,00	0,01	0,00	0,00
	102	12,00	0,00	-0,05	0,00	0,08	0,00	0,00	103	12,00	0,00	0,05	0,00	0,08	0,00	0,00
	104	12,00	0,00	1,34	0,00	-1,20	0,00	0,00	105	12,00	0,00	1,20	0,00	0,81	0,00	0,00
	105	12,00	0,00	0,62	0,00	-0,41	0,00	0,00	106	12,00	0,00	0,69	0,00	0,50	0,00	0,00
	106	12,00	0,00	1,09	0,00	-0,66	0,00	0,00	107	12,00	0,00	1,25	0,00	1,06	0,00	0,00
	108	12,00	0,00	1,56	0,00	-1,37	0,00	0,00	109	12,00	0,00	1,43	0,00	1,00	0,00	0,00
	109	12,00	0,00	0,76	0,00	-0,53	0,00	0,00	110	12,00	0,00	0,79	0,00	0,57	0,00	0,00
	110	12,00	0,00	1,29	0,00	-0,79	0,00	0,00	111	12,00	0,00	1,46	0,00	1,23	0,00	0,00
	112	12,00	0,00	0,89	0,00	-0,68	0,00	0,00	113	12,00	0,00	0,91	0,00	0,76	0,00	0,00
	113	12,00	0,00	0,45	0,00	-0,31	0,00	0,00	114	12,00	0,00	0,48	0,00	0,36	0,00	0,00
	114	12,00	0,00	0,82	0,00	-0,60	0,00	0,00	115	12,00	0,00	0,83	0,00	0,63	0,00	0,00
	2	12,00	0,00	1,58	0,00	-1,44	0,00	0,00	5	12,00	0,00	1,27	0,00	0,63	0,00	0,00
	3	12,00	0,00	0,78	0,00	-0,58	0,00	0,00	6	12,00	0,00	0,80	0,00	0,63	0,00	0,00
	4	12,00	0,00	-0,10	0,00	0,11	0,00	0,00	29	12,00	0,00	0,10	0,00	0,20	0,00	0,00
	5	12,00	0,00	-0,15	0,00	0,13	0,00	0,00	30	12,00	0,00	0,15	0,00	0,40	0,00	0,00
	6	12,00	0,00	0,08	0,00	-0,21	0,00	0,00	31	12,00	0,00	-0,08	0,00	-0,08	0,00	0,00
	7	12,00	0,00	0,05	0,00	-0,11	0,00	0,00	32	12,00	0,00	-0,05	0,00	-0,05	0,00	0,00
	8	12,00	0,00	-0,08	0,00	0,13	0,00	0,00	33	12,00	0,00	0,08	0,00	0,14	0,00	0,00
	9	12,00	0,00	0,17	0,00	-0,04	0,00	0,00	34	12,00	0,00	0,25	0,00	0,17	0,00	0,00
	10	12,00	0,00	0,23	0,00	-0,14	0,00	0,00	35	12,00	0,00	0,23	0,00	0,13	0,00	0,00
	11	12,00	0,00	0,68	0,00	-0,73	0,00	0,00	42	12,00	0,00	0,62	0,00	0,54	0,00	0,00
	12	12,00	0,00	1,19	0,00	-1,20	0,00	0,00	43	12,00	0,00	1,14	0,00	1,05	0,00	0,00
	13	12,00	0,00	1,19	0,00	-1,18	0,00	0,00	44	12,00	0,00	1,15	0,00	1,06	0,00	0,00
	14	12,00	0,00	1,19	0,00	-1,18	0,00	0,00	45	12,00	0,00	1,15	0,00	1,06	0,00	0,00
	15	12,00	0,00	1,19	0,00	-1,18	0,00	0,00	46	12,00	0,00	1,15	0,00	1,06	0,00	0,00
	16	12,00	0,00	1,16	0,00	-1,16	0,00	0,00	47	12,00	0,00	1,12	0,00	1,03	0,00	0,00
	17	12,00	0,00	1,16	0,00	-1,16	0,00	0,00	48	12,00	0,00	1,12	0,00	1,03	0,00	0,00
	18	12,00	0,00	1,19	0,00	-1,19	0,00	0,00	49	12,00	0,00	1,15	0,00	1,06	0,00	0,00
	19	12,00	0,00	1,19	0,00	-1,18	0,00	0,00	50	12,00	0,00	1,15	0,00	1,06	0,00	0,00
	20	12,00	0,00	1,19	0,00	-1,18	0,00	0,00	51	12,00	0,00	1,14	0,00	1,03	0,00	0,00
	21	12,00	0,00	1,20	0,00	-1,19	0,00	0,00	52	12,00	0,00	1,14	0,00	1,02	0,00	0,00
	22	12,00	0,00	1,20	0,00	-1,21	0,00	0,00	53	12,00	0,00	1,14	0,00	1,03	0,00	0,00
	23	12,00	0,00	0,68	0,00	-0,75	0,00	0,00	54	12,00	0,00	0,61	0,00	0,53	0,00	0,00
	24	12,00	0,00	0,30	0,00	-0,24	0,00	-0,01	25	12,00	0,00	-0,30	0,00	-0,03	0,00	0,01
	25	12,00	0,00	0,55	0,00	-0,58	0,00	0,00	55	12,00	0,00	0,36	0,00	0,13	0,00	0,00
	26	12,00	0,00	0,89	0,00	-0,75	0,00	0,00	56	12,00	0,00	0,75	0,00	0,42	0,00	0,00
	27	12,00	0,00	0,91	0,00	-0,74	0,00	0,00	57	12,00	0,00	0,81	0,00	0,49	0,00	0,00
	28	12,00	0,00	0,51	0,00	-0,41	0,00	0,00	58	12,00	0,00	0,45	0,00	0,27	0,00	0,00
	30	12,00	0,00	-0,13	0,00	0,11	0,00	0,00	36	12,00	0,00	0,13	0,00	0,18	0,00	0,00
	31	12,00	0,00	0,05	0,00	-0,07	0,00	0,00	37	12,00	0,00	-0,05	0,00	-0,05	0,00	0,00
	32	12,00	0,00	0,02	0,00	-0,12	0,00	0,00	38	12,00	0,00	-0,02	0,00	0,06	0,00	0,00
	35	12,00	0,00	0,41	0,00	-0,43	0,00	0,00	41	12,00	0,00	-0,08	0,00	-0,15	0,00	0,00
	36	12,00	0,00	0,04	0,00	-0,07	0,00	0,00	59	12,00	0,00	-0,04	0,00	-0,04	0,00	0,00
	37	12,00	0,00	0,11	0,00	-0,17	0,00	0,00	60	12,00	0,00	-0,11	0,00	-0,18	0,00	0,00
	38	12,00	0,00	0,84	0,00	-0,53	0,00	0,00	61	12,00	0,00	0,55	0,00	0,08	0,00	0,00
	41	12,00	0,00	1,21	0,00	-0,80	0,00	0,01	64	12,00	0,00	0,58	0,00	-0,10	0,00	-0,01
	42	12,00	0,00	0,60	0,00	-0,39	0,00	0,00	65	12,00	0,00	0,50	0,00	0,25	0,00	0,00
	43	12,00	0,00	0,57	0,00	-0,39	0,00	0,00	66	12,00	0,00	0,56	0,00	0,39	0,00	0,00
	44	12,00	0,00	0,54	0,00	-0,36	0,00	0,00	67	12,00	0,00	0,59	0,00	0,42	0,00	0,00
	45	12,00	0,00	0,54	0,00	-0,36	0,00	0,00	68	12,00	0,00	0,59	0,00	0,42	0,00	0,00
	46	12,00	0,00	0,55	0,00	-0,36	0,00	0,00	69	12,00	0,00	0,59	0,00	0,42	0,00	0,00
	47	12,00	0,00	0,53	0,00	-0,35	0,00	0,00	70	12,00	0,00	0,57	0,00	0,41	0,00	0,00
	48	12,00	0,00	0,53	0,00	-0,36	0,00	0,00	71	12,00	0,00	0,57	0,00	0,40	0,00	0,00

CARATT. Var.Amb.affol.: ASTE															
Tratto	Filo In.	Alt. (m)	Tx (t)	Ty (t)	N (t)	Mx (t*m)	My (t*m)	Mt (t*m)	Filo Fin.	Alt. (m)	Tx (t)	Ty (t)	N (t)	Mx (t*m)	My (t*m)	Mt (t*m)
	49	12,00	0,00	0,55	0,00	-0,37	0,00	0,00	72	12,00	0,00	0,58	0,00	0,42	0,00	0,00
	50	12,00	0,00	0,50	0,00	-0,30	0,00	0,00	73	12,00	0,00	0,63	0,00	0,49	0,00	0,00
	51	12,00	0,00	0,32	0,00	-0,01	0,00	0,00	74	12,00	0,00	0,81	0,00	0,76	0,00	0,00
	52	12,00	0,00	0,32	0,00	-0,02	0,00	0,00	75	12,00	0,00	0,81	0,00	0,75	0,00	0,00
	53	12,00	0,00	0,54	0,00	-0,36	0,00	0,00	76	12,00	0,00	0,59	0,00	0,43	0,00	0,00
	54	12,00	0,00	0,63	0,00	-0,43	0,00	0,00	77	12,00	0,00	0,50	0,00	0,23	0,00	0,00
	55	12,00	0,00	0,61	0,00	-0,38	0,00	0,00	78	12,00	0,00	0,47	0,00	0,17	0,00	0,00
	56	12,00	0,00	0,58	0,00	-0,39	0,00	0,00	79	12,00	0,00	0,47	0,00	0,22	0,00	0,00
	57	12,00	0,00	0,59	0,00	-0,38	0,00	0,00	80	12,00	0,00	0,52	0,00	0,28	0,00	0,00
	58	12,00	0,00	0,34	0,00	-0,22	0,00	0,00	81	12,00	0,00	0,26	0,00	0,10	0,00	0,00
	59	12,00	0,00	0,02	0,00	-0,04	0,00	0,00	82	12,00	0,00	-0,02	0,00	-0,04	0,00	0,00
	60	12,00	0,00	0,02	0,00	-0,01	0,00	0,00	83	12,00	0,00	-0,02	0,00	-0,06	0,00	0,00
	61	12,00	0,00	0,62	0,00	-0,42	0,00	0,00	84	12,00	0,00	0,56	0,00	0,28	0,00	0,00
	63	12,00	0,00	0,57	0,00	-0,31	0,00	0,00	85	12,00	0,00	0,59	0,00	0,36	0,00	0,00
	64	12,00	0,00	0,30	0,00	-0,10	0,00	0,00	86	12,00	0,00	0,41	0,00	0,33	0,00	0,00
	65	12,00	0,00	0,71	0,00	-0,37	0,00	0,00	87	12,00	0,00	0,80	0,00	0,56	0,00	0,00
	66	12,00	0,00	0,73	0,00	-0,40	0,00	0,00	88	12,00	0,00	0,81	0,00	0,57	0,00	0,00
	67	12,00	0,00	0,73	0,00	-0,40	0,00	0,00	89	12,00	0,00	0,82	0,00	0,58	0,00	0,00
	68	12,00	0,00	0,73	0,00	-0,40	0,00	0,00	90	12,00	0,00	0,82	0,00	0,58	0,00	0,00
	69	12,00	0,00	0,73	0,00	-0,41	0,00	0,00	91	12,00	0,00	0,81	0,00	0,58	0,00	0,00
	70	12,00	0,00	0,71	0,00	-0,40	0,00	0,00	92	12,00	0,00	0,79	0,00	0,56	0,00	0,00
	71	12,00	0,00	0,71	0,00	-0,40	0,00	0,00	93	12,00	0,00	0,79	0,00	0,56	0,00	0,00
	72	12,00	0,00	0,74	0,00	-0,42	0,00	0,00	94	12,00	0,00	0,81	0,00	0,57	0,00	0,00
	73	12,00	0,00	0,75	0,00	-0,46	0,00	0,00	95	12,00	0,00	0,79	0,00	0,54	0,00	0,00
	76	12,00	0,00	0,76	0,00	-0,47	0,00	0,00	98	12,00	0,00	0,78	0,00	0,51	0,00	0,00
	77	12,00	0,00	0,75	0,00	-0,43	0,00	0,00	99	12,00	0,00	0,79	0,00	0,52	0,00	0,00
	78	12,00	0,00	0,72	0,00	-0,41	0,00	0,00	100	12,00	0,00	0,76	0,00	0,49	0,00	0,00
	79	12,00	0,00	0,71	0,00	-0,42	0,00	0,00	101	12,00	0,00	0,73	0,00	0,47	0,00	0,00
	80	12,00	0,00	0,75	0,00	-0,45	0,00	0,00	102	12,00	0,00	0,77	0,00	0,49	0,00	0,00
	81	12,00	0,00	0,44	0,00	-0,29	0,00	0,00	103	12,00	0,00	0,41	0,00	0,23	0,00	0,00
	82	12,00	0,00	0,00	0,00	-0,01	0,00	0,00	104	12,00	0,00	0,00	0,00	-0,01	0,00	0,00
	83	12,00	0,00	-0,01	0,00	0,02	0,00	0,00	105	12,00	0,00	0,01	0,00	0,02	0,00	0,00
	84	12,00	0,00	0,05	0,00	-0,15	0,00	0,00	106	12,00	0,00	-0,05	0,00	-0,05	0,00	0,00
	85	12,00	0,00	0,01	0,00	-0,05	0,00	0,00	107	12,00	0,00	-0,01	0,00	0,00	0,00	0,00
	104	12,00	0,00	0,01	0,00	-0,01	0,00	0,00	108	12,00	0,00	-0,01	0,00	-0,02	0,00	0,00
	105	12,00	0,00	0,04	0,00	-0,07	0,00	0,00	109	12,00	0,00	-0,04	0,00	-0,12	0,00	0,00
	106	12,00	0,00	0,04	0,00	-0,05	0,00	0,00	110	12,00	0,00	-0,04	0,00	-0,12	0,00	0,00
	107	12,00	0,00	0,02	0,00	-0,04	0,00	0,00	111	12,00	0,00	-0,02	0,00	-0,04	0,00	0,00
	108	12,00	0,00	-0,03	0,00	0,08	0,00	0,00	112	12,00	0,00	0,03	0,00	0,08	0,00	0,00
	109	12,00	0,00	-0,11	0,00	0,30	0,00	0,00	113	12,00	0,00	0,11	0,00	0,31	0,00	0,00
	110	12,00	0,00	-0,10	0,00	0,27	0,00	0,00	114	12,00	0,00	0,10	0,00	0,29	0,00	0,00
	111	12,00	0,00	-0,02	0,00	0,06	0,00	0,00	115	12,00	0,00	0,02	0,00	0,06	0,00	0,00
	1	15,30	0,05	-0,19	1,88	0,25	0,07	0,00	1	12,00	-0,05	0,19	-1,88	0,28	0,07	0,00
	2	15,30	0,03	-0,53	3,68	0,68	0,04	0,00	2	12,00	-0,03	0,53	-3,68	0,76	0,04	0,00
	3	15,30	-0,02	-0,23	2,02	0,29	-0,03	0,00	3	12,00	0,02	0,23	-2,02	0,32	-0,03	0,00
	4	15,30	0,23	0,27	2,75	-0,36	0,31	0,00	4	12,00	-0,23	-0,27	-2,75	-0,37	0,32	0,00
	5	15,30	0,06	0,31	4,13	-0,42	0,09	0,00	5	12,00	-0,06	-0,31	-4,13	-0,42	0,08	0,00
	6	15,30	-0,26	0,17	3,58	-0,22	-0,35	0,00	6	12,00	0,26	-0,17	-3,58	-0,25	-0,35	0,00
	7	15,30	-0,15	-0,02	1,83	0,02	-0,20	0,00	7	12,00	0,15	0,02	-1,83	0,02	-0,19	0,00
	8	15,30	-0,05	-0,09	1,34	0,12	-0,06	0,00	8	12,00	0,05	0,09	-1,34	0,12	-0,06	0,00
	9	15,30	0,02	-0,10	1,10	0,14	0,02	0,00	9	12,00	-0,02	0,10	-1,10	0,14	0,03	0,00
	10	15,30	0,04	-0,05	1,02	0,07	0,06	0,00	10	12,00	-0,04	0,05	-1,02	0,07	0,06	0,00
	11	15,30	0,16	-0,26	1,70	0,33	0,22	0,00	11	12,00	-0,16	0,26	-1,70	0,37	0,22	0,00
	12	15,30	0,13	-0,43	2,56	0,55	0,17	0,00	12	12,00	-0,13	0,43	-2,56	0,62	0,17	0,00
	13	15,30	0,04	-0,42	2,78	0,54	0,06	0,00	13	12,00	-0,04	0,42	-2,78	0,60	0,05	0,00
	14	15,30	0,01	-0,42	2,82	0,53	0,02	0,00	14	12,00	-0,01	0,42	-2,82	0,60	0,02	0,00
	15	15,30	0,01	-0,42	2,82	0,53	0,01	0,00	15	12,00	-0,01	0,42	-2,82	0,60	0,01	0,00
	16	15,30	0,01	-0,41	2,77	0,52	0,01	0,00	16	12,00	-0,01	0,41	-2,77	0,59	0,01	0,00
	17	15,30	0,01	-0,41	2,77	0,52	0,02	0,00	17	12,00	-0,01	0,41	-2,77	0,59	0,02	0,00
	18	15,30	0,01	-0,42	2,82	0,54	0,02	0,00	18	12,00	-0,01	0,42	-2,82	0,61	0,02	0,00
	19	15,30	0,01	-0,42	2,83	0,53	0,02	0,00	19	12,00	-0,01	0,42	-2,83	0,60	0,02	0,00
	20	15,30	0,01	-0,42	2,84	0,53	0,01	0,00	20	12,00	-0,01	0,42	-2,84	0,60	0,01	0,00
	21	15,30	-0,02	-0,42	2,79	0,54	-0,03	0,00	21	12,00	0,02	0,42	-2,79	0,61	-0,03	0,00
	22	15,30	-0,10	-0,43	2,59	0,55	-0,14	0,00	22	12,00	0,10	0,43	-2,59	0,62	-0,14	0,00
	23	15,30	-0,13	-0,26	1,75	0,34	-0,18	0,00	23	12,00	0,13	0,26	-1,75	0,38	-0,18	0,00
	24	15,30	-0,06	-0,11	0,72	0,15	-0,08	0,00	24	12,00	0,06	0,11	-0,72	0,14	-0,07	0,00
	25	15,30	0,10	-0,27	1,01	0,37	0,13	0,00	25	12,00	-0,10	0,27	-1,01	0,36	0,13	0,00
	26	15,30	0,11	-0,29	1,90	0,37	0,15	0,00	26	12,00	-0,11	0,29	-1,90	0,40	0,15	0,00
	27	15,30	0,01	-0,28	2,11	0,36	0,01	0,00	27	12,00	-0,01	0,28	-2,11	0,40	0,02	0,00
	28	15,30	-0,02	-0,16	1,36	0,20	-0,02	0,00	28	12,00	0,02	0,16	-1,36	0,22	-0,02	0,00
	29	15,30	0,16	0,06	1,41	-0,09	0,21	0,00	29	12,00	-0,16	-0,06	-1,41	-0,08	0,22	0,00
	30	15,30	0,17	0,20	3,33	-0,28	0,24	0,00	30	12,00	-0,17	-0,20	-3,33	-0,27	0,24	0,00
	31	15,30	-0,18	-0,06	2,77	0,08	-0,24	0,00	31	12,00	0,18	0,06	-2,77	0,08	-0,24	0,00
	32	15,30	-0,17	-0,06	1,77	0,09	-0,23	0,00	32	12,00	0,17	0,06	-1,77	0,09	-0,22	0,00
	33	15,30	-0,09	0,02	0,34	-0,03	-0,13	0,00	33	12,00	0,09	-0,02	-0,34	-0,03	-0,12	0,00
	34	15,30	0,02	0,02	0,31	-0,03	0,03	0,00	34	12,00	-0,02	-0,02	-0,31	-0,03	0,03	0,00
	35	15,30	0,06	-0,12	1,08	0,16	0,09	0,00	35	12,00	-0,06	0,12	-1,08	0,16	0,08	0,00
	36	15,30	0,29	0,04	2,47	-0,06	0,38	0,00	36	12,00	-0,29	-0,04	-2,47	-0,06	0,40	0,00
	37	15,30	-0,12	-0,08	3,10	0,11	-0,16	0,00	37	12,00	0,12	0,08	-3,10	0,11	-0,16	0,00
	38	15,30	-0,23	-0,20	2,31	0,27	-0,32	0,00	38	12,00	0,23	0,20	-2,31	0,27	-0,31	0,00
	39	15,30	-0,11	-0,01	0,31	0,01	-0,15	0,00	39	12,00	0,11	0,01	-0,31	0,01	-0,14	0,00
	40	15,30	0,08	0,00	0,29	0,01	0,11	0,00	40	12,00	-0,08	0,00	-0,29	0,01	0,11	0,00
	41	15,30	0,24	-0,41	1,76	0,56	0,32	0,00	41	12,00	-0,24	0,41	-1,76	0,56	0,31	0,00
	42	15,30	-0,04	0,16	2,83	-0,22	-0,05	0,00	42	12,00	0,04	-0,16	-2,83	-0,22	-0,06	0,00
	43	15,30	-0,22	0,11	3,48	-0,15	-0,30	0,00	43	12,00	0,22	-0,11	-3,48	-0,15	-0,31	0,00
	44	15,30	-0,24	0,03	3,65	-0,05	-0,32	0,00	44	12,00	0,24	-0,03	-3,65	-0,05	-0,33	0,00
	45	15,30	-0,24	0,01	3,68	-0,02	-0,32	0,00	45	12,00	0,24	-0,01	-3,68	-0,02	-0,33	0,00
	46	15,30	-0,24	0,00	3,68	0,00	-0,32	0,00	46	12,00	0,24	0,00	-3,68	0,00	-0,33	0,00
	47	15,30	-0,23	0,00	3,62	0,00	-0,31	0,00	47	12,00	0,23	0,00	-3,62	0,00	-0,32	0,00
	48	15,30	-0,23	0,01	3,61	-0,01	-0,31	0,00	48	12,00	0,23	-0,01	-3,61	-0,01	-0,32	0,00
	49	15,30	-0,24	-0,01	3,64	0,01	-0,32	0,00	49	12,00	0,24	0,01	-3,64	0,01	-0,33	0,00

CARATT. Var.Amb.affol.: ASTE																
Tratto	Filo In.	Alt. (m)	Tx (t)	Ty (t)	N (t)	Mx (t*m)	My (t*m)	Mt (t*m)	Filo Fin.	Alt. (m)	Tx (t)	Ty (t)	N (t)	Mx (t*m)	My (t*m)	Mt (t*m)
	50	15,30	-0,26	-0,04	3,54	0,05	-0,35	0,00	50	12,00	0,26	0,04	-3,54	0,05	-0,36	0,00
	51	15,30	-0,36	-0,03	3,31	0,03	-0,49	0,00	51	12,00	0,36	0,03	-3,31	0,03	-0,49	0,00
	52	15,30	-0,36	0,02	3,27	-0,02	-0,48	0,00	52	12,00	0,36	-0,02	-3,27	-0,02	-0,48	0,00
	53	15,30	-0,23	-0,05	3,34	0,07	-0,31	0,00	53	12,00	0,23	0,05	-3,34	0,07	-0,32	0,00
	54	15,30	-0,02	-0,09	2,82	0,13	-0,03	0,00	54	12,00	0,02	0,09	-2,82	0,13	-0,03	0,00
	55	15,30	0,10	0,02	2,49	-0,03	0,13	0,00	55	12,00	-0,10	-0,02	-2,49	-0,03	0,13	0,00
	56	15,30	-0,01	0,06	2,75	-0,08	-0,02	0,00	56	12,00	0,01	-0,06	-2,75	-0,08	-0,02	0,00
	57	15,30	-0,04	-0,04	2,84	0,06	-0,05	0,00	57	12,00	0,04	0,04	-2,84	0,06	-0,06	0,00
	58	15,30	-0,05	0,02	2,02	-0,02	-0,07	0,00	58	12,00	0,05	-0,02	-2,02	-0,03	-0,07	0,00
	59	15,30	0,38	-0,03	2,62	0,05	0,49	0,00	59	12,00	-0,38	0,03	-2,62	0,05	0,52	0,00
	60	15,30	-0,10	-0,07	3,71	0,10	-0,13	0,00	60	12,00	0,10	0,07	-3,71	0,09	-0,13	0,00
	61	15,30	-0,11	-0,12	3,47	0,16	-0,15	0,00	61	12,00	0,11	0,12	-3,47	0,15	-0,15	0,00
	63	15,30	0,00	-0,12	2,41	0,16	0,00	0,00	63	12,00	0,00	0,12	-2,41	0,17	0,01	0,00
	64	15,30	-0,07	-0,04	3,04	0,06	-0,10	0,00	64	12,00	0,07	0,04	-3,04	0,06	-0,10	0,00
	65	15,30	0,05	0,00	2,78	0,00	0,06	0,00	65	12,00	-0,05	0,00	-2,78	0,00	0,06	0,00
	66	15,30	0,01	0,03	2,85	-0,04	0,00	0,00	66	12,00	-0,01	-0,03	-2,85	-0,04	0,01	0,00
	67	15,30	-0,01	0,02	2,89	-0,02	-0,02	0,00	67	12,00	0,01	-0,02	-2,89	-0,02	-0,01	0,00
	68	15,30	-0,01	0,01	2,90	-0,01	-0,02	0,00	68	12,00	0,01	-0,01	-2,90	-0,01	-0,01	0,00
	69	15,30	-0,01	0,00	2,90	0,00	-0,02	0,00	69	12,00	0,01	0,00	-2,90	0,00	0,00	0,00
	70	15,30	-0,01	0,00	2,85	0,00	-0,01	0,00	70	12,00	0,01	0,00	-2,85	0,00	0,00	0,00
	71	15,30	0,00	0,00	2,84	0,00	-0,01	0,00	71	12,00	0,00	0,00	-2,84	0,00	0,00	0,00
	72	15,30	0,00	-0,03	2,86	0,04	-0,01	0,00	72	12,00	0,00	0,03	-2,86	0,04	0,00	0,00
	73	15,30	-0,02	-0,19	2,47	0,25	-0,03	0,00	73	12,00	0,02	0,19	-2,47	0,25	-0,02	0,00
	74	15,30	-0,13	-0,12	0,55	0,16	-0,17	0,00	74	12,00	0,13	0,12	-0,55	0,16	-0,17	0,00
	75	15,30	-0,13	0,11	0,52	-0,15	-0,17	0,00	75	12,00	0,13	-0,11	-0,52	-0,15	-0,17	0,00
	76	15,30	0,01	0,18	2,41	-0,24	0,01	0,00	76	12,00	-0,01	-0,18	-2,41	-0,24	0,02	0,00
	77	15,30	0,07	0,02	2,75	-0,03	0,09	0,00	77	12,00	-0,07	-0,02	-2,75	-0,03	0,10	0,00
	78	15,30	0,08	0,00	2,70	0,01	0,11	0,00	78	12,00	-0,08	0,00	-2,70	0,01	0,12	0,00
	79	15,30	0,07	-0,01	2,66	0,01	0,08	0,00	79	12,00	-0,07	0,01	-2,66	0,01	0,09	0,00
	80	15,30	0,06	-0,06	2,65	0,08	0,08	0,00	80	12,00	-0,06	0,06	-2,65	0,08	0,08	0,00
	81	15,30	-0,05	-0,07	1,85	0,08	-0,07	0,00	81	12,00	0,05	0,07	-1,85	0,09	-0,07	0,00
	82	15,30	0,43	-0,02	3,02	0,03	0,56	0,00	82	12,00	-0,43	0,02	-3,02	0,03	0,59	0,00
	83	15,30	-0,13	-0,01	4,13	0,02	-0,17	0,00	83	12,00	0,13	0,01	-4,13	0,02	-0,18	0,00
	84	15,30	-0,04	0,07	3,80	-0,09	-0,05	0,00	84	12,00	0,04	-0,07	-3,80	-0,09	-0,05	0,00
	85	15,30	-0,18	0,13	3,60	-0,18	-0,24	0,00	85	12,00	0,18	-0,13	-3,60	-0,19	-0,24	0,00
	86	15,30	-0,13	0,12	2,19	-0,15	-0,17	0,00	86	12,00	0,13	-0,12	-2,19	-0,16	-0,17	0,00
	87	15,30	-0,01	0,22	1,99	-0,28	-0,01	0,00	87	12,00	0,01	-0,22	-1,99	-0,31	-0,01	0,00
	88	15,30	0,00	0,22	2,07	-0,29	0,00	0,00	88	12,00	0,00	-0,22	-2,07	-0,32	0,00	0,00
	89	15,30	0,00	0,23	2,08	-0,29	0,00	0,00	89	12,00	0,00	-0,23	-2,08	-0,32	0,00	0,00
	90	15,30	0,00	0,23	2,07	-0,29	0,00	0,00	90	12,00	0,00	-0,23	-2,07	-0,32	0,00	0,00
	91	15,30	0,00	0,23	2,07	-0,29	0,00	0,00	91	12,00	0,00	-0,23	-2,07	-0,32	0,00	0,00
	92	15,30	0,00	0,22	2,02	-0,28	0,00	0,00	92	12,00	0,00	-0,22	-2,02	-0,31	0,00	0,00
	93	15,30	0,00	0,22	2,01	-0,28	0,00	0,00	93	12,00	0,00	-0,22	-2,01	-0,31	0,00	0,00
	94	15,30	-0,02	0,22	2,04	-0,29	-0,03	0,00	94	12,00	0,02	-0,22	-2,04	-0,31	-0,03	0,00
	95	15,30	-0,09	0,21	1,76	-0,28	-0,12	0,00	95	12,00	0,09	-0,21	-1,76	-0,30	-0,11	0,00
	96	15,30	-0,05	0,01	0,55	-0,01	-0,07	0,00	96	12,00	0,05	-0,01	-0,55	-0,01	-0,07	0,00
	97	15,30	0,05	0,01	0,53	-0,01	0,06	0,00	97	12,00	-0,05	-0,01	-0,53	-0,01	0,06	0,00
	98	15,30	0,09	0,21	1,74	-0,27	0,12	0,00	98	12,00	-0,09	-0,21	-1,74	-0,29	0,12	0,00
	99	15,30	0,02	0,21	2,01	-0,27	0,02	0,00	99	12,00	-0,02	-0,21	-2,01	-0,30	0,02	0,00
	100	15,30	0,00	0,20	1,94	-0,26	-0,01	0,00	100	12,00	0,00	-0,20	-1,94	-0,28	-0,01	0,00
	101	15,30	-0,01	0,19	1,90	-0,24	-0,02	0,00	101	12,00	0,01	-0,19	-1,90	-0,27	-0,02	0,00
	102	15,30	-0,03	0,20	1,90	-0,26	-0,04	0,00	102	12,00	0,03	-0,20	-1,90	-0,28	-0,04	0,00
	103	15,30	-0,03	0,10	1,20	-0,12	-0,04	0,00	103	12,00	0,03	-0,10	-1,20	-0,14	-0,04	0,00
	104	15,30	0,42	-0,01	3,08	0,01	0,56	0,00	104	12,00	-0,42	0,01	-3,08	0,01	0,59	0,00
	105	15,30	-0,14	-0,02	4,17	0,02	-0,19	0,00	105	12,00	0,14	0,02	-4,17	0,02	-0,20	0,00
	106	15,30	0,06	-0,04	3,92	0,05	0,07	0,00	106	12,00	-0,06	0,04	-3,92	0,05	0,08	0,00
	107	15,30	-0,38	-0,01	2,91	0,01	-0,50	0,00	107	12,00	0,38	0,01	-2,91	0,02	-0,53	0,00
	108	15,30	0,48	0,02	3,46	-0,03	0,63	0,00	108	12,00	-0,48	-0,02	-3,46	-0,03	0,67	0,00
	109	15,30	-0,17	0,06	4,45	-0,08	-0,22	0,00	109	12,00	0,17	-0,06	-4,45	-0,08	-0,23	0,00
	110	15,30	0,08	0,05	4,25	-0,07	0,10	0,00	110	12,00	-0,08	-0,05	-4,25	-0,07	0,12	0,00
	111	15,30	-0,44	0,00	3,25	0,00	-0,58	0,00	111	12,00	0,44	0,00	-3,25	0,00	-0,61	0,00
	112	15,30	0,25	0,00	2,11	0,00	0,32	0,00	112	12,00	-0,25	0,00	-2,11	-0,01	0,35	0,00
	113	15,30	-0,15	0,07	3,24	-0,09	-0,20	0,00	113	12,00	0,15	-0,07	-3,24	-0,09	-0,21	0,00
	114	15,30	0,08	0,06	3,10	-0,08	0,11	0,00	114	12,00	-0,08	-0,06	-3,10	-0,09	0,12	0,00
	115	15,30	-0,23	0,00	1,99	0,01	-0,30	0,00	115	12,00	0,23	0,00	-1,99	0,00	-0,32	0,00
	1	15,30	0,00	0,07	0,00	-0,17	0,00	0,00	2	15,30	0,00	-0,07	0,00	-0,18	0,00	0,00
	1	15,30	0,00	0,71	0,00	-0,55	0,00	0,00	4	15,30	0,00	0,71	0,00	0,55	0,00	0,00
	2	15,30	0,00	-0,03	0,00	0,09	0,00	0,00	3	15,30	0,00	0,03	0,00	0,07	0,00	0,00
	4	15,30	0,00	0,63	0,00	-0,73	0,00	0,00	5	15,30	0,00	0,32	0,00	-0,03	0,00	0,00
	5	15,30	0,00	0,45	0,00	-0,16	0,00	0,00	6	15,30	0,00	0,63	0,00	0,67	0,00	0,00
	6	15,30	0,00	0,06	0,00	0,16	0,00	0,00	7	15,30	0,00	0,56	0,00	0,55	0,00	0,00
	7	15,30	0,00	0,25	0,00	-0,10	0,00	0,00	8	15,30	0,00	0,39	0,00	0,30	0,00	0,00
	8	15,30	0,00	0,23	0,00	-0,05	0,00	0,00	9	15,30	0,00	0,36	0,00	0,22	0,00	0,00
	9	15,30	0,00	-0,09	0,00	0,02	0,00	0,00	10	15,30	0,00	0,09	0,00	0,14	0,00	0,00
	10	15,30	0,00	0,14	0,00	-0,27	0,00	0,00	11	15,30	0,00	-0,14	0,00	-0,18	0,00	0,00
	11	15,30	0,00	0,20	0,00	-0,32	0,00	0,00	12	15,30	0,00	-0,20	0,00	-0,35	0,00	0,00
	12	15,30	0,00	0,05	0,00	-0,05	0,00	0,00	13	15,30	0,00	-0,05	0,00	-0,11	0,00	0,00
	13	15,30	0,00	0,01	0,00	-0,01	0,00	0,00	14	15,30	0,00	-0,01	0,00	-0,03	0,00	0,00
	14	15,30	0,00	0,01	0,00	-0,01	0,00	0,00	15	15,30	0,00	-0,01	0,00	-0,01	0,00	0,00
	15	15,30	0,00	0,00	0,00	-0,01	0,00	0,00	16	15,30	0,00	0,00	0,00	-0,01	0,00	0,00
	16	15,30	0,00	0,01	0,00	-0,02	0,00	0,00	17	15,30	0,00	-0,01	0,00	-0,01	0,00	0,00
	17	15,30	0,00	0,01	0,00	-0,03	0,00	0,00	18	15,30	0,00	-0,01	0,00	-0,02	0,00	0,00
	18	15,30	0,00	0,01	0,00	-0,02	0,00	0,00	19	15,30	0,00	-0,01	0,00	-0,02	0,00	0,00
	19	15,30	0,00	0,01	0,00	-0,02	0,00	0,00	20	15,30	0,00	-0,01	0,00	-0,02	0,00	0,00
	20	15,30	0,00	0,01	0,00	0,00	0,00	0,00	21	15,30	0,00	-0,01	0,00	-0,02	0,00	0,00
	21	15,30	0,00	-0,03	0,00	0,08	0,00	0,00	22	15,30	0,00	0,03	0,00	0,02	0,00	0,00
	22	15,30	0,00	-0,17	0,00	0,30	0,00	0,00	23	15,30	0,00	0,17	0,00	0,28	0,00	0,00
	23	15,30	0,00	-0,10	0,00	0,14	0,00	0,00	24	15,30	0,00	0,10	0,00	0,19	0,00	0,00
	25	15,30	0,00	0,20	0,00	-0,31	0,00	0,00	26	15,30	0,00	-0,20	0,00	-0,30	0,00	0,00
	26	15,30	0,00	0,05	0,00	-0,03	0,00	0,00	27	15,30	0,00	-0,05	0,00	-0,11	0,00	0,00
	27	15,30	0,00	-0,04	0,00	0,08	0,00	0,00	28	15,30	0,00	0,04	0,00	0,06	0,00	0,00

CARATT. Var.Amb.affol.: ASTE

Tratto	Filo In.	Alt. (m)	Tx (t)	Ty (t)	N (t)	Mx (t*m)	My (t*m)	Mt (t*m)	Filo Fin.	Alt. (m)	Tx (t)	Ty (t)	N (t)	Mx (t*m)	My (t*m)	Mt (t*m)
	29	15,30	0,00	0,54	0,00	-0,46	0,00	0,00	30	15,30	0,00	0,51	0,00	0,39	0,00	0,00
	30	15,30	0,00	1,00	0,00	-0,92	0,00	0,00	31	15,30	0,00	0,88	0,00	0,61	0,00	0,00
	31	15,30	0,00	0,38	0,00	-0,09	0,00	0,00	32	15,30	0,00	0,59	0,00	0,37	0,00	0,00
	32	15,30	0,00	0,22	0,00	0,14	0,00	0,00	33	15,30	0,00	0,82	0,00	0,76	0,00	0,00
	34	15,30	0,00	0,20	0,00	-0,22	0,00	0,00	35	15,30	0,00	-0,20	0,00	-0,18	0,00	0,00
	36	15,30	0,00	0,94	0,00	-0,89	0,00	0,00	37	15,30	0,00	0,80	0,00	0,51	0,00	0,00
	37	15,30	0,00	0,48	0,00	-0,17	0,00	0,00	38	15,30	0,00	0,42	0,00	0,09	0,00	0,00
	38	15,30	0,00	-0,29	0,00	0,59	0,00	-0,01	39	15,30	0,00	0,73	0,00	0,97	0,00	0,01
	40	15,30	0,00	0,66	0,00	-0,73	0,00	0,01	41	15,30	0,00	-0,66	0,00	-0,59	0,00	-0,01
	41	15,30	0,00	0,10	0,00	-0,09	0,00	0,00	42	15,30	0,00	-0,10	0,00	-0,22	0,00	0,00
	42	15,30	0,00	0,18	0,00	-0,27	0,00	0,00	43	15,30	0,00	-0,18	0,00	-0,29	0,00	0,00
	43	15,30	0,00	0,04	0,00	-0,05	0,00	0,00	44	15,30	0,00	-0,04	0,00	-0,08	0,00	0,00
	44	15,30	0,00	0,01	0,00	-0,02	0,00	0,00	45	15,30	0,00	-0,01	0,00	-0,03	0,00	0,00
	45	15,30	0,00	0,01	0,00	-0,01	0,00	0,00	46	15,30	0,00	-0,01	0,00	-0,01	0,00	0,00
	46	15,30	0,00	0,00	0,00	0,01	0,00	0,00	47	15,30	0,00	0,00	0,00	0,01	0,00	0,00
	47	15,30	0,00	0,01	0,00	-0,01	0,00	0,00	48	15,30	0,00	-0,01	0,00	-0,01	0,00	0,00
	48	15,30	0,00	0,01	0,00	-0,01	0,00	0,00	49	15,30	0,00	-0,01	0,00	-0,02	0,00	0,00
	49	15,30	0,00	-0,02	0,00	0,04	0,00	0,00	50	15,30	0,00	0,02	0,00	0,03	0,00	0,00
	50	15,30	0,00	-0,06	0,00	0,09	0,00	0,00	51	15,30	0,00	0,06	0,00	0,09	0,00	0,00
	51	15,30	0,00	0,00	0,00	-0,01	0,00	0,00	52	15,30	0,00	0,00	0,00	0,00	0,00	0,00
	52	15,30	0,00	0,04	0,00	-0,05	0,00	0,00	53	15,30	0,00	-0,04	0,00	-0,07	0,00	0,00
	53	15,30	0,00	-0,13	0,00	0,22	0,00	0,00	54	15,30	0,00	0,13	0,00	0,20	0,00	0,00
	54	15,30	0,00	-0,07	0,00	0,09	0,00	0,00	55	15,30	0,00	0,07	0,00	0,13	0,00	0,00
	55	15,30	0,00	0,12	0,00	-0,18	0,00	0,00	56	15,30	0,00	-0,12	0,00	-0,16	0,00	0,00
	56	15,30	0,00	0,03	0,00	-0,02	0,00	0,00	57	15,30	0,00	-0,03	0,00	-0,06	0,00	0,00
	57	15,30	0,00	-0,11	0,00	0,19	0,00	0,00	58	15,30	0,00	0,11	0,00	0,17	0,00	0,00
	59	15,30	0,00	1,20	0,00	-1,15	0,00	0,00	60	15,30	0,00	1,03	0,00	0,68	0,00	0,00
	60	15,30	0,00	0,69	0,00	-0,42	0,00	0,00	61	15,30	0,00	0,47	0,00	0,10	0,00	0,00
	61	15,30	0,00	-0,08	0,00	0,17	0,00	0,00	62	15,30	0,00	0,08	0,00	0,10	0,00	0,00
	62	15,30	0,00	-0,08	0,00	-0,10	0,00	0,00	63	15,30	0,00	0,08	0,00	0,25	0,00	0,00
	63	15,30	0,00	0,40	0,00	-0,20	0,00	0,00	64	15,30	0,00	0,39	0,00	0,18	0,00	0,00
	64	15,30	0,00	-0,02	0,00	0,00	0,00	0,00	65	15,30	0,00	0,02	0,00	0,06	0,00	0,00
	65	15,30	0,00	0,03	0,00	-0,06	0,00	0,00	66	15,30	0,00	-0,03	0,00	-0,05	0,00	0,00
	66	15,30	0,00	0,02	0,00	-0,03	0,00	0,00	67	15,30	0,00	-0,02	0,00	-0,04	0,00	0,00
	67	15,30	0,00	0,01	0,00	-0,01	0,00	0,00	68	15,30	0,00	-0,01	0,00	-0,02	0,00	0,00
	68	15,30	0,00	0,00	0,00	0,00	0,00	0,00	69	15,30	0,00	0,00	0,00	-0,01	0,00	0,00
	69	15,30	0,00	0,00	0,00	0,01	0,00	0,00	70	15,30	0,00	0,00	0,00	0,01	0,00	0,00
	70	15,30	0,00	0,00	0,00	0,00	0,00	0,00	71	15,30	0,00	0,00	0,00	0,00	0,00	0,00
	71	15,30	0,00	0,00	0,00	0,00	0,00	0,00	72	15,30	0,00	0,00	0,00	-0,01	0,00	0,00
	72	15,30	0,00	-0,04	0,00	0,10	0,00	0,00	73	15,30	0,00	0,04	0,00	0,04	0,00	0,00
	73	15,30	0,00	-0,35	0,00	0,53	0,00	0,00	74	15,30	0,00	0,35	0,00	0,55	0,00	0,00
	75	15,30	0,00	0,34	0,00	-0,54	0,00	0,00	76	15,30	0,00	-0,34	0,00	-0,51	0,00	0,00
	76	15,30	0,00	0,03	0,00	-0,02	0,00	0,00	77	15,30	0,00	-0,03	0,00	-0,08	0,00	0,00
	77	15,30	0,00	-0,01	0,00	0,02	0,00	0,00	78	15,30	0,00	0,01	0,00	0,01	0,00	0,00
	78	15,30	0,00	-0,01	0,00	0,01	0,00	0,00	79	15,30	0,00	0,01	0,00	0,01	0,00	0,00
	79	15,30	0,00	0,00	0,00	0,02	0,00	0,00	80	15,30	0,00	0,00	0,00	-0,01	0,00	0,00
	80	15,30	0,00	-0,11	0,00	0,19	0,00	0,00	81	15,30	0,00	0,11	0,00	0,17	0,00	0,00
	82	15,30	0,00	1,37	0,00	-1,31	0,00	0,00	83	15,30	0,00	1,17	0,00	0,76	0,00	0,00
	83	15,30	0,00	0,67	0,00	-0,38	0,00	0,00	84	15,30	0,00	0,64	0,00	0,34	0,00	0,00
	84	15,30	0,00	0,49	0,00	-0,24	0,00	0,00	85	15,30	0,00	0,66	0,00	0,67	0,00	0,00
	85	15,30	0,00	0,34	0,00	-0,10	0,00	0,00	86	15,30	0,00	0,52	0,00	0,41	0,00	0,00
	86	15,30	0,00	0,01	0,00	-0,07	0,00	0,00	87	15,30	0,00	-0,01	0,00	0,03	0,00	0,00
	87	15,30	0,00	0,00	0,00	-0,01	0,00	0,00	88	15,30	0,00	0,00	0,00	0,00	0,00	0,00
	88	15,30	0,00	0,00	0,00	0,00	0,00	0,00	89	15,30	0,00	0,00	0,00	0,00	0,00	0,00
	89	15,30	0,00	0,00	0,00	0,00	0,00	0,00	90	15,30	0,00	0,00	0,00	0,00	0,00	0,00
	90	15,30	0,00	0,00	0,00	0,00	0,00	0,00	91	15,30	0,00	0,00	0,00	0,00	0,00	0,00
	91	15,30	0,00	0,00	0,00	0,01	0,00	0,00	92	15,30	0,00	0,00	0,00	0,01	0,00	0,00
	92	15,30	0,00	0,00	0,00	0,00	0,00	0,00	93	15,30	0,00	0,00	0,00	0,00	0,00	0,00
	93	15,30	0,00	0,00	0,00	0,01	0,00	0,00	94	15,30	0,00	0,00	0,00	0,00	0,00	0,00
	94	15,30	0,00	-0,02	0,00	0,06	0,00	0,00	95	15,30	0,00	0,02	0,00	0,01	0,00	0,00
	95	15,30	0,00	-0,16	0,00	0,26	0,00	0,00	96	15,30	0,00	0,16	0,00	0,28	0,00	0,00
	96	15,30	0,00	-0,01	0,00	-0,02	0,00	0,00	97	15,30	0,00	0,01	0,00	0,05	0,00	0,00
	97	15,30	0,00	0,16	0,00	-0,29	0,00	0,00	98	15,30	0,00	-0,16	0,00	-0,26	0,00	0,00
	98	15,30	0,00	0,02	0,00	-0,01	0,00	0,00	99	15,30	0,00	-0,02	0,00	-0,06	0,00	0,00
	99	15,30	0,00	0,00	0,00	0,01	0,00	0,00	100	15,30	0,00	0,00	0,00	0,00	0,00	0,00
	100	15,30	0,00	-0,01	0,00	0,02	0,00	0,00	101	15,30	0,00	0,01	0,00	0,01	0,00	0,00
	101	15,30	0,00	-0,01	0,00	0,02	0,00	0,00	102	15,30	0,00	0,01	0,00	0,01	0,00	0,00
	102	15,30	0,00	-0,06	0,00	0,10	0,00	0,00	103	15,30	0,00	0,06	0,00	0,10	0,00	0,00
	104	15,30	0,00	1,37	0,00	-1,30	0,00	0,00	105	15,30	0,00	1,17	0,00	0,76	0,00	0,00
	105	15,30	0,00	0,61	0,00	-0,36	0,00	0,00	106	15,30	0,00	0,70	0,00	0,48	0,00	0,00
	106	15,30	0,00	1,06	0,00	-0,61	0,00	0,00	107	15,30	0,00	1,28	0,00	1,16	0,00	0,00
	108	15,30	0,00	1,59	0,00	-1,49	0,00	0,00	109	15,30	0,00	1,39	0,00	0,95	0,00	0,00
	109	15,30	0,00	0,75	0,00	-0,47	0,00	0,00	110	15,30	0,00	0,79	0,00	0,53	0,00	0,00
	110	15,30	0,00	1,26	0,00	-0,74	0,00	0,00	111	15,30	0,00	1,49	0,00	1,33	0,00	0,00
	112	15,30	0,00	0,90	0,00	-0,74	0,00	0,00	113	15,30	0,00	0,90	0,00	0,74	0,00	0,00
	113	15,30	0,00	0,44	0,00	-0,28	0,00	0,00	114	15,30	0,00	0,49	0,00	0,34	0,00	0,00
	114	15,30	0,00	0,81	0,00	-0,59	0,00	0,00	115	15,30	0,00	0,85	0,00	0,68	0,00	0,00
	2	15,30	0,00	1,62	0,00	-1,56	0,00	0,00	5	15,30	0,00	1,23	0,00	0,57	0,00	0,00
	3	15,30	0,00	0,80	0,00	-0,64	0,00	0,00	6	15,30	0,00	0,78	0,00	0,61	0,00	0,00
	4	15,30	0,00	-0,14	0,00	0,19	0,00	0,00	29	15,30	0,00	0,14	0,00	0,25	0,00	0,00
	5	15,30	0,00	-0,22	0,00	0,25	0,00	0,00	30	15,30	0,00	0,22	0,00	0,50	0,00	0,00
	6	15,30	0,00	0,08	0,00	-0,19	0,00	0,00	31	15,30	0,00	-0,08	0,00	-0,08	0,00	0,00
	7	15,30	0,00	0,06	0,00	-0,14	0,00	0,00	32	15,30	0,00	-0,06	0,00	-0,07	0,00	0,00
	8	15,30	0,00	-0,09	0,00	0,16	0,00	0,00	33	15,30	0,00	0,09	0,00	0,16	0,00	0,00
	9	15,30	0,00	0,17	0,00	-0,03	0,00	0,00	34	15,30	0,00	0,25	0,00	0,18	0,00	0,00
	10	15,30	0,00	0,23	0,00	-0,14	0,00	0,00	35	15,30	0,00	0,23	0,00	0,13	0,00	0,00
	11	15,30	0,00	0,69	0,00	-0,77	0,00	0,00	42	15,30	0,00	0,61	0,00	0,53	0,00	0,00
	12	15,30	0,00	1,21	0,00	-1,26	0,00	0,00	43	15,30	0,00	1,13	0,00	1,03	0,00	0,00
	13	15,30	0,00	1,20	0,00	-1,24	0,00	0,00	44	15,30	0,00	1,14	0,00	1,04	0,00	0,00
	14	15,30	0,00	1,20	0,00	-1,24	0,00	0,00	45	15,30	0,00	1,14	0,00	1,04	0,00	0,00
	15	15,30	0,00	1,20	0,00	-1,25	0,00	0,00	46	15,30	0,00	1,14	0,00	1,04	0,00	0,00

CARATT. Var.Amb.affol.: ASTE

Tratto	Filo In.	Alt. (m)	Tx (t)	Ty (t)	N (t)	Mx (t*m)	My (t*m)	Mt (t*m)	Filo Fin.	Alt. (m)	Tx (t)	Ty (t)	N (t)	Mx (t*m)	My (t*m)	Mt (t*m)
	16	15,30	0,00	1,17	0,00	-1,22	0,00	0,00	47	15,30	0,00	1,10	0,00	1,01	0,00	0,00
	17	15,30	0,00	1,17	0,00	-1,22	0,00	0,00	48	15,30	0,00	1,10	0,00	1,01	0,00	0,00
	18	15,30	0,00	1,20	0,00	-1,25	0,00	0,00	49	15,30	0,00	1,14	0,00	1,04	0,00	0,00
	19	15,30	0,00	1,20	0,00	-1,24	0,00	0,00	50	15,30	0,00	1,14	0,00	1,04	0,00	0,00
	20	15,30	0,00	1,21	0,00	-1,24	0,00	0,00	51	15,30	0,00	1,13	0,00	1,00	0,00	0,00
	21	15,30	0,00	1,21	0,00	-1,25	0,00	0,00	52	15,30	0,00	1,13	0,00	0,99	0,00	0,00
	22	15,30	0,00	1,21	0,00	-1,27	0,00	0,00	53	15,30	0,00	1,13	0,00	1,02	0,00	0,00
	23	15,30	0,00	0,69	0,00	-0,80	0,00	0,00	54	15,30	0,00	0,60	0,00	0,51	0,00	0,00
	24	15,30	0,00	0,40	0,00	-0,28	0,00	-0,01	25	15,30	0,00	-0,40	0,00	-0,08	0,00	0,01
	25	15,30	0,00	0,56	0,00	-0,60	0,00	0,00	55	15,30	0,00	0,35	0,00	0,11	0,00	0,00
	26	15,30	0,00	0,90	0,00	-0,80	0,00	0,00	56	15,30	0,00	0,73	0,00	0,40	0,00	0,00
	27	15,30	0,00	0,92	0,00	-0,78	0,00	0,00	57	15,30	0,00	0,79	0,00	0,48	0,00	0,00
	28	15,30	0,00	0,53	0,00	-0,44	0,00	0,00	58	15,30	0,00	0,44	0,00	0,25	0,00	0,00
	30	15,30	0,00	-0,15	0,00	0,14	0,00	0,00	36	15,30	0,00	0,15	0,00	0,22	0,00	0,00
	31	15,30	0,00	0,06	0,00	-0,09	0,00	0,00	37	15,30	0,00	-0,06	0,00	-0,06	0,00	0,00
	32	15,30	0,00	0,03	0,00	-0,14	0,00	0,00	38	15,30	0,00	-0,03	0,00	0,05	0,00	0,00
	35	15,30	0,00	0,45	0,00	-0,47	0,00	0,00	41	15,30	0,00	-0,12	0,00	-0,20	0,00	0,00
	36	15,30	0,00	0,05	0,00	-0,09	0,00	0,00	59	15,30	0,00	-0,05	0,00	-0,06	0,00	0,00
	37	15,30	0,00	0,13	0,00	-0,18	0,00	0,00	60	15,30	0,00	-0,13	0,00	-0,20	0,00	0,00
	38	15,30	0,00	0,87	0,00	-0,57	0,00	0,00	61	15,30	0,00	0,51	0,00	0,03	0,00	0,00
	41	15,30	0,00	1,26	0,00	-0,87	0,00	0,01	64	15,30	0,00	0,53	0,00	-0,16	0,00	-0,01
	42	15,30	0,00	0,60	0,00	-0,38	0,00	0,00	65	15,30	0,00	0,50	0,00	0,23	0,00	0,00
	43	15,30	0,00	0,55	0,00	-0,34	0,00	0,00	66	15,30	0,00	0,59	0,00	0,40	0,00	0,00
	44	15,30	0,00	0,52	0,00	-0,29	0,00	0,00	67	15,30	0,00	0,61	0,00	0,44	0,00	0,00
	45	15,30	0,00	0,52	0,00	-0,29	0,00	0,00	68	15,30	0,00	0,61	0,00	0,44	0,00	0,00
	46	15,30	0,00	0,52	0,00	-0,30	0,00	0,00	69	15,30	0,00	0,61	0,00	0,44	0,00	0,00
	47	15,30	0,00	0,51	0,00	-0,29	0,00	0,00	70	15,30	0,00	0,59	0,00	0,42	0,00	0,00
	48	15,30	0,00	0,51	0,00	-0,30	0,00	0,00	71	15,30	0,00	0,59	0,00	0,42	0,00	0,00
	49	15,30	0,00	0,52	0,00	-0,30	0,00	0,00	72	15,30	0,00	0,61	0,00	0,43	0,00	0,00
	50	15,30	0,00	0,47	0,00	-0,23	0,00	0,00	73	15,30	0,00	0,66	0,00	0,52	0,00	0,00
	51	15,30	0,00	0,23	0,00	0,13	0,00	0,00	74	15,30	0,00	0,90	0,00	0,88	0,00	0,00
	52	15,30	0,00	0,24	0,00	0,12	0,00	0,00	75	15,30	0,00	0,89	0,00	0,87	0,00	0,00
	53	15,30	0,00	0,51	0,00	-0,29	0,00	0,00	76	15,30	0,00	0,62	0,00	0,45	0,00	0,00
	54	15,30	0,00	0,63	0,00	-0,41	0,00	0,00	77	15,30	0,00	0,50	0,00	0,22	0,00	0,00
	55	15,30	0,00	0,62	0,00	-0,39	0,00	0,00	78	15,30	0,00	0,46	0,00	0,15	0,00	0,00
	56	15,30	0,00	0,58	0,00	-0,37	0,00	0,00	79	15,30	0,00	0,48	0,00	0,21	0,00	0,00
	57	15,30	0,00	0,59	0,00	-0,36	0,00	0,00	80	15,30	0,00	0,53	0,00	0,27	0,00	0,00
	58	15,30	0,00	0,34	0,00	-0,21	0,00	0,00	81	15,30	0,00	0,26	0,00	0,10	0,00	0,00
	59	15,30	0,00	0,02	0,00	-0,05	0,00	0,00	82	15,30	0,00	-0,02	0,00	-0,05	0,00	0,00
	60	15,30	0,00	0,02	0,00	-0,02	0,00	0,00	83	15,30	0,00	-0,02	0,00	-0,06	0,00	0,00
	61	15,30	0,00	0,62	0,00	-0,42	0,00	0,00	84	15,30	0,00	0,56	0,00	0,29	0,00	0,00
	63	15,30	0,00	0,57	0,00	-0,33	0,00	0,00	85	15,30	0,00	0,58	0,00	0,36	0,00	0,00
	64	15,30	0,00	0,28	0,00	-0,06	0,00	0,00	86	15,30	0,00	0,43	0,00	0,38	0,00	0,00
	65	15,30	0,00	0,69	0,00	-0,36	0,00	0,00	87	15,30	0,00	0,81	0,00	0,60	0,00	0,00
	66	15,30	0,00	0,72	0,00	-0,40	0,00	0,00	88	15,30	0,00	0,83	0,00	0,62	0,00	0,00
	67	15,30	0,00	0,72	0,00	-0,39	0,00	0,00	89	15,30	0,00	0,83	0,00	0,63	0,00	0,00
	68	15,30	0,00	0,72	0,00	-0,39	0,00	0,00	90	15,30	0,00	0,83	0,00	0,63	0,00	0,00
	69	15,30	0,00	0,72	0,00	-0,40	0,00	0,00	91	15,30	0,00	0,83	0,00	0,62	0,00	0,00
	70	15,30	0,00	0,70	0,00	-0,39	0,00	0,00	92	15,30	0,00	0,80	0,00	0,60	0,00	0,00
	71	15,30	0,00	0,70	0,00	-0,39	0,00	0,00	93	15,30	0,00	0,80	0,00	0,60	0,00	0,00
	72	15,30	0,00	0,72	0,00	-0,41	0,00	0,00	94	15,30	0,00	0,82	0,00	0,61	0,00	0,00
	73	15,30	0,00	0,74	0,00	-0,45	0,00	0,00	95	15,30	0,00	0,80	0,00	0,58	0,00	0,00
	76	15,30	0,00	0,75	0,00	-0,47	0,00	0,00	98	15,30	0,00	0,79	0,00	0,55	0,00	0,00
	77	15,30	0,00	0,74	0,00	-0,41	0,00	0,00	99	15,30	0,00	0,81	0,00	0,56	0,00	0,00
	78	15,30	0,00	0,71	0,00	-0,39	0,00	0,00	100	15,30	0,00	0,78	0,00	0,54	0,00	0,00
	79	15,30	0,00	0,69	0,00	-0,40	0,00	0,00	101	15,30	0,00	0,75	0,00	0,51	0,00	0,00
	80	15,30	0,00	0,74	0,00	-0,44	0,00	0,00	102	15,30	0,00	0,78	0,00	0,53	0,00	0,00
	81	15,30	0,00	0,43	0,00	-0,28	0,00	0,00	103	15,30	0,00	0,42	0,00	0,26	0,00	0,00
	82	15,30	0,00	0,01	0,00	-0,01	0,00	0,00	104	15,30	0,00	-0,01	0,00	-0,01	0,00	0,00
	83	15,30	0,00	-0,01	0,00	0,02	0,00	0,00	105	15,30	0,00	0,01	0,00	0,03	0,00	0,00
	84	15,30	0,00	0,05	0,00	-0,14	0,00	0,00	106	15,30	0,00	-0,05	0,00	-0,06	0,00	0,00
	85	15,30	0,00	0,00	0,00	-0,02	0,00	0,00	107	15,30	0,00	0,00	0,00	0,02	0,00	0,00
	104	15,30	0,00	0,01	0,00	-0,02	0,00	0,00	108	15,30	0,00	-0,01	0,00	-0,03	0,00	0,00
	105	15,30	0,00	0,05	0,00	-0,08	0,00	0,00	109	15,30	0,00	-0,05	0,00	-0,14	0,00	0,00
	106	15,30	0,00	0,05	0,00	-0,07	0,00	0,00	110	15,30	0,00	-0,05	0,00	-0,14	0,00	0,00
	107	15,30	0,00	0,03	0,00	-0,06	0,00	0,00	111	15,30	0,00	-0,03	0,00	-0,06	0,00	0,00
	108	15,30	0,00	-0,04	0,00	0,10	0,00	0,00	112	15,30	0,00	0,04	0,00	0,11	0,00	0,00
	109	15,30	0,00	-0,13	0,00	0,34	0,00	0,00	113	15,30	0,00	0,13	0,00	0,37	0,00	0,00
	110	15,30	0,00	-0,12	0,00	0,32	0,00	0,00	114	15,30	0,00	0,12	0,00	0,34	0,00	0,00
	111	15,30	0,00	-0,03	0,00	0,08	0,00	0,00	115	15,30	0,00	0,03	0,00	0,08	0,00	0,00
	1	18,60	0,07	-0,32	0,93	0,48	0,11	0,00	1	15,30	-0,07	0,32	-0,93	0,37	0,09	0,00
	2	18,60	0,03	-0,86	1,83	1,30	0,05	0,00	2	15,30	-0,03	0,86	-1,83	1,01	0,04	0,00
	3	18,60	-0,04	-0,36	1,00	0,55	-0,05	0,00	3	15,30	0,04	0,36	-1,00	0,43	-0,04	0,00
	4	18,60	0,33	0,39	1,38	-0,57	0,48	0,00	4	15,30	-0,33	-0,39	-1,38	-0,48	0,41	0,00
	5	18,60	0,07	0,39	2,17	-0,55	0,10	0,00	5	15,30	-0,07	-0,39	-2,17	-0,50	0,10	0,00
	6	18,60	-0,33	0,25	1,85	-0,37	-0,47	0,00	6	15,30	0,33	-0,25	-1,85	-0,30	-0,43	0,00
	7	18,60	-0,17	-0,03	0,88	0,04	-0,24	0,00	7	15,30	0,17	0,03	-0,88	0,03	-0,22	0,00
	8	18,60	-0,06	-0,11	0,68	0,15	-0,09	0,00	8	15,30	0,06	0,11	-0,68	0,14	-0,08	0,00
	9	18,60	0,02	-0,13	0,54	0,19	0,04	0,00	9	15,30	-0,02	0,13	-0,54	0,17	0,03	0,00
	10	18,60	0,05	-0,07	0,47	0,10	0,07	0,00	10	15,30	-0,05	0,07	-0,47	0,08	0,06	0,00
	11	18,60	0,19	-0,41	0,84	0,62	0,27	0,00	11	15,30	-0,19	0,41	-0,84	0,48	0,25	0,00
	12	18,60	0,15	-0,69	1,28	1,05	0,21	0,00	12	15,30	-0,15	0,69	-1,28	0,81	0,20	0,00
	13	18,60	0,04	-0,68	1,39	1,03	0,06	0,00	13	15,30	-0,04	0,68	-1,39	0,80	0,06	0,00
	14	18,60	0,01	-0,67	1,40	1,03	0,02	0,00	14	15,30	-0,01	0,67	-1,40	0,79	0,02	0,00
	15	18,60	0,01	-0,68	1,40	1,03	0,01	0,00	15	15,30	-0,01	0,68	-1,40	0,80	0,01	0,00
	16	18,60	0,01	-0,66	1,37	1,00	0,01	0,00	16	15,30	-0,01	0,66	-1,37	0,78	0,01	0,00
	17	18,60	0,01	-0,66	1,37	1,00	0,02	0,00	17	15,30	-0,01	0,66	-1,37	0,78	0,02	0,00
	18	18,60	0,02	-0,68	1,40	1,03	0,02	0,00	18	15,30	-0,02	0,68	-1,40	0,80	0,02	0,00
	19	18,60	0,01	-0,67	1,41	1,03	0,02	0,00	19	15,30	-0,01	0,67	-1,41	0,79	0,02	0,00
	20	18,60	0,01	-0,68	1,41	1,03	0,01	0,00	20	15,30	-0,01	0,68	-1,41	0,80	0,01	0,00
	21	18,60	-0,02	-0,68	1,40	1,04	-0,03	0,00	21	15,30	0,02	0,68	-1,40	0,80	-0,03	0,00

CARATT. Var.Amb.affol.: ASTE																
Tratto	Filo In.	Alt. (m)	Tx (t)	Ty (t)	N (t)	Mx (t*m)	My (t*m)	Mt (t*m)	Filo Fin.	Alt. (m)	Tx (t)	Ty (t)	N (t)	Mx (t*m)	My (t*m)	Mt (t*m)
	22	18,60	-0,12	-0,69	1,29	1,05	-0,17	0,00	22	15,30	0,12	0,69	-1,29	0,82	-0,16	0,00
	23	18,60	-0,16	-0,41	0,86	0,63	-0,22	0,00	23	15,30	0,16	0,41	-0,86	0,49	-0,21	0,00
	24	18,60	-0,07	-0,13	0,22	0,18	-0,10	0,00	24	15,30	0,07	0,13	-0,22	0,17	-0,09	0,00
	25	18,60	0,12	-0,33	0,59	0,47	0,17	0,00	25	15,30	-0,12	0,33	-0,59	0,43	0,16	0,00
	26	18,60	0,13	-0,44	0,95	0,66	0,18	0,00	26	15,30	-0,13	0,44	-0,95	0,52	0,17	0,00
	27	18,60	0,01	-0,43	1,05	0,65	0,01	0,00	27	15,30	-0,01	0,43	-1,05	0,51	0,01	0,00
	28	18,60	-0,03	-0,24	0,67	0,36	-0,04	0,00	28	15,30	0,03	0,24	-0,67	0,29	-0,03	0,00
	29	18,60	0,21	0,08	0,65	-0,11	0,31	0,00	29	15,30	-0,21	-0,08	-0,65	-0,11	0,27	0,00
	30	18,60	0,23	0,26	1,65	-0,37	0,33	0,00	30	15,30	-0,23	-0,26	-1,65	-0,34	0,29	0,00
	31	18,60	-0,21	-0,07	1,39	0,10	-0,30	0,00	31	15,30	0,21	0,07	-1,39	0,09	-0,27	0,00
	32	18,60	-0,19	-0,07	0,85	0,10	-0,26	0,00	32	15,30	0,19	0,07	-0,85	0,10	-0,25	0,00
	33	18,60	-0,13	0,03	0,25	-0,05	-0,19	0,00	33	15,30	0,13	-0,03	-0,25	-0,04	-0,17	0,00
	34	18,60	0,03	0,04	0,18	-0,05	0,05	0,00	34	15,30	-0,03	-0,04	-0,18	-0,05	0,04	0,00
	35	18,60	0,08	-0,12	0,51	0,17	0,11	0,00	35	15,30	-0,08	0,12	-0,51	0,17	0,10	0,00
	36	18,60	0,42	0,06	1,20	-0,09	0,62	0,00	36	15,30	-0,42	-0,06	-1,20	-0,08	0,52	0,00
	37	18,60	-0,14	-0,09	1,63	0,13	-0,20	0,00	37	15,30	0,14	0,09	-1,63	0,12	-0,18	0,00
	38	18,60	-0,27	-0,23	1,15	0,32	-0,37	0,00	38	15,30	0,27	0,23	-1,15	0,30	-0,35	0,00
	39	18,60	-0,15	-0,01	0,22	0,01	-0,22	0,00	39	15,30	0,15	0,01	-0,22	0,01	-0,19	0,00
	40	18,60	0,11	-0,01	0,18	0,01	0,16	0,00	40	15,30	-0,11	0,01	-0,18	0,01	0,14	0,00
	41	18,60	0,28	-0,53	0,95	0,76	0,38	0,00	41	15,30	-0,28	0,53	-0,95	0,67	0,36	0,00
	42	18,60	-0,06	0,20	1,43	-0,29	-0,10	0,00	42	15,30	0,06	-0,20	-1,43	-0,26	-0,08	0,00
	43	18,60	-0,30	0,14	1,79	-0,21	-0,44	0,00	43	15,30	0,30	-0,14	-1,79	-0,18	-0,38	0,00
	44	18,60	-0,32	0,04	1,88	-0,05	-0,47	0,00	44	15,30	0,32	-0,04	-1,88	-0,05	-0,41	0,00
	45	18,60	-0,32	0,01	1,89	-0,02	-0,47	0,00	45	15,30	0,32	-0,01	-1,89	-0,02	-0,41	0,00
	46	18,60	-0,32	0,00	1,88	0,00	-0,46	0,00	46	15,30	0,32	0,00	-1,88	0,00	-0,40	0,00
	47	18,60	-0,31	0,00	1,85	0,00	-0,45	0,00	47	15,30	0,31	0,00	-1,85	0,00	-0,39	0,00
	48	18,60	-0,31	0,01	1,85	-0,01	-0,45	0,00	48	15,30	0,31	-0,01	-1,85	-0,01	-0,39	0,00
	49	18,60	-0,32	-0,01	1,87	0,01	-0,46	0,00	49	15,30	0,32	0,01	-1,87	0,01	-0,40	0,00
	50	18,60	-0,35	-0,05	1,82	0,07	-0,51	0,00	50	15,30	0,35	0,05	-1,82	0,07	-0,44	0,00
	51	18,60	-0,47	-0,03	1,74	0,05	-0,67	0,00	51	15,30	0,47	0,03	-1,74	0,04	-0,60	0,00
	52	18,60	-0,46	0,02	1,73	-0,03	-0,66	0,00	52	15,30	0,46	-0,02	-1,73	-0,03	-0,59	0,00
	53	18,60	-0,32	-0,06	1,72	0,09	-0,46	0,00	53	15,30	0,32	0,06	-1,72	0,08	-0,40	0,00
	54	18,60	-0,04	-0,13	1,41	0,19	-0,07	0,00	54	15,30	0,04	0,13	-1,41	0,16	-0,05	0,00
	55	18,60	0,11	0,03	1,21	-0,04	0,15	0,00	55	15,30	-0,11	-0,03	-1,21	-0,03	0,14	0,00
	56	18,60	-0,04	0,08	1,39	-0,12	-0,06	0,00	56	15,30	0,04	-0,08	-1,39	-0,10	-0,04	0,00
	57	18,60	-0,07	-0,06	1,45	0,09	-0,10	0,00	57	15,30	0,07	0,06	-1,45	0,08	-0,08	0,00
	58	18,60	-0,07	0,04	1,01	-0,07	-0,10	0,00	58	15,30	0,07	-0,04	-1,01	-0,05	-0,09	0,00
	59	18,60	0,55	-0,05	1,28	0,07	0,81	0,00	59	15,30	-0,55	0,05	-1,28	0,06	0,67	0,00
	60	18,60	-0,12	-0,08	1,94	0,12	-0,17	0,00	60	15,30	0,12	0,08	-1,94	0,11	-0,15	0,00
	61	18,60	-0,13	-0,14	1,72	0,19	-0,17	0,00	61	15,30	0,13	0,14	-1,72	0,18	-0,17	0,00
	63	18,60	0,00	-0,16	1,20	0,24	0,00	0,00	63	15,30	0,00	0,16	-1,20	0,20	0,00	0,00
	64	18,60	-0,09	-0,05	1,57	0,06	-0,13	0,00	64	15,30	0,09	0,05	-1,57	0,06	-0,12	0,00
	65	18,60	0,06	0,00	1,39	-0,01	0,09	0,00	65	15,30	-0,06	0,00	-1,39	0,00	0,08	0,00
	66	18,60	0,02	0,03	1,41	-0,05	0,04	0,00	66	15,30	-0,02	-0,03	-1,41	-0,04	0,02	0,00
	67	18,60	0,01	0,02	1,43	-0,03	0,02	0,00	67	15,30	-0,01	-0,02	-1,43	-0,03	0,00	0,00
	68	18,60	0,01	0,01	1,43	-0,01	0,02	0,00	68	15,30	-0,01	-0,01	-1,43	-0,01	0,00	0,00
	69	18,60	0,01	0,00	1,43	0,00	0,02	0,00	69	15,30	-0,01	0,00	-1,43	0,00	0,00	0,00
	70	18,60	0,01	0,00	1,40	0,00	0,02	0,00	70	15,30	-0,01	0,00	-1,40	0,00	0,00	0,00
	71	18,60	0,01	0,00	1,40	0,00	0,03	0,00	71	15,30	-0,01	0,00	-1,40	0,00	0,01	0,00
	72	18,60	0,01	-0,03	1,42	0,04	0,03	0,00	72	15,30	-0,01	0,03	-1,42	0,04	0,01	0,00
	73	18,60	0,00	-0,25	1,22	0,36	0,01	0,00	73	15,30	0,00	0,25	-1,22	0,32	-0,01	0,00
	74	18,60	-0,18	-0,18	0,39	0,26	-0,26	0,00	74	15,30	0,18	0,18	-0,39	0,22	-0,23	0,00
	75	18,60	-0,18	0,17	0,38	-0,25	-0,25	0,00	75	15,30	0,18	-0,17	-0,38	-0,21	-0,22	0,00
	76	18,60	0,03	0,23	1,19	-0,34	0,05	0,00	76	15,30	-0,03	-0,23	-1,19	-0,30	0,03	0,00
	77	18,60	0,09	0,02	1,41	-0,02	0,13	0,00	77	15,30	-0,09	-0,02	-1,41	-0,02	0,11	0,00
	78	18,60	0,10	-0,01	1,38	0,01	0,15	0,00	78	15,30	-0,10	0,01	-1,38	0,01	0,13	0,00
	79	18,60	0,09	-0,01	1,35	0,01	0,12	0,00	79	15,30	-0,09	0,01	-1,35	0,01	0,10	0,00
	80	18,60	0,08	-0,08	1,34	0,11	0,12	0,00	80	15,30	-0,08	0,08	-1,34	0,10	0,10	0,00
	81	18,60	-0,07	-0,09	0,92	0,13	-0,10	0,00	81	15,30	0,07	0,09	-0,92	0,10	-0,09	0,00
	82	18,60	0,63	-0,02	1,48	0,03	0,93	0,00	82	15,30	-0,63	0,02	-1,48	0,03	0,77	0,00
	83	18,60	-0,17	-0,01	2,13	0,01	-0,25	0,00	83	15,30	0,17	0,01	-2,13	0,02	-0,22	0,00
	84	18,60	-0,03	0,09	1,87	-0,12	-0,04	0,00	84	15,30	0,03	-0,09	-1,87	-0,11	-0,05	0,00
	85	18,60	-0,23	0,21	1,84	-0,32	-0,32	0,00	85	15,30	0,23	-0,21	-1,84	-0,26	-0,29	0,00
	86	18,60	-0,15	0,18	1,06	-0,27	-0,21	0,00	86	15,30	0,15	-0,18	-1,06	-0,22	-0,20	0,00
	87	18,60	0,00	0,34	0,97	-0,51	0,00	0,00	87	15,30	0,00	-0,34	-0,97	-0,41	-0,01	0,00
	88	18,60	0,00	0,35	1,02	-0,52	0,00	0,00	88	15,30	0,00	-0,35	-1,02	-0,42	0,00	0,00
	89	18,60	0,00	0,35	1,02	-0,53	0,00	0,00	89	15,30	0,00	-0,35	-1,02	-0,42	0,00	0,00
	90	18,60	0,00	0,35	1,02	-0,53	0,00	0,00	90	15,30	0,00	-0,35	-1,02	-0,42	0,00	0,00
	91	18,60	0,00	0,35	1,02	-0,53	-0,01	0,00	91	15,30	0,00	-0,35	-1,02	-0,42	0,00	0,00
	92	18,60	0,00	0,34	1,00	-0,51	-0,01	0,00	92	15,30	0,00	-0,34	-1,00	-0,41	-0,01	0,00
	93	18,60	0,00	0,34	0,99	-0,51	-0,01	0,00	93	15,30	0,00	-0,34	-0,99	-0,41	-0,01	0,00
	94	18,60	-0,02	0,35	1,01	-0,52	-0,03	0,00	94	15,30	0,02	-0,35	-1,01	-0,42	-0,03	0,00
	95	18,60	-0,11	0,33	0,87	-0,50	-0,15	0,00	95	15,30	0,11	-0,33	-0,87	-0,40	-0,14	0,00
	96	18,60	-0,07	0,00	0,27	0,00	-0,10	0,00	96	15,30	0,07	0,00	-0,27	-0,01	-0,09	0,00
	97	18,60	0,07	0,00	0,27	0,00	0,09	0,00	97	15,30	-0,07	0,00	-0,27	-0,01	0,08	0,00
	98	18,60	0,11	0,32	0,87	-0,48	0,15	0,00	98	15,30	-0,11	-0,32	-0,87	-0,39	0,14	0,00
	99	18,60	0,02	0,33	1,00	-0,49	0,02	0,00	99	15,30	-0,02	-0,33	-1,00	-0,39	0,02	0,00
	100	18,60	-0,01	0,31	0,96	-0,47	-0,01	0,00	100	15,30	0,01	-0,31	-0,96	-0,37	-0,01	0,00
	101	18,60	-0,01	0,30	0,95	-0,45	-0,02	0,00	101	15,30	0,01	-0,30	-0,95	-0,36	-0,02	0,00
	102	18,60	-0,04	0,31	0,94	-0,47	-0,06	0,00	102	15,30	0,04	-0,31	-0,94	-0,38	-0,05	0,00
	103	18,60	-0,04	0,16	0,59	-0,23	-0,06	0,00	103	15,30	0,04	-0,16	-0,59	-0,19	-0,05	0,00
	104	18,60	0,63	-0,01	1,52	0,02	0,93	0,00	104	15,30	-0,63	0,01	-1,52	0,02	0,77	0,00
	105	18,60	-0,19	-0,02	2,13	0,03	-0,28	0,00	105	15,30	0,19	0,02	-2,13	0,03	-0,24	0,00
	106	18,60	0,09	-0,05	1,97	0,08	0,13	0,00	106	15,30	-0,09	0,05	-1,97	0,07	0,10	0,00
	107	18,60	-0,56	-0,02	1,42	0,04	-0,82	0,00	107	15,30	0,56	0,02	-1,42	0,02	-0,68	0,00
	108	18,60	0,72	0,04	1,70	-0,05	1,06	0,00	108	15,30	-0,72	-0,04	-1,70	-0,04	0,88	0,00
	109	18,60	-0,22	0,08	2,27	-0,11	-0,33	0,00	109	15,30	0,22	-0,08	-2,27	-0,10	-0,28	0,00
	110	18,60	0,12	0,07	2,15	-0,10	0,18	0,00	110	15,30	-0,12	-0,07	-2,15	-0,09	0,15	0,00
	111	18,60	-0,64	0,01	1,59	-0,02	-0,94	0,00	111	15,30	0,64	-0,01	-1,59	-0,02	-0,79	0,00
	112	18,60	0,37	0,01	1,04	-0,02	0,54	0,00	112	15,30	-0,37	-0,01	-1,04	-0,01	0,45	0,00
	113	18,60	-0,21	0,11	1,64	-0,16	-0,31	0,00	113	15,30	0,21	-0,11	-1,64	-0,13	-0,26	0,00

CARATT. Var.Amb.affol.: ASTE

Tratto	Filo In.	Alt. (m)	Tx (t)	Ty (t)	N (t)	Mx (t*m)	My (t*m)	Mt (t*m)	Filo Fin.	Alt. (m)	Tx (t)	Ty (t)	N (t)	Mx (t*m)	My (t*m)	Mt (t*m)
	114	18,60	0,13	0,10	1,55	-0,15	0,19	0,00	114	15,30	-0,13	-0,10	-1,55	-0,12	0,15	0,00
	115	18,60	-0,33	0,00	0,98	0,00	-0,49	0,00	115	15,30	0,33	0,00	-0,98	0,00	-0,41	0,00
	1	18,60	0,00	0,06	0,00	-0,14	0,00	0,00	2	18,60	0,00	-0,06	0,00	-0,16	0,00	0,00
	1	18,60	0,00	0,70	0,00	-0,48	0,00	0,00	4	18,60	0,00	0,71	0,00	0,50	0,00	0,00
	2	18,60	0,00	-0,03	0,00	0,10	0,00	0,00	3	18,60	0,00	0,03	0,00	0,07	0,00	0,00
	4	18,60	0,00	0,58	0,00	-0,57	0,00	-0,01	5	18,60	0,00	0,37	0,00	0,05	0,00	0,01
	5	18,60	0,00	0,46	0,00	-0,17	0,00	0,01	6	18,60	0,00	0,62	0,00	0,59	0,00	-0,01
	6	18,60	0,00	0,15	0,00	-0,01	0,00	0,00	7	18,60	0,00	0,46	0,00	0,45	0,00	0,00
	7	18,60	0,00	0,28	0,00	-0,15	0,00	0,00	8	18,60	0,00	0,36	0,00	0,26	0,00	0,00
	8	18,60	0,00	0,26	0,00	-0,08	0,00	0,00	9	18,60	0,00	0,33	0,00	0,17	0,00	0,00
	9	18,60	0,00	-0,07	0,00	-0,01	0,00	0,00	10	18,60	0,00	0,07	0,00	0,14	0,00	0,00
	10	18,60	0,00	0,11	0,00	-0,23	0,00	0,00	11	18,60	0,00	-0,11	0,00	-0,10	0,00	0,00
	11	18,60	0,00	0,15	0,00	-0,23	0,00	0,00	12	18,60	0,00	-0,15	0,00	-0,27	0,00	0,00
	12	18,60	0,00	0,02	0,00	0,00	0,00	0,00	13	18,60	0,00	-0,02	0,00	-0,08	0,00	0,00
	13	18,60	0,00	0,01	0,00	0,00	0,00	0,00	14	18,60	0,00	-0,01	0,00	-0,02	0,00	0,00
	14	18,60	0,00	0,00	0,00	0,00	0,00	0,00	15	18,60	0,00	0,00	0,00	-0,01	0,00	0,00
	15	18,60	0,00	0,00	0,00	0,00	0,00	0,00	16	18,60	0,00	0,00	0,00	0,00	0,00	0,00
	16	18,60	0,00	0,01	0,00	-0,01	0,00	0,00	17	18,60	0,00	-0,01	0,00	-0,01	0,00	0,00
	17	18,60	0,00	0,01	0,00	-0,02	0,00	0,00	18	18,60	0,00	-0,01	0,00	-0,02	0,00	0,00
	18	18,60	0,00	0,01	0,00	-0,01	0,00	0,00	19	18,60	0,00	-0,01	0,00	-0,01	0,00	0,00
	19	18,60	0,00	0,01	0,00	-0,01	0,00	0,00	20	18,60	0,00	-0,01	0,00	-0,02	0,00	0,00
	20	18,60	0,00	0,00	0,00	0,00	0,00	0,00	21	18,60	0,00	0,00	0,00	-0,02	0,00	0,00
	21	18,60	0,00	-0,01	0,00	0,06	0,00	0,00	22	18,60	0,00	0,01	0,00	-0,02	0,00	0,00
	22	18,60	0,00	-0,13	0,00	0,23	0,00	0,00	23	18,60	0,00	0,13	0,00	0,21	0,00	0,00
	23	18,60	0,00	-0,07	0,00	0,08	0,00	0,00	24	18,60	0,00	0,07	0,00	0,15	0,00	0,00
	25	18,60	0,00	0,15	0,00	-0,23	0,00	0,00	26	18,60	0,00	-0,15	0,00	-0,23	0,00	0,00
	26	18,60	0,00	0,03	0,00	0,01	0,00	0,00	27	18,60	0,00	-0,03	0,00	-0,09	0,00	0,00
	27	18,60	0,00	-0,04	0,00	0,08	0,00	0,00	28	18,60	0,00	0,04	0,00	0,05	0,00	0,00
	29	18,60	0,00	0,49	0,00	-0,33	0,00	0,00	30	18,60	0,00	0,56	0,00	0,51	0,00	0,00
	30	18,60	0,00	1,00	0,00	-0,88	0,00	0,00	31	18,60	0,00	0,88	0,00	0,56	0,00	0,00
	31	18,60	0,00	0,46	0,00	-0,22	0,00	0,00	32	18,60	0,00	0,51	0,00	0,28	0,00	0,00
	32	18,60	0,00	0,30	0,00	0,05	0,00	0,00	33	18,60	0,00	0,74	0,00	0,62	0,00	0,00
	34	18,60	0,00	0,15	0,00	-0,17	0,00	0,00	35	18,60	0,00	-0,15	0,00	-0,13	0,00	0,00
	36	18,60	0,00	0,90	0,00	-0,70	0,00	0,00	37	18,60	0,00	0,84	0,00	0,55	0,00	0,00
	37	18,60	0,00	0,57	0,00	-0,31	0,00	0,00	38	18,60	0,00	0,32	0,00	-0,04	0,00	0,00
	38	18,60	0,00	-0,20	0,00	0,47	0,00	-0,01	39	18,60	0,00	0,64	0,00	0,80	0,00	0,01
	40	18,60	0,00	0,51	0,00	-0,57	0,00	0,01	41	18,60	0,00	-0,51	0,00	-0,45	0,00	-0,01
	41	18,60	0,00	0,05	0,00	0,00	0,00	-0,01	42	18,60	0,00	-0,05	0,00	-0,14	0,00	0,01
	42	18,60	0,00	0,14	0,00	-0,21	0,00	0,00	43	18,60	0,00	-0,14	0,00	-0,23	0,00	0,00
	43	18,60	0,00	0,02	0,00	-0,01	0,00	0,00	44	18,60	0,00	-0,02	0,00	-0,06	0,00	0,00
	44	18,60	0,00	0,01	0,00	-0,01	0,00	0,00	45	18,60	0,00	-0,01	0,00	-0,02	0,00	0,00
	45	18,60	0,00	0,00	0,00	0,00	0,00	0,00	46	18,60	0,00	0,00	0,00	-0,01	0,00	0,00
	46	18,60	0,00	0,00	0,00	0,01	0,00	0,00	47	18,60	0,00	0,00	0,00	0,01	0,00	0,00
	47	18,60	0,00	0,00	0,00	-0,01	0,00	0,00	48	18,60	0,00	0,00	0,00	0,00	0,00	0,00
	48	18,60	0,00	0,01	0,00	-0,01	0,00	0,00	49	18,60	0,00	-0,01	0,00	-0,02	0,00	0,00
	49	18,60	0,00	-0,02	0,00	0,03	0,00	0,00	50	18,60	0,00	0,02	0,00	0,02	0,00	0,00
	50	18,60	0,00	-0,05	0,00	0,07	0,00	0,00	51	18,60	0,00	0,05	0,00	0,08	0,00	0,00
	51	18,60	0,00	0,00	0,00	-0,02	0,00	0,00	52	18,60	0,00	0,00	0,00	0,01	0,00	0,00
	52	18,60	0,00	0,04	0,00	-0,04	0,00	0,00	53	18,60	0,00	-0,04	0,00	-0,08	0,00	0,00
	53	18,60	0,00	-0,11	0,00	0,19	0,00	0,01	54	18,60	0,00	0,11	0,00	0,16	0,00	-0,01
	54	18,60	0,00	-0,06	0,00	0,06	0,00	0,00	55	18,60	0,00	0,06	0,00	0,12	0,00	0,00
	55	18,60	0,00	0,10	0,00	-0,16	0,00	0,00	56	18,60	0,00	-0,10	0,00	-0,13	0,00	0,00
	56	18,60	0,00	0,02	0,00	0,00	0,00	0,00	57	18,60	0,00	-0,02	0,00	-0,06	0,00	0,00
	57	18,60	0,00	-0,09	0,00	0,17	0,00	0,00	58	18,60	0,00	0,09	0,00	0,13	0,00	0,00
	59	18,60	0,00	1,15	0,00	-0,91	0,00	0,00	60	18,60	0,00	1,09	0,00	0,74	0,00	0,00
	60	18,60	0,00	0,78	0,00	-0,56	0,00	0,00	61	18,60	0,00	0,38	0,00	-0,01	0,00	0,00
	61	18,60	0,00	-0,08	0,00	0,16	0,00	0,00	62	18,60	0,00	0,08	0,00	0,11	0,00	0,00
	62	18,60	0,00	-0,08	0,00	-0,11	0,00	0,00	63	18,60	0,00	0,08	0,00	0,26	0,00	0,00
	63	18,60	0,00	0,41	0,00	-0,20	0,00	0,00	64	18,60	0,00	0,38	0,00	0,15	0,00	0,00
	64	18,60	0,00	0,00	0,00	-0,04	0,00	0,00	65	18,60	0,00	0,00	0,00	0,05	0,00	0,00
	65	18,60	0,00	0,03	0,00	-0,05	0,00	0,00	66	18,60	0,00	-0,03	0,00	-0,04	0,00	0,00
	66	18,60	0,00	0,02	0,00	-0,02	0,00	0,00	67	18,60	0,00	-0,02	0,00	-0,03	0,00	0,00
	67	18,60	0,00	0,01	0,00	-0,01	0,00	0,00	68	18,60	0,00	-0,01	0,00	-0,01	0,00	0,00
	68	18,60	0,00	0,00	0,00	0,00	0,00	0,00	69	18,60	0,00	0,00	0,00	0,00	0,00	0,00
	69	18,60	0,00	0,00	0,00	0,01	0,00	0,00	70	18,60	0,00	0,00	0,00	0,01	0,00	0,00
	70	18,60	0,00	0,00	0,00	0,00	0,00	0,00	71	18,60	0,00	0,00	0,00	0,00	0,00	0,00
	71	18,60	0,00	0,00	0,00	0,00	0,00	0,00	72	18,60	0,00	0,00	0,00	-0,01	0,00	0,00
	72	18,60	0,00	-0,01	0,00	0,07	0,00	0,00	73	18,60	0,00	0,01	0,00	-0,03	0,00	0,00
	73	18,60	0,00	-0,30	0,00	0,45	0,00	0,00	74	18,60	0,00	0,30	0,00	0,48	0,00	0,00
	75	18,60	0,00	0,29	0,00	-0,46	0,00	0,00	76	18,60	0,00	-0,29	0,00	-0,44	0,00	0,00
	76	18,60	0,00	0,00	0,00	0,04	0,00	0,00	77	18,60	0,00	0,00	0,00	-0,05	0,00	0,00
	77	18,60	0,00	-0,01	0,00	0,01	0,00	0,00	78	18,60	0,00	0,01	0,00	0,00	0,00	0,00
	78	18,60	0,00	-0,01	0,00	0,01	0,00	0,00	79	18,60	0,00	0,01	0,00	0,01	0,00	0,00
	79	18,60	0,00	0,01	0,00	0,01	0,00	0,00	80	18,60	0,00	-0,01	0,00	-0,03	0,00	0,00
	80	18,60	0,00	-0,09	0,00	0,16	0,00	0,00	81	18,60	0,00	0,09	0,00	0,13	0,00	0,00
	82	18,60	0,00	1,31	0,00	-1,04	0,00	0,00	83	18,60	0,00	1,23	0,00	0,80	0,00	0,00
	83	18,60	0,00	0,75	0,00	-0,55	0,00	0,00	84	18,60	0,00	0,57	0,00	0,29	0,00	0,00
	84	18,60	0,00	0,50	0,00	-0,24	0,00	0,00	85	18,60	0,00	0,65	0,00	0,62	0,00	0,00
	85	18,60	0,00	0,39	0,00	-0,22	0,00	0,00	86	18,60	0,00	0,46	0,00	0,33	0,00	0,00
	86	18,60	0,00	0,03	0,00	-0,11	0,00	0,00	87	18,60	0,00	-0,03	0,00	0,01	0,00	0,00
	87	18,60	0,00	0,00	0,00	0,00	0,00	0,00	88	18,60	0,00	0,00	0,00	0,00	0,00	0,00
	88	18,60	0,00	0,00	0,00	0,00	0,00	0,00	89	18,60	0,00	0,00	0,00	0,00	0,00	0,00
	89	18,60	0,00	0,00	0,00	0,00	0,00	0,00	90	18,60	0,00	0,00	0,00	0,00	0,00	0,00
	90	18,60	0,00	0,00	0,00	0,00	0,00	0,00	91	18,60	0,00	0,00	0,00	0,00	0,00	0,00
	91	18,60	0,00	0,00	0,00	0,01	0,00	0,00	92	18,60	0,00	0,00	0,00	0,01	0,00	0,00
	92	18,60	0,00	0,00	0,00	0,00	0,00	0,00	93	18,60	0,00	0,00	0,00	0,00	0,00	0,00
	93	18,60	0,00	0,00	0,00	0,01	0,00	0,00	94	18,60	0,00	0,00	0,00	0,00	0,00	0,00
	94	18,60	0,00	-0,01	0,00	0,04	0,00	0,00	95	18,60	0,00	0,01	0,00	-0,02	0,00	0,00
	95	18,60	0,00	-0,13	0,00	0,21	0,00	0,00	96	18,60	0,00	0,13	0,00	0,23	0,00	0,00
	96	18,60	0,00	-0,01	0,00	-0,05	0,00	0,00	97	18,60	0,00	0,01	0,00	0,07	0,00	0,00
	97	18,60	0,00	0,14	0,00	-0,24	0,00	0,00	98	18,60	0,00	-0,14	0,00	-0,21	0,00	0,00

CARATT. Var.Amb.affol.: ASTE

Tratto	Filo In.	Alt. (m)	Tx (t)	Ty (t)	N (t)	Mx (t*m)	My (t*m)	Mt (t*m)	Filo Fin.	Alt. (m)	Tx (t)	Ty (t)	N (t)	Mx (t*m)	My (t*m)	Mt (t*m)
	98	18,60	0,00	0,01	0,00	0,03	0,00	0,00	99	18,60	0,00	-0,01	0,00	-0,05	0,00	0,00
	99	18,60	0,00	0,00	0,00	0,01	0,00	0,00	100	18,60	0,00	0,00	0,00	-0,01	0,00	0,00
	100	18,60	0,00	-0,01	0,00	0,02	0,00	0,00	101	18,60	0,00	0,01	0,00	0,01	0,00	0,00
	101	18,60	0,00	0,00	0,00	0,01	0,00	0,00	102	18,60	0,00	0,00	0,00	-0,01	0,00	0,00
	102	18,60	0,00	-0,05	0,00	0,08	0,00	0,00	103	18,60	0,00	0,05	0,00	0,08	0,00	0,00
	104	18,60	0,00	1,32	0,00	-1,04	0,00	0,00	105	18,60	0,00	1,22	0,00	0,79	0,00	0,00
	105	18,60	0,00	0,64	0,00	-0,51	0,00	0,00	106	18,60	0,00	0,67	0,00	0,55	0,00	0,00
	106	18,60	0,00	1,12	0,00	-0,65	0,00	0,00	107	18,60	0,00	1,22	0,00	0,91	0,00	0,00
	108	18,60	0,00	1,53	0,00	-1,18	0,00	0,00	109	18,60	0,00	1,45	0,00	0,97	0,00	0,00
	109	18,60	0,00	0,78	0,00	-0,64	0,00	0,00	110	18,60	0,00	0,77	0,00	0,63	0,00	0,00
	110	18,60	0,00	1,32	0,00	-0,77	0,00	0,00	111	18,60	0,00	1,43	0,00	1,05	0,00	0,00
	112	18,60	0,00	0,87	0,00	-0,59	0,00	0,00	113	18,60	0,00	0,93	0,00	0,74	0,00	0,00
	113	18,60	0,00	0,46	0,00	-0,40	0,00	0,00	114	18,60	0,00	0,47	0,00	0,40	0,00	0,00
	114	18,60	0,00	0,84	0,00	-0,59	0,00	0,00	115	18,60	0,00	0,82	0,00	0,53	0,00	0,00
	2	18,60	0,00	1,59	0,00	-1,37	0,00	0,00	5	18,60	0,00	1,26	0,00	0,51	0,00	0,00
	3	18,60	0,00	0,78	0,00	-0,55	0,00	0,00	6	18,60	0,00	0,80	0,00	0,59	0,00	0,00
	4	18,60	0,00	-0,08	0,00	0,06	0,00	0,00	29	18,60	0,00	0,08	0,00	0,19	0,00	0,00
	5	18,60	0,00	-0,11	0,00	0,00	0,00	0,00	30	18,60	0,00	0,11	0,00	0,37	0,00	0,00
	6	18,60	0,00	0,11	0,00	-0,28	0,00	0,00	31	18,60	0,00	-0,11	0,00	-0,10	0,00	0,00
	7	18,60	0,00	0,06	0,00	-0,13	0,00	0,00	32	18,60	0,00	-0,06	0,00	-0,06	0,00	0,00
	8	18,60	0,00	-0,07	0,00	0,12	0,00	0,00	33	18,60	0,00	0,07	0,00	0,13	0,00	0,00
	9	18,60	0,00	0,17	0,00	-0,02	0,00	0,00	34	18,60	0,00	0,25	0,00	0,16	0,00	0,00
	10	18,60	0,00	0,21	0,00	-0,10	0,00	0,00	35	18,60	0,00	0,25	0,00	0,16	0,00	0,00
	11	18,60	0,00	0,67	0,00	-0,68	0,00	0,00	42	18,60	0,00	0,63	0,00	0,54	0,00	0,00
	12	18,60	0,00	1,18	0,00	-1,12	0,00	0,00	43	18,60	0,00	1,15	0,00	1,02	0,00	0,00
	13	18,60	0,00	1,18	0,00	-1,10	0,00	0,00	44	18,60	0,00	1,16	0,00	1,03	0,00	0,00
	14	18,60	0,00	1,18	0,00	-1,10	0,00	0,00	45	18,60	0,00	1,16	0,00	1,03	0,00	0,00
	15	18,60	0,00	1,18	0,00	-1,10	0,00	0,00	46	18,60	0,00	1,16	0,00	1,03	0,00	0,00
	16	18,60	0,00	1,15	0,00	-1,08	0,00	0,00	47	18,60	0,00	1,12	0,00	1,00	0,00	0,00
	17	18,60	0,00	1,15	0,00	-1,08	0,00	0,00	48	18,60	0,00	1,12	0,00	0,99	0,00	0,00
	18	18,60	0,00	1,18	0,00	-1,10	0,00	0,00	49	18,60	0,00	1,16	0,00	1,02	0,00	0,00
	19	18,60	0,00	1,18	0,00	-1,10	0,00	0,00	50	18,60	0,00	1,16	0,00	1,02	0,00	0,00
	20	18,60	0,00	1,19	0,00	-1,11	0,00	0,00	51	18,60	0,00	1,15	0,00	0,96	0,00	0,00
	21	18,60	0,00	1,19	0,00	-1,11	0,00	0,00	52	18,60	0,00	1,14	0,00	0,96	0,00	0,00
	22	18,60	0,00	1,19	0,00	-1,13	0,00	0,00	53	18,60	0,00	1,15	0,00	1,00	0,00	0,00
	23	18,60	0,00	0,67	0,00	-0,70	0,00	0,00	54	18,60	0,00	0,62	0,00	0,53	0,00	0,00
	24	18,60	0,00	0,16	0,00	-0,22	0,00	-0,01	25	18,60	0,00	-0,16	0,00	0,08	0,00	0,01
	25	18,60	0,00	0,54	0,00	-0,54	0,00	0,00	55	18,60	0,00	0,37	0,00	0,14	0,00	0,00
	26	18,60	0,00	0,87	0,00	-0,67	0,00	0,00	56	18,60	0,00	0,77	0,00	0,44	0,00	0,00
	27	18,60	0,00	0,89	0,00	-0,66	0,00	0,00	57	18,60	0,00	0,82	0,00	0,50	0,00	0,00
	28	18,60	0,00	0,50	0,00	-0,37	0,00	0,00	58	18,60	0,00	0,46	0,00	0,27	0,00	0,00
	30	18,60	0,00	-0,12	0,00	0,09	0,00	-0,01	36	18,60	0,00	0,12	0,00	0,20	0,00	0,01
	31	18,60	0,00	0,01	0,00	-0,03	0,00	0,00	37	18,60	0,00	-0,01	0,00	-0,01	0,00	0,00
	32	18,60	0,00	-0,03	0,00	-0,08	0,00	0,00	38	18,60	0,00	0,03	0,00	0,16	0,00	0,00
	35	18,60	0,00	0,33	0,00	-0,38	0,00	0,00	41	18,60	0,00	0,00	0,00	-0,01	0,00	0,00
	36	18,60	0,00	0,05	0,00	-0,10	0,00	0,00	59	18,60	0,00	-0,05	0,00	-0,04	0,00	0,00
	37	18,60	0,00	0,10	0,00	-0,15	0,00	0,00	60	18,60	0,00	-0,10	0,00	-0,15	0,00	0,00
	38	18,60	0,00	0,81	0,00	-0,47	0,00	0,00	61	18,60	0,00	0,58	0,00	0,12	0,00	0,00
	41	18,60	0,00	1,19	0,00	-0,72	0,00	0,01	64	18,60	0,00	0,61	0,00	-0,10	0,00	-0,01
	42	18,60	0,00	0,60	0,00	-0,42	0,00	0,00	65	18,60	0,00	0,50	0,00	0,27	0,00	0,00
	43	18,60	0,00	0,61	0,00	-0,51	0,00	0,00	66	18,60	0,00	0,52	0,00	0,38	0,00	0,00
	44	18,60	0,00	0,59	0,00	-0,48	0,00	0,00	67	18,60	0,00	0,54	0,00	0,42	0,00	0,00
	45	18,60	0,00	0,59	0,00	-0,48	0,00	0,00	68	18,60	0,00	0,55	0,00	0,42	0,00	0,00
	46	18,60	0,00	0,59	0,00	-0,48	0,00	0,00	69	18,60	0,00	0,54	0,00	0,41	0,00	0,00
	47	18,60	0,00	0,57	0,00	-0,47	0,00	0,00	70	18,60	0,00	0,53	0,00	0,40	0,00	0,00
	48	18,60	0,00	0,57	0,00	-0,47	0,00	0,00	71	18,60	0,00	0,53	0,00	0,40	0,00	0,00
	49	18,60	0,00	0,59	0,00	-0,48	0,00	0,00	72	18,60	0,00	0,54	0,00	0,41	0,00	0,00
	50	18,60	0,00	0,54	0,00	-0,42	0,00	0,00	73	18,60	0,00	0,59	0,00	0,49	0,00	0,00
	51	18,60	0,00	0,39	0,00	-0,16	0,00	0,00	74	18,60	0,00	0,74	0,00	0,68	0,00	0,00
	52	18,60	0,00	0,40	0,00	-0,16	0,00	0,00	75	18,60	0,00	0,73	0,00	0,67	0,00	0,00
	53	18,60	0,00	0,57	0,00	-0,47	0,00	0,00	76	18,60	0,00	0,56	0,00	0,44	0,00	0,00
	54	18,60	0,00	0,62	0,00	-0,44	0,00	0,00	77	18,60	0,00	0,51	0,00	0,27	0,00	0,00
	55	18,60	0,00	0,57	0,00	-0,32	0,00	0,00	78	18,60	0,00	0,51	0,00	0,23	0,00	0,00
	56	18,60	0,00	0,57	0,00	-0,39	0,00	0,00	79	18,60	0,00	0,48	0,00	0,26	0,00	0,00
	57	18,60	0,00	0,59	0,00	-0,40	0,00	0,00	80	18,60	0,00	0,53	0,00	0,31	0,00	0,00
	58	18,60	0,00	0,33	0,00	-0,22	0,00	0,00	81	18,60	0,00	0,27	0,00	0,14	0,00	0,00
	59	18,60	0,00	0,02	0,00	-0,03	0,00	0,00	82	18,60	0,00	-0,02	0,00	-0,04	0,00	0,00
	60	18,60	0,00	0,01	0,00	0,01	0,00	0,00	83	18,60	0,00	-0,01	0,00	-0,06	0,00	0,00
	61	18,60	0,00	0,62	0,00	-0,39	0,00	0,00	84	18,60	0,00	0,56	0,00	0,26	0,00	0,00
	63	18,60	0,00	0,55	0,00	-0,23	0,00	0,00	85	18,60	0,00	0,61	0,00	0,35	0,00	0,00
	64	18,60	0,00	0,30	0,00	-0,08	0,00	0,00	86	18,60	0,00	0,42	0,00	0,32	0,00	0,00
	65	18,60	0,00	0,72	0,00	-0,36	0,00	0,00	87	18,60	0,00	0,79	0,00	0,50	0,00	0,00
	66	18,60	0,00	0,74	0,00	-0,40	0,00	0,00	88	18,60	0,00	0,80	0,00	0,52	0,00	0,00
	67	18,60	0,00	0,74	0,00	-0,40	0,00	0,00	89	18,60	0,00	0,80	0,00	0,52	0,00	0,00
	68	18,60	0,00	0,74	0,00	-0,40	0,00	0,00	90	18,60	0,00	0,80	0,00	0,52	0,00	0,00
	69	18,60	0,00	0,74	0,00	-0,40	0,00	0,00	91	18,60	0,00	0,80	0,00	0,52	0,00	0,00
	70	18,60	0,00	0,72	0,00	-0,39	0,00	0,00	92	18,60	0,00	0,78	0,00	0,50	0,00	0,00
	71	18,60	0,00	0,73	0,00	-0,39	0,00	0,00	93	18,60	0,00	0,78	0,00	0,50	0,00	0,00
	72	18,60	0,00	0,75	0,00	-0,41	0,00	0,00	94	18,60	0,00	0,80	0,00	0,51	0,00	0,00
	73	18,60	0,00	0,77	0,00	-0,46	0,00	0,00	95	18,60	0,00	0,78	0,00	0,48	0,00	0,00
	76	18,60	0,00	0,77	0,00	-0,46	0,00	0,00	98	18,60	0,00	0,77	0,00	0,46	0,00	0,00
	77	18,60	0,00	0,76	0,00	-0,41	0,00	0,00	99	18,60	0,00	0,79	0,00	0,47	0,00	0,00
	78	18,60	0,00	0,73	0,00	-0,39	0,00	0,00	100	18,60	0,00	0,75	0,00	0,45	0,00	0,00
	79	18,60	0,00	0,71	0,00	-0,39	0,00	0,00	101	18,60	0,00	0,73	0,00	0,43	0,00	0,00
	80	18,60	0,00	0,76	0,00	-0,43	0,00	0,00	102	18,60	0,00	0,76	0,00	0,45	0,00	0,00
	81	18,60	0,00	0,44	0,00	-0,27	0,00	0,00	103	18,60	0,00	0,42	0,00	0,22	0,00	0,00
	82	18,60	0,00	0,00	0,00	0,00	0,00	0,00	104	18,60	0,00	0,00	0,00	0,00	0,00	0,00
	83	18,60	0,00	-0,02	0,00	0,03	0,00	0,00	105	18,60	0,00	0,02	0,00	0,05	0,00	0,00
	84	18,60	0,00	0,05	0,00	-0,18	0,00	0,00	106	18,60	0,00	-0,05	0,00	-0,04	0,00	0,00
	85	18,60	0,00	0,02	0,00	-0,08	0,00	0,01	107	18,60	0,00	-0,02	0,00	0,01	0,00	-0,01
	104	18,60	0,00	0,01	0,00	-0,02	0,00	0,00	108	18,60	0,00	-0,01	0,00	-0,04	0,00	0,00

CARATT. Var.Amb.affol.: ASTE

Tratto	Filo In.	Alt. (m)	Tx (t)	Ty (t)	N (t)	Mx (t*m)	My (t*m)	Mt (t*m)	Filo Fin.	Alt. (m)	Tx (t)	Ty (t)	N (t)	Mx (t*m)	My (t*m)	Mt (t*m)
	105	18,60	0,00	0,06	0,00	-0,09	0,00	0,00	109	18,60	0,00	-0,06	0,00	-0,18	0,00	0,00
	106	18,60	0,00	0,05	0,00	-0,05	0,00	0,00	110	18,60	0,00	-0,05	0,00	-0,17	0,00	0,00
	107	18,60	0,00	0,02	0,00	-0,04	0,00	0,00	111	18,60	0,00	-0,02	0,00	-0,06	0,00	0,00
	108	18,60	0,00	-0,04	0,00	0,10	0,00	0,00	112	18,60	0,00	0,04	0,00	0,11	0,00	0,00
	109	18,60	0,00	-0,12	0,00	0,32	0,00	0,00	113	18,60	0,00	0,12	0,00	0,35	0,00	0,00
	110	18,60	0,00	-0,11	0,00	0,30	0,00	0,00	114	18,60	0,00	0,11	0,00	0,32	0,00	0,00
	111	18,60	0,00	-0,03	0,00	0,09	0,00	0,00	115	18,60	0,00	0,03	0,00	0,09	0,00	0,00
	116	0,00	0,00	-0,49	0,00	0,39	0,00	0,00	117	0,00	0,00	-0,25	0,00	-0,30	0,00	0,00
	117	0,00	0,00	-0,23	0,00	0,29	0,00	0,00	118	0,00	0,00	-0,50	0,00	-0,41	0,00	0,00
	118	0,00	0,00	-0,46	0,00	0,46	0,00	0,03	34	0,00	0,00	-0,26	0,00	-0,38	0,00	-0,03
	119	0,00	0,00	-0,48	0,00	0,24	0,00	0,00	120	0,00	0,00	-0,27	0,00	-0,15	0,00	0,00
	120	0,00	0,00	-0,45	0,00	0,14	0,00	0,00	121	0,00	0,00	-0,30	0,00	-0,08	0,00	0,00
	121	0,00	0,00	-0,34	0,00	0,08	0,00	0,00	40	0,00	0,00	-0,42	0,00	-0,11	0,00	0,00
	122	0,00	0,00	-0,71	0,00	0,32	0,00	0,00	123	0,00	0,00	-0,31	0,00	-0,13	0,00	0,00
	123	0,00	0,00	-0,29	0,00	0,13	0,00	0,00	124	0,00	0,00	-0,74	0,00	-0,34	0,00	0,00
	124	0,00	0,00	0,01	0,00	0,36	0,00	0,01	75	0,00	0,00	-1,03	0,00	-0,85	0,00	-0,01
	125	0,00	0,00	-0,58	0,00	0,52	0,00	0,00	126	0,00	0,00	-0,08	0,00	-0,34	0,00	0,00
	126	0,00	0,00	-0,07	0,00	0,34	0,00	0,00	127	0,00	0,00	-0,60	0,00	-0,53	0,00	0,00
	127	0,00	0,00	0,18	0,00	0,56	0,00	-0,01	39	0,00	0,00	-0,83	0,00	-0,93	0,00	0,01
	128	0,00	0,00	-0,81	0,00	0,54	0,00	-0,01	129	0,00	0,00	0,16	0,00	-0,18	0,00	0,00
	129	0,00	0,00	-0,54	0,00	0,20	0,00	0,00	130	0,00	0,00	-0,12	0,00	-0,05	0,00	0,00
	130	0,00	0,00	-0,40	0,00	0,06	0,00	0,00	40	0,00	0,00	-0,27	0,00	-0,01	0,00	0,00
	131	0,00	0,00	-0,66	0,00	0,25	0,00	0,00	132	0,00	0,00	-0,58	0,00	-0,20	0,00	0,00
	132	0,00	0,00	-0,47	0,00	0,19	0,00	0,00	133	0,00	0,00	-0,72	0,00	-0,35	0,00	0,00
	133	0,00	0,00	-0,74	0,00	0,46	0,00	0,00	96	0,00	0,00	-0,38	0,00	-0,26	0,00	0,00
	134	0,00	0,00	-0,67	0,00	0,26	0,00	0,00	135	0,00	0,00	-0,56	0,00	-0,20	0,00	0,00
	135	0,00	0,00	-0,47	0,00	0,19	0,00	0,00	136	0,00	0,00	-0,71	0,00	-0,33	0,00	0,00
	136	0,00	0,00	-0,73	0,00	0,44	0,00	0,00	97	0,00	0,00	-0,38	0,00	-0,25	0,00	0,00

TENS. Var.Amb.affol.: SHELL

Shell Nro	Nodo N.ro	S11 kg/cmq	S22 kg/cmq	S12 kg/cmq	M11 kg/cmq	M22 kg/cmq	M12 kg/cmq	Nodo N.ro	S11 kg/cmq	S22 kg/cmq	S12 kg/cmq	M11 kg/cmq	M22 kg/cmq	M12 kg/cmq
1	694	-0,19	-0,87	-0,20	-0,14	-0,48	-0,11	695	-0,07	-0,23	-0,10	0,04	0,10	-0,12
	33	-0,26	-0,88	-0,20	0,21	1,04	0,11	691	-0,13	-0,25	-0,11	0,01	0,03	0,10
2	720	-0,10	-0,78	-0,04	0,12	0,57	0,13	721	-0,01	-0,33	-0,02	-0,06	-0,10	0,12
	39	-0,19	-0,80	-0,09	-0,23	-1,16	-0,11	717	-0,10	-0,34	-0,07	-0,01	-0,03	-0,12
3	746	-0,18	-0,65	-0,22	-0,05	-0,15	-0,05	747	-0,08	-0,13	-0,06	0,02	0,04	-0,05
	74	-0,23	-0,66	-0,18	0,08	0,41	0,05	743	-0,13	-0,14	-0,02	0,00	0,01	0,05
4	694	-0,23	-0,87	-0,25	0,11	0,34	0,10	772	-0,09	-0,17	-0,08	-0,02	-0,06	0,11
	33	-0,30	-0,88	-0,26	-0,16	-0,78	-0,09	769	-0,16	-0,19	-0,09	-0,01	-0,07	-0,08
5	698	-0,21	-0,87	-0,27	-0,07	-0,34	-0,09	790	-0,07	-0,18	-0,07	0,04	0,06	-0,08
	34	-0,32	-0,90	-0,26	0,15	0,77	0,10	787	-0,18	-0,20	-0,06	0,01	0,05	0,11
6	746	-0,13	-0,66	-0,11	0,09	0,36	0,08	808	-0,04	-0,22	-0,07	-0,03	-0,10	0,09
	74	-0,18	-0,67	-0,11	-0,16	-0,81	-0,07	805	-0,09	-0,23	-0,06	0,01	0,06	-0,07
7	750	-0,14	-0,69	-0,12	-0,10	-0,40	-0,08	830	-0,05	-0,21	-0,06	0,04	0,11	-0,09
	75	-0,19	-0,70	-0,11	0,18	0,89	0,08	827	-0,09	-0,22	-0,06	-0,01	-0,07	0,08
8	849	0,14	-0,21	0,24	0,00	0,10	0,05	850	0,10	-0,39	0,02	0,00	-0,06	0,05
	148	0,13	-0,21	-0,06	-0,06	-0,30	-0,06	714	0,09	-0,39	-0,28	0,01	0,07	-0,06
9	862	0,17	-0,20	0,40	0,03	0,09	-0,02	863	0,13	-0,37	0,06	-0,01	0,02	-0,02
	154	0,17	-0,20	-0,02	0,00	0,01	0,04	740	0,14	-0,37	-0,36	-0,01	-0,04	0,04
10	875	0,09	-0,14	0,10	0,09	0,58	0,11	876	0,05	-0,36	-0,01	-0,03	-0,17	0,10
	188	0,05	-0,15	0,01	-0,21	-1,06	-0,11	766	0,01	-0,37	-0,10	0,03	0,17	-0,12
11	849	0,07	-0,15	0,07	-0,17	-0,91	-0,19	888	0,03	-0,34	0,03	0,05	0,19	-0,18
	148	0,02	-0,16	0,06	0,31	1,55	0,19	784	-0,01	-0,35	0,02	-0,03	-0,17	0,19
12	853	0,03	-0,26	0,05	-0,03	-0,06	0,03	897	0,03	-0,29	0,01	0,00	-0,03	0,03
	149	-0,01	-0,27	-0,04	-0,01	-0,04	-0,04	802	-0,01	-0,29	-0,07	0,01	0,05	-0,04
13	875	0,10	-0,19	0,18	-0,01	-0,21	-0,07	906	0,06	-0,39	0,06	0,01	0,09	-0,06
	188	0,05	-0,20	-0,01	0,11	0,56	0,08	824	0,01	-0,40	-0,14	-0,03	-0,14	0,09
14	879	0,10	-0,17	0,17	0,01	0,19	0,07	917	0,06	-0,37	0,06	-0,01	-0,08	0,06
	189	0,05	-0,18	-0,01	-0,10	-0,51	-0,06	846	0,01	-0,38	-0,13	0,02	0,11	-0,07
15	928	0,13	-0,13	0,21	-0,01	0,06	0,04	929	0,09	-0,32	0,03	0,00	-0,04	0,04
	263	0,13	-0,13	-0,04	-0,04	-0,22	-0,05	859	0,09	-0,32	-0,23	0,01	0,06	-0,05
16	941	0,13	-0,13	0,30	0,03	0,10	-0,01	942	0,10	-0,30	0,05	0,00	0,02	-0,01
	269	0,14	-0,13	0,00	0,00	-0,02	0,03	872	0,11	-0,30	-0,26	0,00	-0,02	0,03
17	954	0,08	-0,07	0,06	0,10	0,67	0,13	955	0,03	-0,32	-0,01	-0,03	-0,19	0,12
	303	0,05	-0,07	0,04	-0,24	-1,18	-0,13	885	0,00	-0,33	-0,03	0,04	0,22	-0,13
18	928	0,06	-0,07	0,05	-0,16	-0,86	-0,17	967	0,02	-0,28	0,02	0,05	0,18	-0,17
	263	0,03	-0,08	0,07	0,29	1,46	0,17	894	-0,01	-0,28	0,05	-0,03	-0,17	0,18
19	932	0,04	-0,18	0,04	-0,02	0,01	0,05	976	0,03	-0,24	0,01	0,00	-0,04	0,04
	264	0,01	-0,18	-0,02	-0,03	-0,16	-0,04	903	0,00	-0,24	-0,05	0,01	0,04	-0,05
20	954	0,11	-0,13	0,19	0,01	-0,11	-0,05	985	0,07	-0,35	0,05	0,00	0,06	-0,04
	303	0,07	-0,14	-0,01	0,07	0,37	0,06	914	0,03	-0,36	-0,15	-0,02	-0,10	0,07
21	958	0,11	-0,11	0,18	-0,01	0,10	0,05	996	0,07	-0,33	0,04	0,00	-0,06	0,04
	304	0,08	-0,12	-0,02	-0,07	-0,35	-0,05	925	0,03	-0,34	-0,15	0,02	0,09	-0,06
22	1007	0,15	-0,03	0,26	0,01	0,10	0,05	1008	0,10	-0,26	0,04	0,00	-0,05	0,05
	378	0,17	-0,03	-0,04	-0,06	-0,30	-0,05	938	0,12	-0,25	-0,26	0,01	0,06	-0,06
23	1020	0,16	-0,05	0,37	0,02	0,09	-0,01	1021	0,12	-0,26	0,05	0,00	0,01	-0,01
	384	0,19	-0,05	0,00	0,00	0,00	0,03	951	0,15	-0,26	-0,32	0,00	-0,01	0,03
24	1033	0,10	0,04	0,10	0,15	0,84	0,15	1034	0,05	-0,26	-0,01	-0,04	-0,22	0,14
	418	0,09	0,03	0,05	-0,29	-1,44	-0,14	964	0,03	-0,27	-0,05	0,05	0,23	-0,15
25	1007	0,07	0,03	0,06	-0,20	-1,00	-0,20	1046	0,03	-0,21	0,02	0,05	0,20	-0,19
	378	0,06	0,02	0,08	0,34	1,68	0,20	973	0,01	-0,21	0,04	-0,03	-0,17	0,20
26	1011	0,05	-0,09	0,05	0,01	0,09	0,06	1055	0,03	-0,18	0,00	-0,01	-0,05	0,06
	379	0,03	-0,09	-0,01	-0,06	-0,29	-0,06	982	0,02	-0,18	-0,06	0,01	0,04	-0,06
27	1033	0,14	-0,04	0,22	-0,02	-0,20	-0,06	1064	0,08	-0,30	0,06	0,01	0,08	-0,06
	418	0,11	-0,04	-0,02	0,11	0,54	0,07	993	0,06	-0,30	-0,18	-0,02	-0,12	0,08
28	1037	0,14	-0,02	0,21	0,02	0,19	0,07	1075	0,08	-0,28	0,05	-0,01	-0,08	0,06
	419	0,11	-0,03	-0,03	-0,10	-0,52	-0,07	1004	0,06	-0,29	-0,19	0,02	0,11	-0,07
29	1086	0,16	0,08	0,26	0,04	0,15	0,06	1087	0,11	-0,19	0,04	-0,01	-0,06	0,06
	493	0,21	0,09	-0,02	-0,08	-0,38	-0,06	1017	0,15	-0,18	-0,24	0,01	0,04	-0,06

TENS. Var.Amb.affol.: SHELL

Shell Nro	Nodo N.ro	S11 kg/cmq	S22 kg/cmq	S12 kg/cmq	M11 kg/cmq	M22 kg/cmq	M12 kg/cmq	Nodo N.ro	S11 kg/cmq	S22 kg/cmq	S12 kg/cmq	M11 kg/cmq	M22 kg/cmq	M12 kg/cmq
30	1099	0,17	0,02	0,40	0,02	0,10	-0,01	1100	0,12	-0,21	0,07	-0,01	0,01	-0,02
	499	0,23	0,04	0,03	0,00	-0,02	0,03	1030	0,18	-0,19	-0,30	0,00	-0,02	0,03
31	1112	0,12	0,18	0,11	0,19	1,00	0,16	1113	0,05	-0,18	0,00	-0,05	-0,25	0,16
	533	0,13	0,18	0,08	-0,33	-1,67	-0,16	1043	0,06	-0,18	-0,03	0,05	0,24	-0,16
32	1086	0,09	0,15	0,07	-0,23	-1,11	-0,20	1125	0,03	-0,14	0,03	0,06	0,21	-0,20
	493	0,09	0,15	0,10	0,36	1,82	0,20	1052	0,04	-0,14	0,06	-0,03	-0,16	0,20
33	1090	0,05	0,00	0,06	0,02	0,12	0,07	1134	0,03	-0,11	0,02	-0,01	-0,05	0,07
	494	0,06	0,01	0,01	-0,07	-0,36	-0,07	1061	0,04	-0,11	-0,03	0,01	0,04	-0,07
34	1112	0,16	0,09	0,25	-0,03	-0,24	-0,07	1143	0,10	-0,24	0,08	0,01	0,09	-0,06
	533	0,16	0,09	0,00	0,12	0,61	0,08	1072	0,09	-0,24	-0,17	-0,02	-0,11	0,08
35	1116	0,16	0,09	0,24	0,03	0,22	0,07	1154	0,10	-0,23	0,07	-0,01	-0,08	0,07
	534	0,15	0,09	-0,01	-0,12	-0,58	-0,07	1083	0,09	-0,24	-0,18	0,02	0,11	-0,07
36	695	-0,17	-0,28	-0,14	0,04	0,10	-0,02	696	-0,15	-0,19	-0,04	0,00	0,04	-0,02
	691	-0,09	-0,27	-0,10	0,01	0,03	0,01	692	-0,07	-0,17	0,00	0,00	0,02	0,01
37	696	-0,15	-0,19	-0,01	0,00	0,04	0,01	697	-0,17	-0,29	0,09	0,05	0,12	0,02
	692	-0,07	-0,17	-0,01	0,00	0,02	-0,03	693	-0,09	-0,27	0,09	0,01	0,03	-0,02
38	697	-0,06	-0,24	0,07	0,05	0,12	0,12	698	-0,19	-0,88	0,17	-0,10	-0,48	0,13
	693	-0,14	-0,25	0,10	0,01	0,03	-0,12	34	-0,27	-0,90	0,20	0,22	1,08	-0,11
39	699	-0,02	-0,41	-0,01	-0,04	-0,05	0,00	700	-0,02	-0,40	-0,07	-0,01	0,00	0,00
	694	0,00	-0,40	0,00	-0,04	0,04	0,01	695	0,00	-0,40	-0,06	0,01	-0,02	0,01
40	700	-0,03	-0,39	-0,09	-0,01	0,00	0,01	701	-0,01	-0,30	0,00	0,01	-0,01	0,01
	695	-0,16	-0,42	-0,09	0,01	-0,02	-0,02	696	-0,15	-0,33	-0,01	0,00	0,06	-0,02
41	701	-0,01	-0,30	-0,04	0,01	-0,01	-0,01	702	-0,03	-0,39	0,04	0,01	0,02	-0,01
	696	-0,15	-0,33	0,02	0,00	0,06	0,01	697	-0,16	-0,42	0,09	0,03	0,00	0,01
42	702	-0,01	-0,40	0,04	0,01	0,02	0,01	703	-0,02	-0,44	-0,04	0,02	-0,02	0,01
	697	0,00	-0,40	0,06	0,02	0,00	-0,01	698	0,00	-0,43	-0,02	0,01	0,06	-0,01
43	704	0,01	-0,35	-0,05	-0,02	-0,02	0,00	705	0,00	-0,39	-0,03	-0,01	-0,01	0,01
	699	0,00	-0,36	0,01	-0,03	0,00	0,01	700	-0,01	-0,39	0,02	-0,01	-0,01	0,01
44	705	0,00	-0,37	-0,05	-0,01	-0,01	0,01	706	0,00	-0,38	-0,03	0,01	-0,01	0,01
	700	-0,03	-0,38	0,01	-0,01	-0,01	0,01	701	-0,03	-0,39	0,03	0,01	0,00	0,00
45	706	-0,01	-0,39	-0,01	0,00	-0,01	0,01	707	0,00	-0,37	-0,01	0,00	0,00	0,01
	701	-0,03	-0,39	-0,01	0,01	0,00	0,00	702	-0,02	-0,38	0,00	0,01	0,00	0,00
46	707	0,00	-0,38	0,00	0,00	0,00	0,01	708	0,00	-0,36	-0,04	0,01	0,00	0,01
	702	-0,01	-0,38	0,00	0,01	0,00	0,00	703	-0,01	-0,36	-0,04	0,02	0,02	0,00
47	709	0,04	-0,35	-0,10	-0,04	0,01	0,00	710	0,03	-0,40	-0,03	0,00	-0,02	0,00
	704	-0,01	-0,36	0,00	-0,02	-0,02	0,01	705	-0,02	-0,40	0,07	-0,01	-0,01	0,01
48	710	-0,07	-0,40	0,00	0,00	-0,03	0,01	711	-0,06	-0,38	-0,05	0,00	0,01	0,02
	705	0,00	-0,39	0,06	-0,01	0,00	0,00	706	0,01	-0,37	0,00	0,00	-0,01	0,01
49	711	-0,05	-0,38	-0,01	0,00	0,01	0,01	712	-0,05	-0,37	-0,06	0,00	-0,03	0,01
	706	0,00	-0,37	0,02	0,00	-0,01	0,01	707	0,00	-0,36	-0,03	0,01	0,01	0,01
50	712	-0,01	-0,37	-0,01	0,01	-0,03	0,02	713	0,00	-0,32	-0,04	-0,02	0,03	0,02
	707	-0,01	-0,37	-0,02	0,00	0,01	0,00	708	0,00	-0,32	-0,05	0,01	-0,02	-0,01
51	148	-0,26	-0,51	-0,02	0,09	0,45	-0,05	714	-0,22	-0,30	-0,28	0,00	-0,01	-0,04
	709	-0,16	-0,49	0,32	-0,09	-0,25	0,05	710	-0,11	-0,27	0,05	0,01	0,04	0,06
52	714	-0,09	-0,35	-0,01	0,00	-0,01	0,01	715	-0,09	-0,35	-0,12	0,00	0,02	0,01
	710	-0,07	-0,35	0,08	0,01	0,03	0,01	711	-0,07	-0,34	-0,03	0,00	-0,01	0,01
53	715	-0,08	-0,35	0,00	0,00	0,02	0,01	716	-0,08	-0,34	-0,09	-0,01	-0,03	0,00
	711	-0,04	-0,35	0,02	0,00	-0,01	0,01	712	-0,04	-0,34	-0,07	0,02	0,03	0,01
54	716	-0,10	-0,34	0,01	-0,01	-0,03	0,04	149	-0,10	-0,36	-0,09	0,08	0,41	0,05
	712	-0,03	-0,32	-0,02	0,02	0,04	-0,04	713	-0,03	-0,35	-0,12	-0,08	-0,26	-0,03
55	721	-0,08	-0,35	-0,07	-0,06	-0,10	0,02	722	-0,06	-0,23	-0,02	0,00	-0,01	0,01
	717	-0,09	-0,35	-0,05	-0,01	-0,03	-0,03	718	-0,07	-0,23	0,01	0,00	-0,02	-0,04
56	722	-0,05	-0,23	-0,01	0,00	-0,01	-0,01	723	-0,04	-0,20	0,02	0,01	0,01	-0,01
	718	-0,05	-0,23	0,00	0,00	-0,02	-0,02	719	-0,05	-0,20	0,03	0,00	-0,01	-0,02
57	723	-0,02	-0,19	0,02	0,00	0,01	-0,02	724	-0,03	-0,21	0,03	0,07	0,11	0,00
	719	-0,05	-0,20	0,02	0,00	-0,01	-0,01	40	-0,05	-0,22	0,04	-0,02	-0,11	0,00
58	725	0,00	-0,39	0,02	-0,01	0,08	0,01	726	0,00	-0,39	-0,04	-0,01	0,00	0,01
	720	0,02	-0,39	0,05	-0,01	-0,09	-0,01	721	0,02	-0,39	-0,01	-0,03	0,04	-0,01
59	726	0,00	-0,38	-0,05	-0,01	0,00	0,00	727	0,02	-0,27	-0,02	-0,01	0,03	0,00
	721	-0,07	-0,39	-0,06	-0,03	0,04	0,01	722	-0,05	-0,29	-0,03	0,00	-0,02	0,02
60	727	0,00	-0,28	-0,03	-0,01	0,03	0,01	728	0,01	-0,22	-0,01	0,01	0,02	0,01
	722	-0,06	-0,29	-0,02	-0,01	-0,02	0,00	723	-0,05	-0,24	0,00	0,01	0,03	0,00
61	728	-0,01	-0,23	0,00	0,01	0,02	0,01	729	0,01	-0,15	0,00	0,05	0,06	0,01
	723	-0,02	-0,23	0,00	0,01	0,03	0,00	724	0,00	-0,15	0,00	0,05	0,01	0,00
62	730	0,00	-0,33	-0,03	-0,01	0,03	0,01	731	0,00	-0,35	-0,03	0,00	0,01	0,01
	725	0,01	-0,33	0,03	-0,03	-0,02	0,00	726	0,01	-0,34	0,02	-0,01	0,02	0,00
63	731	0,00	-0,33	-0,03	-0,01	0,01	0,01	732	0,01	-0,31	-0,06	0,00	0,02	0,01
	726	0,00	-0,33	0,01	-0,01	0,02	0,01	727	0,01	-0,31	-0,01	-0,01	0,02	0,01
64	732	0,00	-0,31	0,00	-0,01	0,02	0,01	733	0,01	-0,24	-0,02	0,01	0,02	0,01
	727	-0,01	-0,31	-0,02	-0,01	0,02	0,01	728	0,00	-0,25	-0,04	0,02	0,03	0,01
65	733	-0,01	-0,26	0,00	0,01	0,02	0,01	734	0,01	-0,18	0,02	0,03	0,04	0,00
	728	-0,01	-0,26	-0,02	0,01	0,03	0,01	729	0,00	-0,18	-0,01	0,03	0,00	0,01
66	735	0,04	-0,30	-0,08	0,03	0,03	0,00	736	0,03	-0,32	-0,04	-0,02	0,01	0,01
	730	-0,01	-0,30	0,02	-0,02	0,00	0,00	731	-0,01	-0,33	0,07	0,00	0,02	0,01
67	736	-0,09	-0,34	0,03	-0,01	0,02	0,01	737	-0,08	-0,29	-0,08	-0,01	0,00	0,01
	731	0,00	-0,32	0,07	-0,01	0,02	0,01	732	0,01	-0,27	-0,04	0,00	0,02	0,01
68	737	-0,08	-0,29	0,02	-0,01	0,00	0,01	738	-0,08	-0,29	-0,08	0,00	0,01	0,01
	732	0,00	-0,27	0,02	-0,01	0,02	0,01	733	0,00	-0,27	-0,08	0,01	0,02	0,00
69	738	0,02	-0,28	0,00	-0,01	0,01	0,00	739	0,03	-0,22	0,05	0,05	0,05	0,00
	733	-0,02	-0,29	-0,05	0,01	0,02	0,00	734	-0,01	-0,23	-0,01	0,02	0,00	0,01
70	154	-0,29	-0,42	-0,01	-0,04	-0,20	0,02	740	-0,24	-0,20	-0,39	-0,01	-0,03	0,02
	735	-0,19	-0,40	0,43	0,05	0,11	-0,02	736	-0,15	-0,18	0,05	-0,02	0,00	-0,02
71	740	-0,09	-0,27	0,03	-0,01	-0,03	0,00	741	-0,09	-0,25	-0,15	-0,01	-0,03	0,01
	736	-0,10	-0,27	0,12	-0,01	0,00	0,00	737	-0,09	-0,26	-0,06	-0,01	0,00	0,01
72	741	-0,08	-0,26	0,07	-0,01	-0,03	0,01	742	-0,08	-0,25	-0,08	-0,01	-0,05	0,01
	737	-0,09	-0,26	0,04	-0,01	0,00	0,01	738	-0,09	-0,25	-0,12	0,00	0,01	0,02
73	742	-0,19	-0,20	0,23	-0,01	-0,05	0,00	155	-0,23	-0,41	-0,05	-0,03	-0,16	-0,01
	738	-0,11	-0,19	-0,04	-0,01	0,00	0,03	739	-0,15	-0,39	-0,32	0,06	0,08	0,02
74	747	-0,12	-0,21	-0,06	0,02	0,04	0,00	748	-0,12	-0,19	0,00	0,00	0,01	0,00
	743	-0,05	-0,19	-0,04	0,00	0,01	0,01	744	-0,05	-0,18	0,02	0,00	0,02	0,01
75	748	-0,12	-0,19	0,02	0,00	0,01	0,01	749	-0,12	-0,20	0,08	0,02	0,04	0,01

TENS. Var.Amb.affol.: SHELL

Shell Nro	Nodo N.ro	S11 kg/cmq	S22 kg/cmq	S12 kg/cmq	M11 kg/cmq	M22 kg/cmq	M12 kg/cmq	Nodo N.ro	S11 kg/cmq	S22 kg/cmq	S12 kg/cmq	M11 kg/cmq	M22 kg/cmq	M12 kg/cmq
	744	-0,05	-0,18	-0,01	0,00	0,02	0,00	745	-0,05	-0,19	0,05	0,00	0,02	0,00
76	749	-0,09	-0,12	0,08	0,02	0,04	0,06	750	-0,20	-0,68	0,25	-0,05	-0,16	0,06
	745	-0,14	-0,13	0,03	0,00	0,02	-0,05	75	-0,25	-0,69	0,20	0,09	0,45	-0,05
77	751	-0,02	-0,36	0,00	-0,01	0,01	0,01	752	-0,01	-0,32	-0,06	0,00	-0,02	0,01
	746	-0,01	-0,36	-0,02	-0,03	-0,05	0,00	747	0,00	-0,32	-0,07	0,01	0,00	0,00
78	752	-0,03	-0,31	-0,06	-0,01	-0,02	0,01	753	-0,02	-0,24	0,02	0,00	-0,02	0,01
	747	-0,14	-0,33	-0,07	0,01	0,00	0,00	748	-0,12	-0,26	0,00	0,00	0,01	0,00
79	753	-0,02	-0,24	0,00	0,00	-0,02	0,00	754	-0,03	-0,31	0,08	-0,01	-0,02	0,00
	748	-0,13	-0,26	0,02	0,00	0,01	0,01	749	-0,14	-0,33	0,09	0,01	0,00	0,01
80	754	-0,01	-0,32	0,08	0,00	-0,02	0,00	755	-0,02	-0,37	0,01	-0,01	0,02	0,00
	749	0,00	-0,32	0,09	0,01	0,00	0,01	750	-0,01	-0,37	0,02	-0,03	-0,06	0,00
81	756	0,00	-0,31	-0,01	0,00	0,04	0,00	757	-0,01	-0,33	-0,02	-0,01	-0,03	0,00
	751	-0,01	-0,31	0,00	-0,03	-0,06	0,01	752	-0,01	-0,33	0,00	0,00	-0,01	0,01
82	757	-0,01	-0,32	-0,01	-0,01	-0,03	0,00	758	-0,01	-0,32	0,00	0,01	-0,01	0,00
	752	-0,04	-0,33	0,00	0,00	-0,01	0,00	753	-0,04	-0,33	0,02	0,00	-0,02	0,00
83	758	-0,01	-0,32	0,02	0,01	-0,01	0,00	759	-0,01	-0,32	0,03	-0,01	-0,03	0,00
	753	-0,04	-0,33	0,01	0,00	-0,02	0,00	754	-0,04	-0,32	0,02	0,00	-0,01	0,00
84	759	-0,01	-0,33	0,04	-0,01	-0,03	0,01	760	0,00	-0,30	0,02	0,00	0,05	0,01
	754	-0,01	-0,33	0,02	0,00	-0,01	0,00	755	-0,01	-0,31	0,01	-0,03	-0,07	0,00
85	761	0,01	-0,31	-0,03	0,00	0,12	-0,01	762	0,00	-0,35	0,02	0,00	-0,06	-0,01
	756	0,00	-0,32	0,00	-0,04	-0,13	0,01	757	-0,01	-0,35	0,04	0,00	0,01	0,01
86	762	-0,07	-0,35	0,04	0,00	-0,06	0,02	763	-0,07	-0,32	0,00	0,00	0,03	0,02
	757	-0,02	-0,34	0,04	0,00	0,01	0,00	758	-0,01	-0,31	0,00	0,00	-0,04	0,00
87	763	-0,07	-0,32	0,02	0,00	0,03	-0,01	764	-0,07	-0,34	-0,02	0,00	-0,06	-0,01
	758	-0,01	-0,31	0,02	0,00	-0,04	0,01	759	-0,01	-0,33	-0,02	0,00	0,01	0,01
88	764	0,00	-0,34	0,00	0,00	-0,06	0,02	765	0,01	-0,29	0,03	0,00	0,13	0,02
	759	-0,01	-0,34	-0,02	0,00	0,01	-0,01	760	0,00	-0,29	0,01	-0,04	-0,14	0,00
89	188	-0,19	-0,52	0,07	0,23	1,16	-0,11	766	-0,14	-0,26	-0,07	-0,03	-0,13	-0,11
	761	-0,12	-0,50	0,17	-0,16	-0,66	0,12	762	-0,07	-0,24	0,03	0,04	0,13	0,13
90	766	-0,07	-0,30	0,03	-0,03	-0,13	0,01	767	-0,07	-0,30	-0,03	0,01	0,05	0,01
	762	-0,07	-0,30	0,05	0,04	0,13	0,00	763	-0,07	-0,30	0,00	-0,01	-0,04	0,00
91	767	-0,07	-0,30	0,04	0,01	0,05	0,00	768	-0,07	-0,29	-0,01	-0,03	-0,13	0,00
	763	-0,07	-0,30	0,02	-0,01	-0,04	0,01	764	-0,06	-0,29	-0,03	0,04	0,13	0,01
92	768	-0,13	-0,25	0,08	-0,03	-0,13	0,11	189	-0,17	-0,47	-0,06	0,22	1,11	0,11
	764	-0,07	-0,24	-0,01	0,04	0,13	-0,11	765	-0,11	-0,46	-0,14	-0,15	-0,64	-0,11
93	772	-0,20	-0,23	-0,12	-0,02	-0,06	0,03	773	-0,18	-0,11	-0,01	0,00	-0,03	0,03
	769	-0,09	-0,21	-0,09	-0,01	-0,07	-0,01	770	-0,07	-0,09	0,02	0,00	-0,02	-0,01
94	773	-0,18	-0,11	0,04	0,00	-0,03	0,00	774	-0,20	-0,18	0,15	-0,01	-0,04	0,00
	770	-0,07	-0,09	0,00	0,00	-0,02	0,01	771	-0,08	-0,16	0,11	-0,01	-0,03	0,01
95	774	-0,09	-0,12	0,13	-0,02	-0,04	-0,04	720	-0,22	-0,76	0,32	0,02	0,08	-0,04
	771	-0,17	-0,14	0,10	-0,01	-0,03	0,05	39	-0,29	-0,78	0,29	-0,06	-0,31	0,05
96	699	-0,03	-0,40	0,01	0,03	0,01	0,01	775	-0,02	-0,37	-0,05	0,01	0,01	0,01
	694	0,00	-0,40	0,00	0,04	0,02	0,00	772	0,01	-0,37	-0,06	-0,01	0,02	0,00
97	775	-0,02	-0,37	-0,05	0,01	0,01	0,00	776	0,00	-0,26	0,04	0,00	0,01	0,00
	772	-0,19	-0,40	-0,10	-0,01	0,02	0,02	773	-0,17	-0,30	-0,01	0,00	-0,02	0,02
98	776	-0,01	-0,26	-0,01	0,00	0,01	0,01	777	-0,02	-0,34	0,08	0,00	0,00	0,01
	773	-0,17	-0,30	0,04	0,00	-0,03	0,01	774	-0,19	-0,37	0,12	-0,01	-0,01	0,01
99	777	-0,02	-0,34	0,08	0,00	0,00	0,01	725	-0,03	-0,39	0,02	-0,03	-0,06	0,00
	774	0,00	-0,34	0,10	-0,01	-0,01	0,01	720	-0,01	-0,39	0,04	0,01	0,05	0,01
100	704	0,01	-0,35	0,00	0,00	-0,06	0,01	778	0,00	-0,37	-0,01	0,02	0,03	0,01
	699	-0,01	-0,35	0,03	0,04	0,07	-0,01	775	-0,01	-0,37	0,02	0,01	0,01	-0,01
101	778	0,00	-0,36	-0,01	0,02	0,03	0,00	779	0,00	-0,36	0,01	-0,01	0,00	0,00
	775	-0,03	-0,36	0,01	0,01	0,01	0,01	776	-0,03	-0,37	0,04	0,00	0,01	0,01
102	779	0,00	-0,36	0,02	-0,01	0,00	0,00	780	0,00	-0,34	0,04	0,01	0,02	0,00
	776	-0,03	-0,37	0,00	0,00	0,01	0,00	777	-0,03	-0,35	0,02	-0,01	-0,01	0,00
103	780	0,00	-0,35	0,04	0,01	0,02	-0,01	730	0,01	-0,33	0,01	-0,04	-0,09	0,00
	777	-0,01	-0,36	0,02	-0,01	-0,01	0,01	725	-0,01	-0,33	0,00	0,00	0,06	0,01
104	709	0,01	-0,35	-0,01	0,00	-0,23	0,05	781	0,01	-0,38	0,02	0,00	0,09	0,04
	704	-0,01	-0,36	0,01	0,05	0,17	-0,03	778	-0,01	-0,38	0,04	0,01	-0,03	-0,03
105	781	-0,06	-0,39	0,04	0,00	0,09	-0,01	782	-0,05	-0,36	0,02	-0,01	-0,04	-0,02
	778	0,00	-0,38	0,03	0,01	-0,03	0,02	779	0,01	-0,35	0,02	0,00	0,04	0,02
106	782	-0,05	-0,36	0,01	-0,01	-0,04	0,02	783	-0,05	-0,37	-0,01	0,00	0,11	0,02
	779	0,01	-0,35	0,02	0,00	0,04	-0,02	780	0,01	-0,35	0,00	-0,01	-0,05	-0,02
107	783	0,00	-0,36	0,01	-0,01	0,10	-0,05	735	0,01	-0,30	0,02	-0,02	-0,26	-0,05
	780	-0,01	-0,36	0,00	0,00	-0,05	0,03	730	0,00	-0,30	0,01	0,02	0,18	0,04
108	148	-0,16	-0,56	0,11	-0,34	-1,71	0,19	784	-0,12	-0,32	0,03	0,02	0,10	0,18
	709	-0,08	-0,54	0,11	0,25	1,02	-0,19	781	-0,03	-0,30	0,03	-0,05	-0,16	-0,20
109	784	-0,08	-0,33	0,02	0,02	0,10	0,00	785	-0,08	-0,32	-0,01	-0,01	-0,07	0,00
	781	-0,06	-0,33	0,05	-0,05	-0,16	-0,01	782	-0,06	-0,32	0,02	0,00	0,01	0,00
110	785	-0,07	-0,32	0,02	-0,01	-0,07	0,00	786	-0,07	-0,31	-0,01	0,03	0,14	0,00
	782	-0,05	-0,32	0,01	0,00	0,01	0,00	783	-0,05	-0,30	-0,02	-0,06	-0,20	0,00
111	786	-0,09	-0,30	-0,04	0,03	0,14	-0,24	154	-0,13	-0,49	-0,09	-0,42	-2,10	-0,24
	783	-0,02	-0,29	0,01	-0,07	-0,20	0,25	735	-0,06	-0,48	-0,04	0,28	1,23	0,25
112	790	-0,14	-0,24	-0,12	0,04	0,06	-0,01	791	-0,12	-0,16	-0,03	0,00	0,01	0,00
	787	-0,09	-0,23	-0,06	0,01	0,05	0,04	788	-0,08	-0,15	0,04	0,00	0,01	0,05
113	791	-0,07	-0,17	0,00	0,00	0,01	0,01	792	-0,07	-0,19	0,02	-0,01	-0,01	0,01
	788	-0,04	-0,16	0,03	0,00	0,01	0,02	789	-0,04	-0,18	0,05	0,00	0,01	0,02
114	792	-0,02	-0,18	0,03	0,00	-0,01	0,02	724	-0,03	-0,22	0,02	-0,07	-0,11	0,01
	789	-0,04	-0,18	0,04	0,00	0,01	0,02	40	-0,05	-0,22	0,04	0,02	0,12	0,00
115	703	-0,02	-0,43	-0,03	0,01	-0,05	0,00	793	-0,01	-0,38	-0,09	0,01	0,00	0,00
	698	0,02	-0,42	-0,01	0,01	0,04	0,01	790	0,03	-0,37	-0,07	0,02	-0,03	0,01
116	793	-0,01	-0,37	-0,10	0,01	0,00	0,01	794	0,02	-0,24	-0,04	0,00	-0,03	0,00
	790	-0,13	-0,40	-0,13	0,02	-0,03	0,00	791	-0,10	-0,27	-0,07	0,00	0,01	0,00
117	794	-0,01	-0,25	-0,06	0,00	-0,03	0,00	795	0,00	-0,21	-0,03	-0,02	-0,02	0,00
	791	-0,08	-0,26	-0,04	0,00	0,01	0,01	792	-0,07	-0,22	-0,01	-0,01	-0,03	0,01
118	795	-0,01	-0,21	-0,02	-0,02	-0,02	0,00	729	0,00	-0,15	-0,02	-0,04	-0,05	0,00
	792	-0,02	-0,21	0,00	-0,01	-0,02	0,00	724	-0,01	-0,15	-0,01	-0,05	-0,02	0,00
119	708	0,00	-0,36	-0,05	0,01	-0,05	0,00	796	0,01	-0,34	-0,07	0,00	-0,01	0,00
	703	0,00	-0,36	-0,01	0,03	0,03	0,00	793	0,00	-0,35	-0,04	0,00	-0,02	0,00
120	796	0,00	-0,34	-0,07	0,01	-0,01	0,00	797	0,00	-0,30	-0,07	0,00	-0,02	0,00
	793	0,00	-0,34	-0,05	0,01	-0,02	0,00	794	0,00	-0,30	-0,04	0,00	-0,02	0,00

TENS. Var.Amb.affol.: SHELL

Shell Nro	Nodo N.ro	S11 kg/cmq	S22 kg/cmq	S12 kg/cmq	M11 kg/cmq	M22 kg/cmq	M12 kg/cmq	Nodo N.ro	S11 kg/cmq	S22 kg/cmq	S12 kg/cmq	M11 kg/cmq	M22 kg/cmq	M12 kg/cmq
121	797	0,00	-0,30	-0,05	0,01	-0,02	0,00	798	0,02	-0,24	-0,04	-0,02	-0,03	0,00
	794	-0,02	-0,31	-0,07	0,00	-0,02	0,00	795	-0,01	-0,25	-0,05	-0,02	-0,02	0,00
122	798	0,00	-0,25	-0,03	-0,02	-0,03	0,00	734	0,01	-0,18	-0,01	-0,02	-0,01	0,01
	795	-0,02	-0,25	-0,04	-0,02	-0,02	-0,01	729	0,00	-0,18	-0,02	-0,04	-0,03	0,00
123	713	0,01	-0,32	-0,06	-0,03	-0,04	-0,01	799	0,01	-0,33	-0,06	0,02	-0,02	-0,02
	708	0,00	-0,32	-0,03	0,02	0,01	0,01	796	0,00	-0,33	-0,03	0,00	-0,01	0,00
124	799	-0,04	-0,34	-0,04	0,01	-0,03	0,00	800	-0,03	-0,31	-0,07	0,01	0,01	0,00
	796	0,01	-0,33	-0,03	0,01	-0,01	-0,01	797	0,01	-0,30	-0,06	0,00	-0,03	-0,01
125	800	-0,04	-0,31	-0,06	0,01	0,01	-0,02	801	-0,04	-0,30	-0,07	0,00	-0,08	-0,01
	797	0,01	-0,30	-0,04	0,00	-0,03	0,01	798	0,01	-0,29	-0,05	-0,01	0,01	0,02
126	801	0,00	-0,29	-0,03	0,01	-0,08	0,04	739	0,02	-0,23	0,00	-0,02	0,10	0,04
	798	-0,01	-0,30	-0,04	-0,02	0,00	-0,02	734	0,00	-0,23	-0,01	-0,03	-0,09	-0,02
127	149	-0,11	-0,37	-0,02	0,05	0,26	-0,01	802	-0,10	-0,30	-0,10	0,01	0,04	-0,01
	713	-0,04	-0,35	0,05	-0,06	-0,17	0,03	799	-0,03	-0,28	-0,04	0,02	0,00	0,03
128	802	-0,07	-0,31	-0,03	0,01	0,04	0,01	803	-0,07	-0,30	-0,07	0,01	0,05	0,00
	799	-0,04	-0,30	-0,02	0,01	0,00	0,01	800	-0,03	-0,29	-0,05	0,01	-0,01	0,00
129	803	-0,07	-0,30	-0,04	0,01	0,05	0,01	804	-0,06	-0,28	-0,06	-0,01	-0,05	0,00
	800	-0,04	-0,29	-0,05	0,00	-0,01	0,00	801	-0,04	-0,28	-0,06	0,04	0,11	-0,01
130	804	-0,08	-0,28	-0,08	-0,01	-0,05	0,16	155	-0,12	-0,46	-0,10	0,28	1,42	0,16
	801	-0,02	-0,27	-0,03	0,04	0,11	-0,17	739	-0,06	-0,45	-0,05	-0,21	-0,81	-0,17
131	808	-0,10	-0,28	-0,07	-0,03	-0,10	0,01	809	-0,09	-0,24	0,00	0,01	0,01	0,01
	805	-0,06	-0,27	-0,05	0,01	0,06	0,00	806	-0,05	-0,24	0,01	0,00	-0,01	0,00
132	809	-0,10	-0,24	0,00	0,01	0,01	0,01	810	-0,11	-0,29	0,09	0,00	0,01	0,01
	806	-0,06	-0,23	0,00	0,00	-0,01	0,00	807	-0,07	-0,28	0,09	0,00	0,00	0,00
133	810	-0,03	-0,21	0,09	0,00	0,01	0,02	811	-0,17	-0,90	0,19	0,00	0,01	0,02
	807	-0,11	-0,23	0,12	0,00	0,00	-0,01	96	-0,25	-0,92	0,21	0,02	0,09	-0,02
134	751	-0,01	-0,37	0,00	0,02	0,03	0,00	812	-0,01	-0,36	-0,05	0,00	0,00	0,01
	746	-0,01	-0,37	0,00	0,02	-0,01	0,00	808	-0,01	-0,36	-0,05	-0,01	0,01	0,01
135	812	-0,04	-0,34	-0,06	0,00	0,00	0,01	813	-0,03	-0,29	0,02	0,00	0,00	0,01
	808	-0,11	-0,35	-0,06	-0,01	0,01	0,02	809	-0,10	-0,31	0,02	0,00	-0,01	0,02
136	813	-0,03	-0,29	0,01	0,00	0,00	0,01	814	-0,05	-0,39	0,10	0,00	0,00	0,01
	809	-0,12	-0,30	0,02	0,00	-0,01	0,01	810	-0,14	-0,41	0,11	0,00	0,01	0,01
137	814	-0,01	-0,41	0,09	0,00	0,00	0,01	815	-0,03	-0,53	0,00	0,00	0,00	0,02
	810	0,00	-0,41	0,11	0,00	0,01	0,01	811	-0,02	-0,53	0,02	0,00	0,02	0,01
138	756	0,00	-0,31	-0,02	0,02	0,01	0,00	816	-0,01	-0,37	-0,01	0,00	0,01	0,01
	751	0,00	-0,32	0,01	0,02	0,01	0,00	812	-0,02	-0,37	0,02	0,00	0,01	0,01
139	816	-0,02	-0,35	-0,02	0,00	0,01	0,00	817	-0,02	-0,36	0,01	0,00	0,00	0,00
	812	-0,05	-0,36	0,01	0,00	0,01	0,01	813	-0,05	-0,37	0,04	0,00	0,00	0,01
140	817	-0,02	-0,36	0,02	0,00	0,00	0,01	818	-0,02	-0,40	0,04	0,00	-0,01	0,01
	813	-0,04	-0,37	0,03	0,00	0,00	0,01	814	-0,05	-0,40	0,05	0,00	0,00	0,01
141	818	0,00	-0,41	0,05	0,00	-0,01	0,01	819	-0,01	-0,42	0,01	0,00	-0,02	0,02
	814	-0,01	-0,41	0,04	0,00	0,00	0,01	815	-0,01	-0,42	0,00	0,00	0,00	0,02
142	761	0,00	-0,32	-0,05	0,02	-0,01	0,00	820	-0,01	-0,38	0,02	-0,01	0,02	0,00
	756	0,00	-0,32	0,01	0,02	0,03	0,00	816	-0,01	-0,38	0,07	0,00	0,00	0,00
143	820	-0,06	-0,37	0,02	-0,01	0,02	-0,01	821	-0,06	-0,38	-0,02	0,01	-0,02	-0,01
	816	-0,02	-0,36	0,07	0,00	0,00	0,01	817	-0,02	-0,37	0,03	0,00	0,00	0,01
144	821	-0,04	-0,38	0,03	0,00	-0,02	-0,01	822	-0,04	-0,40	0,00	0,01	-0,02	0,00
	817	-0,02	-0,37	0,04	0,00	0,00	0,00	818	-0,02	-0,40	0,01	0,00	-0,01	0,01
145	822	0,00	-0,40	0,04	0,01	-0,02	0,00	823	0,00	-0,37	0,01	0,00	-0,05	0,01
	818	-0,01	-0,40	0,01	0,00	-0,01	0,01	819	0,00	-0,37	-0,01	0,00	-0,01	0,02
146	188	-0,18	-0,47	0,01	-0,15	-0,75	0,07	824	-0,14	-0,27	-0,16	0,02	0,09	0,06
	761	-0,13	-0,46	0,23	0,10	0,38	-0,07	820	-0,09	-0,26	0,06	-0,03	-0,09	-0,08
147	824	-0,08	-0,36	0,03	0,02	0,09	-0,01	825	-0,08	-0,37	-0,04	-0,01	-0,03	-0,01
	820	-0,06	-0,36	0,06	-0,03	-0,09	0,00	821	-0,06	-0,36	0,00	0,01	0,01	0,00
148	825	-0,08	-0,37	0,03	-0,01	-0,03	0,00	826	-0,09	-0,40	-0,05	0,01	0,06	-0,01
	821	-0,03	-0,36	0,04	0,01	0,01	-0,01	822	-0,04	-0,39	-0,03	0,01	-0,06	-0,02
149	826	-0,09	-0,39	0,06	0,01	0,06	-0,06	210	-0,09	-0,39	-0,04	-0,05	-0,27	-0,08
	822	-0,01	-0,37	0,01	0,00	-0,06	0,04	823	-0,01	-0,38	-0,08	0,01	0,00	0,02
150	830	-0,10	-0,27	-0,06	0,03	0,11	0,00	831	-0,09	-0,24	0,00	-0,01	0,00	0,00
	827	-0,06	-0,26	-0,05	-0,01	-0,07	0,01	828	-0,05	-0,23	0,02	0,00	0,01	0,01
151	831	-0,10	-0,24	0,00	-0,01	0,00	0,00	832	-0,11	-0,29	0,09	0,00	0,01	0,00
	828	-0,06	-0,23	0,00	0,00	0,01	0,00	829	-0,07	-0,28	0,09	0,00	0,00	0,00
152	832	-0,03	-0,21	0,09	0,00	0,01	0,00	833	-0,16	-0,87	0,18	0,00	0,00	0,00
	829	-0,11	-0,23	0,12	0,00	0,00	-0,01	97	-0,24	-0,88	0,21	0,01	0,03	-0,01
153	755	-0,01	-0,38	0,01	-0,02	-0,04	0,00	834	-0,01	-0,35	-0,05	0,00	0,00	0,00
	750	-0,01	-0,38	0,01	-0,01	0,02	0,00	830	-0,01	-0,36	-0,06	0,01	-0,01	0,00
154	834	-0,04	-0,34	-0,06	0,00	0,00	0,00	835	-0,03	-0,28	0,02	0,00	0,00	0,00
	830	-0,12	-0,35	-0,06	0,01	-0,01	-0,01	831	-0,11	-0,30	0,02	-0,01	0,02	-0,01
155	835	-0,03	-0,28	0,01	0,00	0,00	0,00	836	-0,05	-0,38	0,09	0,00	0,01	0,00
	831	-0,11	-0,30	0,02	0,00	0,02	0,00	832	-0,13	-0,40	0,11	0,00	0,01	0,00
156	836	-0,01	-0,40	0,09	0,00	0,01	0,00	837	-0,03	-0,51	0,00	0,00	0,01	0,00
	832	0,00	-0,39	0,11	0,00	0,01	0,00	833	-0,02	-0,51	0,02	0,00	0,01	0,00
157	760	0,00	-0,31	-0,01	-0,02	-0,02	0,00	838	-0,01	-0,36	-0,01	0,00	-0,01	0,00
	755	0,00	-0,31	0,02	-0,01	0,00	0,00	834	-0,01	-0,36	0,02	0,00	-0,01	0,00
158	838	-0,02	-0,34	-0,02	0,00	-0,01	0,01	839	-0,02	-0,35	0,01	0,00	0,00	0,00
	834	-0,04	-0,35	0,01	0,00	-0,01	0,00	835	-0,05	-0,36	0,03	0,00	0,00	0,00
159	839	-0,02	-0,35	0,02	0,00	0,00	0,00	840	-0,02	-0,39	0,04	0,00	0,01	0,00
	835	-0,04	-0,36	0,02	0,00	0,00	0,00	836	-0,05	-0,39	0,04	0,00	0,01	0,00
160	840	0,00	-0,40	0,05	0,00	0,01	0,00	841	-0,01	-0,41	0,01	0,00	0,01	0,00
	836	-0,01	-0,40	0,04	0,00	0,01	0,00	837	-0,01	-0,41	0,00	0,00	0,01	0,00
161	765	0,00	-0,30	-0,04	-0,02	-0,01	0,00	842	-0,01	-0,37	0,02	0,00	-0,02	0,01
	760	0,00	-0,30	0,02	-0,02	-0,02	0,01	838	-0,01	-0,37	0,07	0,00	-0,01	0,01
162	842	-0,06	-0,35	0,02	0,00	-0,02	0,02	843	-0,06	-0,37	-0,02	-0,01	0,01	0,02
	838	-0,02	-0,35	0,06	0,00	-0,01	0,00	839	-0,02	-0,36	0,03	0,00	0,00	0,00
163	843	-0,04	-0,37	0,02	0,00	0,01	0,01	844	-0,04	-0,39	-0,01	-0,01	0,01	0,01
	839	-0,02	-0,36	0,04	0,00	0,00	0,01	840	-0,02	-0,39	0,00	0,00	0,01	0,00
164	844	0,00	-0,39	0,03	-0,01	0,01	0,01	845	0,00	-0,37	0,01	0,00	0,02	0,00
	840	-0,01	-0,40	0,01	0,00	0,01	0,00	841	0,00	-0,37	-0,01	0,00	0,01	0,00
165	189	-0,17	-0,42	0,01	0,13	0,66	-0,06	846	-0,14	-0,26	-0,15	-0,02	-0,09	-0,05
	765	-0,12	-0,41	0,23	-0,09	-0,34	0,07	842	-0,09	-0,25	0,06	0,02	0,07	0,08
166	846	-0,07	-0,34	0,03	-0,02	-0,09	0,01	847	-0,08	-0,36	-0,04	0,00	0,02	0,01

TENS. Var.Amb.affol.: SHELL

Shell Nro	Nodo N.ro	S11 kg/cmq	S22 kg/cmq	S12 kg/cmq	M11 kg/cmq	M22 kg/cmq	M12 kg/cmq	Nodo N.ro	S11 kg/cmq	S22 kg/cmq	S12 kg/cmq	M11 kg/cmq	M22 kg/cmq	M12 kg/cmq
	842	-0,05	-0,34	0,06	0,02	0,07	0,01	843	-0,05	-0,35	0,00	-0,01	-0,02	0,01
167	847	-0,08	-0,36	0,03	0,00	0,02	0,01	848	-0,08	-0,39	-0,05	-0,01	-0,06	0,01
	843	-0,03	-0,35	0,04	-0,01	-0,02	0,01	844	-0,04	-0,38	-0,03	-0,01	0,03	0,02
168	848	-0,09	-0,38	0,05	-0,01	-0,06	0,05	211	-0,09	-0,40	-0,04	0,03	0,17	0,06
	844	-0,01	-0,36	0,01	0,00	0,03	-0,02	845	-0,02	-0,38	-0,08	-0,01	-0,01	-0,01
169	850	0,04	-0,31	0,04	-0,01	-0,06	-0,01	851	0,05	-0,31	-0,05	0,01	0,00	0,00
	714	-0,05	-0,33	-0,01	0,01	0,07	0,00	715	-0,05	-0,32	-0,09	0,00	0,00	0,01
170	851	0,01	-0,30	0,03	0,01	0,00	0,00	852	0,01	-0,29	-0,03	-0,01	-0,06	0,01
	715	-0,06	-0,32	0,03	0,00	0,00	0,00	716	-0,06	-0,30	-0,04	0,01	0,06	0,01
171	852	0,01	-0,30	0,03	-0,01	-0,06	-0,04	853	0,02	-0,26	-0,05	0,02	0,19	-0,04
	716	-0,04	-0,31	0,07	0,01	0,06	0,05	149	-0,03	-0,27	-0,01	-0,07	-0,36	0,04
172	854	0,04	-0,29	-0,08	-0,03	0,02	0,00	855	0,04	-0,31	0,05	0,01	-0,02	0,00
	849	-0,05	-0,31	-0,08	-0,02	-0,03	0,01	850	-0,05	-0,33	0,05	0,01	0,00	0,01
173	855	-0,07	-0,33	0,07	0,00	-0,02	0,01	856	-0,06	-0,32	-0,03	0,01	0,01	0,01
	850	0,03	-0,31	0,07	0,00	0,00	0,00	851	0,03	-0,30	-0,03	0,01	-0,03	0,00
174	856	-0,05	-0,31	0,04	0,01	0,01	0,00	857	-0,05	-0,31	-0,05	0,00	-0,04	0,00
	851	0,01	-0,30	0,05	0,01	-0,03	0,00	852	0,01	-0,30	-0,05	0,00	0,01	0,01
175	857	0,00	-0,30	0,03	0,00	-0,04	0,01	858	0,01	-0,26	-0,01	-0,02	0,08	0,01
	852	-0,01	-0,31	0,02	0,00	0,01	0,00	853	0,00	-0,27	-0,02	-0,04	-0,10	0,00
176	263	-0,25	-0,48	0,00	0,07	0,37	-0,04	859	-0,20	-0,23	-0,21	0,00	0,01	-0,03
	854	-0,15	-0,46	0,26	-0,07	-0,19	0,04	855	-0,10	-0,21	0,04	0,02	0,03	0,05
177	859	-0,08	-0,29	0,01	0,00	0,01	0,01	860	-0,07	-0,28	-0,09	0,01	0,04	0,00
	855	-0,08	-0,29	0,07	0,01	0,03	0,01	856	-0,08	-0,28	-0,03	0,00	-0,01	0,00
178	860	-0,07	-0,29	0,03	0,01	0,04	0,00	861	-0,07	-0,28	-0,07	0,00	-0,01	0,00
	856	-0,05	-0,28	0,04	0,00	-0,01	0,00	857	-0,05	-0,28	-0,06	0,02	0,04	0,00
179	861	-0,09	-0,27	0,06	0,00	-0,01	0,04	264	-0,11	-0,36	-0,08	0,09	0,47	0,04
	857	-0,03	-0,26	0,02	0,02	0,04	-0,04	858	-0,05	-0,35	-0,12	-0,09	-0,30	-0,04
180	863	0,06	-0,28	0,11	-0,01	0,02	0,01	864	0,07	-0,28	-0,05	-0,01	0,01	0,00
	740	-0,03	-0,30	0,05	-0,01	-0,04	0,01	741	-0,03	-0,30	-0,11	-0,01	-0,03	0,00
181	864	0,05	-0,28	0,08	-0,01	0,01	0,00	865	0,05	-0,27	-0,07	-0,01	0,02	-0,01
	741	-0,04	-0,29	0,11	-0,01	-0,03	0,01	742	-0,04	-0,29	-0,05	-0,01	-0,05	0,00
182	865	0,09	-0,33	0,00	-0,01	0,02	0,02	866	0,11	-0,20	-0,27	0,05	0,12	0,02
	742	0,08	-0,34	0,27	-0,01	-0,05	-0,03	155	0,10	-0,20	0,00	-0,01	-0,06	-0,02
183	867	0,05	-0,24	-0,02	0,05	0,07	0,00	868	0,04	-0,26	0,08	-0,01	0,01	0,01
	862	-0,05	-0,26	-0,04	0,01	-0,04	-0,01	863	-0,06	-0,28	0,06	-0,01	0,02	-0,01
184	868	-0,07	-0,28	0,13	0,00	0,01	0,00	869	-0,07	-0,27	-0,04	-0,01	0,01	0,00
	863	0,05	-0,26	0,12	0,00	0,03	0,00	864	0,05	-0,25	-0,05	-0,01	0,01	0,00
185	869	-0,06	-0,27	0,08	-0,01	0,01	0,01	870	-0,06	-0,27	-0,09	0,00	0,01	0,01
	864	0,04	-0,25	0,08	-0,01	0,01	0,00	865	0,04	-0,25	-0,09	-0,01	0,03	0,00
186	870	0,03	-0,25	-0,01	-0,01	0,01	0,00	871	0,03	-0,22	0,01	0,04	0,07	0,00
	865	-0,04	-0,26	-0,01	-0,01	0,03	0,01	866	-0,03	-0,23	0,01	0,02	-0,05	0,02
187	269	-0,24	-0,37	0,04	-0,02	-0,08	0,02	872	-0,20	-0,16	-0,23	0,00	-0,02	0,01
	867	-0,15	-0,35	0,34	0,04	0,03	-0,01	868	-0,11	-0,14	0,06	-0,01	0,01	-0,02
188	872	-0,07	-0,22	0,08	0,00	-0,02	0,00	873	-0,06	-0,21	-0,09	0,00	-0,01	0,00
	868	-0,08	-0,22	0,12	0,00	0,01	0,00	869	-0,08	-0,22	-0,04	-0,01	0,01	0,00
189	873	-0,06	-0,21	0,10	0,00	-0,01	0,00	874	-0,06	-0,21	-0,06	0,00	-0,02	0,01
	869	-0,07	-0,22	0,07	-0,01	0,01	0,00	870	-0,07	-0,21	-0,09	0,00	0,02	0,01
190	874	-0,16	-0,17	0,21	0,00	-0,02	0,00	270	-0,19	-0,32	-0,04	-0,01	-0,07	-0,01
	870	-0,08	-0,15	-0,01	0,00	0,01	0,02	871	-0,11	-0,30	-0,27	0,03	0,02	0,01
191	876	0,02	-0,31	0,01	-0,03	-0,17	-0,01	877	0,03	-0,30	-0,02	0,03	0,02	-0,01
	766	-0,06	-0,33	0,00	0,03	0,17	0,00	767	-0,06	-0,32	-0,03	-0,01	-0,04	0,01
192	877	0,02	-0,30	0,02	0,03	0,02	0,01	878	0,02	-0,30	-0,01	-0,03	-0,17	0,02
	767	-0,06	-0,32	0,03	-0,01	-0,04	0,00	768	-0,06	-0,32	0,00	0,03	0,16	0,01
193	878	0,04	-0,35	0,01	-0,03	-0,16	-0,09	879	0,09	-0,12	-0,09	0,09	0,56	-0,10
	768	0,01	-0,35	0,10	0,03	0,16	0,12	189	0,05	-0,13	-0,01	-0,20	-1,02	0,11
194	880	0,01	-0,28	-0,03	0,03	0,27	-0,01	881	0,01	-0,31	0,04	0,00	-0,09	0,00
	875	-0,02	-0,29	-0,04	-0,09	-0,30	0,01	876	-0,02	-0,31	0,03	0,02	0,05	0,01
195	881	-0,07	-0,32	0,06	0,00	-0,09	0,01	882	-0,07	-0,31	-0,01	0,01	0,05	0,01
	876	0,02	-0,31	0,05	0,01	0,05	0,00	877	0,03	-0,29	-0,02	0,01	-0,06	0,00
196	882	-0,07	-0,31	0,01	0,01	0,05	0,00	883	-0,07	-0,31	-0,06	0,00	-0,09	-0,01
	877	0,02	-0,29	0,02	0,01	-0,06	0,01	878	0,02	-0,29	-0,05	0,01	0,05	0,00
197	883	0,01	-0,30	-0,03	0,00	-0,09	0,01	884	0,01	-0,26	0,03	0,03	0,27	0,01
	878	-0,02	-0,30	-0,03	0,02	0,05	0,00	879	-0,01	-0,27	0,04	-0,09	-0,30	0,00
198	303	-0,18	-0,54	0,09	0,27	1,35	-0,12	885	-0,11	-0,23	-0,01	-0,03	-0,14	-0,11
	880	-0,11	-0,53	0,10	-0,19	-0,81	0,13	881	-0,05	-0,21	0,00	0,05	0,16	0,14
199	885	-0,06	-0,26	0,02	-0,03	-0,14	0,01	886	-0,06	-0,27	-0,02	0,02	0,08	0,01
	881	-0,06	-0,27	0,03	0,05	0,16	0,00	882	-0,06	-0,27	-0,01	-0,01	-0,04	0,00
200	886	-0,06	-0,27	0,02	0,02	0,08	0,00	887	-0,05	-0,25	-0,02	-0,03	-0,13	-0,01
	882	-0,06	-0,27	0,01	-0,01	-0,04	0,01	883	-0,06	-0,25	-0,03	0,05	0,16	0,00
201	887	-0,11	-0,22	0,00	-0,03	-0,13	0,12	304	-0,17	-0,51	-0,09	0,27	1,33	0,12
	883	-0,05	-0,21	0,00	0,05	0,16	-0,13	884	-0,11	-0,50	-0,10	-0,18	-0,79	-0,12
202	888	0,03	-0,32	0,03	0,05	0,19	0,01	889	0,04	-0,31	0,03	-0,02	0,00	0,00
	784	-0,06	-0,34	0,01	-0,03	-0,17	0,01	785	-0,06	-0,33	0,01	0,00	0,02	0,00
203	889	0,03	-0,31	0,03	-0,02	0,00	0,00	890	0,03	-0,29	0,03	0,07	0,23	0,00
	785	-0,06	-0,33	0,03	0,00	0,02	0,00	786	-0,06	-0,31	0,04	-0,04	-0,19	0,00
204	890	0,01	-0,31	0,05	0,06	0,23	0,24	862	0,05	-0,11	0,03	-0,22	-1,17	0,25
	786	-0,04	-0,32	0,00	-0,04	-0,19	-0,24	154	0,00	-0,12	-0,02	0,40	2,00	-0,23
205	854	0,02	-0,29	0,00	-0,03	-0,35	0,02	891	0,01	-0,31	0,05	0,00	0,12	0,02
	849	-0,02	-0,30	0,00	0,09	0,37	0,01	888	-0,02	-0,32	0,05	-0,01	-0,09	0,00
206	891	-0,06	-0,32	0,07	0,00	0,12	0,00	892	-0,05	-0,31	0,04	-0,01	-0,06	0,00
	888	0,03	-0,31	0,06	-0,01	-0,09	0,01	889	0,03	-0,29	0,03	-0,01	0,08	0,00
207	892	-0,05	-0,31	0,03	-0,01	-0,06	0,00	893	-0,05	-0,29	0,00	0,00	0,13	0,00
	889	0,03	-0,29	0,03	-0,01	0,08	0,01	890	0,03	-0,28	0,00	0,00	-0,11	0,00
208	893	0,00	-0,28	0,03	0,00	0,13	0,00	867	0,01	-0,25	0,04	-0,04	-0,37	-0,01
	890	-0,01	-0,29	0,02	0,00	-0,11	-0,01	862	0,00	-0,25	0,04	0,09	0,41	-0,01
209	263	-0,15	-0,52	0,12	-0,32	-1,60	0,16	894	-0,10	-0,26	0,07	0,02	0,09	0,16
	854	-0,07	-0,51	0,09	0,24	1,00	-0,17	891	-0,02	-0,25	0,03	-0,06	-0,15	-0,17
210	894	-0,06	-0,27	0,03	0,02	0,09	0,00	895	-0,06	-0,26	0,02	-0,01	-0,07	0,01
	891	-0,06	-0,27	0,05	-0,05	-0,15	-0,01	892	-0,05	-0,26	0,04	0,00	0,02	0,00
211	895	-0,06	-0,26	0,03	-0,01	-0,07	0,00	896	-0,06	-0,25	0,01	0,02	0,10	0,00
	892	-0,05	-0,26	0,03	0,01	0,02	0,00	893	-0,05	-0,25	0,01	-0,06	-0,16	0,01

TENS. Var.Amb.affol.: SHELL

Shell Nro	Nodo N.ro	S11 kg/cmq	S22 kg/cmq	S12 kg/cmq	M11 kg/cmq	M22 kg/cmq	M12 kg/cmq	Nodo N.ro	S11 kg/cmq	S22 kg/cmq	S12 kg/cmq	M11 kg/cmq	M22 kg/cmq	M12 kg/cmq
212	896	-0,07	-0,25	-0,04	0,02	0,10	-0,17	269	-0,11	-0,43	-0,07	-0,34	-1,71	-0,17
	893	-0,01	-0,24	0,04	-0,06	-0,16	0,19	867	-0,05	-0,42	0,00	0,25	1,05	0,19
213	897	0,01	-0,27	0,00	0,00	-0,03	-0,01	898	0,01	-0,26	-0,01	0,02	-0,01	0,00
	802	-0,05	-0,28	-0,01	0,01	0,05	0,00	803	-0,05	-0,28	-0,02	0,00	0,02	0,01
214	898	0,01	-0,26	0,01	0,02	-0,01	0,00	899	0,01	-0,26	0,01	-0,04	-0,15	0,01
	803	-0,05	-0,28	0,01	0,00	0,02	0,01	804	-0,05	-0,27	0,01	0,03	0,15	0,01
215	899	0,00	-0,26	0,03	-0,04	-0,15	-0,16	866	0,03	-0,14	0,01	0,11	0,68	-0,17
	804	-0,04	-0,27	-0,01	0,03	0,15	0,18	155	-0,02	-0,15	-0,03	-0,25	-1,24	0,17
216	858	0,02	-0,26	-0,03	-0,05	-0,09	-0,01	900	0,01	-0,28	0,01	0,01	-0,02	-0,01
	853	-0,01	-0,27	-0,02	-0,01	0,07	0,01	897	-0,02	-0,29	0,02	0,01	-0,02	0,01
217	900	-0,03	-0,29	0,02	0,00	-0,02	0,01	901	-0,03	-0,27	0,00	0,01	0,01	0,00
	897	0,00	-0,28	0,01	0,00	-0,02	0,00	898	0,01	-0,27	-0,01	0,01	-0,04	0,00
218	901	-0,04	-0,27	0,01	0,01	0,01	0,00	902	-0,03	-0,26	-0,02	0,00	-0,09	0,00
	898	0,01	-0,26	0,01	0,01	-0,04	0,00	899	0,01	-0,26	-0,02	0,00	0,06	0,00
219	902	0,00	-0,26	0,02	0,00	-0,09	0,01	871	0,01	-0,22	0,01	0,00	0,18	0,02
	899	-0,01	-0,26	0,01	0,01	0,06	0,00	866	0,00	-0,23	0,00	-0,06	-0,21	0,01
220	264	-0,12	-0,36	0,03	0,06	0,28	-0,03	903	-0,10	-0,25	-0,03	0,00	0,02	-0,03
	858	-0,05	-0,35	0,08	-0,06	-0,14	0,05	900	-0,03	-0,24	0,02	0,01	0,00	0,05
221	903	-0,06	-0,26	0,01	0,00	0,02	0,01	904	-0,06	-0,25	-0,02	0,01	0,03	0,00
	900	-0,04	-0,26	0,03	0,01	0,00	0,01	901	-0,04	-0,24	0,00	0,01	-0,01	0,01
222	904	-0,05	-0,25	0,01	0,01	0,03	0,01	905	-0,05	-0,24	-0,02	-0,01	-0,06	0,00
	901	-0,04	-0,25	0,01	0,00	-0,01	0,00	902	-0,03	-0,24	-0,02	0,04	0,10	-0,01
223	905	-0,06	-0,24	-0,03	-0,01	-0,06	0,14	270	-0,09	-0,37	-0,07	0,24	1,22	0,14
	902	-0,01	-0,23	0,02	0,04	0,10	-0,14	871	-0,04	-0,36	-0,03	-0,18	-0,72	-0,14
224	906	0,00	-0,30	0,05	0,01	0,09	0,02	907	-0,01	-0,32	0,01	-0,01	-0,02	0,01
	824	-0,06	-0,31	0,05	-0,03	-0,14	0,00	825	-0,06	-0,33	0,02	0,01	0,03	-0,01
225	907	-0,03	-0,32	0,07	-0,01	-0,02	0,00	908	-0,03	-0,32	0,02	0,00	0,05	0,00
	825	-0,06	-0,33	0,08	0,01	0,03	0,00	826	-0,06	-0,32	0,03	-0,01	-0,04	-0,01
226	908	0,00	-0,31	0,05	0,00	0,05	0,05	909	-0,03	-0,44	0,00	-0,02	-0,01	0,04
	826	-0,06	-0,33	0,14	-0,01	-0,04	-0,06	210	-0,09	-0,45	0,08	0,07	0,33	-0,07
227	880	0,00	-0,29	-0,03	0,03	0,01	0,00	910	-0,01	-0,33	0,10	-0,01	0,01	0,00
	875	-0,01	-0,29	-0,02	0,04	0,03	0,00	906	-0,02	-0,33	0,11	-0,01	0,00	0,00
228	910	-0,06	-0,33	0,09	-0,01	0,01	-0,01	911	-0,06	-0,33	0,02	0,00	-0,01	0,00
	906	-0,01	-0,32	0,11	-0,01	0,01	0,00	907	-0,01	-0,32	0,03	-0,01	0,01	0,01
229	911	-0,03	-0,32	0,07	0,00	-0,01	0,00	912	-0,04	-0,34	0,01	0,01	-0,01	0,02
	907	-0,03	-0,32	0,09	-0,01	0,01	0,00	908	-0,04	-0,34	0,04	-0,01	0,02	0,02
230	912	-0,01	-0,34	0,06	0,00	-0,02	0,02	913	0,00	-0,32	-0,01	0,00	-0,04	0,04
	908	-0,01	-0,34	0,07	0,00	0,02	0,02	909	0,00	-0,32	0,01	-0,01	0,05	0,03
231	303	-0,20	-0,47	0,04	-0,10	-0,51	0,05	914	-0,15	-0,21	-0,12	0,01	0,05	0,05
	880	-0,15	-0,46	0,26	0,07	0,24	-0,05	910	-0,10	-0,20	0,10	-0,02	-0,05	-0,06
232	914	-0,07	-0,31	0,06	0,01	0,05	0,00	915	-0,06	-0,31	0,00	-0,01	-0,03	0,00
	910	-0,06	-0,31	0,09	-0,02	-0,05	0,00	911	-0,06	-0,31	0,03	0,00	0,01	0,01
233	915	-0,06	-0,31	0,06	-0,01	-0,03	0,00	916	-0,07	-0,32	-0,02	0,01	0,05	0,00
	911	-0,03	-0,30	0,08	0,00	0,01	0,00	912	-0,03	-0,32	0,00	0,00	-0,05	0,00
234	916	-0,07	-0,32	0,07	0,01	0,05	-0,06	325	-0,07	-0,29	-0,03	-0,06	-0,31	-0,07
	912	-0,01	-0,31	0,05	0,00	-0,05	0,05	913	-0,01	-0,28	-0,05	0,02	0,01	0,04
235	917	0,00	-0,28	0,05	-0,01	-0,09	-0,01	918	-0,01	-0,31	0,01	0,01	0,01	-0,01
	846	-0,05	-0,29	0,05	0,02	0,11	0,01	847	-0,06	-0,32	0,02	-0,01	-0,03	0,01
236	918	-0,03	-0,31	0,07	0,01	0,01	0,00	919	-0,03	-0,31	0,02	0,00	-0,04	0,01
	847	-0,06	-0,32	0,08	-0,01	-0,03	0,00	848	-0,06	-0,32	0,04	0,00	0,01	0,01
237	919	0,00	-0,31	0,05	0,00	-0,05	-0,03	920	-0,02	-0,43	-0,01	0,01	0,00	-0,03
	848	-0,06	-0,32	0,13	0,00	0,01	0,05	211	-0,08	-0,44	0,08	-0,05	-0,25	0,06
238	884	0,00	-0,27	-0,03	-0,03	-0,02	0,01	921	-0,01	-0,31	0,10	0,01	-0,01	0,01
	879	-0,01	-0,27	-0,01	-0,03	-0,02	0,01	917	-0,01	-0,31	0,11	0,01	-0,01	0,01
239	921	-0,06	-0,31	0,09	0,01	-0,01	0,01	922	-0,06	-0,31	0,02	0,00	0,00	0,01
	917	-0,01	-0,30	0,11	0,00	-0,01	0,00	918	-0,01	-0,30	0,04	0,00	-0,02	0,00
240	922	-0,03	-0,31	0,07	0,00	0,00	0,00	923	-0,04	-0,33	0,01	-0,01	0,01	-0,01
	918	-0,03	-0,31	0,09	0,00	-0,02	0,00	919	-0,04	-0,33	0,04	0,00	-0,02	-0,01
241	923	-0,01	-0,33	0,05	-0,01	0,01	-0,01	924	0,00	-0,31	-0,01	0,00	0,03	-0,02
	919	-0,01	-0,33	0,07	0,00	-0,02	-0,01	920	0,00	-0,31	0,01	0,00	-0,04	-0,02
242	304	-0,19	-0,45	0,04	0,09	0,47	-0,05	925	-0,14	-0,19	-0,12	-0,01	-0,05	-0,04
	884	-0,15	-0,44	0,26	-0,07	-0,22	0,05	921	-0,10	-0,18	0,10	0,02	0,05	0,06
243	925	-0,06	-0,29	0,06	-0,01	-0,05	0,01	926	-0,06	-0,30	0,00	0,00	0,02	0,01
	921	-0,06	-0,29	0,09	0,02	0,05	0,00	922	-0,06	-0,30	0,03	-0,01	-0,02	0,00
244	926	-0,06	-0,30	0,06	0,00	0,02	0,00	927	-0,06	-0,31	-0,02	-0,01	-0,04	0,01
	922	-0,03	-0,29	0,08	0,00	-0,01	0,00	923	-0,03	-0,31	0,01	0,00	0,04	0,01
245	927	-0,07	-0,31	0,07	-0,01	-0,04	0,05	326	-0,07	-0,29	-0,03	0,05	0,26	0,06
	923	-0,01	-0,30	0,05	0,00	0,04	-0,04	924	-0,01	-0,27	-0,05	-0,01	-0,01	-0,03
246	929	0,05	-0,25	0,04	0,00	-0,05	-0,01	930	0,05	-0,24	-0,04	0,01	0,00	0,00
	859	-0,04	-0,27	-0,01	0,01	0,06	0,00	860	-0,04	-0,26	-0,09	0,00	0,01	0,00
247	930	0,02	-0,24	0,04	0,01	0,00	0,01	931	0,02	-0,23	-0,04	-0,01	-0,06	0,01
	860	-0,04	-0,26	0,04	0,00	0,01	0,00	861	-0,04	-0,24	-0,05	0,02	0,08	0,01
248	931	0,02	-0,25	0,03	-0,01	-0,06	-0,04	932	0,03	-0,18	-0,08	0,02	0,18	-0,04
	861	-0,01	-0,26	0,08	0,02	0,08	0,06	264	0,00	-0,19	-0,03	-0,07	-0,33	0,05
249	933	0,05	-0,22	-0,09	-0,03	0,01	0,00	934	0,04	-0,24	0,04	0,00	-0,02	0,00
	928	-0,05	-0,24	-0,07	-0,02	-0,02	0,02	929	-0,05	-0,26	0,06	0,01	0,00	0,01
250	934	-0,07	-0,26	0,07	0,00	-0,02	0,01	935	-0,07	-0,25	-0,03	0,01	0,01	0,01
	929	0,03	-0,24	0,07	0,01	0,00	0,00	930	0,03	-0,23	-0,03	0,01	-0,02	0,00
251	935	-0,05	-0,24	0,04	0,01	0,01	0,00	936	-0,05	-0,24	-0,06	0,00	-0,04	0,00
	930	0,01	-0,23	0,05	0,01	-0,02	0,01	931	0,01	-0,23	-0,06	0,01	0,02	0,00
252	936	0,00	-0,23	0,02	0,00	-0,04	0,01	937	0,01	-0,20	-0,02	-0,01	0,08	0,01
	931	-0,01	-0,24	0,01	0,01	0,02	0,00	932	-0,01	-0,21	-0,03	-0,04	-0,09	0,00
253	378	-0,26	-0,41	0,00	0,08	0,41	-0,05	938	-0,20	-0,15	-0,25	0,00	-0,01	-0,04
	933	-0,16	-0,39	0,30	-0,07	-0,20	0,05	934	-0,11	-0,13	0,05	0,01	0,04	0,06
254	938	-0,06	-0,21	0,01	0,00	-0,01	0,01	939	-0,06	-0,21	-0,10	0,01	0,03	0,00
	934	-0,08	-0,21	0,08	0,01	0,04	0,01	935	-0,08	-0,21	-0,04	0,00	-0,01	0,00
255	939	-0,05	-0,21	0,04	0,01	0,03	0,00	940	-0,05	-0,21	-0,07	0,00	-0,02	0,00
	935	-0,05	-0,21	0,04	0,00	-0,01	0,00	936	-0,05	-0,21	-0,07	0,02	0,05	0,00
256	940	-0,09	-0,20	0,08	0,00	-0,02	0,04	379	-0,11	-0,30	-0,08	0,10	0,50	0,05
	936	-0,04	-0,18	0,01	0,02	0,05	-0,05	937	-0,06	-0,29	-0,14	-0,09	-0,31	-0,05
257	942	0,06	-0,23	0,09	0,00	0,02	0,01	943	0,06	-0,23	-0,05	-0,01	0,01	0,00

TENS. Var.Amb.affol.: SHELL

Shell Nro	Nodo N.ro	S11 kg/cmq	S22 kg/cmq	S12 kg/cmq	M11 kg/cmq	M22 kg/cmq	M12 kg/cmq	Nodo N.ro	S11 kg/cmq	S22 kg/cmq	S12 kg/cmq	M11 kg/cmq	M22 kg/cmq	M12 kg/cmq
	872	-0,03	-0,24	0,05	0,00	-0,02	0,01	873	-0,03	-0,24	-0,09	0,00	-0,01	0,00
258	943	0,05	-0,23	0,08	-0,01	0,01	0,00	944	0,05	-0,21	-0,07	0,00	0,01	0,00
	873	-0,03	-0,24	0,10	0,00	-0,01	0,00	874	-0,03	-0,23	-0,05	0,00	-0,01	0,00
259	944	0,07	-0,27	0,00	0,00	0,01	0,01	945	0,10	-0,13	-0,23	0,03	0,09	0,02
	874	0,07	-0,27	0,23	0,00	-0,01	-0,02	270	0,10	-0,13	0,00	-0,01	-0,03	-0,02
260	946	0,05	-0,18	-0,04	0,04	0,07	0,00	947	0,05	-0,20	0,06	0,00	0,00	0,00
	941	-0,05	-0,20	-0,02	0,00	-0,05	-0,01	942	-0,05	-0,22	0,08	0,00	0,03	0,00
261	947	-0,08	-0,22	0,12	0,00	0,00	0,00	948	-0,07	-0,21	-0,05	0,00	0,01	0,00
	942	0,04	-0,20	0,12	0,00	0,03	0,00	943	0,04	-0,19	-0,05	-0,01	0,01	0,01
262	948	-0,07	-0,21	0,08	0,00	0,01	0,00	949	-0,07	-0,21	-0,10	0,00	0,00	0,01
	943	0,04	-0,19	0,08	-0,01	0,01	0,00	944	0,04	-0,19	-0,10	0,00	0,03	0,00
263	949	0,03	-0,19	-0,01	0,00	0,00	0,00	950	0,04	-0,16	0,03	0,04	0,07	0,00
	944	-0,04	-0,21	-0,03	0,00	0,03	0,01	945	-0,03	-0,18	0,01	0,00	-0,05	0,01
264	384	-0,27	-0,32	0,03	-0,02	-0,08	0,02	951	-0,22	-0,09	-0,31	0,00	-0,02	0,02
	946	-0,18	-0,30	0,41	0,03	0,01	-0,01	947	-0,13	-0,07	0,07	0,00	0,01	-0,02
265	951	-0,06	-0,16	0,07	0,00	-0,02	0,00	952	-0,06	-0,15	-0,11	0,00	-0,01	0,00
	947	-0,09	-0,16	0,13	0,00	0,01	0,00	948	-0,09	-0,16	-0,05	0,00	0,00	0,00
266	952	-0,06	-0,15	0,11	0,00	-0,01	0,00	953	-0,05	-0,15	-0,07	0,00	-0,02	0,00
	948	-0,08	-0,16	0,08	0,00	0,00	0,00	949	-0,08	-0,16	-0,11	0,00	0,01	0,01
267	953	-0,18	-0,10	0,26	0,00	-0,02	-0,01	385	-0,21	-0,28	-0,04	-0,01	-0,06	-0,01
	949	-0,10	-0,09	-0,02	0,00	0,01	0,02	950	-0,14	-0,27	-0,32	0,02	0,00	0,02
268	955	0,02	-0,28	0,00	-0,04	-0,19	-0,02	956	0,02	-0,26	-0,01	0,03	0,04	-0,01
	885	-0,06	-0,29	-0,01	0,04	0,22	0,00	886	-0,05	-0,28	-0,02	-0,01	-0,03	0,01
269	956	0,02	-0,26	0,00	0,03	0,04	0,01	957	0,02	-0,27	-0,01	-0,04	-0,18	0,02
	886	-0,05	-0,28	0,01	-0,01	-0,03	0,00	887	-0,05	-0,28	0,00	0,04	0,21	0,01
270	957	0,03	-0,31	0,00	-0,03	-0,18	-0,11	958	0,08	-0,05	-0,07	0,10	0,66	-0,12
	887	0,00	-0,31	0,02	0,04	0,21	0,14	304	0,05	-0,05	-0,05	-0,23	-1,16	0,13
271	959	0,01	-0,23	-0,03	0,04	0,33	0,00	960	0,01	-0,26	0,04	-0,01	-0,10	0,00
	954	-0,01	-0,23	-0,03	-0,10	-0,35	0,01	955	-0,02	-0,26	0,05	0,02	0,07	0,01
272	960	-0,07	-0,27	0,06	0,00	-0,10	0,02	961	-0,07	-0,25	-0,01	0,01	0,06	0,01
	955	0,02	-0,25	0,06	0,02	0,07	0,00	956	0,03	-0,23	-0,01	0,01	-0,06	0,00
273	961	-0,07	-0,25	0,00	0,01	0,06	0,00	962	-0,07	-0,26	-0,07	0,00	-0,10	-0,01
	956	0,02	-0,23	0,00	0,01	-0,06	0,01	957	0,02	-0,24	-0,06	0,02	0,07	0,00
274	962	0,01	-0,25	-0,04	-0,01	-0,10	0,00	963	0,01	-0,21	0,02	0,04	0,33	0,01
	957	-0,02	-0,25	-0,05	0,02	0,07	-0,01	958	-0,01	-0,21	0,02	-0,10	-0,35	0,00
275	418	-0,18	-0,49	0,09	0,31	1,55	-0,14	964	-0,12	-0,15	-0,04	-0,04	-0,18	-0,14
	959	-0,13	-0,48	0,14	-0,21	-0,92	0,15	960	-0,06	-0,14	0,01	0,05	0,20	0,16
276	964	-0,04	-0,20	0,01	-0,04	-0,18	0,01	965	-0,05	-0,21	-0,03	0,02	0,08	0,01
	960	-0,06	-0,20	0,03	0,06	0,20	0,00	961	-0,07	-0,21	-0,01	-0,01	-0,05	0,00
277	965	-0,05	-0,21	0,02	0,02	0,08	0,00	966	-0,04	-0,19	-0,02	-0,04	-0,18	-0,01
	961	-0,07	-0,21	0,00	-0,01	-0,05	0,01	962	-0,06	-0,19	-0,04	0,06	0,19	0,01
278	966	-0,11	-0,15	0,02	-0,04	-0,18	0,14	419	-0,18	-0,47	-0,10	0,31	1,53	0,14
	962	-0,06	-0,14	-0,02	0,05	0,19	-0,15	963	-0,12	-0,46	-0,14	-0,20	-0,90	-0,15
279	967	0,03	-0,26	0,02	0,05	0,18	0,01	968	0,04	-0,25	0,03	-0,02	0,00	0,00
	894	-0,05	-0,28	0,01	-0,03	-0,17	0,01	895	-0,05	-0,27	0,02	0,00	0,01	0,01
280	968	0,03	-0,25	0,02	-0,02	0,00	0,00	969	0,03	-0,23	0,03	0,05	0,19	0,00
	895	-0,05	-0,27	0,03	0,00	0,01	0,00	896	-0,05	-0,25	0,03	-0,03	-0,17	0,00
281	969	0,00	-0,25	0,04	0,05	0,19	0,19	941	0,04	-0,06	0,03	-0,18	-0,92	0,20
	896	-0,03	-0,25	-0,02	-0,03	-0,17	-0,19	269	0,00	-0,07	-0,03	0,31	1,57	-0,18
282	933	0,02	-0,22	-0,01	-0,04	-0,37	0,02	970	0,01	-0,24	0,04	0,00	0,12	0,02
	928	-0,01	-0,23	0,00	0,09	0,38	0,00	967	-0,02	-0,25	0,05	-0,01	-0,09	0,00
283	970	-0,06	-0,26	0,06	0,00	0,12	0,00	971	-0,05	-0,24	0,04	-0,01	-0,06	0,00
	967	0,03	-0,24	0,06	-0,01	-0,09	0,01	968	0,04	-0,22	0,03	-0,01	0,08	0,00
284	971	-0,05	-0,24	0,02	-0,01	-0,06	0,01	972	-0,05	-0,23	-0,01	0,00	0,13	0,01
	968	0,03	-0,22	0,03	-0,01	0,07	0,00	969	0,03	-0,22	0,00	-0,01	-0,10	0,00
285	972	0,00	-0,22	0,02	0,00	0,13	-0,02	946	0,01	-0,19	0,04	-0,04	-0,37	-0,02
	969	-0,01	-0,23	0,02	-0,01	-0,10	0,01	941	0,00	-0,19	0,03	0,08	0,37	0,00
286	378	-0,15	-0,46	0,12	-0,36	-1,78	0,19	973	-0,09	-0,19	0,06	0,02	0,11	0,19
	933	-0,08	-0,45	0,09	0,25	1,09	-0,20	970	-0,03	-0,17	0,03	-0,06	-0,17	-0,20
287	973	-0,05	-0,20	0,02	0,02	0,11	0,00	974	-0,05	-0,19	0,01	-0,01	-0,06	0,01
	970	-0,06	-0,20	0,05	-0,06	-0,17	0,00	971	-0,06	-0,19	0,04	0,01	0,02	0,00
288	974	-0,05	-0,19	0,02	-0,01	-0,06	0,00	975	-0,04	-0,18	0,01	0,03	0,13	0,00
	971	-0,05	-0,19	0,02	0,01	0,02	0,00	972	-0,05	-0,18	0,01	-0,06	-0,19	0,01
289	975	-0,06	-0,18	-0,05	0,03	0,13	-0,21	384	-0,10	-0,39	-0,08	-0,40	-1,99	-0,21
	972	-0,01	-0,17	0,04	-0,07	-0,19	0,23	946	-0,06	-0,39	0,00	0,27	1,20	0,23
290	976	0,02	-0,22	0,00	-0,01	-0,04	0,00	977	0,02	-0,21	-0,01	0,01	-0,01	0,00
	903	-0,04	-0,23	-0,01	0,01	0,04	0,00	904	-0,04	-0,22	-0,02	0,00	0,01	0,01
291	977	0,02	-0,21	0,00	0,02	-0,01	0,00	978	0,02	-0,20	-0,01	-0,04	-0,13	0,00
	904	-0,04	-0,22	0,01	0,00	0,01	0,01	905	-0,04	-0,21	0,00	0,02	0,12	0,01
292	978	0,00	-0,21	0,02	-0,04	-0,13	-0,14	945	0,03	-0,07	0,00	0,11	0,61	-0,14
	905	-0,03	-0,21	-0,02	0,02	0,12	0,15	270	0,00	-0,08	-0,04	-0,22	-1,11	0,15
293	937	0,02	-0,20	-0,03	-0,04	-0,07	-0,01	979	0,01	-0,22	0,01	0,01	-0,02	-0,01
	932	-0,01	-0,21	-0,02	-0,01	0,05	0,01	976	-0,02	-0,22	0,02	0,00	-0,01	0,01
294	979	-0,04	-0,23	0,02	0,00	-0,02	0,01	980	-0,03	-0,22	-0,01	0,01	0,02	0,00
	976	0,01	-0,22	0,01	0,00	-0,01	0,00	977	0,02	-0,21	-0,01	0,01	-0,04	0,00
295	980	-0,04	-0,22	0,00	0,00	0,02	-0,01	981	-0,04	-0,21	-0,03	0,00	-0,10	0,00
	977	0,02	-0,21	0,00	0,01	-0,04	0,00	978	0,02	-0,20	-0,03	0,00	0,06	0,01
296	981	0,00	-0,20	0,01	0,00	-0,10	0,02	950	0,01	-0,17	0,01	0,01	0,20	0,02
	978	-0,01	-0,20	0,00	0,00	0,06	0,00	945	0,00	-0,17	0,00	-0,05	-0,21	0,00
297	379	-0,11	-0,31	0,02	0,08	0,39	-0,05	982	-0,09	-0,19	-0,04	0,00	0,01	-0,04
	937	-0,06	-0,29	0,08	-0,06	-0,19	0,06	979	-0,03	-0,17	0,01	0,01	0,02	0,06
298	982	-0,05	-0,20	0,00	0,00	0,01	0,01	983	-0,05	-0,19	-0,03	0,01	0,03	0,01
	979	-0,04	-0,19	0,02	0,01	0,02	0,01	980	-0,04	-0,19	-0,01	0,00	-0,01	0,00
299	983	-0,04	-0,19	0,00	0,01	0,03	0,01	984	-0,04	-0,18	-0,02	-0,02	-0,09	0,00
	980	-0,04	-0,19	0,00	0,00	-0,01	0,00	981	-0,04	-0,18	-0,02	0,05	0,13	0,00
300	984	-0,05	-0,18	-0,04	-0,02	-0,09	0,17	385	-0,09	-0,34	-0,08	0,29	1,47	0,17
	981	-0,01	-0,17	0,01	0,05	0,13	-0,18	950	-0,04	-0,33	-0,03	-0,20	-0,86	-0,18
301	985	0,01	-0,25	0,03	0,00	0,06	0,02	986	0,00	-0,26	0,00	-0,01	-0,02	0,01
	914	-0,05	-0,26	0,04	-0,02	-0,10	0,01	915	-0,05	-0,27	0,00	0,00	0,02	0,00
302	986	-0,02	-0,26	0,05	-0,01	-0,02	0,00	987	-0,02	-0,24	0,00	0,00	0,04	0,00
	915	-0,05	-0,27	0,06	0,00	0,02	0,01	916	-0,05	-0,25	0,01	-0,01	-0,05	0,00

TENS. Var.Amb.affol.: SHELL

Shell Nro	Nodo N.ro	S11 kg/cmq	S22 kg/cmq	S12 kg/cmq	M11 kg/cmq	M22 kg/cmq	M12 kg/cmq	Nodo N.ro	S11 kg/cmq	S22 kg/cmq	S12 kg/cmq	M11 kg/cmq	M22 kg/cmq	M12 kg/cmq
303	987	0,00	-0,25	0,03	0,00	0,05	0,05	988	-0,01	-0,28	-0,02	-0,02	-0,02	0,05
	916	-0,04	-0,26	0,09	-0,01	-0,05	-0,06	325	-0,05	-0,29	0,05	0,06	0,31	-0,07
304	959	0,00	-0,23	-0,05	0,02	0,01	0,00	989	-0,01	-0,27	0,09	0,00	0,01	0,00
	954	-0,01	-0,24	-0,03	0,04	0,02	0,00	985	-0,01	-0,27	0,11	-0,01	0,01	-0,01
305	989	-0,06	-0,27	0,07	-0,01	0,01	-0,01	990	-0,06	-0,26	0,00	0,00	-0,01	0,00
	985	0,00	-0,26	0,09	-0,01	0,01	0,00	986	0,00	-0,25	0,01	-0,01	0,01	0,01
306	990	-0,03	-0,25	0,05	0,00	-0,01	0,00	991	-0,03	-0,26	-0,01	0,01	-0,02	0,01
	986	-0,02	-0,25	0,06	0,00	0,01	0,00	987	-0,02	-0,26	0,00	-0,01	0,01	0,02
307	991	0,00	-0,26	0,03	0,01	-0,02	0,02	992	0,00	-0,22	0,00	0,01	-0,05	0,04
	987	-0,01	-0,26	0,03	-0,01	0,01	0,02	988	0,00	-0,23	0,00	0,00	0,04	0,04
308	418	-0,20	-0,42	0,02	-0,13	-0,65	0,07	993	-0,15	-0,13	-0,17	0,02	0,08	0,06
	959	-0,16	-0,41	0,28	0,08	0,30	-0,06	989	-0,11	-0,12	0,09	-0,02	-0,07	-0,07
309	993	-0,05	-0,24	0,04	0,02	0,08	-0,01	994	-0,05	-0,24	-0,02	-0,01	-0,03	0,00
	989	-0,06	-0,25	0,07	-0,02	-0,08	0,00	990	-0,06	-0,24	0,01	0,01	0,01	0,01
310	994	-0,05	-0,24	0,04	-0,01	-0,03	0,00	995	-0,05	-0,25	-0,03	0,01	0,06	0,00
	990	-0,03	-0,23	0,06	0,00	0,01	0,00	991	-0,03	-0,24	-0,02	0,00	-0,06	-0,01
311	995	-0,06	-0,23	0,05	0,01	0,06	-0,07	440	-0,06	-0,24	-0,04	-0,07	-0,37	-0,08
	991	-0,01	-0,22	0,02	0,00	-0,06	0,06	992	-0,02	-0,23	-0,07	0,02	0,01	0,05
312	996	0,01	-0,23	0,03	-0,01	-0,06	-0,01	997	0,01	-0,24	-0,01	0,01	0,01	-0,01
	925	-0,05	-0,24	0,03	0,02	0,09	0,00	926	-0,05	-0,25	0,00	0,00	-0,02	0,01
313	997	-0,02	-0,25	0,04	0,01	0,01	0,00	998	-0,01	-0,23	0,00	0,00	-0,04	0,01
	926	-0,05	-0,25	0,05	0,00	-0,02	0,00	927	-0,04	-0,24	0,01	0,01	0,04	0,01
314	998	0,00	-0,24	0,02	0,00	-0,04	-0,04	999	0,00	-0,27	-0,02	0,01	0,01	-0,03
	927	-0,04	-0,25	0,09	0,01	0,04	0,05	326	-0,04	-0,27	0,04	-0,05	-0,27	0,06
315	963	0,00	-0,22	-0,05	-0,02	-0,01	0,00	1000	-0,01	-0,25	0,09	0,00	-0,01	0,01
	958	0,00	-0,22	-0,03	-0,03	-0,01	0,01	996	-0,01	-0,25	0,11	0,01	-0,01	0,01
316	1000	-0,06	-0,25	0,07	0,00	-0,01	0,01	1001	-0,06	-0,25	-0,01	0,00	0,01	0,01
	996	0,00	-0,24	0,09	0,00	-0,01	0,00	997	0,00	-0,23	0,01	0,01	-0,01	0,00
317	1001	-0,03	-0,24	0,04	0,00	0,01	0,01	1002	-0,03	-0,25	-0,02	-0,01	0,02	-0,01
	997	-0,02	-0,24	0,06	0,00	-0,01	0,00	998	-0,02	-0,25	0,00	0,01	-0,01	-0,01
318	1002	0,00	-0,25	0,02	-0,01	0,02	-0,01	1003	0,00	-0,22	0,00	0,00	0,04	-0,03
	998	-0,01	-0,25	0,03	0,00	-0,01	-0,01	999	0,00	-0,22	0,00	0,00	-0,04	-0,03
319	419	-0,20	-0,40	0,01	0,12	0,61	-0,06	1004	-0,14	-0,12	-0,18	-0,02	-0,08	-0,06
	963	-0,16	-0,39	0,27	-0,07	-0,28	0,07	1000	-0,10	-0,11	0,08	0,02	0,07	0,07
320	1004	-0,05	-0,23	0,04	-0,02	-0,08	0,01	1005	-0,05	-0,23	-0,03	0,01	0,03	0,01
	1000	-0,06	-0,23	0,07	0,02	0,07	0,00	1001	-0,06	-0,23	0,00	-0,01	-0,02	0,00
321	1005	-0,05	-0,23	0,03	0,01	0,03	0,00	1006	-0,05	-0,24	-0,04	-0,01	-0,06	0,01
	1001	-0,03	-0,22	0,05	0,00	-0,02	0,01	1002	-0,03	-0,23	-0,02	0,00	0,05	0,01
322	1006	-0,06	-0,22	0,05	-0,01	-0,06	0,07	441	-0,06	-0,24	-0,04	0,07	0,33	0,08
	1002	-0,01	-0,21	0,02	0,00	0,05	-0,05	1003	-0,02	-0,23	-0,07	-0,02	-0,01	-0,04
323	1008	0,06	-0,18	0,05	-0,01	-0,05	0,00	1009	0,06	-0,17	-0,04	0,01	0,00	0,00
	938	-0,02	-0,19	0,00	0,01	0,06	0,00	939	-0,02	-0,19	-0,10	0,00	0,00	0,00
324	1009	0,03	-0,17	0,04	0,01	0,00	0,01	1010	0,03	-0,16	-0,05	-0,01	-0,06	0,01
	939	-0,03	-0,18	0,04	0,00	0,00	0,00	940	-0,03	-0,17	-0,06	0,01	0,07	0,00
325	1010	0,03	-0,19	0,02	-0,01	-0,06	-0,05	1011	0,05	-0,10	-0,12	0,03	0,22	-0,05
	940	0,01	-0,19	0,10	0,01	0,07	0,06	379	0,03	-0,10	-0,04	-0,08	-0,40	0,06
326	1012	0,05	-0,14	-0,09	-0,01	0,02	0,01	1013	0,05	-0,16	0,05	0,00	-0,02	0,00
	1007	-0,05	-0,16	-0,08	-0,01	-0,03	0,01	1008	-0,05	-0,18	0,07	0,01	0,00	0,01
327	1013	-0,07	-0,18	0,08	0,00	-0,02	0,01	1014	-0,07	-0,17	-0,04	0,00	0,01	0,01
	1008	0,04	-0,15	0,08	0,00	0,00	0,01	1009	0,05	-0,15	-0,04	0,01	-0,02	0,00
328	1014	-0,05	-0,17	0,05	0,00	0,01	0,00	1015	-0,05	-0,17	-0,07	0,00	-0,04	0,00
	1009	0,02	-0,15	0,05	0,01	-0,02	0,00	1010	0,02	-0,15	-0,07	0,00	0,02	0,00
329	1015	0,01	-0,16	0,01	0,00	-0,04	0,01	1016	0,01	-0,14	-0,02	0,00	0,08	0,01
	1010	-0,02	-0,16	0,01	0,01	0,02	0,00	1011	-0,01	-0,14	-0,03	-0,03	-0,09	0,00
330	493	-0,25	-0,32	-0,01	0,08	0,41	-0,06	1017	-0,19	-0,06	-0,26	-0,01	-0,03	-0,05
	1012	-0,17	-0,31	0,30	-0,06	-0,20	0,06	1013	-0,11	-0,05	0,06	0,01	0,04	0,06
331	1017	-0,05	-0,12	0,01	-0,01	-0,03	0,00	1018	-0,05	-0,13	-0,11	0,00	0,01	0,00
	1013	-0,08	-0,13	0,08	0,01	0,04	0,00	1014	-0,08	-0,13	-0,04	0,00	-0,01	0,00
332	1018	-0,04	-0,13	0,05	0,00	0,01	0,00	1019	-0,04	-0,13	-0,08	-0,01	-0,05	0,00
	1014	-0,05	-0,13	0,05	0,00	-0,01	0,00	1015	-0,05	-0,13	-0,07	0,02	0,05	0,00
333	1019	-0,09	-0,11	0,10	-0,01	-0,05	0,05	494	-0,11	-0,22	-0,08	0,10	0,48	0,05
	1015	-0,04	-0,10	0,02	0,02	0,05	-0,05	1016	-0,07	-0,22	-0,16	-0,08	-0,29	-0,05
334	1021	0,07	-0,17	0,11	0,00	0,01	0,01	1022	0,07	-0,17	-0,06	-0,01	0,01	0,00
	951	-0,01	-0,19	0,06	0,00	-0,01	0,01	952	-0,01	-0,19	-0,11	0,00	-0,01	0,00
335	1022	0,06	-0,17	0,08	-0,01	0,01	0,00	1023	0,06	-0,16	-0,09	0,00	0,01	0,00
	952	-0,02	-0,19	0,11	0,00	-0,01	0,00	953	-0,01	-0,18	-0,06	0,00	-0,01	0,00
336	1023	0,09	-0,23	-0,01	0,00	0,01	0,02	1024	0,13	-0,06	-0,29	0,02	0,08	0,02
	953	0,11	-0,23	0,27	0,00	-0,01	-0,02	385	0,15	-0,05	-0,01	0,00	-0,01	-0,02
337	1025	0,05	-0,12	-0,04	0,04	0,07	0,00	1026	0,05	-0,14	0,07	-0,01	-0,01	0,00
	1020	-0,05	-0,15	-0,03	0,00	-0,06	-0,01	1021	-0,06	-0,16	0,08	0,00	0,02	0,00
338	1026	-0,08	-0,16	0,13	0,00	-0,01	0,00	1027	-0,08	-0,15	-0,06	0,00	0,00	0,00
	1021	0,05	-0,13	0,14	0,00	0,02	0,00	1022	0,06	-0,13	-0,06	-0,01	0,01	0,00
339	1027	-0,07	-0,15	0,08	0,00	0,00	0,00	1028	-0,07	-0,16	-0,11	0,00	-0,01	0,01
	1022	0,05	-0,13	0,09	-0,01	0,01	0,00	1023	0,05	-0,13	-0,11	0,00	0,02	0,00
340	1028	0,04	-0,13	-0,02	-0,01	-0,01	0,00	1029	0,04	-0,12	0,03	0,04	0,08	0,01
	1023	-0,04	-0,15	-0,03	0,00	0,02	0,01	1024	-0,04	-0,13	0,02	0,00	-0,06	0,01
341	499	-0,27	-0,28	0,03	-0,02	-0,08	0,02	1030	-0,22	-0,02	-0,32	-0,01	-0,03	0,02
	1025	-0,19	-0,26	0,42	0,02	-0,01	-0,01	1026	-0,14	-0,01	0,07	0,00	0,00	-0,02
342	1030	-0,05	-0,09	0,07	-0,01	-0,03	0,00	1031	-0,05	-0,09	-0,12	0,00	-0,01	0,00
	1026	-0,10	-0,10	0,14	0,00	0,00	0,00	1027	-0,10	-0,10	-0,06	0,00	0,00	0,00
343	1031	-0,04	-0,09	0,12	0,00	-0,01	0,00	1032	-0,05	-0,09	-0,08	-0,01	-0,03	0,00
	1027	-0,09	-0,10	0,09	0,00	0,00	0,00	1028	-0,09	-0,10	-0,12	0,00	0,00	0,01
344	1032	-0,18	-0,04	0,28	-0,01	-0,03	-0,01	500	-0,22	-0,25	-0,04	-0,01	-0,06	-0,01
	1028	-0,11	-0,02	-0,02	0,00	0,00	0,02	1029	-0,15	-0,23	-0,35	0,02	-0,01	0,02
345	1034	0,03	-0,21	0,01	-0,05	-0,22	-0,01	1035	0,04	-0,19	-0,02	0,03	0,04	-0,01
	964	-0,04	-0,22	0,00	0,05	0,23	0,00	965	-0,04	-0,21	-0,03	-0,01	-0,05	0,01
346	1035	0,04	-0,19	0,00	0,03	0,04	0,01	1036	0,03	-0,20	-0,03	-0,05	-0,21	0,02
	965	-0,04	-0,21	0,02	-0,01	-0,05	0,00	966	-0,04	-0,22	-0,01	0,05	0,23	0,00
347	1036	0,04	-0,25	-0,01	-0,04	-0,21	-0,13	1037	0,10	0,05	-0,11	0,14	0,82	-0,14
	966	0,03	-0,26	0,04	0,05	0,23	0,15	419	0,09	0,05	-0,07	-0,28	-1,42	0,15
348	1038	0,01	-0,16	-0,03	0,07	0,40	0,00	1039	0,01	-0,17	0,05	-0,01	-0,11	0,00

TENS. Var.Amb.affol.: SHELL

Shell Nro	Nodo N.ro	S11 kg/cmq	S22 kg/cmq	S12 kg/cmq	M11 kg/cmq	M22 kg/cmq	M12 kg/cmq	Nodo N.ro	S11 kg/cmq	S22 kg/cmq	S12 kg/cmq	M11 kg/cmq	M22 kg/cmq	M12 kg/cmq
	1033	-0,01	-0,16	-0,03	-0,10	-0,41	0,01	1034	-0,02	-0,18	0,05	0,02	0,09	0,01
349	1039	-0,07	-0,19	0,07	-0,01	-0,11	0,02	1040	-0,07	-0,18	-0,02	0,00	0,07	0,01
	1034	0,04	-0,17	0,06	0,01	0,09	0,01	1035	0,04	-0,16	-0,02	0,01	-0,07	0,00
350	1040	-0,07	-0,18	0,00	0,00	0,07	0,00	1041	-0,07	-0,18	-0,08	-0,01	-0,11	-0,01
	1035	0,04	-0,16	0,00	0,01	-0,07	0,00	1036	0,04	-0,16	-0,08	0,01	0,09	0,00
351	1041	0,01	-0,17	-0,06	-0,01	-0,11	0,00	1042	0,01	-0,15	0,02	0,07	0,39	0,01
	1036	-0,02	-0,17	-0,06	0,02	0,09	-0,01	1037	-0,01	-0,15	0,02	-0,10	-0,40	0,00
352	533	-0,18	-0,43	0,10	0,34	1,69	-0,16	1043	-0,10	-0,06	-0,03	-0,05	-0,23	-0,16
	1038	-0,13	-0,42	0,14	-0,21	-1,01	0,17	1039	-0,06	-0,05	0,01	0,05	0,22	0,17
353	1043	-0,03	-0,11	0,01	-0,05	-0,23	0,01	1044	-0,03	-0,12	-0,03	0,01	0,07	0,01
	1039	-0,06	-0,11	0,03	0,06	0,22	0,00	1040	-0,06	-0,13	-0,02	-0,02	-0,05	-0,01
354	1044	-0,03	-0,12	0,02	0,01	0,07	0,00	1045	-0,03	-0,11	-0,03	-0,05	-0,23	0,00
	1040	-0,07	-0,13	0,00	-0,02	-0,05	0,01	1041	-0,06	-0,11	-0,04	0,06	0,22	0,01
355	1045	-0,10	-0,06	0,02	-0,05	-0,23	0,16	534	-0,17	-0,42	-0,11	0,33	1,66	0,16
	1041	-0,06	-0,05	-0,02	0,05	0,22	-0,16	1042	-0,13	-0,41	-0,15	-0,21	-0,99	-0,16
356	1046	0,04	-0,19	0,03	0,05	0,20	0,00	1047	0,04	-0,18	0,02	-0,02	-0,01	0,00
	973	-0,03	-0,20	0,01	-0,03	-0,17	0,01	974	-0,03	-0,20	0,01	0,00	0,02	0,01
357	1047	0,03	-0,18	0,02	-0,02	-0,01	0,00	1048	0,04	-0,17	0,02	0,06	0,22	0,00
	974	-0,03	-0,20	0,02	0,00	0,02	0,00	975	-0,03	-0,19	0,02	-0,04	-0,18	0,00
358	1048	0,01	-0,18	0,04	0,06	0,22	0,23	1020	0,05	0,03	0,02	-0,22	-1,12	0,24
	975	-0,02	-0,19	-0,03	-0,04	-0,18	-0,22	384	0,03	0,03	-0,05	0,38	1,90	-0,22
359	1012	0,02	-0,15	-0,01	-0,06	-0,41	0,02	1049	0,02	-0,16	0,04	0,00	0,13	0,01
	1007	-0,02	-0,15	-0,01	0,09	0,42	0,01	1046	-0,02	-0,17	0,05	-0,01	-0,11	0,00
360	1049	-0,06	-0,17	0,06	0,01	0,13	0,00	1050	-0,06	-0,17	0,03	-0,01	-0,07	0,00
	1046	0,04	-0,16	0,06	-0,01	-0,11	0,00	1047	0,04	-0,15	0,03	0,00	0,08	0,00
361	1050	-0,05	-0,17	0,02	0,00	-0,07	0,01	1051	-0,05	-0,17	-0,01	0,00	0,14	0,01
	1047	0,04	-0,15	0,02	0,00	0,08	0,00	1048	0,04	-0,15	-0,01	-0,01	-0,12	0,00
362	1051	0,00	-0,16	0,02	0,00	0,14	-0,01	1025	0,01	-0,13	0,03	-0,05	-0,41	-0,02
	1048	-0,01	-0,16	0,01	-0,01	-0,12	0,00	1020	0,00	-0,13	0,03	0,09	0,42	0,00
363	493	-0,13	-0,38	0,11	-0,37	-1,84	0,20	1052	-0,08	-0,10	0,05	0,03	0,14	0,20
	1012	-0,08	-0,37	0,09	0,25	1,13	-0,21	1049	-0,03	-0,09	0,02	-0,06	-0,19	-0,21
364	1052	-0,03	-0,11	0,02	0,03	0,14	0,00	1053	-0,03	-0,11	0,00	-0,01	-0,05	0,01
	1049	-0,06	-0,12	0,04	-0,06	-0,19	0,00	1050	-0,06	-0,12	0,03	0,01	0,02	0,00
365	1053	-0,03	-0,12	0,02	-0,01	-0,05	0,00	1054	-0,03	-0,12	0,01	0,03	0,16	0,00
	1050	-0,05	-0,12	0,02	0,01	0,02	0,00	1051	-0,05	-0,12	0,00	-0,07	-0,21	0,01
366	1054	-0,05	-0,11	-0,05	0,03	0,16	-0,23	499	-0,10	-0,35	-0,08	-0,42	-2,10	-0,23
	1051	-0,01	-0,10	0,03	-0,07	-0,21	0,25	1025	-0,06	-0,34	0,00	0,28	1,26	0,25
367	1055	0,03	-0,16	0,00	-0,01	-0,05	0,00	1056	0,03	-0,16	-0,02	0,01	0,00	0,00
	982	-0,03	-0,17	-0,02	0,01	0,04	0,00	983	-0,02	-0,17	-0,03	0,00	0,00	0,01
368	1056	0,02	-0,15	0,00	0,02	0,00	0,00	1057	0,03	-0,15	-0,01	-0,05	-0,16	0,00
	983	-0,03	-0,16	0,00	0,00	0,00	0,01	984	-0,03	-0,16	-0,01	0,03	0,13	0,01
369	1057	0,01	-0,16	0,02	-0,05	-0,16	-0,17	1024	0,04	0,01	0,00	0,15	0,78	-0,18
	984	-0,01	-0,16	-0,03	0,03	0,13	0,18	385	0,02	0,00	-0,06	-0,28	-1,39	0,18
370	1016	0,02	-0,13	-0,04	-0,03	-0,06	-0,01	1058	0,01	-0,15	0,01	0,01	-0,02	-0,01
	1011	-0,02	-0,14	-0,03	0,00	0,05	0,01	1055	-0,02	-0,16	0,01	0,00	0,00	0,00
371	1058	-0,03	-0,16	0,01	0,00	-0,02	0,00	1059	-0,03	-0,15	-0,01	0,01	0,03	0,00
	1055	0,02	-0,15	0,01	0,00	0,00	0,00	1056	0,02	-0,14	-0,02	0,00	-0,04	0,00
372	1059	-0,04	-0,15	-0,01	0,00	0,03	-0,01	1060	-0,04	-0,15	-0,04	0,00	-0,10	0,00
	1056	0,02	-0,14	0,00	0,01	-0,04	0,00	1057	0,02	-0,14	-0,04	0,00	0,08	0,00
373	1060	0,00	-0,14	0,00	0,00	-0,10	0,01	1029	0,01	-0,12	0,01	0,02	0,23	0,02
	1057	-0,01	-0,15	0,00	0,00	0,08	0,00	1024	0,00	-0,13	0,00	-0,05	-0,24	0,01
374	494	-0,10	-0,24	0,02	0,09	0,44	-0,06	1061	-0,08	-0,11	-0,04	0,00	0,00	-0,05
	1016	-0,05	-0,23	0,07	-0,06	-0,21	0,07	1058	-0,03	-0,11	0,01	0,02	0,03	0,07
375	1061	-0,03	-0,12	-0,01	0,00	0,00	0,01	1062	-0,03	-0,12	-0,03	0,01	0,03	0,00
	1058	-0,04	-0,13	0,01	0,01	0,03	0,01	1059	-0,04	-0,12	-0,01	0,00	-0,01	0,00
376	1062	-0,03	-0,12	0,00	0,01	0,03	0,01	1063	-0,03	-0,12	-0,02	-0,02	-0,10	0,01
	1059	-0,04	-0,13	-0,01	0,00	-0,01	0,00	1060	-0,04	-0,13	-0,03	0,05	0,15	0,00
377	1063	-0,05	-0,12	-0,05	-0,02	-0,10	0,19	500	-0,08	-0,31	-0,09	0,32	1,59	0,19
	1060	-0,01	-0,11	0,01	0,05	0,15	-0,19	1029	-0,05	-0,30	-0,03	-0,21	-0,92	-0,19
378	1064	0,02	-0,17	0,03	0,01	0,08	0,02	1065	0,02	-0,19	-0,01	-0,01	-0,02	0,01
	993	-0,03	-0,19	0,03	-0,02	-0,12	0,00	994	-0,03	-0,20	-0,01	0,01	0,03	0,00
379	1065	-0,01	-0,19	0,04	-0,01	-0,02	0,00	1066	-0,01	-0,17	-0,01	0,00	0,06	0,00
	994	-0,04	-0,19	0,05	0,01	0,03	0,00	995	-0,03	-0,18	0,00	-0,01	-0,06	0,00
380	1066	0,01	-0,19	0,02	0,00	0,06	0,06	1067	0,00	-0,19	-0,04	-0,02	-0,01	0,05
	995	-0,02	-0,19	0,09	-0,01	-0,06	-0,07	440	-0,02	-0,19	0,02	0,08	0,38	-0,08
381	1038	0,00	-0,16	-0,06	0,01	0,00	0,00	1068	0,00	-0,18	0,10	0,00	0,01	0,00
	1033	0,00	-0,16	-0,05	0,03	0,02	0,00	1064	-0,01	-0,19	0,12	-0,01	0,00	-0,01
382	1068	-0,05	-0,19	0,08	0,00	0,01	-0,01	1069	-0,05	-0,19	-0,01	0,00	-0,01	0,00
	1064	0,01	-0,17	0,09	0,00	0,00	0,00	1065	0,01	-0,17	0,00	-0,01	0,01	0,00
383	1069	-0,02	-0,18	0,04	0,00	-0,01	0,00	1070	-0,03	-0,19	-0,02	0,01	-0,02	0,02
	1065	-0,01	-0,18	0,06	0,00	0,01	0,00	1066	-0,01	-0,18	-0,01	-0,01	0,02	0,02
384	1070	0,00	-0,18	0,02	0,01	-0,02	0,02	1071	0,00	-0,16	0,00	0,01	-0,05	0,04
	1066	-0,01	-0,18	0,02	-0,01	0,02	0,02	1067	0,00	-0,16	0,00	-0,01	0,05	0,04
385	533	-0,20	-0,34	0,00	-0,13	-0,66	0,08	1072	-0,14	-0,04	-0,20	0,02	0,10	0,07
	1038	-0,17	-0,34	0,29	0,06	0,29	-0,07	1068	-0,11	-0,03	0,09	-0,02	-0,08	-0,07
386	1072	-0,04	-0,16	0,03	0,02	0,10	0,00	1073	-0,04	-0,16	-0,03	-0,01	-0,03	0,00
	1068	-0,05	-0,17	0,06	-0,02	-0,08	0,01	1069	-0,05	-0,16	0,00	0,01	0,02	0,01
387	1073	-0,04	-0,16	0,04	-0,01	-0,03	0,01	1074	-0,04	-0,18	-0,04	0,02	0,08	0,00
	1069	-0,02	-0,16	0,05	0,01	0,02	0,00	1070	-0,03	-0,17	-0,02	0,00	-0,06	-0,01
388	1074	-0,05	-0,16	0,06	0,02	0,08	-0,08	555	-0,06	-0,18	-0,03	-0,08	-0,41	-0,09
	1070	-0,01	-0,15	0,02	0,00	-0,07	0,07	1071	-0,02	-0,18	-0,07	0,02	0,02	0,06
389	1075	0,02	-0,16	0,03	-0,01	-0,08	-0,01	1076	0,02	-0,18	-0,02	0,01	0,01	-0,01
	1004	-0,03	-0,17	0,02	0,02	0,11	0,00	1005	-0,03	-0,19	-0,02	-0,01	-0,03	0,01
390	1076	-0,01	-0,18	0,03	0,01	0,01	0,00	1077	-0,01	-0,17	-0,01	0,00	-0,06	0,01
	1005	-0,03	-0,18	0,04	-0,01	-0,03	0,00	1006	-0,03	-0,17	-0,01	0,01	0,05	0,01
391	1077	0,01	-0,18	0,02	0,00	-0,06	-0,05	1078	0,01	-0,18	-0,04	0,02	0,01	-0,04
	1006	-0,02	-0,19	0,08	0,01	0,05	0,07	441	-0,02	-0,18	0,02	-0,07	-0,35	0,08
392	1042	0,00	-0,15	-0,07	-0,01	0,00	0,00	1079	0,00	-0,18	0,09	0,00	-0,01	0,01
	1037	0,00	-0,15	-0,06	-0,03	-0,02	0,01	1075	-0,01	-0,18	0,11	0,01	0,00	0,01
393	1079	-0,05	-0,18	0,07	0,00	-0,01	0,01	1080	-0,05	-0,18	-0,02	0,00	0,01	0,01
	1075	0,01	-0,17	0,08	0,00	-0,01	0,01	1076	0,01	-0,16	0,00	0,01	-0,01	0,00

TENS. Var.Amb.affol.: SHELL

Shell Nro	Nodo N.ro	S11 kg/cmq	S22 kg/cmq	S12 kg/cmq	M11 kg/cmq	M22 kg/cmq	M12 kg/cmq	Nodo N.ro	S11 kg/cmq	S22 kg/cmq	S12 kg/cmq	M11 kg/cmq	M22 kg/cmq	M12 kg/cmq
394	1080	-0,02	-0,17	0,04	0,00	0,01	0,00	1081	-0,03	-0,18	-0,03	-0,01	0,02	-0,01
	1076	-0,01	-0,17	0,05	0,00	-0,01	0,00	1077	-0,01	-0,18	-0,01	0,01	-0,02	-0,01
395	1081	0,00	-0,18	0,02	-0,01	0,02	-0,01	1082	0,00	-0,16	0,00	-0,01	0,05	-0,03
	1077	-0,01	-0,18	0,02	0,00	-0,02	-0,01	1078	0,00	-0,16	0,00	0,01	-0,05	-0,03
396	534	-0,20	-0,34	-0,01	0,13	0,64	-0,07	1083	-0,14	-0,03	-0,20	-0,02	-0,09	-0,07
	1042	-0,17	-0,33	0,27	-0,06	-0,28	0,07	1079	-0,11	-0,03	0,08	0,02	0,08	0,07
397	1083	-0,04	-0,16	0,03	-0,02	-0,09	0,01	1084	-0,04	-0,16	-0,04	0,01	0,03	0,01
	1079	-0,05	-0,16	0,05	0,02	0,08	0,00	1080	-0,05	-0,16	-0,01	-0,01	-0,02	0,00
398	1084	-0,03	-0,16	0,03	0,01	0,03	0,00	1085	-0,04	-0,17	-0,04	-0,01	-0,07	0,01
	1080	-0,02	-0,15	0,05	-0,01	-0,02	0,01	1081	-0,03	-0,17	-0,03	0,00	0,06	0,01
399	1085	-0,05	-0,15	0,06	-0,01	-0,07	0,08	556	-0,06	-0,19	-0,03	0,07	0,37	0,09
	1081	-0,02	-0,15	0,02	0,00	0,06	-0,06	1082	-0,02	-0,18	-0,08	-0,02	-0,02	-0,04
400	1087	0,07	-0,09	0,06	-0,01	-0,06	0,00	1088	0,07	-0,09	-0,05	0,01	0,00	0,00
	1017	0,00	-0,11	0,03	0,01	0,04	0,00	1018	-0,01	-0,11	-0,08	0,00	-0,01	0,00
401	1088	0,03	-0,10	0,06	0,01	0,00	0,01	1089	0,04	-0,08	-0,06	-0,02	-0,06	0,01
	1018	-0,01	-0,11	0,07	0,00	-0,01	0,00	1019	-0,01	-0,09	-0,05	0,01	0,06	0,00
402	1089	0,03	-0,12	0,04	-0,02	-0,06	-0,05	1090	0,06	0,00	-0,13	0,05	0,26	-0,05
	1019	0,04	-0,11	0,12	0,01	0,06	0,05	494	0,06	0,00	-0,05	-0,09	-0,46	0,05
403	1091	0,08	-0,06	-0,14	-0,01	0,03	0,01	1092	0,08	-0,07	0,06	0,00	-0,02	0,00
	1086	-0,06	-0,09	-0,07	0,00	-0,04	0,01	1087	-0,07	-0,10	0,12	0,00	0,01	0,01
404	1092	-0,11	-0,11	0,11	0,00	-0,02	0,01	1093	-0,10	-0,08	-0,06	0,00	0,02	0,01
	1087	0,05	-0,07	0,14	0,00	0,01	0,01	1088	0,06	-0,05	-0,03	0,00	-0,03	0,00
405	1093	-0,07	-0,08	0,07	0,00	0,02	0,00	1094	-0,07	-0,09	-0,10	0,00	-0,05	0,00
	1088	0,03	-0,06	0,09	0,00	-0,03	0,01	1089	0,03	-0,07	-0,08	0,00	0,03	0,01
406	1094	0,01	-0,07	0,02	0,00	-0,05	0,01	1095	0,02	-0,06	-0,02	0,01	0,13	0,01
	1089	-0,02	-0,08	0,02	0,00	0,03	0,00	1090	-0,02	-0,07	-0,02	-0,03	-0,13	0,00
407	608	-0,38	-0,34	-0,01	0,13	0,63	-0,09	1096	-0,29	0,09	-0,47	-0,01	-0,06	-0,09
	1091	-0,28	-0,32	0,54	-0,07	-0,29	0,09	1092	-0,20	0,11	0,08	0,02	0,07	0,09
408	1096	-0,04	-0,02	0,02	-0,01	-0,06	0,00	1097	-0,05	-0,02	-0,17	0,00	0,02	0,00
	1092	-0,13	-0,03	0,14	0,02	0,07	0,00	1093	-0,13	-0,04	-0,05	-0,01	-0,01	0,00
409	1097	-0,03	-0,03	0,07	0,00	0,02	0,00	1098	-0,03	-0,03	-0,10	-0,02	-0,09	0,00
	1093	-0,08	-0,04	0,07	-0,01	-0,01	0,01	1094	-0,08	-0,04	-0,09	0,03	0,10	0,01
410	1098	-0,10	0,00	0,14	-0,02	-0,09	0,10	609	-0,13	-0,19	-0,10	0,17	0,87	0,10
	1094	-0,07	0,00	0,03	0,03	0,10	-0,10	1095	-0,10	-0,18	-0,21	-0,12	-0,50	-0,09
411	1100	0,08	-0,10	0,13	0,00	0,01	0,01	1101	0,08	-0,11	-0,07	-0,01	0,01	0,00
	1030	0,00	-0,12	0,09	0,00	-0,02	0,01	1031	0,00	-0,12	-0,11	0,00	-0,02	0,00
412	1101	0,07	-0,11	0,10	-0,01	0,01	0,00	1102	0,07	-0,10	-0,11	0,00	0,00	0,00
	1031	-0,01	-0,12	0,14	0,00	-0,02	0,00	1032	0,00	-0,11	-0,07	0,00	-0,02	0,00
413	1102	0,10	-0,18	-0,01	-0,01	0,00	0,02	1103	0,13	0,00	-0,33	0,02	0,10	0,02
	1032	0,14	-0,17	0,29	0,00	-0,02	-0,02	500	0,17	0,01	-0,03	-0,01	-0,03	-0,02
414	1104	0,08	-0,04	-0,07	0,04	0,11	-0,01	1105	0,08	-0,06	0,07	0,00	-0,01	0,00
	1099	-0,07	-0,07	0,00	-0,02	-0,08	-0,01	1100	-0,07	-0,09	0,14	0,00	0,02	0,00
415	1105	-0,13	-0,09	0,18	0,00	-0,01	0,00	1106	-0,12	-0,07	-0,09	0,00	0,00	0,00
	1100	0,06	-0,05	0,20	0,00	0,02	0,00	1101	0,06	-0,03	-0,06	-0,01	0,00	0,00
416	1106	-0,11	-0,07	0,11	0,00	0,00	0,00	1107	-0,11	-0,08	-0,15	0,00	-0,01	0,01
	1101	0,05	-0,03	0,12	-0,01	0,00	0,00	1102	0,05	-0,05	-0,15	0,00	0,02	0,00
417	1107	0,05	-0,05	-0,02	0,00	-0,01	0,01	1108	0,06	-0,04	0,03	0,04	0,10	0,01
	1102	-0,05	-0,08	-0,05	0,00	0,02	0,01	1103	-0,05	-0,06	0,00	-0,01	-0,09	0,01
418	614	-0,41	-0,25	0,03	-0,02	-0,09	0,04	1109	-0,33	0,15	-0,58	0,00	0,00	0,04
	1104	-0,32	-0,23	0,73	0,01	-0,04	-0,03	1105	-0,24	0,17	0,12	0,00	0,00	-0,03
419	1109	-0,05	0,03	0,10	0,00	0,00	0,00	1110	-0,05	0,03	-0,20	0,00	0,00	0,00
	1105	-0,15	0,01	0,22	0,00	0,00	0,00	1106	-0,15	0,01	-0,08	0,00	0,00	0,00
420	1110	-0,04	0,02	0,18	0,00	0,00	0,00	1111	-0,04	0,02	-0,11	0,00	0,00	0,00
	1106	-0,13	0,01	0,12	0,00	0,00	0,00	1107	-0,13	0,00	-0,17	0,00	0,00	0,00
421	1111	-0,25	0,11	0,45	0,00	0,00	-0,02	615	-0,31	-0,19	-0,06	-0,01	-0,07	-0,03
	1107	-0,18	0,12	-0,04	0,00	0,00	0,03	1108	-0,24	-0,18	-0,55	0,01	-0,03	0,03
422	1113	0,04	-0,12	0,02	-0,06	-0,25	-0,01	1114	0,04	-0,11	-0,02	0,03	0,05	-0,01
	1043	-0,02	-0,13	0,01	0,05	0,24	0,00	1044	-0,02	-0,12	-0,03	-0,02	-0,08	0,01
423	1114	0,04	-0,11	0,01	0,03	0,05	0,01	1115	0,04	-0,12	-0,03	-0,06	-0,25	0,02
	1044	-0,02	-0,12	0,02	-0,02	-0,08	0,00	1045	-0,02	-0,13	-0,02	0,05	0,24	0,00
424	1115	0,04	-0,18	-0,01	-0,05	-0,24	-0,15	1116	0,12	0,18	-0,12	0,18	0,98	-0,15
	1045	0,05	-0,18	0,02	0,05	0,24	0,16	534	0,13	0,18	-0,09	-0,33	-1,65	0,16
425	1117	0,02	-0,07	-0,04	0,11	0,53	-0,01	1118	0,02	-0,08	0,07	-0,02	-0,15	0,00
	1112	-0,02	-0,08	-0,03	-0,12	-0,52	0,01	1113	-0,02	-0,09	0,08	0,02	0,12	0,02
426	1118	-0,11	-0,10	0,10	-0,01	-0,15	0,02	1119	-0,10	-0,07	-0,02	0,00	0,10	0,02
	1113	0,04	-0,07	0,10	0,01	0,12	0,01	1114	0,05	-0,04	-0,02	0,00	-0,09	0,00
427	1119	-0,10	-0,07	0,01	0,00	0,10	-0,01	1120	-0,11	-0,10	-0,11	-0,01	-0,14	-0,02
	1114	0,05	-0,04	0,01	0,00	-0,09	0,01	1115	0,04	-0,07	-0,11	0,01	0,12	0,00
428	1120	0,02	-0,08	-0,08	-0,02	-0,15	0,01	1121	0,02	-0,07	0,03	0,10	0,52	0,02
	1115	-0,02	-0,09	-0,08	0,02	0,12	-0,01	1116	-0,02	-0,08	0,02	-0,11	-0,51	0,00
429	648	-0,25	-0,46	0,14	0,52	2,58	-0,26	1122	-0,13	0,10	-0,09	-0,07	-0,35	-0,26
	1117	-0,22	-0,46	0,25	-0,29	-1,48	0,27	1118	-0,10	0,11	0,02	0,08	0,34	0,26
430	1122	-0,01	0,02	0,02	-0,07	-0,35	0,01	1123	-0,01	0,00	-0,05	0,02	0,11	0,01
	1118	-0,10	0,01	0,05	0,09	0,35	-0,01	1119	-0,10	-0,02	-0,02	-0,04	-0,07	-0,01
431	1123	-0,01	0,00	0,04	0,02	0,11	-0,01	1124	-0,01	0,02	-0,03	-0,07	-0,35	-0,01
	1119	-0,10	-0,02	0,01	-0,04	-0,07	0,02	1120	-0,09	0,01	-0,06	0,08	0,34	0,02
432	1124	-0,13	0,10	0,08	-0,07	-0,35	0,26	649	-0,24	-0,46	-0,15	0,51	2,54	0,26
	1120	-0,10	0,10	-0,03	0,08	0,34	-0,25	1121	-0,21	-0,45	-0,25	-0,29	-1,46	-0,26
433	1125	0,06	-0,11	0,05	0,06	0,21	0,00	1126	0,06	-0,12	0,04	-0,02	-0,01	0,00
	1052	-0,01	-0,12	0,03	-0,03	-0,16	0,01	1053	-0,02	-0,13	0,02	0,01	0,04	0,01
434	1126	0,04	-0,12	0,04	-0,02	-0,01	0,00	1127	0,05	-0,11	0,04	0,08	0,24	0,01
	1053	-0,02	-0,13	0,04	0,01	0,04	0,00	1054	-0,02	-0,12	0,04	-0,04	-0,18	0,00
435	1127	0,01	-0,12	0,07	0,08	0,24	0,24	1099	0,05	0,12	0,04	-0,26	-1,27	0,24
	1054	0,00	-0,12	-0,02	-0,04	-0,18	-0,23	499	0,05	0,11	-0,05	0,42	2,09	-0,22
436	1091	0,03	-0,07	-0,02	-0,09	-0,56	0,04	1128	0,03	-0,09	0,06	0,01	0,17	0,04
	1086	-0,02	-0,08	-0,01	0,09	0,52	-0,01	1125	-0,02	-0,10	0,07	-0,01	-0,14	-0,01
437	1128	-0,08	-0,12	0,09	0,01	0,17	-0,01	1129	-0,08	-0,10	0,05	0,00	-0,11	-0,01
	1125	0,05	-0,09	0,08	-0,01	-0,14	0,01	1126	0,06	-0,07	0,05	0,00	0,10	0,01
438	1129	-0,07	-0,10	0,03	0,00	-0,11	0,02	1130	-0,07	-0,11	0,00	0,01	0,20	0,02
	1126	0,05	-0,07	0,05	0,00	0,10	-0,01	1127	0,05	-0,08	0,01	0,00	-0,16	-0,01
439	1130	0,01	-0,09	0,04	0,00	0,20	-0,04	1104	0,01	-0,06	0,06	-0,09	-0,61	-0,04

TENS. Var.Amb.affol.: SHELL

Shell Nro	Nodo N.ro	S11 kg/cmq	S22 kg/cmq	S12 kg/cmq	M11 kg/cmq	M22 kg/cmq	M12 kg/cmq	Nodo N.ro	S11 kg/cmq	S22 kg/cmq	S12 kg/cmq	M11 kg/cmq	M22 kg/cmq	M12 kg/cmq
	1127	-0,01	-0,09	0,04	0,00	-0,16	0,02	1099	0,00	-0,06	0,06	0,10	0,56	0,01
440	608	-0,18	-0,44	0,16	-0,60	-3,01	0,35	1131	-0,10	-0,01	0,06	0,05	0,24	0,35
	1091	-0,14	-0,43	0,13	0,38	1,78	-0,36	1128	-0,05	0,00	0,03	-0,09	-0,32	-0,35
441	1131	-0,03	-0,03	0,02	0,05	0,24	0,01	1132	-0,03	-0,03	0,01	-0,01	-0,07	0,01
	1128	-0,09	-0,04	0,07	-0,09	-0,32	0,00	1129	-0,09	-0,05	0,05	0,02	0,02	0,00
442	1132	-0,02	-0,04	0,04	-0,01	-0,07	-0,01	1133	-0,02	-0,04	0,03	0,06	0,28	0,00
	1129	-0,07	-0,05	0,03	0,02	0,02	0,01	1130	-0,07	-0,05	0,02	-0,11	-0,36	0,01
443	1133	-0,04	-0,03	-0,05	0,06	0,28	-0,40	614	-0,11	-0,38	-0,10	-0,70	-3,50	-0,40
	1130	-0,02	-0,02	0,07	-0,11	-0,36	0,42	1104	-0,09	-0,37	0,02	0,44	2,06	0,42
444	1134	0,04	-0,09	0,01	-0,01	-0,05	0,00	1135	0,04	-0,10	0,00	0,01	0,00	0,00
	1061	-0,01	-0,10	0,01	0,01	0,04	0,00	1062	-0,01	-0,10	-0,01	0,00	-0,01	0,01
445	1135	0,03	-0,09	0,02	0,02	0,00	0,00	1136	0,03	-0,09	0,00	-0,06	-0,17	0,00
	1062	-0,02	-0,10	0,02	0,00	-0,01	0,01	1063	-0,02	-0,10	0,01	0,03	0,14	0,01
446	1136	0,01	-0,10	0,04	-0,05	-0,17	-0,19	1103	0,04	0,08	0,01	0,18	0,89	-0,19
	1063	0,00	-0,10	-0,02	0,03	0,14	0,19	500	0,03	0,07	-0,06	-0,31	-1,54	0,19
447	1095	0,03	-0,06	-0,05	-0,03	-0,06	0,00	1137	0,03	-0,08	0,02	0,00	-0,03	-0,01
	1090	-0,02	-0,07	-0,02	0,01	0,06	0,01	1134	-0,02	-0,09	0,05	0,00	0,01	0,00
448	1137	-0,04	-0,10	0,03	0,00	-0,03	0,01	1138	-0,04	-0,09	0,00	0,00	0,05	0,00
	1134	0,03	-0,08	0,04	0,00	0,01	0,00	1135	0,03	-0,08	0,01	0,00	-0,05	0,00
449	1138	-0,04	-0,09	0,01	0,00	0,04	-0,01	1139	-0,04	-0,10	-0,03	0,00	-0,14	-0,01
	1135	0,03	-0,08	0,02	0,01	-0,05	0,00	1136	0,03	-0,08	-0,02	0,00	0,11	0,01
450	1139	0,01	-0,09	0,03	0,00	-0,14	0,03	1108	0,01	-0,05	0,03	0,05	0,34	0,03
	1136	-0,01	-0,09	0,02	0,00	0,11	-0,01	1103	0,00	-0,06	0,02	-0,06	-0,32	0,00
451	609	-0,14	-0,20	0,01	0,13	0,66	-0,10	1140	-0,11	-0,04	-0,11	-0,01	-0,04	-0,09
	1095	-0,09	-0,19	0,15	-0,08	-0,30	0,11	1137	-0,06	-0,03	0,03	0,02	0,06	0,11
452	1140	-0,03	-0,06	0,00	-0,01	-0,04	0,01	1141	-0,03	-0,06	-0,04	0,01	0,03	0,01
	1137	-0,05	-0,06	0,05	0,02	0,06	0,00	1138	-0,05	-0,07	0,00	-0,01	-0,01	0,00
453	1141	-0,02	-0,06	0,02	0,01	0,03	0,01	1142	-0,02	-0,06	-0,01	-0,04	-0,18	0,01
	1138	-0,05	-0,07	0,02	-0,01	-0,01	0,00	1139	-0,05	-0,07	-0,01	0,08	0,24	0,00
454	1142	-0,04	-0,06	-0,02	-0,04	-0,18	0,30	615	-0,09	-0,29	-0,08	0,49	2,45	0,30
	1139	-0,02	-0,05	0,05	0,08	0,24	-0,30	1108	-0,06	-0,28	-0,01	-0,30	-1,40	-0,31
455	1143	0,03	-0,10	0,05	0,02	0,09	0,02	1144	0,03	-0,11	0,00	-0,01	-0,02	0,01
	1072	-0,02	-0,11	0,06	-0,02	-0,11	0,00	1073	-0,02	-0,12	0,01	0,01	0,03	0,00
456	1144	0,00	-0,12	0,07	-0,01	-0,02	0,00	1145	0,00	-0,10	0,00	0,00	0,07	0,00
	1073	-0,02	-0,12	0,07	0,01	0,03	0,01	1074	-0,02	-0,10	0,00	-0,01	-0,06	0,00
457	1145	0,01	-0,11	0,05	0,01	0,07	0,08	1146	0,00	-0,14	-0,04	-0,02	-0,02	0,07
	1074	-0,01	-0,12	0,11	-0,01	-0,06	-0,08	555	-0,01	-0,14	0,02	0,09	0,45	-0,09
458	1117	0,01	-0,08	-0,10	-0,01	-0,02	0,00	1147	0,00	-0,12	0,12	0,00	0,01	-0,01
	1112	0,00	-0,08	-0,05	0,02	0,03	0,00	1143	-0,01	-0,12	0,17	0,00	0,00	-0,01
459	1147	-0,07	-0,11	0,10	0,00	0,01	-0,01	1148	-0,07	-0,11	-0,02	0,01	-0,02	0,00
	1143	0,03	-0,09	0,14	0,00	0,00	0,00	1144	0,03	-0,09	0,02	0,00	0,01	0,01
460	1148	-0,02	-0,11	0,08	0,00	-0,02	0,00	1149	-0,02	-0,11	-0,01	0,02	-0,03	0,02
	1144	-0,01	-0,10	0,09	0,00	0,01	0,00	1145	-0,01	-0,10	0,00	-0,01	0,02	0,02
461	1149	0,00	-0,11	0,06	0,01	-0,04	0,02	1150	0,01	-0,08	0,00	0,01	-0,09	0,05
	1145	-0,01	-0,11	0,04	0,00	0,02	0,03	1146	0,00	-0,08	-0,01	-0,01	0,06	0,06
462	648	-0,28	-0,34	-0,02	-0,23	-1,13	0,13	1151	-0,19	0,10	-0,36	0,04	0,19	0,13
	1117	-0,26	-0,33	0,46	0,09	0,49	-0,12	1147	-0,17	0,10	0,12	-0,03	-0,15	-0,12
463	1151	-0,03	-0,10	0,06	0,04	0,19	-0,01	1152	-0,03	-0,08	-0,05	-0,01	-0,05	-0,01
	1147	-0,07	-0,11	0,10	-0,03	-0,15	0,02	1148	-0,06	-0,09	-0,01	0,02	0,03	0,01
464	1152	-0,02	-0,09	0,07	-0,01	-0,05	0,00	1153	-0,03	-0,11	-0,04	0,02	0,09	-0,01
	1148	-0,02	-0,08	0,08	0,01	0,03	0,00	1149	-0,02	-0,11	-0,03	0,00	-0,10	-0,02
465	1153	-0,04	-0,09	0,13	0,02	0,09	-0,12	670	-0,04	-0,05	0,00	-0,12	-0,59	-0,14
	1149	-0,02	-0,08	0,04	0,00	-0,10	0,09	1150	-0,01	-0,05	-0,10	0,03	0,01	0,07
466	1154	0,03	-0,09	0,04	-0,02	-0,08	-0,01	1155	0,03	-0,11	0,00	0,01	0,02	-0,01
	1083	-0,02	-0,10	0,05	0,02	0,11	0,00	1084	-0,02	-0,12	0,00	-0,01	-0,03	0,01
467	1155	0,00	-0,11	0,06	0,01	0,02	0,00	1156	0,00	-0,10	0,00	0,00	-0,06	0,01
	1084	-0,02	-0,12	0,07	-0,01	-0,03	0,00	1085	-0,02	-0,10	0,00	0,01	0,05	0,01
468	1156	0,01	-0,11	0,04	-0,01	-0,06	-0,07	1157	0,00	-0,13	-0,04	0,02	0,02	-0,06
	1085	-0,01	-0,12	0,10	0,01	0,05	0,08	556	-0,01	-0,13	0,02	-0,08	-0,41	0,09
469	1121	0,01	-0,08	-0,10	0,00	0,01	0,01	1158	0,00	-0,11	0,11	0,00	-0,01	0,01
	1116	0,00	-0,08	-0,05	-0,02	-0,02	0,01	1154	-0,01	-0,12	0,16	0,01	0,00	0,01
470	1158	-0,06	-0,11	0,10	0,00	-0,01	0,02	1159	-0,06	-0,11	-0,02	-0,01	0,02	0,01
	1154	0,02	-0,09	0,13	0,00	0,00	0,01	1155	0,02	-0,09	0,01	0,00	-0,01	0,00
471	1159	-0,02	-0,10	0,07	0,00	0,02	0,01	1160	-0,02	-0,10	-0,02	-0,02	0,03	-0,01
	1155	-0,01	-0,10	0,08	0,00	-0,01	0,00	1156	-0,01	-0,10	-0,01	0,01	-0,01	-0,02
472	1160	0,00	-0,10	0,05	-0,01	0,03	-0,01	1161	0,01	-0,08	0,00	-0,01	0,08	-0,04
	1156	-0,01	-0,11	0,04	0,00	-0,01	-0,02	1157	0,00	-0,08	-0,01	0,01	-0,05	-0,05
473	649	-0,27	-0,33	-0,03	0,22	1,09	-0,12	1162	-0,19	0,10	-0,36	-0,04	-0,18	-0,12
	1121	-0,26	-0,33	0,44	-0,09	-0,47	0,12	1158	-0,17	0,10	0,11	0,03	0,14	0,12
474	1162	-0,03	-0,10	0,05	-0,04	-0,18	0,01	1163	-0,03	-0,08	-0,06	0,01	0,05	0,02
	1158	-0,07	-0,11	0,09	0,03	0,14	-0,01	1159	-0,06	-0,09	-0,02	-0,02	-0,03	-0,01
475	1163	-0,02	-0,09	0,07	0,01	0,05	0,00	1164	-0,03	-0,11	-0,04	-0,02	-0,08	0,02
	1159	-0,02	-0,08	0,08	-0,01	-0,03	0,01	1160	-0,02	-0,10	-0,03	0,00	0,09	0,02
476	1164	-0,04	-0,09	0,13	-0,02	-0,08	0,12	671	-0,04	-0,06	-0,01	0,11	0,54	0,13
	1160	-0,02	-0,08	0,03	0,00	0,10	-0,08	1161	-0,01	-0,06	-0,10	-0,03	-0,01	-0,06

CARATT. Corr. Tors. dir. 0: ASTE

Tratto	Filo In.	Alt. (m)	Tx (t)	Ty (t)	N (t)	Mx (t*m)	My (t*m)	Mt (t*m)	Filo Fin.	Alt. (m)	Tx (t)	Ty (t)	N (t)	Mx (t*m)	My (t*m)	Mt (t*m)
	1	0,00	0,00	-1,71	0,00	0,44	0,00	0,08	2	0,00	0,00	-1,51	0,00	-0,84	0,00	0,04
	1	0,00	0,00	-0,26	0,00	-2,21	0,00	-0,06	4	0,00	0,00	-1,59	0,00	-2,63	0,00	0,03
	2	0,00	0,00	-1,84	0,00	1,38	0,00	0,05	3	0,00	0,00	-1,73	0,00	0,44	0,00	0,10
	4	0,00	0,00	-0,10	0,00	0,24	0,00	0,06	5	0,00	0,00	-0,39	0,00	-0,55	0,00	-0,02
	5	0,00	0,00	-0,61	0,00	0,75	0,00	-0,01	6	0,00	0,00	-0,03	0,00	0,67	0,00	0,02
	6	0,00	0,00	-0,04	0,00	-0,45	0,00	-0,01	7	0,00	0,00	-0,97	0,00	-0,64	0,00	0,05
	7	0,00	0,00	-1,04	0,00	0,81	0,00	0,07	8	0,00	0,00	-1,07	0,00	-0,67	0,00	-0,03
	8	0,00	0,00	-1,47	0,00	1,14	0,00	0,00	9	0,00	0,00	-1,08	0,00	-0,56	0,00	0,00
	9	0,00	0,00	-1,09	0,00	1,27	0,00	-0,05	10	0,00	0,00	-0,72	0,00	-0,94	0,00	0,07
	10	0,00	0,00	-1,60	0,00	1,24	0,00	0,03	11	0,00	0,00	-0,43	0,00	0,25	0,00	0,02
	11	0,00	0,00	-0,66	0,00	0,20	0,00	0,03	12	0,00	0,00	-0,30	0,00	0,19	0,00	0,00

CARATT. Corr. Tors. dir. 0: ASTE

Tratto	Filo In.	Alt. (m)	Tx (t)	Ty (t)	N (t)	Mx (t*m)	My (t*m)	Mt (t*m)	Filo Fin.	Alt. (m)	Tx (t)	Ty (t)	N (t)	Mx (t*m)	My (t*m)	Mt (t*m)
	12	0,00	0,00	-0,34	0,00	0,20	0,00	0,02	13	0,00	0,00	-0,10	0,00	0,11	0,00	0,00
	13	0,00	0,00	-0,22	0,00	0,23	0,00	0,01	14	0,00	0,00	0,04	0,00	0,14	0,00	0,00
	14	0,00	0,00	-0,12	0,00	0,20	0,00	0,01	15	0,00	0,00	0,15	0,00	0,20	0,00	-0,01
	15	0,00	0,00	-0,02	0,00	0,14	0,00	0,00	16	0,00	0,00	0,28	0,00	0,29	0,00	-0,01
	16	0,00	0,00	0,10	0,00	0,05	0,00	0,00	17	0,00	0,00	0,34	0,00	0,29	0,00	-0,01
	17	0,00	0,00	0,18	0,00	0,05	0,00	-0,01	18	0,00	0,00	0,48	0,00	0,39	0,00	-0,02
	18	0,00	0,00	0,30	0,00	-0,05	0,00	-0,01	19	0,00	0,00	0,58	0,00	0,46	0,00	-0,02
	19	0,00	0,00	0,42	0,00	-0,12	0,00	-0,01	20	0,00	0,00	0,66	0,00	0,48	0,00	-0,03
	20	0,00	0,00	0,51	0,00	-0,15	0,00	-0,02	21	0,00	0,00	0,76	0,00	0,52	0,00	-0,04
	21	0,00	0,00	0,63	0,00	-0,17	0,00	-0,03	22	0,00	0,00	0,89	0,00	0,52	0,00	-0,04
	22	0,00	0,00	0,85	0,00	-0,12	0,00	-0,03	23	0,00	0,00	1,20	0,00	0,48	0,00	-0,06
	23	0,00	0,00	1,43	0,00	0,09	0,00	-0,02	24	0,00	0,00	2,10	0,00	0,39	0,00	-0,12
	25	0,00	0,00	0,66	0,00	0,27	0,00	-0,08	26	0,00	0,00	1,39	0,00	0,72	0,00	-0,03
	26	0,00	0,00	1,13	0,00	-0,37	0,00	-0,04	27	0,00	0,00	1,67	0,00	1,03	0,00	-0,07
	27	0,00	0,00	2,09	0,00	-0,54	0,00	-0,05	28	0,00	0,00	2,18	0,00	0,14	0,00	-0,10
	29	0,00	0,00	2,15	0,00	-0,15	0,00	0,15	30	0,00	0,00	0,02	0,00	-1,58	0,00	-0,01
	30	0,00	0,00	-0,79	0,00	1,43	0,00	0,03	31	0,00	0,00	0,06	0,00	0,19	0,00	0,00
	31	0,00	0,00	-0,32	0,00	-0,05	0,00	-0,01	32	0,00	0,00	0,52	0,00	1,22	0,00	0,03
	32	0,00	0,00	0,37	0,00	-1,25	0,00	-0,03	33	0,00	0,00	-0,97	0,00	-0,37	0,00	0,10
	33	0,00	0,00	0,54	0,00	0,59	0,00	-0,14	116	0,00	0,00	-1,04	0,00	-1,24	0,00	0,18
	34	0,00	0,00	-2,23	0,00	2,72	0,00	0,08	35	0,00	0,00	1,06	0,00	0,43	0,00	-0,02
	36	0,00	0,00	0,19	0,00	0,04	0,00	0,03	37	0,00	0,00	0,16	0,00	0,05	0,00	0,00
	37	0,00	0,00	0,62	0,00	0,08	0,00	0,00	38	0,00	0,00	-0,27	0,00	-1,46	0,00	0,01
	38	0,00	0,00	-0,62	0,00	1,71	0,00	-0,02	39	0,00	0,00	2,85	0,00	2,89	0,00	0,07
	39	0,00	0,00	1,25	0,00	-2,98	0,00	-0,23	119	0,00	0,00	-0,23	0,00	2,36	0,00	0,27
	40	0,00	0,00	3,53	0,00	-3,13	0,00	0,18	41	0,00	0,00	-2,26	0,00	-2,46	0,00	-0,11
	41	0,00	0,00	-0,65	0,00	2,31	0,00	0,03	42	0,00	0,00	0,59	0,00	-0,24	0,00	-0,01
	42	0,00	0,00	-0,17	0,00	0,13	0,00	0,01	43	0,00	0,00	-0,04	0,00	0,04	0,00	0,00
	43	0,00	0,00	-0,10	0,00	0,08	0,00	0,00	44	0,00	0,00	-0,01	0,00	0,04	0,00	0,00
	44	0,00	0,00	-0,07	0,00	0,08	0,00	0,00	45	0,00	0,00	0,02	0,00	0,05	0,00	0,00
	45	0,00	0,00	-0,04	0,00	0,06	0,00	0,00	46	0,00	0,00	0,06	0,00	0,07	0,00	0,00
	46	0,00	0,00	-0,01	0,00	0,05	0,00	0,00	47	0,00	0,00	0,09	0,00	0,09	0,00	0,00
	47	0,00	0,00	0,03	0,00	0,02	0,00	0,00	48	0,00	0,00	0,11	0,00	0,09	0,00	0,00
	48	0,00	0,00	0,08	0,00	0,03	0,00	0,00	49	0,00	0,00	0,14	0,00	0,05	0,00	0,00
	49	0,00	0,00	0,18	0,00	0,14	0,00	0,00	50	0,00	0,00	0,29	0,00	-0,08	0,00	0,00
	50	0,00	0,00	0,13	0,00	0,36	0,00	-0,02	51	0,00	0,00	1,17	0,00	1,01	0,00	0,05
	51	0,00	0,00	0,86	0,00	-0,78	0,00	0,02	52	0,00	0,00	1,26	0,00	1,35	0,00	0,04
	52	0,00	0,00	1,38	0,00	-1,31	0,00	0,06	53	0,00	0,00	0,28	0,00	-0,17	0,00	-0,03
	53	0,00	0,00	0,37	0,00	0,09	0,00	0,01	54	0,00	0,00	0,42	0,00	0,11	0,00	-0,01
	54	0,00	0,00	0,30	0,00	-0,13	0,00	-0,01	55	0,00	0,00	0,08	0,00	-0,14	0,00	0,00
	55	0,00	0,00	0,00	0,00	0,19	0,00	0,01	56	0,00	0,00	0,24	0,00	0,14	0,00	-0,01
	56	0,00	0,00	0,15	0,00	-0,02	0,00	0,00	57	0,00	0,00	0,20	0,00	0,05	0,00	-0,01
	57	0,00	0,00	0,25	0,00	0,16	0,00	0,00	58	0,00	0,00	0,48	0,00	0,07	0,00	-0,04
	59	0,00	0,00	0,50	0,00	-0,10	0,00	0,01	60	0,00	0,00	0,27	0,00	-0,04	0,00	0,00
	60	0,00	0,00	0,15	0,00	-0,02	0,00	0,01	61	0,00	0,00	0,28	0,00	0,15	0,00	-0,01
	61	0,00	0,00	0,18	0,00	-0,24	0,00	0,05	62	0,00	0,00	0,53	0,00	0,80	0,00	-0,14
	62	0,00	0,00	1,15	0,00	-0,83	0,00	-0,19	63	0,00	0,00	-0,90	0,00	-1,00	0,00	0,14
	63	0,00	0,00	-0,42	0,00	1,01	0,00	0,00	64	0,00	0,00	0,75	0,00	0,82	0,00	-0,01
	64	0,00	0,00	0,61	0,00	-0,89	0,00	-0,02	65	0,00	0,00	-0,25	0,00	-0,33	0,00	0,02
	65	0,00	0,00	0,04	0,00	0,12	0,00	0,01	66	0,00	0,00	0,01	0,00	-0,13	0,00	0,00
	66	0,00	0,00	0,05	0,00	-0,06	0,00	0,01	67	0,00	0,00	-0,05	0,00	-0,08	0,00	0,00
	67	0,00	0,00	0,05	0,00	-0,08	0,00	0,00	68	0,00	0,00	-0,06	0,00	-0,08	0,00	0,00
	68	0,00	0,00	0,05	0,00	-0,08	0,00	0,00	69	0,00	0,00	-0,06	0,00	-0,08	0,00	0,00
	69	0,00	0,00	0,05	0,00	-0,08	0,00	0,00	70	0,00	0,00	-0,06	0,00	-0,09	0,00	0,00
	70	0,00	0,00	0,04	0,00	-0,07	0,00	0,00	71	0,00	0,00	-0,05	0,00	-0,07	0,00	0,00
	71	0,00	0,00	0,06	0,00	-0,09	0,00	0,00	72	0,00	0,00	-0,07	0,00	-0,12	0,00	-0,01
	72	0,00	0,00	0,22	0,00	0,02	0,00	0,00	73	0,00	0,00	-0,13	0,00	-0,64	0,00	-0,02
	73	0,00	0,00	0,01	0,00	0,79	0,00	0,02	74	0,00	0,00	1,14	0,00	0,57	0,00	-0,08
	74	0,00	0,00	-0,20	0,00	-0,66	0,00	0,14	122	0,00	0,00	0,91	0,00	1,17	0,00	-0,19
	75	0,00	0,00	2,19	0,00	-2,28	0,00	-0,08	76	0,00	0,00	-0,45	0,00	-1,31	0,00	0,01
	76	0,00	0,00	-0,05	0,00	0,78	0,00	-0,02	77	0,00	0,00	0,18	0,00	-0,27	0,00	-0,01
	77	0,00	0,00	-0,01	0,00	-0,01	0,00	-0,01	78	0,00	0,00	-0,10	0,00	-0,10	0,00	-0,01
	78	0,00	0,00	0,01	0,00	-0,08	0,00	-0,01	79	0,00	0,00	-0,17	0,00	-0,15	0,00	-0,01
	79	0,00	0,00	-0,08	0,00	-0,03	0,00	-0,01	80	0,00	0,00	-0,15	0,00	-0,05	0,00	-0,02
	80	0,00	0,00	-0,14	0,00	-0,21	0,00	0,00	81	0,00	0,00	-0,40	0,00	-0,10	0,00	-0,04
	82	0,00	0,00	0,07	0,00	-0,22	0,00	0,00	83	0,00	0,00	-0,04	0,00	-0,11	0,00	0,00
	83	0,00	0,00	0,04	0,00	-0,08	0,00	0,00	84	0,00	0,00	-0,01	0,00	0,01	0,00	0,00
	84	0,00	0,00	0,13	0,00	-0,19	0,00	0,00	85	0,00	0,00	-0,14	0,00	-0,50	0,00	0,01
	85	0,00	0,00	-0,06	0,00	0,30	0,00	0,00	86	0,00	0,00	0,59	0,00	0,56	0,00	0,03
	86	0,00	0,00	0,64	0,00	-0,76	0,00	0,02	87	0,00	0,00	0,40	0,00	0,34	0,00	0,02
	87	0,00	0,00	0,68	0,00	-0,60	0,00	0,02	88	0,00	0,00	0,29	0,00	0,05	0,00	0,01
	88	0,00	0,00	0,45	0,00	-0,36	0,00	0,02	89	0,00	0,00	0,15	0,00	-0,05	0,00	0,00
	89	0,00	0,00	0,28	0,00	-0,26	0,00	0,01	90	0,00	0,00	-0,01	0,00	-0,12	0,00	0,00
	90	0,00	0,00	0,12	0,00	-0,18	0,00	0,01	91	0,00	0,00	-0,17	0,00	-0,21	0,00	-0,01
	91	0,00	0,00	-0,04	0,00	-0,10	0,00	0,00	92	0,00	0,00	-0,34	0,00	-0,32	0,00	-0,01
	92	0,00	0,00	-0,19	0,00	0,02	0,00	0,00	93	0,00	0,00	-0,43	0,00	-0,34	0,00	-0,02
	93	0,00	0,00	-0,37	0,00	0,03	0,00	-0,01	94	0,00	0,00	-0,56	0,00	-0,24	0,00	-0,02
	94	0,00	0,00	-0,85	0,00	-0,19	0,00	0,00	95	0,00	0,00	-0,91	0,00	0,51	0,00	-0,07
	95	0,00	0,00	-0,61	0,00	-1,12	0,00	-0,02	96	0,00	0,00	-4,26	0,00	-3,85	0,00	-0,10
	96	0,00	0,00	-3,20	0,00	2,81	0,00	-0,07	97	0,00	0,00	-4,66	0,00	-4,98	0,00	-0,10
	97	0,00	0,00	-4,98	0,00	4,75	0,00	-0,11	98	0,00	0,00	-1,01	0,00	0,82	0,00	-0,05
	98	0,00	0,00	-1,24	0,00	-0,80	0,00	-0,09	99	0,00	0,00	-1,83	0,00	-0,48	0,00	-0,03
	99	0,00	0,00	-1,21	0,00	0,32	0,00	-0,04	100	0,00	0,00	-1,65	0,00	-0,96	0,00	-0,06
	100	0,00	0,00	-1,37	0,00	0,67	0,00	-0,04	101	0,00	0,00	-1,61	0,00	-0,95	0,00	-0,06
	101	0,00	0,00	-1,58	0,00	0,62	0,00	-0,05	102	0,00	0,00	-1,85	0,00	-0,94	0,00	-0,07
	102	0,00	0,00	-2,31	0,00	0,45	0,00	-0,05	103	0,00	0,00	-2,47	0,00	-0,14	0,00	-0,11
	104	0,00	0,00	0,05	0,00	-0,36	0,00	0,01	105	0,00	0,00	-0,16	0,00	-0,26	0,00	0,00
	105	0,00	0,00	0,03	0,00	-0,03	0,00	0,00	106	0,00	0,00	-0,02	0,00	-0,05	0,00	0,00
	106	0,00	0,00	0,22	0,00	-0,22	0,00	0,00	107	0,00	0,00	0,10	0,00	-0,36	0,00	0,01
	108	0,00	0,00	0,21	0,00	-0,54	0,00	0,02	109	0,00	0,00	-0,25	0,00	-0,47	0,00	0,00
	109	0,00	0,00	-0,01	0,00	0,04	0,00	0,00	110	0,00	0,00	-0,05	0,00	-0,12	0,00	0,00

CARATT. Corr. Tors. dir. 0: ASTE

Tratto	Filo In.	Alt. (m)	Tx (t)	Ty (t)	N (t)	Mx (t*m)	My (t*m)	Mt (t*m)	Filo Fin.	Alt. (m)	Tx (t)	Ty (t)	N (t)	Mx (t*m)	My (t*m)	Mt (t*m)
	110	0,00	0,00	0,29	0,00	-0,25	0,00	0,00	111	0,00	0,00	0,21	0,00	-0,49	0,00	0,01
	112	0,00	0,00	1,22	0,00	-0,74	0,00	0,06	113	0,00	0,00	0,61	0,00	-0,25	0,00	0,04
	113	0,00	0,00	0,59	0,00	-0,63	0,00	0,03	114	0,00	0,00	0,69	0,00	0,68	0,00	0,04
	114	0,00	0,00	1,81	0,00	-1,36	0,00	0,04	115	0,00	0,00	1,43	0,00	-0,75	0,00	0,08
	2	0,00	0,00	-0,04	0,00	-1,71	0,00	0,00	5	0,00	0,00	-0,75	0,00	-0,54	0,00	0,00
	3	0,00	0,00	-1,00	0,00	-1,49	0,00	0,09	6	0,00	0,00	-1,44	0,00	-1,36	0,00	0,00
	4	0,00	0,00	1,15	0,00	0,44	0,00	-0,05	29	0,00	0,00	0,92	0,00	-1,93	0,00	0,14
	5	0,00	0,00	0,33	0,00	-0,41	0,00	-0,01	30	0,00	0,00	-1,17	0,00	-2,10	0,00	0,02
	6	0,00	0,00	0,06	0,00	-0,54	0,00	0,03	31	0,00	0,00	-0,21	0,00	-0,09	0,00	-0,02
	7	0,00	0,00	0,10	0,00	-1,26	0,00	0,02	32	0,00	0,00	-0,71	0,00	-0,52	0,00	0,01
	8	0,00	0,00	0,41	0,00	-0,89	0,00	0,00	33	0,00	0,00	-3,43	0,00	-6,05	0,00	0,04
	9	0,00	0,00	0,14	0,00	-0,86	0,00	0,01	34	0,00	0,00	-3,75	0,00	-6,01	0,00	-0,03
	10	0,00	0,00	-0,22	0,00	-0,79	0,00	0,00	35	0,00	0,00	-1,61	0,00	-1,83	0,00	-0,05
	11	0,00	0,00	-0,31	0,00	-0,64	0,00	-0,02	42	0,00	0,00	-0,54	0,00	-0,75	0,00	0,00
	12	0,00	0,00	-0,04	0,00	-0,51	0,00	-0,01	43	0,00	0,00	-0,28	0,00	-0,41	0,00	0,00
	13	0,00	0,00	0,02	0,00	-0,34	0,00	0,00	44	0,00	0,00	-0,15	0,00	-0,23	0,00	0,00
	14	0,00	0,00	0,03	0,00	-0,15	0,00	0,00	45	0,00	0,00	-0,04	0,00	-0,07	0,00	0,00
	15	0,00	0,00	0,04	0,00	0,04	0,00	0,00	46	0,00	0,00	0,07	0,00	0,09	0,00	0,00
	16	0,00	0,00	0,06	0,00	0,22	0,00	0,00	47	0,00	0,00	0,18	0,00	0,25	0,00	0,00
	17	0,00	0,00	0,06	0,00	0,41	0,00	0,00	48	0,00	0,00	0,28	0,00	0,39	0,00	0,00
	18	0,00	0,00	0,08	0,00	0,60	0,00	0,00	49	0,00	0,00	0,44	0,00	0,63	0,00	0,00
	19	0,00	0,00	0,13	0,00	0,82	0,00	0,00	50	0,00	0,00	0,81	0,00	1,02	0,00	-0,02
	20	0,00	0,00	0,23	0,00	1,01	0,00	0,00	51	0,00	0,00	1,03	0,00	0,42	0,00	-0,02
	21	0,00	0,00	0,26	0,00	1,19	0,00	0,00	52	0,00	0,00	1,08	0,00	0,22	0,00	0,01
	22	0,00	0,00	0,21	0,00	1,38	0,00	-0,01	53	0,00	0,00	1,21	0,00	1,50	0,00	0,02
	23	0,00	0,00	0,43	0,00	1,43	0,00	-0,02	54	0,00	0,00	0,98	0,00	1,32	0,00	0,01
	24	0,00	0,00	1,37	0,00	1,53	0,00	-0,18	25	0,00	0,00	-0,46	0,00	-2,31	0,00	0,17
	25	0,00	0,00	-0,81	0,00	3,99	0,00	0,00	55	0,00	0,00	1,26	0,00	1,44	0,00	0,00
	26	0,00	0,00	0,12	0,00	1,95	0,00	-0,01	56	0,00	0,00	1,02	0,00	0,96	0,00	0,00
	27	0,00	0,00	0,41	0,00	1,99	0,00	-0,01	57	0,00	0,00	1,28	0,00	1,14	0,00	0,00
	28	0,00	0,00	0,94	0,00	2,45	0,00	-0,06	58	0,00	0,00	2,39	0,00	2,43	0,00	0,00
	30	0,00	0,00	0,37	0,00	-0,37	0,00	0,01	36	0,00	0,00	-0,45	0,00	-0,70	0,00	0,00
	31	0,00	0,00	0,52	0,00	-0,65	0,00	-0,01	37	0,00	0,00	-0,41	0,00	-0,53	0,00	0,01
	32	0,00	0,00	-0,13	0,00	-0,07	0,00	0,05	38	0,00	0,00	0,62	0,00	0,89	0,00	-0,07
	33	0,00	0,00	-4,34	0,00	5,39	0,00	0,06	125	0,00	0,00	4,09	0,00	-2,33	0,00	-0,05
	34	0,00	0,00	-4,25	0,00	5,62	0,00	-0,13	128	0,00	0,00	3,79	0,00	-2,70	0,00	0,13
	35	0,00	0,00	-1,21	0,00	0,82	0,00	-0,13	41	0,00	0,00	1,23	0,00	1,81	0,00	0,13
	36	0,00	0,00	1,11	0,00	-1,79	0,00	0,00	59	0,00	0,00	-0,34	0,00	-0,33	0,00	0,02
	37	0,00	0,00	0,19	0,00	-0,21	0,00	0,00	60	0,00	0,00	0,07	0,00	0,01	0,00	0,00
	38	0,00	0,00	1,07	0,00	-1,57	0,00	-0,05	61	0,00	0,00	-0,22	0,00	-0,29	0,00	0,02
	39	0,00	0,00	4,67	0,00	-8,93	0,00	-0,05	62	0,00	0,00	-1,68	0,00	-0,32	0,00	0,03
	41	0,00	0,00	1,89	0,00	-3,02	0,00	0,07	64	0,00	0,00	-1,15	0,00	-1,18	0,00	-0,04
	42	0,00	0,00	-0,17	0,00	0,26	0,00	-0,01	65	0,00	0,00	0,11	0,00	0,07	0,00	0,01
	43	0,00	0,00	-0,01	0,00	0,03	0,00	0,00	66	0,00	0,00	-0,08	0,00	-0,17	0,00	0,00
	44	0,00	0,00	0,01	0,00	-0,01	0,00	0,00	67	0,00	0,00	-0,06	0,00	-0,11	0,00	0,00
	45	0,00	0,00	0,02	0,00	-0,03	0,00	0,00	68	0,00	0,00	-0,03	0,00	-0,05	0,00	0,00
	46	0,00	0,00	0,03	0,00	-0,05	0,00	0,00	69	0,00	0,00	-0,01	0,00	0,01	0,00	0,00
	47	0,00	0,00	0,05	0,00	-0,08	0,00	0,00	70	0,00	0,00	0,02	0,00	0,07	0,00	0,00
	48	0,00	0,00	0,05	0,00	-0,09	0,00	0,00	71	0,00	0,00	0,05	0,00	0,13	0,00	0,00
	49	0,00	0,00	0,12	0,00	-0,20	0,00	0,00	72	0,00	0,00	0,05	0,00	0,16	0,00	0,00
	50	0,00	0,00	0,24	0,00	-0,46	0,00	-0,01	73	0,00	0,00	0,43	0,00	0,83	0,00	-0,01
	51	0,00	0,00	-1,01	0,00	0,30	0,00	0,00	74	0,00	0,00	3,50	0,00	6,37	0,00	-0,04
	52	0,00	0,00	-1,37	0,00	0,67	0,00	0,00	75	0,00	0,00	4,40	0,00	7,80	0,00	0,03
	53	0,00	0,00	0,27	0,00	-0,52	0,00	0,00	76	0,00	0,00	0,75	0,00	1,34	0,00	0,03
	54	0,00	0,00	0,12	0,00	-0,23	0,00	0,01	77	0,00	0,00	0,18	0,00	0,46	0,00	0,00
	55	0,00	0,00	-0,04	0,00	-0,20	0,00	0,00	78	0,00	0,00	0,19	0,00	0,63	0,00	0,00
	56	0,00	0,00	-0,29	0,00	0,36	0,00	0,00	79	0,00	0,00	0,38	0,00	0,75	0,00	0,00
	57	0,00	0,00	-0,20	0,00	0,28	0,00	-0,01	80	0,00	0,00	0,31	0,00	0,65	0,00	0,01
	58	0,00	0,00	-0,27	0,00	0,37	0,00	-0,03	81	0,00	0,00	0,44	0,00	0,95	0,00	0,03
	59	0,00	0,00	1,47	0,00	-2,34	0,00	0,02	82	0,00	0,00	-0,83	0,00	-1,81	0,00	-0,01
	60	0,00	0,00	0,49	0,00	-0,79	0,00	-0,01	83	0,00	0,00	-0,22	0,00	-0,54	0,00	0,00
	61	0,00	0,00	0,44	0,00	-0,37	0,00	-0,01	84	0,00	0,00	-0,11	0,00	-0,50	0,00	0,00
	63	0,00	0,00	0,36	0,00	-0,40	0,00	0,01	85	0,00	0,00	-0,27	0,00	-0,81	0,00	-0,01
	64	0,00	0,00	0,49	0,00	-0,06	0,00	0,00	86	0,00	0,00	0,02	0,00	-0,97	0,00	-0,01
	65	0,00	0,00	0,52	0,00	-0,53	0,00	0,01	87	0,00	0,00	0,06	0,00	-0,71	0,00	0,00
	66	0,00	0,00	0,25	0,00	-0,17	0,00	0,00	88	0,00	0,00	0,05	0,00	-0,50	0,00	0,01
	67	0,00	0,00	0,15	0,00	-0,11	0,00	0,00	89	0,00	0,00	0,00	0,00	-0,33	0,00	0,01
	68	0,00	0,00	0,05	0,00	-0,05	0,00	0,00	90	0,00	0,00	-0,03	0,00	-0,15	0,00	0,00
	69	0,00	0,00	-0,04	0,00	0,01	0,00	0,00	91	0,00	0,00	-0,06	0,00	0,02	0,00	0,00
	70	0,00	0,00	-0,14	0,00	0,08	0,00	0,00	92	0,00	0,00	-0,09	0,00	0,20	0,00	0,00
	71	0,00	0,00	-0,22	0,00	0,14	0,00	0,00	93	0,00	0,00	-0,10	0,00	0,37	0,00	0,00
	72	0,00	0,00	-0,34	0,00	0,23	0,00	0,00	94	0,00	0,00	-0,15	0,00	0,53	0,00	0,01
	73	0,00	0,00	-0,21	0,00	-0,40	0,00	-0,04	95	0,00	0,00	-0,73	0,00	0,52	0,00	0,07
	74	0,00	0,00	4,16	0,00	-5,48	0,00	-0,04	131	0,00	0,00	-3,67	0,00	0,92	0,00	0,02
	75	0,00	0,00	5,01	0,00	-6,80	0,00	0,10	134	0,00	0,00	-4,32	0,00	1,36	0,00	-0,10
	76	0,00	0,00	-0,30	0,00	-0,56	0,00	0,05	98	0,00	0,00	-0,91	0,00	1,00	0,00	-0,07
	77	0,00	0,00	-0,84	0,00	0,55	0,00	0,00	99	0,00	0,00	-0,31	0,00	1,42	0,00	0,00
	78	0,00	0,00	-0,94	0,00	0,53	0,00	0,00	100	0,00	0,00	-0,36	0,00	1,62	0,00	0,01
	79	0,00	0,00	-1,04	0,00	0,51	0,00	0,00	101	0,00	0,00	-0,43	0,00	1,80	0,00	0,01
	80	0,00	0,00	-1,23	0,00	0,70	0,00	0,00	102	0,00	0,00	-0,53	0,00	1,91	0,00	0,01
	81	0,00	0,00	-2,24	0,00	1,74	0,00	-0,01	103	0,00	0,00	-1,01	0,00	2,34	0,00	0,07
	82	0,00	0,00	0,56	0,00	-0,99	0,00	0,00	104	0,00	0,00	-0,81	0,00	-1,54	0,00	-0,01
	83	0,00	0,00	0,16	0,00	-0,27	0,00	0,00	105	0,00	0,00	-0,19	0,00	-0,38	0,00	0,00
	84	0,00	0,00	0,15	0,00	-0,23	0,00	0,00	106	0,00	0,00	-0,10	0,00	-0,27	0,00	0,00
	85	0,00	0,00	0,49	0,00	-0,71	0,00	-0,01	107	0,00	0,00	-0,07	0,00	-0,51	0,00	-0,02
	104	0,00	0,00	0,52	0,00	-1,13	0,00	-0,01	108	0,00	0,00	-0,64	0,00	-1,26	0,00	0,00
	105	0,00	0,00	0,16	0,00	-0,41	0,00	0,00	109	0,00	0,00	-0,27	0,00	-0,43	0,00	0,00
	106	0,00	0,00	0,22	0,00	-0,43	0,00	0,00	110	0,00	0,00	-0,14	0,00	-0,31	0,00	0,00
	107	0,00	0,00	0,76	0,00	-0,98	0,00	-0,01	111	0,00	0,00	0,32	0,00	-0,04	0,00	-0,03
	108	0,00	0,00	0,82	0,00	-1,29	0,00	-0,01	112	0,00	0,00	-0,08	0,00	-1,96	0,00	0,03
	109	0,00	0,00	0,25	0,00	-0,36	0,00	0,00	113	0,00	0,00	-0,22	0,00	-1,52	0,00	-0,02

CARATT. Corr. Tors. dir. 0: ASTE

Tratto	Filo In.	Alt. (m)	Tx (t)	Ty (t)	N (t)	Mx (t*m)	My (t*m)	Mt (t*m)	Filo Fin.	Alt. (m)	Tx (t)	Ty (t)	N (t)	Mx (t*m)	My (t*m)	Mt (t*m)
	110	0,00	0,00	0,39	0,00	-0,37	0,00	-0,01	114	0,00	0,00	0,13	0,00	-1,21	0,00	0,00
	111	0,00	0,00	1,47	0,00	-1,35	0,00	-0,02	115	0,00	0,00	1,17	0,00	-1,02	0,00	-0,08
	1	5,40	-0,29	-0,95	1,97	1,98	-0,59	-0,02	1	0,00	0,29	0,95	-1,97	2,39	-0,73	0,02
	2	5,40	-0,26	-0,82	3,39	1,62	-0,57	-0,02	2	0,00	0,26	0,82	-3,39	2,13	-0,61	0,02
	3	5,40	-0,09	-0,59	2,73	1,27	-0,23	-0,02	3	0,00	0,09	0,59	-2,73	1,46	-0,19	0,02
	4	5,40	-0,09	-1,26	0,54	2,74	-0,19	-0,02	4	0,00	0,09	1,26	-0,54	3,07	-0,23	0,02
	5	5,40	-0,10	-0,49	1,42	1,12	-0,23	-0,01	5	0,00	0,10	0,49	-1,42	1,13	-0,24	0,01
	6	5,40	-0,10	-0,96	1,44	2,05	-0,23	-0,02	6	0,00	0,10	0,96	-1,44	2,36	-0,24	0,02
	7	5,40	-0,09	-0,63	1,90	1,31	-0,20	-0,02	7	0,00	0,09	0,63	-1,90	1,61	-0,21	0,02
	8	5,40	0,39	-0,25	2,12	0,54	0,85	-0,02	8	0,00	-0,39	0,25	-2,12	0,59	0,94	0,02
	9	5,40	0,34	-0,30	2,03	0,67	0,75	-0,02	9	0,00	-0,34	0,30	-2,03	0,72	0,83	0,02
	10	5,40	-0,20	-0,42	2,54	0,90	-0,45	-0,02	10	0,00	0,20	0,42	-2,54	1,05	-0,48	0,02
	11	5,40	-0,21	-0,28	1,40	0,57	-0,47	-0,02	11	0,00	0,21	0,28	-1,40	0,71	-0,48	0,02
	12	5,40	-0,17	-0,23	0,67	0,46	-0,38	-0,02	12	0,00	0,17	0,23	-0,67	0,59	-0,40	0,02
	13	5,40	-0,16	-0,15	0,30	0,30	-0,36	-0,02	13	0,00	0,16	0,15	-0,30	0,39	-0,37	0,02
	14	5,40	-0,16	-0,07	0,05	0,14	-0,36	-0,02	14	0,00	0,16	0,07	-0,05	0,17	-0,37	0,02
	15	5,40	-0,16	0,01	-0,18	-0,02	-0,36	-0,02	15	0,00	0,16	-0,01	0,18	-0,04	-0,37	0,02
	16	5,40	-0,16	0,10	-0,44	-0,19	-0,36	-0,02	16	0,00	0,16	-0,10	0,44	-0,26	-0,37	0,02
	17	5,40	-0,16	0,18	-0,57	-0,35	-0,35	-0,02	17	0,00	0,16	-0,18	0,57	-0,46	-0,37	0,02
	18	5,40	-0,16	0,26	-0,86	-0,52	-0,36	-0,02	18	0,00	0,16	-0,26	0,86	-0,68	-0,37	0,02
	19	5,40	-0,16	0,35	-1,13	-0,70	-0,35	-0,02	19	0,00	0,16	-0,35	1,13	-0,92	-0,37	0,02
	20	5,40	-0,16	0,43	-1,40	-0,87	-0,35	-0,02	20	0,00	0,16	-0,43	1,40	-1,12	-0,37	0,02
	21	5,40	-0,16	0,51	-1,65	-1,02	-0,36	-0,02	21	0,00	0,16	-0,51	1,65	-1,32	-0,37	0,02
	22	5,40	-0,17	0,60	-1,95	-1,20	-0,38	-0,02	22	0,00	0,17	-0,60	1,95	-1,56	-0,40	0,02
	23	5,40	-0,22	0,63	-3,06	-1,26	-0,51	-0,02	23	0,00	0,22	-0,63	3,06	-1,64	-0,50	0,02
	24	5,40	-0,25	0,58	-3,47	-1,21	-0,53	-0,02	24	0,00	0,25	-0,58	3,47	-1,44	-0,62	0,02
	25	5,40	-0,14	0,77	0,61	-1,67	-0,33	-0,02	25	0,00	0,14	-0,77	-0,61	-1,87	-0,32	0,02
	26	5,40	-0,17	0,87	-2,64	-1,77	-0,38	-0,02	26	0,00	0,17	-0,87	2,64	-2,23	-0,38	0,02
	27	5,40	-0,17	0,92	-4,17	-1,87	-0,40	-0,02	27	0,00	0,17	-0,92	4,17	-2,36	-0,39	0,02
	28	5,40	-0,20	1,00	-3,11	-2,11	-0,41	-0,02	28	0,00	0,20	-1,00	3,11	-2,48	-0,52	0,02
	29	5,40	0,17	-0,82	-3,07	1,76	0,34	-0,02	29	0,00	-0,17	0,82	3,07	2,01	0,43	0,02
	30	5,40	0,00	-1,22	1,57	2,67	0,02	-0,02	30	0,00	0,00	1,22	-1,57	2,94	-0,04	0,02
	31	5,40	-0,08	-0,38	-0,05	0,86	-0,18	-0,01	31	0,00	0,08	0,38	0,05	0,88	-0,18	0,01
	32	5,40	-0,02	-0,31	-0,05	0,70	-0,05	-0,01	32	0,00	0,02	0,31	0,05	0,71	-0,05	0,01
	33	5,40	0,01	-0,14	0,47	0,31	0,03	-0,01	33	0,00	-0,01	0,14	-0,47	0,32	0,04	0,01
	34	5,40	-0,08	-0,12	0,58	0,28	-0,18	-0,01	34	0,00	0,08	0,12	-0,58	0,29	-0,20	0,01
	35	5,40	-0,19	-0,46	1,76	1,02	-0,42	-0,02	35	0,00	0,19	0,46	-1,76	1,11	-0,46	0,02
	36	5,40	0,00	-1,26	-0,84	2,79	-0,01	-0,02	36	0,00	0,00	1,26	0,84	2,99	-0,01	0,02
	37	5,40	-0,02	-0,37	-0,56	0,84	-0,04	-0,01	37	0,00	0,02	0,37	0,56	0,87	-0,05	0,01
	38	5,40	-0,09	-0,32	-0,80	0,73	-0,21	-0,01	38	0,00	0,09	0,32	0,80	0,75	-0,21	0,01
	39	5,40	-0,07	-0,11	-1,56	0,18	-0,15	-0,01	39	0,00	0,07	0,11	1,56	0,31	-0,17	0,01
	40	5,40	0,07	-0,03	-0,13	0,07	0,15	-0,01	40	0,00	-0,07	0,03	0,13	0,06	0,16	0,01
	41	5,40	0,12	-0,55	-0,20	1,22	0,26	-0,02	41	0,00	-0,12	0,55	0,20	1,33	0,27	0,02
	42	5,40	0,24	-0,04	0,29	0,09	0,53	-0,02	42	0,00	-0,24	0,04	-0,29	0,11	0,56	0,02
	43	5,40	0,18	-0,06	0,44	0,13	0,41	-0,02	43	0,00	-0,18	0,06	-0,44	0,14	0,43	0,02
	44	5,40	0,12	-0,06	0,23	0,12	0,26	-0,02	44	0,00	-0,12	0,06	-0,23	0,13	0,27	0,02
	45	5,40	0,05	-0,06	0,04	0,12	0,11	-0,02	45	0,00	-0,05	0,06	-0,04	0,13	0,12	0,02
	46	5,40	-0,02	-0,06	-0,15	0,12	-0,04	-0,02	46	0,00	0,02	0,06	0,15	0,13	-0,04	0,02
	47	5,40	-0,08	-0,06	-0,34	0,12	-0,18	-0,02	47	0,00	0,08	0,06	0,34	0,13	-0,20	0,02
	48	5,40	-0,15	-0,06	-0,51	0,13	-0,33	-0,02	48	0,00	0,15	0,06	0,51	0,13	-0,35	0,02
	49	5,40	-0,21	-0,07	-0,88	0,17	-0,47	-0,02	49	0,00	0,21	0,07	0,88	0,17	-0,50	0,02
	50	5,40	-0,29	-0,13	-1,48	0,29	-0,65	-0,02	50	0,00	0,29	0,13	1,48	0,31	-0,69	0,02
	51	5,40	-0,44	-0,13	-2,06	0,28	-0,99	-0,02	51	0,00	0,44	0,13	2,06	0,31	-1,06	0,02
	52	5,40	-0,54	0,00	-2,35	0,01	-1,21	-0,02	52	0,00	0,54	0,00	2,35	0,01	-1,28	0,02
	53	5,40	-0,50	0,04	-2,12	-0,08	-1,11	-0,02	53	0,00	0,50	-0,04	2,12	-0,08	-1,18	0,02
	54	5,40	-0,54	-0,01	-1,81	0,02	-1,20	-0,02	54	0,00	0,54	0,01	1,81	0,03	-1,28	0,02
	55	5,40	-0,63	-0,04	-1,30	0,08	-1,41	-0,02	55	0,00	0,63	0,04	1,30	0,09	-1,49	0,02
	56	5,40	-0,68	-0,06	-1,13	0,13	-1,53	-0,02	56	0,00	0,68	0,06	1,13	0,14	-1,60	0,02
	57	5,40	-0,73	-0,08	-1,52	0,19	-1,63	-0,02	57	0,00	0,73	0,08	1,52	0,19	-1,72	0,02
	58	5,40	-0,06	1,50	-2,60	-3,26	-0,13	-0,02	58	0,00	0,06	-1,50	2,60	-3,63	-0,14	0,02
	59	5,40	0,06	-1,34	-1,63	2,94	0,12	-0,02	59	0,00	-0,06	1,34	1,63	3,21	0,16	0,02
	60	5,40	0,02	-0,38	-0,98	0,85	0,05	-0,01	60	0,00	-0,02	0,38	0,98	0,88	0,05	0,01
	61	5,40	0,03	-0,36	-0,67	0,81	0,06	-0,01	61	0,00	-0,03	0,36	0,67	0,83	0,06	0,01
	63	5,40	0,03	-0,26	0,95	0,57	0,06	-0,01	63	0,00	-0,03	0,26	-0,95	0,61	0,07	0,01
	64	5,40	0,03	-0,71	-0,70	1,56	0,07	-0,02	64	0,00	-0,03	0,71	0,70	1,70	0,08	0,02
	65	5,40	0,24	0,12	-0,42	-0,26	0,54	-0,02	65	0,00	-0,24	-0,12	0,42	-0,28	0,56	0,02
	66	5,40	0,18	0,09	-0,23	-0,19	0,40	-0,02	66	0,00	-0,18	-0,09	0,23	-0,20	0,42	0,02
	67	5,40	0,11	0,08	-0,09	-0,18	0,26	-0,02	67	0,00	-0,11	-0,08	0,09	-0,19	0,27	0,02
	68	5,40	0,05	0,08	-0,01	-0,18	0,11	-0,02	68	0,00	-0,05	-0,08	0,01	-0,19	0,12	0,02
	69	5,40	-0,01	0,08	0,06	-0,18	-0,03	-0,02	69	0,00	0,01	-0,08	-0,06	-0,19	-0,03	0,02
	70	5,40	-0,08	0,08	0,14	-0,18	-0,17	-0,02	70	0,00	0,08	-0,08	-0,14	-0,19	-0,18	0,02
	71	5,40	-0,14	0,08	0,16	-0,18	-0,31	-0,02	71	0,00	0,14	-0,08	-0,16	-0,19	-0,33	0,02
	72	5,40	-0,20	0,08	0,15	-0,17	-0,45	-0,02	72	0,00	0,20	-0,08	-0,15	-0,19	-0,47	0,02
	73	5,40	-0,23	-0,02	-0,10	0,06	-0,52	-0,02	73	0,00	0,23	0,02	0,10	0,05	-0,56	0,02
	74	5,40	-0,17	-0,08	-0,99	0,16	-0,38	-0,02	74	0,00	0,17	0,08	0,99	0,21	-0,42	0,02
	75	5,40	-0,22	0,19	-1,30	-0,41	-0,49	-0,02	75	0,00	0,22	-0,19	1,30	-0,48	-0,53	0,02
	76	5,40	-0,42	0,24	0,06	-0,55	-0,94	-0,02	76	0,00	0,42	-0,24	-0,06	-0,57	-1,00	0,02
	77	5,40	-0,52	0,10	0,50	-0,22	-1,17	-0,02	77	0,00	0,52	-0,10	-0,50	-0,23	-1,23	0,02
	78	5,40	-0,60	0,09	0,84	-0,20	-1,34	-0,02	78	0,00	0,60	-0,09	-0,84	-0,21	-1,41	0,02
	79	5,40	-0,66	0,09	0,91	-0,20	-1,48	-0,02	79	0,00	0,66	-0,09	-0,91	-0,21	-1,55	0,02
	80	5,40	-0,71	0,11	1,21	-0,25	-1,60	-0,02	80	0,00	0,71	-0,11	-1,21	-0,25	-1,68	0,02
	81	5,40	0,07	1,46	2,21	-3,19	0,15	-0,02	81	0,00	-0,07	-1,46	-2,21	-3,53	0,16	0,02
	82	5,40	0,10	-1,34	0,19	2,93	0,21	-0,02	82	0,00	-0,10	1,34	-0,19	3,22	0,24	0,02
	83	5,40	0,09	-0,38	0,07	0,86	0,20	-0,01	83	0,00	-0,09	0,38	-0,07	0,89	0,20	0,01
	84	5,40	0,09	-0,33	-0,17	0,76	0,20	-0,01	84	0,00	-0,09	0,33	0,17	0,78	0,21	0,01
	85	5,40	0,09	-0,72	-0,01	1,57	0,21	-0,02	85	0,00	-0,09	0,72	0,01	1,75	0,23	0,02
	86	5,40	0,10	-0,46	-1,25	0,96	0,21	-0,02	86	0,00	-0,10	0,46	1,25	1,14	0,23	0,02
	87	5,40	0,13	-0,33	-1,14	0,68	0,30	-0,02	87	0,00	-0,13	0,33	1,14	0,84	0,31	0,02
	88	5,40	0,14	-0,23	-0,80	0,49	0,32	-0,02	88	0,00	-0,14	0,23	0,80	0,59	0,33	0,02
	89	5,40	0,14	-0,15	-0,44	0,32	0,32	-0,02	89	0,00	-0,14	0,15	0,44	0,39	0,33	0,02
	90	5,40	0,14	-0,07	-0,08	0,15	0,31	-0,02	90	0,00	-0,14	0,07	0,08	0,18	0,33	0,02

CARATT. Corr. Tors. dir. 0: ASTE

Tratto	Filo In.	Alt. (m)	Tx (t)	Ty (t)	N (t)	Mx (t*m)	My (t*m)	Mt (t*m)	Filo Fin.	Alt. (m)	Tx (t)	Ty (t)	N (t)	Mx (t*m)	My (t*m)	Mt (t*m)
	91	5,40	0,14	0,01	0,27	-0,02	0,32	-0,02	91	0,00	-0,14	-0,01	-0,27	-0,03	0,33	0,02
	92	5,40	0,14	0,09	0,62	-0,19	0,31	-0,02	92	0,00	-0,14	-0,09	-0,62	-0,24	0,32	0,02
	93	5,40	0,14	0,18	0,90	-0,35	0,31	-0,02	93	0,00	-0,14	-0,18	-0,90	-0,45	0,32	0,02
	94	5,40	0,16	0,25	1,56	-0,51	0,35	-0,02	94	0,00	-0,16	-0,25	-1,56	-0,65	0,36	0,02
	95	5,40	0,26	0,21	2,25	-0,43	0,59	-0,02	95	0,00	-0,26	-0,21	-2,25	-0,54	0,61	0,02
	96	5,40	0,23	0,09	1,69	-0,15	0,51	-0,02	96	0,00	-0,23	-0,09	-1,69	-0,28	0,56	0,02
	97	5,40	0,04	0,13	2,10	-0,21	0,10	-0,02	97	0,00	-0,04	-0,13	-2,10	-0,37	0,10	0,02
	98	5,40	0,00	0,43	3,15	-0,88	0,01	-0,02	98	0,00	0,00	-0,43	-3,15	-1,09	0,00	0,02
	99	5,40	0,12	0,67	3,36	-1,36	0,27	-0,02	99	0,00	-0,12	-0,67	-3,36	-1,71	0,29	0,02
	100	5,40	0,15	0,75	3,39	-1,54	0,33	-0,02	100	0,00	-0,15	-0,75	-3,39	-1,92	0,34	0,02
	101	5,40	0,14	0,82	3,62	-1,69	0,32	-0,02	101	0,00	-0,14	-0,82	-3,62	-2,10	0,33	0,02
	102	5,40	0,17	0,90	4,69	-1,84	0,40	-0,02	102	0,00	-0,17	-0,90	-4,69	-2,29	0,39	0,02
	103	5,40	0,22	0,97	3,48	-2,06	0,44	-0,02	103	0,00	-0,22	-0,97	-3,48	-2,39	0,56	0,02
	104	5,40	0,16	-1,28	0,24	2,80	0,34	-0,02	104	0,00	-0,16	1,28	-0,24	3,08	0,39	0,02
	105	5,40	0,14	-0,37	0,15	0,83	0,32	-0,01	105	0,00	-0,14	0,37	-0,15	0,86	0,33	0,01
	106	5,40	0,14	-0,33	-0,33	0,73	0,31	-0,01	106	0,00	-0,14	0,33	0,33	0,77	0,33	0,01
	107	5,40	0,15	-0,73	-0,79	1,60	0,32	-0,02	107	0,00	-0,15	0,73	0,79	1,76	0,36	0,02
	108	5,40	0,24	-1,24	-0,39	2,69	0,51	-0,02	108	0,00	-0,24	1,24	0,39	3,01	0,60	0,02
	109	5,40	0,20	-0,38	0,28	0,87	0,46	-0,01	109	0,00	-0,20	0,38	-0,28	0,89	0,48	0,01
	110	5,40	0,19	-0,34	-0,49	0,77	0,43	-0,01	110	0,00	-0,19	0,34	0,49	0,79	0,45	0,01
	111	5,40	0,20	-0,71	-1,99	1,51	0,43	-0,02	111	0,00	-0,20	0,71	1,99	1,74	0,49	0,02
	112	5,40	0,38	-0,85	-1,14	1,75	0,78	-0,02	112	0,00	-0,38	0,85	1,14	2,17	0,95	0,02
	113	5,40	0,39	-0,68	-0,98	1,34	0,88	-0,02	113	0,00	-0,39	0,68	0,98	1,78	0,90	0,02
	114	5,40	0,38	-0,57	-2,64	1,14	0,83	-0,02	114	0,00	-0,38	0,57	2,64	1,49	0,91	0,02
	115	5,40	0,24	-0,37	-2,60	0,82	0,54	-0,02	115	0,00	-0,24	0,37	2,60	0,90	0,55	0,02
	1	5,40	0,00	-0,48	0,00	1,22	0,00	0,00	2	5,40	0,00	0,48	0,00	1,09	0,00	0,00
	1	5,40	0,00	1,29	0,00	-3,52	0,00	0,00	4	5,40	0,00	-1,29	0,00	-2,97	0,00	0,00
	2	5,40	0,00	-0,13	0,00	0,19	0,00	0,00	3	5,40	0,00	0,13	0,00	0,53	0,00	0,00
	4	5,40	0,00	-0,11	0,00	0,40	0,00	0,02	5	5,40	0,00	0,11	0,00	0,14	0,00	-0,02
	5	5,40	0,00	-0,18	0,00	0,40	0,00	-0,01	6	5,40	0,00	0,18	0,00	0,56	0,00	0,01
	6	5,40	0,00	0,01	0,00	-0,04	0,00	-0,01	7	5,40	0,00	-0,01	0,00	0,00	0,00	0,01
	7	5,40	0,00	-0,28	0,00	0,46	0,00	0,02	8	5,40	0,00	0,28	0,00	0,37	0,00	-0,02
	8	5,40	0,00	-0,47	0,00	0,71	0,00	0,00	9	5,40	0,00	0,47	0,00	0,57	0,00	0,00
	9	5,40	0,00	-0,52	0,00	0,78	0,00	-0,01	10	5,40	0,00	0,52	0,00	0,21	0,00	0,01
	10	5,40	0,00	-0,50	0,00	0,80	0,00	0,00	11	5,40	0,00	0,50	0,00	0,75	0,00	0,00
	11	5,40	0,00	-0,26	0,00	0,35	0,00	0,00	12	5,40	0,00	0,26	0,00	0,53	0,00	0,00
	12	5,40	0,00	-0,24	0,00	0,38	0,00	0,00	13	5,40	0,00	0,24	0,00	0,43	0,00	0,00
	13	5,40	0,00	-0,25	0,00	0,41	0,00	0,00	14	5,40	0,00	0,25	0,00	0,41	0,00	0,00
	14	5,40	0,00	-0,25	0,00	0,42	0,00	0,00	15	5,40	0,00	0,25	0,00	0,41	0,00	0,00
	15	5,40	0,00	-0,25	0,00	0,42	0,00	0,00	16	5,40	0,00	0,25	0,00	0,42	0,00	0,00
	16	5,40	0,00	-0,26	0,00	0,40	0,00	0,00	17	5,40	0,00	0,26	0,00	0,40	0,00	0,00
	17	5,40	0,00	-0,25	0,00	0,42	0,00	0,00	18	5,40	0,00	0,25	0,00	0,42	0,00	0,00
	18	5,40	0,00	-0,25	0,00	0,41	0,00	0,00	19	5,40	0,00	0,25	0,00	0,42	0,00	0,00
	19	5,40	0,00	-0,24	0,00	0,40	0,00	0,00	20	5,40	0,00	0,24	0,00	0,41	0,00	0,00
	20	5,40	0,00	-0,24	0,00	0,41	0,00	0,00	21	5,40	0,00	0,24	0,00	0,40	0,00	0,00
	21	5,40	0,00	-0,25	0,00	0,44	0,00	0,00	22	5,40	0,00	0,25	0,00	0,40	0,00	0,00
	22	5,40	0,00	-0,22	0,00	0,51	0,00	0,01	23	5,40	0,00	0,22	0,00	0,21	0,00	-0,01
	23	5,40	0,00	-0,64	0,00	0,99	0,00	0,00	24	5,40	0,00	0,64	0,00	1,14	0,00	0,00
	25	5,40	0,00	-0,46	0,00	0,77	0,00	0,01	26	5,40	0,00	0,46	0,00	0,64	0,00	-0,01
	26	5,40	0,00	-0,18	0,00	0,30	0,00	0,00	27	5,40	0,00	0,18	0,00	0,27	0,00	0,00
	27	5,40	0,00	-0,45	0,00	0,69	0,00	0,00	28	5,40	0,00	0,45	0,00	0,87	0,00	0,00
	29	5,40	0,00	0,36	0,00	-0,75	0,00	0,01	30	5,40	0,00	-0,36	0,00	-1,01	0,00	-0,01
	30	5,40	0,00	-0,24	0,00	0,89	0,00	0,01	31	5,40	0,00	0,24	0,00	0,44	0,00	-0,01
	31	5,40	0,00	-0,18	0,00	-0,02	0,00	0,00	32	5,40	0,00	0,18	0,00	0,53	0,00	0,00
	32	5,40	0,00	0,21	0,00	-0,43	0,00	-0,01	33	5,40	0,00	-0,21	0,00	-0,20	0,00	0,01
	34	5,40	0,00	-1,11	0,00	1,35	0,00	0,01	35	5,40	0,00	1,11	0,00	0,87	0,00	-0,01
	36	5,40	0,00	0,00	0,00	0,04	0,00	0,01	37	5,40	0,00	0,00	0,00	-0,02	0,00	-0,01
	37	5,40	0,00	0,11	0,00	0,17	0,00	0,00	38	5,40	0,00	-0,11	0,00	-0,47	0,00	0,00
	38	5,40	0,00	-0,74	0,00	0,97	0,00	-0,03	39	5,40	0,00	0,74	0,00	1,27	0,00	0,03
	40	5,40	0,00	1,14	0,00	-1,22	0,00	0,03	41	5,40	0,00	-1,14	0,00	-1,07	0,00	-0,03
	41	5,40	0,00	-0,14	0,00	0,53	0,00	0,01	42	5,40	0,00	0,14	0,00	-0,11	0,00	-0,01
	42	5,40	0,00	-0,12	0,00	0,22	0,00	0,00	43	5,40	0,00	0,12	0,00	0,15	0,00	0,00
	43	5,40	0,00	-0,09	0,00	0,13	0,00	0,00	44	5,40	0,00	0,09	0,00	0,14	0,00	0,00
	44	5,40	0,00	-0,09	0,00	0,14	0,00	0,00	45	5,40	0,00	0,09	0,00	0,14	0,00	0,00
	45	5,40	0,00	-0,09	0,00	0,14	0,00	0,00	46	5,40	0,00	0,09	0,00	0,14	0,00	0,00
	46	5,40	0,00	-0,09	0,00	0,14	0,00	0,00	47	5,40	0,00	0,09	0,00	0,14	0,00	0,00
	47	5,40	0,00	-0,09	0,00	0,13	0,00	0,00	48	5,40	0,00	0,09	0,00	0,13	0,00	0,00
	48	5,40	0,00	-0,08	0,00	0,15	0,00	0,00	49	5,40	0,00	0,08	0,00	0,11	0,00	0,00
	49	5,40	0,00	-0,13	0,00	0,27	0,00	0,00	50	5,40	0,00	0,13	0,00	0,15	0,00	0,00
	50	5,40	0,00	-0,31	0,00	0,48	0,00	0,00	51	5,40	0,00	0,31	0,00	0,49	0,00	0,00
	51	5,40	0,00	-0,15	0,00	0,10	0,00	0,00	52	5,40	0,00	0,15	0,00	0,36	0,00	0,00
	52	5,40	0,00	0,17	0,00	-0,32	0,00	0,01	53	5,40	0,00	-0,17	0,00	-0,22	0,00	-0,01
	53	5,40	0,00	-0,02	0,00	0,07	0,00	0,00	54	5,40	0,00	0,02	0,00	-0,02	0,00	0,00
	54	5,40	0,00	0,00	0,00	0,03	0,00	0,00	55	5,40	0,00	0,00	0,00	-0,03	0,00	0,00
	55	5,40	0,00	-0,11	0,00	0,18	0,00	0,00	56	5,40	0,00	0,11	0,00	0,12	0,00	0,00
	56	5,40	0,00	-0,08	0,00	0,17	0,00	0,00	57	5,40	0,00	0,08	0,00	0,08	0,00	0,00
	57	5,40	0,00	-0,20	0,00	0,35	0,00	0,01	58	5,40	0,00	0,20	0,00	0,30	0,00	-0,01
	59	5,40	0,00	0,09	0,00	-0,24	0,00	0,01	60	5,40	0,00	-0,09	0,00	-0,24	0,00	-0,01
	60	5,40	0,00	-0,09	0,00	0,10	0,00	0,00	61	5,40	0,00	0,09	0,00	0,16	0,00	0,00
	61	5,40	0,00	0,14	0,00	-0,33	0,00	0,00	62	5,40	0,00	-0,14	0,00	-0,13	0,00	0,00
	62	5,40	0,00	0,14	0,00	0,13	0,00	0,00	63	5,40	0,00	-0,14	0,00	-0,40	0,00	0,00
	63	5,40	0,00	-0,17	0,00	0,27	0,00	0,00	64	5,40	0,00	0,17	0,00	0,29	0,00	0,00
	64	5,40	0,00	0,25	0,00	-0,43	0,00	0,00	65	5,40	0,00	-0,25	0,00	-0,33	0,00	0,00
	65	5,40	0,00	0,12	0,00	-0,16	0,00	0,00	66	5,40	0,00	-0,12	0,00	-0,22	0,00	0,00
	66	5,40	0,00	0,11	0,00	-0,16	0,00	0,00	67	5,40	0,00	-0,11	0,00	-0,17	0,00	0,00
	67	5,40	0,00	0,11	0,00	-0,17	0,00	0,00	68	5,40	0,00	-0,11	0,00	-0,17	0,00	0,00
	68	5,40	0,00	0,11	0,00	-0,17	0,00	0,00	69	5,40	0,00	-0,11	0,00	-0,17	0,00	0,00
	69	5,40	0,00	0,11	0,00	-0,17	0,00	0,00	70	5,40	0,00	-0,11	0,00	-0,17	0,00	0,00
	70	5,40	0,00	0,12	0,00	-0,17	0,00	0,00	71	5,40	0,00	-0,12	0,00	-0,17	0,00	0,00
	71	5,40	0,00	0,12	0,00	-0,17	0,00	0,00	72	5,40	0,00	-0,12	0,00	-0,19	0,00	0,00
	72	5,40	0,00	0,14	0,00	-0,10	0,00	0,00	73	5,40	0,00	-0,14	0,00	-0,34	0,00	0,00

CARATT. Corr. Tors. dir. 0: ASTE

Tratto	Filo In.	Alt. (m)	Tx (t)	Ty (t)	N (t)	Mx (t*m)	My (t*m)	Mt (t*m)	Filo Fin.	Alt. (m)	Tx (t)	Ty (t)	N (t)	Mx (t*m)	My (t*m)	Mt (t*m)
	73	5,40	0,00	-0,33	0,00	0,54	0,00	0,01	74	5,40	0,00	0,33	0,00	0,50	0,00	-0,01
	75	5,40	0,00	0,78	0,00	-1,32	0,00	-0,01	76	5,40	0,00	-0,78	0,00	-1,12	0,00	0,01
	76	5,40	0,00	0,10	0,00	0,01	0,00	0,00	77	5,40	0,00	-0,10	0,00	-0,31	0,00	0,00
	77	5,40	0,00	0,11	0,00	-0,16	0,00	0,00	78	5,40	0,00	-0,11	0,00	-0,19	0,00	0,00
	78	5,40	0,00	0,14	0,00	-0,19	0,00	0,00	79	5,40	0,00	-0,14	0,00	-0,19	0,00	0,00
	79	5,40	0,00	0,11	0,00	-0,19	0,00	0,00	80	5,40	0,00	-0,11	0,00	-0,13	0,00	0,00
	80	5,40	0,00	0,21	0,00	-0,38	0,00	0,01	81	5,40	0,00	-0,21	0,00	-0,32	0,00	-0,01
	82	5,40	0,00	0,13	0,00	-0,42	0,00	0,01	83	5,40	0,00	-0,13	0,00	-0,27	0,00	-0,01
	83	5,40	0,00	0,12	0,00	-0,18	0,00	0,00	84	5,40	0,00	-0,12	0,00	-0,17	0,00	0,00
	84	5,40	0,00	0,14	0,00	-0,28	0,00	0,00	85	5,40	0,00	-0,14	0,00	-0,42	0,00	0,00
	85	5,40	0,00	0,00	0,00	-0,03	0,00	0,00	86	5,40	0,00	0,00	0,00	0,01	0,00	0,00
	86	5,40	0,00	0,24	0,00	-0,47	0,00	0,00	87	5,40	0,00	-0,24	0,00	-0,27	0,00	0,00
	87	5,40	0,00	0,23	0,00	-0,41	0,00	0,00	88	5,40	0,00	-0,23	0,00	-0,37	0,00	0,00
	88	5,40	0,00	0,22	0,00	-0,36	0,00	0,00	89	5,40	0,00	-0,22	0,00	-0,37	0,00	0,00
	89	5,40	0,00	0,21	0,00	-0,36	0,00	0,00	90	5,40	0,00	-0,21	0,00	-0,36	0,00	0,00
	90	5,40	0,00	0,21	0,00	-0,36	0,00	0,00	91	5,40	0,00	-0,21	0,00	-0,36	0,00	0,00
	91	5,40	0,00	0,22	0,00	-0,36	0,00	0,00	92	5,40	0,00	-0,22	0,00	-0,37	0,00	0,00
	92	5,40	0,00	0,22	0,00	-0,34	0,00	0,00	93	5,40	0,00	-0,22	0,00	-0,34	0,00	0,00
	93	5,40	0,00	0,20	0,00	-0,37	0,00	0,00	94	5,40	0,00	-0,20	0,00	-0,28	0,00	0,00
	94	5,40	0,00	0,20	0,00	-0,57	0,00	0,01	95	5,40	0,00	-0,20	0,00	-0,11	0,00	-0,01
	95	5,40	0,00	0,81	0,00	-1,24	0,00	0,01	96	5,40	0,00	-0,81	0,00	-1,46	0,00	-0,01
	96	5,40	0,00	0,51	0,00	-0,46	0,00	0,01	97	5,40	0,00	-0,51	0,00	-1,23	0,00	-0,01
	97	5,40	0,00	-0,43	0,00	0,82	0,00	0,00	98	5,40	0,00	0,43	0,00	0,62	0,00	0,00
	98	5,40	0,00	0,22	0,00	-0,63	0,00	0,00	99	5,40	0,00	-0,22	0,00	-0,10	0,00	0,00
	99	5,40	0,00	0,25	0,00	-0,48	0,00	0,00	100	5,40	0,00	-0,25	0,00	-0,36	0,00	0,00
	100	5,40	0,00	0,24	0,00	-0,37	0,00	0,00	101	5,40	0,00	-0,24	0,00	-0,37	0,00	0,00
	101	5,40	0,00	0,17	0,00	-0,38	0,00	0,00	102	5,40	0,00	-0,17	0,00	-0,16	0,00	0,00
	102	5,40	0,00	0,49	0,00	-0,77	0,00	0,00	103	5,40	0,00	-0,49	0,00	-0,91	0,00	0,00
	104	5,40	0,00	0,21	0,00	-0,70	0,00	0,01	105	5,40	0,00	-0,21	0,00	-0,46	0,00	-0,01
	105	5,40	0,00	0,21	0,00	-0,28	0,00	0,00	106	5,40	0,00	-0,21	0,00	-0,31	0,00	0,00
	106	5,40	0,00	0,21	0,00	-0,41	0,00	0,00	107	5,40	0,00	-0,21	0,00	-0,66	0,00	0,00
	108	5,40	0,00	0,33	0,00	-1,06	0,00	0,01	109	5,40	0,00	-0,33	0,00	-0,75	0,00	-0,01
	109	5,40	0,00	0,28	0,00	-0,33	0,00	0,00	110	5,40	0,00	-0,28	0,00	-0,46	0,00	0,00
	110	5,40	0,00	0,28	0,00	-0,53	0,00	-0,01	111	5,40	0,00	-0,28	0,00	-0,88	0,00	0,01
	112	5,40	0,00	0,52	0,00	-1,59	0,00	0,00	113	5,40	0,00	-0,52	0,00	-1,27	0,00	0,00
	113	5,40	0,00	0,60	0,00	-0,72	0,00	0,00	114	5,40	0,00	-0,60	0,00	-0,99	0,00	0,00
	114	5,40	0,00	0,40	0,00	-0,85	0,00	0,00	115	5,40	0,00	-0,40	0,00	-1,16	0,00	0,00
	2	5,40	0,00	0,81	0,00	-2,88	0,00	0,00	5	5,40	0,00	-0,81	0,00	-1,30	0,00	0,00
	3	5,40	0,00	0,82	0,00	-2,29	0,00	0,00	6	5,40	0,00	-0,82	0,00	-1,86	0,00	0,00
	4	5,40	0,00	1,62	0,00	-2,17	0,00	-0,01	29	5,40	0,00	-1,62	0,00	-3,08	0,00	0,01
	5	5,40	0,00	1,06	0,00	-1,24	0,00	-0,01	30	5,40	0,00	-1,06	0,00	-2,40	0,00	0,01
	6	5,40	0,00	0,94	0,00	-2,09	0,00	0,01	31	5,40	0,00	-0,94	0,00	-1,13	0,00	-0,01
	7	5,40	0,00	1,00	0,00	-2,25	0,00	0,00	32	5,40	0,00	-1,00	0,00	-1,08	0,00	0,00
	8	5,40	0,00	1,14	0,00	-1,69	0,00	0,00	33	5,40	0,00	-1,14	0,00	-2,32	0,00	0,00
	9	5,40	0,00	1,01	0,00	-1,51	0,00	0,00	34	5,40	0,00	-1,01	0,00	-2,05	0,00	0,00
	10	5,40	0,00	0,89	0,00	-1,53	0,00	0,00	35	5,40	0,00	-0,89	0,00	-1,36	0,00	0,00
	11	5,40	0,00	0,25	0,00	-0,96	0,00	0,00	42	5,40	0,00	-0,25	0,00	-0,63	0,00	0,00
	12	5,40	0,00	0,20	0,00	-0,76	0,00	0,00	43	5,40	0,00	-0,20	0,00	-0,50	0,00	0,00
	13	5,40	0,00	0,13	0,00	-0,48	0,00	0,00	44	5,40	0,00	-0,13	0,00	-0,31	0,00	0,00
	14	5,40	0,00	0,05	0,00	-0,18	0,00	0,00	45	5,40	0,00	-0,05	0,00	-0,12	0,00	0,00
	15	5,40	0,00	-0,03	0,00	0,11	0,00	0,00	46	5,40	0,00	0,03	0,00	0,08	0,00	0,00
	16	5,40	0,00	-0,11	0,00	0,41	0,00	0,00	47	5,40	0,00	0,11	0,00	0,28	0,00	0,00
	17	5,40	0,00	-0,19	0,00	0,69	0,00	0,00	48	5,40	0,00	0,19	0,00	0,47	0,00	0,00
	18	5,40	0,00	-0,27	0,00	1,00	0,00	0,00	49	5,40	0,00	0,27	0,00	0,68	0,00	0,00
	19	5,40	0,00	-0,36	0,00	1,35	0,00	0,00	50	5,40	0,00	0,36	0,00	0,92	0,00	0,00
	20	5,40	0,00	-0,42	0,00	1,67	0,00	0,00	51	5,40	0,00	0,42	0,00	0,95	0,00	0,00
	21	5,40	0,00	-0,48	0,00	1,95	0,00	0,00	52	5,40	0,00	0,48	0,00	1,06	0,00	0,00
	22	5,40	0,00	-0,60	0,00	2,24	0,00	0,00	53	5,40	0,00	0,60	0,00	1,49	0,00	0,00
	23	5,40	0,00	-0,62	0,00	2,36	0,00	0,00	54	5,40	0,00	0,62	0,00	1,54	0,00	0,00
	24	5,40	0,00	-2,12	0,00	1,84	0,00	0,00	25	5,40	0,00	2,12	0,00	0,05	0,00	0,00
	25	5,40	0,00	-0,99	0,00	2,86	0,00	0,00	55	5,40	0,00	0,99	0,00	1,88	0,00	0,00
	26	5,40	0,00	-1,13	0,00	3,28	0,00	0,00	56	5,40	0,00	1,13	0,00	1,99	0,00	0,00
	27	5,40	0,00	-1,20	0,00	3,48	0,00	0,00	57	5,40	0,00	1,20	0,00	2,10	0,00	0,00
	28	5,40	0,00	-1,55	0,00	3,95	0,00	0,00	58	5,40	0,00	1,55	0,00	3,14	0,00	0,00
	30	5,40	0,00	2,26	0,00	-2,77	0,00	0,01	36	5,40	0,00	-2,26	0,00	-2,49	0,00	-0,01
	31	5,40	0,00	0,70	0,00	-0,81	0,00	0,00	37	5,40	0,00	-0,70	0,00	-0,97	0,00	0,00
	32	5,40	0,00	0,32	0,00	-0,45	0,00	0,02	38	5,40	0,00	-0,32	0,00	-0,36	0,00	-0,02
	35	5,40	0,00	0,33	0,00	-0,52	0,00	-0,02	41	5,40	0,00	-0,33	0,00	-0,25	0,00	0,02
	36	5,40	0,00	1,97	0,00	-2,84	0,00	0,00	59	5,40	0,00	-1,97	0,00	-2,74	0,00	0,00
	37	5,40	0,00	0,60	0,00	-0,93	0,00	0,00	60	5,40	0,00	-0,60	0,00	-0,88	0,00	0,00
	38	5,40	0,00	0,78	0,00	-1,32	0,00	-0,01	61	5,40	0,00	-0,78	0,00	-1,04	0,00	0,01
	41	5,40	0,00	1,34	0,00	-2,06	0,00	0,01	64	5,40	0,00	-1,34	0,00	-1,73	0,00	-0,01
	42	5,40	0,00	0,31	0,00	-0,50	0,00	0,00	65	5,40	0,00	-0,31	0,00	-0,44	0,00	0,00
	43	5,40	0,00	0,24	0,00	-0,36	0,00	0,00	66	5,40	0,00	-0,24	0,00	-0,37	0,00	0,00
	44	5,40	0,00	0,15	0,00	-0,22	0,00	0,00	67	5,40	0,00	-0,15	0,00	-0,23	0,00	0,00
	45	5,40	0,00	0,06	0,00	-0,09	0,00	0,00	68	5,40	0,00	-0,06	0,00	-0,08	0,00	0,00
	46	5,40	0,00	-0,04	0,00	0,05	0,00	0,00	69	5,40	0,00	0,04	0,00	0,06	0,00	0,00
	47	5,40	0,00	-0,13	0,00	0,19	0,00	0,00	70	5,40	0,00	0,13	0,00	0,20	0,00	0,00
	48	5,40	0,00	-0,22	0,00	0,32	0,00	0,00	71	5,40	0,00	0,22	0,00	0,34	0,00	0,00
	49	5,40	0,00	-0,30	0,00	0,43	0,00	0,00	72	5,40	0,00	0,30	0,00	0,48	0,00	0,00
	50	5,40	0,00	-0,48	0,00	0,58	0,00	0,00	73	5,40	0,00	0,48	0,00	0,88	0,00	0,00
	51	5,40	0,00	-1,26	0,00	1,23	0,00	0,00	74	5,40	0,00	1,26	0,00	2,58	0,00	0,00
	52	5,40	0,00	-1,59	0,00	1,60	0,00	0,00	75	5,40	0,00	1,59	0,00	3,21	0,00	0,00
	53	5,40	0,00	-0,81	0,00	1,03	0,00	0,00	76	5,40	0,00	0,81	0,00	1,42	0,00	0,00
	54	5,40	0,00	-0,80	0,00	1,20	0,00	0,00	77	5,40	0,00	0,80	0,00	1,23	0,00	0,00
	55	5,40	0,00	-0,91	0,00	1,32	0,00	0,00	78	5,40	0,00	0,91	0,00	1,44	0,00	0,00
	56	5,40	0,00	-1,01	0,00	1,47	0,00	0,00	79	5,40	0,00	1,01	0,00	1,59	0,00	0,00
	57	5,40	0,00	-1,08	0,00	1,59	0,00	0,00	80	5,40	0,00	1,08	0,00	1,67	0,00	0,00
	58	5,40	0,00	-2,34	0,00	3,29	0,00	0,00	81	5,40	0,00	2,34	0,00	3,34	0,00	0,00
	59	5,40	0,00	1,49	0,00	-3,07	0,00	0,00	82	5,40	0,00	-1,49	0,00	-3,09	0,00	0,00
	60	5,40	0,00	0,49	0,00	-1,08	0,00	0,00	83	5,40	0,00	-0,49	0,00	-1,07	0,00	0,00

CARATT. Corr. Tors. dir. 0: ASTE

Tratto	Filo In.	Alt. (m)	Tx (t)	Ty (t)	N (t)	Mx (t*m)	My (t*m)	Mt (t*m)	Filo Fin.	Alt. (m)	Tx (t)	Ty (t)	N (t)	Mx (t*m)	My (t*m)	Mt (t*m)
	61	5,40	0,00	0,40	0,00	-0,81	0,00	0,00	84	5,40	0,00	-0,40	0,00	-0,94	0,00	0,00
	63	5,40	0,00	0,63	0,00	-1,21	0,00	0,00	85	5,40	0,00	-0,63	0,00	-1,47	0,00	0,00
	64	5,40	0,00	0,72	0,00	-1,21	0,00	0,00	86	5,40	0,00	-0,72	0,00	-1,71	0,00	0,00
	65	5,40	0,00	0,45	0,00	-0,70	0,00	0,00	87	5,40	0,00	-0,45	0,00	-1,17	0,00	0,00
	66	5,40	0,00	0,31	0,00	-0,46	0,00	0,00	88	5,40	0,00	-0,31	0,00	-0,81	0,00	0,00
	67	5,40	0,00	0,19	0,00	-0,29	0,00	0,00	89	5,40	0,00	-0,19	0,00	-0,51	0,00	0,00
	68	5,40	0,00	0,08	0,00	-0,12	0,00	0,00	90	5,40	0,00	-0,08	0,00	-0,21	0,00	0,00
	69	5,40	0,00	-0,04	0,00	0,06	0,00	0,00	91	5,40	0,00	0,04	0,00	0,10	0,00	0,00
	70	5,40	0,00	-0,15	0,00	0,23	0,00	0,00	92	5,40	0,00	0,15	0,00	0,41	0,00	0,00
	71	5,40	0,00	-0,27	0,00	0,41	0,00	0,00	93	5,40	0,00	0,27	0,00	0,71	0,00	0,00
	72	5,40	0,00	-0,37	0,00	0,56	0,00	0,00	94	5,40	0,00	0,37	0,00	0,99	0,00	0,00
	73	5,40	0,00	-0,28	0,00	0,30	0,00	-0,01	95	5,40	0,00	0,28	0,00	0,87	0,00	0,01
	76	5,40	0,00	-0,57	0,00	0,70	0,00	0,01	98	5,40	0,00	0,57	0,00	1,67	0,00	-0,01
	77	5,40	0,00	-0,96	0,00	1,42	0,00	0,00	99	5,40	0,00	0,96	0,00	2,53	0,00	0,00
	78	5,40	0,00	-1,08	0,00	1,59	0,00	0,00	100	5,40	0,00	1,08	0,00	2,86	0,00	0,00
	79	5,40	0,00	-1,18	0,00	1,75	0,00	0,00	101	5,40	0,00	1,18	0,00	3,14	0,00	0,00
	80	5,40	0,00	-1,29	0,00	1,93	0,00	0,00	102	5,40	0,00	1,29	0,00	3,42	0,00	0,00
	81	5,40	0,00	-1,67	0,00	2,92	0,00	0,00	103	5,40	0,00	1,67	0,00	3,83	0,00	0,00
	82	5,40	0,00	1,43	0,00	-2,76	0,00	0,00	104	5,40	0,00	-1,43	0,00	-2,87	0,00	0,00
	83	5,40	0,00	0,47	0,00	-0,92	0,00	0,00	105	5,40	0,00	-0,47	0,00	-1,01	0,00	0,00
	84	5,40	0,00	0,41	0,00	-0,81	0,00	0,00	106	5,40	0,00	-0,41	0,00	-0,87	0,00	0,00
	85	5,40	0,00	0,80	0,00	-1,59	0,00	0,00	107	5,40	0,00	-0,80	0,00	-1,55	0,00	0,00
	104	5,40	0,00	1,33	0,00	-2,69	0,00	0,00	108	5,40	0,00	-1,33	0,00	-2,80	0,00	0,00
	105	5,40	0,00	0,39	0,00	-0,92	0,00	0,00	109	5,40	0,00	-0,39	0,00	-0,77	0,00	0,00
	106	5,40	0,00	0,36	0,00	-0,83	0,00	0,00	110	5,40	0,00	-0,36	0,00	-0,73	0,00	0,00
	107	5,40	0,00	0,79	0,00	-1,57	0,00	0,00	111	5,40	0,00	-0,79	0,00	-1,69	0,00	0,00
	108	5,40	0,00	1,02	0,00	-2,49	0,00	0,00	112	5,40	0,00	-1,02	0,00	-3,10	0,00	0,00
	109	5,40	0,00	0,64	0,00	-1,23	0,00	0,00	113	5,40	0,00	-0,64	0,00	-2,32	0,00	0,00
	110	5,40	0,00	0,54	0,00	-1,01	0,00	0,00	114	5,40	0,00	-0,54	0,00	-1,97	0,00	0,00
	111	5,40	0,00	0,49	0,00	-1,18	0,00	0,00	115	5,40	0,00	-0,49	0,00	-1,51	0,00	0,00
	1	8,70	-0,33	-0,83	1,16	1,02	-0,41	-0,02	1	5,40	0,33	0,83	-1,16	1,21	-0,50	0,02
	2	8,70	-0,44	-0,58	2,23	0,76	-0,55	-0,02	2	5,40	0,44	0,58	-2,23	0,82	-0,64	0,02
	3	8,70	-0,17	-0,53	1,78	0,65	-0,21	-0,02	3	5,40	0,17	0,53	-1,78	0,78	-0,26	0,02
	4	8,70	-0,10	-1,55	0,32	1,88	-0,13	-0,02	4	5,40	0,10	1,55	-0,32	2,29	-0,15	0,02
	5	8,70	-0,19	-0,97	1,24	1,24	-0,24	-0,01	5	5,40	0,19	0,97	-1,24	1,38	-0,28	0,01
	6	8,70	-0,17	-1,12	1,14	1,38	-0,22	-0,02	6	5,40	0,17	1,12	-1,14	1,66	-0,25	0,02
	7	8,70	-0,17	-0,54	1,20	0,68	-0,22	-0,02	7	5,40	0,17	0,54	-1,20	0,78	-0,24	0,02
	8	8,70	0,50	-0,39	1,17	0,49	0,60	-0,02	8	5,40	-0,50	0,39	-1,17	0,57	0,74	0,02
	9	8,70	0,44	-0,51	1,08	0,65	0,54	-0,02	9	5,40	-0,44	0,51	-1,08	0,74	0,66	0,02
	10	8,70	-0,43	-0,39	1,62	0,49	-0,56	-0,02	10	5,40	0,43	0,39	-1,62	0,57	-0,60	0,02
	11	8,70	-0,44	-0,17	0,92	0,23	-0,56	-0,02	11	5,40	0,44	0,17	-0,92	0,23	-0,62	0,02
	12	8,70	-0,35	-0,13	0,45	0,19	-0,45	-0,02	12	5,40	0,35	0,13	-0,45	0,18	-0,49	0,02
	13	8,70	-0,32	-0,08	0,18	0,11	-0,41	-0,02	13	5,40	0,32	0,08	-0,18	0,09	-0,45	0,02
	14	8,70	-0,32	-0,02	0,01	0,04	-0,41	-0,02	14	5,40	0,32	0,02	-0,01	0,00	-0,45	0,02
	15	8,70	-0,32	0,05	-0,15	-0,04	-0,41	-0,02	15	5,40	0,32	-0,05	0,15	-0,08	-0,45	0,02
	16	8,70	-0,32	0,11	-0,32	-0,12	-0,41	-0,02	16	5,40	0,32	-0,11	0,32	-0,17	-0,45	0,02
	17	8,70	-0,32	0,17	-0,40	-0,19	-0,41	-0,02	17	5,40	0,32	-0,17	0,40	-0,26	-0,45	0,02
	18	8,70	-0,32	0,23	-0,59	-0,27	-0,41	-0,02	18	5,40	0,32	-0,23	0,59	-0,36	-0,45	0,02
	19	8,70	-0,32	0,31	-0,78	-0,37	-0,40	-0,02	19	5,40	0,32	-0,31	0,78	-0,47	-0,45	0,02
	20	8,70	-0,31	0,39	-0,99	-0,47	-0,40	-0,02	20	5,40	0,31	-0,39	0,99	-0,59	-0,44	0,02
	21	8,70	-0,32	0,45	-1,16	-0,55	-0,41	-0,02	21	5,40	0,32	-0,45	1,16	-0,67	-0,45	0,02
	22	8,70	-0,35	0,50	-1,39	-0,60	-0,45	-0,02	22	5,40	0,35	-0,50	1,39	-0,74	-0,49	0,02
	23	8,70	-0,49	0,50	-2,01	-0,61	-0,62	-0,02	23	5,40	0,49	-0,50	2,01	-0,74	-0,69	0,02
	24	8,70	-0,37	0,62	-1,99	-0,80	-0,46	-0,02	24	5,40	0,37	-0,62	1,99	-0,87	-0,54	0,02
	25	8,70	-0,29	1,09	-0,05	-1,38	-0,37	-0,02	25	5,40	0,29	-1,09	0,05	-1,55	-0,43	0,02
	26	8,70	-0,39	0,80	-1,80	-0,97	-0,52	-0,02	26	5,40	0,39	-0,80	1,80	-1,18	-0,55	0,02
	27	8,70	-0,39	0,82	-2,71	-1,00	-0,49	-0,02	27	5,40	0,39	-0,82	2,71	-1,21	-0,55	0,02
	28	8,70	-0,26	1,04	-2,01	-1,24	-0,33	-0,02	28	5,40	0,26	-1,04	2,01	-1,56	-0,39	0,02
	29	8,70	0,23	-0,83	-1,81	1,05	0,27	-0,02	29	5,40	-0,23	0,83	1,81	1,20	0,34	0,02
	30	8,70	0,08	-1,76	0,97	2,23	0,10	-0,02	30	5,40	-0,08	1,76	-0,97	2,53	0,12	0,02
	31	8,70	-0,17	-0,78	0,12	1,01	-0,22	-0,01	31	5,40	0,17	0,78	-0,12	1,08	-0,25	0,01
	32	8,70	-0,04	-0,60	0,24	0,78	-0,06	-0,01	32	5,40	0,04	0,60	-0,24	0,84	-0,05	0,01
	33	8,70	0,02	-0,18	-1,38	0,24	0,03	-0,01	33	5,40	-0,02	0,18	1,38	0,26	0,04	0,01
	34	8,70	-0,14	-0,17	-1,44	0,22	-0,18	-0,01	34	5,40	0,14	0,17	1,44	0,24	-0,21	0,01
	35	8,70	-0,33	-0,59	1,22	0,75	-0,40	-0,02	35	5,40	0,33	0,59	-1,22	0,84	-0,49	0,02
	36	8,70	-0,01	-1,97	-0,55	2,49	-0,01	-0,02	36	5,40	0,01	1,97	0,55	2,82	-0,02	0,02
	37	8,70	-0,05	-0,74	-0,56	0,97	-0,07	-0,01	37	5,40	0,05	0,74	0,56	1,03	-0,07	0,01
	38	8,70	-0,22	-0,64	-0,41	0,84	-0,29	-0,01	38	5,40	0,22	0,64	0,41	0,89	-0,32	0,01
	39	8,70	-0,11	0,01	1,42	0,01	-0,14	-0,01	39	5,40	0,11	-0,01	-1,42	-0,04	-0,17	0,01
	40	8,70	0,12	0,00	1,26	0,02	0,15	-0,01	40	5,40	-0,12	0,00	-1,26	-0,02	0,18	0,01
	41	8,70	0,25	-0,78	0,06	1,00	0,32	-0,02	41	5,40	-0,25	0,78	-0,06	1,12	0,36	0,02
	42	8,70	0,37	-0,04	0,21	0,05	0,46	-0,02	42	5,40	-0,37	0,04	-0,21	0,07	0,52	0,02
	43	8,70	0,28	-0,11	0,37	0,14	0,35	-0,02	43	5,40	-0,28	0,11	-0,37	0,17	0,40	0,02
	44	8,70	0,17	-0,11	0,21	0,14	0,21	-0,02	44	5,40	-0,17	0,11	-0,21	0,16	0,24	0,02
	45	8,70	0,05	-0,11	0,03	0,14	0,07	-0,02	45	5,40	-0,05	0,11	-0,03	0,16	0,07	0,02
	46	8,70	-0,06	-0,11	-0,14	0,14	-0,08	-0,02	46	5,40	0,06	0,11	0,14	0,16	-0,09	0,02
	47	8,70	-0,18	-0,11	-0,32	0,14	-0,22	-0,02	47	5,40	0,18	0,11	0,32	0,16	-0,26	0,02
	48	8,70	-0,29	-0,12	-0,49	0,14	-0,36	-0,02	48	5,40	0,29	0,12	0,49	0,17	-0,42	0,02
	49	8,70	-0,40	-0,15	-0,81	0,19	-0,51	-0,02	49	5,40	0,40	0,15	0,81	0,22	-0,58	0,02
	50	8,70	-0,54	-0,25	-1,18	0,31	-0,68	-0,02	50	5,40	0,54	0,25	1,18	0,37	-0,78	0,02
	51	8,70	-0,81	-0,24	-1,39	0,29	-1,00	-0,02	51	5,40	0,81	0,24	1,39	0,35	-1,17	0,02
	52	8,70	-0,98	-0,02	-1,57	0,03	-1,22	-0,02	52	5,40	0,98	0,02	1,57	0,03	-1,43	0,02
	53	8,70	-0,90	0,06	-1,72	-0,07	-1,13	-0,02	53	5,40	0,90	-0,06	1,72	-0,09	-1,30	0,02
	54	8,70	-0,96	0,00	-1,65	0,00	-1,21	-0,02	54	5,40	0,96	0,00	1,65	0,01	-1,39	0,02
	55	8,70	-1,17	-0,06	-1,28	0,07	-1,48	-0,02	55	5,40	1,17	0,06	1,28	0,09	-1,67	0,02
	56	8,70	-1,27	-0,12	-1,27	0,15	-1,61	-0,02	56	5,40	1,27	0,12	1,27	0,17	-1,82	0,02
	57	8,70	-1,34	-0,18	-1,53	0,22	-1,70	-0,02	57	5,40	1,34	0,18	1,53	0,26	-1,92	0,02
	58	8,70	-0,11	2,14	-2,00	-2,63	-0,13	-0,02	58	5,40	0,11	-2,14	2,00	-3,15	-0,16	0,02
	59	8,70	0,06	-1,95	-1,24	2,42	0,07	-0,02	59	5,40	-0,06	1,95	1,24	2,84	0,09	0,02
	60	8,70	0,05	-0,73	-0,70	0,95	0,06	-0,01	60	5,40	-0,05	0,73	0,70	1,03	0,07	0,01
	61	8,70	0,06	-0,70	-0,53	0,91	0,08	-0,01	61	5,40	-0,06	0,70	0,53	0,98	0,09	0,01

CARATT. Corr. Tors. dir. 0: ASTE

Tratto	Filo In.	Alt. (m)	Tx (t)	Ty (t)	N (t)	Mx (t*m)	My (t*m)	Mt (t*m)	Filo Fin.	Alt. (m)	Tx (t)	Ty (t)	N (t)	Mx (t*m)	My (t*m)	Mt (t*m)
	63	8,70	0,03	-0,39	0,63	0,49	0,03	-0,01	63	5,40	-0,03	0,39	-0,63	0,57	0,04	0,01
	64	8,70	0,05	-0,98	-0,51	1,20	0,06	-0,02	64	5,40	-0,05	0,98	0,51	1,43	0,07	0,02
	65	8,70	0,40	0,17	-0,43	-0,22	0,51	-0,02	65	5,40	-0,40	-0,17	0,43	-0,26	0,57	0,02
	66	8,70	0,28	0,13	-0,28	-0,16	0,36	-0,02	66	5,40	-0,28	-0,13	0,28	-0,19	0,40	0,02
	67	8,70	0,17	0,12	-0,13	-0,15	0,22	-0,02	67	5,40	-0,17	-0,12	0,13	-0,17	0,24	0,02
	68	8,70	0,05	0,11	-0,04	-0,15	0,07	-0,02	68	5,40	-0,05	-0,11	0,04	-0,17	0,07	0,02
	69	8,70	-0,06	0,12	0,06	-0,15	-0,08	-0,02	69	5,40	0,06	-0,12	-0,06	-0,17	-0,09	0,02
	70	8,70	-0,18	0,12	0,16	-0,15	-0,23	-0,02	70	5,40	0,18	-0,12	-0,16	-0,17	-0,26	0,02
	71	8,70	-0,29	0,12	0,22	-0,15	-0,37	-0,02	71	5,40	0,29	-0,12	-0,22	-0,17	-0,42	0,02
	72	8,70	-0,40	0,09	0,20	-0,11	-0,51	-0,02	72	5,40	0,40	-0,09	-0,20	-0,14	-0,57	0,02
	73	8,70	-0,44	-0,10	0,18	0,12	-0,56	-0,02	73	5,40	0,44	0,10	-0,18	0,16	-0,62	0,02
	74	8,70	-0,27	-0,12	0,84	0,14	-0,35	-0,02	74	5,40	0,27	0,12	-0,84	0,19	-0,39	0,02
	75	8,70	-0,34	0,25	1,44	-0,30	-0,43	-0,02	75	5,40	0,34	-0,25	-1,44	-0,37	-0,49	0,02
	76	8,70	-0,78	0,42	0,50	-0,51	-0,99	-0,02	76	5,40	0,78	-0,42	-0,50	-0,62	-1,11	0,02
	77	8,70	-0,99	0,17	0,64	-0,22	-1,26	-0,02	77	5,40	0,99	-0,17	-0,64	-0,24	-1,41	0,02
	78	8,70	-1,13	0,13	0,98	-0,17	-1,44	-0,02	78	5,40	1,13	-0,13	-0,98	-0,19	-1,61	0,02
	79	8,70	-1,24	0,14	1,10	-0,17	-1,58	-0,02	79	5,40	1,24	-0,14	-1,10	-0,19	-1,77	0,02
	80	8,70	-1,33	0,19	1,32	-0,23	-1,69	-0,02	80	5,40	1,33	-0,19	-1,32	-0,27	-1,89	0,02
	81	8,70	0,11	2,13	1,75	-2,63	0,14	-0,02	81	5,40	-0,11	-2,13	-1,75	-3,12	0,16	0,02
	82	8,70	0,11	-1,86	0,13	2,28	0,13	-0,02	82	5,40	-0,11	1,86	-0,13	2,73	0,16	0,02
	83	8,70	0,17	-0,72	0,10	0,93	0,22	-0,01	83	5,40	-0,17	0,72	-0,10	1,01	0,24	0,01
	84	8,70	0,17	-0,63	-0,18	0,81	0,22	-0,01	84	5,40	-0,17	0,63	0,18	0,89	0,24	0,01
	85	8,70	0,14	-0,92	-0,04	1,14	0,17	-0,02	85	5,40	-0,14	0,92	0,04	1,35	0,20	0,02
	86	8,70	0,16	-0,43	-0,76	0,54	0,21	-0,02	86	5,40	-0,16	0,43	0,76	0,63	0,22	0,02
	87	8,70	0,25	-0,26	-0,68	0,33	0,32	-0,02	87	5,40	-0,25	0,26	0,68	0,36	0,36	0,02
	88	8,70	0,27	-0,17	-0,47	0,22	0,35	-0,02	88	5,40	-0,27	0,17	0,47	0,23	0,38	0,02
	89	8,70	0,27	-0,10	-0,24	0,13	0,35	-0,02	89	5,40	-0,27	0,10	0,24	0,13	0,38	0,02
	90	8,70	0,27	-0,02	0,00	0,04	0,34	-0,02	90	5,40	-0,27	0,02	0,00	0,02	0,38	0,02
	91	8,70	0,27	0,05	0,23	-0,05	0,34	-0,02	91	5,40	-0,27	-0,05	-0,23	-0,08	0,38	0,02
	92	8,70	0,27	0,12	0,47	-0,14	0,34	-0,02	92	5,40	-0,27	-0,12	-0,47	-0,19	0,37	0,02
	93	8,70	0,27	0,19	0,65	-0,23	0,35	-0,02	93	5,40	-0,27	-0,19	-0,65	-0,30	0,38	0,02
	94	8,70	0,32	0,25	1,17	-0,30	0,42	-0,02	94	5,40	-0,32	-0,25	-1,17	-0,38	0,45	0,02
	95	8,70	0,52	0,19	1,36	-0,24	0,66	-0,02	95	5,40	-0,52	-0,19	-1,36	-0,28	0,75	0,02
	96	8,70	0,39	-0,03	-1,18	-0,01	0,49	-0,02	96	5,40	-0,39	0,03	1,18	0,10	0,57	0,02
	97	8,70	0,08	-0,03	-1,34	-0,01	0,11	-0,02	97	5,40	-0,08	0,03	1,34	0,11	0,10	0,02
	98	8,70	-0,01	0,38	1,92	-0,48	0,00	-0,02	98	5,40	0,01	-0,38	-1,92	-0,55	-0,03	0,02
	99	8,70	0,21	0,62	2,37	-0,75	0,27	-0,02	99	5,40	-0,21	-0,62	-2,37	-0,92	0,30	0,02
	100	8,70	0,28	0,71	2,32	-0,86	0,36	-0,02	100	5,40	-0,28	-0,71	-2,32	-1,04	0,39	0,02
	101	8,70	0,28	0,78	2,51	-0,95	0,37	-0,02	101	5,40	-0,28	-0,78	-2,51	-1,15	0,40	0,02
	102	8,70	0,37	0,83	3,08	-1,02	0,47	-0,02	102	5,40	-0,37	-0,83	-3,08	-1,22	0,52	0,02
	103	8,70	0,27	1,04	2,30	-1,26	0,33	-0,02	103	5,40	-0,27	-1,04	-2,30	-1,55	0,39	0,02
	104	8,70	0,18	-1,76	0,13	2,17	0,22	-0,02	104	5,40	-0,18	1,76	-0,13	2,58	0,27	0,02
	105	8,70	0,28	-0,70	0,23	0,91	0,36	-0,01	105	5,40	-0,28	0,70	-0,23	0,98	0,39	0,01
	106	8,70	0,27	-0,61	-0,29	0,79	0,35	-0,01	106	5,40	-0,27	0,61	0,29	0,86	0,38	0,01
	107	8,70	0,18	-0,96	-0,57	1,17	0,21	-0,02	107	5,40	-0,18	0,96	0,57	1,40	0,26	0,02
	108	8,70	0,28	-1,55	-0,41	1,88	0,34	-0,02	108	5,40	-0,28	1,55	0,41	2,32	0,42	0,02
	109	8,70	0,40	-0,71	0,08	0,90	0,52	-0,01	109	5,40	-0,40	0,71	-0,08	1,02	0,57	0,01
	110	8,70	0,37	-0,61	-0,67	0,78	0,48	-0,01	110	5,40	-0,37	0,61	0,67	0,88	0,52	0,01
	111	8,70	0,23	-0,80	-1,42	0,98	0,29	-0,02	111	5,40	-0,23	0,80	1,42	1,18	0,35	0,02
	112	8,70	0,42	-0,71	-0,64	0,88	0,51	-0,02	112	5,40	-0,42	0,71	0,64	1,03	0,62	0,02
	113	8,70	0,72	-0,47	-0,43	0,62	0,92	-0,02	113	5,40	-0,72	0,47	0,43	0,64	1,03	0,02
	114	8,70	0,64	-0,37	-1,90	0,50	0,82	-0,02	114	5,40	-0,64	0,37	1,90	0,52	0,90	0,02
	115	8,70	0,34	-0,33	-1,71	0,41	0,41	-0,02	115	5,40	-0,34	0,33	1,71	0,49	0,51	0,02
	1	8,70	0,00	-0,35	0,00	0,86	0,00	0,00	2	8,70	0,00	0,35	0,00	0,81	0,00	0,00
	1	8,70	0,00	0,76	0,00	-1,98	0,00	0,00	4	8,70	0,00	-0,76	0,00	-1,86	0,00	0,00
	2	8,70	0,00	-0,14	0,00	0,35	0,00	0,00	3	8,70	0,00	0,14	0,00	0,44	0,00	0,00
	4	8,70	0,00	-0,10	0,00	0,27	0,00	0,01	5	8,70	0,00	0,10	0,00	0,19	0,00	-0,01
	5	8,70	0,00	-0,13	0,00	0,33	0,00	-0,01	6	8,70	0,00	0,13	0,00	0,37	0,00	0,01
	6	8,70	0,00	-0,07	0,00	0,11	0,00	0,00	7	8,70	0,00	0,07	0,00	0,10	0,00	0,00
	7	8,70	0,00	-0,24	0,00	0,35	0,00	0,01	8	8,70	0,00	0,24	0,00	0,36	0,00	-0,01
	8	8,70	0,00	-0,41	0,00	0,58	0,00	0,00	9	8,70	0,00	0,41	0,00	0,54	0,00	0,00
	9	8,70	0,00	-0,58	0,00	0,67	0,00	0,00	10	8,70	0,00	0,58	0,00	0,44	0,00	0,00
	10	8,70	0,00	-0,44	0,00	0,68	0,00	0,00	11	8,70	0,00	0,44	0,00	0,69	0,00	0,00
	11	8,70	0,00	-0,30	0,00	0,48	0,00	0,00	12	8,70	0,00	0,30	0,00	0,53	0,00	0,00
	12	8,70	0,00	-0,26	0,00	0,42	0,00	0,00	13	8,70	0,00	0,26	0,00	0,44	0,00	0,00
	13	8,70	0,00	-0,25	0,00	0,42	0,00	0,00	14	8,70	0,00	0,25	0,00	0,42	0,00	0,00
	14	8,70	0,00	-0,25	0,00	0,42	0,00	0,00	15	8,70	0,00	0,25	0,00	0,42	0,00	0,00
	15	8,70	0,00	-0,26	0,00	0,43	0,00	0,00	16	8,70	0,00	0,26	0,00	0,42	0,00	0,00
	16	8,70	0,00	-0,27	0,00	0,42	0,00	0,00	17	8,70	0,00	0,27	0,00	0,42	0,00	0,00
	17	8,70	0,00	-0,26	0,00	0,42	0,00	0,00	18	8,70	0,00	0,26	0,00	0,43	0,00	0,00
	18	8,70	0,00	-0,26	0,00	0,43	0,00	0,00	19	8,70	0,00	0,26	0,00	0,43	0,00	0,00
	19	8,70	0,00	-0,25	0,00	0,42	0,00	0,00	20	8,70	0,00	0,25	0,00	0,42	0,00	0,00
	20	8,70	0,00	-0,25	0,00	0,42	0,00	0,00	21	8,70	0,00	0,25	0,00	0,42	0,00	0,00
	21	8,70	0,00	-0,26	0,00	0,44	0,00	0,00	22	8,70	0,00	0,26	0,00	0,42	0,00	0,00
	22	8,70	0,00	-0,29	0,00	0,53	0,00	0,00	23	8,70	0,00	0,29	0,00	0,45	0,00	0,00
	23	8,70	0,00	-0,54	0,00	0,85	0,00	0,00	24	8,70	0,00	0,54	0,00	0,95	0,00	0,00
	25	8,70	0,00	-0,47	0,00	0,76	0,00	0,01	26	8,70	0,00	0,47	0,00	0,66	0,00	-0,01
	26	8,70	0,00	-0,28	0,00	0,42	0,00	0,00	27	8,70	0,00	0,28	0,00	0,44	0,00	0,00
	27	8,70	0,00	-0,37	0,00	0,59	0,00	0,00	28	8,70	0,00	0,37	0,00	0,68	0,00	0,00
	29	8,70	0,00	0,26	0,00	-0,59	0,00	0,01	30	8,70	0,00	-0,26	0,00	-0,64	0,00	-0,01
	30	8,70	0,00	-0,13	0,00	0,41	0,00	0,01	31	8,70	0,00	0,13	0,00	0,29	0,00	-0,01
	31	8,70	0,00	-0,16	0,00	0,17	0,00	0,00	32	8,70	0,00	0,16	0,00	0,28	0,00	0,00
	32	8,70	0,00	0,08	0,00	-0,16	0,00	-0,01	33	8,70	0,00	-0,08	0,00	-0,09	0,00	0,01
	34	8,70	0,00	-0,79	0,00	0,84	0,00	0,00	35	8,70	0,00	0,79	0,00	0,75	0,00	0,00
	36	8,70	0,00	-0,01	0,00	0,04	0,00	0,01	37	8,70	0,00	0,01	0,00	0,00	0,00	-0,01
	37	8,70	0,00	-0,05	0,00	0,16	0,00	0,00	38	8,70	0,00	0,05	0,00	-0,02	0,00	0,00
	38	8,70	0,00	-0,44	0,00	0,60	0,00	-0,01	39	8,70	0,00	0,44	0,00	0,74	0,00	0,01
	40	8,70	0,00	0,74	0,00	-0,79	0,00	0,01	41	8,70	0,00	-0,74	0,00	-0,70	0,00	-0,01
	41	8,70	0,00	0,00	0,00	0,09	0,00	0,00	42	8,70	0,00	0,00	0,00	-0,08	0,00	0,00
	42	8,70	0,00	-0,09	0,00	0,16	0,00	0,00	43	8,70	0,00	0,09	0,00	0,13	0,00	0,00
	43	8,70	0,00	-0,09	0,00	0,14	0,00	0,00	44	8,70	0,00	0,09	0,00	0,14	0,00	0,00

CARATT. Corr. Tors. dir. 0: ASTE

Tratto	Filo In.	Alt. (m)	Tx (t)	Ty (t)	N (t)	Mx (t*m)	My (t*m)	Mt (t*m)	Filo Fin.	Alt. (m)	Tx (t)	Ty (t)	N (t)	Mx (t*m)	My (t*m)	Mt (t*m)
	44	8,70	0,00	-0,09	0,00	0,13	0,00	0,00	45	8,70	0,00	0,09	0,00	0,13	0,00	0,00
	45	8,70	0,00	-0,09	0,00	0,13	0,00	0,00	46	8,70	0,00	0,09	0,00	0,13	0,00	0,00
	46	8,70	0,00	-0,09	0,00	0,14	0,00	0,00	47	8,70	0,00	0,09	0,00	0,13	0,00	0,00
	47	8,70	0,00	-0,09	0,00	0,14	0,00	0,00	48	8,70	0,00	0,09	0,00	0,13	0,00	0,00
	48	8,70	0,00	-0,09	0,00	0,15	0,00	0,00	49	8,70	0,00	0,09	0,00	0,14	0,00	0,00
	49	8,70	0,00	-0,15	0,00	0,25	0,00	0,00	50	8,70	0,00	0,15	0,00	0,22	0,00	0,00
	50	8,70	0,00	-0,25	0,00	0,39	0,00	0,00	51	8,70	0,00	0,25	0,00	0,40	0,00	0,00
	51	8,70	0,00	-0,12	0,00	0,17	0,00	0,00	52	8,70	0,00	0,12	0,00	0,22	0,00	0,00
	52	8,70	0,00	0,09	0,00	-0,16	0,00	0,00	53	8,70	0,00	-0,09	0,00	-0,14	0,00	0,00
	53	8,70	0,00	0,01	0,00	-0,01	0,00	0,00	54	8,70	0,00	-0,01	0,00	-0,02	0,00	0,00
	54	8,70	0,00	-0,01	0,00	0,02	0,00	0,00	55	8,70	0,00	0,01	0,00	0,00	0,00	0,00
	55	8,70	0,00	-0,09	0,00	0,13	0,00	0,00	56	8,70	0,00	0,09	0,00	0,11	0,00	0,00
	56	8,70	0,00	-0,11	0,00	0,17	0,00	0,00	57	8,70	0,00	0,11	0,00	0,15	0,00	0,00
	57	8,70	0,00	-0,17	0,00	0,29	0,00	0,01	58	8,70	0,00	0,17	0,00	0,28	0,00	-0,01
	59	8,70	0,00	0,05	0,00	-0,15	0,00	0,01	60	8,70	0,00	-0,05	0,00	-0,14	0,00	-0,01
	60	8,70	0,00	0,00	0,00	0,00	0,00	0,00	61	8,70	0,00	0,00	0,00	0,01	0,00	0,00
	61	8,70	0,00	0,08	0,00	-0,20	0,00	0,00	62	8,70	0,00	-0,08	0,00	-0,07	0,00	0,00
	62	8,70	0,00	0,08	0,00	0,07	0,00	0,00	63	8,70	0,00	-0,08	0,00	-0,23	0,00	0,00
	63	8,70	0,00	-0,09	0,00	0,15	0,00	0,00	64	8,70	0,00	0,09	0,00	0,15	0,00	0,00
	64	8,70	0,00	0,17	0,00	-0,26	0,00	0,00	65	8,70	0,00	-0,17	0,00	-0,24	0,00	0,00
	65	8,70	0,00	0,11	0,00	-0,17	0,00	0,00	66	8,70	0,00	-0,11	0,00	-0,18	0,00	0,00
	66	8,70	0,00	0,09	0,00	-0,14	0,00	0,00	67	8,70	0,00	-0,09	0,00	-0,14	0,00	0,00
	67	8,70	0,00	0,09	0,00	-0,14	0,00	0,00	68	8,70	0,00	-0,09	0,00	-0,14	0,00	0,00
	68	8,70	0,00	0,09	0,00	-0,14	0,00	0,00	69	8,70	0,00	-0,09	0,00	-0,14	0,00	0,00
	69	8,70	0,00	0,09	0,00	-0,14	0,00	0,00	70	8,70	0,00	-0,09	0,00	-0,14	0,00	0,00
	70	8,70	0,00	0,09	0,00	-0,14	0,00	0,00	71	8,70	0,00	-0,09	0,00	-0,14	0,00	0,00
	71	8,70	0,00	0,09	0,00	-0,14	0,00	0,00	72	8,70	0,00	-0,09	0,00	-0,15	0,00	0,00
	72	8,70	0,00	0,05	0,00	-0,06	0,00	0,00	73	8,70	0,00	-0,05	0,00	-0,10	0,00	0,00
	73	8,70	0,00	-0,21	0,00	0,34	0,00	0,01	74	8,70	0,00	0,21	0,00	0,33	0,00	-0,01
	75	8,70	0,00	0,49	0,00	-0,79	0,00	0,00	76	8,70	0,00	-0,49	0,00	-0,75	0,00	0,00
	76	8,70	0,00	0,17	0,00	-0,23	0,00	0,00	77	8,70	0,00	-0,17	0,00	-0,29	0,00	0,00
	77	8,70	0,00	0,10	0,00	-0,15	0,00	0,00	78	8,70	0,00	-0,10	0,00	-0,16	0,00	0,00
	78	8,70	0,00	0,11	0,00	-0,16	0,00	0,00	79	8,70	0,00	-0,11	0,00	-0,16	0,00	0,00
	79	8,70	0,00	0,11	0,00	-0,17	0,00	0,00	80	8,70	0,00	-0,11	0,00	-0,16	0,00	0,00
	80	8,70	0,00	0,17	0,00	-0,29	0,00	0,01	81	8,70	0,00	-0,17	0,00	-0,28	0,00	-0,01
	82	8,70	0,00	0,09	0,00	-0,28	0,00	0,01	83	8,70	0,00	-0,09	0,00	-0,22	0,00	-0,01
	83	8,70	0,00	0,17	0,00	-0,24	0,00	0,00	84	8,70	0,00	-0,17	0,00	-0,23	0,00	0,00
	84	8,70	0,00	0,10	0,00	-0,22	0,00	0,00	85	8,70	0,00	-0,10	0,00	-0,28	0,00	0,00
	85	8,70	0,00	0,05	0,00	-0,09	0,00	0,00	86	8,70	0,00	-0,05	0,00	-0,07	0,00	0,00
	86	8,70	0,00	0,21	0,00	-0,35	0,00	0,00	87	8,70	0,00	-0,21	0,00	-0,29	0,00	0,00
	87	8,70	0,00	0,22	0,00	-0,38	0,00	0,00	88	8,70	0,00	-0,22	0,00	-0,36	0,00	0,00
	88	8,70	0,00	0,22	0,00	-0,36	0,00	0,00	89	8,70	0,00	-0,22	0,00	-0,36	0,00	0,00
	89	8,70	0,00	0,21	0,00	-0,36	0,00	0,00	90	8,70	0,00	-0,21	0,00	-0,36	0,00	0,00
	90	8,70	0,00	0,21	0,00	-0,36	0,00	0,00	91	8,70	0,00	-0,21	0,00	-0,36	0,00	0,00
	91	8,70	0,00	0,21	0,00	-0,36	0,00	0,00	92	8,70	0,00	-0,21	0,00	-0,36	0,00	0,00
	92	8,70	0,00	0,22	0,00	-0,35	0,00	0,00	93	8,70	0,00	-0,22	0,00	-0,35	0,00	0,00
	93	8,70	0,00	0,21	0,00	-0,37	0,00	0,00	94	8,70	0,00	-0,21	0,00	-0,33	0,00	0,00
	94	8,70	0,00	0,29	0,00	-0,54	0,00	0,00	95	8,70	0,00	-0,29	0,00	-0,44	0,00	0,00
	95	8,70	0,00	0,58	0,00	-0,93	0,00	0,00	96	8,70	0,00	-0,58	0,00	-1,02	0,00	0,00
	96	8,70	0,00	0,35	0,00	-0,51	0,00	0,00	97	8,70	0,00	-0,35	0,00	-0,67	0,00	0,00
	97	8,70	0,00	-0,16	0,00	0,30	0,00	0,00	98	8,70	0,00	0,16	0,00	0,25	0,00	0,00
	98	8,70	0,00	0,12	0,00	-0,26	0,00	0,00	99	8,70	0,00	-0,12	0,00	-0,15	0,00	0,00
	99	8,70	0,00	0,23	0,00	-0,40	0,00	0,00	100	8,70	0,00	-0,23	0,00	-0,36	0,00	0,00
	100	8,70	0,00	0,24	0,00	-0,38	0,00	0,00	101	8,70	0,00	-0,24	0,00	-0,36	0,00	0,00
	101	8,70	0,00	0,24	0,00	-0,41	0,00	0,00	102	8,70	0,00	-0,24	0,00	-0,36	0,00	0,00
	102	8,70	0,00	0,38	0,00	-0,61	0,00	0,00	103	8,70	0,00	-0,38	0,00	-0,69	0,00	0,00
	104	8,70	0,00	0,15	0,00	-0,47	0,00	0,01	105	8,70	0,00	-0,15	0,00	-0,37	0,00	-0,01
	105	8,70	0,00	0,27	0,00	-0,38	0,00	0,00	106	8,70	0,00	-0,27	0,00	-0,38	0,00	0,00
	106	8,70	0,00	0,16	0,00	-0,34	0,00	0,00	107	8,70	0,00	-0,16	0,00	-0,45	0,00	0,00
	108	8,70	0,00	0,24	0,00	-0,73	0,00	0,01	109	8,70	0,00	-0,24	0,00	-0,58	0,00	-0,01
	109	8,70	0,00	0,37	0,00	-0,51	0,00	0,00	110	8,70	0,00	-0,37	0,00	-0,55	0,00	0,00
	110	8,70	0,00	0,21	0,00	-0,45	0,00	0,00	111	8,70	0,00	-0,21	0,00	-0,60	0,00	0,00
	112	8,70	0,00	0,37	0,00	-1,08	0,00	0,00	113	8,70	0,00	-0,37	0,00	-0,95	0,00	0,00
	113	8,70	0,00	0,68	0,00	-0,94	0,00	0,00	114	8,70	0,00	-0,68	0,00	-0,98	0,00	0,00
	114	8,70	0,00	0,31	0,00	-0,70	0,00	0,00	115	8,70	0,00	-0,31	0,00	-0,85	0,00	0,00
	2	8,70	0,00	0,51	0,00	-1,55	0,00	0,00	5	8,70	0,00	-0,51	0,00	-1,08	0,00	0,00
	3	8,70	0,00	0,49	0,00	-1,29	0,00	0,00	6	8,70	0,00	-0,49	0,00	-1,19	0,00	0,00
	4	8,70	0,00	1,14	0,00	-1,76	0,00	0,00	29	8,70	0,00	-1,14	0,00	-1,92	0,00	0,00
	5	8,70	0,00	0,99	0,00	-1,51	0,00	0,00	30	8,70	0,00	-0,99	0,00	-1,88	0,00	0,00
	6	8,70	0,00	0,76	0,00	-1,53	0,00	0,00	31	8,70	0,00	-0,76	0,00	-1,08	0,00	0,00
	7	8,70	0,00	0,64	0,00	-1,29	0,00	0,00	32	8,70	0,00	-0,64	0,00	-0,86	0,00	0,00
	8	8,70	0,00	0,69	0,00	-1,19	0,00	0,00	33	8,70	0,00	-0,69	0,00	-1,25	0,00	0,00
	9	8,70	0,00	0,61	0,00	-1,06	0,00	0,00	34	8,70	0,00	-0,61	0,00	-1,11	0,00	0,00
	10	8,70	0,00	0,54	0,00	-0,91	0,00	0,00	35	8,70	0,00	-0,54	0,00	-0,84	0,00	0,00
	11	8,70	0,00	0,14	0,00	-0,47	0,00	0,00	42	8,70	0,00	-0,14	0,00	-0,38	0,00	0,00
	12	8,70	0,00	0,11	0,00	-0,37	0,00	0,00	43	8,70	0,00	-0,11	0,00	-0,30	0,00	0,00
	13	8,70	0,00	0,06	0,00	-0,21	0,00	0,00	44	8,70	0,00	-0,06	0,00	-0,18	0,00	0,00
	14	8,70	0,00	0,02	0,00	-0,06	0,00	0,00	45	8,70	0,00	-0,02	0,00	-0,05	0,00	0,00
	15	8,70	0,00	-0,03	0,00	0,10	0,00	0,00	46	8,70	0,00	0,03	0,00	0,09	0,00	0,00
	16	8,70	0,00	-0,08	0,00	0,26	0,00	0,00	47	8,70	0,00	0,08	0,00	0,22	0,00	0,00
	17	8,70	0,00	-0,12	0,00	0,42	0,00	0,00	48	8,70	0,00	0,12	0,00	0,35	0,00	0,00
	18	8,70	0,00	-0,17	0,00	0,58	0,00	0,00	49	8,70	0,00	0,17	0,00	0,49	0,00	0,00
	19	8,70	0,00	-0,23	0,00	0,78	0,00	0,00	50	8,70	0,00	0,23	0,00	0,66	0,00	0,00
	20	8,70	0,00	-0,29	0,00	1,00	0,00	0,00	51	8,70	0,00	0,29	0,00	0,81	0,00	0,00
	21	8,70	0,00	-0,34	0,00	1,16	0,00	0,00	52	8,70	0,00	0,34	0,00	0,94	0,00	0,00
	22	8,70	0,00	-0,37	0,00	1,27	0,00	0,00	53	8,70	0,00	0,37	0,00	1,06	0,00	0,00
	23	8,70	0,00	-0,38	0,00	1,30	0,00	0,00	54	8,70	0,00	0,38	0,00	1,07	0,00	0,00
	24	8,70	0,00	-1,95	0,00	1,11	0,00	0,00	25	8,70	0,00	1,95	0,00	0,63	0,00	0,00
	25	8,70	0,00	-0,67	0,00	1,72	0,00	0,00	55	8,70	0,00	0,67	0,00	1,46	0,00	0,00
	26	8,70	0,00	-0,75	0,00	1,95	0,00	0,00	56	8,70	0,00	0,75	0,00	1,56	0,00	0,00
	27	8,70	0,00	-0,79	0,00	2,04	0,00	0,00	57	8,70	0,00	0,79	0,00	1,63	0,00	0,00

CARATT. Corr. Tors. dir. 0: ASTE

Tratto	Filo In.	Alt. (m)	Tx (t)	Ty (t)	N (t)	Mx (t*m)	My (t*m)	Mt (t*m)	Filo Fin.	Alt. (m)	Tx (t)	Ty (t)	N (t)	Mx (t*m)	My (t*m)	Mt (t*m)
	28	8,70	0,00	-1,03	0,00	2,46	0,00	0,00	58	8,70	0,00	1,03	0,00	2,23	0,00	0,00
	30	8,70	0,00	1,96	0,00	-2,32	0,00	0,01	36	8,70	0,00	-1,96	0,00	-2,23	0,00	-0,01
	31	8,70	0,00	0,79	0,00	-0,97	0,00	0,00	37	8,70	0,00	-0,79	0,00	-1,01	0,00	0,00
	32	8,70	0,00	0,53	0,00	-0,70	0,00	0,01	38	8,70	0,00	-0,53	0,00	-0,63	0,00	-0,01
	35	8,70	0,00	0,42	0,00	-0,52	0,00	-0,01	41	8,70	0,00	-0,42	0,00	-0,44	0,00	0,01
	36	8,70	0,00	1,68	0,00	-2,36	0,00	0,00	59	8,70	0,00	-1,68	0,00	-2,40	0,00	0,00
	37	8,70	0,00	0,65	0,00	-0,97	0,00	0,00	60	8,70	0,00	-0,65	0,00	-1,00	0,00	0,00
	38	8,70	0,00	0,71	0,00	-1,09	0,00	0,00	61	8,70	0,00	-0,71	0,00	-1,05	0,00	0,00
	41	8,70	0,00	0,97	0,00	-1,39	0,00	0,01	64	8,70	0,00	-0,97	0,00	-1,36	0,00	-0,01
	42	8,70	0,00	0,36	0,00	-0,56	0,00	0,00	65	8,70	0,00	-0,36	0,00	-0,53	0,00	0,00
	43	8,70	0,00	0,26	0,00	-0,40	0,00	0,00	66	8,70	0,00	-0,26	0,00	-0,39	0,00	0,00
	44	8,70	0,00	0,16	0,00	-0,24	0,00	0,00	67	8,70	0,00	-0,16	0,00	-0,24	0,00	0,00
	45	8,70	0,00	0,05	0,00	-0,07	0,00	0,00	68	8,70	0,00	-0,05	0,00	-0,07	0,00	0,00
	46	8,70	0,00	-0,06	0,00	0,10	0,00	0,00	69	8,70	0,00	0,06	0,00	0,10	0,00	0,00
	47	8,70	0,00	-0,17	0,00	0,27	0,00	0,00	70	8,70	0,00	0,17	0,00	0,26	0,00	0,00
	48	8,70	0,00	-0,28	0,00	0,43	0,00	0,00	71	8,70	0,00	0,28	0,00	0,42	0,00	0,00
	49	8,70	0,00	-0,38	0,00	0,58	0,00	0,00	72	8,70	0,00	0,38	0,00	0,58	0,00	0,00
	50	8,70	0,00	-0,52	0,00	0,76	0,00	0,00	73	8,70	0,00	0,52	0,00	0,81	0,00	0,00
	51	8,70	0,00	-0,94	0,00	1,26	0,00	0,00	74	8,70	0,00	0,94	0,00	1,58	0,00	0,00
	52	8,70	0,00	-1,16	0,00	1,58	0,00	0,00	75	8,70	0,00	1,16	0,00	1,95	0,00	0,00
	53	8,70	0,00	-0,88	0,00	1,30	0,00	0,00	76	8,70	0,00	0,88	0,00	1,35	0,00	0,00
	54	8,70	0,00	-0,95	0,00	1,46	0,00	0,00	77	8,70	0,00	0,95	0,00	1,43	0,00	0,00
	55	8,70	0,00	-1,08	0,00	1,62	0,00	0,00	78	8,70	0,00	1,08	0,00	1,64	0,00	0,00
	56	8,70	0,00	-1,18	0,00	1,79	0,00	0,00	79	8,70	0,00	1,18	0,00	1,80	0,00	0,00
	57	8,70	0,00	-1,26	0,00	1,90	0,00	0,00	80	8,70	0,00	1,26	0,00	1,90	0,00	0,00
	58	8,70	0,00	-2,02	0,00	2,86	0,00	0,00	81	8,70	0,00	2,02	0,00	2,86	0,00	0,00
	59	8,70	0,00	1,12	0,00	-2,29	0,00	0,00	82	8,70	0,00	-1,12	0,00	-2,33	0,00	0,00
	60	8,70	0,00	0,47	0,00	-1,00	0,00	0,00	83	8,70	0,00	-0,47	0,00	-1,02	0,00	0,00
	61	8,70	0,00	0,40	0,00	-0,84	0,00	0,00	84	8,70	0,00	-0,40	0,00	-0,90	0,00	0,00
	63	8,70	0,00	0,49	0,00	-1,01	0,00	0,00	85	8,70	0,00	-0,49	0,00	-1,08	0,00	0,00
	64	8,70	0,00	0,48	0,00	-0,92	0,00	0,00	86	8,70	0,00	-0,48	0,00	-1,03	0,00	0,00
	65	8,70	0,00	0,28	0,00	-0,50	0,00	0,00	87	8,70	0,00	-0,28	0,00	-0,64	0,00	0,00
	66	8,70	0,00	0,18	0,00	-0,33	0,00	0,00	88	8,70	0,00	-0,18	0,00	-0,42	0,00	0,00
	67	8,70	0,00	0,10	0,00	-0,19	0,00	0,00	89	8,70	0,00	-0,10	0,00	-0,24	0,00	0,00
	68	8,70	0,00	0,03	0,00	-0,05	0,00	0,00	90	8,70	0,00	-0,03	0,00	-0,07	0,00	0,00
	69	8,70	0,00	-0,05	0,00	0,09	0,00	0,00	91	8,70	0,00	0,05	0,00	0,11	0,00	0,00
	70	8,70	0,00	-0,12	0,00	0,22	0,00	0,00	92	8,70	0,00	0,12	0,00	0,29	0,00	0,00
	71	8,70	0,00	-0,20	0,00	0,36	0,00	0,00	93	8,70	0,00	0,20	0,00	0,47	0,00	0,00
	72	8,70	0,00	-0,26	0,00	0,47	0,00	0,00	94	8,70	0,00	0,26	0,00	0,62	0,00	0,00
	73	8,70	0,00	-0,20	0,00	0,34	0,00	0,00	95	8,70	0,00	0,20	0,00	0,51	0,00	0,00
	76	8,70	0,00	-0,40	0,00	0,68	0,00	0,00	98	8,70	0,00	0,40	0,00	0,97	0,00	0,00
	77	8,70	0,00	-0,65	0,00	1,16	0,00	0,00	99	8,70	0,00	0,65	0,00	1,52	0,00	0,00
	78	8,70	0,00	-0,74	0,00	1,33	0,00	0,00	100	8,70	0,00	0,74	0,00	1,73	0,00	0,00
	79	8,70	0,00	-0,81	0,00	1,46	0,00	0,00	101	8,70	0,00	0,81	0,00	1,90	0,00	0,00
	80	8,70	0,00	-0,88	0,00	1,58	0,00	0,00	102	8,70	0,00	0,88	0,00	2,05	0,00	0,00
	81	8,70	0,00	-1,15	0,00	2,19	0,00	0,00	103	8,70	0,00	1,15	0,00	2,45	0,00	0,00
	82	8,70	0,00	1,12	0,00	-2,20	0,00	0,00	104	8,70	0,00	-1,12	0,00	-2,21	0,00	0,00
	83	8,70	0,00	0,46	0,00	-0,96	0,00	0,00	105	8,70	0,00	-0,46	0,00	-0,96	0,00	0,00
	84	8,70	0,00	0,40	0,00	-0,83	0,00	0,00	106	8,70	0,00	-0,40	0,00	-0,84	0,00	0,00
	85	8,70	0,00	0,59	0,00	-1,16	0,00	0,00	107	8,70	0,00	-0,59	0,00	-1,16	0,00	0,00
	104	8,70	0,00	1,01	0,00	-2,06	0,00	0,00	108	8,70	0,00	-1,01	0,00	-2,12	0,00	0,00
	105	8,70	0,00	0,45	0,00	-0,96	0,00	0,00	109	8,70	0,00	-0,45	0,00	-0,98	0,00	0,00
	106	8,70	0,00	0,39	0,00	-0,84	0,00	0,00	110	8,70	0,00	-0,39	0,00	-0,87	0,00	0,00
	107	8,70	0,00	0,56	0,00	-1,13	0,00	0,00	111	8,70	0,00	-0,56	0,00	-1,17	0,00	0,00
	108	8,70	0,00	0,61	0,00	-1,62	0,00	0,00	112	8,70	0,00	-0,61	0,00	-1,73	0,00	0,00
	109	8,70	0,00	0,38	0,00	-0,93	0,00	0,00	113	8,70	0,00	-0,38	0,00	-1,21	0,00	0,00
	110	8,70	0,00	0,32	0,00	-0,77	0,00	0,00	114	8,70	0,00	-0,32	0,00	-1,02	0,00	0,00
	111	8,70	0,00	0,29	0,00	-0,76	0,00	0,00	115	8,70	0,00	-0,29	0,00	-0,83	0,00	0,00
	1	12,00	-0,25	-0,61	0,74	0,92	-0,35	-0,02	1	8,70	0,25	0,61	-0,74	0,73	-0,32	0,02
	2	12,00	-0,34	-0,48	1,51	0,73	-0,47	-0,02	2	8,70	0,34	0,48	-1,51	0,57	-0,45	0,02
	3	12,00	-0,13	-0,38	1,14	0,59	-0,18	-0,02	3	8,70	0,13	0,38	-1,14	0,45	-0,16	0,02
	4	12,00	-0,07	-1,09	0,04	1,55	-0,10	-0,02	4	8,70	0,07	1,09	-0,04	1,39	-0,09	0,02
	5	12,00	-0,15	-0,78	0,79	1,07	-0,21	-0,01	5	8,70	0,15	0,78	-0,79	1,05	-0,20	0,01
	6	12,00	-0,14	-0,82	0,82	1,17	-0,20	-0,02	6	8,70	0,14	0,82	-0,82	1,04	-0,19	0,02
	7	12,00	-0,14	-0,41	0,73	0,61	-0,19	-0,02	7	8,70	0,14	0,41	-0,73	0,49	-0,19	0,02
	8	12,00	0,33	-0,31	0,65	0,43	0,46	-0,02	8	8,70	-0,33	0,31	-0,65	0,41	0,42	0,02
	9	12,00	0,29	-0,41	0,63	0,57	0,41	-0,02	9	8,70	-0,29	0,41	-0,63	0,55	0,37	0,02
	10	12,00	-0,37	-0,28	0,94	0,42	-0,51	-0,02	10	8,70	0,37	0,28	-0,94	0,34	-0,50	0,02
	11	12,00	-0,37	-0,14	0,64	0,22	-0,51	-0,02	11	8,70	0,37	0,14	-0,64	0,16	-0,50	0,02
	12	12,00	-0,30	-0,11	0,30	0,18	-0,41	-0,02	12	8,70	0,30	0,11	-0,30	0,13	-0,40	0,02
	13	12,00	-0,27	-0,07	0,11	0,11	-0,37	-0,02	13	8,70	0,27	0,07	-0,11	0,07	-0,36	0,02
	14	12,00	-0,27	-0,02	-0,01	0,04	-0,36	-0,02	14	8,70	0,27	0,02	0,01	0,01	-0,35	0,02
	15	12,00	-0,27	0,03	-0,12	-0,04	-0,36	-0,02	15	8,70	0,27	-0,03	0,12	-0,04	-0,35	0,02
	16	12,00	-0,27	0,08	-0,23	-0,11	-0,36	-0,02	16	8,70	0,27	-0,08	0,23	-0,10	-0,36	0,02
	17	12,00	-0,27	0,13	-0,29	-0,19	-0,37	-0,02	17	8,70	0,27	-0,13	0,29	-0,16	-0,36	0,02
	18	12,00	-0,27	0,18	-0,42	-0,26	-0,37	-0,02	18	8,70	0,27	-0,18	0,42	-0,22	-0,36	0,02
	19	12,00	-0,27	0,24	-0,55	-0,36	-0,36	-0,02	19	8,70	0,27	-0,24	0,55	-0,30	-0,35	0,02
	20	12,00	-0,26	0,31	-0,70	-0,46	-0,36	-0,02	20	8,70	0,26	-0,31	0,70	-0,38	-0,35	0,02
	21	12,00	-0,27	0,36	-0,82	-0,53	-0,37	-0,02	21	8,70	0,27	-0,36	0,82	-0,44	-0,36	0,02
	22	12,00	-0,30	0,39	-0,99	-0,58	-0,41	-0,02	22	8,70	0,30	-0,39	0,99	-0,47	-0,40	0,02
	23	12,00	-0,41	0,40	-1,39	-0,59	-0,56	-0,02	23	8,70	0,41	-0,40	1,39	-0,48	-0,55	0,02
	24	12,00	-0,29	0,45	-0,58	-0,64	-0,40	-0,02	24	8,70	0,29	-0,45	0,58	-0,59	-0,38	0,02
	25	12,00	-0,24	0,84	-0,87	-1,16	-0,33	-0,02	25	8,70	0,24	-0,84	0,87	-1,10	-0,31	0,02
	26	12,00	-0,35	0,61	-1,24	-0,90	-0,48	-0,02	26	8,70	0,35	-0,61	1,24	-0,75	-0,47	0,02
	27	12,00	-0,33	0,63	-1,83	-0,94	-0,45	-0,02	27	8,70	0,33	-0,63	1,83	-0,77	-0,44	0,02
	28	12,00	-0,21	0,77	-1,36	-1,13	-0,28	-0,02	28	8,70	0,21	-0,77	1,36	-0,94	-0,27	0,02
	29	12,00	0,18	-0,61	-0,93	0,89	0,25	-0,02	29	8,70	-0,18	0,61	0,93	0,74	0,24	0,02
	30	12,00	0,07	-1,37	0,39	1,91	0,10	-0,02	30	8,70	-0,07	1,37	-0,39	1,80	0,10	0,02
	31	12,00	-0,14	-0,65	0,12	0,88	-0,19	-0,01	31	8,70	0,14	0,65	-0,12	0,87	-0,19	0,01
	32	12,00	-0,05	-0,49	0,12	0,66	-0,07	-0,01	32	8,70	0,05	0,49	-0,12	0,65	-0,06	0,01
	33	12,00	0,01	-0,14	-1,48	0,20	0,00	-0,01	33	8,70	-0,01	0,14	1,48	0,18	0,01	0,01

CARATT. Corr. Tors. dir. 0: ASTE

Tratto	Filo In.	Alt. (m)	Tx (t)	Ty (t)	N (t)	Mx (t*m)	My (t*m)	Mt (t*m)	Filo Fin.	Alt. (m)	Tx (t)	Ty (t)	N (t)	Mx (t*m)	My (t*m)	Mt (t*m)
	34	12,00	-0,09	-0,13	-1,68	0,18	-0,13	-0,01	34	8,70	0,09	0,13	1,68	0,16	-0,13	0,01
	35	12,00	-0,22	-0,42	0,55	0,59	-0,29	-0,02	35	8,70	0,22	0,42	-0,55	0,54	-0,30	0,02
	36	12,00	-0,01	-1,53	-0,26	2,12	-0,01	-0,02	36	8,70	0,01	1,53	0,26	2,02	-0,01	0,02
	37	12,00	-0,05	-0,63	-0,38	0,85	-0,07	-0,01	37	8,70	0,05	0,63	0,38	0,84	-0,07	0,01
	38	12,00	-0,18	-0,54	-0,20	0,74	-0,25	-0,01	38	8,70	0,18	0,54	0,20	0,73	-0,25	0,01
	39	12,00	-0,07	-0,03	1,68	0,05	-0,10	-0,01	39	8,70	0,07	0,03	-1,68	0,02	-0,10	0,01
	40	12,00	0,08	-0,03	1,42	0,05	0,11	-0,01	40	8,70	-0,08	0,03	-1,42	0,02	0,12	0,01
	41	12,00	0,20	-0,59	0,25	0,82	0,27	-0,02	41	8,70	-0,20	0,59	-0,25	0,77	0,28	0,02
	42	12,00	0,27	-0,02	0,07	0,03	0,38	-0,02	42	8,70	-0,27	0,02	-0,07	0,03	0,36	0,02
	43	12,00	0,20	-0,09	0,21	0,12	0,28	-0,02	43	8,70	-0,20	0,09	-0,21	0,12	0,27	0,02
	44	12,00	0,12	-0,09	0,11	0,13	0,16	-0,02	44	8,70	-0,12	0,09	-0,11	0,12	0,15	0,02
	45	12,00	0,03	-0,09	0,00	0,12	0,04	-0,02	45	8,70	-0,03	0,09	0,00	0,12	0,03	0,02
	46	12,00	-0,06	-0,09	-0,11	0,13	-0,08	-0,02	46	8,70	0,06	0,09	0,11	0,12	-0,08	0,02
	47	12,00	-0,15	-0,09	-0,22	0,13	-0,21	-0,02	47	8,70	0,15	0,09	0,22	0,12	-0,20	0,02
	48	12,00	-0,24	-0,10	-0,33	0,13	-0,33	-0,02	48	8,70	0,24	0,10	0,33	0,13	-0,32	0,02
	49	12,00	-0,33	-0,13	-0,54	0,18	-0,45	-0,02	49	8,70	0,33	0,13	0,54	0,18	-0,43	0,02
	50	12,00	-0,43	-0,21	-0,79	0,29	-0,59	-0,02	50	8,70	0,43	0,21	0,79	0,27	-0,57	0,02
	51	12,00	-0,62	-0,19	-0,87	0,26	-0,85	-0,02	51	8,70	0,62	0,19	0,87	0,25	-0,83	0,02
	52	12,00	-0,75	-0,02	-0,96	0,03	-1,03	-0,02	52	8,70	0,75	0,02	0,96	0,03	-1,00	0,02
	53	12,00	-0,71	0,05	-1,13	-0,07	-0,97	-0,02	53	8,70	0,71	-0,05	1,13	-0,06	-0,94	0,02
	54	12,00	-0,76	0,00	-1,06	-0,01	-1,04	-0,02	54	8,70	0,76	0,00	1,06	-0,01	-1,01	0,02
	55	12,00	-0,94	-0,04	-0,79	0,06	-1,29	-0,02	55	8,70	0,94	0,04	0,79	0,06	-1,25	0,02
	56	12,00	-1,02	-0,10	-0,82	0,13	-1,39	-0,02	56	8,70	1,02	0,10	0,82	0,13	-1,36	0,02
	57	12,00	-1,07	-0,15	-1,00	0,21	-1,46	-0,02	57	8,70	1,07	0,15	1,00	0,20	-1,42	0,02
	58	12,00	-0,09	1,61	-1,18	-2,24	-0,12	-0,02	58	8,70	0,09	-1,61	1,18	-2,10	-0,12	0,02
	59	12,00	0,04	-1,50	-0,72	2,09	0,06	-0,02	59	8,70	-0,04	1,50	0,72	1,94	0,06	0,02
	60	12,00	0,04	-0,62	-0,46	0,84	0,06	-0,01	60	8,70	-0,04	0,62	0,46	0,82	0,06	0,01
	61	12,00	0,06	-0,59	-0,31	0,80	0,08	-0,01	61	8,70	-0,06	0,59	0,31	0,78	0,08	0,01
	63	12,00	0,02	-0,29	0,32	0,41	0,02	-0,01	63	8,70	-0,02	0,29	-0,32	0,38	0,02	0,01
	64	12,00	0,03	-0,72	-0,28	1,01	0,04	-0,02	64	8,70	-0,03	0,72	0,28	0,93	0,04	0,02
	65	12,00	0,30	0,14	-0,29	-0,19	0,42	-0,02	65	8,70	-0,30	-0,14	0,29	-0,18	0,40	0,02
	66	12,00	0,21	0,10	-0,18	-0,15	0,29	-0,02	66	8,70	-0,21	-0,10	0,18	-0,14	0,28	0,02
	67	12,00	0,12	0,09	-0,08	-0,13	0,17	-0,02	67	8,70	-0,12	-0,09	0,08	-0,12	0,16	0,02
	68	12,00	0,03	0,09	-0,02	-0,13	0,04	-0,02	68	8,70	-0,03	-0,09	0,02	-0,12	0,04	0,02
	69	12,00	-0,06	0,09	0,04	-0,13	-0,08	-0,02	69	8,70	0,06	-0,09	-0,04	-0,12	-0,09	0,02
	70	12,00	-0,16	0,09	0,10	-0,13	-0,21	-0,02	70	8,70	0,16	-0,09	-0,10	-0,12	-0,21	0,02
	71	12,00	-0,25	0,09	0,14	-0,13	-0,33	-0,02	71	8,70	0,25	-0,09	-0,14	-0,12	-0,33	0,02
	72	12,00	-0,33	0,06	0,12	-0,09	-0,44	-0,02	72	8,70	0,33	-0,06	-0,12	-0,08	-0,44	0,02
	73	12,00	-0,35	-0,07	0,12	0,10	-0,48	-0,02	73	8,70	0,35	0,07	-0,12	0,10	-0,47	0,02
	74	12,00	-0,21	-0,07	1,32	0,09	-0,30	-0,02	74	8,70	0,21	0,07	-1,32	0,10	-0,28	0,02
	75	12,00	-0,27	0,17	2,01	-0,24	-0,37	-0,02	75	8,70	0,27	-0,17	-2,01	-0,23	-0,35	0,02
	76	12,00	-0,62	0,31	0,35	-0,43	-0,85	-0,02	76	8,70	0,62	-0,31	-0,35	-0,41	-0,83	0,02
	77	12,00	-0,79	0,15	0,40	-0,20	-1,08	-0,02	77	8,70	0,79	-0,15	-0,40	-0,19	-1,06	0,02
	78	12,00	-0,91	0,11	0,63	-0,15	-1,24	-0,02	78	8,70	0,91	-0,11	-0,63	-0,14	-1,21	0,02
	79	12,00	-1,00	0,11	0,73	-0,15	-1,36	-0,02	79	8,70	1,00	-0,11	-0,73	-0,15	-1,33	0,02
	80	12,00	-1,06	0,15	0,89	-0,21	-1,45	-0,02	80	8,70	1,06	-0,15	-0,89	-0,20	-1,42	0,02
	81	12,00	0,09	1,60	1,06	-2,23	0,12	-0,02	81	8,70	-0,09	-1,60	-1,06	-2,10	0,11	0,02
	82	12,00	0,08	-1,40	0,03	1,98	0,12	-0,02	82	8,70	-0,08	1,40	-0,03	1,80	0,10	0,02
	83	12,00	0,14	-0,60	0,03	0,82	0,19	-0,01	83	8,70	-0,14	0,60	-0,03	0,79	0,18	0,01
	84	12,00	0,14	-0,52	-0,12	0,71	0,19	-0,01	84	8,70	-0,14	0,52	0,12	0,69	0,19	0,01
	85	12,00	0,10	-0,68	-0,08	0,97	0,15	-0,02	85	8,70	-0,10	0,68	0,08	0,87	0,14	0,02
	86	12,00	0,13	-0,32	-0,43	0,48	0,17	-0,02	86	8,70	-0,13	0,32	0,43	0,40	0,17	0,02
	87	12,00	0,21	-0,20	-0,42	0,30	0,29	-0,02	87	8,70	-0,21	0,20	0,42	0,23	0,28	0,02
	88	12,00	0,23	-0,13	-0,29	0,20	0,31	-0,02	88	8,70	-0,23	0,13	0,29	0,15	0,30	0,02
	89	12,00	0,23	-0,08	-0,13	0,12	0,31	-0,02	89	8,70	-0,23	0,08	0,13	0,08	0,30	0,02
	90	12,00	0,22	-0,02	0,03	0,04	0,31	-0,02	90	8,70	-0,22	0,02	-0,03	0,02	0,30	0,02
	91	12,00	0,22	0,04	0,18	-0,04	0,31	-0,02	91	8,70	-0,22	-0,04	-0,18	-0,05	0,30	0,02
	92	12,00	0,22	0,09	0,33	-0,13	0,30	-0,02	92	8,70	-0,22	-0,09	-0,33	-0,12	0,30	0,02
	93	12,00	0,23	0,15	0,46	-0,21	0,31	-0,02	93	8,70	-0,23	-0,15	-0,46	-0,19	0,30	0,02
	94	12,00	0,28	0,19	0,83	-0,27	0,38	-0,02	94	8,70	-0,28	-0,19	-0,83	-0,24	0,37	0,02
	95	12,00	0,42	0,15	0,87	-0,22	0,57	-0,02	95	8,70	-0,42	-0,15	-0,87	-0,18	0,56	0,02
	96	12,00	0,30	0,05	-1,93	-0,09	0,41	-0,02	96	8,70	-0,30	-0,05	1,93	-0,05	0,40	0,02
	97	12,00	0,08	0,06	-2,26	-0,11	0,12	-0,02	97	8,70	-0,08	-0,06	2,26	-0,06	0,10	0,02
	98	12,00	0,01	0,30	1,24	-0,44	0,03	-0,02	98	8,70	-0,01	-0,30	-1,24	-0,36	0,01	0,02
	99	12,00	0,17	0,47	1,62	-0,69	0,23	-0,02	99	8,70	-0,17	-0,47	-1,62	-0,58	0,22	0,02
	100	12,00	0,23	0,54	1,56	-0,79	0,31	-0,02	100	8,70	-0,23	-0,54	-1,56	-0,67	0,31	0,02
	101	12,00	0,25	0,59	1,70	-0,87	0,34	-0,02	101	8,70	-0,25	-0,59	-1,70	-0,73	0,33	0,02
	102	12,00	0,30	0,64	2,07	-0,94	0,42	-0,02	102	8,70	-0,30	-0,64	-2,07	-0,78	0,41	0,02
	103	12,00	0,21	0,77	1,53	-1,13	0,29	-0,02	103	8,70	-0,21	-0,77	-1,53	-0,95	0,27	0,02
	104	12,00	0,14	-1,32	0,08	1,85	0,20	-0,02	104	8,70	-0,14	1,32	-0,08	1,70	0,17	0,02
	105	12,00	0,23	-0,58	0,13	0,79	0,31	-0,01	105	8,70	-0,23	0,58	-0,13	0,77	0,31	0,01
	106	12,00	0,22	-0,50	-0,17	0,69	0,30	-0,01	106	8,70	-0,22	0,50	0,17	0,67	0,30	0,01
	107	12,00	0,13	-0,70	-0,38	0,99	0,19	-0,02	107	8,70	-0,13	0,70	0,38	0,89	0,16	0,02
	108	12,00	0,21	-1,12	-0,25	1,60	0,30	-0,02	108	8,70	-0,21	1,12	0,25	1,42	0,26	0,02
	109	12,00	0,33	-0,56	0,01	0,77	0,45	-0,01	109	8,70	-0,33	0,56	-0,01	0,74	0,45	0,01
	110	12,00	0,30	-0,48	-0,43	0,66	0,41	-0,01	110	8,70	-0,30	0,48	0,43	0,63	0,41	0,01
	111	12,00	0,17	-0,57	-0,95	0,82	0,25	-0,02	111	8,70	-0,17	0,57	0,95	0,72	0,22	0,02
	112	12,00	0,31	-0,54	-0,40	0,81	0,45	-0,02	112	8,70	-0,31	0,54	0,40	0,65	0,40	0,02
	113	12,00	0,57	-0,39	-0,35	0,59	0,78	-0,02	113	8,70	-0,57	0,39	0,35	0,47	0,76	0,02
	114	12,00	0,51	-0,31	-1,20	0,48	0,70	-0,02	114	8,70	-0,51	0,31	1,20	0,36	0,68	0,02
	115	12,00	0,24	-0,24	-1,11	0,37	0,35	-0,02	115	8,70	-0,24	0,24	1,11	0,27	0,30	0,02
	1	12,00	0,00	-0,30	0,00	0,74	0,00	0,00	2	12,00	0,00	0,30	0,00	0,70	0,00	0,00
	1	12,00	0,00	0,63	0,00	-1,65	0,00	0,00	4	12,00	0,00	-0,63	0,00	-1,55	0,00	0,00
	2	12,00	0,00	-0,12	0,00	0,28	0,00	0,00	3	12,00	0,00	0,12	0,00	0,37	0,00	0,00
	4	12,00	0,00	-0,07	0,00	0,21	0,00	0,01	5	12,00	0,00	0,07	0,00	0,13	0,00	-0,01
	5	12,00	0,00	-0,12	0,00	0,30	0,00	0,00	6	12,00	0,00	0,12	0,00	0,34	0,00	0,00
	6	12,00	0,00	-0,05	0,00	0,07	0,00	0,00	7	12,00	0,00	0,05	0,00	0,07	0,00	0,00
	7	12,00	0,00	-0,20	0,00	0,30	0,00	0,01	8	12,00	0,00	0,20	0,00	0,29	0,00	-0,01
	8	12,00	0,00	-0,36	0,00	0,51	0,00	0,00	9	12,00	0,00	0,36	0,00	0,47	0,00	0,00
	9	12,00	0,00	-0,49	0,00	0,58	0,00	0,00	10	12,00	0,00	0,49	0,00	0,36	0,00	0,00
	10	12,00	0,00	-0,41	0,00	0,65	0,00	0,00	11	12,00	0,00	0,41	0,00	0,64	0,00	0,00

CARATT. Corr. Tors. dir. 0: ASTE

Tratto	Filo In.	Alt. (m)	Tx (t)	Ty (t)	N (t)	Mx (t*m)	My (t*m)	Mt (t*m)	Filo Fin.	Alt. (m)	Tx (t)	Ty (t)	N (t)	Mx (t*m)	My (t*m)	Mt (t*m)
	11	12,00	0,00	-0,27	0,00	0,42	0,00	0,00	12	12,00	0,00	0,27	0,00	0,48	0,00	0,00
	12	12,00	0,00	-0,23	0,00	0,37	0,00	0,00	13	12,00	0,00	0,23	0,00	0,39	0,00	0,00
	13	12,00	0,00	-0,22	0,00	0,37	0,00	0,00	14	12,00	0,00	0,22	0,00	0,38	0,00	0,00
	14	12,00	0,00	-0,23	0,00	0,38	0,00	0,00	15	12,00	0,00	0,23	0,00	0,38	0,00	0,00
	15	12,00	0,00	-0,23	0,00	0,38	0,00	0,00	16	12,00	0,00	0,23	0,00	0,38	0,00	0,00
	16	12,00	0,00	-0,24	0,00	0,37	0,00	0,00	17	12,00	0,00	0,24	0,00	0,37	0,00	0,00
	17	12,00	0,00	-0,23	0,00	0,38	0,00	0,00	18	12,00	0,00	0,23	0,00	0,38	0,00	0,00
	18	12,00	0,00	-0,23	0,00	0,38	0,00	0,00	19	12,00	0,00	0,23	0,00	0,38	0,00	0,00
	19	12,00	0,00	-0,22	0,00	0,37	0,00	0,00	20	12,00	0,00	0,22	0,00	0,37	0,00	0,00
	20	12,00	0,00	-0,22	0,00	0,37	0,00	0,00	21	12,00	0,00	0,22	0,00	0,37	0,00	0,00
	21	12,00	0,00	-0,23	0,00	0,39	0,00	0,00	22	12,00	0,00	0,23	0,00	0,37	0,00	0,00
	22	12,00	0,00	-0,27	0,00	0,49	0,00	0,00	23	12,00	0,00	0,27	0,00	0,41	0,00	0,00
	23	12,00	0,00	-0,48	0,00	0,75	0,00	0,00	24	12,00	0,00	0,48	0,00	0,83	0,00	0,00
	25	12,00	0,00	-0,42	0,00	0,69	0,00	0,00	26	12,00	0,00	0,42	0,00	0,60	0,00	0,00
	26	12,00	0,00	-0,26	0,00	0,40	0,00	0,00	27	12,00	0,00	0,26	0,00	0,42	0,00	0,00
	27	12,00	0,00	-0,32	0,00	0,52	0,00	0,00	28	12,00	0,00	0,32	0,00	0,60	0,00	0,00
	29	12,00	0,00	0,25	0,00	-0,58	0,00	0,01	30	12,00	0,00	-0,25	0,00	-0,64	0,00	-0,01
	30	12,00	0,00	-0,12	0,00	0,40	0,00	0,01	31	12,00	0,00	0,12	0,00	0,28	0,00	-0,01
	31	12,00	0,00	-0,13	0,00	0,12	0,00	0,00	32	12,00	0,00	0,13	0,00	0,24	0,00	0,00
	32	12,00	0,00	0,04	0,00	-0,10	0,00	-0,01	33	12,00	0,00	-0,04	0,00	-0,03	0,00	0,01
	34	12,00	0,00	-0,58	0,00	0,63	0,00	0,00	35	12,00	0,00	0,58	0,00	0,54	0,00	0,00
	36	12,00	0,00	-0,01	0,00	0,03	0,00	0,00	37	12,00	0,00	0,01	0,00	0,00	0,00	0,00
	37	12,00	0,00	-0,05	0,00	0,16	0,00	0,00	38	12,00	0,00	0,05	0,00	0,00	0,00	0,00
	38	12,00	0,00	-0,38	0,00	0,51	0,00	-0,01	39	12,00	0,00	0,38	0,00	0,63	0,00	0,01
	40	12,00	0,00	0,63	0,00	-0,67	0,00	0,01	41	12,00	0,00	-0,63	0,00	-0,59	0,00	-0,01
	41	12,00	0,00	0,01	0,00	0,07	0,00	0,00	42	12,00	0,00	-0,01	0,00	-0,10	0,00	0,00
	42	12,00	0,00	-0,08	0,00	0,14	0,00	0,00	43	12,00	0,00	0,08	0,00	0,12	0,00	0,00
	43	12,00	0,00	-0,08	0,00	0,13	0,00	0,00	44	12,00	0,00	0,08	0,00	0,13	0,00	0,00
	44	12,00	0,00	-0,08	0,00	0,12	0,00	0,00	45	12,00	0,00	0,08	0,00	0,13	0,00	0,00
	45	12,00	0,00	-0,08	0,00	0,12	0,00	0,00	46	12,00	0,00	0,08	0,00	0,12	0,00	0,00
	46	12,00	0,00	-0,08	0,00	0,13	0,00	0,00	47	12,00	0,00	0,08	0,00	0,13	0,00	0,00
	47	12,00	0,00	-0,09	0,00	0,13	0,00	0,00	48	12,00	0,00	0,09	0,00	0,12	0,00	0,00
	48	12,00	0,00	-0,09	0,00	0,15	0,00	0,00	49	12,00	0,00	0,09	0,00	0,13	0,00	0,00
	49	12,00	0,00	-0,14	0,00	0,24	0,00	0,00	50	12,00	0,00	0,14	0,00	0,21	0,00	0,00
	50	12,00	0,00	-0,24	0,00	0,37	0,00	0,00	51	12,00	0,00	0,24	0,00	0,37	0,00	0,00
	51	12,00	0,00	-0,12	0,00	0,15	0,00	0,00	52	12,00	0,00	0,12	0,00	0,21	0,00	0,00
	52	12,00	0,00	0,09	0,00	-0,15	0,00	0,00	53	12,00	0,00	-0,09	0,00	-0,13	0,00	0,00
	53	12,00	0,00	0,01	0,00	-0,01	0,00	0,00	54	12,00	0,00	-0,01	0,00	-0,02	0,00	0,00
	54	12,00	0,00	0,00	0,00	0,01	0,00	0,00	55	12,00	0,00	0,00	0,00	-0,01	0,00	0,00
	55	12,00	0,00	-0,08	0,00	0,13	0,00	0,00	56	12,00	0,00	0,08	0,00	0,10	0,00	0,00
	56	12,00	0,00	-0,10	0,00	0,16	0,00	0,00	57	12,00	0,00	0,10	0,00	0,14	0,00	0,00
	57	12,00	0,00	-0,16	0,00	0,28	0,00	0,01	58	12,00	0,00	0,16	0,00	0,26	0,00	-0,01
	59	12,00	0,00	0,05	0,00	-0,13	0,00	0,00	60	12,00	0,00	-0,05	0,00	-0,13	0,00	0,00
	60	12,00	0,00	-0,01	0,00	0,00	0,00	0,00	61	12,00	0,00	0,01	0,00	0,03	0,00	0,00
	61	12,00	0,00	0,09	0,00	-0,20	0,00	0,00	62	12,00	0,00	-0,09	0,00	-0,08	0,00	0,00
	62	12,00	0,00	0,09	0,00	0,08	0,00	0,00	63	12,00	0,00	-0,09	0,00	-0,24	0,00	0,00
	63	12,00	0,00	-0,11	0,00	0,18	0,00	0,00	64	12,00	0,00	0,11	0,00	0,18	0,00	0,00
	64	12,00	0,00	0,16	0,00	-0,25	0,00	0,00	65	12,00	0,00	-0,16	0,00	-0,22	0,00	0,00
	65	12,00	0,00	0,10	0,00	-0,14	0,00	0,00	66	12,00	0,00	-0,10	0,00	-0,16	0,00	0,00
	66	12,00	0,00	0,08	0,00	-0,12	0,00	0,00	67	12,00	0,00	-0,08	0,00	-0,12	0,00	0,00
	67	12,00	0,00	0,07	0,00	-0,12	0,00	0,00	68	12,00	0,00	-0,07	0,00	-0,12	0,00	0,00
	68	12,00	0,00	0,07	0,00	-0,12	0,00	0,00	69	12,00	0,00	-0,07	0,00	-0,12	0,00	0,00
	69	12,00	0,00	0,07	0,00	-0,12	0,00	0,00	70	12,00	0,00	-0,07	0,00	-0,12	0,00	0,00
	70	12,00	0,00	0,08	0,00	-0,12	0,00	0,00	71	12,00	0,00	-0,08	0,00	-0,12	0,00	0,00
	71	12,00	0,00	0,07	0,00	-0,11	0,00	0,00	72	12,00	0,00	-0,07	0,00	-0,12	0,00	0,00
	72	12,00	0,00	0,04	0,00	-0,03	0,00	0,00	73	12,00	0,00	-0,04	0,00	-0,08	0,00	0,00
	73	12,00	0,00	-0,19	0,00	0,30	0,00	0,01	74	12,00	0,00	0,19	0,00	0,30	0,00	-0,01
	75	12,00	0,00	0,42	0,00	-0,69	0,00	0,00	76	12,00	0,00	-0,42	0,00	-0,64	0,00	0,00
	76	12,00	0,00	0,15	0,00	-0,20	0,00	0,00	77	12,00	0,00	-0,15	0,00	-0,26	0,00	0,00
	77	12,00	0,00	0,09	0,00	-0,13	0,00	0,00	78	12,00	0,00	-0,09	0,00	-0,14	0,00	0,00
	78	12,00	0,00	0,10	0,00	-0,14	0,00	0,00	79	12,00	0,00	-0,10	0,00	-0,14	0,00	0,00
	79	12,00	0,00	0,10	0,00	-0,15	0,00	0,00	80	12,00	0,00	-0,10	0,00	-0,14	0,00	0,00
	80	12,00	0,00	0,16	0,00	-0,27	0,00	0,01	81	12,00	0,00	-0,16	0,00	-0,25	0,00	-0,01
	82	12,00	0,00	0,08	0,00	-0,24	0,00	0,00	83	12,00	0,00	-0,08	0,00	-0,19	0,00	0,00
	83	12,00	0,00	0,14	0,00	-0,19	0,00	0,00	84	12,00	0,00	-0,14	0,00	-0,19	0,00	0,00
	84	12,00	0,00	0,09	0,00	-0,20	0,00	0,00	85	12,00	0,00	-0,09	0,00	-0,25	0,00	0,00
	85	12,00	0,00	0,02	0,00	-0,04	0,00	0,00	86	12,00	0,00	-0,02	0,00	-0,02	0,00	0,00
	86	12,00	0,00	0,18	0,00	-0,31	0,00	0,00	87	12,00	0,00	-0,18	0,00	-0,25	0,00	0,00
	87	12,00	0,00	0,20	0,00	-0,33	0,00	0,00	88	12,00	0,00	-0,20	0,00	-0,32	0,00	0,00
	88	12,00	0,00	0,19	0,00	-0,32	0,00	0,00	89	12,00	0,00	-0,19	0,00	-0,32	0,00	0,00
	89	12,00	0,00	0,19	0,00	-0,31	0,00	0,00	90	12,00	0,00	-0,19	0,00	-0,32	0,00	0,00
	90	12,00	0,00	0,19	0,00	-0,31	0,00	0,00	91	12,00	0,00	-0,19	0,00	-0,31	0,00	0,00
	91	12,00	0,00	0,19	0,00	-0,32	0,00	0,00	92	12,00	0,00	-0,19	0,00	-0,32	0,00	0,00
	92	12,00	0,00	0,20	0,00	-0,31	0,00	0,00	93	12,00	0,00	-0,20	0,00	-0,30	0,00	0,00
	93	12,00	0,00	0,19	0,00	-0,33	0,00	0,00	94	12,00	0,00	-0,19	0,00	-0,29	0,00	0,00
	94	12,00	0,00	0,27	0,00	-0,50	0,00	0,00	95	12,00	0,00	-0,27	0,00	-0,40	0,00	0,00
	95	12,00	0,00	0,49	0,00	-0,78	0,00	0,00	96	12,00	0,00	-0,49	0,00	-0,86	0,00	0,00
	96	12,00	0,00	0,31	0,00	-0,44	0,00	0,00	97	12,00	0,00	-0,31	0,00	-0,59	0,00	0,00
	97	12,00	0,00	-0,12	0,00	0,23	0,00	0,00	98	12,00	0,00	0,12	0,00	0,18	0,00	0,00
	98	12,00	0,00	0,10	0,00	-0,22	0,00	0,00	99	12,00	0,00	-0,10	0,00	-0,11	0,00	0,00
	99	12,00	0,00	0,20	0,00	-0,35	0,00	0,00	100	12,00	0,00	-0,20	0,00	-0,31	0,00	0,00
	100	12,00	0,00	0,22	0,00	-0,33	0,00	0,00	101	12,00	0,00	-0,22	0,00	-0,32	0,00	0,00
	101	12,00	0,00	0,22	0,00	-0,37	0,00	0,00	102	12,00	0,00	-0,22	0,00	-0,33	0,00	0,00
	102	12,00	0,00	0,33	0,00	-0,53	0,00	0,00	103	12,00	0,00	-0,33	0,00	-0,60	0,00	0,00
	104	12,00	0,00	0,13	0,00	-0,40	0,00	0,00	105	12,00	0,00	-0,13	0,00	-0,32	0,00	0,00
	105	12,00	0,00	0,22	0,00	-0,31	0,00	0,00	106	12,00	0,00	-0,22	0,00	-0,32	0,00	0,00
	106	12,00	0,00	0,13	0,00	-0,29	0,00	0,00	107	12,00	0,00	-0,13	0,00	-0,38	0,00	0,00
	108	12,00	0,00	0,21	0,00	-0,63	0,00	0,01	109	12,00	0,00	-0,21	0,00	-0,52	0,00	-0,01
	109	12,00	0,00	0,31	0,00	-0,42	0,00	0,00	110	12,00	0,00	-0,31	0,00	-0,46	0,00	0,00
	110	12,00	0,00	0,17	0,00	-0,38	0,00	0,00	111	12,00	0,00	-0,17	0,00	-0,50	0,00	0,00
	112	12,00	0,00	0,32	0,00	-0,93	0,00	0,00	113	12,00	0,00	-0,32	0,00	-0,84	0,00	0,00

CARATT. Corr. Tors. dir. 0: ASTE															
Tratto	Filo In.	Alt. (m)	Tx (t)	Ty (t)	N (t)	Mx (t*m)	My (t*m)	Mt (t*m)	Filo Fin.	Alt. (m)	Tx (t)	Ty (t)	N (t)	Mx (t*m)	My (t*m)	Mt (t*m)
	113	12,00	0,00	0,55	0,00	-0,76	0,00	0,00	114	12,00	0,00	-0,55	0,00	-0,81	0,00	0,00
	114	12,00	0,00	0,26	0,00	-0,60	0,00	0,00	115	12,00	0,00	-0,26	0,00	-0,71	0,00	0,00
	2	12,00	0,00	0,44	0,00	-1,33	0,00	0,00	5	12,00	0,00	-0,44	0,00	-0,91	0,00	0,00
	3	12,00	0,00	0,39	0,00	-1,04	0,00	0,00	6	12,00	0,00	-0,39	0,00	-0,94	0,00	0,00
	4	12,00	0,00	0,85	0,00	-1,30	0,00	0,00	29	12,00	0,00	-0,85	0,00	-1,47	0,00	0,00
	5	12,00	0,00	0,84	0,00	-1,27	0,00	0,00	30	12,00	0,00	-0,84	0,00	-1,61	0,00	0,00
	6	12,00	0,00	0,63	0,00	-1,26	0,00	0,00	31	12,00	0,00	-0,63	0,00	-0,89	0,00	0,00
	7	12,00	0,00	0,52	0,00	-1,04	0,00	0,00	32	12,00	0,00	-0,52	0,00	-0,69	0,00	0,00
	8	12,00	0,00	0,52	0,00	-0,88	0,00	0,00	33	12,00	0,00	-0,52	0,00	-0,96	0,00	0,00
	9	12,00	0,00	0,46	0,00	-0,77	0,00	0,00	34	12,00	0,00	-0,46	0,00	-0,84	0,00	0,00
	10	12,00	0,00	0,42	0,00	-0,70	0,00	0,00	35	12,00	0,00	-0,42	0,00	-0,66	0,00	0,00
	11	12,00	0,00	0,11	0,00	-0,38	0,00	0,00	42	12,00	0,00	-0,11	0,00	-0,30	0,00	0,00
	12	12,00	0,00	0,09	0,00	-0,30	0,00	0,00	43	12,00	0,00	-0,09	0,00	-0,25	0,00	0,00
	13	12,00	0,00	0,05	0,00	-0,17	0,00	0,00	44	12,00	0,00	-0,05	0,00	-0,14	0,00	0,00
	14	12,00	0,00	0,01	0,00	-0,03	0,00	0,00	45	12,00	0,00	-0,01	0,00	-0,02	0,00	0,00
	15	12,00	0,00	-0,03	0,00	0,11	0,00	0,00	46	12,00	0,00	0,03	0,00	0,09	0,00	0,00
	16	12,00	0,00	-0,07	0,00	0,25	0,00	0,00	47	12,00	0,00	0,07	0,00	0,21	0,00	0,00
	17	12,00	0,00	-0,11	0,00	0,39	0,00	0,00	48	12,00	0,00	0,11	0,00	0,32	0,00	0,00
	18	12,00	0,00	-0,16	0,00	0,54	0,00	0,00	49	12,00	0,00	0,16	0,00	0,45	0,00	0,00
	19	12,00	0,00	-0,21	0,00	0,72	0,00	0,00	50	12,00	0,00	0,21	0,00	0,60	0,00	0,00
	20	12,00	0,00	-0,26	0,00	0,91	0,00	0,00	51	12,00	0,00	0,26	0,00	0,74	0,00	0,00
	21	12,00	0,00	-0,30	0,00	1,06	0,00	0,00	52	12,00	0,00	0,30	0,00	0,84	0,00	0,00
	22	12,00	0,00	-0,33	0,00	1,14	0,00	0,00	53	12,00	0,00	0,33	0,00	0,95	0,00	0,00
	23	12,00	0,00	-0,34	0,00	1,16	0,00	0,00	54	12,00	0,00	0,34	0,00	0,95	0,00	0,00
	24	12,00	0,00	-1,29	0,00	0,82	0,00	0,00	25	12,00	0,00	1,29	0,00	0,33	0,00	0,00
	25	12,00	0,00	-0,61	0,00	1,60	0,00	0,00	55	12,00	0,00	0,61	0,00	1,32	0,00	0,00
	26	12,00	0,00	-0,66	0,00	1,71	0,00	0,00	56	12,00	0,00	0,66	0,00	1,36	0,00	0,00
	27	12,00	0,00	-0,68	0,00	1,78	0,00	0,00	57	12,00	0,00	0,68	0,00	1,41	0,00	0,00
	28	12,00	0,00	-0,89	0,00	2,12	0,00	0,00	58	12,00	0,00	0,89	0,00	1,92	0,00	0,00
	30	12,00	0,00	1,58	0,00	-1,87	0,00	0,01	36	12,00	0,00	-1,58	0,00	-1,81	0,00	-0,01
	31	12,00	0,00	0,67	0,00	-0,83	0,00	0,00	37	12,00	0,00	-0,67	0,00	-0,85	0,00	0,00
	32	12,00	0,00	0,43	0,00	-0,58	0,00	0,01	38	12,00	0,00	-0,43	0,00	-0,50	0,00	-0,01
	35	12,00	0,00	0,24	0,00	-0,33	0,00	-0,01	41	12,00	0,00	-0,24	0,00	-0,24	0,00	0,01
	36	12,00	0,00	1,40	0,00	-1,98	0,00	0,00	59	12,00	0,00	-1,40	0,00	-1,97	0,00	0,00
	37	12,00	0,00	0,55	0,00	-0,84	0,00	0,00	60	12,00	0,00	-0,55	0,00	-0,84	0,00	0,00
	38	12,00	0,00	0,62	0,00	-0,96	0,00	0,00	61	12,00	0,00	-0,62	0,00	-0,90	0,00	0,00
	41	12,00	0,00	0,81	0,00	-1,18	0,00	0,01	64	12,00	0,00	-0,81	0,00	-1,12	0,00	-0,01
	42	12,00	0,00	0,28	0,00	-0,43	0,00	0,00	65	12,00	0,00	-0,28	0,00	-0,41	0,00	0,00
	43	12,00	0,00	0,20	0,00	-0,30	0,00	0,00	66	12,00	0,00	-0,20	0,00	-0,30	0,00	0,00
	44	12,00	0,00	0,11	0,00	-0,17	0,00	0,00	67	12,00	0,00	-0,11	0,00	-0,17	0,00	0,00
	45	12,00	0,00	0,02	0,00	-0,03	0,00	0,00	68	12,00	0,00	-0,02	0,00	-0,03	0,00	0,00
	46	12,00	0,00	-0,07	0,00	0,11	0,00	0,00	69	12,00	0,00	0,07	0,00	0,11	0,00	0,00
	47	12,00	0,00	-0,16	0,00	0,24	0,00	0,00	70	12,00	0,00	0,16	0,00	0,24	0,00	0,00
	48	12,00	0,00	-0,25	0,00	0,38	0,00	0,00	71	12,00	0,00	0,25	0,00	0,38	0,00	0,00
	49	12,00	0,00	-0,33	0,00	0,50	0,00	0,00	72	12,00	0,00	0,33	0,00	0,50	0,00	0,00
	50	12,00	0,00	-0,45	0,00	0,64	0,00	0,00	73	12,00	0,00	0,45	0,00	0,71	0,00	0,00
	51	12,00	0,00	-0,79	0,00	1,04	0,00	0,00	74	12,00	0,00	0,79	0,00	1,37	0,00	0,00
	52	12,00	0,00	-0,98	0,00	1,29	0,00	0,00	75	12,00	0,00	0,98	0,00	1,68	0,00	0,00
	53	12,00	0,00	-0,74	0,00	1,08	0,00	0,00	76	12,00	0,00	0,74	0,00	1,16	0,00	0,00
	54	12,00	0,00	-0,80	0,00	1,22	0,00	0,00	77	12,00	0,00	0,80	0,00	1,21	0,00	0,00
	55	12,00	0,00	-0,91	0,00	1,35	0,00	0,00	78	12,00	0,00	0,91	0,00	1,39	0,00	0,00
	56	12,00	0,00	-1,00	0,00	1,51	0,00	0,00	79	12,00	0,00	1,00	0,00	1,53	0,00	0,00
	57	12,00	0,00	-1,06	0,00	1,60	0,00	0,00	80	12,00	0,00	1,06	0,00	1,61	0,00	0,00
	58	12,00	0,00	-1,64	0,00	2,32	0,00	0,00	81	12,00	0,00	1,64	0,00	2,33	0,00	0,00
	59	12,00	0,00	0,96	0,00	-1,98	0,00	0,00	82	12,00	0,00	-0,96	0,00	-2,00	0,00	0,00
	60	12,00	0,00	0,41	0,00	-0,88	0,00	0,00	83	12,00	0,00	-0,41	0,00	-0,89	0,00	0,00
	61	12,00	0,00	0,35	0,00	-0,73	0,00	0,00	84	12,00	0,00	-0,35	0,00	-0,78	0,00	0,00
	63	12,00	0,00	0,40	0,00	-0,82	0,00	0,00	85	12,00	0,00	-0,40	0,00	-0,88	0,00	0,00
	64	12,00	0,00	0,39	0,00	-0,74	0,00	0,00	86	12,00	0,00	-0,39	0,00	-0,85	0,00	0,00
	65	12,00	0,00	0,22	0,00	-0,40	0,00	0,00	87	12,00	0,00	-0,22	0,00	-0,51	0,00	0,00
	66	12,00	0,00	0,14	0,00	-0,25	0,00	0,00	88	12,00	0,00	-0,14	0,00	-0,33	0,00	0,00
	67	12,00	0,00	0,08	0,00	-0,13	0,00	0,00	89	12,00	0,00	-0,08	0,00	-0,18	0,00	0,00
	68	12,00	0,00	0,01	0,00	-0,02	0,00	0,00	90	12,00	0,00	-0,01	0,00	-0,03	0,00	0,00
	69	12,00	0,00	-0,05	0,00	0,10	0,00	0,00	91	12,00	0,00	0,05	0,00	0,12	0,00	0,00
	70	12,00	0,00	-0,12	0,00	0,21	0,00	0,00	92	12,00	0,00	0,12	0,00	0,27	0,00	0,00
	71	12,00	0,00	-0,18	0,00	0,33	0,00	0,00	93	12,00	0,00	0,18	0,00	0,42	0,00	0,00
	72	12,00	0,00	-0,23	0,00	0,41	0,00	0,00	94	12,00	0,00	0,23	0,00	0,54	0,00	0,00
	73	12,00	0,00	-0,17	0,00	0,27	0,00	0,00	95	12,00	0,00	0,17	0,00	0,42	0,00	0,00
	76	12,00	0,00	-0,33	0,00	0,55	0,00	0,00	98	12,00	0,00	0,33	0,00	0,82	0,00	0,00
	77	12,00	0,00	-0,55	0,00	0,99	0,00	0,00	99	12,00	0,00	0,55	0,00	1,30	0,00	0,00
	78	12,00	0,00	-0,64	0,00	1,14	0,00	0,00	100	12,00	0,00	0,64	0,00	1,49	0,00	0,00
	79	12,00	0,00	-0,70	0,00	1,24	0,00	0,00	101	12,00	0,00	0,70	0,00	1,63	0,00	0,00
	80	12,00	0,00	-0,75	0,00	1,34	0,00	0,00	102	12,00	0,00	0,75	0,00	1,75	0,00	0,00
	81	12,00	0,00	-0,98	0,00	1,86	0,00	0,00	103	12,00	0,00	0,98	0,00	2,08	0,00	0,00
	82	12,00	0,00	0,93	0,00	-1,83	0,00	0,00	104	12,00	0,00	-0,93	0,00	-1,86	0,00	0,00
	83	12,00	0,00	0,40	0,00	-0,81	0,00	0,00	105	12,00	0,00	-0,40	0,00	-0,83	0,00	0,00
	84	12,00	0,00	0,34	0,00	-0,70	0,00	0,00	106	12,00	0,00	-0,34	0,00	-0,71	0,00	0,00
	85	12,00	0,00	0,48	0,00	-0,95	0,00	0,00	107	12,00	0,00	-0,48	0,00	-0,94	0,00	0,00
	104	12,00	0,00	0,84	0,00	-1,71	0,00	0,00	108	12,00	0,00	-0,84	0,00	-1,76	0,00	0,00
	105	12,00	0,00	0,38	0,00	-0,81	0,00	0,00	109	12,00	0,00	-0,38	0,00	-0,83	0,00	0,00
	106	12,00	0,00	0,33	0,00	-0,71	0,00	0,00	110	12,00	0,00	-0,33	0,00	-0,73	0,00	0,00
	107	12,00	0,00	0,45	0,00	-0,91	0,00	0,00	111	12,00	0,00	-0,45	0,00	-0,95	0,00	0,00
	108	12,00	0,00	0,51	0,00	-1,34	0,00	0,00	112	12,00	0,00	-0,51	0,00	-1,46	0,00	0,00
	109	12,00	0,00	0,32	0,00	-0,77	0,00	0,00	113	12,00	0,00	-0,32	0,00	-1,04	0,00	0,00
	110	12,00	0,00	0,27	0,00	-0,63	0,00	0,00	114	12,00	0,00	-0,27	0,00	-0,86	0,00	0,00
	111	12,00	0,00	0,23	0,00	-0,60	0,00	0,00	115	12,00	0,00	-0,23	0,00	-0,67	0,00	0,00
	1	15,30	-0,22	-0,50	0,41	0,77	-0,31	-0,02	1	12,00	0,22	0,50	-0,41	0,58	-0,30	0,02
	2	15,30	-0,30	-0,39	0,90	0,62	-0,41	-0,02	2	12,00	0,30	0,39	-0,90	0,43	-0,40	0,02
	3	15,30	-0,11	-0,30	0,63	0,49	-0,16	-0,02	3	12,00	0,11	0,30	-0,63	0,33	-0,14	0,02
	4	15,30	-0,06	-0,86	-0,11	1,22	-0,08	-0,02	4	12,00	0,06	0,86	0,11	1,09	-0,07	0,02
	5	15,30	-0,13	-0,66	0,44	0,90	-0,18	-0,01	5	12,00	0,13	0,66	-0,44	0,89	-0,18	0,01

CARATT. Corr. Tors. dir. 0: ASTE

Tratto	Filo In.	Alt. (m)	Tx (t)	Ty (t)	N (t)	Mx (t*m)	My (t*m)	Mt (t*m)	Filo Fin.	Alt. (m)	Tx (t)	Ty (t)	N (t)	Mx (t*m)	My (t*m)	Mt (t*m)
	6	15,30	-0,12	-0,67	0,52	0,96	-0,17	-0,02	6	12,00	0,12	0,67	-0,52	0,85	-0,16	0,02
	7	15,30	-0,11	-0,32	0,36	0,49	-0,15	-0,02	7	12,00	0,11	0,32	-0,36	0,36	-0,15	0,02
	8	15,30	0,24	-0,27	0,29	0,37	0,34	-0,02	8	12,00	-0,24	0,27	-0,29	0,35	0,32	0,02
	9	15,30	0,21	-0,36	0,31	0,50	0,29	-0,02	9	12,00	-0,21	0,36	-0,31	0,48	0,27	0,02
	10	15,30	-0,34	-0,20	0,44	0,32	-0,46	-0,02	10	12,00	0,34	0,20	-0,44	0,23	-0,46	0,02
	11	15,30	-0,35	-0,10	0,39	0,18	-0,47	-0,02	11	12,00	0,35	0,10	-0,39	0,09	-0,47	0,02
	12	15,30	-0,27	-0,08	0,17	0,15	-0,37	-0,02	12	12,00	0,27	0,08	-0,17	0,07	-0,37	0,02
	13	15,30	-0,24	-0,04	0,05	0,09	-0,33	-0,02	13	12,00	0,24	0,04	-0,05	0,03	-0,33	0,02
	14	15,30	-0,24	0,00	-0,02	0,02	-0,33	-0,02	14	12,00	0,24	0,00	0,02	-0,02	-0,32	0,02
	15	15,30	-0,24	0,04	-0,08	-0,04	-0,33	-0,02	15	12,00	0,24	-0,04	0,08	-0,06	-0,32	0,02
	16	15,30	-0,24	0,08	-0,15	-0,10	-0,33	-0,02	16	12,00	0,24	-0,08	0,15	-0,11	-0,32	0,02
	17	15,30	-0,24	0,12	-0,19	-0,17	-0,33	-0,02	17	12,00	0,24	-0,12	0,19	-0,16	-0,32	0,02
	18	15,30	-0,24	0,17	-0,26	-0,24	-0,33	-0,02	18	12,00	0,24	-0,17	0,26	-0,21	-0,32	0,02
	19	15,30	-0,24	0,22	-0,34	-0,32	-0,33	-0,02	19	12,00	0,24	-0,22	0,34	-0,28	-0,32	0,02
	20	15,30	-0,24	0,28	-0,43	-0,41	-0,32	-0,02	20	12,00	0,24	-0,28	0,43	-0,35	-0,32	0,02
	21	15,30	-0,24	0,32	-0,51	-0,47	-0,33	-0,02	21	12,00	0,24	-0,32	0,51	-0,40	-0,33	0,02
	22	15,30	-0,28	0,34	-0,61	-0,51	-0,38	-0,02	22	12,00	0,28	-0,34	0,61	-0,42	-0,37	0,02
	23	15,30	-0,38	0,34	-0,84	-0,52	-0,51	-0,02	23	12,00	0,38	-0,34	0,84	-0,41	-0,51	0,02
	24	15,30	-0,26	0,30	0,24	-0,46	-0,36	-0,02	24	12,00	0,26	-0,30	-0,24	-0,35	-0,36	0,02
	25	15,30	-0,22	0,65	-1,12	-0,92	-0,30	-0,02	25	12,00	0,22	-0,65	1,12	-0,83	-0,30	0,02
	26	15,30	-0,33	0,53	-0,74	-0,79	-0,45	-0,02	26	12,00	0,33	-0,53	0,74	-0,65	-0,45	0,02
	27	15,30	-0,31	0,54	-1,08	-0,81	-0,42	-0,02	27	12,00	0,31	-0,54	1,08	-0,66	-0,41	0,02
	28	15,30	-0,19	0,67	-0,80	-0,98	-0,26	-0,02	28	12,00	0,19	-0,67	0,80	-0,83	-0,25	0,02
	29	15,30	0,19	-0,45	-0,33	0,70	0,25	-0,02	29	12,00	-0,19	0,45	0,33	0,51	0,27	0,02
	30	15,30	0,09	-1,13	0,02	1,58	0,11	-0,02	30	12,00	-0,09	1,13	-0,02	1,47	0,12	0,02
	31	15,30	-0,13	-0,53	0,09	0,73	-0,17	-0,01	31	12,00	0,13	0,53	-0,09	0,71	-0,17	0,01
	32	15,30	-0,05	-0,38	0,04	0,52	-0,07	-0,01	32	12,00	0,05	0,38	-0,04	0,51	-0,07	0,01
	33	15,30	0,00	-0,10	-1,53	0,15	0,00	-0,01	33	12,00	0,00	0,10	1,53	0,12	0,00	0,01
	34	15,30	-0,07	-0,09	-1,77	0,14	-0,09	-0,01	34	12,00	0,07	0,09	1,77	0,11	-0,09	0,01
	35	15,30	-0,16	-0,28	0,15	0,40	-0,21	-0,02	35	12,00	0,16	0,28	-0,15	0,34	-0,22	0,02
	36	15,30	-0,01	-1,26	-0,07	1,75	-0,01	-0,02	36	12,00	0,01	1,26	0,07	1,65	-0,01	0,02
	37	15,30	-0,05	-0,52	-0,22	0,71	-0,07	-0,01	37	12,00	0,05	0,52	0,22	0,70	-0,07	0,01
	38	15,30	-0,16	-0,45	-0,06	0,61	-0,22	-0,01	38	12,00	0,16	0,45	0,06	0,60	-0,23	0,01
	39	15,30	-0,06	-0,02	1,82	0,05	-0,08	-0,01	39	12,00	0,06	0,02	-1,82	0,00	-0,09	0,01
	40	15,30	0,07	-0,02	1,51	0,05	0,09	-0,01	40	12,00	-0,07	0,02	-1,51	0,00	0,10	0,01
	41	15,30	0,18	-0,44	0,30	0,62	0,23	-0,02	41	12,00	-0,18	0,44	-0,30	0,56	0,25	0,02
	42	15,30	0,21	-0,02	0,00	0,02	0,29	-0,02	42	12,00	-0,21	0,02	0,00	0,02	0,27	0,02
	43	15,30	0,15	-0,09	0,10	0,12	0,21	-0,02	43	12,00	-0,15	0,09	-0,10	0,12	0,20	0,02
	44	15,30	0,08	-0,09	0,05	0,12	0,11	-0,02	44	12,00	-0,08	0,09	-0,05	0,12	0,10	0,02
	45	15,30	0,00	-0,09	-0,01	0,12	0,01	-0,02	45	12,00	0,00	0,09	0,01	0,12	0,00	0,02
	46	15,30	-0,07	-0,09	-0,07	0,12	-0,10	-0,02	46	12,00	0,07	0,09	0,07	0,12	-0,10	0,02
	47	15,30	-0,15	-0,09	-0,13	0,12	-0,20	-0,02	47	12,00	0,15	0,09	0,13	0,12	-0,20	0,02
	48	15,30	-0,23	-0,10	-0,19	0,13	-0,30	-0,02	48	12,00	0,23	0,10	0,19	0,13	-0,30	0,02
	49	15,30	-0,30	-0,13	-0,31	0,18	-0,41	-0,02	49	12,00	0,30	0,13	0,31	0,18	-0,40	0,02
	50	15,30	-0,39	-0,21	-0,46	0,28	-0,53	-0,02	50	12,00	0,39	0,21	0,46	0,28	-0,53	0,02
	51	15,30	-0,56	-0,19	-0,46	0,25	-0,75	-0,02	51	12,00	0,56	0,19	0,46	0,25	-0,75	0,02
	52	15,30	-0,67	-0,02	-0,49	0,03	-0,90	-0,02	52	12,00	0,67	0,02	0,49	0,03	-0,90	0,02
	53	15,30	-0,63	0,05	-0,65	-0,07	-0,86	-0,02	53	12,00	0,63	-0,05	0,65	-0,07	-0,84	0,02
	54	15,30	-0,67	0,01	-0,58	-0,01	-0,91	-0,02	54	12,00	0,67	-0,01	0,58	-0,01	-0,90	0,02
	55	15,30	-0,84	-0,04	-0,42	0,05	-1,14	-0,02	55	12,00	0,84	0,04	0,42	0,05	-1,12	0,02
	56	15,30	-0,89	-0,10	-0,45	0,13	-1,22	-0,02	56	12,00	0,89	0,10	0,45	0,13	-1,20	0,02
	57	15,30	-0,93	-0,15	-0,56	0,20	-1,27	-0,02	57	12,00	0,93	0,15	0,56	0,20	-1,24	0,02
	58	15,30	-0,09	1,38	-0,59	-1,91	-0,12	-0,02	58	12,00	0,09	-1,38	0,59	-1,81	-0,12	0,02
	59	15,30	0,04	-1,28	-0,34	1,78	0,05	-0,02	59	12,00	-0,04	1,28	0,34	1,68	0,05	0,02
	60	15,30	0,03	-0,53	-0,26	0,72	0,05	-0,01	60	12,00	-0,03	0,53	0,26	0,70	0,05	0,01
	61	15,30	0,05	-0,50	-0,15	0,68	0,07	-0,01	61	12,00	-0,05	0,50	0,15	0,67	0,07	0,01
	63	15,30	0,01	-0,24	0,11	0,34	0,01	-0,01	63	12,00	-0,01	0,24	-0,11	0,32	0,01	0,01
	64	15,30	0,02	-0,59	-0,12	0,83	0,03	-0,02	64	12,00	-0,02	0,59	0,12	0,77	0,02	0,02
	65	15,30	0,23	0,12	-0,18	-0,17	0,32	-0,02	65	12,00	-0,23	-0,12	0,18	-0,16	0,31	0,02
	66	15,30	0,15	0,09	-0,10	-0,13	0,21	-0,02	66	12,00	-0,15	-0,09	0,10	-0,12	0,20	0,02
	67	15,30	0,08	0,08	-0,05	-0,11	0,11	-0,02	67	12,00	-0,08	-0,08	0,05	-0,10	0,10	0,02
	68	15,30	0,00	0,08	-0,01	-0,11	0,00	-0,02	68	12,00	0,00	-0,08	0,01	-0,10	0,00	0,02
	69	15,30	-0,08	0,08	0,02	-0,11	-0,10	-0,02	69	12,00	0,08	-0,08	-0,02	-0,10	-0,11	0,02
	70	15,30	-0,15	0,08	0,05	-0,11	-0,21	-0,02	70	12,00	0,15	-0,08	-0,05	-0,10	-0,21	0,02
	71	15,30	-0,23	0,07	0,08	-0,10	-0,31	-0,02	71	12,00	0,23	-0,07	-0,08	-0,10	-0,31	0,02
	72	15,30	-0,29	0,05	0,06	-0,07	-0,40	-0,02	72	12,00	0,29	-0,05	-0,06	-0,06	-0,39	0,02
	73	15,30	-0,30	-0,08	0,08	0,10	-0,41	-0,02	73	12,00	0,30	0,08	-0,08	0,12	-0,41	0,02
	74	15,30	-0,18	-0,07	1,42	0,08	-0,26	-0,02	74	12,00	0,18	0,07	-1,42	0,10	-0,23	0,02
	75	15,30	-0,22	0,15	2,17	-0,20	-0,32	-0,02	75	12,00	0,22	-0,15	-2,17	-0,20	-0,29	0,02
	76	15,30	-0,53	0,28	0,22	-0,37	-0,72	-0,02	76	12,00	0,53	-0,28	-0,22	-0,38	-0,71	0,02
	77	15,30	-0,68	0,13	0,21	-0,18	-0,93	-0,02	77	12,00	0,68	-0,13	-0,21	-0,17	-0,92	0,02
	78	15,30	-0,79	0,09	0,35	-0,13	-1,07	-0,02	78	12,00	0,79	-0,09	-0,35	-0,12	-1,05	0,02
	79	15,30	-0,86	0,10	0,42	-0,13	-1,18	-0,02	79	12,00	0,86	-0,10	-0,42	-0,13	-1,16	0,02
	80	15,30	-0,91	0,14	0,52	-0,19	-1,24	-0,02	80	12,00	0,91	-0,14	-0,52	-0,18	-1,22	0,02
	81	15,30	0,08	1,36	0,55	-1,89	0,11	-0,02	81	12,00	-0,08	-1,36	-0,55	-1,79	0,11	0,02
	82	15,30	0,07	-1,22	-0,01	1,70	0,10	-0,02	82	12,00	-0,07	1,22	0,01	1,59	0,09	0,02
	83	15,30	0,12	-0,51	-0,02	0,70	0,16	-0,01	83	12,00	-0,12	0,51	0,02	0,68	0,16	0,01
	84	15,30	0,12	-0,44	-0,06	0,61	0,16	-0,01	84	12,00	-0,12	0,44	0,06	0,59	0,16	0,01
	85	15,30	0,08	-0,56	-0,09	0,80	0,11	-0,02	85	12,00	-0,08	0,56	0,09	0,72	0,11	0,02
	86	15,30	0,10	-0,26	-0,20	0,40	0,14	-0,02	86	12,00	-0,10	0,26	0,20	0,31	0,13	0,02
	87	15,30	0,18	-0,15	-0,22	0,24	0,25	-0,02	87	12,00	-0,18	0,15	0,22	0,16	0,24	0,02
	88	15,30	0,20	-0,09	-0,14	0,16	0,28	-0,02	88	12,00	-0,20	0,09	0,14	0,09	0,27	0,02
	89	15,30	0,20	-0,05	-0,05	0,09	0,27	-0,02	89	12,00	-0,20	0,05	0,05	0,03	0,27	0,02
	90	15,30	0,20	0,00	0,04	0,02	0,27	-0,02	90	12,00	-0,20	0,00	-0,04	-0,02	0,26	0,02
	91	15,30	0,20	0,05	0,13	-0,05	0,27	-0,02	91	12,00	-0,20	-0,05	-0,13	-0,07	0,26	0,02
	92	15,30	0,20	0,09	0,21	-0,12	0,27	-0,02	92	12,00	-0,20	-0,09	-0,21	-0,13	0,26	0,02
	93	15,30	0,20	0,14	0,29	-0,19	0,27	-0,02	93	12,00	-0,20	-0,14	-0,29	-0,18	0,27	0,02
	94	15,30	0,25	0,17	0,51	-0,24	0,35	-0,02	94	12,00	-0,25	-0,17	-0,51	-0,22	0,34	0,02
	95	15,30	0,38	0,12	0,48	-0,19	0,50	-0,02	95	12,00	-0,38	-0,12	-0,48	-0,14	0,51	0,02
	96	15,30	0,26	0,06	-2,24	-0,13	0,35	-0,02	96	12,00	-0,26	-0,06	2,24	-0,03	0,35	0,02
	97	15,30	0,08	0,07	-2,66	-0,16	0,11	-0,02	97	12,00	-0,08	-0,07	2,66	-0,03	0,09	0,02

CARATT. Corr. Tors. dir. 0: ASTE

Tratto	Filo In.	Alt. (m)	Tx (t)	Ty (t)	N (t)	Mx (t*m)	My (t*m)	Mt (t*m)	Filo Fin.	Alt. (m)	Tx (t)	Ty (t)	N (t)	Mx (t*m)	My (t*m)	Mt (t*m)
	98	15,30	0,01	0,24	0,68	-0,37	0,02	-0,02	98	12,00	-0,01	-0,24	-0,68	-0,27	0,00	0,02
	99	15,30	0,14	0,40	0,97	-0,59	0,19	-0,02	99	12,00	-0,14	-0,40	-0,97	-0,49	0,19	0,02
	100	15,30	0,20	0,46	0,91	-0,68	0,28	-0,02	100	12,00	-0,20	-0,46	-0,91	-0,56	0,27	0,02
	101	15,30	0,22	0,50	1,00	-0,75	0,30	-0,02	101	12,00	-0,22	-0,50	-1,00	-0,62	0,29	0,02
	102	15,30	0,28	0,54	1,22	-0,80	0,38	-0,02	102	12,00	-0,28	-0,54	-1,22	-0,65	0,37	0,02
	103	15,30	0,19	0,66	0,88	-0,97	0,26	-0,02	103	12,00	-0,19	-0,66	-0,88	-0,82	0,25	0,02
	104	15,30	0,12	-1,12	0,05	1,58	0,17	-0,02	104	12,00	-0,12	1,12	-0,05	1,46	0,15	0,02
	105	15,30	0,19	-0,49	0,06	0,67	0,26	-0,01	105	12,00	-0,19	0,49	-0,06	0,65	0,26	0,01
	106	15,30	0,19	-0,42	-0,07	0,58	0,25	-0,01	106	12,00	-0,19	0,42	0,07	0,56	0,25	0,01
	107	15,30	0,11	-0,57	-0,22	0,81	0,16	-0,02	107	12,00	-0,11	0,57	0,22	0,73	0,14	0,02
	108	15,30	0,19	-0,95	-0,14	1,34	0,26	-0,02	108	12,00	-0,19	0,95	0,14	1,23	0,24	0,02
	109	15,30	0,29	-0,47	-0,04	0,64	0,39	-0,01	109	12,00	-0,29	0,47	0,04	0,63	0,38	0,01
	110	15,30	0,25	-0,40	-0,23	0,54	0,35	-0,01	110	12,00	-0,25	0,40	0,23	0,53	0,34	0,01
	111	15,30	0,15	-0,46	-0,55	0,66	0,21	-0,02	111	12,00	-0,15	0,46	0,55	0,58	0,18	0,02
	112	15,30	0,28	-0,44	-0,21	0,69	0,39	-0,02	112	12,00	-0,28	0,44	0,21	0,51	0,36	0,02
	113	15,30	0,49	-0,31	-0,26	0,50	0,67	-0,02	113	12,00	-0,49	0,31	0,26	0,33	0,65	0,02
	114	15,30	0,43	-0,24	-0,64	0,40	0,58	-0,02	114	12,00	-0,43	0,24	0,64	0,25	0,56	0,02
	115	15,30	0,21	-0,19	-0,62	0,31	0,30	-0,02	115	12,00	-0,21	0,19	0,62	0,19	0,27	0,02
	1	15,30	0,00	-0,27	0,00	0,68	0,00	0,00	2	15,30	0,00	0,27	0,00	0,64	0,00	0,00
	1	15,30	0,00	0,52	0,00	-1,35	0,00	0,00	4	15,30	0,00	-0,52	0,00	-1,28	0,00	0,00
	2	15,30	0,00	-0,10	0,00	0,23	0,00	0,00	3	15,30	0,00	0,10	0,00	0,31	0,00	0,00
	4	15,30	0,00	-0,05	0,00	0,16	0,00	0,01	5	15,30	0,00	0,05	0,00	0,09	0,00	-0,01
	5	15,30	0,00	-0,11	0,00	0,29	0,00	0,00	6	15,30	0,00	0,11	0,00	0,32	0,00	0,00
	6	15,30	0,00	-0,03	0,00	0,04	0,00	0,00	7	15,30	0,00	0,03	0,00	0,04	0,00	0,00
	7	15,30	0,00	-0,16	0,00	0,24	0,00	0,00	8	15,30	0,00	0,16	0,00	0,23	0,00	0,00
	8	15,30	0,00	-0,32	0,00	0,45	0,00	0,00	9	15,30	0,00	0,32	0,00	0,41	0,00	0,00
	9	15,30	0,00	-0,44	0,00	0,52	0,00	0,00	10	15,30	0,00	0,44	0,00	0,31	0,00	0,00
	10	15,30	0,00	-0,40	0,00	0,63	0,00	0,00	11	15,30	0,00	0,40	0,00	0,62	0,00	0,00
	11	15,30	0,00	-0,26	0,00	0,40	0,00	0,00	12	15,30	0,00	0,26	0,00	0,45	0,00	0,00
	12	15,30	0,00	-0,21	0,00	0,34	0,00	0,00	13	15,30	0,00	0,21	0,00	0,36	0,00	0,00
	13	15,30	0,00	-0,21	0,00	0,34	0,00	0,00	14	15,30	0,00	0,21	0,00	0,34	0,00	0,00
	14	15,30	0,00	-0,21	0,00	0,34	0,00	0,00	15	15,30	0,00	0,21	0,00	0,34	0,00	0,00
	15	15,30	0,00	-0,21	0,00	0,35	0,00	0,00	16	15,30	0,00	0,21	0,00	0,35	0,00	0,00
	16	15,30	0,00	-0,22	0,00	0,34	0,00	0,00	17	15,30	0,00	0,22	0,00	0,34	0,00	0,00
	17	15,30	0,00	-0,21	0,00	0,35	0,00	0,00	18	15,30	0,00	0,21	0,00	0,35	0,00	0,00
	18	15,30	0,00	-0,21	0,00	0,35	0,00	0,00	19	15,30	0,00	0,21	0,00	0,35	0,00	0,00
	19	15,30	0,00	-0,20	0,00	0,34	0,00	0,00	20	15,30	0,00	0,20	0,00	0,34	0,00	0,00
	20	15,30	0,00	-0,20	0,00	0,34	0,00	0,00	21	15,30	0,00	0,20	0,00	0,34	0,00	0,00
	21	15,30	0,00	-0,21	0,00	0,36	0,00	0,00	22	15,30	0,00	0,21	0,00	0,34	0,00	0,00
	22	15,30	0,00	-0,26	0,00	0,47	0,00	0,00	23	15,30	0,00	0,26	0,00	0,40	0,00	0,00
	23	15,30	0,00	-0,45	0,00	0,70	0,00	0,00	24	15,30	0,00	0,45	0,00	0,79	0,00	0,00
	25	15,30	0,00	-0,40	0,00	0,65	0,00	0,00	26	15,30	0,00	0,40	0,00	0,56	0,00	0,00
	26	15,30	0,00	-0,26	0,00	0,39	0,00	0,00	27	15,30	0,00	0,26	0,00	0,41	0,00	0,00
	27	15,30	0,00	-0,31	0,00	0,49	0,00	0,00	28	15,30	0,00	0,31	0,00	0,57	0,00	0,00
	29	15,30	0,00	0,27	0,00	-0,64	0,00	0,01	30	15,30	0,00	-0,27	0,00	-0,69	0,00	-0,01
	30	15,30	0,00	-0,12	0,00	0,39	0,00	0,00	31	15,30	0,00	0,12	0,00	0,27	0,00	0,00
	31	15,30	0,00	-0,11	0,00	0,11	0,00	0,00	32	15,30	0,00	0,11	0,00	0,20	0,00	0,00
	32	15,30	0,00	0,02	0,00	-0,05	0,00	0,00	33	15,30	0,00	-0,02	0,00	0,01	0,00	0,00
	34	15,30	0,00	-0,41	0,00	0,44	0,00	0,00	35	15,30	0,00	0,41	0,00	0,39	0,00	0,00
	36	15,30	0,00	-0,01	0,00	0,03	0,00	0,00	37	15,30	0,00	0,01	0,00	0,00	0,00	0,00
	37	15,30	0,00	-0,07	0,00	0,16	0,00	0,00	38	15,30	0,00	0,07	0,00	0,03	0,00	0,00
	38	15,30	0,00	-0,32	0,00	0,43	0,00	-0,01	39	15,30	0,00	0,32	0,00	0,54	0,00	0,01
	40	15,30	0,00	0,54	0,00	-0,58	0,00	0,01	41	15,30	0,00	-0,54	0,00	-0,50	0,00	-0,01
	41	15,30	0,00	0,03	0,00	0,03	0,00	0,00	42	15,30	0,00	-0,03	0,00	-0,11	0,00	0,00
	42	15,30	0,00	-0,08	0,00	0,14	0,00	0,00	43	15,30	0,00	0,08	0,00	0,11	0,00	0,00
	43	15,30	0,00	-0,08	0,00	0,13	0,00	0,00	44	15,30	0,00	0,08	0,00	0,13	0,00	0,00
	44	15,30	0,00	-0,08	0,00	0,13	0,00	0,00	45	15,30	0,00	0,08	0,00	0,13	0,00	0,00
	45	15,30	0,00	-0,08	0,00	0,13	0,00	0,00	46	15,30	0,00	0,08	0,00	0,13	0,00	0,00
	46	15,30	0,00	-0,08	0,00	0,13	0,00	0,00	47	15,30	0,00	0,08	0,00	0,13	0,00	0,00
	47	15,30	0,00	-0,09	0,00	0,13	0,00	0,00	48	15,30	0,00	0,09	0,00	0,12	0,00	0,00
	48	15,30	0,00	-0,09	0,00	0,15	0,00	0,00	49	15,30	0,00	0,09	0,00	0,14	0,00	0,00
	49	15,30	0,00	-0,15	0,00	0,25	0,00	0,00	50	15,30	0,00	0,15	0,00	0,22	0,00	0,00
	50	15,30	0,00	-0,24	0,00	0,37	0,00	0,00	51	15,30	0,00	0,24	0,00	0,38	0,00	0,00
	51	15,30	0,00	-0,12	0,00	0,15	0,00	0,00	52	15,30	0,00	0,12	0,00	0,21	0,00	0,00
	52	15,30	0,00	0,09	0,00	-0,16	0,00	0,00	53	15,30	0,00	-0,09	0,00	-0,13	0,00	0,00
	53	15,30	0,00	0,02	0,00	-0,02	0,00	0,00	54	15,30	0,00	-0,02	0,00	-0,03	0,00	0,00
	54	15,30	0,00	0,01	0,00	-0,01	0,00	0,00	55	15,30	0,00	-0,01	0,00	-0,02	0,00	0,00
	55	15,30	0,00	-0,08	0,00	0,13	0,00	0,00	56	15,30	0,00	0,08	0,00	0,10	0,00	0,00
	56	15,30	0,00	-0,11	0,00	0,17	0,00	0,00	57	15,30	0,00	0,11	0,00	0,15	0,00	0,00
	57	15,30	0,00	-0,17	0,00	0,28	0,00	0,01	58	15,30	0,00	0,17	0,00	0,27	0,00	-0,01
	59	15,30	0,00	0,04	0,00	-0,12	0,00	0,00	60	15,30	0,00	-0,04	0,00	-0,12	0,00	0,00
	60	15,30	0,00	-0,02	0,00	0,01	0,00	0,00	61	15,30	0,00	0,02	0,00	0,04	0,00	0,00
	61	15,30	0,00	0,09	0,00	-0,20	0,00	0,00	62	15,30	0,00	-0,09	0,00	-0,08	0,00	0,00
	62	15,30	0,00	0,09	0,00	0,08	0,00	0,00	63	15,30	0,00	-0,09	0,00	-0,23	0,00	0,00
	63	15,30	0,00	-0,12	0,00	0,20	0,00	0,00	64	15,30	0,00	0,12	0,00	0,21	0,00	0,00
	64	15,30	0,00	0,14	0,00	-0,24	0,00	0,00	65	15,30	0,00	-0,14	0,00	-0,20	0,00	0,00
	65	15,30	0,00	0,09	0,00	-0,13	0,00	0,00	66	15,30	0,00	-0,09	0,00	-0,14	0,00	0,00
	66	15,30	0,00	0,06	0,00	-0,10	0,00	0,00	67	15,30	0,00	-0,06	0,00	-0,10	0,00	0,00
	67	15,30	0,00	0,06	0,00	-0,10	0,00	0,00	68	15,30	0,00	-0,06	0,00	-0,10	0,00	0,00
	68	15,30	0,00	0,06	0,00	-0,10	0,00	0,00	69	15,30	0,00	-0,06	0,00	-0,10	0,00	0,00
	69	15,30	0,00	0,06	0,00	-0,10	0,00	0,00	70	15,30	0,00	-0,06	0,00	-0,10	0,00	0,00
	70	15,30	0,00	0,06	0,00	-0,09	0,00	0,00	71	15,30	0,00	-0,06	0,00	-0,09	0,00	0,00
	71	15,30	0,00	0,06	0,00	-0,09	0,00	0,00	72	15,30	0,00	-0,06	0,00	-0,10	0,00	0,00
	72	15,30	0,00	0,02	0,00	-0,01	0,00	0,00	73	15,30	0,00	-0,02	0,00	-0,05	0,00	0,00
	73	15,30	0,00	-0,19	0,00	0,29	0,00	0,00	74	15,30	0,00	0,19	0,00	0,30	0,00	0,00
	75	15,30	0,00	0,37	0,00	-0,61	0,00	0,00	76	15,30	0,00	-0,37	0,00	-0,56	0,00	0,00
	76	15,30	0,00	0,14	0,00	-0,20	0,00	0,00	77	15,30	0,00	-0,14	0,00	-0,25	0,00	0,00
	77	15,30	0,00	0,08	0,00	-0,11	0,00	0,00	78	15,30	0,00	-0,08	0,00	-0,13	0,00	0,00
	78	15,30	0,00	0,08	0,00	-0,12	0,00	0,00	79	15,30	0,00	-0,08	0,00	-0,12	0,00	0,00
	79	15,30	0,00	0,09	0,00	-0,13	0,00	0,00	80	15,30	0,00	-0,09	0,00	-0,12	0,00	0,00
	80	15,30	0,00	0,15	0,00	-0,25	0,00	0,01	81	15,30	0,00	-0,15	0,00	-0,24	0,00	-0,01

CARATT. Corr. Tors. dir. 0: ASTE

Tratto	Filo In.	Alt. (m)	Tx (t)	Ty (t)	N (t)	Mx (t*m)	My (t*m)	Mt (t*m)	Filo Fin.	Alt. (m)	Tx (t)	Ty (t)	N (t)	Mx (t*m)	My (t*m)	Mt (t*m)
	82	15,30	0,00	0,07	0,00	-0,21	0,00	0,00	83	15,30	0,00	-0,07	0,00	-0,16	0,00	0,00
	83	15,30	0,00	0,11	0,00	-0,16	0,00	0,00	84	15,30	0,00	-0,11	0,00	-0,15	0,00	0,00
	84	15,30	0,00	0,08	0,00	-0,18	0,00	0,00	85	15,30	0,00	-0,08	0,00	-0,22	0,00	0,00
	85	15,30	0,00	-0,01	0,00	0,00	0,00	0,00	86	15,30	0,00	0,01	0,00	0,02	0,00	0,00
	86	15,30	0,00	0,15	0,00	-0,27	0,00	0,00	87	15,30	0,00	-0,15	0,00	-0,21	0,00	0,00
	87	15,30	0,00	0,18	0,00	-0,30	0,00	0,00	88	15,30	0,00	-0,18	0,00	-0,29	0,00	0,00
	88	15,30	0,00	0,17	0,00	-0,29	0,00	0,00	89	15,30	0,00	-0,17	0,00	-0,29	0,00	0,00
	89	15,30	0,00	0,17	0,00	-0,28	0,00	0,00	90	15,30	0,00	-0,17	0,00	-0,28	0,00	0,00
	90	15,30	0,00	0,17	0,00	-0,28	0,00	0,00	91	15,30	0,00	-0,17	0,00	-0,28	0,00	0,00
	91	15,30	0,00	0,17	0,00	-0,28	0,00	0,00	92	15,30	0,00	-0,17	0,00	-0,28	0,00	0,00
	92	15,30	0,00	0,17	0,00	-0,27	0,00	0,00	93	15,30	0,00	-0,17	0,00	-0,27	0,00	0,00
	93	15,30	0,00	0,17	0,00	-0,30	0,00	0,00	94	15,30	0,00	-0,17	0,00	-0,26	0,00	0,00
	94	15,30	0,00	0,26	0,00	-0,48	0,00	0,00	95	15,30	0,00	-0,26	0,00	-0,40	0,00	0,00
	95	15,30	0,00	0,43	0,00	-0,68	0,00	0,00	96	15,30	0,00	-0,43	0,00	-0,76	0,00	0,00
	96	15,30	0,00	0,27	0,00	-0,40	0,00	0,00	97	15,30	0,00	-0,27	0,00	-0,52	0,00	0,00
	97	15,30	0,00	-0,10	0,00	0,19	0,00	0,00	98	15,30	0,00	0,10	0,00	0,14	0,00	0,00
	98	15,30	0,00	0,06	0,00	-0,15	0,00	0,00	99	15,30	0,00	-0,06	0,00	-0,07	0,00	0,00
	99	15,30	0,00	0,18	0,00	-0,32	0,00	0,00	100	15,30	0,00	-0,18	0,00	-0,27	0,00	0,00
	100	15,30	0,00	0,19	0,00	-0,30	0,00	0,00	101	15,30	0,00	-0,19	0,00	-0,28	0,00	0,00
	101	15,30	0,00	0,21	0,00	-0,34	0,00	0,00	102	15,30	0,00	-0,21	0,00	-0,30	0,00	0,00
	102	15,30	0,00	0,30	0,00	-0,49	0,00	0,00	103	15,30	0,00	-0,30	0,00	-0,55	0,00	0,00
	104	15,30	0,00	0,12	0,00	-0,36	0,00	0,00	105	15,30	0,00	-0,12	0,00	-0,29	0,00	0,00
	105	15,30	0,00	0,18	0,00	-0,25	0,00	0,00	106	15,30	0,00	-0,18	0,00	-0,26	0,00	0,00
	106	15,30	0,00	0,11	0,00	-0,25	0,00	0,00	107	15,30	0,00	-0,11	0,00	-0,32	0,00	0,00
	108	15,30	0,00	0,19	0,00	-0,57	0,00	0,00	109	15,30	0,00	-0,19	0,00	-0,47	0,00	0,00
	109	15,30	0,00	0,25	0,00	-0,33	0,00	0,00	110	15,30	0,00	-0,25	0,00	-0,37	0,00	0,00
	110	15,30	0,00	0,15	0,00	-0,32	0,00	0,00	111	15,30	0,00	-0,15	0,00	-0,42	0,00	0,00
	112	15,30	0,00	0,29	0,00	-0,84	0,00	0,00	113	15,30	0,00	-0,29	0,00	-0,76	0,00	0,00
	113	15,30	0,00	0,45	0,00	-0,61	0,00	0,00	114	15,30	0,00	-0,45	0,00	-0,66	0,00	0,00
	114	15,30	0,00	0,22	0,00	-0,51	0,00	0,00	115	15,30	0,00	-0,22	0,00	-0,60	0,00	0,00
	2	15,30	0,00	0,36	0,00	-1,10	0,00	0,00	5	15,30	0,00	-0,36	0,00	-0,76	0,00	0,00
	3	15,30	0,00	0,30	0,00	-0,80	0,00	0,00	6	15,30	0,00	-0,30	0,00	-0,73	0,00	0,00
	4	15,30	0,00	0,58	0,00	-0,88	0,00	0,00	29	15,30	0,00	-0,58	0,00	-1,00	0,00	0,00
	5	15,30	0,00	0,71	0,00	-1,08	0,00	0,00	30	15,30	0,00	-0,71	0,00	-1,37	0,00	0,00
	6	15,30	0,00	0,51	0,00	-1,04	0,00	0,00	31	15,30	0,00	-0,51	0,00	-0,73	0,00	0,00
	7	15,30	0,00	0,39	0,00	-0,78	0,00	0,00	32	15,30	0,00	-0,39	0,00	-0,52	0,00	0,00
	8	15,30	0,00	0,36	0,00	-0,61	0,00	0,00	33	15,30	0,00	-0,36	0,00	-0,65	0,00	0,00
	9	15,30	0,00	0,30	0,00	-0,52	0,00	0,00	34	15,30	0,00	-0,30	0,00	-0,55	0,00	0,00
	10	15,30	0,00	0,29	0,00	-0,48	0,00	0,00	35	15,30	0,00	-0,29	0,00	-0,46	0,00	0,00
	11	15,30	0,00	0,08	0,00	-0,27	0,00	0,00	42	15,30	0,00	-0,08	0,00	-0,22	0,00	0,00
	12	15,30	0,00	0,06	0,00	-0,22	0,00	0,00	43	15,30	0,00	-0,06	0,00	-0,18	0,00	0,00
	13	15,30	0,00	0,03	0,00	-0,11	0,00	0,00	44	15,30	0,00	-0,03	0,00	-0,09	0,00	0,00
	14	15,30	0,00	0,00	0,00	0,02	0,00	0,00	45	15,30	0,00	0,00	0,00	0,01	0,00	0,00
	15	15,30	0,00	-0,04	0,00	0,14	0,00	0,00	46	15,30	0,00	0,04	0,00	0,12	0,00	0,00
	16	15,30	0,00	-0,08	0,00	0,26	0,00	0,00	47	15,30	0,00	0,08	0,00	0,22	0,00	0,00
	17	15,30	0,00	-0,11	0,00	0,38	0,00	0,00	48	15,30	0,00	0,11	0,00	0,32	0,00	0,00
	18	15,30	0,00	-0,15	0,00	0,51	0,00	0,00	49	15,30	0,00	0,15	0,00	0,43	0,00	0,00
	19	15,30	0,00	-0,20	0,00	0,68	0,00	0,00	50	15,30	0,00	0,20	0,00	0,57	0,00	0,00
	20	15,30	0,00	-0,25	0,00	0,86	0,00	0,00	51	15,30	0,00	0,25	0,00	0,71	0,00	0,00
	21	15,30	0,00	-0,29	0,00	0,99	0,00	0,00	52	15,30	0,00	0,29	0,00	0,81	0,00	0,00
	22	15,30	0,00	-0,31	0,00	1,05	0,00	0,00	53	15,30	0,00	0,31	0,00	0,88	0,00	0,00
	23	15,30	0,00	-0,30	0,00	1,04	0,00	0,00	54	15,30	0,00	0,30	0,00	0,86	0,00	0,00
	24	15,30	0,00	-0,62	0,00	0,48	0,00	0,00	25	15,30	0,00	0,62	0,00	0,07	0,00	0,00
	25	15,30	0,00	-0,56	0,00	1,46	0,00	0,00	55	15,30	0,00	0,56	0,00	1,20	0,00	0,00
	26	15,30	0,00	-0,58	0,00	1,51	0,00	0,00	56	15,30	0,00	0,58	0,00	1,21	0,00	0,00
	27	15,30	0,00	-0,60	0,00	1,55	0,00	0,00	57	15,30	0,00	0,60	0,00	1,23	0,00	0,00
	28	15,30	0,00	-0,78	0,00	1,86	0,00	0,00	58	15,30	0,00	0,78	0,00	1,70	0,00	0,00
	30	15,30	0,00	1,25	0,00	-1,48	0,00	0,01	36	15,30	0,00	-1,25	0,00	-1,43	0,00	-0,01
	31	15,30	0,00	0,54	0,00	-0,68	0,00	0,00	37	15,30	0,00	-0,54	0,00	-0,69	0,00	0,00
	32	15,30	0,00	0,33	0,00	-0,46	0,00	0,01	38	15,30	0,00	-0,33	0,00	-0,36	0,00	-0,01
	35	15,30	0,00	0,06	0,00	-0,11	0,00	0,00	41	15,30	0,00	-0,06	0,00	-0,04	0,00	0,00
	36	15,30	0,00	1,17	0,00	-1,66	0,00	0,00	59	15,30	0,00	-1,17	0,00	-1,65	0,00	0,00
	37	15,30	0,00	0,46	0,00	-0,70	0,00	0,00	60	15,30	0,00	-0,46	0,00	-0,69	0,00	0,00
	38	15,30	0,00	0,53	0,00	-0,83	0,00	0,00	61	15,30	0,00	-0,53	0,00	-0,77	0,00	0,00
	41	15,30	0,00	0,68	0,00	-0,99	0,00	0,01	64	15,30	0,00	-0,68	0,00	-0,93	0,00	-0,01
	42	15,30	0,00	0,21	0,00	-0,32	0,00	0,00	65	15,30	0,00	-0,21	0,00	-0,30	0,00	0,00
	43	15,30	0,00	0,14	0,00	-0,21	0,00	0,00	66	15,30	0,00	-0,14	0,00	-0,21	0,00	0,00
	44	15,30	0,00	0,07	0,00	-0,10	0,00	0,00	67	15,30	0,00	-0,07	0,00	-0,10	0,00	0,00
	45	15,30	0,00	-0,01	0,00	0,02	0,00	0,00	68	15,30	0,00	0,01	0,00	0,01	0,00	0,00
	46	15,30	0,00	-0,09	0,00	0,13	0,00	0,00	69	15,30	0,00	0,09	0,00	0,13	0,00	0,00
	47	15,30	0,00	-0,16	0,00	0,25	0,00	0,00	70	15,30	0,00	0,16	0,00	0,24	0,00	0,00
	48	15,30	0,00	-0,24	0,00	0,36	0,00	0,00	71	15,30	0,00	0,24	0,00	0,36	0,00	0,00
	49	15,30	0,00	-0,31	0,00	0,46	0,00	0,00	72	15,30	0,00	0,31	0,00	0,47	0,00	0,00
	50	15,30	0,00	-0,40	0,00	0,58	0,00	0,00	73	15,30	0,00	0,40	0,00	0,64	0,00	0,00
	51	15,30	0,00	-0,68	0,00	0,90	0,00	0,00	74	15,30	0,00	0,68	0,00	1,17	0,00	0,00
	52	15,30	0,00	-0,84	0,00	1,11	0,00	0,00	75	15,30	0,00	0,84	0,00	1,43	0,00	0,00
	53	15,30	0,00	-0,65	0,00	0,95	0,00	0,00	76	15,30	0,00	0,65	0,00	1,03	0,00	0,00
	54	15,30	0,00	-0,71	0,00	1,07	0,00	0,00	77	15,30	0,00	0,71	0,00	1,06	0,00	0,00
	55	15,30	0,00	-0,80	0,00	1,20	0,00	0,00	78	15,30	0,00	0,80	0,00	1,23	0,00	0,00
	56	15,30	0,00	-0,89	0,00	1,33	0,00	0,00	79	15,30	0,00	0,89	0,00	1,36	0,00	0,00
	57	15,30	0,00	-0,92	0,00	1,39	0,00	0,00	80	15,30	0,00	0,92	0,00	1,41	0,00	0,00
	58	15,30	0,00	-1,39	0,00	1,96	0,00	0,00	81	15,30	0,00	1,39	0,00	1,97	0,00	0,00
	59	15,30	0,00	0,86	0,00	-1,77	0,00	0,00	82	15,30	0,00	-0,86	0,00	-1,78	0,00	0,00
	60	15,30	0,00	0,36	0,00	-0,77	0,00	0,00	83	15,30	0,00	-0,36	0,00	-0,78	0,00	0,00
	61	15,30	0,00	0,30	0,00	-0,63	0,00	0,00	84	15,30	0,00	-0,30	0,00	-0,68	0,00	0,00
	63	15,30	0,00	0,33	0,00	-0,68	0,00	0,00	85	15,30	0,00	-0,33	0,00	-0,73	0,00	0,00
	64	15,30	0,00	0,31	0,00	-0,59	0,00	0,00	86	15,30	0,00	-0,31	0,00	-0,67	0,00	0,00
	65	15,30	0,00	0,16	0,00	-0,29	0,00	0,00	87	15,30	0,00	-0,16	0,00	-0,37	0,00	0,00
	66	15,30	0,00	0,09	0,00	-0,16	0,00	0,00	88	15,30	0,00	-0,09	0,00	-0,21	0,00	0,00
	67	15,30	0,00	0,04	0,00	-0,07	0,00	0,00	89	15,30	0,00	-0,04	0,00	-0,09	0,00	0,00
	68	15,30	0,00	-0,01	0,00	0,03	0,00	0,00	90	15,30	0,00	0,01	0,00	0,03	0,00	0,00

CARATT. Corr. Tors. dir. 0: ASTE

Tratto	Filo In.	Alt. (m)	Tx (t)	Ty (t)	N (t)	Mx (t*m)	My (t*m)	Mt (t*m)	Filo Fin.	Alt. (m)	Tx (t)	Ty (t)	N (t)	Mx (t*m)	My (t*m)	Mt (t*m)
	69	15,30	0,00	-0,07	0,00	0,12	0,00	0,00	91	15,30	0,00	0,07	0,00	0,16	0,00	0,00
	70	15,30	0,00	-0,12	0,00	0,22	0,00	0,00	92	15,30	0,00	0,12	0,00	0,28	0,00	0,00
	71	15,30	0,00	-0,17	0,00	0,31	0,00	0,00	93	15,30	0,00	0,17	0,00	0,41	0,00	0,00
	72	15,30	0,00	-0,21	0,00	0,37	0,00	0,00	94	15,30	0,00	0,21	0,00	0,49	0,00	0,00
	73	15,30	0,00	-0,13	0,00	0,20	0,00	0,00	95	15,30	0,00	0,13	0,00	0,33	0,00	0,00
	76	15,30	0,00	-0,26	0,00	0,42	0,00	0,00	98	15,30	0,00	0,26	0,00	0,64	0,00	0,00
	77	15,30	0,00	-0,47	0,00	0,85	0,00	0,00	99	15,30	0,00	0,47	0,00	1,11	0,00	0,00
	78	15,30	0,00	-0,55	0,00	0,97	0,00	0,00	100	15,30	0,00	0,55	0,00	1,28	0,00	0,00
	79	15,30	0,00	-0,60	0,00	1,06	0,00	0,00	101	15,30	0,00	0,60	0,00	1,40	0,00	0,00
	80	15,30	0,00	-0,64	0,00	1,14	0,00	0,00	102	15,30	0,00	0,64	0,00	1,49	0,00	0,00
	81	15,30	0,00	-0,84	0,00	1,60	0,00	0,00	103	15,30	0,00	0,84	0,00	1,78	0,00	0,00
	82	15,30	0,00	0,81	0,00	-1,58	0,00	0,00	104	15,30	0,00	-0,81	0,00	-1,61	0,00	0,00
	83	15,30	0,00	0,33	0,00	-0,68	0,00	0,00	105	15,30	0,00	-0,33	0,00	-0,70	0,00	0,00
	84	15,30	0,00	0,28	0,00	-0,58	0,00	0,00	106	15,30	0,00	-0,28	0,00	-0,59	0,00	0,00
	85	15,30	0,00	0,39	0,00	-0,77	0,00	0,00	107	15,30	0,00	-0,39	0,00	-0,77	0,00	0,00
	104	15,30	0,00	0,72	0,00	-1,46	0,00	0,00	108	15,30	0,00	-0,72	0,00	-1,50	0,00	0,00
	105	15,30	0,00	0,32	0,00	-0,69	0,00	0,00	109	15,30	0,00	-0,32	0,00	-0,71	0,00	0,00
	106	15,30	0,00	0,28	0,00	-0,60	0,00	0,00	110	15,30	0,00	-0,28	0,00	-0,62	0,00	0,00
	107	15,30	0,00	0,36	0,00	-0,74	0,00	0,00	111	15,30	0,00	-0,36	0,00	-0,77	0,00	0,00
	108	15,30	0,00	0,43	0,00	-1,12	0,00	0,00	112	15,30	0,00	-0,43	0,00	-1,21	0,00	0,00
	109	15,30	0,00	0,26	0,00	-0,62	0,00	0,00	113	15,30	0,00	-0,26	0,00	-0,84	0,00	0,00
	110	15,30	0,00	0,21	0,00	-0,49	0,00	0,00	114	15,30	0,00	-0,21	0,00	-0,68	0,00	0,00
	111	15,30	0,00	0,17	0,00	-0,45	0,00	0,00	115	15,30	0,00	-0,17	0,00	-0,49	0,00	0,00
	1	18,60	-0,24	-0,45	0,16	0,74	-0,35	-0,01	1	15,30	0,24	0,45	-0,16	0,46	-0,29	0,01
	2	18,60	-0,29	-0,34	0,36	0,58	-0,41	-0,01	2	15,30	0,29	0,34	-0,36	0,34	-0,36	0,01
	3	18,60	-0,09	-0,22	0,23	0,39	-0,14	-0,01	3	15,30	0,09	0,22	-0,23	0,21	-0,11	0,01
	4	18,60	-0,04	-0,65	-0,12	0,98	-0,06	-0,01	4	15,30	0,04	0,65	0,12	0,76	-0,05	0,01
	5	18,60	-0,12	-0,57	0,14	0,80	-0,17	-0,01	5	15,30	0,12	0,57	-0,14	0,75	-0,16	0,01
	6	18,60	-0,11	-0,56	0,23	0,85	-0,16	-0,01	6	15,30	0,11	0,56	-0,23	0,66	-0,14	0,01
	7	18,60	-0,08	-0,23	0,10	0,39	-0,11	-0,01	7	15,30	0,08	0,23	-0,10	0,23	-0,10	0,01
	8	18,60	0,16	-0,24	0,08	0,35	0,25	-0,01	8	15,30	-0,16	0,24	-0,08	0,30	0,19	0,01
	9	18,60	0,13	-0,35	0,13	0,49	0,20	-0,01	9	15,30	-0,13	0,35	-0,13	0,44	0,16	0,01
	10	18,60	-0,33	-0,13	0,11	0,22	-0,46	-0,01	10	15,30	0,33	0,13	-0,11	0,12	-0,44	0,01
	11	18,60	-0,36	-0,06	0,17	0,13	-0,50	-0,01	11	15,30	0,36	0,06	-0,17	0,04	-0,47	0,01
	12	18,60	-0,27	-0,05	0,06	0,11	-0,38	-0,01	12	15,30	0,27	0,05	-0,06	0,04	-0,35	0,01
	13	18,60	-0,24	-0,02	0,02	0,05	-0,33	-0,01	13	15,30	0,24	0,02	-0,02	0,00	-0,31	0,01
	14	18,60	-0,23	0,02	-0,01	-0,02	-0,32	-0,01	14	15,30	0,23	-0,02	0,01	-0,04	-0,30	0,01
	15	18,60	-0,23	0,07	-0,04	-0,09	-0,33	-0,01	15	15,30	0,23	-0,07	0,04	-0,09	-0,30	0,01
	16	18,60	-0,23	0,11	-0,06	-0,16	-0,32	-0,01	16	15,30	0,23	-0,11	0,06	-0,13	-0,30	0,01
	17	18,60	-0,23	0,15	-0,08	-0,23	-0,33	-0,01	17	15,30	0,23	-0,15	0,08	-0,17	-0,30	0,01
	18	18,60	-0,23	0,20	-0,11	-0,31	-0,33	-0,01	18	15,30	0,23	-0,20	0,11	-0,22	-0,30	0,01
	19	18,60	-0,23	0,26	-0,15	-0,41	-0,33	-0,01	19	15,30	0,23	-0,26	0,15	-0,29	-0,30	0,01
	20	18,60	-0,23	0,33	-0,18	-0,51	-0,32	-0,01	20	15,30	0,23	-0,33	0,18	-0,36	-0,30	0,01
	21	18,60	-0,23	0,37	-0,21	-0,59	-0,33	-0,01	21	15,30	0,23	-0,37	0,21	-0,41	-0,31	0,01
	22	18,60	-0,27	0,38	-0,26	-0,61	-0,38	-0,01	22	15,30	0,27	-0,38	0,26	-0,42	-0,36	0,01
	23	18,60	-0,38	0,36	-0,35	-0,59	-0,53	-0,01	23	15,30	0,38	-0,36	0,35	-0,38	-0,50	0,01
	24	18,60	-0,28	0,09	0,41	-0,16	-0,41	-0,01	24	15,30	0,28	-0,09	-0,41	-0,08	-0,36	0,01
	25	18,60	-0,23	0,46	-0,78	-0,68	-0,33	-0,01	25	15,30	0,23	-0,46	0,78	-0,56	-0,30	0,01
	26	18,60	-0,33	0,54	-0,30	-0,86	-0,46	-0,01	26	15,30	0,33	-0,54	0,30	-0,60	-0,44	0,01
	27	18,60	-0,32	0,54	-0,44	-0,86	-0,44	-0,01	27	15,30	0,32	-0,54	0,44	-0,59	-0,41	0,01
	28	18,60	-0,21	0,67	-0,33	-1,06	-0,30	-0,01	28	15,30	0,21	-0,67	0,33	-0,74	-0,26	0,01
	29	18,60	0,27	-0,25	-0,02	0,43	0,38	-0,01	29	15,30	-0,27	0,25	0,02	0,25	0,33	0,01
	30	18,60	0,12	-0,96	-0,12	1,39	0,16	-0,01	30	15,30	-0,12	0,96	0,12	1,19	0,15	0,01
	31	18,60	-0,13	-0,43	0,05	0,60	-0,19	-0,01	31	15,30	0,13	0,43	-0,05	0,57	-0,17	0,01
	32	18,60	-0,05	-0,28	-0,02	0,39	-0,07	-0,01	32	15,30	0,05	0,28	0,02	0,37	-0,06	0,01
	33	18,60	0,00	-0,06	-0,73	0,09	0,00	-0,01	33	15,30	0,00	0,06	0,73	0,06	0,00	0,01
	34	18,60	-0,06	-0,05	-0,87	0,08	-0,08	-0,01	34	15,30	0,06	0,05	0,87	0,05	-0,07	0,01
	35	18,60	-0,13	-0,10	-0,04	0,16	-0,17	-0,01	35	15,30	0,13	0,10	0,04	0,11	-0,17	0,01
	36	18,60	-0,01	-1,05	0,02	1,50	-0,01	-0,01	36	15,30	0,01	1,05	-0,02	1,32	-0,01	0,01
	37	18,60	-0,06	-0,43	-0,07	0,59	-0,08	-0,01	37	15,30	0,06	0,43	0,07	0,56	-0,07	0,01
	38	18,60	-0,16	-0,36	-0,01	0,50	-0,22	-0,01	38	15,30	0,16	0,36	0,01	0,48	-0,22	0,01
	39	18,60	-0,07	0,01	0,89	0,00	-0,10	-0,01	39	15,30	0,07	-0,01	-0,89	-0,03	-0,09	0,01
	40	18,60	0,08	0,01	0,75	0,00	0,11	-0,01	40	15,30	-0,08	-0,01	-0,75	-0,02	0,11	0,01
	41	18,60	0,18	-0,29	0,20	0,43	0,24	-0,01	41	15,30	-0,18	0,29	-0,20	0,36	0,24	0,01
	42	18,60	0,15	-0,01	-0,02	0,02	0,21	-0,01	42	15,30	-0,15	0,01	0,02	0,02	0,18	0,01
	43	18,60	0,10	-0,10	0,03	0,14	0,15	-0,01	43	15,30	-0,10	0,10	-0,03	0,13	0,13	0,01
	44	18,60	0,04	-0,10	0,01	0,14	0,06	-0,01	44	15,30	-0,04	0,10	-0,01	0,13	0,05	0,01
	45	18,60	-0,03	-0,10	-0,01	0,14	-0,04	-0,01	45	15,30	0,03	0,10	0,01	0,13	-0,04	0,01
	46	18,60	-0,10	-0,10	-0,02	0,14	-0,14	-0,01	46	15,30	0,10	0,10	0,02	0,13	-0,13	0,01
	47	18,60	-0,17	-0,10	-0,04	0,14	-0,24	-0,01	47	15,30	0,17	0,10	0,04	0,13	-0,22	0,01
	48	18,60	-0,24	-0,11	-0,05	0,15	-0,34	-0,01	48	15,30	0,24	0,11	0,05	0,14	-0,31	0,01
	49	18,60	-0,31	-0,15	-0,10	0,22	-0,43	-0,01	49	15,30	0,31	0,15	0,10	0,20	-0,39	0,01
	50	18,60	-0,39	-0,24	-0,17	0,35	-0,56	-0,01	50	15,30	0,39	0,24	0,17	0,31	-0,51	0,01
	51	18,60	-0,55	-0,22	-0,15	0,32	-0,78	-0,01	51	15,30	0,55	0,22	0,15	0,28	-0,71	0,01
	52	18,60	-0,66	-0,02	-0,15	0,02	-0,92	-0,01	52	15,30	0,66	0,02	0,15	0,02	-0,84	0,01
	53	18,60	-0,61	0,07	-0,23	-0,10	-0,87	-0,01	53	15,30	0,61	-0,07	0,23	-0,09	-0,79	0,01
	54	18,60	-0,64	0,02	-0,17	-0,03	-0,90	-0,01	54	15,30	0,64	-0,02	0,17	-0,03	-0,82	0,01
	55	18,60	-0,80	-0,04	-0,08	0,05	-1,14	-0,01	55	15,30	0,80	0,04	0,08	0,05	-1,03	0,01
	56	18,60	-0,84	-0,11	-0,12	0,15	-1,18	-0,01	56	15,30	0,84	0,11	0,12	0,14	-1,08	0,01
	57	18,60	-0,85	-0,17	-0,17	0,25	-1,21	-0,01	57	15,30	0,85	0,17	0,17	0,22	-1,10	0,01
	58	18,60	-0,10	1,28	-0,14	-1,87	-0,15	-0,01	58	15,30	0,10	-1,28	0,14	-1,58	-0,13	0,01
	59	18,60	0,04	-1,19	-0,07	1,74	0,07	-0,01	59	15,30	-0,04	1,19	0,07	1,48	0,05	0,01
	60	18,60	0,03	-0,45	-0,09	0,64	0,04	-0,01	60	15,30	-0,03	0,45	0,09	0,59	0,04	0,01
	61	18,60	0,05	-0,44	-0,02	0,62	0,07	-0,01	61	15,30	-0,05	0,44	0,02	0,57	0,07	0,01
	63	18,60	0,00	-0,21	-0,01	0,30	0,00	-0,01	63	15,30	0,00	0,21	0,01	0,26	0,00	0,01
	64	18,60	0,00	-0,52	-0,03	0,77	0,00	-0,01	64	15,30	0,00	0,52	0,03	0,64	0,00	0,01
	65	18,60	0,16	0,13	-0,08	-0,19	0,23	-0,01	65	15,30	-0,16	-0,13	0,08	-0,16	0,21	0,01
	66	18,60	0,09	0,08	-0,03	-0,12	0,13	-0,01	66	15,30	-0,09	-0,08	0,03	-0,10	0,12	0,01
	67	18,60	0,03	0,07	-0,02	-0,10	0,04	-0,01	67	15,30	-0,03	-0,07	0,02	-0,08	0,03	0,01
	68	18,60	-0,04	0,06	-0,01	-0,09	-0,05	-0,01	68	15,30	0,04	-0,06	0,01	-0,08	-0,05	0,01
	69	18,60	-0,10	0,06	0,00	-0,09	-0,14	-0,01	69	15,30	0,10	-0,06	0,00	-0,08	-0,13	0,01

CARATT. Corr. Tors. dir. 0: ASTE

Tratto	Filo In.	Alt. (m)	Tx (t)	Ty (t)	N (t)	Mx (t*m)	My (t*m)	Mt (t*m)	Filo Fin.	Alt. (m)	Tx (t)	Ty (t)	N (t)	Mx (t*m)	My (t*m)	Mt (t*m)
	70	18,60	-0,17	0,06	0,01	-0,09	-0,23	-0,01	70	15,30	0,17	-0,06	-0,01	-0,08	-0,22	0,01
	71	18,60	-0,23	0,06	0,02	-0,09	-0,33	-0,01	71	15,30	0,23	-0,06	-0,02	-0,08	-0,30	0,01
	72	18,60	-0,28	0,03	0,01	-0,05	-0,40	-0,01	72	15,30	0,28	-0,03	-0,01	-0,04	-0,37	0,01
	73	18,60	-0,27	-0,11	0,01	0,16	-0,38	-0,01	73	15,30	0,27	0,11	-0,01	0,15	-0,35	0,01
	74	18,60	-0,17	-0,10	0,75	0,13	-0,25	-0,01	74	15,30	0,17	0,10	-0,75	0,13	-0,21	0,01
	75	18,60	-0,21	0,16	1,14	-0,23	-0,31	-0,01	75	15,30	0,21	-0,16	-1,14	-0,20	-0,25	0,01
	76	18,60	-0,46	0,30	0,05	-0,42	-0,65	-0,01	76	15,30	0,46	-0,30	-0,05	-0,38	-0,60	0,01
	77	18,60	-0,62	0,13	0,05	-0,19	-0,87	-0,01	77	15,30	0,62	-0,13	-0,05	-0,17	-0,80	0,01
	78	18,60	-0,72	0,09	0,09	-0,12	-1,01	-0,01	78	15,30	0,72	-0,09	-0,09	-0,11	-0,93	0,01
	79	18,60	-0,79	0,09	0,12	-0,12	-1,11	-0,01	79	15,30	0,79	-0,09	-0,12	-0,11	-1,02	0,01
	80	18,60	-0,82	0,14	0,17	-0,20	-1,16	-0,01	80	15,30	0,82	-0,14	-0,17	-0,17	-1,06	0,01
	81	18,60	0,09	1,24	0,14	-1,80	0,13	-0,01	81	15,30	-0,09	-1,24	-0,14	-1,54	0,11	0,01
	82	18,60	0,07	-1,18	-0,03	1,74	0,10	-0,01	82	15,30	-0,07	1,18	0,03	1,44	0,08	0,01
	83	18,60	0,10	-0,45	-0,04	0,64	0,14	-0,01	83	15,30	-0,10	0,45	0,04	0,59	0,13	0,01
	84	18,60	0,10	-0,38	-0,01	0,54	0,15	-0,01	84	15,30	-0,10	0,38	0,01	0,50	0,14	0,01
	85	18,60	0,06	-0,48	-0,06	0,72	0,08	-0,01	85	15,30	-0,06	0,48	0,06	0,58	0,07	0,01
	86	18,60	0,07	-0,21	-0,05	0,35	0,10	-0,01	86	15,30	-0,07	0,21	0,05	0,23	0,09	0,01
	87	18,60	0,17	-0,10	-0,08	0,18	0,24	-0,01	87	15,30	-0,17	0,10	0,08	0,09	0,22	0,01
	88	18,60	0,19	-0,04	-0,05	0,09	0,27	-0,01	88	15,30	-0,19	0,04	0,05	0,03	0,25	0,01
	89	18,60	0,19	0,00	-0,01	0,02	0,26	-0,01	89	15,30	-0,19	0,00	0,01	-0,01	0,24	0,01
	90	18,60	0,19	0,04	0,02	-0,04	0,26	-0,01	90	15,30	-0,19	-0,04	-0,02	-0,06	0,24	0,01
	91	18,60	0,19	0,08	0,06	-0,11	0,26	-0,01	91	15,30	-0,19	-0,08	-0,06	-0,10	0,24	0,01
	92	18,60	0,18	0,12	0,09	-0,17	0,26	-0,01	92	15,30	-0,18	-0,12	-0,09	-0,14	0,24	0,01
	93	18,60	0,19	0,16	0,12	-0,24	0,26	-0,01	93	15,30	-0,19	-0,16	-0,12	-0,19	0,24	0,01
	94	18,60	0,25	0,18	0,21	-0,27	0,35	-0,01	94	15,30	-0,25	-0,18	-0,21	-0,20	0,33	0,01
	95	18,60	0,37	0,09	0,18	-0,15	0,52	-0,01	95	15,30	-0,37	-0,09	-0,18	-0,09	0,48	0,01
	96	18,60	0,27	0,03	-1,08	-0,07	0,38	-0,01	96	15,30	-0,27	-0,03	1,08	-0,01	0,34	0,01
	97	18,60	0,07	0,03	-1,31	-0,09	0,10	-0,01	97	15,30	-0,07	-0,03	1,31	0,00	0,08	0,01
	98	18,60	-0,02	0,18	0,26	-0,31	-0,02	-0,01	98	15,30	0,02	-0,18	-0,26	-0,19	-0,02	0,01
	99	18,60	0,12	0,38	0,38	-0,60	0,17	-0,01	99	15,30	-0,12	-0,38	-0,38	-0,41	0,15	0,01
	100	18,60	0,19	0,44	0,35	-0,70	0,27	-0,01	100	15,30	-0,19	-0,44	-0,35	-0,49	0,25	0,01
	101	18,60	0,21	0,48	0,39	-0,76	0,29	-0,01	101	15,30	-0,21	-0,48	-0,39	-0,53	0,27	0,01
	102	18,60	0,27	0,50	0,48	-0,80	0,38	-0,01	102	15,30	-0,27	-0,50	-0,48	-0,55	0,35	0,01
	103	18,60	0,20	0,62	0,34	-0,99	0,29	-0,01	103	15,30	-0,20	-0,62	-0,34	-0,70	0,25	0,01
	104	18,60	0,12	-1,04	0,03	1,54	0,18	-0,01	104	15,30	-0,12	1,04	-0,03	1,28	0,14	0,01
	105	18,60	0,17	-0,43	0,01	0,60	0,23	-0,01	105	15,30	-0,17	0,43	-0,01	0,55	0,22	0,01
	106	18,60	0,16	-0,36	0,00	0,51	0,22	-0,01	106	15,30	-0,16	0,36	0,00	0,47	0,20	0,01
	107	18,60	0,10	-0,49	-0,08	0,73	0,16	-0,01	107	15,30	-0,10	0,49	0,08	0,59	0,12	0,01
	108	18,60	0,19	-0,88	-0,04	1,32	0,29	-0,01	108	15,30	-0,19	0,88	0,04	1,05	0,23	0,01
	109	18,60	0,25	-0,41	-0,04	0,58	0,35	-0,01	109	15,30	-0,25	0,41	0,04	0,53	0,33	0,01
	110	18,60	0,21	-0,34	-0,06	0,47	0,29	-0,01	110	15,30	-0,21	0,34	0,06	0,43	0,27	0,01
	111	18,60	0,13	-0,38	-0,21	0,57	0,20	-0,01	111	15,30	-0,13	0,38	0,21	0,44	0,15	0,01
	112	18,60	0,29	-0,40	-0,07	0,66	0,44	-0,01	112	15,30	-0,29	0,40	0,07	0,42	0,35	0,01
	113	18,60	0,43	-0,26	-0,15	0,45	0,61	-0,01	113	15,30	-0,43	0,26	0,15	0,25	0,56	0,01
	114	18,60	0,36	-0,19	-0,20	0,34	0,51	-0,01	114	15,30	-0,36	0,19	0,20	0,17	0,46	0,01
	115	18,60	0,19	-0,12	-0,23	0,23	0,29	-0,01	115	15,30	-0,19	0,12	0,23	0,10	0,22	0,01
	1	18,60	0,00	-0,19	0,00	0,46	0,00	0,00	2	18,60	0,00	0,19	0,00	0,44	0,00	0,00
	1	18,60	0,00	0,35	0,00	-0,89	0,00	0,00	4	18,60	0,00	-0,35	0,00	-0,86	0,00	0,00
	2	18,60	0,00	-0,05	0,00	0,09	0,00	0,00	3	18,60	0,00	0,05	0,00	0,18	0,00	0,00
	4	18,60	0,00	-0,02	0,00	0,09	0,00	0,01	5	18,60	0,00	0,02	0,00	0,01	0,00	-0,01
	5	18,60	0,00	-0,08	0,00	0,22	0,00	0,00	6	18,60	0,00	0,08	0,00	0,25	0,00	0,00
	6	18,60	0,00	0,02	0,00	-0,04	0,00	0,00	7	18,60	0,00	-0,02	0,00	-0,01	0,00	0,00
	7	18,60	0,00	-0,09	0,00	0,15	0,00	0,00	8	18,60	0,00	0,09	0,00	0,11	0,00	0,00
	8	18,60	0,00	-0,20	0,00	0,29	0,00	0,00	9	18,60	0,00	0,20	0,00	0,25	0,00	0,00
	9	18,60	0,00	-0,22	0,00	0,32	0,00	0,00	10	18,60	0,00	0,22	0,00	0,11	0,00	0,00
	10	18,60	0,00	-0,28	0,00	0,45	0,00	0,00	11	18,60	0,00	0,28	0,00	0,42	0,00	0,00
	11	18,60	0,00	-0,15	0,00	0,22	0,00	0,00	12	18,60	0,00	0,15	0,00	0,29	0,00	0,00
	12	18,60	0,00	-0,13	0,00	0,20	0,00	0,00	13	18,60	0,00	0,13	0,00	0,22	0,00	0,00
	13	18,60	0,00	-0,12	0,00	0,20	0,00	0,00	14	18,60	0,00	0,12	0,00	0,21	0,00	0,00
	14	18,60	0,00	-0,12	0,00	0,21	0,00	0,00	15	18,60	0,00	0,12	0,00	0,21	0,00	0,00
	15	18,60	0,00	-0,13	0,00	0,21	0,00	0,00	16	18,60	0,00	0,13	0,00	0,21	0,00	0,00
	16	18,60	0,00	-0,13	0,00	0,20	0,00	0,00	17	18,60	0,00	0,13	0,00	0,20	0,00	0,00
	17	18,60	0,00	-0,13	0,00	0,21	0,00	0,00	18	18,60	0,00	0,13	0,00	0,21	0,00	0,00
	18	18,60	0,00	-0,13	0,00	0,21	0,00	0,00	19	18,60	0,00	0,13	0,00	0,21	0,00	0,00
	19	18,60	0,00	-0,12	0,00	0,20	0,00	0,00	20	18,60	0,00	0,12	0,00	0,21	0,00	0,00
	20	18,60	0,00	-0,12	0,00	0,20	0,00	0,00	21	18,60	0,00	0,12	0,00	0,20	0,00	0,00
	21	18,60	0,00	-0,12	0,00	0,22	0,00	0,00	22	18,60	0,00	0,12	0,00	0,19	0,00	0,00
	22	18,60	0,00	-0,16	0,00	0,30	0,00	0,00	23	18,60	0,00	0,16	0,00	0,22	0,00	0,00
	23	18,60	0,00	-0,29	0,00	0,46	0,00	0,01	24	18,60	0,00	0,29	0,00	0,52	0,00	-0,01
	25	18,60	0,00	-0,25	0,00	0,42	0,00	0,00	26	18,60	0,00	0,25	0,00	0,34	0,00	0,00
	26	18,60	0,00	-0,16	0,00	0,24	0,00	0,00	27	18,60	0,00	0,16	0,00	0,25	0,00	0,00
	27	18,60	0,00	-0,20	0,00	0,31	0,00	0,00	28	18,60	0,00	0,20	0,00	0,38	0,00	0,00
	29	18,60	0,00	0,23	0,00	-0,50	0,00	0,01	30	18,60	0,00	-0,23	0,00	-0,60	0,00	-0,01
	30	18,60	0,00	-0,11	0,00	0,38	0,00	0,00	31	18,60	0,00	0,11	0,00	0,23	0,00	0,00
	31	18,60	0,00	-0,05	0,00	0,01	0,00	0,00	32	18,60	0,00	0,05	0,00	0,13	0,00	0,00
	32	18,60	0,00	0,01	0,00	-0,04	0,00	0,00	33	18,60	0,00	-0,01	0,00	0,02	0,00	0,00
	34	18,60	0,00	-0,23	0,00	0,25	0,00	0,00	35	18,60	0,00	0,23	0,00	0,21	0,00	0,00
	36	18,60	0,00	0,00	0,00	0,02	0,00	0,00	37	18,60	0,00	0,00	0,00	-0,01	0,00	0,00
	37	18,60	0,00	-0,03	0,00	0,11	0,00	0,00	38	18,60	0,00	0,03	0,00	-0,02	0,00	0,00
	38	18,60	0,00	-0,23	0,00	0,30	0,00	-0,01	39	18,60	0,00	0,23	0,00	0,39	0,00	0,01
	40	18,60	0,00	0,37	0,00	-0,40	0,00	0,01	41	18,60	0,00	-0,37	0,00	-0,34	0,00	-0,01
	41	18,60	0,00	0,01	0,00	0,06	0,00	0,00	42	18,60	0,00	-0,01	0,00	-0,09	0,00	0,00
	42	18,60	0,00	-0,06	0,00	0,11	0,00	0,00	43	18,60	0,00	0,06	0,00	0,08	0,00	0,00
	43	18,60	0,00	-0,06	0,00	0,09	0,00	0,00	44	18,60	0,00	0,06	0,00	0,09	0,00	0,00
	44	18,60	0,00	-0,05	0,00	0,08	0,00	0,00	45	18,60	0,00	0,05	0,00	0,09	0,00	0,00
	45	18,60	0,00	-0,05	0,00	0,08	0,00	0,00	46	18,60	0,00	0,05	0,00	0,08	0,00	0,00
	46	18,60	0,00	-0,06	0,00	0,09	0,00	0,00	47	18,60	0,00	0,06	0,00	0,09	0,00	0,00
	47	18,60	0,00	-0,06	0,00	0,08	0,00	0,00	48	18,60	0,00	0,06	0,00	0,08	0,00	0,00
	48	18,60	0,00	-0,06	0,00	0,10	0,00	0,00	49	18,60	0,00	0,06	0,00	0,09	0,00	0,00
	49	18,60	0,00	-0,10	0,00	0,18	0,00	0,00	50	18,60	0,00	0,10	0,00	0,14	0,00	0,00
	50	18,60	0,00	-0,18	0,00	0,27	0,00	0,00	51	18,60	0,00	0,18	0,00	0,28	0,00	0,00

CARATT. Corr. Tors. dir. 0: ASTE

Tratto	Filo In.	Alt. (m)	Tx (t)	Ty (t)	N (t)	Mx (t*m)	My (t*m)	Mt (t*m)	Filo Fin.	Alt. (m)	Tx (t)	Ty (t)	N (t)	Mx (t*m)	My (t*m)	Mt (t*m)
	51	18,60	0,00	-0,08	0,00	0,09	0,00	0,00	52	18,60	0,00	0,08	0,00	0,18	0,00	0,00
	52	18,60	0,00	0,08	0,00	-0,15	0,00	0,00	53	18,60	0,00	-0,08	0,00	-0,11	0,00	0,00
	53	18,60	0,00	0,01	0,00	0,00	0,00	0,00	54	18,60	0,00	-0,01	0,00	-0,02	0,00	0,00
	54	18,60	0,00	0,02	0,00	-0,01	0,00	0,00	55	18,60	0,00	-0,02	0,00	-0,04	0,00	0,00
	55	18,60	0,00	-0,06	0,00	0,10	0,00	0,00	56	18,60	0,00	0,06	0,00	0,07	0,00	0,00
	56	18,60	0,00	-0,07	0,00	0,11	0,00	0,00	57	18,60	0,00	0,07	0,00	0,09	0,00	0,00
	57	18,60	0,00	-0,12	0,00	0,21	0,00	0,01	58	18,60	0,00	0,12	0,00	0,19	0,00	-0,01
	59	18,60	0,00	0,03	0,00	-0,09	0,00	0,00	60	18,60	0,00	-0,03	0,00	-0,09	0,00	0,00
	60	18,60	0,00	-0,04	0,00	0,04	0,00	0,00	61	18,60	0,00	0,04	0,00	0,08	0,00	0,00
	61	18,60	0,00	0,08	0,00	-0,18	0,00	0,00	62	18,60	0,00	-0,08	0,00	-0,08	0,00	0,00
	62	18,60	0,00	0,08	0,00	0,08	0,00	0,00	63	18,60	0,00	-0,08	0,00	-0,22	0,00	0,00
	63	18,60	0,00	-0,13	0,00	0,21	0,00	0,00	64	18,60	0,00	0,13	0,00	0,21	0,00	0,00
	64	18,60	0,00	0,12	0,00	-0,21	0,00	0,00	65	18,60	0,00	-0,12	0,00	-0,15	0,00	0,00
	65	18,60	0,00	0,05	0,00	-0,07	0,00	0,00	66	18,60	0,00	-0,05	0,00	-0,09	0,00	0,00
	66	18,60	0,00	0,04	0,00	-0,05	0,00	0,00	67	18,60	0,00	-0,04	0,00	-0,06	0,00	0,00
	67	18,60	0,00	0,04	0,00	-0,05	0,00	0,00	68	18,60	0,00	-0,04	0,00	-0,06	0,00	0,00
	68	18,60	0,00	0,04	0,00	-0,06	0,00	0,00	69	18,60	0,00	-0,04	0,00	-0,06	0,00	0,00
	69	18,60	0,00	0,04	0,00	-0,06	0,00	0,00	70	18,60	0,00	-0,04	0,00	-0,06	0,00	0,00
	70	18,60	0,00	0,04	0,00	-0,05	0,00	0,00	71	18,60	0,00	-0,04	0,00	-0,05	0,00	0,00
	71	18,60	0,00	0,04	0,00	-0,05	0,00	0,00	72	18,60	0,00	-0,04	0,00	-0,06	0,00	0,00
	72	18,60	0,00	0,01	0,00	0,01	0,00	0,00	73	18,60	0,00	-0,01	0,00	-0,05	0,00	0,00
	73	18,60	0,00	-0,15	0,00	0,24	0,00	0,00	74	18,60	0,00	0,15	0,00	0,24	0,00	0,00
	75	18,60	0,00	0,27	0,00	-0,45	0,00	0,00	76	18,60	0,00	-0,27	0,00	-0,40	0,00	0,00
	76	18,60	0,00	0,09	0,00	-0,10	0,00	0,00	77	18,60	0,00	-0,09	0,00	-0,17	0,00	0,00
	77	18,60	0,00	0,04	0,00	-0,06	0,00	0,00	78	18,60	0,00	-0,04	0,00	-0,08	0,00	0,00
	78	18,60	0,00	0,05	0,00	-0,07	0,00	0,00	79	18,60	0,00	-0,05	0,00	-0,07	0,00	0,00
	79	18,60	0,00	0,05	0,00	-0,08	0,00	0,00	80	18,60	0,00	-0,05	0,00	-0,06	0,00	0,00
	80	18,60	0,00	0,10	0,00	-0,18	0,00	0,01	81	18,60	0,00	-0,10	0,00	-0,16	0,00	-0,01
	82	18,60	0,00	0,04	0,00	-0,13	0,00	0,00	83	18,60	0,00	-0,04	0,00	-0,11	0,00	0,00
	83	18,60	0,00	0,05	0,00	-0,07	0,00	0,00	84	18,60	0,00	-0,05	0,00	-0,06	0,00	0,00
	84	18,60	0,00	0,06	0,00	-0,12	0,00	0,00	85	18,60	0,00	-0,06	0,00	-0,17	0,00	0,00
	85	18,60	0,00	-0,04	0,00	0,06	0,00	0,00	86	18,60	0,00	0,04	0,00	0,07	0,00	0,00
	86	18,60	0,00	0,10	0,00	-0,19	0,00	0,00	87	18,60	0,00	-0,10	0,00	-0,11	0,00	0,00
	87	18,60	0,00	0,11	0,00	-0,19	0,00	0,00	88	18,60	0,00	-0,11	0,00	-0,17	0,00	0,00
	88	18,60	0,00	0,10	0,00	-0,17	0,00	0,00	89	18,60	0,00	-0,10	0,00	-0,17	0,00	0,00
	89	18,60	0,00	0,10	0,00	-0,17	0,00	0,00	90	18,60	0,00	-0,10	0,00	-0,17	0,00	0,00
	90	18,60	0,00	0,10	0,00	-0,17	0,00	0,00	91	18,60	0,00	-0,10	0,00	-0,17	0,00	0,00
	91	18,60	0,00	0,10	0,00	-0,17	0,00	0,00	92	18,60	0,00	-0,10	0,00	-0,17	0,00	0,00
	92	18,60	0,00	0,10	0,00	-0,16	0,00	0,00	93	18,60	0,00	-0,10	0,00	-0,15	0,00	0,00
	93	18,60	0,00	0,09	0,00	-0,18	0,00	0,00	94	18,60	0,00	-0,09	0,00	-0,13	0,00	0,00
	94	18,60	0,00	0,16	0,00	-0,32	0,00	0,00	95	18,60	0,00	-0,16	0,00	-0,23	0,00	0,00
	95	18,60	0,00	0,28	0,00	-0,43	0,00	0,00	96	18,60	0,00	-0,28	0,00	-0,50	0,00	0,00
	96	18,60	0,00	0,18	0,00	-0,21	0,00	0,00	97	18,60	0,00	-0,18	0,00	-0,38	0,00	0,00
	97	18,60	0,00	-0,09	0,00	0,19	0,00	0,00	98	18,60	0,00	0,09	0,00	0,12	0,00	0,00
	98	18,60	0,00	0,03	0,00	-0,11	0,00	0,00	99	18,60	0,00	-0,03	0,00	0,00	0,00	0,00
	99	18,60	0,00	0,11	0,00	-0,21	0,00	0,00	100	18,60	0,00	-0,11	0,00	-0,16	0,00	0,00
	100	18,60	0,00	0,11	0,00	-0,17	0,00	0,00	101	18,60	0,00	-0,11	0,00	-0,16	0,00	0,00
	101	18,60	0,00	0,12	0,00	-0,21	0,00	0,00	102	18,60	0,00	-0,12	0,00	-0,16	0,00	0,00
	102	18,60	0,00	0,20	0,00	-0,32	0,00	0,00	103	18,60	0,00	-0,20	0,00	-0,36	0,00	0,00
	104	18,60	0,00	0,08	0,00	-0,23	0,00	0,00	105	18,60	0,00	-0,08	0,00	-0,19	0,00	0,00
	105	18,60	0,00	0,08	0,00	-0,11	0,00	0,00	106	18,60	0,00	-0,08	0,00	-0,13	0,00	0,00
	106	18,60	0,00	0,07	0,00	-0,15	0,00	0,00	107	18,60	0,00	-0,07	0,00	-0,21	0,00	0,00
	108	18,60	0,00	0,13	0,00	-0,38	0,00	0,00	109	18,60	0,00	-0,13	0,00	-0,32	0,00	0,00
	109	18,60	0,00	0,11	0,00	-0,13	0,00	0,00	110	18,60	0,00	-0,11	0,00	-0,19	0,00	0,00
	110	18,60	0,00	0,09	0,00	-0,19	0,00	0,00	111	18,60	0,00	-0,09	0,00	-0,26	0,00	0,00
	112	18,60	0,00	0,20	0,00	-0,57	0,00	0,00	113	18,60	0,00	-0,20	0,00	-0,52	0,00	0,00
	113	18,60	0,00	0,21	0,00	-0,27	0,00	0,00	114	18,60	0,00	-0,21	0,00	-0,34	0,00	0,00
	114	18,60	0,00	0,14	0,00	-0,31	0,00	0,00	115	18,60	0,00	-0,14	0,00	-0,38	0,00	0,00
	2	18,60	0,00	0,22	0,00	-0,73	0,00	0,00	5	18,60	0,00	-0,22	0,00	-0,42	0,00	0,00
	3	18,60	0,00	0,18	0,00	-0,48	0,00	0,00	6	18,60	0,00	-0,18	0,00	-0,41	0,00	0,00
	4	18,60	0,00	0,25	0,00	-0,33	0,00	0,00	29	18,60	0,00	-0,25	0,00	-0,48	0,00	0,00
	5	18,60	0,00	0,43	0,00	-0,60	0,00	0,00	30	18,60	0,00	-0,43	0,00	-0,88	0,00	0,00
	6	18,60	0,00	0,30	0,00	-0,63	0,00	0,00	31	18,60	0,00	-0,30	0,00	-0,40	0,00	0,00
	7	18,60	0,00	0,21	0,00	-0,45	0,00	0,00	32	18,60	0,00	-0,21	0,00	-0,26	0,00	0,00
	8	18,60	0,00	0,19	0,00	-0,31	0,00	0,00	33	18,60	0,00	-0,19	0,00	-0,36	0,00	0,00
	9	18,60	0,00	0,15	0,00	-0,25	0,00	0,00	34	18,60	0,00	-0,15	0,00	-0,29	0,00	0,00
	10	18,60	0,00	0,16	0,00	-0,25	0,00	0,00	35	18,60	0,00	-0,16	0,00	-0,28	0,00	0,00
	11	18,60	0,00	0,04	0,00	-0,16	0,00	0,00	42	18,60	0,00	-0,04	0,00	-0,12	0,00	0,00
	12	18,60	0,00	0,04	0,00	-0,13	0,00	0,00	43	18,60	0,00	-0,04	0,00	-0,11	0,00	0,00
	13	18,60	0,00	0,02	0,00	-0,05	0,00	0,00	44	18,60	0,00	-0,02	0,00	-0,04	0,00	0,00
	14	18,60	0,00	-0,01	0,00	0,04	0,00	0,00	45	18,60	0,00	0,01	0,00	0,03	0,00	0,00
	15	18,60	0,00	-0,04	0,00	0,12	0,00	0,00	46	18,60	0,00	0,04	0,00	0,10	0,00	0,00
	16	18,60	0,00	-0,06	0,00	0,21	0,00	0,00	47	18,60	0,00	0,06	0,00	0,16	0,00	0,00
	17	18,60	0,00	-0,08	0,00	0,30	0,00	0,00	48	18,60	0,00	0,08	0,00	0,23	0,00	0,00
	18	18,60	0,00	-0,11	0,00	0,39	0,00	0,00	49	18,60	0,00	0,11	0,00	0,31	0,00	0,00
	19	18,60	0,00	-0,15	0,00	0,52	0,00	0,00	50	18,60	0,00	0,15	0,00	0,41	0,00	0,00
	20	18,60	0,00	-0,18	0,00	0,65	0,00	0,00	51	18,60	0,00	0,18	0,00	0,50	0,00	0,00
	21	18,60	0,00	-0,21	0,00	0,75	0,00	0,00	52	18,60	0,00	0,21	0,00	0,57	0,00	0,00
	22	18,60	0,00	-0,22	0,00	0,78	0,00	0,00	53	18,60	0,00	0,22	0,00	0,62	0,00	0,00
	23	18,60	0,00	-0,21	0,00	0,76	0,00	0,00	54	18,60	0,00	0,21	0,00	0,58	0,00	0,00
	24	18,60	0,00	0,11	0,00	0,21	0,00	0,00	25	18,60	0,00	-0,11	0,00	-0,31	0,00	0,00
	25	18,60	0,00	-0,42	0,00	1,16	0,00	0,00	55	18,60	0,00	0,42	0,00	0,84	0,00	0,00
	26	18,60	0,00	-0,39	0,00	1,06	0,00	0,00	56	18,60	0,00	0,39	0,00	0,77	0,00	0,00
	27	18,60	0,00	-0,39	0,00	1,07	0,00	0,00	57	18,60	0,00	0,39	0,00	0,77	0,00	0,00
	28	18,60	0,00	-0,53	0,00	1,28	0,00	0,00	58	18,60	0,00	0,53	0,00	1,13	0,00	0,00
	30	18,60	0,00	0,65	0,00	-0,77	0,00	0,01	36	18,60	0,00	-0,65	0,00	-0,73	0,00	-0,01
	31	18,60	0,00	0,28	0,00	-0,35	0,00	0,00	37	18,60	0,00	-0,28	0,00	-0,36	0,00	0,00
	32	18,60	0,00	0,13	0,00	-0,23	0,00	0,01	38	18,60	0,00	-0,13	0,00	-0,10	0,00	-0,01
	35	18,60	0,00	-0,11	0,00	0,07	0,00	-0,01	41	18,60	0,00	0,11	0,00	0,18	0,00	0,01
	36	18,60	0,00	0,67	0,00	-1,00	0,00	0,00	59	18,60	0,00	-0,67	0,00	-0,91	0,00	0,00
	37	18,60	0,00	0,24	0,00	-0,39	0,00	0,00	60	18,60	0,00	-0,24	0,00	-0,34	0,00	0,00

CARATT. Corr. Tors. dir. 0: ASTE

Tratto	Filo In.	Alt. (m)	Tx (t)	Ty (t)	N (t)	Mx (t*m)	My (t*m)	Mt (t*m)	Filo Fin.	Alt. (m)	Tx (t)	Ty (t)	N (t)	Mx (t*m)	My (t*m)	Mt (t*m)
	38	18,60	0,00	0,32	0,00	-0,54	0,00	0,00	61	18,60	0,00	-0,32	0,00	-0,43	0,00	0,00
	41	18,60	0,00	0,45	0,00	-0,69	0,00	0,01	64	18,60	0,00	-0,45	0,00	-0,58	0,00	-0,01
	42	18,60	0,00	0,10	0,00	-0,15	0,00	0,00	65	18,60	0,00	-0,10	0,00	-0,14	0,00	0,00
	43	18,60	0,00	0,06	0,00	-0,08	0,00	0,00	66	18,60	0,00	-0,06	0,00	-0,10	0,00	0,00
	44	18,60	0,00	0,02	0,00	-0,03	0,00	0,00	67	18,60	0,00	-0,02	0,00	-0,04	0,00	0,00
	45	18,60	0,00	-0,02	0,00	0,03	0,00	0,00	68	18,60	0,00	0,02	0,00	0,02	0,00	0,00
	46	18,60	0,00	-0,06	0,00	0,09	0,00	0,00	69	18,60	0,00	0,06	0,00	0,09	0,00	0,00
	47	18,60	0,00	-0,10	0,00	0,14	0,00	0,00	70	18,60	0,00	0,10	0,00	0,15	0,00	0,00
	48	18,60	0,00	-0,14	0,00	0,20	0,00	0,00	71	18,60	0,00	0,14	0,00	0,21	0,00	0,00
	49	18,60	0,00	-0,17	0,00	0,24	0,00	0,00	72	18,60	0,00	0,17	0,00	0,27	0,00	0,00
	50	18,60	0,00	-0,24	0,00	0,30	0,00	0,00	73	18,60	0,00	0,24	0,00	0,42	0,00	0,00
	51	18,60	0,00	-0,43	0,00	0,49	0,00	0,00	74	18,60	0,00	0,43	0,00	0,81	0,00	0,00
	52	18,60	0,00	-0,52	0,00	0,61	0,00	0,00	75	18,60	0,00	0,52	0,00	0,98	0,00	0,00
	53	18,60	0,00	-0,38	0,00	0,50	0,00	0,00	76	18,60	0,00	0,38	0,00	0,64	0,00	0,00
	54	18,60	0,00	-0,39	0,00	0,58	0,00	0,00	77	18,60	0,00	0,39	0,00	0,61	0,00	0,00
	55	18,60	0,00	-0,43	0,00	0,61	0,00	0,00	78	18,60	0,00	0,43	0,00	0,70	0,00	0,00
	56	18,60	0,00	-0,50	0,00	0,74	0,00	0,00	79	18,60	0,00	0,50	0,00	0,78	0,00	0,00
	57	18,60	0,00	-0,52	0,00	0,77	0,00	0,00	80	18,60	0,00	0,52	0,00	0,80	0,00	0,00
	58	18,60	0,00	-0,79	0,00	1,10	0,00	0,00	81	18,60	0,00	0,79	0,00	1,13	0,00	0,00
	59	18,60	0,00	0,57	0,00	-1,18	0,00	0,00	82	18,60	0,00	-0,57	0,00	-1,17	0,00	0,00
	60	18,60	0,00	0,22	0,00	-0,48	0,00	0,00	83	18,60	0,00	-0,22	0,00	-0,47	0,00	0,00
	61	18,60	0,00	0,18	0,00	-0,36	0,00	0,00	84	18,60	0,00	-0,18	0,00	-0,40	0,00	0,00
	63	18,60	0,00	0,19	0,00	-0,39	0,00	0,00	85	18,60	0,00	-0,19	0,00	-0,44	0,00	0,00
	64	18,60	0,00	0,18	0,00	-0,32	0,00	0,00	86	18,60	0,00	-0,18	0,00	-0,41	0,00	0,00
	65	18,60	0,00	0,09	0,00	-0,15	0,00	0,00	87	18,60	0,00	-0,09	0,00	-0,21	0,00	0,00
	66	18,60	0,00	0,04	0,00	-0,07	0,00	0,00	88	18,60	0,00	-0,04	0,00	-0,10	0,00	0,00
	67	18,60	0,00	0,01	0,00	-0,01	0,00	0,00	89	18,60	0,00	-0,01	0,00	-0,02	0,00	0,00
	68	18,60	0,00	-0,02	0,00	0,04	0,00	0,00	90	18,60	0,00	0,02	0,00	0,06	0,00	0,00
	69	18,60	0,00	-0,06	0,00	0,09	0,00	0,00	91	18,60	0,00	0,06	0,00	0,13	0,00	0,00
	70	18,60	0,00	-0,09	0,00	0,15	0,00	0,00	92	18,60	0,00	0,09	0,00	0,22	0,00	0,00
	71	18,60	0,00	-0,12	0,00	0,21	0,00	0,00	93	18,60	0,00	0,12	0,00	0,30	0,00	0,00
	72	18,60	0,00	-0,14	0,00	0,23	0,00	0,00	94	18,60	0,00	0,14	0,00	0,35	0,00	0,00
	73	18,60	0,00	-0,06	0,00	0,07	0,00	0,00	95	18,60	0,00	0,06	0,00	0,20	0,00	0,00
	76	18,60	0,00	-0,14	0,00	0,18	0,00	0,00	98	18,60	0,00	0,14	0,00	0,39	0,00	0,00
	77	18,60	0,00	-0,30	0,00	0,50	0,00	0,00	99	18,60	0,00	0,30	0,00	0,74	0,00	0,00
	78	18,60	0,00	-0,35	0,00	0,58	0,00	0,00	100	18,60	0,00	0,35	0,00	0,86	0,00	0,00
	79	18,60	0,00	-0,38	0,00	0,62	0,00	0,00	101	18,60	0,00	0,38	0,00	0,94	0,00	0,00
	80	18,60	0,00	-0,40	0,00	0,67	0,00	0,00	102	18,60	0,00	0,40	0,00	0,99	0,00	0,00
	81	18,60	0,00	-0,54	0,00	1,01	0,00	0,00	103	18,60	0,00	0,54	0,00	1,18	0,00	0,00
	82	18,60	0,00	0,49	0,00	-0,95	0,00	0,00	104	18,60	0,00	-0,49	0,00	-1,00	0,00	0,00
	83	18,60	0,00	0,18	0,00	-0,36	0,00	0,00	105	18,60	0,00	-0,18	0,00	-0,39	0,00	0,00
	84	18,60	0,00	0,15	0,00	-0,30	0,00	0,00	106	18,60	0,00	-0,15	0,00	-0,32	0,00	0,00
	85	18,60	0,00	0,23	0,00	-0,45	0,00	0,00	107	18,60	0,00	-0,23	0,00	-0,45	0,00	0,00
	104	18,60	0,00	0,44	0,00	-0,89	0,00	0,00	108	18,60	0,00	-0,44	0,00	-0,93	0,00	0,00
	105	18,60	0,00	0,18	0,00	-0,39	0,00	0,00	109	18,60	0,00	-0,18	0,00	-0,40	0,00	0,00
	106	18,60	0,00	0,16	0,00	-0,34	0,00	0,00	110	18,60	0,00	-0,16	0,00	-0,36	0,00	0,00
	107	18,60	0,00	0,22	0,00	-0,44	0,00	0,00	111	18,60	0,00	-0,22	0,00	-0,47	0,00	0,00
	108	18,60	0,00	0,27	0,00	-0,70	0,00	0,00	112	18,60	0,00	-0,27	0,00	-0,80	0,00	0,00
	109	18,60	0,00	0,16	0,00	-0,35	0,00	0,00	113	18,60	0,00	-0,16	0,00	-0,55	0,00	0,00
	110	18,60	0,00	0,12	0,00	-0,26	0,00	0,00	114	18,60	0,00	-0,12	0,00	-0,43	0,00	0,00
	111	18,60	0,00	0,10	0,00	-0,23	0,00	0,00	115	18,60	0,00	-0,10	0,00	-0,29	0,00	0,00
	116	0,00	0,00	-0,60	0,00	1,07	0,00	0,04	117	0,00	0,00	-0,01	0,00	-0,82	0,00	0,02
	117	0,00	0,00	0,70	0,00	0,84	0,00	0,05	118	0,00	0,00	-1,37	0,00	-1,70	0,00	0,00
	118	0,00	0,00	0,14	0,00	2,00	0,00	0,19	34	0,00	0,00	-0,83	0,00	-2,40	0,00	-0,15
	119	0,00	0,00	2,17	0,00	-2,13	0,00	0,02	120	0,00	0,00	-1,13	0,00	0,76	0,00	0,04
	120	0,00	0,00	0,02	0,00	-0,81	0,00	0,03	121	0,00	0,00	0,98	0,00	1,21	0,00	0,02
	121	0,00	0,00	-1,50	0,00	-1,37	0,00	0,05	40	0,00	0,00	2,41	0,00	3,01	0,00	0,01
	122	0,00	0,00	0,73	0,00	-0,90	0,00	-0,01	123	0,00	0,00	0,09	0,00	0,59	0,00	-0,05
	123	0,00	0,00	-0,60	0,00	-0,55	0,00	-0,02	124	0,00	0,00	1,48	0,00	1,52	0,00	-0,04
	124	0,00	0,00	0,12	0,00	-1,83	0,00	-0,20	75	0,00	0,00	0,76	0,00	2,14	0,00	0,15
	125	0,00	0,00	-3,76	0,00	2,29	0,00	0,04	126	0,00	0,00	3,85	0,00	0,47	0,00	-0,03
	126	0,00	0,00	-4,44	0,00	-0,33	0,00	0,05	127	0,00	0,00	4,89	0,00	3,72	0,00	-0,04
	127	0,00	0,00	-5,33	0,00	-3,85	0,00	0,13	39	0,00	0,00	6,09	0,00	8,01	0,00	-0,14
	128	0,00	0,00	-3,27	0,00	2,65	0,00	-0,01	129	0,00	0,00	3,12	0,00	-0,34	0,00	0,01
	129	0,00	0,00	-1,35	0,00	0,45	0,00	0,00	130	0,00	0,00	1,56	0,00	0,60	0,00	0,01
	130	0,00	0,00	0,79	0,00	-0,61	0,00	-0,11	40	0,00	0,00	-0,22	0,00	0,22	0,00	0,12
	131	0,00	0,00	0,99	0,00	-0,88	0,00	0,00	132	0,00	0,00	-1,34	0,00	-0,41	0,00	-0,01
	132	0,00	0,00	-0,02	0,00	0,24	0,00	-0,02	133	0,00	0,00	-1,23	0,00	-0,88	0,00	0,00
	133	0,00	0,00	-1,65	0,00	1,38	0,00	-0,14	96	0,00	0,00	-0,44	0,00	-0,58	0,00	0,15
	134	0,00	0,00	1,41	0,00	-1,24	0,00	0,01	135	0,00	0,00	-1,71	0,00	-0,50	0,00	-0,03
	135	0,00	0,00	0,14	0,00	0,28	0,00	0,01	136	0,00	0,00	-1,50	0,00	-1,14	0,00	-0,03
	136	0,00	0,00	-2,01	0,00	1,78	0,00	-0,01	97	0,00	0,00	-0,34	0,00	-0,70	0,00	-0,01

TENS. Corr. Tors. dir. 0: SHELL

Shell Nro	Nodo N.ro	S11 kg/cmq	S22 kg/cmq	S12 kg/cmq	M11 kg/cmq	M22 kg/cmq	M12 kg/cmq	Nodo N.ro	S11 kg/cmq	S22 kg/cmq	S12 kg/cmq	M11 kg/cmq	M22 kg/cmq	M12 kg/cmq
1	694	-0,64	-2,64	0,62	-0,68	-3,23	-0,82	695	-0,15	-0,21	0,86	0,35	0,87	-0,77
	33	-0,72	-2,66	-0,01	1,35	6,73	0,38	691	-0,23	-0,22	0,23	0,07	0,37	0,42
2	720	1,21	4,47	0,04	-0,96	-4,51	-1,17	721	0,34	0,08	-0,67	0,48	1,11	-1,11
	39	1,46	4,52	0,62	1,95	9,74	0,76	717	0,58	0,12	-0,09	0,09	0,46	0,83
3	746	0,72	2,55	0,04	0,60	2,70	0,47	747	0,22	0,07	-0,09	-0,29	-0,84	0,45
	74	0,76	2,56	0,31	-1,21	-6,05	-0,63	743	0,26	0,07	0,19	-0,03	-0,17	-0,65
4	694	-0,93	-2,44	-2,41	-0,15	-0,54	0,05	772	-0,38	0,34	-1,46	-0,03	0,02	0,02
	33	-1,32	-2,52	-1,65	-0,08	-0,39	-0,46	769	-0,77	0,26	-0,70	-0,02	-0,09	-0,48
5	698	-1,19	-3,37	-1,28	-0,50	-1,87	-0,73	790	-0,43	0,47	-0,20	0,17	0,34	-0,73
	34	-1,51	-3,43	-1,26	0,91	4,55	0,46	787	-0,74	0,40	-0,18	0,08	0,39	0,45
6	746	1,13	2,02	1,84	-0,04	-0,13	-0,35	808	0,47	-1,28	0,73	0,06	0,05	-0,33
	74	1,06	2,01	1,22	0,29	1,43	0,15	805	0,40	-1,30	0,11	-0,02	-0,11	0,17
7	750	1,53	3,02	2,23	0,20	0,71	0,21	830	0,60	-1,59	0,85	-0,10	-0,37	0,22
	75	1,46	3,01	1,53	-0,61	-3,05	-0,56	827	0,54	-1,60	0,15	0,02	0,12	-0,55

TENS. Corr. Tors. dir. 0: SHELL

Shell Nro	Nodo N.ro	S11 kg/cmq	S22 kg/cmq	S12 kg/cmq	M11 kg/cmq	M22 kg/cmq	M12 kg/cmq	Nodo N.ro	S11 kg/cmq	S22 kg/cmq	S12 kg/cmq	M11 kg/cmq	M22 kg/cmq	M12 kg/cmq
8	849	-0,17	0,38	0,41	-0,39	-2,69	-0,77	850	-0,08	0,86	0,66	0,04	0,49	-0,74
	148	-0,06	0,40	0,45	0,89	4,44	0,55	714	0,04	0,89	0,70	-0,26	-1,28	0,58
9	862	0,27	-0,60	0,08	0,31	0,58	-0,15	863	0,21	-0,91	-0,51	-0,15	-0,13	-0,13
	154	0,22	-0,61	-0,54	-0,22	-1,09	-0,04	740	0,15	-0,92	-1,13	-0,13	-0,65	-0,01
10	875	0,26	0,29	0,09	0,39	2,39	0,37	876	0,09	-0,54	-0,11	-0,07	-0,55	0,36
	188	0,22	0,28	0,11	-0,85	-4,26	-0,70	766	0,05	-0,55	-0,09	0,20	0,99	-0,72
11	849	-0,39	0,51	-1,47	-0,11	-0,03	0,00	888	-0,36	0,68	-0,63	-0,04	-0,08	-0,04
	148	-0,47	0,49	-0,64	-0,10	-0,50	-0,25	784	-0,44	0,67	0,21	0,00	-0,01	-0,29
12	853	-0,44	0,26	-0,34	-0,22	-1,75	-0,60	897	-0,34	0,73	0,44	0,11	0,39	-0,55
	149	-0,50	0,24	0,32	0,66	3,32	0,32	802	-0,40	0,72	1,09	-0,07	-0,36	0,36
13	875	0,43	0,00	0,95	0,06	-0,07	-0,25	906	0,32	-0,54	0,22	0,02	0,11	-0,22
	188	0,38	-0,01	0,15	0,15	0,73	-0,05	824	0,27	-0,55	-0,58	0,00	0,00	-0,02
14	879	0,55	-0,11	1,20	-0,01	0,58	0,10	917	0,41	-0,83	0,27	-0,01	-0,22	0,06
	189	0,47	-0,12	0,21	-0,34	-1,70	-0,37	846	0,33	-0,84	-0,73	0,08	0,41	-0,41
15	928	-0,10	0,41	0,56	-0,30	-1,68	-0,42	929	-0,03	0,77	0,66	0,08	0,25	-0,40
	263	0,03	0,44	0,51	0,52	2,58	0,12	859	0,10	0,79	0,61	-0,07	-0,36	0,14
16	941	0,15	-0,60	-0,31	0,01	-0,20	-0,15	942	0,11	-0,81	-0,53	0,00	-0,02	-0,13
	269	0,04	-0,62	-0,59	0,03	0,14	-0,13	872	0,00	-0,84	-0,81	-0,02	-0,09	-0,11
17	954	0,13	-0,02	-0,05	0,28	1,60	0,12	955	0,03	-0,54	-0,13	-0,08	-0,34	0,11
	303	0,07	-0,03	0,01	-0,52	-2,59	-0,37	885	-0,03	-0,55	-0,07	0,08	0,40	-0,38
18	928	-0,22	0,49	-1,06	-0,08	-0,34	-0,08	967	-0,23	0,44	-0,80	0,00	-0,03	-0,08
	263	-0,20	0,49	-0,55	0,02	0,11	-0,22	894	-0,21	0,44	-0,29	0,01	0,04	-0,22
19	932	-0,25	0,39	-0,01	-0,15	-0,85	-0,37	976	-0,22	0,53	0,21	0,05	0,23	-0,36
	264	-0,21	0,40	0,39	0,34	1,70	0,15	903	-0,18	0,54	0,62	-0,05	-0,25	0,16
20	954	0,23	-0,19	0,55	0,06	0,16	-0,18	985	0,20	-0,35	0,30	-0,02	0,04	-0,17
	303	0,17	-0,20	0,09	0,03	0,16	-0,05	914	0,14	-0,36	-0,16	-0,01	-0,06	-0,05
21	958	0,30	-0,29	0,68	-0,02	0,14	-0,03	996	0,25	-0,55	0,37	0,00	-0,10	-0,04
	304	0,21	-0,31	0,13	-0,14	-0,68	-0,25	925	0,15	-0,57	-0,18	0,03	0,17	-0,26
22	1007	-0,03	0,67	0,39	-0,13	-1,14	-0,32	1008	0,00	0,80	0,45	0,00	0,14	-0,30
	378	0,11	0,70	0,42	0,32	1,60	0,12	938	0,13	0,82	0,48	-0,11	-0,54	0,14
23	1020	0,08	-0,91	-0,18	0,13	0,06	-0,11	1021	0,08	-0,89	-0,39	-0,06	-0,08	-0,08
	384	-0,05	-0,93	-0,51	-0,08	-0,39	-0,09	951	-0,04	-0,91	-0,72	-0,07	-0,33	-0,06
24	1033	0,08	-0,24	0,07	0,20	1,37	0,09	1034	0,02	-0,57	-0,01	-0,03	-0,27	0,08
	418	0,02	-0,26	0,05	-0,42	-2,09	-0,36	964	-0,05	-0,59	-0,04	0,10	0,52	-0,37
25	1007	-0,11	0,73	-0,65	-0,11	-0,22	-0,08	1046	-0,17	0,44	-0,44	-0,02	-0,04	-0,10
	378	-0,06	0,74	-0,34	0,01	0,06	-0,15	973	-0,12	0,45	-0,13	0,00	0,02	-0,17
26	1011	-0,13	0,73	0,24	-0,04	-0,66	-0,29	1055	-0,16	0,57	0,42	0,05	0,19	-0,27
	379	-0,05	0,75	0,50	0,25	1,25	0,08	982	-0,08	0,58	0,67	-0,05	-0,24	0,11
27	1033	0,16	-0,38	0,28	0,06	0,02	-0,17	1064	0,17	-0,32	0,05	0,00	0,07	-0,15
	418	0,09	-0,39	-0,07	0,06	0,29	-0,07	993	0,10	-0,34	-0,30	-0,01	-0,05	-0,05
28	1037	0,20	-0,57	0,38	-0,04	0,22	-0,01	1075	0,21	-0,51	0,10	0,00	-0,10	-0,04
	419	0,10	-0,59	-0,05	-0,14	-0,68	-0,22	1004	0,11	-0,53	-0,33	0,04	0,21	-0,25
29	1086	0,06	0,70	0,05	-0,02	-0,55	-0,23	1087	0,03	0,52	0,10	-0,03	0,05	-0,21
	493	0,15	0,71	0,16	0,13	0,64	0,07	1017	0,11	0,54	0,21	-0,11	-0,55	0,09
30	1099	-0,03	-0,90	0,05	0,15	0,22	-0,08	1100	0,03	-0,61	-0,16	-0,08	-0,09	-0,07
	499	-0,09	-0,92	-0,29	-0,13	-0,64	-0,06	1030	-0,04	-0,63	-0,50	-0,08	-0,42	-0,05
31	1112	0,02	-0,29	0,29	0,16	1,08	0,07	1113	0,00	-0,39	0,21	-0,01	-0,21	0,06
	533	-0,01	-0,30	0,21	-0,31	-1,55	-0,30	1043	-0,03	-0,39	0,13	0,11	0,53	-0,31
32	1086	0,01	0,74	-0,06	-0,04	0,08	-0,09	1125	-0,07	0,31	0,19	-0,02	-0,04	-0,11
	493	0,04	0,74	0,11	-0,02	-0,09	-0,08	1052	-0,04	0,32	0,36	0,00	0,01	-0,10
33	1090	0,01	0,78	0,65	-0,06	-0,68	-0,20	1134	-0,07	0,40	0,86	0,03	0,15	-0,18
	494	0,07	0,79	0,80	0,19	0,96	0,01	1061	-0,01	0,41	1,01	-0,04	-0,22	0,03
34	1112	0,07	-0,38	-0,13	0,00	-0,20	-0,13	1143	0,10	-0,22	-0,40	0,01	0,09	-0,12
	533	0,04	-0,39	-0,39	0,08	0,41	-0,08	1072	0,07	-0,22	-0,65	-0,01	-0,06	-0,06
35	1116	0,07	-0,60	-0,07	0,00	0,38	-0,03	1154	0,13	-0,33	-0,41	0,00	-0,11	-0,05
	534	0,02	-0,61	-0,39	-0,13	-0,64	-0,16	1083	0,07	-0,34	-0,73	0,04	0,22	-0,18
36	695	-0,73	-0,37	0,51	0,35	0,87	-0,26	696	-0,62	0,16	0,71	0,03	0,39	-0,22
	691	-0,16	-0,26	0,28	0,07	0,37	-0,04	692	-0,05	0,28	0,49	0,08	0,39	0,00
37	696	-0,77	0,17	0,73	0,04	0,39	-0,04	697	-0,85	-0,21	0,99	0,24	0,71	-0,03
	692	-0,12	0,30	0,43	0,08	0,39	-0,22	693	-0,19	-0,08	0,69	0,09	0,43	-0,20
38	697	-0,41	0,09	0,78	0,24	0,72	0,50	698	-1,11	-3,41	1,19	-0,60	-2,21	0,48
	693	-0,53	0,07	0,71	0,09	0,43	-0,69	34	-1,23	-3,44	1,13	1,12	5,60	-0,70
39	699	-0,17	-0,76	1,18	-0,03	-0,52	-0,17	700	-0,09	-0,38	1,03	0,09	0,27	-0,18
	694	-0,05	-0,74	0,88	0,17	1,00	-0,05	695	0,02	-0,36	0,73	0,18	0,01	-0,06
40	700	-0,24	-0,39	0,69	0,08	0,27	-0,08	701	-0,15	0,04	0,96	0,06	0,00	-0,09
	695	-0,65	-0,48	0,37	0,17	0,01	-0,21	696	-0,57	-0,05	0,64	0,05	0,48	-0,22
41	701	-0,13	0,05	0,58	0,06	0,00	-0,20	702	-0,22	-0,44	0,82	-0,01	0,11	-0,20
	696	-0,66	-0,06	0,65	0,05	0,48	-0,06	697	-0,76	-0,55	0,90	0,12	0,10	-0,06
42	702	-0,12	-0,47	0,64	0,01	0,11	-0,16	703	-0,17	-0,77	0,04	-0,13	-0,15	-0,18
	697	0,08	-0,43	0,68	0,12	0,10	-0,15	698	0,02	-0,73	0,08	-0,10	0,28	-0,17
43	704	-0,03	-0,10	1,21	-0,05	-0,60	-0,12	705	0,00	0,00	1,16	0,07	0,11	-0,12
	699	-0,05	-0,11	1,15	0,21	0,69	-0,14	700	-0,03	0,00	1,09	0,03	-0,01	-0,14
44	705	-0,01	0,01	0,79	0,07	0,11	-0,13	706	0,00	0,06	0,93	-0,06	-0,07	-0,16
	700	-0,16	-0,02	0,76	0,03	-0,01	-0,11	701	-0,15	0,03	0,90	0,09	0,12	-0,14
45	706	-0,03	0,05	0,54	-0,06	-0,07	-0,18	707	-0,03	0,03	0,58	-0,01	0,02	-0,20
	701	-0,11	0,04	0,51	0,09	0,12	-0,16	702	-0,12	0,01	0,55	-0,03	-0,01	-0,19
46	707	0,00	0,02	0,39	0,00	0,02	-0,22	708	0,01	0,03	0,02	-0,14	-0,36	-0,21
	702	-0,05	0,01	0,38	-0,02	-0,01	-0,16	703	-0,05	0,02	0,01	-0,05	0,23	-0,15
47	709	-0,02	0,46	1,13	-0,02	-1,11	-0,02	710	-0,03	0,41	1,04	-0,10	0,17	-0,03
	704	0,07	0,48	1,23	0,23	0,80	-0,20	705	0,06	0,43	1,14	0,01	-0,20	-0,21
48	710	0,31	0,47	0,64	-0,07	0,17	-0,22	711	0,28	0,31	0,78	-0,10	-0,38	-0,26
	705	0,08	0,43	0,77	0,00	-0,20	-0,08	706	0,05	0,27	0,92	-0,03	0,08	-0,12
49	711	0,31	0,31	0,58	-0,10	-0,38	-0,12	712	0,36	0,56	0,69	-0,09	0,08	-0,14
	706	0,04	0,26	0,53	-0,03	0,08	-0,23	707	0,08	0,50	0,63	-0,05	-0,18	-0,25
50	712	-0,09	0,48	0,41	-0,11	0,07	-0,29	713	-0,07	0,58	0,02	-0,03	-0,77	-0,27
	707	0,07	0,51	0,44	-0,04	-0,18	-0,15	708	0,09	0,61	0,05	0,02	0,43	-0,12
51	148	0,52	1,79	0,55	-1,37	-6,84	0,38	714	0,26	0,51	0,82	0,00	-0,02	0,35
	709	0,41	1,77	0,87	0,95	3,77	-0,80	710	0,15	0,48	1,14	-0,30	-0,85	-0,82
52	714	0,14	0,56	0,69	0,00	-0,02	-0,21	715	0,13	0,51	0,75	-0,14	-0,70	-0,17
	710	0,37	0,60	0,74	-0,27	-0,85	-0,21	711	0,36	0,56	0,80	-0,05	-0,13	-0,17
53	715	0,16	0,50	0,43	-0,14	-0,70	-0,16	716	0,18	0,58	0,52	0,00	-0,01	-0,12

TENS. Corr. Tors. dir. 0: SHELL

Shell Nro	Nodo N.ro	S11 kg/cmq	S22 kg/cmq	S12 kg/cmq	M11 kg/cmq	M22 kg/cmq	M12 kg/cmq	Nodo N.ro	S11 kg/cmq	S22 kg/cmq	S12 kg/cmq	M11 kg/cmq	M22 kg/cmq	M12 kg/cmq
	711	0,41	0,55	0,60	-0,05	-0,13	-0,20	712	0,42	0,62	0,69	-0,26	-0,78	-0,16
54	716	0,52	0,42	0,07	0,00	-0,01	-0,66	149	0,84	2,00	0,61	-1,17	-5,87	-0,66
	712	0,33	0,38	0,41	-0,29	-0,78	0,42	713	0,65	1,96	0,96	0,74	3,04	0,42
55	721	0,94	0,42	-0,20	0,48	1,11	-0,31	722	0,80	-0,26	-0,55	0,01	0,34	-0,25
	717	0,23	0,28	-0,13	0,09	0,46	0,10	718	0,09	-0,41	-0,48	0,07	0,37	0,17
56	722	0,76	-0,24	-0,61	0,05	0,35	-0,10	723	0,78	-0,14	-0,78	0,01	0,23	-0,12
	718	0,04	-0,38	-0,38	0,07	0,37	-0,01	719	0,06	-0,28	-0,55	0,06	0,32	-0,03
57	723	0,41	-0,41	-0,74	0,02	0,23	-0,04	724	0,84	1,74	-1,26	-0,11	0,11	-0,09
	719	0,37	-0,42	-0,49	0,06	0,32	-0,11	40	0,80	1,73	-1,00	0,11	0,56	-0,16
58	725	0,22	1,26	-1,10	-0,02	-0,54	-0,20	726	0,11	0,73	-0,65	0,09	0,25	-0,23
	720	-0,03	1,21	-0,84	0,15	1,03	-0,01	721	-0,14	0,68	-0,38	0,25	-0,06	-0,04
59	726	0,28	0,72	-0,33	0,08	0,24	-0,09	727	0,12	-0,11	-0,68	0,06	0,01	-0,13
	721	0,88	0,84	0,08	0,25	-0,06	-0,25	722	0,71	0,01	-0,28	0,02	0,41	-0,28
60	727	0,23	-0,08	-0,30	0,04	0,00	-0,22	728	0,26	0,11	-0,59	-0,03	0,06	-0,20
	722	0,71	0,02	-0,33	0,07	0,42	-0,15	723	0,75	0,21	-0,62	0,00	0,21	-0,13
61	728	0,13	0,11	-0,44	-0,02	0,06	-0,22	729	0,21	0,49	-0,12	-0,08	0,14	-0,21
	723	0,04	0,09	-0,58	0,01	0,21	-0,12	724	0,12	0,48	-0,26	-0,15	-0,09	-0,12
62	730	0,02	0,31	-1,11	-0,01	-0,45	-0,14	731	0,00	0,18	-0,85	0,04	0,06	-0,15
	725	0,04	0,32	-1,03	0,20	0,53	-0,13	726	0,02	0,18	-0,77	0,03	-0,02	-0,14
63	731	0,06	0,17	-0,54	0,03	0,06	-0,14	732	0,02	-0,01	-0,66	-0,04	-0,06	-0,17
	726	0,16	0,19	-0,45	0,03	-0,02	-0,14	727	0,12	0,01	-0,57	0,08	0,10	-0,18
64	732	0,03	0,00	-0,26	-0,04	-0,06	-0,18	733	0,02	-0,09	-0,41	-0,04	-0,03	-0,20
	727	0,23	0,04	-0,19	0,06	0,10	-0,18	728	0,22	-0,05	-0,34	-0,03	0,05	-0,20
65	733	0,01	-0,07	-0,17	-0,04	-0,02	-0,22	734	0,01	-0,04	0,01	-0,09	-0,16	-0,20
	728	0,10	-0,06	-0,20	-0,03	0,05	-0,18	729	0,11	-0,02	-0,01	-0,09	0,08	-0,16
66	735	0,06	-0,39	-1,08	0,09	-0,44	-0,15	736	0,08	-0,30	-0,81	-0,09	-0,10	-0,15
	730	-0,11	-0,42	-1,04	0,16	0,37	-0,13	731	-0,09	-0,33	-0,77	0,01	-0,09	-0,13
67	736	-0,30	-0,37	-0,44	-0,07	-0,10	-0,17	737	-0,28	-0,23	-0,60	-0,09	-0,24	-0,20
	731	-0,07	-0,32	-0,46	0,01	-0,09	-0,14	732	-0,04	-0,19	-0,63	-0,03	-0,01	-0,17
68	737	-0,25	-0,23	-0,30	-0,09	-0,24	-0,16	738	-0,29	-0,41	-0,49	-0,09	-0,13	-0,18
	732	-0,02	-0,19	-0,23	-0,03	-0,01	-0,19	733	-0,06	-0,37	-0,42	-0,05	-0,08	-0,21
69	738	0,06	-0,35	-0,17	-0,11	-0,13	-0,21	739	0,04	-0,47	0,01	0,01	-0,34	-0,18
	733	-0,04	-0,37	-0,18	-0,05	-0,08	-0,20	734	-0,07	-0,49	0,00	-0,03	0,14	-0,17
70	154	-0,70	-1,62	-0,59	-0,24	-1,19	-0,20	740	-0,45	-0,38	-1,15	-0,13	-0,65	-0,24
	735	-0,55	-1,59	-0,23	0,26	0,45	-0,17	736	-0,31	-0,35	-0,79	-0,12	-0,22	-0,20
71	740	-0,17	-0,51	-0,52	-0,13	-0,65	-0,18	741	-0,15	-0,42	-0,71	-0,11	-0,53	-0,15
	736	-0,39	-0,55	-0,42	-0,09	-0,22	-0,23	737	-0,37	-0,46	-0,61	-0,09	-0,23	-0,20
72	741	-0,15	-0,42	-0,24	-0,11	-0,53	-0,17	742	-0,16	-0,48	-0,45	-0,10	-0,51	-0,14
	737	-0,35	-0,46	-0,31	-0,09	-0,23	-0,18	738	-0,36	-0,52	-0,52	-0,11	-0,25	-0,14
73	742	-0,42	-0,37	0,21	-0,10	-0,51	-0,14	155	-0,61	-1,32	-0,38	-0,24	-1,20	-0,14
	738	-0,28	-0,34	-0,19	-0,13	-0,25	-0,12	739	-0,47	-1,29	-0,78	0,17	0,44	-0,12
74	747	0,64	0,28	0,14	-0,30	-0,85	-0,06	748	0,56	-0,11	-0,02	0,00	-0,31	-0,08
	743	0,11	0,17	0,14	-0,03	-0,17	-0,19	744	0,03	-0,22	-0,02	-0,08	-0,38	-0,21
75	748	0,68	-0,12	-0,01	0,01	-0,31	-0,23	749	0,75	0,23	-0,26	-0,36	-1,01	-0,26
	744	0,07	-0,24	0,06	-0,08	-0,38	-0,02	745	0,14	0,11	-0,20	-0,04	-0,19	-0,05
76	749	0,36	-0,12	-0,02	-0,35	-1,01	-0,93	750	1,11	3,61	-0,44	0,76	3,26	-0,94
	745	0,46	-0,10	-0,24	-0,04	-0,19	0,56	75	1,20	3,63	-0,66	-1,52	-7,62	0,55
77	751	0,10	0,58	-0,52	0,14	0,60	-0,20	752	0,06	0,39	-0,21	-0,08	-0,21	-0,18
	746	0,01	0,56	-0,38	-0,07	-0,70	-0,16	747	-0,03	0,37	-0,07	-0,13	-0,02	-0,14
78	752	0,22	0,36	0,02	-0,06	-0,21	-0,20	753	0,14	-0,04	-0,25	-0,07	0,01	-0,22
	747	0,62	0,44	0,16	-0,13	-0,02	-0,07	748	0,54	0,04	-0,10	-0,04	-0,51	-0,08
79	753	0,12	-0,06	0,07	-0,08	0,01	-0,11	754	0,23	0,49	-0,25	-0,05	-0,21	-0,11
	748	0,63	0,05	-0,09	-0,03	-0,50	-0,25	749	0,74	0,59	-0,41	-0,16	-0,02	-0,25
80	754	0,07	0,54	-0,01	-0,07	-0,21	-0,14	755	0,14	0,89	0,52	0,18	0,62	-0,12
	749	-0,06	0,51	-0,16	-0,16	-0,02	-0,17	750	0,01	0,86	0,37	-0,03	-0,71	-0,14
81	756	-0,01	0,09	-0,48	0,12	0,67	-0,21	757	-0,01	0,09	-0,39	-0,04	-0,14	-0,21
	751	0,05	0,11	-0,48	-0,12	-0,68	-0,18	752	0,05	0,10	-0,39	-0,02	0,07	-0,19
82	757	-0,01	0,07	-0,15	-0,05	-0,14	-0,20	758	-0,01	0,05	-0,27	0,03	0,07	-0,17
	752	0,16	0,10	-0,17	0,00	0,07	-0,20	753	0,15	0,08	-0,29	-0,10	-0,14	-0,17
83	758	0,01	0,05	0,03	0,03	0,07	-0,15	759	0,02	0,09	-0,03	-0,04	-0,15	-0,12
	753	0,12	0,07	0,02	-0,11	-0,14	-0,16	754	0,13	0,12	-0,04	0,00	0,09	-0,12
84	759	0,00	0,11	0,20	-0,03	-0,15	-0,11	760	0,00	0,13	0,47	0,14	0,71	-0,12
	754	0,04	0,12	0,19	-0,02	0,08	-0,13	755	0,05	0,14	0,46	-0,08	-0,71	-0,14
85	761	0,01	-0,22	-0,42	0,13	0,96	-0,23	762	0,02	-0,18	-0,30	0,03	-0,17	-0,21
	756	-0,03	-0,23	-0,52	-0,18	-0,85	-0,17	757	-0,03	-0,19	-0,40	0,03	0,19	-0,16
86	762	-0,27	-0,23	-0,05	0,03	-0,17	-0,12	763	-0,24	-0,09	-0,17	0,05	0,33	-0,10
	757	-0,07	-0,19	-0,16	0,02	0,19	-0,22	758	-0,04	-0,05	-0,28	0,00	-0,10	-0,21
87	763	-0,28	-0,09	-0,04	0,04	0,33	-0,23	764	-0,33	-0,35	-0,14	0,04	-0,20	-0,21
	758	-0,03	-0,04	0,02	0,00	-0,10	-0,11	759	-0,08	-0,30	-0,08	0,03	0,20	-0,09
88	764	0,06	-0,30	0,10	0,05	-0,20	-0,09	765	0,04	-0,42	0,45	0,12	1,03	-0,09
	759	-0,04	-0,32	0,15	0,04	0,20	-0,17	760	-0,06	-0,44	0,50	-0,18	-0,90	-0,17
89	188	-0,42	-1,28	0,02	1,10	5,52	-0,61	766	-0,18	-0,11	-0,20	-0,07	-0,36	-0,61
	761	-0,38	-1,27	-0,21	-0,67	-3,04	0,36	762	-0,14	-0,11	-0,43	0,22	0,78	0,36
90	766	-0,05	-0,20	-0,15	-0,07	-0,36	-0,11	767	-0,06	-0,25	-0,13	0,11	0,53	-0,13
	762	-0,28	-0,25	-0,18	0,22	0,78	-0,17	763	-0,29	-0,30	-0,16	-0,02	-0,01	-0,18
91	767	-0,07	-0,25	0,05	0,11	0,53	-0,16	768	-0,08	-0,31	0,08	-0,09	-0,46	-0,18
	763	-0,33	-0,30	-0,03	-0,03	-0,01	-0,13	764	-0,35	-0,36	0,00	0,27	0,93	-0,15
92	768	-0,34	-0,14	0,21	-0,09	-0,46	0,46	189	-0,71	-1,98	-0,12	1,38	6,88	0,46
	764	-0,25	-0,12	0,24	0,28	0,93	-0,83	765	-0,62	-1,97	-0,09	-0,82	-3,66	-0,83
93	772	-0,11	0,10	-1,55	-0,04	0,02	-0,16	773	-0,15	-0,10	-1,31	0,03	0,11	-0,17
	769	-0,16	0,09	-0,71	-0,02	-0,09	-0,30	770	-0,20	-0,11	-0,47	0,02	0,08	-0,31
94	773	0,69	-0,16	-1,37	0,00	0,11	-0,11	774	0,70	-0,08	-1,86	0,16	0,30	-0,09
	770	0,28	-0,24	-0,44	0,02	0,08	-0,38	771	0,29	-0,17	-0,93	0,07	0,36	-0,36
95	774	0,65	-0,50	-1,64	0,15	0,30	0,36	720	1,62	4,32	-3,11	-0,10	-0,53	0,39
	771	1,14	-0,41	-0,90	0,07	0,36	-0,78	39	2,10	4,42	-2,36	0,62	3,11	-0,75
96	699	-0,09	-0,73	-1,23	-0,24	-0,74	-0,14	775	-0,04	-0,48	-1,88	-0,01	0,13	-0,15
	694	0,23	-0,66	-0,89	0,13	0,84	-0,11	772	0,28	-0,42	-1,54	-0,04	-0,07	-0,12
97	775	0,05	-0,46	-1,77	-0,01	0,13	-0,13	776	0,15	0,06	-1,82	0,01	0,00	-0,12
	772	-0,06	-0,49	-1,63	-0,06	-0,07	-0,14	773	0,04	0,04	-1,68	0,03	0,10	-0,14
98	776	-0,13	-0,01	-1,75	0,02	0,00	-0,15	777	0,04	0,81	-1,91	0,03	-0,05	-0,15
	773	0,44	0,11	-1,75	0,00	0,10	-0,10	774	0,60	0,92	-1,90	0,12	0,10	-0,11

TENS. Corr. Tors. dir. 0: SHELL

Shell Nro	Nodo N.ro	S11 kg/cmq	S22 kg/cmq	S12 kg/cmq	M11 kg/cmq	M22 kg/cmq	M12 kg/cmq	Nodo N.ro	S11 kg/cmq	S22 kg/cmq	S12 kg/cmq	M11 kg/cmq	M22 kg/cmq	M12 kg/cmq
99	777	0,12	0,84	-1,97	0,03	-0,05	-0,16	725	0,20	1,24	-1,13	0,22	0,63	-0,15
	774	-0,32	0,75	-1,68	0,11	0,10	-0,12	720	-0,24	1,15	-0,84	-0,12	-0,65	-0,11
100	704	-0,01	-0,09	-1,20	-0,22	-0,69	-0,13	778	0,00	-0,02	-1,81	-0,04	0,08	-0,13
	699	0,05	-0,08	-1,19	0,05	0,68	-0,13	775	0,06	-0,01	-1,80	-0,05	-0,09	-0,13
101	778	-0,10	-0,04	-1,63	-0,03	0,08	-0,13	779	-0,07	0,12	-1,80	0,00	-0,01	-0,14
	775	0,15	0,01	-1,69	-0,05	-0,09	-0,13	776	0,18	0,17	-1,85	0,02	0,02	-0,14
102	779	0,07	0,12	-1,83	-0,01	-0,01	-0,14	780	0,10	0,25	-1,66	0,05	-0,04	-0,14
	776	-0,08	0,09	-1,77	0,03	0,03	-0,14	777	-0,05	0,22	-1,60	0,05	0,08	-0,15
103	780	0,02	0,29	-1,79	0,06	-0,04	-0,16	730	0,02	0,32	-1,13	0,16	0,42	-0,16
	777	-0,04	0,27	-1,67	0,06	0,08	-0,12	725	-0,04	0,31	-1,01	0,00	-0,44	-0,12
104	709	-0,20	0,42	-0,98	-0,31	-0,81	-0,12	781	-0,22	0,34	-1,66	-0,01	0,03	-0,13
	704	0,11	0,48	-1,32	0,06	0,68	-0,13	778	0,10	0,40	-1,99	-0,08	-0,11	-0,14
105	781	0,18	0,40	-1,71	-0,01	0,03	-0,12	782	0,12	0,08	-1,69	-0,01	-0,05	-0,11
	778	0,02	0,37	-1,82	-0,07	-0,11	-0,14	779	-0,04	0,05	-1,80	0,01	0,02	-0,13
106	782	0,03	0,07	-1,83	0,00	-0,05	-0,09	783	-0,03	-0,25	-1,56	0,00	0,08	-0,10
	779	0,03	0,07	-1,84	0,00	0,02	-0,16	780	-0,03	-0,25	-1,57	0,07	0,02	-0,17
107	783	0,10	-0,21	-1,66	0,00	0,08	-0,20	735	0,07	-0,39	-1,07	0,18	0,22	-0,21
	780	-0,03	-0,24	-1,70	0,07	0,02	-0,10	730	-0,07	-0,42	-1,10	0,02	-0,27	-0,10
108	148	1,03	1,67	-1,23	0,05	0,27	-0,37	784	0,73	0,19	-0,55	0,01	0,04	-0,32
	709	0,72	1,61	-2,54	-0,08	0,31	-0,01	781	0,42	0,13	-1,86	-0,02	-0,05	0,04
109	784	0,20	0,34	-1,34	0,01	0,04	-0,17	785	0,13	-0,02	-1,09	-0,01	-0,07	-0,16
	781	0,27	0,36	-1,91	-0,03	-0,05	-0,13	782	0,19	-0,01	-1,66	0,00	-0,01	-0,12
110	785	0,01	0,02	-1,48	-0,01	-0,07	-0,16	786	-0,07	-0,38	-1,17	0,02	0,10	-0,16
	782	0,00	0,02	-1,80	0,00	0,00	-0,12	783	-0,08	-0,38	-1,49	-0,06	-0,24	-0,12
111	786	-0,16	-0,35	-1,71	0,02	0,10	-0,56	154	-0,44	-1,75	-1,34	-0,59	-2,93	-0,60
	783	-0,01	-0,32	-1,58	-0,07	-0,24	0,30	735	-0,29	-1,72	-1,21	0,41	1,35	0,27
112	790	-0,63	0,15	-0,51	0,18	0,34	-0,30	791	-0,56	0,51	-0,15	-0,02	0,05	-0,28
	787	-0,18	0,24	-0,21	0,08	0,39	0,05	788	-0,11	0,60	0,15	0,01	0,05	0,08
113	791	-0,16	0,46	-0,03	0,03	0,06	-0,26	792	-0,13	0,62	-0,07	-0,15	-0,22	-0,29
	788	0,15	0,52	0,09	0,01	0,05	0,06	789	0,18	0,68	0,04	-0,05	-0,24	0,03
114	792	-0,03	0,59	0,18	-0,15	-0,22	-0,63	724	0,22	1,82	0,12	0,53	2,02	-0,62
	789	0,27	0,65	-0,03	-0,05	-0,24	0,34	40	0,51	1,88	-0,10	-0,81	-4,07	0,34
115	703	-0,18	-0,72	0,06	-0,11	-0,12	-0,19	793	-0,12	-0,41	-0,47	-0,03	0,01	-0,21
	698	0,16	-0,66	0,04	-0,11	0,07	-0,13	790	0,22	-0,34	-0,49	0,08	-0,10	-0,15
116	793	-0,10	-0,41	-0,49	-0,04	0,01	-0,15	794	0,04	0,28	-0,31	0,02	0,02	-0,18
	790	-0,55	-0,50	-0,80	0,09	-0,10	-0,25	791	-0,41	0,19	-0,61	-0,02	0,04	-0,28
117	794	-0,15	0,24	-0,40	-0,01	0,01	-0,18	795	-0,09	0,52	-0,25	0,04	0,01	-0,15
	791	-0,25	0,22	-0,48	0,03	0,05	-0,27	792	-0,20	0,50	-0,33	-0,07	0,19	-0,24
118	795	0,01	0,54	-0,24	0,03	0,01	-0,25	729	-0,01	0,43	0,07	0,12	0,25	-0,22
	792	-0,18	0,50	-0,08	-0,07	0,19	-0,11	724	-0,20	0,40	0,23	0,08	-0,23	-0,09
119	708	-0,02	0,04	0,12	-0,09	-0,07	-0,17	796	-0,02	0,03	-0,35	0,00	0,01	-0,16
	703	-0,01	0,04	0,03	-0,09	-0,01	-0,18	793	-0,01	0,03	-0,44	-0,04	-0,04	-0,17
120	796	-0,10	0,02	-0,32	0,00	0,00	-0,15	797	-0,09	0,07	-0,33	-0,01	0,00	-0,15
	793	-0,01	0,04	-0,46	-0,05	-0,04	-0,18	794	0,00	0,08	-0,47	0,02	0,02	-0,18
121	797	0,04	0,08	-0,46	0,00	0,01	-0,14	798	0,04	0,07	-0,25	0,01	0,02	-0,15
	794	-0,18	0,04	-0,57	-0,01	0,01	-0,18	795	-0,18	0,02	-0,36	0,05	0,07	-0,18
122	798	0,05	0,07	-0,35	0,00	0,01	-0,18	734	0,02	-0,06	-0,02	0,06	-0,01	-0,19
	795	-0,08	0,04	-0,35	0,04	0,07	-0,16	729	-0,11	-0,09	-0,01	0,09	0,08	-0,17
123	713	-0,18	0,56	0,30	0,06	-0,12	-0,12	799	-0,21	0,41	-0,24	-0,04	0,14	-0,09
	708	0,10	0,61	0,00	-0,06	0,06	-0,21	796	0,07	0,46	-0,54	-0,01	-0,06	-0,18
124	799	0,22	0,49	-0,40	-0,03	0,14	-0,18	800	0,14	0,06	-0,33	0,00	-0,02	-0,19
	796	0,01	0,44	-0,51	-0,02	-0,06	-0,12	797	-0,07	0,02	-0,44	-0,01	0,01	-0,13
125	800	0,07	0,05	-0,45	-0,02	-0,02	-0,18	801	0,00	-0,29	-0,24	0,02	-0,12	-0,18
	797	0,03	0,04	-0,56	0,01	0,01	-0,14	798	-0,04	-0,30	-0,35	0,02	0,05	-0,13
126	801	0,11	-0,27	-0,33	0,03	-0,12	-0,09	739	0,07	-0,48	0,06	-0,04	0,01	-0,11
	798	-0,02	-0,30	-0,46	0,01	0,05	-0,19	734	-0,07	-0,51	-0,07	0,08	0,08	-0,21
127	149	1,03	2,01	-0,09	-0,73	-3,63	0,36	802	0,68	0,25	0,59	0,03	0,13	0,35
	713	0,73	1,95	-1,08	0,45	1,80	-0,64	799	0,37	0,19	-0,39	-0,13	-0,32	-0,64
128	802	0,20	0,39	-0,01	0,03	0,13	-0,10	803	0,12	0,01	0,20	-0,01	-0,05	-0,09
	799	0,31	0,41	-0,55	-0,12	-0,32	-0,17	800	0,24	0,04	-0,34	0,00	-0,01	-0,16
129	803	0,01	0,04	-0,14	-0,01	-0,05	-0,09	804	-0,06	-0,33	0,08	-0,04	-0,20	-0,10
	800	0,06	0,05	-0,46	-0,01	-0,02	-0,15	801	-0,02	-0,33	-0,25	0,09	0,24	-0,16
130	804	-0,15	-0,31	-0,31	-0,04	-0,20	0,28	155	-0,38	-1,44	-0,11	0,58	2,92	0,28
	801	0,00	-0,28	-0,34	0,10	0,24	-0,56	739	-0,22	-1,41	-0,14	-0,34	-1,47	-0,56
131	808	0,17	-0,55	0,49	0,05	0,05	-0,13	809	0,24	-0,22	0,37	0,07	-0,17	-0,06
	805	-0,12	-0,61	0,36	-0,02	-0,11	-0,04	806	-0,05	-0,28	0,25	-0,02	-0,12	0,03
132	809	-0,23	-0,24	0,38	0,04	-0,17	-0,12	810	-0,26	-0,41	0,58	0,00	-0,90	0,00
	806	-0,10	-0,21	0,30	-0,02	-0,12	0,08	807	-0,14	-0,39	0,49	0,02	0,08	0,20
133	810	-0,09	-0,15	0,59	-0,05	-0,91	-0,61	811	-0,65	-2,92	0,71	0,20	-0,37	-0,42
	807	-0,29	-0,19	0,61	0,02	0,08	0,81	96	-0,84	-2,96	0,73	-0,86	-4,32	0,99
134	751	0,10	0,59	0,51	0,05	0,30	-0,16	812	-0,02	-0,04	1,04	0,02	-0,15	-0,16
	746	0,15	0,59	0,50	-0,11	-0,47	-0,18	808	0,02	-0,03	1,04	0,06	0,05	-0,18
135	812	0,06	-0,13	0,94	0,01	-0,15	-0,21	813	0,02	-0,35	0,73	0,03	-0,12	-0,23
	808	0,31	-0,08	0,80	0,05	0,05	-0,12	809	0,27	-0,29	0,59	0,06	-0,23	-0,14
136	813	0,00	-0,24	0,67	0,04	-0,12	-0,26	814	-0,07	-0,59	0,75	-0,01	-0,23	-0,33
	809	-0,22	-0,29	0,60	0,03	-0,23	-0,10	810	-0,29	-0,63	0,68	0,07	-0,56	-0,17
137	814	-0,01	-0,65	0,70	0,01	-0,22	-0,32	815	-0,14	-1,31	0,07	0,00	-0,23	-0,46
	810	0,08	-0,63	0,68	0,02	-0,57	-0,17	811	-0,05	-1,29	0,05	0,09	-0,94	-0,31
138	756	0,02	0,09	0,47	0,08	0,26	-0,19	816	-0,02	-0,08	0,89	-0,01	-0,05	-0,20
	751	0,04	0,09	0,52	-0,07	-0,29	-0,18	812	0,01	-0,07	0,93	0,05	-0,01	-0,18
139	816	0,05	-0,07	0,80	-0,01	-0,05	-0,20	817	0,02	-0,23	0,84	-0,01	0,05	-0,25
	812	0,02	-0,07	0,83	0,04	-0,01	-0,19	813	-0,01	-0,23	0,87	0,03	-0,14	-0,24
140	817	0,00	-0,21	0,83	-0,03	0,05	-0,26	818	-0,03	-0,35	0,64	-0,02	0,10	-0,34
	813	0,03	-0,20	0,82	0,03	-0,14	-0,25	814	0,01	-0,34	0,63	0,00	-0,22	-0,33
141	818	-0,02	-0,36	0,64	-0,04	0,09	-0,35	819	-0,04	-0,49	0,08	0,01	0,12	-0,43
	814	0,03	-0,35	0,58	0,02	-0,21	-0,33	815	0,00	-0,48	0,01	-0,01	-0,28	-0,42
142	761	0,00	-0,24	0,34	0,13	0,47	-0,20	820	0,00	-0,22	0,85	-0,02	-0,04	-0,20
	756	-0,02	-0,25	0,55	-0,04	-0,34	-0,17	816	-0,01	-0,22	1,06	0,02	0,09	-0,17
143	820	-0,12	-0,16	0,78	0,00	-0,04	-0,15	821	-0,12	-0,14	0,65	-0,04	0,16	-0,18
	816	-0,01	-0,13	0,97	0,02	0,09	-0,22	817	0,00	-0,11	0,84	-0,02	0,03	-0,24
144	821	0,07	-0,14	0,82	-0,01	0,17	-0,14	822	0,09	-0,01	0,60	-0,13	0,40	-0,22

TENS. Corr. Tors. dir. 0: SHELL

Shell Nro	Nodo N.ro	S11 kg/cmq	S22 kg/cmq	S12 kg/cmq	M11 kg/cmq	M22 kg/cmq	M12 kg/cmq	Nodo N.ro	S11 kg/cmq	S22 kg/cmq	S12 kg/cmq	M11 kg/cmq	M22 kg/cmq	M12 kg/cmq
	817	0,02	-0,15	0,84	-0,03	0,03	-0,26	818	0,04	-0,02	0,62	-0,02	0,11	-0,34
145	822	-0,06	-0,03	0,73	-0,09	0,40	-0,24	823	-0,01	0,25	0,09	-0,07	0,70	-0,37
	818	0,04	-0,01	0,61	-0,04	0,10	-0,34	819	0,09	0,27	-0,02	0,00	0,08	-0,47
146	188	-0,62	-0,92	0,47	-0,09	-0,47	0,00	824	-0,39	0,22	-0,14	0,02	0,12	-0,01
	761	-0,60	-0,92	1,55	0,01	-0,12	-0,28	820	-0,37	0,22	0,95	0,00	0,04	-0,29
147	824	-0,07	-0,20	0,71	0,02	0,12	-0,13	825	-0,03	-0,03	0,46	0,04	0,21	-0,10
	820	-0,12	-0,21	0,89	0,01	0,05	-0,17	821	-0,09	-0,04	0,64	-0,06	0,05	-0,14
148	825	-0,03	-0,03	0,77	0,04	0,21	-0,11	826	-0,01	0,07	0,37	-0,09	-0,47	0,00
	821	0,08	-0,01	0,81	-0,03	0,06	-0,14	822	0,10	0,10	0,41	-0,06	0,77	-0,02
149	826	0,07	-0,04	0,84	-0,09	-0,47	0,67	210	0,35	1,38	0,42	0,77	3,86	0,85
	822	0,03	-0,04	0,54	-0,02	0,77	-0,67	823	0,31	1,37	0,13	-0,18	0,12	-0,50
150	830	0,27	-0,64	0,58	-0,11	-0,37	-0,16	831	0,35	-0,26	0,42	0,03	-0,07	-0,16
	827	-0,13	-0,72	0,44	0,02	0,12	-0,19	828	-0,06	-0,34	0,28	-0,02	-0,10	-0,18
151	831	-0,27	-0,28	0,45	0,03	-0,08	-0,17	832	-0,31	-0,49	0,71	-0,01	-0,17	-0,14
	828	-0,13	-0,25	0,34	-0,02	-0,10	-0,15	829	-0,17	-0,46	0,61	-0,01	-0,05	-0,12
152	832	-0,11	-0,15	0,74	-0,01	-0,17	-0,23	833	-0,83	-3,73	0,90	0,03	-0,09	-0,20
	829	-0,36	-0,20	0,77	-0,01	-0,05	-0,04	97	-1,08	-3,78	0,93	-0,13	-0,64	-0,01
153	755	0,15	0,90	0,50	0,00	-0,28	-0,18	834	-0,02	0,02	1,26	0,00	0,07	-0,18
	750	0,19	0,91	0,52	0,15	0,44	-0,10	830	0,01	0,02	1,28	-0,06	-0,17	-0,10
154	834	0,10	-0,11	1,18	0,00	0,07	-0,15	835	0,03	-0,44	0,89	-0,01	-0,05	-0,16
	830	0,45	-0,04	1,01	-0,07	-0,17	-0,12	831	0,38	-0,37	0,73	0,02	-0,11	-0,13
155	835	0,02	-0,30	0,85	-0,01	-0,05	-0,15	836	-0,07	-0,74	0,95	0,00	-0,05	-0,18
	831	-0,26	-0,35	0,75	0,02	-0,12	-0,15	832	-0,35	-0,79	0,85	0,00	-0,12	-0,18
156	836	-0,01	-0,82	0,90	0,00	-0,05	-0,18	837	-0,18	-1,67	0,09	0,00	-0,04	-0,20
	832	0,11	-0,79	0,87	0,00	-0,12	-0,16	833	-0,06	-1,65	0,06	0,01	-0,17	-0,19
157	760	0,03	0,13	0,46	-0,04	-0,17	-0,15	838	-0,01	-0,10	1,05	0,01	0,06	-0,17
	755	0,05	0,13	0,52	0,10	0,22	-0,14	834	0,01	-0,09	1,11	-0,03	-0,05	-0,16
158	838	0,06	-0,09	0,99	0,00	0,06	-0,17	839	0,02	-0,30	1,05	0,00	0,02	-0,17
	834	0,04	-0,10	1,03	-0,02	-0,04	-0,16	835	0,00	-0,30	1,09	-0,01	-0,03	-0,16
159	839	-0,01	-0,28	1,07	-0,01	0,02	-0,16	840	-0,04	-0,44	0,82	-0,01	0,04	-0,18
	835	0,06	-0,26	1,05	-0,01	-0,03	-0,16	836	0,02	-0,43	0,80	0,00	-0,05	-0,18
160	840	-0,02	-0,46	0,83	-0,01	0,04	-0,18	841	-0,06	-0,62	0,10	0,00	0,04	-0,20
	836	0,04	-0,44	0,74	0,00	-0,05	-0,18	837	0,01	-0,61	0,01	0,00	-0,05	-0,20
161	765	-0,01	-0,45	0,31	-0,13	-0,34	-0,12	842	0,01	-0,35	1,03	0,03	0,10	-0,14
	760	-0,04	-0,46	0,55	0,04	0,26	-0,17	838	-0,02	-0,35	1,27	-0,01	-0,04	-0,18
162	842	-0,20	-0,27	0,98	0,03	0,10	-0,14	843	-0,18	-0,20	0,82	-0,01	0,08	-0,14
	838	-0,02	-0,24	1,20	-0,01	-0,04	-0,16	839	-0,01	-0,16	1,03	0,00	0,04	-0,16
163	843	0,08	-0,20	1,05	0,00	0,08	-0,14	844	0,12	-0,02	0,77	-0,02	0,12	-0,16
	839	0,02	-0,21	1,06	0,00	0,04	-0,16	840	0,05	-0,03	0,78	-0,01	0,04	-0,18
164	844	-0,08	-0,04	0,95	-0,01	0,12	-0,16	845	-0,01	0,34	0,12	-0,01	0,18	-0,19
	840	0,04	-0,02	0,79	-0,01	0,04	-0,18	841	0,12	0,37	-0,04	0,00	0,04	-0,21
165	189	-0,88	-1,57	0,58	0,38	1,91	-0,41	846	-0,52	0,23	-0,18	-0,04	-0,18	-0,39
	765	-0,84	-1,56	1,86	-0,17	-0,53	0,08	842	-0,48	0,23	1,09	0,06	0,24	0,10
166	846	-0,10	-0,34	0,85	-0,04	-0,18	-0,13	847	-0,05	-0,09	0,57	0,03	0,16	-0,12
	842	-0,19	-0,35	1,05	0,06	0,24	-0,18	843	-0,14	-0,11	0,77	-0,02	0,03	-0,17
167	847	-0,05	-0,08	0,96	0,03	0,16	-0,15	848	-0,02	0,07	0,46	-0,01	-0,03	-0,12
	843	0,08	-0,05	1,00	-0,01	0,03	-0,14	844	0,11	0,09	0,51	0,00	0,20	-0,12
168	848	0,10	-0,09	1,07	-0,01	-0,03	0,01	211	0,48	1,82	0,57	0,16	0,80	0,05
	844	0,04	-0,10	0,68	0,00	0,20	-0,25	845	0,42	1,81	0,18	-0,04	0,07	-0,21
169	850	-0,06	0,80	0,52	0,06	0,50	-0,05	851	-0,08	0,72	0,61	-0,17	-0,29	-0,10
	714	0,15	0,84	0,57	-0,26	-1,28	-0,13	715	0,14	0,76	0,67	-0,07	-0,36	-0,18
170	851	-0,14	0,72	0,50	-0,17	-0,29	-0,16	852	-0,12	0,84	0,63	0,07	0,44	-0,20
	715	0,11	0,77	0,35	-0,07	-0,36	-0,14	716	0,14	0,89	0,48	-0,22	-1,10	-0,18
171	852	-0,24	1,02	0,55	0,04	0,43	0,43	853	-0,39	0,26	1,10	-0,31	-2,35	0,47
	716	-0,20	1,03	0,03	-0,22	-1,10	-0,81	149	-0,35	0,26	0,57	0,81	4,07	-0,77
172	854	0,00	0,73	0,56	-0,05	-0,71	-0,17	855	0,00	0,74	0,59	-0,01	0,15	-0,18
	849	0,04	0,73	0,57	0,27	0,62	-0,13	850	0,04	0,75	0,60	-0,14	-0,39	-0,14
173	855	0,10	0,77	0,46	-0,02	0,15	-0,15	856	0,11	0,80	0,64	-0,05	-0,18	-0,12
	850	-0,07	0,74	0,46	-0,11	-0,38	-0,17	851	-0,06	0,77	0,63	-0,11	-0,02	-0,15
174	856	0,14	0,81	0,53	-0,05	-0,18	-0,13	857	0,14	0,80	0,71	-0,01	0,11	-0,11
	851	-0,11	0,76	0,52	-0,11	-0,02	-0,11	852	-0,11	0,75	0,70	-0,08	-0,33	-0,09
175	857	-0,06	0,75	0,67	-0,01	0,11	-0,09	858	-0,06	0,76	0,41	0,00	-0,55	-0,10
	852	0,12	0,79	0,63	-0,11	-0,34	-0,12	853	0,12	0,80	0,36	0,26	0,46	-0,13
176	263	0,25	0,97	0,37	-0,54	-2,70	0,14	859	0,19	0,70	0,56	0,05	0,24	0,12
	854	0,09	0,93	0,42	0,40	1,52	-0,43	855	0,03	0,66	0,62	-0,12	-0,38	-0,44
177	859	0,15	0,71	0,48	0,05	0,24	-0,15	860	0,15	0,73	0,61	-0,02	-0,12	-0,13
	855	0,10	0,70	0,49	-0,13	-0,38	-0,15	856	0,10	0,72	0,62	-0,02	-0,02	-0,13
178	860	0,16	0,73	0,46	-0,02	-0,12	-0,13	861	0,16	0,74	0,58	0,04	0,20	-0,11
	856	0,15	0,73	0,52	-0,02	-0,02	-0,13	857	0,15	0,73	0,64	-0,10	-0,34	-0,12
179	861	0,36	0,66	0,36	0,04	0,20	-0,37	264	0,46	1,18	0,64	-0,48	-2,39	-0,40
	857	0,13	0,61	0,60	-0,10	-0,34	0,16	858	0,24	1,13	0,88	0,37	1,27	0,14
180	863	0,08	-0,76	-0,38	-0,11	-0,12	-0,07	864	0,11	-0,65	-0,62	-0,11	-0,19	-0,12
	740	-0,12	-0,80	-0,50	-0,13	-0,65	-0,10	741	-0,10	-0,69	-0,75	-0,10	-0,51	-0,16
181	864	0,10	-0,65	-0,39	-0,12	-0,19	-0,13	865	0,09	-0,69	-0,64	-0,08	-0,10	-0,18
	741	-0,10	-0,69	-0,28	-0,10	-0,51	-0,15	742	-0,10	-0,73	-0,53	-0,12	-0,58	-0,19
182	865	0,21	-0,84	-0,52	-0,11	-0,11	-0,10	866	0,28	-0,51	-1,08	0,22	0,26	-0,08
	742	0,17	-0,85	0,13	-0,12	-0,58	-0,29	155	0,23	-0,52	-0,44	-0,10	-0,52	-0,27
183	867	0,05	-0,71	-0,54	0,07	-0,06	-0,14	868	0,05	-0,72	-0,46	-0,01	-0,08	-0,14
	862	-0,09	-0,74	-0,60	0,16	-0,16	-0,22	863	-0,09	-0,74	-0,51	-0,13	-0,08	-0,22
184	868	-0,09	-0,75	-0,35	-0,02	-0,08	-0,18	869	-0,09	-0,74	-0,60	-0,06	-0,04	-0,15
	863	0,07	-0,72	-0,38	-0,10	-0,07	-0,14	864	0,07	-0,70	-0,63	-0,11	-0,18	-0,11
185	869	-0,10	-0,74	-0,42	-0,05	-0,04	-0,12	870	-0,09	-0,70	-0,66	-0,02	-0,08	-0,09
	864	0,06	-0,71	-0,40	-0,12	-0,18	-0,14	865	0,07	-0,67	-0,65	-0,08	-0,10	-0,11
186	870	0,05	-0,67	-0,57	-0,01	-0,08	-0,11	871	0,06	-0,62	-0,45	0,06	-0,07	-0,11
	865	-0,10	-0,70	-0,52	-0,11	-0,10	-0,07	866	-0,09	-0,65	-0,40	0,14	-0,12	-0,07
187	269	-0,34	-0,87	-0,43	-0,05	-0,25	-0,09	872	-0,29	-0,65	-0,75	-0,01	-0,05	-0,12
	867	-0,14	-0,83	-0,18	0,08	0,01	-0,16	868	-0,10	-0,61	-0,50	-0,01	-0,07	-0,19
188	872	-0,16	-0,71	-0,41	-0,01	-0,05	-0,15	873	-0,15	-0,68	-0,62	-0,01	-0,04	-0,13
	868	-0,11	-0,70	-0,39	-0,02	-0,07	-0,16	869	-0,11	-0,68	-0,60	-0,06	-0,06	-0,14
189	873	-0,15	-0,68	-0,38	-0,01	-0,04	-0,13	874	-0,15	-0,65	-0,59	-0,01	-0,03	-0,12
	869	-0,12	-0,68	-0,42	-0,06	-0,06	-0,13	870	-0,11	-0,65	-0,63	-0,02	-0,08	-0,11

TENS. Corr. Tors. dir. 0: SHELL

Shell Nro	Nodo N.ro	S11 kg/cmq	S22 kg/cmq	S12 kg/cmq	M11 kg/cmq	M22 kg/cmq	M12 kg/cmq	Nodo N.ro	S11 kg/cmq	S22 kg/cmq	S12 kg/cmq	M11 kg/cmq	M22 kg/cmq	M12 kg/cmq
190	874	-0,31	-0,59	-0,23	-0,01	-0,03	-0,15	270	-0,35	-0,80	-0,56	-0,03	-0,15	-0,17
	870	-0,12	-0,55	-0,54	-0,01	-0,08	-0,08	871	-0,17	-0,76	-0,87	0,06	-0,06	-0,11
191	876	0,09	-0,43	0,00	-0,09	-0,56	-0,21	877	0,10	-0,41	-0,01	0,15	0,26	-0,17
	766	-0,09	-0,47	-0,04	0,20	0,99	-0,15	767	-0,09	-0,45	-0,05	0,01	0,05	-0,11
192	877	0,15	-0,41	0,05	0,15	0,26	-0,08	878	0,11	-0,59	0,05	-0,12	-0,71	-0,04
	767	-0,09	-0,45	0,13	0,01	0,05	-0,17	768	-0,12	-0,64	0,12	0,24	1,20	-0,13
193	878	0,18	-0,78	0,13	-0,09	-0,70	-0,75	879	0,38	0,23	-0,23	0,45	2,94	-0,78
	768	0,13	-0,79	0,25	0,24	1,20	0,59	189	0,33	0,22	-0,11	-1,07	-5,33	0,56
194	880	0,01	-0,34	-0,12	0,11	0,75	-0,10	881	0,00	-0,39	0,01	-0,01	-0,17	-0,09
	875	-0,04	-0,35	-0,12	-0,24	-0,75	-0,13	876	-0,05	-0,40	0,01	0,10	0,29	-0,12
195	881	-0,10	-0,42	0,10	0,00	-0,17	-0,11	882	-0,11	-0,51	-0,02	0,04	0,18	-0,14
	876	0,11	-0,38	0,11	0,08	0,29	-0,10	877	0,09	-0,47	-0,01	0,08	-0,09	-0,12
196	882	-0,12	-0,51	0,04	0,03	0,18	-0,14	883	-0,13	-0,55	-0,10	0,00	-0,21	-0,16
	877	0,14	-0,46	0,05	0,08	-0,09	-0,15	878	0,13	-0,49	-0,09	0,09	0,32	-0,18
197	883	0,03	-0,50	-0,03	-0,01	-0,21	-0,18	884	0,01	-0,57	0,20	0,12	0,91	-0,16
	878	-0,06	-0,52	-0,01	0,12	0,33	-0,16	879	-0,07	-0,59	0,21	-0,32	-0,90	-0,14
198	303	-0,25	-0,81	0,11	0,54	2,69	-0,38	885	-0,16	-0,35	0,00	-0,07	-0,34	-0,37
	880	-0,15	-0,79	0,05	-0,36	-1,56	0,14	881	-0,06	-0,33	-0,06	0,11	0,40	0,14
199	885	-0,08	-0,39	0,02	-0,07	-0,34	-0,11	886	-0,09	-0,46	-0,02	0,03	0,15	-0,12
	881	-0,10	-0,40	0,02	0,12	0,40	-0,13	882	-0,11	-0,47	-0,01	-0,01	-0,05	-0,14
200	886	-0,09	-0,46	0,07	0,03	0,15	-0,14	887	-0,10	-0,49	0,04	-0,08	-0,41	-0,15
	882	-0,12	-0,47	0,05	-0,01	-0,05	-0,12	883	-0,13	-0,50	0,02	0,14	0,48	-0,14
201	887	-0,22	-0,42	0,08	-0,08	-0,41	0,17	304	-0,37	-1,14	-0,09	0,67	3,35	0,18
	883	-0,08	-0,39	0,09	0,13	0,48	-0,47	884	-0,22	-1,11	-0,08	-0,44	-1,93	-0,46
202	888	-0,14	0,51	-0,73	-0,05	-0,09	-0,15	889	-0,23	0,03	-0,43	-0,01	-0,02	-0,16
	784	0,02	0,54	-0,59	0,00	-0,01	-0,18	785	-0,07	0,06	-0,28	0,00	-0,01	-0,19
203	889	0,00	0,05	-0,61	-0,03	-0,03	-0,16	890	-0,10	-0,44	-0,35	0,12	0,33	-0,15
	785	-0,03	0,05	-0,67	0,00	-0,01	-0,19	786	-0,13	-0,45	-0,41	-0,06	-0,31	-0,18
204	890	-0,04	-0,42	-0,46	0,10	0,33	0,22	862	-0,05	-0,45	-0,26	-0,16	-1,53	0,27
	786	-0,14	-0,44	-0,95	-0,06	-0,31	-0,55	154	-0,15	-0,47	-0,75	0,57	2,85	-0,50
205	854	-0,10	0,72	-0,46	-0,12	-0,22	-0,16	891	-0,17	0,33	-0,69	0,00	-0,02	-0,14
	849	0,22	0,78	-0,40	-0,07	0,17	-0,13	888	0,14	0,39	-0,63	-0,03	-0,05	-0,11
206	891	0,11	0,39	-0,74	-0,01	-0,02	-0,11	892	0,04	0,01	-0,50	-0,01	-0,04	-0,10
	888	-0,10	0,35	-0,73	-0,05	-0,05	-0,14	889	-0,17	-0,03	-0,49	0,00	0,03	-0,13
207	892	0,03	0,01	-0,65	0,00	-0,03	-0,11	893	-0,05	-0,38	-0,48	0,01	0,15	-0,12
	889	0,01	0,01	-0,68	-0,01	0,03	-0,12	890	-0,07	-0,39	-0,51	0,03	-0,12	-0,13
208	893	0,05	-0,37	-0,53	0,01	0,15	-0,12	867	-0,02	-0,72	-0,44	0,00	-0,32	-0,15
	890	0,02	-0,37	-0,62	0,01	-0,13	-0,14	862	-0,05	-0,73	-0,53	0,24	0,43	-0,18
209	263	0,46	0,92	-0,53	0,05	0,26	-0,17	894	0,33	0,25	-0,17	0,01	0,07	-0,15
	854	0,22	0,87	-0,99	-0,09	-0,11	-0,09	891	0,09	0,20	-0,62	-0,01	-0,04	-0,07
210	894	0,08	0,31	-0,53	0,01	0,07	-0,13	895	0,01	-0,04	-0,35	0,00	-0,02	-0,13
	891	0,14	0,32	-0,67	-0,01	-0,04	-0,10	892	0,07	-0,03	-0,49	0,00	0,01	-0,10
211	895	0,00	-0,04	-0,54	0,00	-0,02	-0,13	896	-0,07	-0,38	-0,40	0,01	0,04	-0,13
	892	0,05	-0,03	-0,64	0,01	0,01	-0,10	893	-0,02	-0,37	-0,51	-0,04	-0,12	-0,09
212	896	-0,07	-0,38	-0,60	0,01	0,04	-0,27	269	-0,18	-0,93	-0,55	-0,33	-1,65	-0,28
	893	0,06	-0,35	-0,56	-0,04	-0,12	0,06	867	-0,05	-0,90	-0,51	0,28	1,05	0,04
213	897	-0,16	0,56	0,31	0,13	0,40	-0,11	898	-0,26	0,09	0,56	-0,03	-0,01	-0,11
	802	0,04	0,60	0,49	-0,07	-0,36	-0,08	803	-0,06	0,13	0,74	-0,01	-0,04	-0,07
214	898	0,00	0,11	0,42	0,00	0,00	-0,11	899	-0,09	-0,35	0,61	-0,13	-0,34	-0,12
	803	0,00	0,11	0,41	-0,01	-0,04	-0,07	804	-0,10	-0,35	0,60	0,04	0,22	-0,09
215	899	-0,01	-0,34	0,52	-0,12	-0,33	-0,48	866	-0,01	-0,38	0,63	0,21	1,61	-0,52
	804	-0,07	-0,35	0,21	0,04	0,22	0,26	155	-0,08	-0,39	0,32	-0,59	-2,96	0,21
216	858	-0,10	0,76	0,60	0,00	-0,49	-0,12	900	-0,17	0,39	0,36	0,01	0,18	-0,14
	853	0,22	0,82	0,66	0,24	0,57	-0,12	897	0,15	0,45	0,41	0,00	-0,15	-0,14
217	900	0,13	0,45	0,27	0,01	0,18	-0,16	901	0,06	0,10	0,48	0,00	-0,01	-0,17
	897	-0,12	0,40	0,29	0,02	-0,15	-0,14	898	-0,19	0,05	0,50	-0,03	0,00	-0,15
218	901	0,04	0,09	0,35	-0,01	-0,01	-0,17	902	-0,04	-0,29	0,49	-0,01	-0,17	-0,15
	898	0,01	0,09	0,36	0,00	0,01	-0,15	899	-0,07	-0,30	0,50	-0,04	0,13	-0,13
219	902	0,05	-0,28	0,45	-0,01	-0,17	-0,15	871	-0,02	-0,63	0,55	0,02	0,40	-0,11
	899	0,00	-0,29	0,41	-0,03	0,13	-0,12	866	-0,07	-0,64	0,50	-0,22	-0,51	-0,09
220	264	0,51	1,20	0,41	-0,45	-2,26	0,08	903	0,33	0,33	0,75	0,01	0,06	0,06
	858	0,25	1,15	0,12	0,38	1,42	-0,37	900	0,08	0,28	0,46	-0,07	-0,17	-0,39
221	903	0,10	0,39	0,50	0,01	0,06	-0,13	904	0,03	0,04	0,65	0,00	-0,01	-0,12
	900	0,16	0,40	0,37	-0,06	-0,17	-0,18	901	0,09	0,05	0,52	0,00	0,00	-0,18
222	904	0,02	0,04	0,47	0,00	-0,01	-0,12	905	-0,05	-0,29	0,59	-0,01	-0,06	-0,13
	901	0,05	0,05	0,39	-0,01	0,00	-0,17	902	-0,02	-0,28	0,51	0,05	0,13	-0,18
223	905	-0,05	-0,28	0,38	-0,01	-0,06	0,03	270	-0,17	-0,87	0,42	0,39	1,95	0,04
	902	0,06	-0,26	0,48	0,05	0,14	-0,35	871	-0,05	-0,85	0,52	-0,31	-1,25	-0,34
224	906	0,09	-0,16	0,26	0,02	0,11	-0,13	907	0,12	0,00	0,00	0,07	0,08	-0,11
	824	-0,02	-0,19	0,27	0,00	0,00	-0,12	825	0,01	-0,02	0,01	0,00	0,01	-0,10
225	907	-0,02	-0,05	0,23	0,03	0,07	-0,12	908	0,05	0,30	-0,12	0,06	-0,58	-0,03
	825	0,03	-0,04	0,31	0,00	0,01	-0,10	826	0,10	0,31	-0,04	0,13	0,65	-0,01
226	908	-0,02	0,32	0,06	0,02	-0,59	-0,70	909	-0,06	0,15	-0,20	0,19	0,13	-0,57
	826	0,07	0,34	0,43	0,13	0,65	0,68	210	0,03	0,17	0,17	-0,75	-3,77	0,81
227	880	-0,01	-0,35	0,04	0,07	0,19	-0,11	910	0,03	-0,16	0,33	0,00	-0,02	-0,13
	875	-0,03	-0,35	0,00	0,04	-0,15	-0,14	906	0,01	-0,17	0,29	0,02	0,10	-0,16
228	910	-0,06	-0,21	0,34	0,01	-0,02	-0,15	911	-0,01	0,03	0,06	0,00	0,02	-0,17
	906	0,09	-0,18	0,32	0,02	0,10	-0,12	907	0,13	0,06	0,04	0,06	0,00	-0,14
229	911	0,00	0,03	0,21	0,03	0,03	-0,16	912	0,05	0,28	0,03	-0,05	0,12	-0,27
	907	-0,03	0,03	0,28	0,02	0,00	-0,12	908	0,02	0,28	0,09	0,14	-0,20	-0,23
230	912	-0,02	0,27	0,12	-0,01	0,13	-0,28	913	0,01	0,43	-0,09	-0,04	0,34	-0,47
	908	-0,02	0,27	0,27	0,09	-0,21	-0,25	909	0,01	0,43	0,07	0,06	-0,50	-0,45
231	303	-0,34	-0,65	0,10	-0,09	-0,44	-0,07	914	-0,20	0,04	-0,22	0,00	-0,01	-0,09
	880	-0,27	-0,63	0,55	0,06	0,14	-0,18	910	-0,13	0,05	0,23	0,00	-0,01	-0,19
232	914	-0,03	-0,17	0,18	0,00	-0,01	-0,13	915	0,02	0,08	0,04	0,01	0,07	-0,13
	910	-0,07	-0,18	0,24	0,01	-0,01	-0,15	911	-0,02	0,07	0,09	-0,01	-0,03	-0,15
233	915	0,01	0,08	0,17	0,01	0,07	-0,14	916	0,05	0,27	0,01	-0,06	-0,29	-0,12
	911	0,00	0,08	0,24	0,02	-0,02	-0,16	912	0,03	0,27	0,08	0,00	0,37	-0,14
234	916	0,07	0,25	0,17	-0,06	-0,29	0,33	325	0,16	0,72	0,08	0,52	2,62	0,40
	912	-0,02	0,23	0,17	0,04	0,38	-0,58	913	0,07	0,71	0,07	-0,13	-0,08	-0,52
235	917	0,09	-0,33	0,31	-0,03	-0,23	-0,18	918	0,15	-0,05	0,00	0,05	0,08	-0,16

TENS. Corr. Tors. dir. 0: SHELL

Shell Nro	Nodo N.ro	S11 kg/cmq	S22 kg/cmq	S12 kg/cmq	M11 kg/cmq	M22 kg/cmq	M12 kg/cmq	Nodo N.ro	S11 kg/cmq	S22 kg/cmq	S12 kg/cmq	M11 kg/cmq	M22 kg/cmq	M12 kg/cmq
	846	-0,06	-0,36	0,31	0,08	0,41	-0,15	847	0,00	-0,09	0,00	0,00	0,01	-0,13
236	918	-0,04	-0,13	0,30	0,04	0,08	-0,14	919	0,05	0,34	-0,14	0,02	-0,08	-0,11
	847	0,02	-0,12	0,39	0,00	0,01	-0,15	848	0,12	0,36	-0,05	0,04	0,20	-0,12
237	919	-0,04	0,40	0,09	0,01	-0,08	-0,25	920	-0,10	0,08	-0,21	0,03	0,08	-0,23
	848	0,07	0,42	0,56	0,04	0,20	0,01	211	0,00	0,10	0,25	-0,13	-0,67	0,04
238	884	-0,02	-0,58	0,07	-0,06	-0,06	-0,14	921	0,04	-0,31	0,42	0,01	0,00	-0,12
	879	-0,04	-0,58	0,01	-0,12	0,06	-0,12	917	0,01	-0,32	0,36	0,03	-0,01	-0,10
239	921	-0,09	-0,37	0,44	0,02	0,00	-0,11	922	-0,03	-0,04	0,08	0,00	0,03	-0,12
	917	0,10	-0,33	0,40	0,01	-0,01	-0,12	918	0,17	-0,01	0,04	0,03	0,01	-0,14
240	922	0,00	-0,03	0,27	0,01	0,03	-0,13	923	0,07	0,30	0,05	-0,01	0,05	-0,16
	918	-0,06	-0,04	0,34	0,03	0,01	-0,13	919	0,01	0,29	0,12	0,03	0,01	-0,16
241	923	-0,03	0,29	0,17	0,00	0,05	-0,16	924	0,01	0,51	-0,10	-0,01	0,11	-0,20
	919	-0,03	0,29	0,36	0,03	0,01	-0,16	920	0,02	0,51	0,09	0,01	-0,05	-0,20
242	304	-0,45	-0,96	0,16	0,20	0,98	-0,24	925	-0,27	-0,05	-0,26	-0,02	-0,10	-0,22
	884	-0,34	-0,94	0,70	-0,13	-0,42	-0,03	921	-0,16	-0,03	0,28	0,03	0,11	-0,01
243	925	-0,06	-0,31	0,23	-0,02	-0,10	-0,12	926	0,01	0,02	0,05	0,01	0,05	-0,12
	921	-0,10	-0,32	0,30	0,04	0,12	-0,13	922	-0,04	0,01	0,11	0,00	-0,01	-0,13
244	926	0,00	0,03	0,22	0,01	0,05	-0,13	927	0,05	0,28	0,01	-0,02	-0,09	-0,12
	922	-0,01	0,02	0,30	0,00	-0,01	-0,13	923	0,04	0,27	0,09	0,01	0,12	-0,12
245	927	0,08	0,24	0,22	-0,02	-0,09	-0,01	326	0,21	0,90	0,11	0,12	0,62	0,01
	923	-0,03	0,22	0,21	0,01	0,12	-0,23	924	0,10	0,88	0,10	-0,03	0,00	-0,22
246	929	-0,05	0,74	0,53	0,08	0,25	-0,11	930	-0,04	0,77	0,58	-0,06	-0,11	-0,11
	859	0,14	0,78	0,53	-0,07	-0,36	-0,14	860	0,15	0,81	0,58	0,01	0,04	-0,14
247	930	-0,08	0,77	0,49	-0,05	-0,11	-0,14	931	-0,08	0,79	0,53	0,07	0,23	-0,14
	860	0,14	0,82	0,42	0,01	0,04	-0,12	861	0,14	0,84	0,46	-0,06	-0,32	-0,13
248	931	-0,13	0,89	0,49	0,08	0,23	0,13	932	-0,23	0,39	0,69	-0,24	-1,42	0,15
	861	-0,04	0,91	0,24	-0,06	-0,32	-0,39	264	-0,14	0,41	0,44	0,46	2,31	-0,37
249	933	-0,01	0,71	0,58	-0,04	-0,69	-0,09	934	0,00	0,78	0,60	-0,04	0,06	-0,10
	928	0,02	0,72	0,58	0,13	0,51	-0,11	929	0,04	0,79	0,59	-0,02	-0,25	-0,12
250	934	0,10	0,80	0,46	-0,03	0,07	-0,12	935	0,11	0,83	0,58	-0,04	-0,22	-0,13
	929	-0,03	0,78	0,47	-0,02	-0,25	-0,12	930	-0,03	0,80	0,59	-0,02	0,04	-0,13
251	935	0,13	0,83	0,51	-0,04	-0,22	-0,12	936	0,14	0,86	0,62	-0,02	0,03	-0,13
	930	-0,06	0,80	0,50	-0,02	0,04	-0,12	931	-0,05	0,83	0,60	-0,01	-0,21	-0,13
252	936	-0,05	0,82	0,56	-0,03	0,03	-0,15	937	-0,05	0,80	0,33	0,01	-0,54	-0,15
	931	0,08	0,85	0,56	-0,01	-0,21	-0,13	932	0,08	0,83	0,34	0,12	0,37	-0,13
253	378	0,25	1,08	0,36	-0,51	-2,54	0,07	938	0,19	0,77	0,50	-0,01	-0,06	0,05
	933	0,10	1,04	0,47	0,38	1,41	-0,32	934	0,03	0,73	0,61	-0,13	-0,37	-0,34
254	938	0,16	0,78	0,45	-0,01	-0,06	-0,13	939	0,17	0,79	0,55	-0,06	-0,32	-0,12
	934	0,11	0,77	0,48	-0,12	-0,37	-0,14	935	0,11	0,78	0,58	-0,02	-0,09	-0,12
255	939	0,18	0,78	0,44	-0,06	-0,32	-0,12	940	0,19	0,83	0,53	-0,01	-0,07	-0,11
	935	0,14	0,78	0,50	-0,02	-0,09	-0,13	936	0,15	0,82	0,59	-0,10	-0,33	-0,12
256	940	0,33	0,77	0,36	-0,01	-0,07	-0,28	379	0,44	1,31	0,58	-0,44	-2,21	-0,31
	936	0,11	0,72	0,53	-0,11	-0,34	0,07	937	0,22	1,26	0,75	0,35	1,15	0,05
257	942	0,05	-0,74	-0,43	0,00	-0,02	-0,12	943	0,06	-0,73	-0,55	-0,03	-0,07	-0,12
	872	-0,13	-0,78	-0,47	-0,02	-0,09	-0,13	873	-0,13	-0,77	-0,59	-0,01	-0,03	-0,13
258	943	0,06	-0,74	-0,39	-0,03	-0,07	-0,13	944	0,06	-0,69	-0,51	0,00	-0,03	-0,13
	873	-0,13	-0,77	-0,35	-0,01	-0,03	-0,13	874	-0,12	-0,73	-0,48	-0,01	-0,06	-0,13
259	944	0,11	-0,78	-0,42	0,00	-0,03	-0,12	945	0,17	-0,47	-0,67	0,01	-0,21	-0,10
	874	0,03	-0,79	-0,12	-0,01	-0,06	-0,14	270	0,09	-0,48	-0,38	0,03	0,17	-0,13
260	946	0,04	-0,79	-0,59	0,04	-0,29	-0,10	947	0,03	-0,81	-0,50	-0,04	-0,08	-0,10
	941	-0,06	-0,80	-0,58	0,07	0,09	-0,14	942	-0,06	-0,82	-0,50	-0,02	-0,09	-0,13
261	947	-0,12	-0,84	-0,37	-0,03	-0,07	-0,13	948	-0,11	-0,79	-0,54	-0,04	-0,14	-0,13
	942	0,02	-0,81	-0,40	-0,02	-0,09	-0,12	943	0,03	-0,77	-0,56	-0,02	-0,05	-0,12
262	948	-0,12	-0,80	-0,40	-0,04	-0,14	-0,12	949	-0,11	-0,77	-0,57	-0,02	-0,09	-0,13
	943	0,03	-0,77	-0,40	-0,02	-0,05	-0,13	944	0,03	-0,74	-0,57	-0,01	-0,09	-0,13
263	949	0,03	-0,74	-0,46	-0,03	-0,09	-0,15	950	0,05	-0,66	-0,35	0,04	-0,24	-0,14
	944	-0,07	-0,76	-0,47	-0,01	-0,09	-0,12	945	-0,06	-0,68	-0,36	0,06	0,05	-0,12
264	384	-0,37	-1,11	-0,41	-0,12	-0,58	-0,13	951	-0,30	-0,77	-0,70	-0,06	-0,29	-0,15
	946	-0,17	-1,07	-0,21	0,15	0,23	-0,11	947	-0,10	-0,73	-0,50	-0,05	-0,14	-0,13
265	951	-0,19	-0,82	-0,39	-0,06	-0,29	-0,12	952	-0,17	-0,76	-0,57	-0,05	-0,25	-0,11
	947	-0,14	-0,81	-0,38	-0,04	-0,13	-0,15	948	-0,12	-0,75	-0,55	-0,04	-0,13	-0,14
266	952	-0,18	-0,76	-0,36	-0,05	-0,25	-0,13	953	-0,17	-0,75	-0,54	-0,05	-0,25	-0,12
	948	-0,14	-0,75	-0,41	-0,04	-0,13	-0,12	949	-0,14	-0,74	-0,58	-0,03	-0,14	-0,12
267	953	-0,31	-0,69	-0,22	-0,05	-0,25	-0,10	385	-0,37	-0,98	-0,52	-0,09	-0,44	-0,13
	949	-0,12	-0,65	-0,47	-0,04	-0,14	-0,12	950	-0,18	-0,94	-0,77	0,11	0,11	-0,15
268	955	0,04	-0,48	-0,05	-0,08	-0,35	-0,16	956	0,03	-0,52	-0,04	0,07	0,12	-0,15
	885	-0,10	-0,51	-0,05	0,08	0,40	-0,13	886	-0,11	-0,55	-0,04	-0,02	-0,12	-0,12
269	956	0,07	-0,51	0,01	0,07	0,12	-0,10	957	0,05	-0,59	0,03	-0,10	-0,42	-0,09
	886	-0,11	-0,55	0,04	-0,02	-0,12	-0,14	887	-0,12	-0,63	0,06	0,10	0,50	-0,13
270	957	0,08	-0,69	0,09	-0,09	-0,42	-0,43	958	0,20	-0,10	-0,01	0,33	1,90	-0,45
	887	0,00	-0,70	0,11	0,10	0,50	0,20	304	0,12	-0,12	0,01	-0,63	-3,15	0,18
271	959	0,02	-0,42	-0,12	0,10	0,77	-0,14	960	0,00	-0,50	-0,04	0,01	-0,13	-0,13
	954	-0,02	-0,43	-0,12	-0,18	-0,69	-0,13	955	-0,04	-0,51	-0,03	0,04	0,21	-0,13
272	960	-0,11	-0,52	0,05	0,01	-0,13	-0,12	961	-0,12	-0,57	-0,04	0,03	0,21	-0,12
	955	0,04	-0,49	0,05	0,03	0,21	-0,12	956	0,03	-0,54	-0,04	0,02	-0,11	-0,13
273	961	-0,13	-0,58	0,00	0,03	0,21	-0,14	962	-0,14	-0,65	-0,09	0,01	-0,15	-0,14
	956	0,06	-0,54	0,02	0,02	-0,11	-0,13	957	0,05	-0,61	-0,08	0,03	0,24	-0,13
274	962	0,02	-0,61	-0,02	0,01	-0,15	-0,12	963	0,02	-0,64	0,17	0,11	0,89	-0,11
	957	-0,04	-0,63	-0,02	0,04	0,24	-0,13	958	-0,05	-0,65	0,17	-0,21	-0,79	-0,12
275	418	-0,25	-0,87	0,10	0,53	2,67	-0,33	964	-0,17	-0,44	-0,02	-0,03	-0,17	-0,32
	959	-0,15	-0,85	0,05	-0,37	-1,56	0,09	960	-0,07	-0,42	-0,07	0,11	0,41	0,10
276	964	-0,10	-0,48	0,01	-0,03	-0,17	-0,11	965	-0,11	-0,54	-0,03	0,05	0,27	-0,11
	960	-0,11	-0,49	0,01	0,11	0,41	-0,13	961	-0,12	-0,54	-0,03	-0,01	0,00	-0,14
277	965	-0,11	-0,54	0,04	0,05	0,27	-0,12	966	-0,13	-0,60	0,00	-0,04	-0,20	-0,13
	961	-0,13	-0,55	0,01	-0,01	0,00	-0,12	962	-0,14	-0,60	-0,02	0,14	0,48	-0,13
278	966	-0,24	-0,53	0,06	-0,04	-0,20	0,13	419	-0,38	-1,25	-0,10	0,66	3,29	0,14
	962	-0,09	-0,50	0,05	0,14	0,48	-0,41	963	-0,23	-1,22	-0,11	-0,45	-1,89	-0,40
279	967	-0,07	0,36	-0,78	0,00	-0,03	-0,15	968	-0,15	-0,02	-0,66	0,00	-0,01	-0,15
	894	0,03	0,38	-0,65	0,01	0,04	-0,15	895	-0,05	0,00	-0,53	0,00	0,01	-0,15
280	968	0,04	-0,01	-0,75	-0,01	-0,01	-0,16	969	-0,04	-0,39	-0,60	0,05	0,17	-0,15
	895	-0,01	-0,01	-0,71	0,00	0,01	-0,15	896	-0,09	-0,40	-0,55	-0,04	-0,18	-0,15

TENS. Corr. Tors. dir. 0: SHELL

Shell Nro	Nodo N.ro	S11 kg/cmq	S22 kg/cmq	S12 kg/cmq	M11 kg/cmq	M22 kg/cmq	M12 kg/cmq	Nodo N.ro	S11 kg/cmq	S22 kg/cmq	S12 kg/cmq	M11 kg/cmq	M22 kg/cmq	M12 kg/cmq
281	969	0,07	-0,39	-0,71	0,04	0,17	0,05	941	0,03	-0,54	-0,53	-0,09	-0,59	0,06
	896	-0,05	-0,41	-0,75	-0,04	-0,18	-0,35	269	-0,08	-0,57	-0,57	0,25	1,23	-0,34
282	933	-0,06	0,70	-0,50	-0,12	-0,30	-0,12	970	-0,14	0,33	-0,78	0,01	-0,01	-0,14
	928	0,13	0,74	-0,50	0,04	0,26	-0,10	967	0,06	0,37	-0,79	-0,01	-0,06	-0,11
283	970	0,09	0,38	-0,79	0,00	-0,01	-0,10	971	0,01	-0,04	-0,69	-0,01	-0,03	-0,10
	967	-0,03	0,35	-0,77	-0,01	-0,06	-0,14	968	-0,11	-0,06	-0,67	0,00	0,02	-0,14
284	971	0,04	-0,03	-0,78	0,00	-0,03	-0,10	972	-0,05	-0,46	-0,65	0,00	0,10	-0,11
	968	0,04	-0,03	-0,76	0,00	0,02	-0,14	969	-0,05	-0,46	-0,63	0,00	-0,06	-0,14
285	972	0,06	-0,43	-0,71	-0,01	0,10	-0,14	946	-0,01	-0,79	-0,50	0,05	-0,14	-0,14
	969	0,02	-0,44	-0,74	0,00	-0,06	-0,12	941	-0,06	-0,80	-0,53	0,06	0,17	-0,12
286	378	0,44	1,03	-0,56	0,02	0,09	-0,15	973	0,30	0,30	-0,33	0,01	0,05	-0,14
	933	0,23	0,99	-1,00	-0,06	0,01	-0,08	970	0,08	0,26	-0,77	0,00	-0,06	-0,07
287	973	0,10	0,35	-0,60	0,01	0,05	-0,12	974	0,02	-0,07	-0,49	-0,01	-0,04	-0,12
	970	0,12	0,35	-0,78	-0,01	-0,06	-0,10	971	0,04	-0,07	-0,67	0,00	0,00	-0,10
288	974	-0,01	-0,07	-0,64	-0,01	-0,04	-0,12	975	-0,09	-0,49	-0,52	0,00	0,01	-0,11
	971	0,04	-0,06	-0,76	0,00	0,00	-0,10	972	-0,05	-0,48	-0,64	-0,04	-0,10	-0,09
289	975	-0,11	-0,48	-0,72	0,00	0,01	-0,25	384	-0,25	-1,17	-0,60	-0,29	-1,46	-0,26
	972	0,05	-0,45	-0,70	-0,05	-0,10	0,06	946	-0,09	-1,13	-0,58	0,25	0,88	0,05
290	976	-0,09	0,45	0,20	0,06	0,23	-0,09	977	-0,16	0,07	0,29	-0,01	-0,01	-0,09
	903	0,05	0,48	0,36	-0,05	-0,25	-0,10	904	-0,02	0,10	0,45	0,00	0,00	-0,10
291	977	0,04	0,10	0,20	0,00	0,00	-0,09	978	-0,04	-0,29	0,34	-0,05	-0,20	-0,10
	904	0,01	0,09	0,28	0,00	0,00	-0,10	905	-0,07	-0,29	0,42	0,04	0,20	-0,10
292	978	0,07	-0,28	0,25	-0,05	-0,20	-0,32	945	0,04	-0,40	0,40	0,12	0,71	-0,33
	905	-0,03	-0,30	0,21	0,04	0,20	0,12	270	-0,05	-0,42	0,37	-0,29	-1,46	0,11
293	937	-0,06	0,79	0,50	0,03	-0,29	-0,12	979	-0,13	0,44	0,22	-0,02	0,13	-0,11
	932	0,14	0,83	0,50	0,09	0,32	-0,14	976	0,06	0,48	0,22	-0,01	-0,08	-0,14
294	979	0,12	0,49	0,16	-0,01	0,13	-0,15	980	0,03	0,08	0,25	0,00	-0,01	-0,16
	976	-0,04	0,46	0,21	-0,01	-0,08	-0,11	977	-0,13	0,05	0,30	-0,01	0,00	-0,12
295	980	0,04	0,09	0,17	-0,01	-0,01	-0,16	981	-0,04	-0,33	0,28	0,01	-0,13	-0,15
	977	0,04	0,09	0,22	0,00	0,00	-0,12	978	-0,04	-0,33	0,33	0,00	0,06	-0,11
296	981	0,06	-0,31	0,24	0,01	-0,13	-0,11	950	-0,01	-0,67	0,43	-0,02	0,20	-0,11
	978	0,02	-0,32	0,23	0,00	0,06	-0,14	945	-0,06	-0,68	0,42	-0,07	-0,25	-0,14
297	379	0,49	1,32	0,33	-0,36	-1,80	0,04	982	0,31	0,42	0,55	0,00	-0,01	0,03
	937	0,25	1,27	0,05	0,31	1,10	-0,32	979	0,07	0,38	0,27	-0,07	-0,12	-0,33
298	982	0,12	0,47	0,36	0,00	-0,01	-0,12	983	0,04	0,05	0,45	-0,01	-0,03	-0,11
	979	0,14	0,48	0,22	-0,06	-0,12	-0,17	980	0,06	0,06	0,31	0,00	-0,01	-0,16
299	983	0,02	0,06	0,32	-0,01	-0,03	-0,11	984	-0,07	-0,35	0,43	-0,01	-0,05	-0,12
	980	0,05	0,07	0,23	-0,01	-0,01	-0,16	981	-0,04	-0,34	0,33	0,05	0,10	-0,17
300	984	-0,08	-0,35	0,23	-0,01	-0,05	0,03	385	-0,22	-1,04	0,33	0,34	1,71	0,04
	981	0,06	-0,32	0,29	0,06	0,10	-0,34	950	-0,08	-1,01	0,39	-0,27	-1,06	-0,33
301	985	0,04	-0,15	0,24	-0,02	0,04	-0,12	986	0,09	0,08	0,15	0,03	0,06	-0,12
	914	-0,02	-0,17	0,24	-0,01	-0,06	-0,12	915	0,03	0,07	0,15	-0,01	-0,06	-0,13
302	986	-0,03	0,06	0,24	0,00	0,06	-0,12	987	0,03	0,35	0,06	0,04	-0,34	-0,08
	915	0,03	0,07	0,28	-0,01	-0,06	-0,14	916	0,08	0,36	0,11	0,08	0,42	-0,10
303	987	-0,05	0,37	0,14	0,01	-0,34	-0,50	988	-0,05	0,37	-0,05	0,11	0,12	-0,43
	916	0,06	0,39	0,27	0,08	0,42	0,34	325	0,06	0,39	0,08	-0,46	-2,31	0,41
304	959	-0,01	-0,42	0,02	0,07	0,20	-0,13	989	0,03	-0,18	0,33	-0,02	0,00	-0,12
	954	-0,02	-0,43	0,05	0,00	-0,14	-0,14	985	0,03	-0,18	0,35	-0,01	0,08	-0,14
305	989	-0,07	-0,20	0,28	-0,01	0,00	-0,13	990	-0,01	0,10	0,16	-0,01	0,05	-0,14
	985	0,03	-0,18	0,30	-0,01	0,08	-0,12	986	0,09	0,12	0,17	0,02	0,00	-0,13
306	990	-0,01	0,10	0,24	0,01	0,05	-0,13	991	0,06	0,41	0,13	-0,05	0,15	-0,21
	986	-0,03	0,10	0,26	-0,01	0,00	-0,13	987	0,03	0,41	0,15	0,08	-0,09	-0,21
307	991	-0,03	0,39	0,18	-0,02	0,16	-0,21	992	0,02	0,66	-0,02	-0,04	0,34	-0,36
	987	-0,02	0,40	0,23	0,05	-0,10	-0,22	988	0,04	0,66	0,03	0,03	-0,27	-0,36
308	418	-0,33	-0,72	0,06	-0,09	-0,43	-0,07	993	-0,19	-0,01	-0,17	0,01	0,03	-0,07
	959	-0,26	-0,71	0,53	0,06	0,15	-0,19	989	-0,12	0,01	0,30	-0,02	0,00	-0,19
309	993	-0,04	-0,19	0,17	0,01	0,03	-0,12	994	0,02	0,13	0,08	0,02	0,09	-0,11
	989	-0,08	-0,19	0,25	-0,01	0,00	-0,14	990	-0,01	0,13	0,17	-0,02	0,00	-0,13
310	994	0,02	0,13	0,19	0,02	0,09	-0,11	995	0,08	0,42	0,08	-0,05	-0,26	-0,08
	990	-0,01	0,13	0,25	0,00	0,00	-0,13	991	0,05	0,41	0,14	-0,01	0,37	-0,09
311	995	0,07	0,43	0,27	-0,05	-0,26	0,32	440	0,18	0,98	0,10	0,45	2,27	0,39
	991	-0,05	0,40	0,19	0,02	0,37	-0,48	992	0,06	0,96	0,02	-0,11	-0,03	-0,41
312	996	0,05	-0,29	0,31	0,00	-0,10	-0,16	997	0,11	0,03	0,20	0,02	0,04	-0,15
	925	-0,05	-0,31	0,31	0,03	0,17	-0,13	926	0,02	0,01	0,19	-0,01	-0,04	-0,12
313	997	-0,05	-0,01	0,32	0,02	0,04	-0,13	998	0,03	0,38	0,10	0,01	-0,08	-0,11
	926	0,02	0,01	0,37	-0,01	-0,04	-0,14	927	0,09	0,39	0,15	0,02	0,10	-0,12
314	998	-0,07	0,42	0,20	0,00	-0,08	-0,22	999	-0,08	0,36	-0,03	0,03	0,04	-0,21
	927	0,05	0,45	0,35	0,02	0,10	-0,01	326	0,04	0,38	0,13	-0,12	-0,60	0,01
315	963	-0,02	-0,65	0,04	-0,06	-0,08	-0,12	1000	0,04	-0,33	0,42	0,02	0,01	-0,13
	958	-0,03	-0,65	0,06	-0,03	0,07	-0,11	996	0,03	-0,33	0,44	0,02	-0,02	-0,11
316	1000	-0,10	-0,35	0,38	0,02	0,01	-0,11	1001	-0,02	0,04	0,21	0,00	0,04	-0,11
	996	0,03	-0,33	0,39	0,01	-0,03	-0,13	997	0,11	0,07	0,22	0,02	0,00	-0,14
317	1001	-0,01	0,05	0,32	0,01	0,04	-0,12	1002	0,07	0,45	0,19	-0,01	0,06	-0,15
	997	-0,05	0,04	0,34	0,01	0,00	-0,13	998	0,03	0,44	0,21	0,02	-0,01	-0,15
318	1002	-0,05	0,42	0,25	0,00	0,06	-0,15	1003	0,02	0,78	-0,02	-0,01	0,12	-0,19
	998	-0,02	0,43	0,31	0,01	-0,01	-0,15	999	0,05	0,78	0,04	0,01	-0,06	-0,19
319	419	-0,46	-1,08	0,12	0,20	0,98	-0,22	1004	-0,26	-0,10	-0,18	-0,01	-0,06	-0,21
	963	-0,35	-1,06	0,67	-0,13	-0,42	-0,02	1000	-0,15	-0,08	0,37	0,05	0,12	-0,01
320	1004	-0,07	-0,33	0,23	-0,01	-0,06	-0,11	1005	0,01	0,08	0,12	0,02	0,08	-0,11
	1000	-0,11	-0,34	0,33	0,04	0,12	-0,12	1001	-0,02	0,08	0,22	0,00	0,00	-0,13
321	1005	0,01	0,08	0,26	0,02	0,08	-0,12	1006	0,08	0,45	0,10	-0,01	-0,05	-0,11
	1001	-0,01	0,08	0,33	0,00	0,01	-0,12	1002	0,06	0,45	0,17	0,00	0,13	-0,11
322	1006	0,09	0,45	0,35	-0,01	-0,05	0,00	441	0,24	1,22	0,15	0,13	0,67	0,02
	1002	-0,06	0,42	0,24	0,01	0,13	-0,22	1003	0,10	1,19	0,04	-0,03	0,01	-0,20
323	1008	0,03	0,79	0,41	0,01	0,14	-0,07	1009	0,03	0,79	0,46	-0,11	-0,17	-0,10
	938	0,16	0,81	0,43	-0,11	-0,54	-0,10	939	0,16	0,82	0,48	-0,04	-0,18	-0,13
324	1009	0,00	0,79	0,42	-0,11	-0,17	-0,12	1010	0,01	0,86	0,46	0,01	0,12	-0,15
	939	0,15	0,82	0,37	-0,04	-0,18	-0,11	940	0,16	0,89	0,41	-0,10	-0,48	-0,14
325	1010	-0,08	0,92	0,48	0,01	0,12	0,06	1011	-0,11	0,74	0,64	-0,08	-0,97	0,09
	940	0,03	0,94	0,24	-0,10	-0,48	-0,36	379	0,00	0,76	0,40	0,29	1,44	-0,33
326	1012	0,02	0,73	0,35	0,03	-0,54	-0,08	1013	0,02	0,76	0,39	-0,08	0,01	-0,08

TENS. Corr. Tors. dir. 0: SHELL

Shell Nro	Nodo N.ro	S11 kg/cmq	S22 kg/cmq	S12 kg/cmq	M11 kg/cmq	M22 kg/cmq	M12 kg/cmq	Nodo N.ro	S11 kg/cmq	S22 kg/cmq	S12 kg/cmq	M11 kg/cmq	M22 kg/cmq	M12 kg/cmq
	1007	0,02	0,73	0,38	0,17	0,34	-0,11	1008	0,03	0,76	0,42	-0,07	-0,23	-0,11
327	1013	0,10	0,78	0,35	-0,06	0,02	-0,11	1014	0,10	0,79	0,44	-0,09	-0,21	-0,12
	1008	0,02	0,76	0,39	-0,06	-0,23	-0,10	1009	0,03	0,77	0,47	-0,08	-0,04	-0,11
328	1014	0,11	0,79	0,45	-0,09	-0,21	-0,10	1015	0,12	0,85	0,53	-0,05	-0,01	-0,10
	1009	0,00	0,77	0,43	-0,08	-0,04	-0,12	1010	0,01	0,82	0,52	-0,05	-0,20	-0,12
329	1015	-0,01	0,82	0,55	-0,06	-0,01	-0,13	1016	-0,01	0,85	0,42	0,07	-0,44	-0,13
	1010	0,06	0,83	0,54	-0,06	-0,20	-0,11	1011	0,06	0,86	0,41	0,17	0,26	-0,11
330	493	0,18	0,88	0,19	-0,40	-2,00	-0,02	1017	0,14	0,68	0,29	-0,05	-0,24	-0,04
	1012	0,05	0,85	0,31	0,36	1,10	-0,24	1013	0,01	0,65	0,41	-0,14	-0,30	-0,26
331	1017	0,14	0,68	0,32	-0,05	-0,24	-0,13	1018	0,14	0,67	0,40	-0,07	-0,37	-0,10
	1013	0,09	0,67	0,37	-0,12	-0,29	-0,15	1014	0,08	0,65	0,44	-0,07	-0,13	-0,11
332	1018	0,15	0,66	0,41	-0,07	-0,37	-0,11	1019	0,16	0,74	0,49	-0,05	-0,23	-0,08
	1014	0,11	0,65	0,46	-0,07	-0,13	-0,11	1015	0,12	0,73	0,53	-0,10	-0,26	-0,08
333	1019	0,25	0,70	0,43	-0,05	-0,23	-0,16	494	0,33	1,07	0,58	-0,34	-1,70	-0,19
	1015	0,07	0,66	0,56	-0,12	-0,27	0,03	1016	0,14	1,03	0,71	0,33	0,89	0,00
334	1021	-0,02	-0,84	-0,36	-0,05	-0,08	-0,07	1022	-0,01	-0,78	-0,49	-0,09	-0,13	-0,10
	951	-0,15	-0,87	-0,41	-0,07	-0,33	-0,09	952	-0,14	-0,81	-0,54	-0,05	-0,24	-0,12
335	1022	-0,01	-0,78	-0,38	-0,09	-0,13	-0,11	1023	0,00	-0,77	-0,51	-0,05	-0,08	-0,14
	952	-0,14	-0,81	-0,33	-0,05	-0,24	-0,12	953	-0,14	-0,79	-0,46	-0,06	-0,28	-0,14
336	1023	0,08	-0,83	-0,47	-0,05	-0,08	-0,13	1024	0,10	-0,71	-0,71	0,11	0,00	-0,10
	953	-0,01	-0,85	-0,15	-0,06	-0,28	-0,17	385	0,01	-0,73	-0,39	-0,05	-0,26	-0,14
337	1025	0,00	-0,84	-0,39	0,10	-0,26	-0,08	1026	0,01	-0,82	-0,36	-0,08	-0,08	-0,08
	1020	-0,05	-0,86	-0,42	0,13	0,03	-0,14	1021	-0,05	-0,83	-0,38	-0,07	-0,11	-0,14
338	1026	-0,12	-0,85	-0,31	-0,06	-0,08	-0,13	1027	-0,10	-0,77	-0,46	-0,09	-0,15	-0,13
	1021	-0,03	-0,83	-0,35	-0,06	-0,11	-0,09	1022	-0,01	-0,76	-0,50	-0,08	-0,11	-0,09
339	1027	-0,12	-0,78	-0,41	-0,09	-0,15	-0,10	1028	-0,11	-0,77	-0,56	-0,05	-0,10	-0,10
	1022	-0,02	-0,76	-0,39	-0,08	-0,11	-0,12	1023	-0,01	-0,75	-0,54	-0,05	-0,11	-0,12
340	1028	0,01	-0,74	-0,52	-0,07	-0,10	-0,13	1029	0,02	-0,70	-0,46	0,09	-0,21	-0,13
	1023	-0,06	-0,76	-0,51	-0,06	-0,11	-0,09	1024	-0,05	-0,71	-0,45	0,11	0,00	-0,09
341	499	-0,30	-0,96	-0,27	-0,15	-0,73	-0,15	1030	-0,25	-0,70	-0,51	-0,08	-0,40	-0,18
	1025	-0,12	-0,92	-0,11	0,21	0,33	-0,10	1026	-0,07	-0,67	-0,35	-0,09	-0,14	-0,13
342	1030	-0,17	-0,74	-0,31	-0,08	-0,40	-0,13	1031	-0,15	-0,65	-0,48	-0,07	-0,33	-0,10
	1026	-0,12	-0,73	-0,31	-0,07	-0,13	-0,16	1027	-0,10	-0,64	-0,47	-0,09	-0,15	-0,12
343	1031	-0,15	-0,65	-0,39	-0,07	-0,33	-0,11	1032	-0,15	-0,66	-0,55	-0,07	-0,35	-0,08
	1027	-0,12	-0,64	-0,42	-0,09	-0,15	-0,11	1028	-0,12	-0,65	-0,58	-0,06	-0,14	-0,08
344	1032	-0,25	-0,62	-0,34	-0,07	-0,35	-0,05	500	-0,30	-0,84	-0,59	-0,11	-0,57	-0,08
	1028	-0,09	-0,59	-0,54	-0,07	-0,14	-0,09	1029	-0,14	-0,81	-0,79	0,17	0,20	-0,12
345	1034	0,00	-0,53	0,01	-0,04	-0,27	-0,16	1035	-0,01	-0,56	0,00	0,10	0,17	-0,13
	964	-0,11	-0,55	0,00	0,10	0,52	-0,13	965	-0,11	-0,58	-0,02	0,01	0,03	-0,10
346	1035	0,02	-0,55	0,02	0,10	0,17	-0,09	1036	0,00	-0,66	0,01	-0,05	-0,34	-0,06
	965	-0,11	-0,58	0,05	0,01	0,03	-0,13	966	-0,13	-0,69	0,04	0,12	0,62	-0,10
347	1036	0,06	-0,73	0,01	-0,04	-0,34	-0,35	1037	0,13	-0,42	-0,10	0,23	1,63	-0,38
	966	-0,03	-0,75	0,10	0,12	0,62	0,20	419	0,03	-0,44	-0,01	-0,51	-2,55	0,18
348	1038	0,00	-0,45	0,02	0,07	0,74	-0,12	1039	-0,01	-0,50	0,07	0,04	-0,10	-0,11
	1033	-0,02	-0,45	0,00	-0,21	-0,66	-0,12	1034	-0,03	-0,50	0,05	0,07	0,23	-0,11
349	1039	-0,11	-0,52	0,09	0,03	-0,10	-0,09	1040	-0,11	-0,56	0,01	0,07	0,22	-0,10
	1034	0,00	-0,50	0,08	0,06	0,23	-0,12	1035	-0,01	-0,53	0,00	0,06	-0,04	-0,12
350	1040	-0,12	-0,56	0,00	0,06	0,22	-0,13	1041	-0,13	-0,65	-0,09	0,03	-0,13	-0,13
	1035	0,02	-0,53	0,02	0,06	-0,04	-0,11	1036	0,00	-0,62	-0,07	0,07	0,25	-0,11
351	1041	0,01	-0,62	-0,08	0,04	-0,13	-0,10	1042	-0,01	-0,69	0,04	0,07	0,88	-0,09
	1036	-0,03	-0,63	-0,06	0,08	0,26	-0,12	1037	-0,04	-0,70	0,06	-0,25	-0,76	-0,11
352	533	-0,20	-0,73	0,20	0,48	2,42	-0,24	1043	-0,14	-0,40	0,10	-0,01	-0,05	-0,23
	1038	-0,11	-0,71	0,14	-0,37	-1,45	0,08	1039	-0,05	-0,38	0,04	0,13	0,38	0,09
353	1043	-0,09	-0,43	0,08	-0,01	-0,05	-0,08	1044	-0,10	-0,46	0,03	0,06	0,32	-0,10
	1039	-0,10	-0,43	0,06	0,13	0,38	-0,09	1040	-0,10	-0,46	0,02	0,03	0,04	-0,12
354	1044	-0,10	-0,46	0,02	0,06	0,32	-0,10	1045	-0,12	-0,54	-0,03	-0,01	-0,06	-0,13
	1040	-0,11	-0,46	0,01	0,03	0,04	-0,11	1041	-0,12	-0,54	-0,05	0,15	0,44	-0,14
355	1045	-0,20	-0,49	-0,02	-0,01	-0,06	0,06	534	-0,31	-1,05	-0,16	0,59	2,95	0,07
	1041	-0,06	-0,47	-0,04	0,15	0,44	-0,35	1042	-0,17	-1,02	-0,17	-0,46	-1,75	-0,33
356	1046	-0,03	0,39	-0,42	-0,02	-0,04	-0,13	1047	-0,12	-0,06	-0,33	-0,01	-0,02	-0,14
	973	0,05	0,41	-0,40	0,00	0,02	-0,13	974	-0,04	-0,04	-0,31	0,00	-0,01	-0,14
357	1047	0,02	-0,04	-0,40	-0,02	-0,02	-0,14	1048	-0,07	-0,49	-0,27	0,06	0,17	-0,14
	974	-0,02	-0,05	-0,46	0,00	-0,01	-0,14	975	-0,11	-0,50	-0,33	-0,04	-0,19	-0,14
358	1048	0,03	-0,47	-0,38	0,05	0,17	0,03	1020	-0,05	-0,85	-0,23	-0,03	-0,61	0,06
	975	-0,11	-0,50	-0,53	-0,04	-0,19	-0,30	384	-0,19	-0,87	-0,37	0,23	1,16	-0,27
359	1012	-0,02	0,72	-0,25	-0,13	-0,16	-0,11	1049	-0,10	0,34	-0,41	-0,02	-0,02	-0,12
	1007	0,10	0,75	-0,31	-0,05	0,08	-0,09	1046	0,02	0,37	-0,47	-0,02	-0,05	-0,10
360	1049	0,07	0,38	-0,41	-0,03	-0,02	-0,09	1050	-0,02	-0,06	-0,33	-0,01	-0,03	-0,09
	1046	-0,01	0,36	-0,44	-0,03	-0,05	-0,12	1047	-0,09	-0,08	-0,36	0,00	0,02	-0,12
361	1050	0,04	-0,05	-0,40	-0,01	-0,03	-0,09	1051	-0,05	-0,50	-0,31	0,02	0,11	-0,09
	1047	0,03	-0,05	-0,44	-0,01	0,02	-0,12	1048	-0,06	-0,50	-0,35	0,02	-0,06	-0,13
362	1051	0,04	-0,48	-0,37	0,01	0,10	-0,12	1025	-0,03	-0,85	-0,27	0,07	-0,23	-0,12
	1048	0,04	-0,48	-0,46	0,01	-0,06	-0,10	1020	-0,04	-0,85	-0,36	0,15	0,28	-0,10
363	493	0,34	0,84	-0,23	0,00	0,00	-0,13	1052	0,23	0,29	-0,04	0,00	0,00	-0,10
	1012	0,17	0,80	-0,65	-0,10	-0,02	-0,11	1049	0,06	0,26	-0,46	-0,03	-0,05	-0,08
364	1052	0,09	0,33	-0,27	0,00	0,00	-0,09	1053	0,01	-0,07	-0,18	-0,01	-0,05	-0,09
	1049	0,09	0,33	-0,46	-0,03	-0,05	-0,09	1050	0,01	-0,07	-0,36	0,00	0,00	-0,08
365	1053	-0,02	-0,06	-0,28	-0,01	-0,05	-0,09	1054	-0,10	-0,47	-0,23	0,01	0,03	-0,09
	1050	0,04	-0,05	-0,43	0,00	0,00	-0,08	1051	-0,04	-0,46	-0,38	-0,02	-0,08	-0,08
366	1054	-0,12	-0,46	-0,31	0,01	0,03	-0,20	499	-0,22	-1,00	-0,29	-0,25	-1,26	-0,23
	1051	0,03	-0,43	-0,43	-0,03	-0,09	0,04	1025	-0,08	-0,97	-0,40	0,28	0,83	0,01
367	1055	-0,03	0,52	0,43	0,06	0,20	-0,08	1056	-0,12	0,07	0,50	-0,01	-0,01	-0,07
	982	0,08	0,54	0,49	-0,05	-0,24	-0,09	983	-0,01	0,09	0,56	0,00	-0,02	-0,09
368	1056	0,03	0,09	0,44	0,00	-0,01	-0,07	1057	-0,05	-0,35	0,55	-0,07	-0,20	-0,08
	983	0,01	0,09	0,43	0,00	-0,02	-0,09	984	-0,08	-0,35	0,53	0,04	0,18	-0,09
369	1057	0,04	-0,33	0,46	-0,06	-0,20	-0,27	1024	-0,03	-0,64	0,59	0,06	0,69	-0,30
	984	-0,07	-0,36	0,34	0,04	0,18	0,10	385	-0,14	-0,66	0,47	-0,27	-1,33	0,07
370	1016	-0,02	0,84	0,59	0,06	-0,31	-0,10	1058	-0,09	0,47	0,44	0,00	0,11	-0,10
	1011	0,10	0,86	0,56	0,16	0,36	-0,13	1055	0,02	0,49	0,40	0,00	-0,06	-0,13
371	1058	0,09	0,51	0,41	0,01	0,11	-0,14	1059	0,00	0,07	0,49	-0,01	-0,01	-0,14
	1055	-0,01	0,49	0,42	0,00	-0,06	-0,10	1056	-0,10	0,05	0,49	-0,01	-0,01	-0,10

TENS. Corr. Tors. dir. 0: SHELL

Shell Nro	Nodo N.ro	S11 kg/cmq	S22 kg/cmq	S12 kg/cmq	M11 kg/cmq	M22 kg/cmq	M12 kg/cmq	Nodo N.ro	S11 kg/cmq	S22 kg/cmq	S12 kg/cmq	M11 kg/cmq	M22 kg/cmq	M12 kg/cmq
372	1059	0,04	0,08	0,44	-0,01	-0,01	-0,14	1060	-0,04	-0,36	0,51	-0,02	-0,13	-0,14
	1056	0,04	0,08	0,43	0,00	-0,01	-0,10	1057	-0,05	-0,36	0,50	-0,02	0,05	-0,09
373	1060	0,05	-0,34	0,48	-0,01	-0,13	-0,10	1029	-0,03	-0,70	0,57	-0,04	0,26	-0,10
	1057	0,03	-0,34	0,42	-0,01	0,05	-0,12	1024	-0,04	-0,71	0,51	-0,14	-0,34	-0,12
374	494	0,37	1,07	0,53	-0,27	-1,36	0,00	1061	0,23	0,42	0,71	0,00	-0,02	-0,03
	1016	0,17	1,04	0,25	0,31	0,90	-0,23	1058	0,04	0,38	0,43	-0,03	-0,08	-0,26
375	1061	0,11	0,45	0,56	0,00	-0,02	-0,12	1062	0,03	0,05	0,64	-0,01	-0,03	-0,11
	1058	0,10	0,45	0,41	-0,03	-0,08	-0,15	1059	0,02	0,05	0,49	-0,01	-0,01	-0,15
376	1062	0,01	0,05	0,56	-0,01	-0,03	-0,11	1063	-0,07	-0,33	0,61	-0,01	-0,07	-0,11
	1059	0,04	0,06	0,44	-0,01	-0,01	-0,15	1060	-0,04	-0,33	0,49	0,02	0,08	-0,15
377	1063	-0,09	-0,33	0,53	-0,01	-0,07	0,02	500	-0,20	-0,89	0,54	0,29	1,45	0,04
	1060	0,03	-0,30	0,46	0,03	0,08	-0,29	1029	-0,08	-0,86	0,48	-0,29	-0,96	-0,26
378	1064	0,03	-0,17	-0,01	0,00	0,07	-0,10	1065	0,09	0,12	-0,07	0,03	0,06	-0,10
	993	-0,02	-0,18	0,04	-0,01	-0,05	-0,11	994	0,03	0,11	-0,03	0,00	-0,02	-0,11
379	1065	0,00	0,11	0,00	0,01	0,06	-0,10	1066	0,08	0,46	-0,12	0,03	-0,30	-0,06
	994	0,03	0,11	0,08	0,00	-0,02	-0,11	995	0,10	0,47	-0,04	0,07	0,37	-0,07
380	1066	-0,01	0,41	-0,04	0,01	-0,30	-0,45	1067	0,08	0,86	-0,24	0,10	0,11	-0,38
	995	0,13	0,44	0,15	0,07	0,37	0,32	440	0,22	0,89	-0,04	-0,42	-2,10	0,39
381	1038	-0,03	-0,46	-0,16	0,07	0,09	-0,11	1068	0,03	-0,19	0,06	0,00	0,03	-0,11
	1033	-0,02	-0,46	-0,10	0,06	-0,02	-0,13	1064	0,03	-0,19	0,12	0,00	0,06	-0,12
382	1068	-0,05	-0,20	0,00	0,01	0,03	-0,12	1069	0,01	0,13	-0,08	-0,01	0,05	-0,13
	1064	0,02	-0,18	0,06	0,00	0,06	-0,11	1065	0,08	0,14	-0,03	0,02	0,02	-0,12
383	1069	-0,03	0,12	-0,03	0,01	0,05	-0,12	1070	0,05	0,48	-0,10	-0,04	0,13	-0,19
	1065	0,01	0,12	0,05	0,00	0,01	-0,11	1066	0,08	0,48	-0,03	0,07	-0,08	-0,18
384	1070	-0,02	0,47	-0,08	-0,02	0,14	-0,19	1071	0,04	0,77	-0,07	-0,03	0,29	-0,32
	1066	-0,04	0,46	0,06	0,05	-0,09	-0,19	1067	0,02	0,76	0,07	0,03	-0,25	-0,32
385	533	-0,28	-0,60	-0,17	-0,07	-0,37	-0,05	1072	-0,16	-0,03	-0,37	0,01	0,06	-0,07
	1038	-0,21	-0,59	0,29	0,09	0,18	-0,14	1068	-0,10	-0,02	0,09	0,00	0,00	-0,17
386	1072	-0,05	-0,17	-0,09	0,01	0,06	-0,11	1073	0,02	0,14	-0,15	0,02	0,08	-0,10
	1068	-0,06	-0,18	0,02	0,00	0,01	-0,12	1069	0,00	0,13	-0,04	-0,02	0,01	-0,11
387	1073	0,03	0,12	-0,09	0,02	0,08	-0,11	1074	0,10	0,44	-0,08	-0,04	-0,21	-0,08
	1069	-0,03	0,11	0,02	0,01	0,02	-0,12	1070	0,04	0,43	0,03	-0,01	0,32	-0,09
388	1074	0,06	0,49	0,00	-0,04	-0,21	0,26	555	0,11	0,75	-0,04	0,39	1,94	0,32
	1070	-0,06	0,46	0,05	0,02	0,32	-0,42	1071	-0,01	0,73	0,01	-0,09	-0,02	-0,36
389	1075	0,02	-0,31	0,03	-0,01	-0,10	-0,15	1076	0,10	0,08	-0,05	0,03	0,06	-0,13
	1004	-0,05	-0,33	0,08	0,04	0,21	-0,13	1005	0,02	0,06	0,00	0,00	0,00	-0,11
390	1076	-0,01	0,05	0,04	0,03	0,06	-0,12	1077	0,08	0,52	-0,12	0,01	-0,06	-0,10
	1005	0,03	0,06	0,13	0,00	0,00	-0,13	1006	0,12	0,53	-0,03	0,03	0,14	-0,11
391	1077	-0,03	0,47	-0,02	0,01	-0,06	-0,21	1078	0,07	0,96	-0,26	0,03	0,07	-0,19
	1006	0,14	0,50	0,21	0,03	0,14	0,00	441	0,24	0,99	-0,02	-0,11	-0,55	0,02
392	1042	-0,04	-0,70	-0,15	-0,08	0,03	-0,11	1079	0,04	-0,33	0,12	0,02	-0,01	-0,11
	1037	-0,03	-0,70	-0,09	-0,10	-0,05	-0,10	1075	0,04	-0,33	0,18	0,02	0,01	-0,10
393	1079	-0,08	-0,35	0,05	0,01	-0,01	-0,09	1080	0,00	0,09	-0,07	0,01	0,05	-0,10
	1075	0,01	-0,33	0,11	0,02	0,01	-0,12	1076	0,10	0,11	-0,01	0,02	0,01	-0,12
394	1080	-0,04	0,07	0,01	0,02	0,05	-0,11	1081	0,06	0,54	-0,09	0,00	0,07	-0,13
	1076	-0,01	0,08	0,09	0,02	0,01	-0,11	1077	0,08	0,55	-0,01	0,03	0,01	-0,14
395	1081	-0,03	0,53	-0,06	0,01	0,07	-0,13	1082	0,05	0,92	-0,08	-0,01	0,12	-0,17
	1077	-0,05	0,52	0,10	0,02	0,01	-0,14	1078	0,03	0,92	0,08	0,01	-0,03	-0,17
396	534	-0,37	-0,91	-0,13	0,17	0,85	-0,18	1083	-0,22	-0,12	-0,40	-0,01	-0,04	-0,15
	1042	-0,28	-0,89	0,41	-0,17	-0,43	-0,04	1079	-0,12	-0,10	0,14	0,04	0,11	-0,01
397	1083	-0,07	-0,30	-0,06	-0,01	-0,04	-0,08	1084	0,01	0,11	-0,15	0,02	0,09	-0,09
	1079	-0,09	-0,31	0,07	0,04	0,11	-0,10	1080	-0,01	0,10	-0,02	0,00	0,01	-0,11
398	1084	0,03	0,08	-0,07	0,02	0,09	-0,10	1085	0,11	0,50	-0,08	0,00	-0,02	-0,10
	1080	-0,04	0,07	0,05	0,01	0,01	-0,10	1081	0,04	0,48	0,05	0,01	0,13	-0,10
399	1085	0,07	0,54	0,02	0,00	-0,02	0,00	556	0,15	0,96	-0,02	0,12	0,60	0,02
	1081	-0,08	0,51	0,07	0,02	0,13	-0,20	1082	0,01	0,93	0,03	-0,03	0,03	-0,18
400	1087	0,09	0,54	0,21	-0,02	0,05	-0,05	1088	0,08	0,52	0,28	-0,08	-0,16	-0,08
	1017	0,11	0,54	0,24	-0,11	-0,55	-0,09	1018	0,11	0,53	0,31	-0,06	-0,28	-0,11
401	1088	0,06	0,52	0,35	-0,08	-0,16	-0,10	1089	0,08	0,59	0,42	-0,01	0,04	-0,13
	1018	0,10	0,53	0,32	-0,06	-0,28	-0,09	1019	0,12	0,60	0,40	-0,10	-0,50	-0,12
402	1089	-0,02	0,62	0,57	-0,03	0,04	0,01	1090	0,01	0,79	0,71	0,00	-0,49	0,03
	1019	0,05	0,63	0,34	-0,10	-0,50	-0,26	494	0,08	0,80	0,48	0,12	0,58	-0,25
403	1091	0,04	0,34	-0,01	-0,01	-0,29	-0,08	1092	0,04	0,35	0,10	-0,01	0,07	-0,09
	1086	-0,01	0,33	0,02	0,12	0,17	-0,12	1087	-0,01	0,34	0,12	-0,08	-0,17	-0,12
404	1092	0,03	0,35	0,20	-0,01	0,07	-0,11	1093	0,03	0,34	0,26	-0,03	-0,07	-0,10
	1087	0,05	0,35	0,23	-0,06	-0,16	-0,09	1088	0,05	0,35	0,29	-0,06	-0,07	-0,08
405	1093	0,04	0,35	0,37	-0,04	-0,07	-0,08	1094	0,05	0,39	0,44	-0,01	0,05	-0,07
	1088	0,03	0,34	0,37	-0,07	-0,07	-0,10	1089	0,04	0,39	0,44	-0,05	-0,15	-0,09
406	1094	0,01	0,38	0,58	-0,01	0,05	-0,09	1095	0,01	0,40	0,59	0,00	-0,27	-0,10
	1089	0,01	0,38	0,59	-0,07	-0,15	-0,06	1090	0,01	0,40	0,60	0,13	0,16	-0,07
407	608	-0,01	0,05	0,01	-0,29	-1,47	0,05	1096	0,01	0,13	0,08	0,03	0,17	0,04
	1091	-0,04	0,05	0,02	0,22	0,88	-0,26	1092	-0,02	0,12	0,08	-0,06	-0,19	-0,26
408	1096	0,03	0,12	0,17	0,03	0,17	-0,11	1097	0,03	0,12	0,25	-0,01	-0,04	-0,10
	1092	-0,01	0,12	0,18	-0,06	-0,19	-0,10	1093	-0,01	0,12	0,27	-0,02	0,00	-0,09
409	1097	0,04	0,12	0,33	-0,01	-0,04	-0,09	1098	0,04	0,13	0,43	0,03	0,14	-0,07
	1093	0,01	0,11	0,37	-0,02	0,00	-0,09	1094	0,01	0,12	0,48	-0,05	-0,16	-0,08
410	1098	0,11	0,10	0,38	0,03	0,14	-0,20	609	0,11	0,10	0,58	-0,24	-1,22	-0,21
	1094	0,04	0,08	0,62	-0,05	-0,16	0,05	1095	0,04	0,09	0,82	0,20	0,73	0,04
411	1100	-0,08	-0,59	-0,26	-0,07	-0,09	-0,05	1101	-0,06	-0,52	-0,42	-0,07	-0,13	-0,08
	1030	-0,11	-0,59	-0,30	-0,08	-0,42	-0,08	1031	-0,10	-0,53	-0,46	-0,06	-0,32	-0,11
412	1101	-0,06	-0,52	-0,41	-0,07	-0,13	-0,09	1102	-0,06	-0,53	-0,57	-0,06	-0,09	-0,12
	1031	-0,10	-0,53	-0,37	-0,06	-0,32	-0,09	1032	-0,10	-0,54	-0,53	-0,07	-0,36	-0,12
413	1102	0,04	-0,57	-0,66	-0,07	-0,10	-0,10	1103	0,01	-0,70	-0,88	0,13	0,17	-0,09
	1032	0,00	-0,58	-0,32	-0,07	-0,36	-0,15	500	-0,03	-0,71	-0,55	-0,10	-0,51	-0,14
414	1104	-0,01	-0,40	-0,11	0,03	-0,07	-0,10	1105	0,00	-0,38	-0,17	-0,01	-0,02	-0,10
	1099	-0,01	-0,40	-0,10	0,10	-0,04	-0,13	1100	-0,01	-0,38	-0,16	-0,08	-0,08	-0,13
415	1105	-0,06	-0,39	-0,25	-0,01	-0,02	-0,12	1106	-0,05	-0,34	-0,42	-0,04	-0,02	-0,10
	1100	-0,05	-0,39	-0,27	-0,06	-0,08	-0,09	1101	-0,04	-0,34	-0,43	-0,06	-0,12	-0,08
416	1106	-0,06	-0,34	-0,43	-0,03	-0,02	-0,08	1107	-0,07	-0,35	-0,59	-0,01	-0,03	-0,07
	1101	-0,03	-0,34	-0,42	-0,07	-0,12	-0,10	1102	-0,03	-0,35	-0,59	-0,05	-0,08	-0,09
417	1107	0,00	-0,34	-0,66	-0,01	-0,03	-0,08	1108	0,01	-0,33	-0,68	0,03	-0,04	-0,09

TENS. Corr. Tors. dir. 0: SHELL

Shell Nro	Nodo N.ro	S11 kg/cmq	S22 kg/cmq	S12 kg/cmq	M11 kg/cmq	M22 kg/cmq	M12 kg/cmq	Nodo N.ro	S11 kg/cmq	S22 kg/cmq	S12 kg/cmq	M11 kg/cmq	M22 kg/cmq	M12 kg/cmq
	1102	-0,03	-0,35	-0,68	-0,07	-0,08	-0,06	1103	-0,02	-0,34	-0,69	0,08	-0,07	-0,06
418	614	-0,14	0,00	-0,16	-0,02	-0,12	-0,09	1109	-0,15	-0,08	-0,51	0,00	0,01	-0,10
	1104	-0,06	0,01	0,23	0,06	0,08	-0,10	1105	-0,08	-0,07	-0,12	-0,01	-0,03	-0,12
419	1109	-0,05	-0,13	-0,23	0,00	0,01	-0,11	1110	-0,05	-0,11	-0,46	0,00	0,00	-0,10
	1105	-0,03	-0,12	-0,20	-0,01	-0,03	-0,11	1106	-0,02	-0,10	-0,42	-0,04	-0,02	-0,09
420	1110	-0,05	-0,11	-0,38	0,00	0,00	-0,09	1111	-0,05	-0,11	-0,59	0,00	0,01	-0,08
	1106	-0,04	-0,11	-0,43	-0,04	-0,02	-0,09	1107	-0,04	-0,11	-0,64	-0,01	-0,03	-0,08
421	1111	-0,17	-0,06	-0,32	0,00	0,01	-0,09	615	-0,17	-0,06	-0,66	-0,02	-0,08	-0,10
	1107	-0,09	-0,04	-0,71	-0,01	-0,03	-0,07	1108	-0,09	-0,04	-1,05	0,04	0,02	-0,08
422	1113	-0,04	-0,36	0,13	-0,02	-0,21	-0,13	1114	-0,04	-0,37	0,09	0,08	0,17	-0,11
	1043	-0,07	-0,37	0,11	0,11	0,53	-0,11	1044	-0,08	-0,38	0,07	0,02	0,11	-0,08
423	1114	-0,03	-0,37	0,04	0,08	0,17	-0,07	1115	-0,04	-0,46	-0,01	-0,03	-0,27	-0,05
	1044	-0,07	-0,38	0,05	0,02	0,11	-0,11	1045	-0,09	-0,47	0,00	0,13	0,64	-0,09
424	1115	0,02	-0,50	-0,12	-0,02	-0,27	-0,28	1116	0,02	-0,50	-0,25	0,18	1,33	-0,29
	1045	-0,03	-0,51	0,01	0,13	0,64	0,15	534	-0,03	-0,51	-0,12	-0,38	-1,89	0,14
425	1117	0,00	-0,20	0,24	0,11	0,69	-0,10	1118	-0,01	-0,24	0,25	-0,01	-0,16	-0,09
	1112	0,00	-0,20	0,23	-0,18	-0,62	-0,08	1113	-0,01	-0,23	0,24	0,08	0,21	-0,07
426	1118	-0,07	-0,24	0,18	0,00	-0,16	-0,06	1119	-0,07	-0,24	0,10	0,03	0,13	-0,08
	1113	-0,01	-0,23	0,17	0,06	0,21	-0,09	1114	-0,01	-0,23	0,09	0,05	-0,02	-0,10
427	1119	-0,07	-0,24	0,03	0,03	0,13	-0,11	1120	-0,09	-0,31	-0,07	-0,01	-0,20	-0,13
	1114	0,00	-0,23	0,04	0,05	-0,02	-0,08	1115	-0,02	-0,30	-0,06	0,07	0,25	-0,09
428	1120	-0,01	-0,30	-0,16	-0,02	-0,20	-0,09	1121	-0,01	-0,32	-0,14	0,14	0,87	-0,08
	1115	0,00	-0,30	-0,16	0,09	0,25	-0,13	1116	-0,01	-0,32	-0,15	-0,24	-0,78	-0,12
429	648	-0,12	-0,24	0,31	0,53	2,64	-0,32	1122	-0,07	-0,02	0,18	-0,07	-0,37	-0,32
	1117	-0,09	-0,24	0,37	-0,34	-1,60	0,17	1118	-0,04	-0,02	0,24	0,10	0,38	0,17
430	1122	-0,02	-0,06	0,16	-0,07	-0,37	-0,07	1123	-0,02	-0,08	0,09	0,03	0,13	-0,08
	1118	-0,04	-0,06	0,17	0,10	0,38	-0,10	1119	-0,04	-0,08	0,10	-0,01	-0,07	-0,11
431	1123	-0,03	-0,07	0,06	0,03	0,13	-0,11	1124	-0,03	-0,08	-0,03	-0,09	-0,45	-0,12
	1119	-0,05	-0,08	0,03	-0,01	-0,07	-0,07	1120	-0,05	-0,08	-0,06	0,12	0,45	-0,09
432	1124	-0,12	-0,02	0,02	-0,09	-0,45	0,19	649	-0,17	-0,30	-0,21	0,64	3,22	0,20
	1120	-0,07	-0,01	-0,15	0,11	0,45	-0,40	1121	-0,12	-0,29	-0,38	-0,43	-1,97	-0,40
433	1125	0,01	0,29	0,21	-0,02	-0,04	-0,10	1126	-0,06	-0,04	0,31	-0,01	-0,02	-0,11
	1052	0,05	0,29	0,12	0,00	0,01	-0,10	1053	-0,02	-0,04	0,23	0,00	-0,02	-0,11
434	1126	-0,02	-0,03	0,25	-0,01	-0,02	-0,11	1127	-0,08	-0,37	0,29	0,05	0,16	-0,11
	1053	-0,02	-0,03	0,12	0,00	-0,02	-0,11	1054	-0,09	-0,37	0,16	-0,04	-0,19	-0,11
435	1127	-0,02	-0,35	0,19	0,04	0,16	0,00	1099	-0,12	-0,85	0,18	-0,08	-0,80	0,02
	1054	-0,12	-0,37	0,08	-0,04	-0,19	-0,21	499	-0,22	-0,87	0,06	0,23	1,14	-0,19
436	1091	-0,01	0,34	0,16	0,00	0,16	-0,09	1128	-0,05	0,17	0,23	-0,02	-0,03	-0,09
	1086	0,03	0,34	0,08	-0,10	-0,21	-0,09	1125	0,00	0,18	0,15	-0,01	-0,01	-0,09
437	1128	0,04	0,18	0,21	-0,02	-0,03	-0,08	1129	0,00	-0,03	0,32	0,00	-0,03	-0,08
	1125	0,00	0,17	0,17	-0,01	-0,01	-0,10	1126	-0,04	-0,04	0,27	0,00	0,02	-0,10
438	1129	0,04	-0,02	0,25	0,00	-0,03	-0,07	1130	-0,01	-0,24	0,27	0,02	0,14	-0,08
	1126	0,00	-0,03	0,21	-0,01	0,02	-0,10	1127	-0,04	-0,25	0,23	0,00	-0,10	-0,10
439	1130	-0,01	-0,24	0,21	0,02	0,14	-0,11	1104	-0,04	-0,41	0,08	-0,07	-0,56	-0,12
	1127	0,05	-0,23	0,14	-0,01	-0,10	-0,08	1099	0,02	-0,39	0,02	0,19	0,56	-0,09
440	608	0,15	0,01	0,21	0,01	0,07	-0,08	1131	0,15	0,01	0,56	0,00	-0,01	-0,07
	1091	0,07	-0,01	-0,19	-0,07	-0,15	-0,12	1128	0,07	-0,01	0,16	-0,02	-0,01	-0,10
441	1131	0,03	0,04	0,22	0,00	-0,01	-0,08	1132	0,02	-0,03	0,36	0,00	-0,02	-0,08
	1128	0,03	0,04	0,15	-0,02	-0,01	-0,09	1129	0,02	-0,03	0,29	0,00	0,01	-0,08
442	1132	0,00	-0,02	0,25	0,00	-0,02	-0,08	1133	-0,01	-0,08	0,25	0,03	0,16	-0,08
	1129	0,04	-0,01	0,22	0,00	0,01	-0,08	1130	0,03	-0,07	0,23	-0,04	-0,17	-0,08
443	1133	-0,01	-0,08	0,23	0,03	0,16	-0,24	614	-0,01	-0,06	0,13	-0,35	-1,76	-0,25
	1130	0,02	-0,08	0,16	-0,04	-0,17	0,08	1104	0,03	-0,05	0,05	0,29	1,22	0,07
444	1134	0,02	0,38	0,90	0,04	0,15	-0,07	1135	-0,04	0,05	0,99	-0,01	-0,01	-0,07
	1061	0,07	0,39	0,85	-0,04	-0,22	-0,09	1062	0,00	0,06	0,94	-0,01	-0,03	-0,09
445	1135	0,01	0,06	0,95	0,00	-0,01	-0,07	1136	-0,06	-0,27	0,99	-0,06	-0,19	-0,08
	1062	0,00	0,06	0,87	-0,01	-0,03	-0,09	1063	-0,07	-0,27	0,90	0,03	0,17	-0,09
446	1136	-0,01	-0,25	0,93	-0,05	-0,18	-0,21	1103	-0,08	-0,65	0,91	0,11	0,85	-0,23
	1063	-0,08	-0,27	0,82	0,03	0,17	0,04	500	-0,16	-0,66	0,80	-0,26	-1,29	0,02
447	1095	0,00	0,40	0,82	-0,06	-0,52	-0,08	1137	-0,03	0,23	0,89	0,02	0,11	-0,09
	1090	0,03	0,40	0,77	0,18	0,53	-0,10	1134	-0,01	0,24	0,84	-0,02	-0,08	-0,11
448	1137	0,04	0,25	0,90	0,02	0,11	-0,11	1138	0,00	0,03	0,99	0,00	0,01	-0,11
	1134	0,00	0,24	0,87	-0,01	-0,08	-0,09	1135	-0,04	0,02	0,97	-0,01	-0,02	-0,09
449	1138	0,03	0,04	0,96	0,00	0,01	-0,11	1139	-0,01	-0,18	0,97	-0,02	-0,15	-0,11
	1135	0,01	0,04	0,93	0,00	-0,02	-0,09	1136	-0,03	-0,18	0,95	0,00	0,09	-0,08
450	1139	0,00	-0,17	0,95	-0,02	-0,15	-0,08	1108	-0,03	-0,34	0,85	0,07	0,55	-0,06
	1136	0,04	-0,17	0,89	0,00	0,09	-0,11	1103	0,01	-0,33	0,80	-0,17	-0,57	-0,10
451	609	0,15	0,11	0,85	-0,27	-1,33	0,02	1140	0,13	0,04	1,15	0,02	0,12	0,01
	1095	0,06	0,09	0,54	0,24	0,96	-0,20	1137	0,05	0,02	0,85	-0,03	-0,13	-0,22
452	1140	0,03	0,06	0,92	0,02	0,12	-0,10	1141	0,02	0,00	1,04	0,00	0,01	-0,10
	1137	0,03	0,06	0,86	-0,03	-0,13	-0,10	1138	0,01	0,00	0,98	0,00	0,00	-0,10
453	1141	0,00	0,01	0,97	0,00	0,01	-0,10	1142	-0,01	-0,06	0,98	-0,03	-0,16	-0,10
	1138	0,03	0,01	0,94	-0,01	0,00	-0,10	1139	0,01	-0,05	0,95	0,04	0,18	-0,10
454	1142	-0,01	-0,06	0,95	-0,03	-0,16	0,08	615	-0,03	-0,12	0,86	0,38	1,89	0,09
	1139	0,02	-0,05	0,92	0,04	0,18	-0,29	1108	0,01	-0,11	0,82	-0,29	-1,27	-0,28
455	1143	0,02	-0,11	-0,45	0,01	0,09	-0,09	1144	0,05	0,08	-0,51	0,02	0,05	-0,09
	1072	-0,01	-0,11	-0,37	-0,01	-0,06	-0,10	1073	0,02	0,07	-0,43	0,00	0,00	-0,10
456	1144	0,05	0,09	-0,45	0,00	0,05	-0,10	1145	0,10	0,33	-0,43	0,02	-0,24	-0,07
	1073	0,01	0,08	-0,37	0,00	0,00	-0,11	1074	0,06	0,32	-0,34	0,07	0,33	-0,08
457	1145	0,03	0,19	-0,37	0,00	-0,24	-0,40	1146	0,22	1,11	-0,34	0,09	0,11	-0,35
	1074	0,15	0,22	-0,26	0,07	0,33	0,26	555	0,33	1,13	-0,23	-0,36	-1,82	0,31
458	1117	-0,02	-0,21	-0,46	-0,01	-0,13	-0,09	1147	0,01	-0,10	-0,40	0,01	0,05	-0,09
	1112	0,00	-0,21	-0,38	0,08	0,18	-0,10	1143	0,02	-0,09	-0,32	-0,01	0,01	-0,10
459	1147	-0,05	-0,09	-0,45	0,01	0,05	-0,09	1148	-0,01	0,06	-0,54	-0,02	0,03	-0,10
	1143	0,01	-0,08	-0,38	-0,01	0,01	-0,09	1144	0,04	0,07	-0,46	0,02	0,03	-0,10
460	1148	-0,07	0,04	-0,46	0,00	0,04	-0,09	1149	-0,04	0,22	-0,50	-0,06	0,15	-0,16
	1144	0,05	0,07	-0,40	0,00	0,03	-0,10	1145	0,09	0,25	-0,44	0,06	-0,05	-0,17
461	1149	0,03	0,23	-0,47	-0,04	0,16	-0,17	1150	0,06	0,38	-0,07	-0,03	0,32	-0,29
	1145	-0,06	0,22	-0,38	0,03	-0,06	-0,18	1146	-0,03	0,36	0,02	0,03	-0,20	-0,30
462	648	-0,21	-0,09	-0,49	-0,13	-0,65	-0,02	1151	-0,17	0,11	-0,91	0,02	0,10	-0,03
	1117	-0,19	-0,09	0,08	0,09	0,37	-0,14	1147	-0,15	0,12	-0,34	-0,01	-0,07	-0,15

TENS. Corr. Tors. dir. 0: SHELL

Shell Nro	Nodo N.ro	S11 kg/cmq	S22 kg/cmq	S12 kg/cmq	M11 kg/cmq	M22 kg/cmq	M12 kg/cmq	Nodo N.ro	S11 kg/cmq	S22 kg/cmq	S12 kg/cmq	M11 kg/cmq	M22 kg/cmq	M12 kg/cmq
463	1151	-0,03	-0,06	-0,44	0,02	0,10	-0,09	1152	-0,01	0,06	-0,56	0,01	0,04	-0,08
	1147	-0,05	-0,06	-0,40	-0,01	-0,07	-0,09	1148	-0,03	0,05	-0,51	-0,03	0,01	-0,08
464	1152	0,02	0,03	-0,47	0,01	0,04	-0,08	1153	0,04	0,12	-0,38	-0,06	-0,31	-0,04
	1148	-0,07	0,01	-0,43	0,00	0,01	-0,09	1149	-0,05	0,10	-0,34	-0,02	0,36	-0,04
465	1153	-0,05	0,22	-0,37	-0,06	-0,31	0,36	670	-0,16	-0,33	-0,25	0,44	2,19	0,43
	1149	-0,07	0,22	-0,31	0,01	0,37	-0,43	1150	-0,18	-0,33	-0,18	-0,11	-0,03	-0,35
466	1154	0,00	-0,21	-0,49	-0,01	-0,11	-0,12	1155	0,06	0,05	-0,57	0,02	0,06	-0,11
	1083	-0,03	-0,21	-0,39	0,04	0,22	-0,10	1084	0,02	0,04	-0,48	0,00	0,01	-0,09
467	1155	0,05	0,06	-0,50	0,02	0,06	-0,10	1156	0,11	0,38	-0,49	0,01	-0,05	-0,08
	1084	0,01	0,05	-0,40	0,00	0,01	-0,10	1085	0,07	0,37	-0,39	0,03	0,14	-0,09
468	1156	0,03	0,23	-0,42	0,01	-0,05	-0,18	1157	0,24	1,28	-0,38	0,02	0,06	-0,17
	1085	0,16	0,26	-0,29	0,03	0,14	0,01	556	0,37	1,30	-0,25	-0,09	-0,46	0,02
469	1121	-0,03	-0,33	-0,45	0,02	0,24	-0,09	1158	0,00	-0,17	-0,41	-0,01	-0,06	-0,08
	1116	0,00	-0,33	-0,36	-0,12	-0,26	-0,09	1154	0,03	-0,16	-0,32	0,03	0,06	-0,08
470	1158	-0,06	-0,16	-0,49	-0,01	-0,06	-0,07	1159	-0,02	0,05	-0,60	0,00	0,03	-0,08
	1154	0,00	-0,15	-0,40	0,02	0,06	-0,09	1155	0,04	0,06	-0,51	0,01	0,01	-0,10
471	1159	-0,08	0,03	-0,52	0,01	0,04	-0,09	1160	-0,04	0,26	-0,57	-0,01	0,04	-0,11
	1155	0,05	0,05	-0,45	0,01	0,01	-0,09	1156	0,10	0,28	-0,50	0,02	0,01	-0,12
472	1160	0,03	0,27	-0,53	-0,01	0,04	-0,11	1161	0,07	0,47	-0,08	-0,01	0,10	-0,14
	1156	-0,07	0,25	-0,42	0,02	0,01	-0,12	1157	-0,03	0,45	0,02	0,01	-0,03	-0,15
473	649	-0,25	-0,13	-0,49	0,23	1,15	-0,19	1162	-0,20	0,12	-1,03	-0,04	-0,20	-0,18
	1121	-0,22	-0,13	0,20	-0,16	-0,66	0,00	1158	-0,17	0,12	-0,34	0,03	0,17	0,02
474	1162	-0,04	-0,09	-0,47	-0,04	-0,20	-0,07	1163	-0,01	0,06	-0,63	0,01	0,05	-0,07
	1158	-0,06	-0,09	-0,42	0,04	0,17	-0,10	1159	-0,03	0,05	-0,57	-0,01	-0,03	-0,10
475	1163	0,02	0,02	-0,54	0,01	0,05	-0,09	1164	0,04	0,13	-0,44	-0,02	-0,09	-0,08
	1159	-0,08	0,00	-0,49	0,00	-0,03	-0,09	1160	-0,05	0,12	-0,39	0,00	0,11	-0,08
476	1164	-0,05	0,25	-0,43	-0,02	-0,09	0,02	671	-0,16	-0,33	-0,27	0,11	0,56	0,04
	1160	-0,08	0,24	-0,36	0,01	0,11	-0,18	1161	-0,19	-0,33	-0,19	-0,03	0,00	-0,16

CARATT. Corr. Tors. dir. 90: ASTE

Tratto	Filo In.	Alt. (m)	Tx (t)	Ty (t)	N (t)	Mx (t*m)	My (t*m)	Mt (t*m)	Filo Fin.	Alt. (m)	Tx (t)	Ty (t)	N (t)	Mx (t*m)	My (t*m)	Mt (t*m)
	1	0,00	0,00	-4,04	0,00	1,04	0,00	0,20	2	0,00	0,00	-3,56	0,00	-1,98	0,00	0,10
	1	0,00	0,00	-0,61	0,00	-5,22	0,00	-0,13	4	0,00	0,00	-3,76	0,00	-6,21	0,00	0,06
	2	0,00	0,00	-4,34	0,00	3,26	0,00	0,11	3	0,00	0,00	-4,08	0,00	1,04	0,00	0,23
	4	0,00	0,00	-0,23	0,00	0,56	0,00	0,13	5	0,00	0,00	-0,91	0,00	-1,30	0,00	-0,05
	5	0,00	0,00	-1,44	0,00	1,78	0,00	-0,03	6	0,00	0,00	-0,07	0,00	1,57	0,00	0,06
	6	0,00	0,00	-0,08	0,00	-1,06	0,00	-0,02	7	0,00	0,00	-2,29	0,00	-1,50	0,00	0,12
	7	0,00	0,00	-2,45	0,00	1,92	0,00	0,15	8	0,00	0,00	-2,52	0,00	-1,58	0,00	-0,08
	8	0,00	0,00	-3,46	0,00	2,69	0,00	0,01	9	0,00	0,00	-2,55	0,00	-1,32	0,00	-0,01
	9	0,00	0,00	-2,57	0,00	2,99	0,00	-0,12	10	0,00	0,00	-1,70	0,00	-2,23	0,00	0,16
	10	0,00	0,00	-3,76	0,00	2,93	0,00	0,06	11	0,00	0,00	-1,01	0,00	0,60	0,00	0,05
	11	0,00	0,00	-1,56	0,00	0,48	0,00	0,08	12	0,00	0,00	-0,70	0,00	0,45	0,00	0,01
	12	0,00	0,00	-0,80	0,00	0,48	0,00	0,04	13	0,00	0,00	-0,22	0,00	0,27	0,00	0,01
	13	0,00	0,00	-0,53	0,00	0,55	0,00	0,03	14	0,00	0,00	0,10	0,00	0,34	0,00	0,00
	14	0,00	0,00	-0,29	0,00	0,46	0,00	0,02	15	0,00	0,00	0,36	0,00	0,48	0,00	-0,01
	15	0,00	0,00	-0,04	0,00	0,32	0,00	0,00	16	0,00	0,00	0,65	0,00	0,68	0,00	-0,03
	16	0,00	0,00	0,23	0,00	0,11	0,00	-0,01	17	0,00	0,00	0,80	0,00	0,68	0,00	-0,03
	17	0,00	0,00	0,42	0,00	0,12	0,00	-0,02	18	0,00	0,00	1,13	0,00	0,92	0,00	-0,05
	18	0,00	0,00	0,71	0,00	-0,12	0,00	-0,03	19	0,00	0,00	1,37	0,00	1,08	0,00	-0,06
	19	0,00	0,00	0,98	0,00	-0,29	0,00	-0,03	20	0,00	0,00	1,57	0,00	1,14	0,00	-0,08
	20	0,00	0,00	1,19	0,00	-0,35	0,00	-0,05	21	0,00	0,00	1,79	0,00	1,22	0,00	-0,09
	21	0,00	0,00	1,48	0,00	-0,39	0,00	-0,07	22	0,00	0,00	2,10	0,00	1,22	0,00	-0,09
	22	0,00	0,00	2,01	0,00	-0,29	0,00	-0,06	23	0,00	0,00	2,82	0,00	1,13	0,00	-0,14
	23	0,00	0,00	3,38	0,00	0,22	0,00	-0,04	24	0,00	0,00	4,95	0,00	0,92	0,00	-0,28
	25	0,00	0,00	1,57	0,00	0,65	0,00	-0,19	26	0,00	0,00	3,28	0,00	1,69	0,00	-0,07
	26	0,00	0,00	2,66	0,00	-0,88	0,00	-0,09	27	0,00	0,00	3,94	0,00	2,43	0,00	-0,16
	27	0,00	0,00	4,94	0,00	-1,27	0,00	-0,11	28	0,00	0,00	5,13	0,00	0,34	0,00	-0,24
	29	0,00	0,00	5,06	0,00	-0,35	0,00	0,34	30	0,00	0,00	0,05	0,00	-3,74	0,00	-0,02
	30	0,00	0,00	-1,85	0,00	3,38	0,00	0,06	31	0,00	0,00	0,14	0,00	0,45	0,00	0,01
	31	0,00	0,00	-0,75	0,00	-0,13	0,00	-0,02	32	0,00	0,00	1,23	0,00	2,88	0,00	0,06
	32	0,00	0,00	0,88	0,00	-2,96	0,00	-0,06	33	0,00	0,00	-2,28	0,00	-0,88	0,00	0,24
	33	0,00	0,00	1,27	0,00	1,39	0,00	-0,32	116	0,00	0,00	-2,46	0,00	-2,92	0,00	0,43
	34	0,00	0,00	-5,25	0,00	6,42	0,00	0,18	35	0,00	0,00	2,51	0,00	1,01	0,00	-0,05
	36	0,00	0,00	0,44	0,00	0,10	0,00	0,07	37	0,00	0,00	0,38	0,00	0,13	0,00	0,00
	37	0,00	0,00	1,45	0,00	0,18	0,00	0,00	38	0,00	0,00	-0,64	0,00	-3,45	0,00	0,02
	38	0,00	0,00	-1,46	0,00	4,03	0,00	-0,05	39	0,00	0,00	6,72	0,00	6,82	0,00	0,15
	39	0,00	0,00	2,95	0,00	-7,02	0,00	-0,55	119	0,00	0,00	-0,53	0,00	5,56	0,00	0,65
	40	0,00	0,00	8,33	0,00	-7,38	0,00	0,44	41	0,00	0,00	-5,34	0,00	-5,80	0,00	-0,27
	41	0,00	0,00	-1,52	0,00	5,44	0,00	0,06	42	0,00	0,00	1,40	0,00	-0,56	0,00	-0,02
	42	0,00	0,00	-0,39	0,00	0,30	0,00	0,01	43	0,00	0,00	-0,10	0,00	0,09	0,00	0,00
	43	0,00	0,00	-0,24	0,00	0,20	0,00	0,00	44	0,00	0,00	-0,03	0,00	0,09	0,00	0,00
	44	0,00	0,00	-0,17	0,00	0,18	0,00	0,00	45	0,00	0,00	0,05	0,00	0,13	0,00	0,00
	45	0,00	0,00	-0,09	0,00	0,15	0,00	0,00	46	0,00	0,00	0,13	0,00	0,16	0,00	0,00
	46	0,00	0,00	-0,02	0,00	0,11	0,00	0,00	47	0,00	0,00	0,22	0,00	0,22	0,00	0,00
	47	0,00	0,00	0,06	0,00	0,05	0,00	0,00	48	0,00	0,00	0,26	0,00	0,21	0,00	0,00
	48	0,00	0,00	0,18	0,00	0,08	0,00	0,00	49	0,00	0,00	0,34	0,00	0,11	0,00	-0,01
	49	0,00	0,00	0,43	0,00	0,33	0,00	-0,01	50	0,00	0,00	0,68	0,00	-0,19	0,00	0,01
	50	0,00	0,00	0,32	0,00	0,86	0,00	-0,05	51	0,00	0,00	2,77	0,00	2,38	0,00	0,11
	51	0,00	0,00	2,03	0,00	-1,85	0,00	0,04	52	0,00	0,00	2,98	0,00	3,18	0,00	0,09
	52	0,00	0,00	3,25	0,00	-3,09	0,00	0,14	53	0,00	0,00	0,66	0,00	-0,40	0,00	-0,06
	53	0,00	0,00	0,87	0,00	0,22	0,00	0,02	54	0,00	0,00	0,98	0,00	0,25	0,00	-0,02
	54	0,00	0,00	0,70	0,00	-0,32	0,00	-0,02	55	0,00	0,00	0,19	0,00	-0,32	0,00	0,01
	55	0,00	0,00	0,00	0,00	0,46	0,00	0,01	56	0,00	0,00	0,57	0,00	0,33	0,00	-0,03
	56	0,00	0,00	0,36	0,00	-0,06	0,00	-0,01	57	0,00	0,00	0,46	0,00	0,13	0,00	-0,03
	57	0,00	0,00	0,59	0,00	0,37	0,00	0,00	58	0,00	0,00	1,14	0,00	0,18	0,00	-0,08
	59	0,00	0,00	1,18	0,00	-0,25	0,00	0,01	60	0,00	0,00	0,63	0,00	-0,09	0,00	0,01
	60	0,00	0,00	0,36	0,00	-0,06	0,00	0,03	61	0,00	0,00	0,65	0,00	0,35	0,00	-0,04
	61	0,00	0,00	0,42	0,00	-0,56	0,00	0,12	62	0,00	0,00	1,24	0,00	1,88	0,00	-0,32
	62	0,00	0,00	2,72	0,00	-1,96	0,00	-0,44	63	0,00	0,00	-2,12	0,00	-2,36	0,00	0,32

CARATT. Corr. Tors. dir. 90: ASTE

Tratto	Filo In.	Alt. (m)	Tx (t)	Ty (t)	N (t)	Mx (t*m)	My (t*m)	Mt (t*m)	Filo Fin.	Alt. (m)	Tx (t)	Ty (t)	N (t)	Mx (t*m)	My (t*m)	Mt (t*m)
	63	0,00	0,00	-0,98	0,00	2,39	0,00	0,00	64	0,00	0,00	1,77	0,00	1,94	0,00	-0,02
	64	0,00	0,00	1,45	0,00	-2,10	0,00	-0,04	65	0,00	0,00	-0,58	0,00	-0,78	0,00	0,04
	65	0,00	0,00	0,08	0,00	0,29	0,00	0,02	66	0,00	0,00	0,02	0,00	-0,30	0,00	0,00
	66	0,00	0,00	0,11	0,00	-0,15	0,00	0,01	67	0,00	0,00	-0,12	0,00	-0,19	0,00	0,00
	67	0,00	0,00	0,12	0,00	-0,19	0,00	0,01	68	0,00	0,00	-0,13	0,00	-0,19	0,00	0,00
	68	0,00	0,00	0,11	0,00	-0,19	0,00	0,00	69	0,00	0,00	-0,13	0,00	-0,19	0,00	-0,01
	69	0,00	0,00	0,12	0,00	-0,19	0,00	0,00	70	0,00	0,00	-0,14	0,00	-0,21	0,00	-0,01
	70	0,00	0,00	0,10	0,00	-0,17	0,00	0,00	71	0,00	0,00	-0,12	0,00	-0,16	0,00	-0,01
	71	0,00	0,00	0,15	0,00	-0,22	0,00	0,00	72	0,00	0,00	-0,17	0,00	-0,28	0,00	-0,02
	72	0,00	0,00	0,51	0,00	0,05	0,00	0,00	73	0,00	0,00	-0,31	0,00	-1,52	0,00	-0,05
	73	0,00	0,00	0,02	0,00	1,85	0,00	0,04	74	0,00	0,00	2,68	0,00	1,35	0,00	-0,18
	74	0,00	0,00	-0,47	0,00	-1,57	0,00	0,34	122	0,00	0,00	2,15	0,00	2,77	0,00	-0,45
	75	0,00	0,00	5,16	0,00	-5,38	0,00	-0,19	76	0,00	0,00	-1,07	0,00	-3,10	0,00	0,03
	76	0,00	0,00	-0,13	0,00	1,85	0,00	-0,06	77	0,00	0,00	0,42	0,00	-0,64	0,00	-0,02
	77	0,00	0,00	-0,03	0,00	-0,03	0,00	-0,03	78	0,00	0,00	-0,22	0,00	-0,23	0,00	-0,03
	78	0,00	0,00	0,02	0,00	-0,19	0,00	-0,03	79	0,00	0,00	-0,39	0,00	-0,36	0,00	-0,03
	79	0,00	0,00	-0,19	0,00	-0,08	0,00	-0,02	80	0,00	0,00	-0,35	0,00	-0,11	0,00	-0,04
	80	0,00	0,00	-0,32	0,00	-0,49	0,00	-0,01	81	0,00	0,00	-0,95	0,00	-0,24	0,00	-0,11
	82	0,00	0,00	0,18	0,00	-0,51	0,00	0,01	83	0,00	0,00	-0,10	0,00	-0,26	0,00	0,00
	83	0,00	0,00	0,09	0,00	-0,18	0,00	0,00	84	0,00	0,00	-0,01	0,00	0,02	0,00	0,00
	84	0,00	0,00	0,31	0,00	-0,45	0,00	0,00	85	0,00	0,00	-0,34	0,00	-1,17	0,00	0,03
	85	0,00	0,00	-0,15	0,00	0,72	0,00	0,00	86	0,00	0,00	1,39	0,00	1,32	0,00	0,07
	86	0,00	0,00	1,52	0,00	-1,80	0,00	0,05	87	0,00	0,00	0,94	0,00	0,81	0,00	0,04
	87	0,00	0,00	1,60	0,00	-1,42	0,00	0,05	88	0,00	0,00	0,69	0,00	0,12	0,00	0,03
	88	0,00	0,00	1,07	0,00	-0,84	0,00	0,05	89	0,00	0,00	0,36	0,00	-0,11	0,00	0,01
	89	0,00	0,00	0,65	0,00	-0,62	0,00	0,03	90	0,00	0,00	-0,02	0,00	-0,29	0,00	0,00
	90	0,00	0,00	0,28	0,00	-0,43	0,00	0,02	91	0,00	0,00	-0,40	0,00	-0,49	0,00	-0,02
	91	0,00	0,00	-0,09	0,00	-0,23	0,00	0,00	92	0,00	0,00	-0,80	0,00	-0,75	0,00	-0,03
	92	0,00	0,00	-0,45	0,00	0,05	0,00	-0,01	93	0,00	0,00	-1,01	0,00	-0,80	0,00	-0,04
	93	0,00	0,00	-0,88	0,00	0,07	0,00	-0,02	94	0,00	0,00	-1,32	0,00	-0,56	0,00	-0,06
	94	0,00	0,00	-2,00	0,00	-0,46	0,00	0,00	95	0,00	0,00	-2,14	0,00	1,20	0,00	-0,16
	95	0,00	0,00	-1,45	0,00	-2,65	0,00	-0,05	96	0,00	0,00	-10,05	0,00	-9,07	0,00	-0,24
	96	0,00	0,00	-7,54	0,00	6,63	0,00	-0,16	97	0,00	0,00	-10,99	0,00	-11,75	0,00	-0,23
	97	0,00	0,00	-11,75	0,00	11,20	0,00	-0,25	98	0,00	0,00	-2,37	0,00	1,94	0,00	-0,13
	98	0,00	0,00	-2,92	0,00	-1,89	0,00	-0,20	99	0,00	0,00	-4,33	0,00	-1,13	0,00	-0,07
	99	0,00	0,00	-2,86	0,00	0,74	0,00	-0,10	100	0,00	0,00	-3,90	0,00	-2,26	0,00	-0,14
	100	0,00	0,00	-3,24	0,00	1,57	0,00	-0,11	101	0,00	0,00	-3,80	0,00	-2,24	0,00	-0,15
	101	0,00	0,00	-3,72	0,00	1,46	0,00	-0,13	102	0,00	0,00	-4,36	0,00	-2,21	0,00	-0,16
	102	0,00	0,00	-5,46	0,00	1,05	0,00	-0,12	103	0,00	0,00	-5,82	0,00	-0,32	0,00	-0,26
	104	0,00	0,00	0,12	0,00	-0,86	0,00	0,03	105	0,00	0,00	-0,37	0,00	-0,61	0,00	0,00
	105	0,00	0,00	0,07	0,00	-0,08	0,00	0,00	106	0,00	0,00	-0,04	0,00	-0,12	0,00	0,01
	106	0,00	0,00	0,53	0,00	-0,52	0,00	0,00	107	0,00	0,00	0,24	0,00	-0,84	0,00	0,03
	108	0,00	0,00	0,50	0,00	-1,27	0,00	0,04	109	0,00	0,00	-0,58	0,00	-1,11	0,00	0,00
	109	0,00	0,00	-0,03	0,00	0,10	0,00	0,00	110	0,00	0,00	-0,12	0,00	-0,28	0,00	0,00
	110	0,00	0,00	0,69	0,00	-0,60	0,00	0,00	111	0,00	0,00	0,49	0,00	-1,15	0,00	0,02
	112	0,00	0,00	2,87	0,00	-1,74	0,00	0,15	113	0,00	0,00	1,43	0,00	-0,59	0,00	0,10
	113	0,00	0,00	1,40	0,00	-1,49	0,00	0,06	114	0,00	0,00	1,64	0,00	1,60	0,00	0,08
	114	0,00	0,00	4,27	0,00	-3,21	0,00	0,09	115	0,00	0,00	3,38	0,00	-1,77	0,00	0,20
	2	0,00	0,00	-0,09	0,00	-4,04	0,00	-0,01	5	0,00	0,00	-1,78	0,00	-1,28	0,00	0,00
	3	0,00	0,00	-2,36	0,00	-3,51	0,00	0,21	6	0,00	0,00	-3,39	0,00	-3,20	0,00	0,00
	4	0,00	0,00	2,70	0,00	1,05	0,00	-0,12	29	0,00	0,00	2,18	0,00	-4,55	0,00	0,34
	5	0,00	0,00	0,78	0,00	-0,96	0,00	-0,02	30	0,00	0,00	-2,77	0,00	-4,95	0,00	0,04
	6	0,00	0,00	0,15	0,00	-1,27	0,00	0,06	31	0,00	0,00	-0,51	0,00	-0,22	0,00	-0,05
	7	0,00	0,00	0,24	0,00	-2,97	0,00	0,05	32	0,00	0,00	-1,69	0,00	-1,23	0,00	0,01
	8	0,00	0,00	0,97	0,00	-2,10	0,00	-0,01	33	0,00	0,00	-8,08	0,00	-14,26	0,00	0,11
	9	0,00	0,00	0,32	0,00	-2,03	0,00	0,03	34	0,00	0,00	-8,85	0,00	-14,18	0,00	-0,07
	10	0,00	0,00	-0,51	0,00	-1,85	0,00	0,01	35	0,00	0,00	-3,80	0,00	-4,32	0,00	-0,12
	11	0,00	0,00	-0,74	0,00	-1,51	0,00	-0,05	42	0,00	0,00	-1,27	0,00	-1,76	0,00	0,00
	12	0,00	0,00	-0,09	0,00	-1,21	0,00	-0,02	43	0,00	0,00	-0,66	0,00	-0,96	0,00	0,00
	13	0,00	0,00	0,04	0,00	-0,80	0,00	-0,01	44	0,00	0,00	-0,36	0,00	-0,55	0,00	0,00
	14	0,00	0,00	0,07	0,00	-0,35	0,00	-0,01	45	0,00	0,00	-0,10	0,00	-0,18	0,00	0,00
	15	0,00	0,00	0,11	0,00	0,09	0,00	-0,01	46	0,00	0,00	0,16	0,00	0,21	0,00	0,00
	16	0,00	0,00	0,15	0,00	0,53	0,00	-0,01	47	0,00	0,00	0,43	0,00	0,59	0,00	0,00
	17	0,00	0,00	0,14	0,00	0,96	0,00	0,00	48	0,00	0,00	0,65	0,00	0,93	0,00	0,00
	18	0,00	0,00	0,19	0,00	1,41	0,00	-0,01	49	0,00	0,00	1,03	0,00	1,49	0,00	-0,01
	19	0,00	0,00	0,31	0,00	1,93	0,00	0,00	50	0,00	0,00	1,92	0,00	2,40	0,00	-0,04
	20	0,00	0,00	0,55	0,00	2,39	0,00	0,00	51	0,00	0,00	2,44	0,00	0,99	0,00	-0,04
	21	0,00	0,00	0,62	0,00	2,81	0,00	-0,01	52	0,00	0,00	2,55	0,00	0,51	0,00	0,03
	22	0,00	0,00	0,50	0,00	3,26	0,00	-0,02	53	0,00	0,00	2,85	0,00	3,53	0,00	0,04
	23	0,00	0,00	1,01	0,00	3,38	0,00	-0,05	54	0,00	0,00	2,32	0,00	3,12	0,00	0,02
	24	0,00	0,00	3,23	0,00	3,60	0,00	-0,44	25	0,00	0,00	-1,08	0,00	-5,45	0,00	0,41
	25	0,00	0,00	-1,92	0,00	9,40	0,00	0,00	55	0,00	0,00	2,98	0,00	3,39	0,00	0,00
	26	0,00	0,00	0,29	0,00	4,59	0,00	-0,03	56	0,00	0,00	2,41	0,00	2,28	0,00	0,00
	27	0,00	0,00	0,97	0,00	4,70	0,00	-0,03	57	0,00	0,00	3,01	0,00	2,69	0,00	0,00
	28	0,00	0,00	2,21	0,00	5,77	0,00	-0,15	58	0,00	0,00	5,63	0,00	5,74	0,00	0,00
	30	0,00	0,00	0,87	0,00	-0,87	0,00	0,02	36	0,00	0,00	-1,07	0,00	-1,65	0,00	0,00
	31	0,00	0,00	1,23	0,00	-1,53	0,00	-0,03	37	0,00	0,00	-0,97	0,00	-1,26	0,00	0,01
	32	0,00	0,00	-0,31	0,00	-0,17	0,00	0,12	38	0,00	0,00	1,45	0,00	2,10	0,00	-0,15
	33	0,00	0,00	-10,23	0,00	12,72	0,00	0,14	125	0,00	0,00	9,64	0,00	-5,49	0,00	-0,11
	34	0,00	0,00	-10,02	0,00	13,26	0,00	-0,31	128	0,00	0,00	8,93	0,00	-6,36	0,00	0,31
	35	0,00	0,00	-2,85	0,00	1,94	0,00	-0,30	41	0,00	0,00	2,89	0,00	4,26	0,00	0,30
	36	0,00	0,00	2,61	0,00	-4,22	0,00	0,00	59	0,00	0,00	-0,80	0,00	-0,77	0,00	0,04
	37	0,00	0,00	0,45	0,00	-0,51	0,00	0,00	60	0,00	0,00	0,18	0,00	0,02	0,00	-0,01
	38	0,00	0,00	2,53	0,00	-3,69	0,00	-0,11	61	0,00	0,00	-0,52	0,00	-0,70	0,00	0,04
	39	0,00	0,00	11,01	0,00	-21,07	0,00	-0,12	62	0,00	0,00	-3,96	0,00	-0,76	0,00	0,08
	41	0,00	0,00	4,45	0,00	-7,13	0,00	0,18	64	0,00	0,00	-2,72	0,00	-2,78	0,00	-0,10
	42	0,00	0,00	-0,41	0,00	0,60	0,00	-0,01	65	0,00	0,00	0,26	0,00	0,18	0,00	0,02
	43	0,00	0,00	-0,03	0,00	0,08	0,00	0,00	66	0,00	0,00	-0,19	0,00	-0,40	0,00	0,00
	44	0,00	0,00	0,02	0,00	-0,02	0,00	0,00	67	0,00	0,00	-0,14	0,00	-0,27	0,00	0,00
	45	0,00	0,00	0,05	0,00	-0,07	0,00	0,00	68	0,00	0,00	-0,07	0,00	-0,12	0,00	0,00
	46	0,00	0,00	0,08	0,00	-0,13	0,00	0,00	69	0,00	0,00	-0,01	0,00	0,03	0,00	0,00

CARATT. Corr. Tors. dir. 90: ASTE

Tratto	Filo In.	Alt. (m)	Tx (t)	Ty (t)	N (t)	Mx (t*m)	My (t*m)	Mt (t*m)	Filo Fin.	Alt. (m)	Tx (t)	Ty (t)	N (t)	Mx (t*m)	My (t*m)	Mt (t*m)
	47	0,00	0,00	0,11	0,00	-0,19	0,00	0,00	70	0,00	0,00	0,05	0,00	0,17	0,00	0,00
	48	0,00	0,00	0,12	0,00	-0,22	0,00	0,00	71	0,00	0,00	0,12	0,00	0,30	0,00	0,00
	49	0,00	0,00	0,28	0,00	-0,47	0,00	-0,01	72	0,00	0,00	0,12	0,00	0,37	0,00	0,00
	50	0,00	0,00	0,57	0,00	-1,08	0,00	-0,02	73	0,00	0,00	1,03	0,00	1,96	0,00	-0,03
	51	0,00	0,00	-2,37	0,00	0,70	0,00	0,01	74	0,00	0,00	8,24	0,00	15,02	0,00	-0,09
	52	0,00	0,00	-3,23	0,00	1,59	0,00	-0,01	75	0,00	0,00	10,37	0,00	18,39	0,00	0,06
	53	0,00	0,00	0,63	0,00	-1,22	0,00	0,01	76	0,00	0,00	1,77	0,00	3,17	0,00	0,06
	54	0,00	0,00	0,28	0,00	-0,55	0,00	0,02	77	0,00	0,00	0,42	0,00	1,08	0,00	-0,01
	55	0,00	0,00	-0,10	0,00	-0,47	0,00	0,00	78	0,00	0,00	0,44	0,00	1,49	0,00	0,00
	56	0,00	0,00	-0,68	0,00	0,85	0,00	-0,01	79	0,00	0,00	0,89	0,00	1,76	0,00	0,00
	57	0,00	0,00	-0,47	0,00	0,65	0,00	-0,02	80	0,00	0,00	0,73	0,00	1,54	0,00	0,01
	58	0,00	0,00	-0,64	0,00	0,87	0,00	-0,07	81	0,00	0,00	1,03	0,00	2,23	0,00	0,07
	59	0,00	0,00	3,47	0,00	-5,51	0,00	0,06	82	0,00	0,00	-1,95	0,00	-4,27	0,00	-0,03
	60	0,00	0,00	1,15	0,00	-1,86	0,00	-0,01	83	0,00	0,00	-0,52	0,00	-1,26	0,00	0,00
	61	0,00	0,00	1,03	0,00	-0,87	0,00	-0,02	84	0,00	0,00	-0,25	0,00	-1,18	0,00	0,01
	63	0,00	0,00	0,85	0,00	-0,95	0,00	0,03	85	0,00	0,00	-0,63	0,00	-1,91	0,00	-0,03
	64	0,00	0,00	1,15	0,00	-0,14	0,00	0,00	86	0,00	0,00	0,04	0,00	-2,30	0,00	-0,03
	65	0,00	0,00	1,24	0,00	-1,25	0,00	0,02	87	0,00	0,00	0,15	0,00	-1,67	0,00	0,00
	66	0,00	0,00	0,60	0,00	-0,41	0,00	0,00	88	0,00	0,00	0,12	0,00	-1,18	0,00	0,01
	67	0,00	0,00	0,35	0,00	-0,26	0,00	-0,01	89	0,00	0,00	0,01	0,00	-0,77	0,00	0,01
	68	0,00	0,00	0,12	0,00	-0,12	0,00	0,00	90	0,00	0,00	-0,07	0,00	-0,36	0,00	0,01
	69	0,00	0,00	-0,10	0,00	0,03	0,00	0,00	91	0,00	0,00	-0,15	0,00	0,06	0,00	0,01
	70	0,00	0,00	-0,33	0,00	0,18	0,00	0,00	92	0,00	0,00	-0,22	0,00	0,47	0,00	0,01
	71	0,00	0,00	-0,53	0,00	0,34	0,00	0,00	93	0,00	0,00	-0,23	0,00	0,88	0,00	0,01
	72	0,00	0,00	-0,80	0,00	0,54	0,00	-0,01	94	0,00	0,00	-0,36	0,00	1,26	0,00	0,03
	73	0,00	0,00	-0,50	0,00	-0,95	0,00	-0,09	95	0,00	0,00	-1,72	0,00	1,22	0,00	0,16
	74	0,00	0,00	9,81	0,00	-12,93	0,00	-0,10	131	0,00	0,00	-8,66	0,00	2,16	0,00	0,06
	75	0,00	0,00	11,82	0,00	-16,04	0,00	0,24	134	0,00	0,00	-10,18	0,00	3,21	0,00	-0,23
	76	0,00	0,00	-0,71	0,00	-1,33	0,00	0,12	98	0,00	0,00	-2,14	0,00	2,35	0,00	-0,17
	77	0,00	0,00	-1,99	0,00	1,30	0,00	0,00	99	0,00	0,00	-0,74	0,00	3,35	0,00	0,00
	78	0,00	0,00	-2,21	0,00	1,25	0,00	0,00	100	0,00	0,00	-0,85	0,00	3,82	0,00	0,02
	79	0,00	0,00	-2,44	0,00	1,20	0,00	0,00	101	0,00	0,00	-1,01	0,00	4,24	0,00	0,01
	80	0,00	0,00	-2,91	0,00	1,65	0,00	0,00	102	0,00	0,00	-1,25	0,00	4,52	0,00	0,02
	81	0,00	0,00	-5,29	0,00	4,10	0,00	-0,02	103	0,00	0,00	-2,39	0,00	5,52	0,00	0,17
	82	0,00	0,00	1,32	0,00	-2,35	0,00	0,00	104	0,00	0,00	-1,91	0,00	-3,62	0,00	-0,02
	83	0,00	0,00	0,37	0,00	-0,65	0,00	0,00	105	0,00	0,00	-0,45	0,00	-0,91	0,00	-0,01
	84	0,00	0,00	0,35	0,00	-0,54	0,00	0,00	106	0,00	0,00	-0,24	0,00	-0,64	0,00	-0,01
	85	0,00	0,00	1,15	0,00	-1,66	0,00	-0,01	107	0,00	0,00	-0,17	0,00	-1,21	0,00	-0,04
	104	0,00	0,00	1,22	0,00	-2,66	0,00	-0,02	108	0,00	0,00	-1,52	0,00	-2,97	0,00	-0,01
	105	0,00	0,00	0,38	0,00	-0,96	0,00	0,00	109	0,00	0,00	-0,63	0,00	-1,03	0,00	0,00
	106	0,00	0,00	0,52	0,00	-1,00	0,00	0,00	110	0,00	0,00	-0,33	0,00	-0,72	0,00	-0,01
	107	0,00	0,00	1,79	0,00	-2,31	0,00	-0,02	111	0,00	0,00	0,75	0,00	-0,10	0,00	-0,06
	108	0,00	0,00	1,93	0,00	-3,05	0,00	-0,03	112	0,00	0,00	-0,19	0,00	-4,62	0,00	0,07
	109	0,00	0,00	0,59	0,00	-0,84	0,00	0,00	113	0,00	0,00	-0,51	0,00	-3,59	0,00	-0,05
	110	0,00	0,00	0,92	0,00	-0,88	0,00	-0,01	114	0,00	0,00	0,32	0,00	-2,85	0,00	-0,01
	111	0,00	0,00	3,47	0,00	-3,18	0,00	-0,04	115	0,00	0,00	2,76	0,00	-2,41	0,00	-0,19
	1	5,40	-0,67	-2,24	4,65	4,66	-1,38	-0,05	1	0,00	0,67	2,24	-4,65	5,65	-1,72	0,05
	2	5,40	-0,60	-1,92	7,99	3,83	-1,34	-0,05	2	0,00	0,60	1,92	-7,99	5,02	-1,43	0,05
	3	5,40	-0,21	-1,40	6,44	3,00	-0,54	-0,05	3	0,00	0,21	1,40	-6,44	3,44	-0,44	0,05
	4	5,40	-0,22	-2,98	1,28	6,45	-0,45	-0,05	4	0,00	0,22	2,98	-1,28	7,23	-0,55	0,05
	5	5,40	-0,24	-1,15	3,34	2,64	-0,54	-0,03	5	0,00	0,24	1,15	-3,34	2,67	-0,57	0,03
	6	5,40	-0,24	-2,26	3,40	4,84	-0,54	-0,05	6	0,00	0,24	2,26	-3,40	5,56	-0,58	0,05
	7	5,40	-0,21	-1,50	4,49	3,09	-0,48	-0,05	7	0,00	0,21	1,50	-4,49	3,79	-0,50	0,05
	8	5,40	0,92	-0,58	5,00	1,29	2,00	-0,05	8	0,00	-0,92	0,58	-5,00	1,38	2,22	0,05
	9	5,40	0,81	-0,72	4,80	1,59	1,78	-0,05	9	0,00	-0,81	0,72	-4,80	1,71	1,96	0,05
	10	5,40	-0,48	-1,00	5,98	2,12	-1,07	-0,05	10	0,00	0,48	1,00	-5,98	2,47	-1,12	0,05
	11	5,40	-0,49	-0,66	3,31	1,34	-1,11	-0,05	11	0,00	0,49	0,66	-3,31	1,68	-1,14	0,05
	12	5,40	-0,40	-0,54	1,59	1,09	-0,91	-0,05	12	0,00	0,40	0,54	-1,59	1,39	-0,94	0,05
	13	5,40	-0,37	-0,36	0,71	0,72	-0,85	-0,05	13	0,00	0,37	0,36	-0,71	0,92	-0,88	0,05
	14	5,40	-0,37	-0,16	0,12	0,33	-0,84	-0,05	14	0,00	0,37	0,16	-0,12	0,41	-0,87	0,05
	15	5,40	-0,37	0,03	-0,43	-0,06	-0,84	-0,05	15	0,00	0,37	-0,03	0,43	-0,10	-0,88	0,05
	16	5,40	-0,37	0,23	-1,03	-0,44	-0,84	-0,05	16	0,00	0,37	-0,23	1,03	-0,60	-0,87	0,05
	17	5,40	-0,37	0,42	-1,36	-0,82	-0,84	-0,05	17	0,00	0,37	-0,42	1,36	-1,09	-0,87	0,05
	18	5,40	-0,37	0,62	-2,02	-1,22	-0,84	-0,05	18	0,00	0,37	-0,62	2,02	-1,62	-0,88	0,05
	19	5,40	-0,37	0,83	-2,67	-1,66	-0,84	-0,05	19	0,00	0,37	-0,83	2,67	-2,16	-0,87	0,05
	20	5,40	-0,37	1,02	-3,31	-2,05	-0,83	-0,05	20	0,00	0,37	-1,02	3,31	-2,63	-0,87	0,05
	21	5,40	-0,38	1,20	-3,89	-2,41	-0,85	-0,05	21	0,00	0,38	-1,20	3,89	-3,11	-0,88	0,05
	22	5,40	-0,40	1,41	-4,61	-2,82	-0,90	-0,05	22	0,00	0,40	-1,41	4,61	-3,67	-0,93	0,05
	23	5,40	-0,52	1,49	-7,21	-2,96	-1,19	-0,05	23	0,00	0,52	-1,49	7,21	-3,88	-1,19	0,05
	24	5,40	-0,59	1,36	-8,18	-2,85	-1,25	-0,05	24	0,00	0,59	-1,36	8,18	-3,41	-1,47	0,05
	25	5,40	-0,33	1,81	1,43	-3,94	-0,77	-0,05	25	0,00	0,33	-1,81	-1,43	-4,41	-0,74	0,05
	26	5,40	-0,39	2,05	-6,23	-4,18	-0,91	-0,05	26	0,00	0,39	-2,05	6,23	-5,26	-0,90	0,05
	27	5,40	-0,41	2,17	-9,85	-4,40	-0,94	-0,05	27	0,00	0,41	-2,17	9,85	-5,56	-0,93	0,05
	28	5,40	-0,48	2,36	-7,34	-4,98	-0,98	-0,05	28	0,00	0,48	-2,36	7,34	-5,86	-1,22	0,05
	29	5,40	0,39	-1,93	-7,24	4,16	0,79	-0,05	29	0,00	-0,39	1,93	7,24	4,74	1,02	0,05
	30	5,40	-0,01	-2,88	3,71	6,29	0,04	-0,05	30	0,00	0,01	2,88	-3,71	6,95	-0,09	0,05
	31	5,40	-0,18	-0,90	-0,11	2,04	-0,43	-0,03	31	0,00	0,18	0,90	0,11	2,08	-0,42	0,03
	32	5,40	-0,05	-0,72	-0,11	1,64	-0,11	-0,03	32	0,00	0,05	0,72	0,11	1,68	-0,13	0,03
	33	5,40	0,04	-0,32	1,11	0,73	0,07	-0,03	33	0,00	-0,04	0,32	-1,11	0,76	0,09	0,03
	34	5,40	-0,20	-0,29	1,37	0,66	-0,43	-0,03	34	0,00	0,20	0,29	-1,37	0,67	-0,47	0,03
	35	5,40	-0,45	-1,09	4,15	2,41	-1,00	-0,05	35	0,00	0,45	1,09	-4,15	2,61	-1,09	0,05
	36	5,40	-0,01	-2,96	-1,99	6,58	-0,03	-0,05	36	0,00	0,01	2,96	1,99	7,05	-0,02	0,05
	37	5,40	-0,05	-0,87	-1,31	1,98	-0,11	-0,03	37	0,00	0,05	0,87	1,31	2,05	-0,11	0,03
	38	5,40	-0,21	-0,76	-1,88	1,72	-0,50	-0,03	38	0,00	0,21	0,76	1,88	1,78	-0,49	0,03
	39	5,40	-0,16	-0,25	-3,67	0,43	-0,35	-0,03	39	0,00	0,16	0,25	3,67	0,72	-0,39	0,03
	40	5,40	0,16	-0,07	-0,31	0,16	0,35	-0,03	40	0,00	-0,16	0,07	0,31	0,15	0,38	0,03
	41	5,40	0,27	-1,31	-0,48	2,89	0,61	-0,05	41	0,00	-0,27	1,31	0,48	3,13	0,64	0,05
	42	5,40	0,56	-0,10	0,68	0,20	1,25	-0,05	42	0,00	-0,56	0,10	-0,68	0,27	1,33	0,05
	43	5,40	0,43	-0,14	1,04	0,31	0,96	-0,05	43	0,00	-0,43	0,14	-1,04	0,33	1,01	0,05
	44	5,40	0,28	-0,13	0,54	0,29	0,62	-0,05	44	0,00	-0,28	0,13	-0,54	0,31	0,65	0,05
	45	5,40	0,12	-0,13	0,09	0,29	0,27	-0,05	45	0,00	-0,12	0,13	-0,09	0,31	0,28	0,05

CARATT. Corr. Tors. dir. 90: ASTE

Tratto	Filo In.	Alt. (m)	Tx (t)	Ty (t)	N (t)	Mx (t*m)	My (t*m)	Mt (t*m)	Filo Fin.	Alt. (m)	Tx (t)	Ty (t)	N (t)	Mx (t*m)	My (t*m)	Mt (t*m)
	46	5,40	-0,04	-0,13	-0,35	0,29	-0,08	-0,05	46	0,00	0,04	0,13	0,35	0,31	-0,10	0,05
	47	5,40	-0,20	-0,13	-0,81	0,29	-0,43	-0,05	47	0,00	0,20	0,13	0,81	0,31	-0,47	0,05
	48	5,40	-0,35	-0,13	-1,21	0,30	-0,77	-0,05	48	0,00	0,35	0,13	1,21	0,31	-0,82	0,05
	49	5,40	-0,50	-0,17	-2,09	0,39	-1,12	-0,05	49	0,00	0,50	0,17	2,09	0,40	-1,19	0,05
	50	5,40	-0,69	-0,31	-3,49	0,69	-1,53	-0,05	50	0,00	0,69	0,31	3,49	0,72	-1,63	0,05
	51	5,40	-1,05	-0,30	-4,87	0,67	-2,33	-0,05	51	0,00	1,05	0,30	4,87	0,73	-2,49	0,05
	52	5,40	-1,28	-0,01	-5,55	0,02	-2,84	-0,05	52	0,00	1,28	0,01	5,55	0,02	-3,03	0,05
	53	5,40	-1,18	0,08	-5,01	-0,19	-2,63	-0,05	53	0,00	1,18	-0,08	5,01	-0,19	-2,79	0,05
	54	5,40	-1,28	-0,02	-4,28	0,04	-2,84	-0,05	54	0,00	1,28	0,02	4,28	0,06	-3,03	0,05
	55	5,40	-1,49	-0,08	-3,07	0,18	-3,32	-0,05	55	0,00	1,49	0,08	3,07	0,21	-3,52	0,05
	56	5,40	-1,61	-0,14	-2,67	0,31	-3,60	-0,05	56	0,00	1,61	0,14	2,67	0,33	-3,78	0,05
	57	5,40	-1,72	-0,19	-3,58	0,45	-3,85	-0,05	57	0,00	1,72	0,19	3,58	0,44	-4,06	0,05
	58	5,40	-0,14	3,54	-6,13	-7,69	-0,30	-0,05	58	0,00	0,14	-3,54	6,13	-8,57	-0,33	0,05
	59	5,40	0,15	-3,16	-3,84	6,95	0,29	-0,05	59	0,00	-0,15	3,16	3,84	7,58	0,38	0,05
	60	5,40	0,05	-0,89	-2,32	2,01	0,13	-0,03	60	0,00	-0,05	0,89	2,32	2,07	0,12	0,03
	61	5,40	0,06	-0,84	-1,58	1,91	0,15	-0,03	61	0,00	-0,06	0,84	1,58	1,97	0,13	0,03
	63	5,40	0,07	-0,61	2,25	1,34	0,13	-0,03	63	0,00	-0,07	0,61	-2,25	1,44	0,17	0,03
	64	5,40	0,08	-1,67	-1,65	3,67	0,17	-0,05	64	0,00	-0,08	1,67	1,65	4,02	0,19	0,05
	65	5,40	0,57	0,27	-1,00	-0,61	1,27	-0,05	65	0,00	-0,57	-0,27	1,00	-0,66	1,32	0,05
	66	5,40	0,42	0,20	-0,54	-0,45	0,94	-0,05	66	0,00	-0,42	-0,20	0,54	-0,48	0,98	0,05
	67	5,40	0,27	0,19	-0,21	-0,43	0,61	-0,05	67	0,00	-0,27	-0,19	0,21	-0,46	0,63	0,05
	68	5,40	0,12	0,19	-0,03	-0,43	0,27	-0,05	68	0,00	-0,12	-0,19	0,03	-0,46	0,27	0,05
	69	5,40	-0,03	0,19	0,13	-0,43	-0,07	-0,05	69	0,00	0,03	-0,19	-0,13	-0,46	-0,08	0,05
	70	5,40	-0,18	0,19	0,32	-0,43	-0,41	-0,05	70	0,00	0,18	-0,19	-0,32	-0,46	-0,44	0,05
	71	5,40	-0,33	0,19	0,38	-0,43	-0,74	-0,05	71	0,00	0,33	-0,19	-0,38	-0,46	-0,78	0,05
	72	5,40	-0,47	0,18	0,35	-0,40	-1,05	-0,05	72	0,00	0,47	-0,18	-0,35	-0,44	-1,11	0,05
	73	5,40	-0,55	-0,06	-0,23	0,15	-1,22	-0,05	73	0,00	0,55	0,06	0,23	0,11	-1,32	0,05
	74	5,40	-0,41	-0,19	-2,33	0,38	-0,90	-0,05	74	0,00	0,41	0,19	2,33	0,50	-0,98	0,05
	75	5,40	-0,52	0,45	-3,06	-0,96	-1,15	-0,05	75	0,00	0,52	-0,45	3,06	-1,13	-1,25	0,05
	76	5,40	-1,00	0,57	0,13	-1,29	-2,22	-0,05	76	0,00	1,00	-0,57	-0,13	-1,35	-2,36	0,05
	77	5,40	-1,23	0,23	1,18	-0,52	-2,77	-0,05	77	0,00	1,23	-0,23	-1,18	-0,54	-2,91	0,05
	78	5,40	-1,41	0,21	1,97	-0,47	-3,16	-0,05	78	0,00	1,41	-0,21	-1,97	-0,50	-3,32	0,05
	79	5,40	-1,56	0,21	2,14	-0,46	-3,49	-0,05	79	0,00	1,56	-0,21	-2,14	-0,50	-3,67	0,05
	80	5,40	-1,68	0,26	2,85	-0,59	-3,77	-0,05	80	0,00	1,68	-0,26	-2,85	-0,60	-3,96	0,05
	81	5,40	0,16	3,45	5,22	-7,52	0,35	-0,05	81	0,00	-0,16	-3,45	-5,22	-8,33	0,38	0,05
	82	5,40	0,23	-3,16	0,45	6,92	0,49	-0,05	82	0,00	-0,23	3,16	-0,45	7,60	0,57	0,05
	83	5,40	0,20	-0,89	0,17	2,02	0,46	-0,03	83	0,00	-0,20	0,89	-0,17	2,09	0,48	0,03
	84	5,40	0,21	-0,79	-0,39	1,78	0,47	-0,03	84	0,00	-0,21	0,79	0,39	1,85	0,49	0,03
	85	5,40	0,22	-1,70	-0,03	3,70	0,49	-0,05	85	0,00	-0,22	1,70	0,03	4,14	0,54	0,05
	86	5,40	0,23	-1,08	-2,95	2,27	0,50	-0,05	86	0,00	-0,23	1,08	2,95	2,69	0,53	0,05
	87	5,40	0,32	-0,78	-2,68	1,61	0,71	-0,05	87	0,00	-0,32	0,78	2,68	1,97	0,74	0,05
	88	5,40	0,33	-0,55	-1,88	1,15	0,76	-0,05	88	0,00	-0,33	0,55	1,88	1,40	0,78	0,05
	89	5,40	0,33	-0,36	-1,03	0,75	0,75	-0,05	89	0,00	-0,33	0,36	1,03	0,91	0,77	0,05
	90	5,40	0,33	-0,17	-0,19	0,36	0,74	-0,05	90	0,00	-0,33	0,17	0,19	0,42	0,77	0,05
	91	5,40	0,33	0,03	0,63	-0,04	0,74	-0,05	91	0,00	-0,33	-0,03	-0,63	-0,07	0,77	0,05
	92	5,40	0,33	0,22	1,46	-0,44	0,74	-0,05	92	0,00	-0,33	-0,22	-1,46	-0,57	0,76	0,05
	93	5,40	0,32	0,41	2,12	-0,84	0,73	-0,05	93	0,00	-0,32	-0,41	-2,12	-1,06	0,76	0,05
	94	5,40	0,37	0,60	3,67	-1,21	0,84	-0,05	94	0,00	-0,37	-0,60	-3,67	-1,53	0,86	0,05
	95	5,40	0,61	0,50	5,31	-1,02	1,38	-0,05	95	0,00	-0,61	-0,50	-5,31	-1,27	1,43	0,05
	96	5,40	0,55	0,22	3,98	-0,36	1,21	-0,05	96	0,00	-0,55	-0,22	-3,98	-0,66	1,32	0,05
	97	5,40	0,10	0,30	4,95	-0,49	0,24	-0,05	97	0,00	-0,10	-0,30	-4,95	-0,87	0,23	0,05
	98	5,40	0,00	1,01	7,43	-2,08	0,02	-0,05	98	0,00	0,00	-1,01	-7,43	-2,57	0,00	0,05
	99	5,40	0,29	1,57	7,92	-3,21	0,65	-0,05	99	0,00	-0,29	-1,57	-7,92	-4,02	0,68	0,05
	100	5,40	0,34	1,77	7,99	-3,63	0,77	-0,05	100	0,00	-0,34	-1,77	-7,99	-4,52	0,80	0,05
	101	5,40	0,33	1,95	8,54	-3,99	0,76	-0,05	101	0,00	-0,33	-1,95	-8,54	-4,96	0,78	0,05
	102	5,40	0,40	2,12	11,07	-4,33	0,94	-0,05	102	0,00	-0,40	-2,12	-11,07	-5,40	0,92	0,05
	103	5,40	0,51	2,28	8,21	-4,85	1,05	-0,05	103	0,00	-0,51	-2,28	-8,21	-5,64	1,32	0,05
	104	5,40	0,38	-3,01	0,56	6,60	0,80	-0,05	104	0,00	-0,38	3,01	-0,56	7,26	0,93	0,05
	105	5,40	0,33	-0,87	0,36	1,96	0,76	-0,03	105	0,00	-0,33	0,87	-0,36	2,04	0,78	0,03
	106	5,40	0,33	-0,77	-0,77	1,73	0,74	-0,03	106	0,00	-0,33	0,77	0,77	1,81	0,77	0,03
	107	5,40	0,35	-1,72	-1,86	3,78	0,75	-0,05	107	0,00	-0,35	1,72	1,86	4,15	0,86	0,05
	108	5,40	0,57	-2,92	-0,91	6,35	1,21	-0,05	108	0,00	-0,57	2,92	0,91	7,10	1,41	0,05
	109	5,40	0,48	-0,91	0,65	2,06	1,09	-0,03	109	0,00	-0,48	0,91	-0,65	2,11	1,12	0,03
	110	5,40	0,46	-0,80	-1,16	1,81	1,02	-0,03	110	0,00	-0,46	0,80	1,16	1,86	1,07	0,03
	111	5,40	0,47	-1,67	-4,71	3,56	1,02	-0,05	111	0,00	-0,47	1,67	4,71	4,11	1,16	0,05
	112	5,40	0,89	-2,01	-2,68	4,13	1,84	-0,05	112	0,00	-0,89	2,01	2,68	5,11	2,24	0,05
	113	5,40	0,91	-1,60	-2,32	3,16	2,08	-0,05	113	0,00	-0,91	1,60	2,32	4,19	2,12	0,05
	114	5,40	0,89	-1,35	-6,22	2,68	1,96	-0,05	114	0,00	-0,89	1,35	6,22	3,53	2,14	0,05
	115	5,40	0,56	-0,88	-6,14	1,94	1,28	-0,05	115	0,00	-0,56	0,88	6,14	2,12	1,29	0,05
	1	5,40	0,00	-1,13	0,00	2,87	0,00	0,00	2	5,40	0,00	1,13	0,00	2,58	0,00	0,00
	1	5,40	0,00	3,04	0,00	-8,29	0,00	0,00	4	5,40	0,00	-3,04	0,00	-7,01	0,00	0,00
	2	5,40	0,00	-0,31	0,00	0,45	0,00	0,01	3	5,40	0,00	0,31	0,00	1,25	0,00	-0,01
	4	5,40	0,00	-0,26	0,00	0,95	0,00	0,04	5	5,40	0,00	0,26	0,00	0,33	0,00	-0,04
	5	5,40	0,00	-0,41	0,00	0,95	0,00	-0,03	6	5,40	0,00	0,41	0,00	1,32	0,00	0,03
	6	5,40	0,00	0,03	0,00	-0,09	0,00	-0,02	7	5,40	0,00	-0,03	0,00	-0,01	0,00	0,02
	7	5,40	0,00	-0,67	0,00	1,08	0,00	0,04	8	5,40	0,00	0,67	0,00	0,88	0,00	-0,04
	8	5,40	0,00	-1,11	0,00	1,68	0,00	0,01	9	5,40	0,00	1,11	0,00	1,35	0,00	-0,01
	9	5,40	0,00	-1,22	0,00	1,84	0,00	-0,03	10	5,40	0,00	1,22	0,00	0,49	0,00	0,03
	10	5,40	0,00	-1,17	0,00	1,90	0,00	0,00	11	5,40	0,00	1,17	0,00	1,77	0,00	0,00
	11	5,40	0,00	-0,62	0,00	0,82	0,00	0,01	12	5,40	0,00	0,62	0,00	1,26	0,00	-0,01
	12	5,40	0,00	-0,57	0,00	0,89	0,00	0,01	13	5,40	0,00	0,57	0,00	1,02	0,00	-0,01
	13	5,40	0,00	-0,58	0,00	0,96	0,00	0,01	14	5,40	0,00	0,58	0,00	0,97	0,00	-0,01
	14	5,40	0,00	-0,59	0,00	0,98	0,00	0,01	15	5,40	0,00	0,59	0,00	0,97	0,00	-0,01
	15	5,40	0,00	-0,60	0,00	0,99	0,00	0,01	16	5,40	0,00	0,60	0,00	1,00	0,00	-0,01
	16	5,40	0,00	-0,61	0,00	0,95	0,00	0,01	17	5,40	0,00	0,61	0,00	0,95	0,00	-0,01
	17	5,40	0,00	-0,59	0,00	1,00	0,00	0,01	18	5,40	0,00	0,59	0,00	0,99	0,00	-0,01
	18	5,40	0,00	-0,59	0,00	0,98	0,00	0,01	19	5,40	0,00	0,59	0,00	0,99	0,00	-0,01
	19	5,40	0,00	-0,58	0,00	0,95	0,00	0,01	20	5,40	0,00	0,58	0,00	0,97	0,00	-0,01
	20	5,40	0,00	-0,57	0,00	0,97	0,00	0,01	21	5,40	0,00	0,57	0,00	0,94	0,00	-0,01
	21	5,40	0,00	-0,59	0,00	1,04	0,00	0,01	22	5,40	0,00	0,59	0,00	0,94	0,00	-0,01
	22	5,40	0,00	-0,51	0,00	1,21	0,00	0,01	23	5,40	0,00	0,51	0,00	0,50	0,00	-0,01

CARATT. Corr. Tors. dir. 90: ASTE

Tratto	Filo In.	Alt. (m)	Tx (t)	Ty (t)	N (t)	Mx (t*m)	My (t*m)	Mt (t*m)	Filo Fin.	Alt. (m)	Tx (t)	Ty (t)	N (t)	Mx (t*m)	My (t*m)	Mt (t*m)
	23	5,40	0,00	-1,51	0,00	2,34	0,00	0,01	24	5,40	0,00	1,51	0,00	2,70	0,00	-0,01
	25	5,40	0,00	-1,10	0,00	1,81	0,00	0,02	26	5,40	0,00	1,10	0,00	1,51	0,00	-0,02
	26	5,40	0,00	-0,43	0,00	0,71	0,00	0,01	27	5,40	0,00	0,43	0,00	0,64	0,00	-0,01
	27	5,40	0,00	-1,07	0,00	1,62	0,00	0,00	28	5,40	0,00	1,07	0,00	2,05	0,00	0,00
	29	5,40	0,00	0,86	0,00	-1,76	0,00	0,03	30	5,40	0,00	-0,86	0,00	-2,39	0,00	-0,03
	30	5,40	0,00	-0,57	0,00	2,10	0,00	0,02	31	5,40	0,00	0,57	0,00	1,04	0,00	-0,02
	31	5,40	0,00	-0,43	0,00	-0,05	0,00	-0,01	32	5,40	0,00	0,43	0,00	1,26	0,00	0,01
	32	5,40	0,00	0,49	0,00	-1,01	0,00	-0,04	33	5,40	0,00	-0,49	0,00	-0,48	0,00	0,04
	34	5,40	0,00	-2,61	0,00	3,19	0,00	0,02	35	5,40	0,00	2,61	0,00	2,05	0,00	-0,02
	36	5,40	0,00	-0,01	0,00	0,10	0,00	0,01	37	5,40	0,00	0,01	0,00	-0,05	0,00	-0,01
	37	5,40	0,00	0,25	0,00	0,40	0,00	0,00	38	5,40	0,00	-0,25	0,00	-1,11	0,00	0,00
	38	5,40	0,00	-1,75	0,00	2,29	0,00	-0,07	39	5,40	0,00	1,75	0,00	3,00	0,00	0,07
	40	5,40	0,00	2,69	0,00	-2,88	0,00	0,06	41	5,40	0,00	-2,69	0,00	-2,52	0,00	-0,06
	41	5,40	0,00	-0,32	0,00	1,24	0,00	0,01	42	5,40	0,00	0,32	0,00	-0,26	0,00	-0,01
	42	5,40	0,00	-0,28	0,00	0,52	0,00	0,01	43	5,40	0,00	0,28	0,00	0,36	0,00	-0,01
	43	5,40	0,00	-0,20	0,00	0,31	0,00	0,00	44	5,40	0,00	0,20	0,00	0,33	0,00	0,00
	44	5,40	0,00	-0,21	0,00	0,32	0,00	0,00	45	5,40	0,00	0,21	0,00	0,32	0,00	0,00
	45	5,40	0,00	-0,21	0,00	0,32	0,00	0,00	46	5,40	0,00	0,21	0,00	0,32	0,00	0,00
	46	5,40	0,00	-0,21	0,00	0,33	0,00	0,00	47	5,40	0,00	0,21	0,00	0,33	0,00	0,00
	47	5,40	0,00	-0,21	0,00	0,32	0,00	0,00	48	5,40	0,00	0,21	0,00	0,31	0,00	0,00
	48	5,40	0,00	-0,20	0,00	0,36	0,00	0,00	49	5,40	0,00	0,20	0,00	0,26	0,00	0,00
	49	5,40	0,00	-0,32	0,00	0,64	0,00	0,00	50	5,40	0,00	0,32	0,00	0,36	0,00	0,00
	50	5,40	0,00	-0,73	0,00	1,13	0,00	-0,01	51	5,40	0,00	0,73	0,00	1,16	0,00	0,01
	51	5,40	0,00	-0,35	0,00	0,24	0,00	0,00	52	5,40	0,00	0,35	0,00	0,86	0,00	0,00
	52	5,40	0,00	0,41	0,00	-0,75	0,00	0,02	53	5,40	0,00	-0,41	0,00	-0,53	0,00	-0,02
	53	5,40	0,00	-0,04	0,00	0,16	0,00	0,01	54	5,40	0,00	0,04	0,00	-0,04	0,00	-0,01
	54	5,40	0,00	-0,01	0,00	0,08	0,00	0,00	55	5,40	0,00	0,01	0,00	-0,06	0,00	0,00
	55	5,40	0,00	-0,25	0,00	0,43	0,00	0,00	56	5,40	0,00	0,25	0,00	0,28	0,00	0,00
	56	5,40	0,00	-0,20	0,00	0,39	0,00	0,01	57	5,40	0,00	0,20	0,00	0,20	0,00	-0,01
	57	5,40	0,00	-0,46	0,00	0,83	0,00	0,03	58	5,40	0,00	0,46	0,00	0,70	0,00	-0,03
	59	5,40	0,00	0,21	0,00	-0,57	0,00	0,01	60	5,40	0,00	-0,21	0,00	-0,57	0,00	-0,01
	60	5,40	0,00	-0,21	0,00	0,24	0,00	0,01	61	5,40	0,00	0,21	0,00	0,37	0,00	-0,01
	61	5,40	0,00	0,34	0,00	-0,78	0,00	-0,01	62	5,40	0,00	-0,34	0,00	-0,32	0,00	0,01
	62	5,40	0,00	0,34	0,00	0,32	0,00	-0,01	63	5,40	0,00	-0,34	0,00	-0,93	0,00	0,01
	63	5,40	0,00	-0,40	0,00	0,64	0,00	0,00	64	5,40	0,00	0,40	0,00	0,68	0,00	0,00
	64	5,40	0,00	0,60	0,00	-1,01	0,00	0,00	65	5,40	0,00	-0,60	0,00	-0,79	0,00	0,00
	65	5,40	0,00	0,28	0,00	-0,38	0,00	0,00	66	5,40	0,00	-0,28	0,00	-0,52	0,00	0,00
	66	5,40	0,00	0,25	0,00	-0,38	0,00	0,00	67	5,40	0,00	-0,25	0,00	-0,41	0,00	0,00
	67	5,40	0,00	0,26	0,00	-0,41	0,00	0,00	68	5,40	0,00	-0,26	0,00	-0,41	0,00	0,00
	68	5,40	0,00	0,26	0,00	-0,41	0,00	0,00	69	5,40	0,00	-0,26	0,00	-0,41	0,00	0,00
	69	5,40	0,00	0,26	0,00	-0,41	0,00	0,00	70	5,40	0,00	-0,26	0,00	-0,41	0,00	0,00
	70	5,40	0,00	0,27	0,00	-0,40	0,00	0,00	71	5,40	0,00	-0,27	0,00	-0,40	0,00	0,00
	71	5,40	0,00	0,27	0,00	-0,41	0,00	0,00	72	5,40	0,00	-0,27	0,00	-0,44	0,00	0,00
	72	5,40	0,00	0,33	0,00	-0,24	0,00	0,01	73	5,40	0,00	-0,33	0,00	-0,81	0,00	-0,01
	73	5,40	0,00	-0,78	0,00	1,26	0,00	0,02	74	5,40	0,00	0,78	0,00	1,18	0,00	-0,02
	75	5,40	0,00	1,84	0,00	-3,11	0,00	-0,02	76	5,40	0,00	-1,84	0,00	-2,65	0,00	0,02
	76	5,40	0,00	0,23	0,00	0,02	0,00	0,00	77	5,40	0,00	-0,23	0,00	-0,74	0,00	0,00
	77	5,40	0,00	0,26	0,00	-0,38	0,00	0,00	78	5,40	0,00	-0,26	0,00	-0,45	0,00	0,00
	78	5,40	0,00	0,32	0,00	-0,45	0,00	0,00	79	5,40	0,00	-0,32	0,00	-0,45	0,00	0,00
	79	5,40	0,00	0,26	0,00	-0,46	0,00	0,00	80	5,40	0,00	-0,26	0,00	-0,30	0,00	0,00
	80	5,40	0,00	0,50	0,00	-0,89	0,00	0,03	81	5,40	0,00	-0,50	0,00	-0,77	0,00	-0,03
	82	5,40	0,00	0,30	0,00	-0,99	0,00	0,01	83	5,40	0,00	-0,30	0,00	-0,65	0,00	-0,01
	83	5,40	0,00	0,29	0,00	-0,42	0,00	0,00	84	5,40	0,00	-0,29	0,00	-0,40	0,00	0,00
	84	5,40	0,00	0,33	0,00	-0,67	0,00	-0,01	85	5,40	0,00	-0,33	0,00	-1,00	0,00	0,01
	85	5,40	0,00	0,01	0,00	-0,06	0,00	-0,01	86	5,40	0,00	-0,01	0,00	0,02	0,00	0,01
	86	5,40	0,00	0,56	0,00	-1,12	0,00	0,00	87	5,40	0,00	-0,56	0,00	-0,63	0,00	0,00
	87	5,40	0,00	0,55	0,00	-0,96	0,00	0,01	88	5,40	0,00	-0,55	0,00	-0,87	0,00	-0,01
	88	5,40	0,00	0,51	0,00	-0,85	0,00	0,01	89	5,40	0,00	-0,51	0,00	-0,86	0,00	-0,01
	89	5,40	0,00	0,51	0,00	-0,84	0,00	0,01	90	5,40	0,00	-0,51	0,00	-0,85	0,00	-0,01
	90	5,40	0,00	0,51	0,00	-0,85	0,00	0,01	91	5,40	0,00	-0,51	0,00	-0,84	0,00	-0,01
	91	5,40	0,00	0,52	0,00	-0,85	0,00	0,01	92	5,40	0,00	-0,52	0,00	-0,87	0,00	-0,01
	92	5,40	0,00	0,51	0,00	-0,81	0,00	0,01	93	5,40	0,00	-0,51	0,00	-0,80	0,00	-0,01
	93	5,40	0,00	0,46	0,00	-0,88	0,00	0,01	94	5,40	0,00	-0,46	0,00	-0,65	0,00	-0,01
	94	5,40	0,00	0,48	0,00	-1,36	0,00	0,01	95	5,40	0,00	-0,48	0,00	-0,25	0,00	-0,01
	95	5,40	0,00	1,91	0,00	-2,93	0,00	0,02	96	5,40	0,00	-1,91	0,00	-3,44	0,00	-0,02
	96	5,40	0,00	1,20	0,00	-1,09	0,00	0,01	97	5,40	0,00	-1,20	0,00	-2,89	0,00	-0,01
	97	5,40	0,00	-1,02	0,00	1,94	0,00	-0,01	98	5,40	0,00	1,02	0,00	1,46	0,00	0,01
	98	5,40	0,00	0,52	0,00	-1,49	0,00	0,00	99	5,40	0,00	-0,52	0,00	-0,24	0,00	0,00
	99	5,40	0,00	0,59	0,00	-1,12	0,00	0,01	100	5,40	0,00	-0,59	0,00	-0,86	0,00	-0,01
	100	5,40	0,00	0,58	0,00	-0,87	0,00	0,01	101	5,40	0,00	-0,58	0,00	-0,88	0,00	-0,01
	101	5,40	0,00	0,40	0,00	-0,89	0,00	0,01	102	5,40	0,00	-0,40	0,00	-0,38	0,00	-0,01
	102	5,40	0,00	1,15	0,00	-1,80	0,00	0,00	103	5,40	0,00	-1,15	0,00	-2,15	0,00	0,00
	104	5,40	0,00	0,50	0,00	-1,64	0,00	0,01	105	5,40	0,00	-0,50	0,00	-1,09	0,00	-0,01
	105	5,40	0,00	0,49	0,00	-0,65	0,00	0,00	106	5,40	0,00	-0,49	0,00	-0,73	0,00	0,00
	106	5,40	0,00	0,50	0,00	-0,97	0,00	-0,01	107	5,40	0,00	-0,50	0,00	-1,55	0,00	0,01
	108	5,40	0,00	0,78	0,00	-2,51	0,00	0,02	109	5,40	0,00	-0,78	0,00	-1,76	0,00	-0,02
	109	5,40	0,00	0,66	0,00	-0,77	0,00	0,00	110	5,40	0,00	-0,66	0,00	-1,09	0,00	0,00
	110	5,40	0,00	0,66	0,00	-1,26	0,00	-0,01	111	5,40	0,00	-0,66	0,00	-2,08	0,00	0,01
	112	5,40	0,00	1,23	0,00	-3,76	0,00	0,00	113	5,40	0,00	-1,23	0,00	-3,00	0,00	0,00
	113	5,40	0,00	1,43	0,00	-1,71	0,00	0,01	114	5,40	0,00	-1,43	0,00	-2,33	0,00	-0,01
	114	5,40	0,00	0,94	0,00	-2,00	0,00	0,01	115	5,40	0,00	-0,94	0,00	-2,73	0,00	-0,01
	2	5,40	0,00	1,92	0,00	-6,79	0,00	0,00	5	5,40	0,00	-1,92	0,00	-3,07	0,00	0,00
	3	5,40	0,00	1,94	0,00	-5,41	0,00	0,01	6	5,40	0,00	-1,94	0,00	-4,38	0,00	-0,01
	4	5,40	0,00	3,83	0,00	-5,13	0,00	-0,02	29	5,40	0,00	-3,83	0,00	-7,26	0,00	0,02
	5	5,40	0,00	2,50	0,00	-2,92	0,00	-0,02	30	5,40	0,00	-2,50	0,00	-5,67	0,00	0,02
	6	5,40	0,00	2,21	0,00	-4,93	0,00	0,02	31	5,40	0,00	-2,21	0,00	-2,66	0,00	-0,02
	7	5,40	0,00	2,35	0,00	-5,31	0,00	0,00	32	5,40	0,00	-2,35	0,00	-2,54	0,00	0,00
	8	5,40	0,00	2,68	0,00	-3,98	0,00	-0,01	33	5,40	0,00	-2,68	0,00	-5,48	0,00	0,01
	9	5,40	0,00	2,37	0,00	-3,55	0,00	0,01	34	5,40	0,00	-2,37	0,00	-4,83	0,00	-0,01
	10	5,40	0,00	2,11	0,00	-3,62	0,00	0,01	35	5,40	0,00	-2,11	0,00	-3,21	0,00	-0,01
	11	5,40	0,00	0,60	0,00	-2,28	0,00	0,00	42	5,40	0,00	-0,60	0,00	-1,48	0,00	0,00

CARATT. Corr. Tors. dir. 90: ASTE

Tratto	Filo In.	Alt. (m)	Tx (t)	Ty (t)	N (t)	Mx (t*m)	My (t*m)	Mt (t*m)	Filo Fin.	Alt. (m)	Tx (t)	Ty (t)	N (t)	Mx (t*m)	My (t*m)	Mt (t*m)
	12	5,40	0,00	0,48	0,00	-1,80	0,00	0,00	43	5,40	0,00	-0,48	0,00	-1,18	0,00	0,00
	13	5,40	0,00	0,30	0,00	-1,13	0,00	0,00	44	5,40	0,00	-0,30	0,00	-0,74	0,00	0,00
	14	5,40	0,00	0,11	0,00	-0,43	0,00	0,00	45	5,40	0,00	-0,11	0,00	-0,28	0,00	0,00
	15	5,40	0,00	-0,07	0,00	0,26	0,00	0,00	46	5,40	0,00	0,07	0,00	0,19	0,00	0,00
	16	5,40	0,00	-0,26	0,00	0,96	0,00	0,00	47	5,40	0,00	0,26	0,00	0,65	0,00	0,00
	17	5,40	0,00	-0,44	0,00	1,63	0,00	0,00	48	5,40	0,00	0,44	0,00	1,10	0,00	0,00
	18	5,40	0,00	-0,63	0,00	2,36	0,00	0,00	49	5,40	0,00	0,63	0,00	1,61	0,00	0,00
	19	5,40	0,00	-0,85	0,00	3,18	0,00	0,00	50	5,40	0,00	0,85	0,00	2,16	0,00	0,00
	20	5,40	0,00	-0,99	0,00	3,95	0,00	0,00	51	5,40	0,00	0,99	0,00	2,25	0,00	0,00
	21	5,40	0,00	-1,13	0,00	4,61	0,00	0,00	52	5,40	0,00	1,13	0,00	2,49	0,00	0,00
	22	5,40	0,00	-1,40	0,00	5,27	0,00	0,00	53	5,40	0,00	1,40	0,00	3,52	0,00	0,00
	23	5,40	0,00	-1,47	0,00	5,55	0,00	-0,01	54	5,40	0,00	1,47	0,00	3,63	0,00	0,01
	24	5,40	0,00	-5,00	0,00	4,34	0,00	-0,01	25	5,40	0,00	5,00	0,00	0,12	0,00	0,01
	25	5,40	0,00	-2,35	0,00	6,74	0,00	0,00	55	5,40	0,00	2,35	0,00	4,44	0,00	0,00
	26	5,40	0,00	-2,66	0,00	7,73	0,00	0,00	56	5,40	0,00	2,66	0,00	4,70	0,00	0,00
	27	5,40	0,00	-2,82	0,00	8,20	0,00	0,00	57	5,40	0,00	2,82	0,00	4,95	0,00	0,00
	28	5,40	0,00	-3,66	0,00	9,32	0,00	0,00	58	5,40	0,00	3,66	0,00	7,40	0,00	0,00
	30	5,40	0,00	5,34	0,00	-6,54	0,00	0,02	36	5,40	0,00	-5,34	0,00	-5,88	0,00	-0,02
	31	5,40	0,00	1,66	0,00	-1,90	0,00	-0,01	37	5,40	0,00	-1,66	0,00	-2,29	0,00	0,01
	32	5,40	0,00	0,75	0,00	-1,06	0,00	0,04	38	5,40	0,00	-0,75	0,00	-0,85	0,00	-0,04
	35	5,40	0,00	0,78	0,00	-1,22	0,00	-0,05	41	5,40	0,00	-0,78	0,00	-0,59	0,00	0,05
	36	5,40	0,00	4,65	0,00	-6,70	0,00	0,01	59	5,40	0,00	-4,65	0,00	-6,46	0,00	-0,01
	37	5,40	0,00	1,41	0,00	-2,20	0,00	0,00	60	5,40	0,00	-1,41	0,00	-2,08	0,00	0,00
	38	5,40	0,00	1,84	0,00	-3,11	0,00	-0,02	61	5,40	0,00	-1,84	0,00	-2,45	0,00	0,02
	41	5,40	0,00	3,16	0,00	-4,86	0,00	0,03	64	5,40	0,00	-3,16	0,00	-4,08	0,00	-0,03
	42	5,40	0,00	0,74	0,00	-1,19	0,00	0,00	65	5,40	0,00	-0,74	0,00	-1,05	0,00	0,00
	43	5,40	0,00	0,57	0,00	-0,85	0,00	0,00	66	5,40	0,00	-0,57	0,00	-0,87	0,00	0,00
	44	5,40	0,00	0,35	0,00	-0,53	0,00	0,00	67	5,40	0,00	-0,35	0,00	-0,54	0,00	0,00
	45	5,40	0,00	0,13	0,00	-0,21	0,00	0,00	68	5,40	0,00	-0,13	0,00	-0,20	0,00	0,00
	46	5,40	0,00	-0,09	0,00	0,12	0,00	0,00	69	5,40	0,00	0,09	0,00	0,14	0,00	0,00
	47	5,40	0,00	-0,30	0,00	0,44	0,00	0,00	70	5,40	0,00	0,30	0,00	0,48	0,00	0,00
	48	5,40	0,00	-0,51	0,00	0,75	0,00	0,00	71	5,40	0,00	0,51	0,00	0,80	0,00	0,00
	49	5,40	0,00	-0,71	0,00	1,01	0,00	0,00	72	5,40	0,00	0,71	0,00	1,13	0,00	0,00
	50	5,40	0,00	-1,13	0,00	1,36	0,00	0,01	73	5,40	0,00	1,13	0,00	2,08	0,00	-0,01
	51	5,40	0,00	-2,97	0,00	2,91	0,00	0,01	74	5,40	0,00	2,97	0,00	6,08	0,00	-0,01
	52	5,40	0,00	-3,74	0,00	3,78	0,00	0,00	75	5,40	0,00	3,74	0,00	7,57	0,00	0,00
	53	5,40	0,00	-1,91	0,00	2,44	0,00	0,00	76	5,40	0,00	1,91	0,00	3,35	0,00	0,00
	54	5,40	0,00	-1,89	0,00	2,83	0,00	0,01	77	5,40	0,00	1,89	0,00	2,90	0,00	-0,01
	55	5,40	0,00	-2,15	0,00	3,11	0,00	0,00	78	5,40	0,00	2,15	0,00	3,40	0,00	0,00
	56	5,40	0,00	-2,38	0,00	3,48	0,00	0,00	79	5,40	0,00	2,38	0,00	3,74	0,00	0,00
	57	5,40	0,00	-2,54	0,00	3,76	0,00	0,00	80	5,40	0,00	2,54	0,00	3,94	0,00	0,00
	58	5,40	0,00	-5,52	0,00	7,76	0,00	-0,01	81	5,40	0,00	5,52	0,00	7,87	0,00	0,01
	59	5,40	0,00	3,51	0,00	-7,24	0,00	0,01	82	5,40	0,00	-3,51	0,00	-7,29	0,00	-0,01
	60	5,40	0,00	1,17	0,00	-2,54	0,00	0,00	83	5,40	0,00	-1,17	0,00	-2,51	0,00	0,00
	61	5,40	0,00	0,95	0,00	-1,90	0,00	0,00	84	5,40	0,00	-0,95	0,00	-2,22	0,00	0,00
	63	5,40	0,00	1,49	0,00	-2,86	0,00	0,01	85	5,40	0,00	-1,49	0,00	-3,47	0,00	-0,01
	64	5,40	0,00	1,71	0,00	-2,85	0,00	0,01	86	5,40	0,00	-1,71	0,00	-4,03	0,00	-0,01
	65	5,40	0,00	1,07	0,00	-1,66	0,00	0,00	87	5,40	0,00	-1,07	0,00	-2,77	0,00	0,00
	66	5,40	0,00	0,73	0,00	-1,09	0,00	0,00	88	5,40	0,00	-0,73	0,00	-1,92	0,00	0,00
	67	5,40	0,00	0,46	0,00	-0,68	0,00	0,00	89	5,40	0,00	-0,46	0,00	-1,21	0,00	0,00
	68	5,40	0,00	0,18	0,00	-0,28	0,00	0,00	90	5,40	0,00	-0,18	0,00	-0,49	0,00	0,00
	69	5,40	0,00	-0,09	0,00	0,13	0,00	0,00	91	5,40	0,00	0,09	0,00	0,24	0,00	0,00
	70	5,40	0,00	-0,36	0,00	0,55	0,00	0,00	92	5,40	0,00	0,36	0,00	0,96	0,00	0,00
	71	5,40	0,00	-0,64	0,00	0,96	0,00	0,00	93	5,40	0,00	0,64	0,00	1,67	0,00	0,00
	72	5,40	0,00	-0,88	0,00	1,33	0,00	0,00	94	5,40	0,00	0,88	0,00	2,33	0,00	0,00
	73	5,40	0,00	-0,67	0,00	0,71	0,00	-0,02	95	5,40	0,00	0,67	0,00	2,04	0,00	0,02
	76	5,40	0,00	-1,35	0,00	1,64	0,00	0,03	98	5,40	0,00	1,35	0,00	3,95	0,00	-0,03
	77	5,40	0,00	-2,25	0,00	3,36	0,00	0,00	99	5,40	0,00	2,25	0,00	5,96	0,00	0,00
	78	5,40	0,00	-2,54	0,00	3,76	0,00	0,00	100	5,40	0,00	2,54	0,00	6,75	0,00	0,00
	79	5,40	0,00	-2,79	0,00	4,13	0,00	0,00	101	5,40	0,00	2,79	0,00	7,40	0,00	0,00
	80	5,40	0,00	-3,05	0,00	4,54	0,00	0,00	102	5,40	0,00	3,05	0,00	8,07	0,00	0,00
	81	5,40	0,00	-3,94	0,00	6,89	0,00	0,00	103	5,40	0,00	3,94	0,00	9,03	0,00	0,00
	82	5,40	0,00	3,37	0,00	-6,52	0,00	0,01	104	5,40	0,00	-3,37	0,00	-6,77	0,00	-0,01
	83	5,40	0,00	1,10	0,00	-2,18	0,00	0,00	105	5,40	0,00	-1,10	0,00	-2,38	0,00	0,00
	84	5,40	0,00	0,96	0,00	-1,91	0,00	0,00	106	5,40	0,00	-0,96	0,00	-2,06	0,00	0,00
	85	5,40	0,00	1,88	0,00	-3,76	0,00	0,01	107	5,40	0,00	-1,88	0,00	-3,65	0,00	-0,01
	104	5,40	0,00	3,13	0,00	-6,35	0,00	0,00	108	5,40	0,00	-3,13	0,00	-6,60	0,00	0,00
	105	5,40	0,00	0,92	0,00	-2,18	0,00	0,00	109	5,40	0,00	-0,92	0,00	-1,83	0,00	0,00
	106	5,40	0,00	0,85	0,00	-1,96	0,00	0,00	110	5,40	0,00	-0,85	0,00	-1,72	0,00	0,00
	107	5,40	0,00	1,85	0,00	-3,69	0,00	0,01	111	5,40	0,00	-1,85	0,00	-3,98	0,00	-0,01
	108	5,40	0,00	2,41	0,00	-5,87	0,00	0,00	112	5,40	0,00	-2,41	0,00	-7,32	0,00	0,00
	109	5,40	0,00	1,50	0,00	-2,89	0,00	0,00	113	5,40	0,00	-1,50	0,00	-5,48	0,00	0,00
	110	5,40	0,00	1,26	0,00	-2,38	0,00	0,01	114	5,40	0,00	-1,26	0,00	-4,65	0,00	-0,01
	111	5,40	0,00	1,16	0,00	-2,79	0,00	0,01	115	5,40	0,00	-1,16	0,00	-3,55	0,00	-0,01
	1	8,70	-0,79	-1,95	2,74	2,40	-0,96	-0,05	1	5,40	0,79	1,95	-2,74	2,86	-1,17	0,05
	2	8,70	-1,03	-1,37	5,26	1,78	-1,29	-0,05	2	5,40	1,03	1,37	-5,26	1,93	-1,50	0,05
	3	8,70	-0,41	-1,25	4,19	1,54	-0,50	-0,05	3	5,40	0,41	1,25	-4,19	1,83	-0,61	0,05
	4	8,70	-0,24	-3,65	0,75	4,45	-0,30	-0,05	4	5,40	0,24	3,65	-0,75	5,41	-0,36	0,05
	5	8,70	-0,45	-2,29	2,91	2,94	-0,57	-0,02	5	5,40	0,45	2,29	-2,91	3,25	-0,65	0,02
	6	8,70	-0,41	-2,65	2,69	3,25	-0,53	-0,05	6	5,40	0,41	2,65	-2,69	3,91	-0,58	0,05
	7	8,70	-0,40	-1,28	2,84	1,61	-0,52	-0,05	7	5,40	0,40	1,28	-2,84	1,85	-0,55	0,05
	8	8,70	1,18	-0,93	2,77	1,16	1,42	-0,05	8	5,40	-1,18	0,93	-2,77	1,34	1,75	0,05
	9	8,70	1,05	-1,21	2,54	1,53	1,27	-0,05	9	5,40	-1,05	1,21	-2,54	1,74	1,57	0,05
	10	8,70	-1,02	-0,93	3,82	1,15	-1,32	-0,05	10	5,40	1,02	0,93	-3,82	1,35	-1,42	0,05
	11	8,70	-1,03	-0,41	2,16	0,55	-1,32	-0,05	11	5,40	1,03	0,41	-2,16	0,55	-1,45	0,05
	12	8,70	-0,82	-0,32	1,06	0,44	-1,06	-0,05	12	5,40	0,82	0,32	-1,06	0,42	-1,16	0,05
	13	8,70	-0,75	-0,18	0,42	0,27	-0,97	-0,05	13	5,40	0,75	0,18	-0,42	0,22	-1,07	0,05
	14	8,70	-0,74	-0,04	0,01	0,09	-0,96	-0,05	14	5,40	0,74	0,04	-0,01	0,01	-1,05	0,05
	15	8,70	-0,75	0,11	-0,35	-0,10	-0,96	-0,05	15	5,40	0,75	-0,11	0,35	-0,20	-1,06	0,05
	16	8,70	-0,75	0,25	-0,76	-0,28	-0,96	-0,05	16	5,40	0,75	-0,25	0,76	-0,41	-1,06	0,05
	17	8,70	-0,75	0,40	-0,93	-0,45	-0,96	-0,05	17	5,40	0,75	-0,40	0,93	-0,61	-1,06	0,05

CARATT. Corr. Tors. dir. 90: ASTE

Tratto	Filo In.	Alt. (m)	Tx (t)	Ty (t)	N (t)	Mx (t*m)	My (t*m)	Mt (t*m)	Filo Fin.	Alt. (m)	Tx (t)	Ty (t)	N (t)	Mx (t*m)	My (t*m)	Mt (t*m)
	18	8,70	-0,75	0,55	-1,39	-0,64	-0,96	-0,05	18	5,40	0,75	-0,55	1,39	-0,84	-1,06	0,05
	19	8,70	-0,74	0,74	-1,83	-0,87	-0,96	-0,05	19	5,40	0,74	-0,74	1,83	-1,12	-1,05	0,05
	20	8,70	-0,74	0,92	-2,33	-1,11	-0,95	-0,05	20	5,40	0,74	-0,92	2,33	-1,38	-1,04	0,05
	21	8,70	-0,75	1,07	-2,73	-1,30	-0,97	-0,05	21	5,40	0,75	-1,07	2,73	-1,58	-1,07	0,05
	22	8,70	-0,82	1,18	-3,28	-1,42	-1,06	-0,05	22	5,40	0,82	-1,18	3,28	-1,75	-1,15	0,05
	23	8,70	-1,15	1,18	-4,75	-1,45	-1,47	-0,05	23	5,40	1,15	-1,18	4,75	-1,74	-1,63	0,05
	24	8,70	-0,87	1,46	-4,70	-1,88	-1,08	-0,05	24	5,40	0,87	-1,46	4,70	-2,06	-1,28	0,05
	25	8,70	-0,69	2,56	-0,13	-3,26	-0,86	-0,05	25	5,40	0,69	-2,56	0,13	-3,66	-1,00	0,05
	26	8,70	-0,93	1,88	-4,24	-2,29	-1,22	-0,05	26	5,40	0,93	-1,88	4,24	-2,78	-1,30	0,05
	27	8,70	-0,91	1,94	-6,39	-2,37	-1,17	-0,05	27	5,40	0,91	-1,94	6,39	-2,86	-1,29	0,05
	28	8,70	-0,62	2,44	-4,75	-2,93	-0,77	-0,05	28	5,40	0,62	-2,44	4,75	-3,67	-0,91	0,05
	29	8,70	0,53	-1,96	-4,27	2,48	0,64	-0,05	29	5,40	-0,53	1,96	4,27	2,82	0,80	0,05
	30	8,70	0,19	-4,16	2,30	5,26	0,24	-0,05	30	5,40	-0,19	4,16	-2,30	5,96	0,28	0,05
	31	8,70	-0,41	-1,83	0,28	2,39	-0,51	-0,02	31	5,40	0,41	1,83	-0,28	2,55	-0,58	0,02
	32	8,70	-0,10	-1,41	0,57	1,84	-0,14	-0,02	32	5,40	0,10	1,41	-0,57	1,97	-0,12	0,02
	33	8,70	0,06	-0,43	-3,25	0,57	0,06	-0,02	33	5,40	-0,06	0,43	3,25	0,61	0,10	0,02
	34	8,70	-0,34	-0,40	-3,39	0,52	-0,42	-0,02	34	5,40	0,34	0,40	3,39	0,57	-0,50	0,02
	35	8,70	-0,78	-1,39	2,87	1,77	-0,95	-0,05	35	5,40	0,78	1,39	-2,87	1,99	-1,15	0,05
	36	8,70	-0,03	-4,64	-1,29	5,88	-0,04	-0,05	36	5,40	0,03	4,64	1,29	6,64	-0,05	0,05
	37	8,70	-0,13	-1,75	-1,33	2,29	-0,17	-0,02	37	5,40	0,13	1,75	1,33	2,42	-0,17	0,02
	38	8,70	-0,53	-1,51	-0,97	1,98	-0,68	-0,02	38	5,40	0,53	1,51	0,97	2,09	-0,75	0,02
	39	8,70	-0,27	0,02	3,35	0,03	-0,32	-0,02	39	5,40	0,27	-0,02	-3,35	-0,09	-0,40	0,02
	40	8,70	0,29	0,00	2,98	0,04	0,36	-0,02	40	5,40	-0,29	0,00	-2,98	-0,04	0,43	0,02
	41	8,70	0,59	-1,85	0,15	2,36	0,75	-0,05	41	5,40	-0,59	1,85	-0,15	2,64	0,84	0,05
	42	8,70	0,86	-0,10	0,49	0,11	1,09	-0,05	42	5,40	-0,86	0,10	-0,49	0,16	1,23	0,05
	43	8,70	0,65	-0,27	0,87	0,33	0,83	-0,05	43	5,40	-0,65	0,27	-0,87	0,39	0,94	0,05
	44	8,70	0,39	-0,26	0,49	0,32	0,50	-0,05	44	5,40	-0,39	0,26	-0,49	0,38	0,56	0,05
	45	8,70	0,12	-0,26	0,07	0,32	0,16	-0,05	45	5,40	-0,12	0,26	-0,07	0,38	0,17	0,05
	46	8,70	-0,15	-0,26	-0,34	0,32	-0,19	-0,05	46	5,40	0,15	0,26	0,34	0,38	-0,22	0,05
	47	8,70	-0,42	-0,26	-0,76	0,32	-0,53	-0,05	47	5,40	0,42	0,26	0,76	0,38	-0,61	0,05
	48	8,70	-0,69	-0,27	-1,15	0,34	-0,86	-0,05	48	5,40	0,69	0,27	1,15	0,39	-0,99	0,05
	49	8,70	-0,95	-0,37	-1,90	0,46	-1,20	-0,05	49	5,40	0,95	0,37	1,90	0,53	-1,38	0,05
	50	8,70	-1,28	-0,60	-2,79	0,74	-1,60	-0,05	50	5,40	1,28	0,60	2,79	0,87	-1,85	0,05
	51	8,70	-1,90	-0,56	-3,27	0,68	-2,37	-0,05	51	5,40	1,90	0,56	3,27	0,82	-2,77	0,05
	52	8,70	-2,31	-0,05	-3,70	0,07	-2,87	-0,05	52	5,40	2,31	0,05	3,70	0,06	-3,36	0,05
	53	8,70	-2,12	0,15	-4,06	-0,17	-2,66	-0,05	53	5,40	2,12	-0,15	4,06	-0,22	-3,07	0,05
	54	8,70	-2,28	-0,01	-3,88	0,00	-2,86	-0,05	54	5,40	2,28	0,01	3,88	0,01	-3,28	0,05
	55	8,70	-2,75	-0,14	-3,03	0,17	-3,49	-0,05	55	5,40	2,75	0,14	3,03	0,20	-3,94	0,05
	56	8,70	-3,00	-0,27	-3,00	0,34	-3,81	-0,05	56	5,40	3,00	0,27	3,00	0,39	-4,29	0,05
	57	8,70	-3,17	-0,42	-3,60	0,53	-4,01	-0,05	57	5,40	3,17	0,42	3,60	0,62	-4,53	0,05
	58	8,70	-0,25	5,05	-4,73	-6,21	-0,31	-0,05	58	5,40	0,25	-5,05	4,73	-7,42	-0,37	0,05
	59	8,70	0,14	-4,60	-2,91	5,72	0,16	-0,05	59	5,40	-0,14	4,60	2,91	6,69	0,20	0,05
	60	8,70	0,12	-1,73	-1,65	2,25	0,15	-0,02	60	5,40	-0,12	1,73	1,65	2,42	0,16	0,02
	61	8,70	0,15	-1,65	-1,25	2,14	0,20	-0,02	61	5,40	-0,15	1,65	1,25	2,31	0,21	0,02
	63	8,70	0,06	-0,93	1,49	1,16	0,08	-0,02	63	5,40	-0,06	0,93	-1,49	1,35	0,09	0,02
	64	8,70	0,11	-2,30	-1,19	2,84	0,14	-0,05	64	5,40	-0,11	2,30	1,19	3,38	0,16	0,05
	65	8,70	0,95	0,41	-1,02	-0,51	1,21	-0,05	65	5,40	-0,95	-0,41	1,02	-0,60	1,35	0,05
	66	8,70	0,67	0,31	-0,67	-0,39	0,86	-0,05	66	5,40	-0,67	-0,31	0,67	-0,44	0,95	0,05
	67	8,70	0,40	0,27	-0,32	-0,34	0,51	-0,05	67	5,40	-0,40	-0,27	0,32	-0,39	0,57	0,05
	68	8,70	0,13	0,27	-0,08	-0,34	0,16	-0,05	68	5,40	-0,13	-0,27	0,08	-0,39	0,18	0,05
	69	8,70	-0,15	0,27	0,13	-0,34	-0,19	-0,05	69	5,40	0,15	-0,27	-0,13	-0,39	-0,21	0,05
	70	8,70	-0,42	0,27	0,37	-0,34	-0,54	-0,05	70	5,40	0,42	-0,27	-0,37	-0,39	-0,61	0,05
	71	8,70	-0,69	0,27	0,51	-0,35	-0,88	-0,05	71	5,40	0,69	-0,27	-0,51	-0,39	-0,99	0,05
	72	8,70	-0,94	0,22	0,46	-0,26	-1,19	-0,05	72	5,40	0,94	-0,22	-0,46	-0,32	-1,34	0,05
	73	8,70	-1,03	-0,24	0,41	0,27	-1,31	-0,05	73	5,40	1,03	0,24	-0,41	0,37	-1,47	0,05
	74	8,70	-0,64	-0,28	1,97	0,32	-0,82	-0,05	74	5,40	0,64	0,28	-1,97	0,45	-0,92	0,05
	75	8,70	-0,81	0,59	3,39	-0,71	-1,02	-0,05	75	5,40	0,81	-0,59	-3,39	-0,88	-1,16	0,05
	76	8,70	-1,83	0,99	1,18	-1,20	-2,34	-0,05	76	5,40	1,83	-0,99	-1,18	-1,46	-2,61	0,05
	77	8,70	-2,33	0,40	1,50	-0,52	-2,97	-0,05	77	5,40	2,33	-0,40	-1,50	-0,57	-3,32	0,05
	78	8,70	-2,66	0,31	2,31	-0,39	-3,39	-0,05	78	5,40	2,66	-0,31	-2,31	-0,45	-3,80	0,05
	79	8,70	-2,92	0,32	2,61	-0,41	-3,73	-0,05	79	5,40	2,92	-0,32	-2,61	-0,45	-4,17	0,05
	80	8,70	-3,13	0,44	3,12	-0,55	-3,98	-0,05	80	5,40	3,13	-0,44	-3,12	-0,63	-4,46	0,05
	81	8,70	0,26	5,02	4,14	-6,20	0,32	-0,05	81	5,40	-0,26	-5,02	-4,14	-7,35	0,38	0,05
	82	8,70	0,26	-4,38	0,30	5,38	0,31	-0,05	82	5,40	-0,26	4,38	-0,30	6,45	0,38	0,05
	83	8,70	0,40	-1,70	0,24	2,20	0,51	-0,02	83	5,40	-0,40	1,70	-0,24	2,39	0,56	0,02
	84	8,70	0,40	-1,49	-0,44	1,92	0,52	-0,02	84	5,40	-0,40	1,49	0,44	2,09	0,56	0,02
	85	8,70	0,32	-2,17	-0,09	2,69	0,41	-0,05	85	5,40	-0,32	2,17	0,09	3,18	0,46	0,05
	86	8,70	0,38	-1,02	-1,79	1,28	0,49	-0,05	86	5,40	-0,38	1,02	1,79	1,48	0,53	0,05
	87	8,70	0,60	-0,61	-1,61	0,78	0,77	-0,05	87	5,40	-0,60	0,61	1,61	0,86	0,84	0,05
	88	8,70	0,64	-0,40	-1,12	0,53	0,83	-0,05	88	5,40	-0,64	0,40	1,12	0,55	0,91	0,05
	89	8,70	0,64	-0,23	-0,56	0,32	0,82	-0,05	89	5,40	-0,64	0,23	0,56	0,30	0,90	0,05
	90	8,70	0,63	-0,06	-0,01	0,11	0,81	-0,05	90	5,40	-0,63	0,06	0,01	0,05	0,89	0,05
	91	8,70	0,63	0,11	0,53	-0,11	0,81	-0,05	91	5,40	-0,63	-0,11	-0,53	-0,20	0,89	0,05
	92	8,70	0,63	0,29	1,10	-0,32	0,81	-0,05	92	5,40	-0,63	-0,29	-1,10	-0,45	0,88	0,05
	93	8,70	0,63	0,46	1,54	-0,53	0,81	-0,05	93	5,40	-0,63	-0,46	-1,54	-0,70	0,89	0,05
	94	8,70	0,76	0,60	2,77	-0,71	0,98	-0,05	94	5,40	-0,76	-0,60	-2,77	-0,91	1,06	0,05
	95	8,70	1,23	0,46	3,21	-0,56	1,56	-0,05	95	5,40	-1,23	-0,46	-3,21	-0,67	1,76	0,05
	96	8,70	0,93	-0,08	-2,78	-0,02	1,16	-0,05	96	5,40	-0,93	0,08	2,78	0,22	1,36	0,05
	97	8,70	0,19	-0,08	-3,15	-0,03	0,26	-0,05	97	5,40	-0,19	0,08	3,15	0,26	0,25	0,05
	98	8,70	-0,02	0,90	4,54	-1,12	0,00	-0,05	98	5,40	0,02	-0,90	-4,54	-1,30	-0,06	0,05
	99	8,70	0,50	1,46	5,60	-1,77	0,64	-0,05	99	5,40	-0,50	-1,46	-5,60	-2,16	0,71	0,05
	100	8,70	0,65	1,66	5,47	-2,03	0,84	-0,05	100	5,40	-0,65	-1,66	-5,47	-2,46	0,92	0,05
	101	8,70	0,67	1,83	5,92	-2,24	0,87	-0,05	101	5,40	-0,67	-1,83	-5,92	-2,71	0,94	0,05
	102	8,70	0,87	1,96	7,28	-2,40	1,11	-0,05	102	5,40	-0,87	-1,96	-7,28	-2,89	1,23	0,05
	103	8,70	0,63	2,45	5,42	-2,96	0,78	-0,05	103	5,40	-0,63	-2,45	-5,42	-3,66	0,92	0,05
	104	8,70	0,43	-4,14	0,30	5,11	0,52	-0,05	104	5,40	-0,43	4,14	-0,30	6,08	0,64	0,05
	105	8,70	0,65	-1,65	0,55	2,14	0,85	-0,02	105	5,40	-0,65	1,65	-0,55	2,30	0,92	0,02
	106	8,70	0,64	-1,44	-0,67	1,87	0,82	-0,02	106	5,40	-0,64	1,44	0,67	2,02	0,89	0,02
	107	8,70	0,42	-2,25	-1,34	2,77	0,51	-0,05	107	5,40	-0,42	2,25	1,34	3,31	0,62	0,05
	108	8,70	0,67	-3,67	-0,98	4,43	0,81	-0,05	108	5,40	-0,67	3,67	0,98	5,47	1,00	0,05
	109	8,70	0,95	-1,67	0,20	2,13	1,24	-0,02	109	5,40	-0,95	1,67	-0,20	2,39	1,34	0,02

CARATT. Corr. Tors. dir. 90: ASTE

Tratto	Filo In.	Alt. (m)	Tx (t)	Ty (t)	N (t)	Mx (t*m)	My (t*m)	Mt (t*m)	Filo Fin.	Alt. (m)	Tx (t)	Ty (t)	N (t)	Mx (t*m)	My (t*m)	Mt (t*m)
	110	8,70	0,87	-1,44	-1,58	1,83	1,13	-0,02	110	5,40	-0,87	1,44	1,58	2,06	1,22	0,02
	111	8,70	0,55	-1,89	-3,35	2,31	0,67	-0,05	111	5,40	-0,55	1,89	3,35	2,79	0,82	0,05
	112	8,70	0,99	-1,67	-1,50	2,08	1,20	-0,05	112	5,40	-0,99	1,67	1,50	2,44	1,46	0,05
	113	8,70	1,70	-1,10	-1,00	1,45	2,16	-0,05	113	5,40	-1,70	1,10	1,00	1,52	2,44	0,05
	114	8,70	1,51	-0,88	-4,47	1,17	1,94	-0,05	114	5,40	-1,51	0,88	4,47	1,22	2,13	0,05
	115	8,70	0,80	-0,79	-4,04	0,98	0,97	-0,05	115	5,40	-0,80	0,79	4,04	1,15	1,20	0,05
	1	8,70	0,00	-0,82	0,00	2,03	0,00	0,01	2	8,70	0,00	0,82	0,00	1,91	0,00	-0,01
	1	8,70	0,00	1,80	0,00	-4,66	0,00	0,00	4	8,70	0,00	-1,80	0,00	-4,39	0,00	0,00
	2	8,70	0,00	-0,34	0,00	0,82	0,00	0,01	3	8,70	0,00	0,34	0,00	1,04	0,00	-0,01
	4	8,70	0,00	-0,22	0,00	0,63	0,00	0,03	5	8,70	0,00	0,22	0,00	0,45	0,00	-0,03
	5	8,70	0,00	-0,30	0,00	0,78	0,00	-0,01	6	8,70	0,00	0,30	0,00	0,87	0,00	0,01
	6	8,70	0,00	-0,17	0,00	0,25	0,00	0,00	7	8,70	0,00	0,17	0,00	0,23	0,00	0,00
	7	8,70	0,00	-0,57	0,00	0,82	0,00	0,01	8	8,70	0,00	0,57	0,00	0,84	0,00	-0,01
	8	8,70	0,00	-0,97	0,00	1,38	0,00	0,01	9	8,70	0,00	0,97	0,00	1,27	0,00	-0,01
	9	8,70	0,00	-1,37	0,00	1,58	0,00	0,00	10	8,70	0,00	1,37	0,00	1,03	0,00	0,00
	10	8,70	0,00	-1,04	0,00	1,61	0,00	0,00	11	8,70	0,00	1,04	0,00	1,63	0,00	0,00
	11	8,70	0,00	-0,71	0,00	1,12	0,00	0,01	12	8,70	0,00	0,71	0,00	1,24	0,00	-0,01
	12	8,70	0,00	-0,61	0,00	0,99	0,00	0,01	13	8,70	0,00	0,61	0,00	1,04	0,00	-0,01
	13	8,70	0,00	-0,60	0,00	0,99	0,00	0,01	14	8,70	0,00	0,60	0,00	1,00	0,00	-0,01
	14	8,70	0,00	-0,60	0,00	1,00	0,00	0,01	15	8,70	0,00	0,60	0,00	1,00	0,00	-0,01
	15	8,70	0,00	-0,60	0,00	1,00	0,00	0,01	16	8,70	0,00	0,60	0,00	1,00	0,00	-0,01
	16	8,70	0,00	-0,64	0,00	1,00	0,00	0,01	17	8,70	0,00	0,64	0,00	1,00	0,00	-0,01
	17	8,70	0,00	-0,60	0,00	1,00	0,00	0,01	18	8,70	0,00	0,60	0,00	1,00	0,00	-0,01
	18	8,70	0,00	-0,60	0,00	1,00	0,00	0,01	19	8,70	0,00	0,60	0,00	1,01	0,00	-0,01
	19	8,70	0,00	-0,59	0,00	0,99	0,00	0,01	20	8,70	0,00	0,59	0,00	0,99	0,00	-0,01
	20	8,70	0,00	-0,59	0,00	0,99	0,00	0,01	21	8,70	0,00	0,59	0,00	0,98	0,00	-0,01
	21	8,70	0,00	-0,61	0,00	1,04	0,00	0,01	22	8,70	0,00	0,61	0,00	0,99	0,00	-0,01
	22	8,70	0,00	-0,69	0,00	1,24	0,00	0,01	23	8,70	0,00	0,69	0,00	1,05	0,00	-0,01
	23	8,70	0,00	-1,27	0,00	2,01	0,00	0,00	24	8,70	0,00	1,27	0,00	2,24	0,00	0,00
	25	8,70	0,00	-1,10	0,00	1,80	0,00	0,01	26	8,70	0,00	1,10	0,00	1,55	0,00	-0,01
	26	8,70	0,00	-0,65	0,00	0,99	0,00	0,01	27	8,70	0,00	0,65	0,00	1,04	0,00	-0,01
	27	8,70	0,00	-0,87	0,00	1,39	0,00	0,01	28	8,70	0,00	0,87	0,00	1,60	0,00	-0,01
	29	8,70	0,00	0,60	0,00	-1,40	0,00	0,02	30	8,70	0,00	-0,60	0,00	-1,51	0,00	-0,02
	30	8,70	0,00	-0,30	0,00	0,96	0,00	0,02	31	8,70	0,00	0,30	0,00	0,68	0,00	-0,02
	31	8,70	0,00	-0,38	0,00	0,39	0,00	0,00	32	8,70	0,00	0,38	0,00	0,67	0,00	0,00
	32	8,70	0,00	0,19	0,00	-0,37	0,00	-0,02	33	8,70	0,00	-0,19	0,00	-0,22	0,00	0,02
	34	8,70	0,00	-1,87	0,00	1,98	0,00	0,01	35	8,70	0,00	1,87	0,00	1,77	0,00	-0,01
	36	8,70	0,00	-0,02	0,00	0,08	0,00	0,01	37	8,70	0,00	0,02	0,00	0,01	0,00	-0,01
	37	8,70	0,00	-0,12	0,00	0,37	0,00	0,00	38	8,70	0,00	0,12	0,00	-0,04	0,00	0,00
	38	8,70	0,00	-1,04	0,00	1,42	0,00	-0,03	39	8,70	0,00	1,04	0,00	1,74	0,00	0,03
	40	8,70	0,00	1,75	0,00	-1,86	0,00	0,03	41	8,70	0,00	-1,75	0,00	-1,65	0,00	-0,03
	41	8,70	0,00	-0,01	0,00	0,21	0,00	0,01	42	8,70	0,00	0,01	0,00	-0,20	0,00	-0,01
	42	8,70	0,00	-0,22	0,00	0,37	0,00	0,00	43	8,70	0,00	0,22	0,00	0,31	0,00	0,00
	43	8,70	0,00	-0,21	0,00	0,33	0,00	0,00	44	8,70	0,00	0,21	0,00	0,32	0,00	0,00
	44	8,70	0,00	-0,20	0,00	0,32	0,00	0,00	45	8,70	0,00	0,20	0,00	0,32	0,00	0,00
	45	8,70	0,00	-0,20	0,00	0,32	0,00	0,00	46	8,70	0,00	0,20	0,00	0,32	0,00	0,00
	46	8,70	0,00	-0,20	0,00	0,32	0,00	0,00	47	8,70	0,00	0,20	0,00	0,32	0,00	0,00
	47	8,70	0,00	-0,22	0,00	0,32	0,00	0,00	48	8,70	0,00	0,22	0,00	0,32	0,00	0,00
	48	8,70	0,00	-0,22	0,00	0,36	0,00	0,00	49	8,70	0,00	0,22	0,00	0,33	0,00	0,00
	49	8,70	0,00	-0,36	0,00	0,59	0,00	0,00	50	8,70	0,00	0,36	0,00	0,53	0,00	0,00
	50	8,70	0,00	-0,60	0,00	0,93	0,00	0,00	51	8,70	0,00	0,60	0,00	0,94	0,00	0,00
	51	8,70	0,00	-0,29	0,00	0,39	0,00	0,00	52	8,70	0,00	0,29	0,00	0,52	0,00	0,00
	52	8,70	0,00	0,22	0,00	-0,38	0,00	0,01	53	8,70	0,00	-0,22	0,00	-0,32	0,00	-0,01
	53	8,70	0,00	0,02	0,00	-0,02	0,00	0,01	54	8,70	0,00	-0,02	0,00	-0,05	0,00	-0,01
	54	8,70	0,00	-0,02	0,00	0,04	0,00	0,00	55	8,70	0,00	0,02	0,00	0,01	0,00	0,00
	55	8,70	0,00	-0,21	0,00	0,31	0,00	0,00	56	8,70	0,00	0,21	0,00	0,27	0,00	0,00
	56	8,70	0,00	-0,26	0,00	0,40	0,00	0,01	57	8,70	0,00	0,26	0,00	0,36	0,00	-0,01
	57	8,70	0,00	-0,41	0,00	0,69	0,00	0,02	58	8,70	0,00	0,41	0,00	0,66	0,00	-0,02
	59	8,70	0,00	0,12	0,00	-0,35	0,00	0,01	60	8,70	0,00	-0,12	0,00	-0,32	0,00	-0,01
	60	8,70	0,00	-0,01	0,00	-0,01	0,00	0,01	61	8,70	0,00	0,01	0,00	0,03	0,00	-0,01
	61	8,70	0,00	0,20	0,00	-0,48	0,00	0,00	62	8,70	0,00	-0,20	0,00	-0,17	0,00	0,00
	62	8,70	0,00	0,20	0,00	0,17	0,00	0,00	63	8,70	0,00	-0,20	0,00	-0,53	0,00	0,00
	63	8,70	0,00	-0,21	0,00	0,35	0,00	0,00	64	8,70	0,00	0,21	0,00	0,36	0,00	0,00
	64	8,70	0,00	0,40	0,00	-0,62	0,00	0,01	65	8,70	0,00	-0,40	0,00	-0,58	0,00	-0,01
	65	8,70	0,00	0,27	0,00	-0,40	0,00	0,00	66	8,70	0,00	-0,27	0,00	-0,43	0,00	0,00
	66	8,70	0,00	0,21	0,00	-0,32	0,00	0,00	67	8,70	0,00	-0,21	0,00	-0,33	0,00	0,00
	67	8,70	0,00	0,21	0,00	-0,33	0,00	0,00	68	8,70	0,00	-0,21	0,00	-0,33	0,00	0,00
	68	8,70	0,00	0,21	0,00	-0,33	0,00	0,00	69	8,70	0,00	-0,21	0,00	-0,33	0,00	0,00
	69	8,70	0,00	0,21	0,00	-0,33	0,00	0,00	70	8,70	0,00	-0,21	0,00	-0,33	0,00	0,00
	70	8,70	0,00	0,22	0,00	-0,33	0,00	0,00	71	8,70	0,00	-0,22	0,00	-0,33	0,00	0,00
	71	8,70	0,00	0,22	0,00	-0,33	0,00	0,00	72	8,70	0,00	-0,22	0,00	-0,35	0,00	0,00
	72	8,70	0,00	0,12	0,00	-0,13	0,00	0,01	73	8,70	0,00	-0,12	0,00	-0,24	0,00	-0,01
	73	8,70	0,00	-0,50	0,00	0,79	0,00	0,01	74	8,70	0,00	0,50	0,00	0,79	0,00	-0,01
	75	8,70	0,00	1,16	0,00	-1,87	0,00	-0,01	76	8,70	0,00	-1,16	0,00	-1,76	0,00	0,01
	76	8,70	0,00	0,39	0,00	-0,55	0,00	0,00	77	8,70	0,00	-0,39	0,00	-0,68	0,00	0,00
	77	8,70	0,00	0,23	0,00	-0,34	0,00	0,00	78	8,70	0,00	-0,23	0,00	-0,38	0,00	0,00
	78	8,70	0,00	0,27	0,00	-0,38	0,00	0,00	79	8,70	0,00	-0,27	0,00	-0,37	0,00	0,00
	79	8,70	0,00	0,27	0,00	-0,41	0,00	0,00	80	8,70	0,00	-0,27	0,00	-0,38	0,00	0,00
	80	8,70	0,00	0,41	0,00	-0,69	0,00	0,02	81	8,70	0,00	-0,41	0,00	-0,67	0,00	-0,02
	82	8,70	0,00	0,21	0,00	-0,66	0,00	0,01	83	8,70	0,00	-0,21	0,00	-0,51	0,00	-0,01
	83	8,70	0,00	0,39	0,00	-0,56	0,00	0,00	84	8,70	0,00	-0,39	0,00	-0,55	0,00	0,00
	84	8,70	0,00	0,23	0,00	-0,53	0,00	-0,01	85	8,70	0,00	-0,23	0,00	-0,65	0,00	0,01
	85	8,70	0,00	0,11	0,00	-0,21	0,00	0,00	86	8,70	0,00	-0,11	0,00	-0,16	0,00	0,00
	86	8,70	0,00	0,49	0,00	-0,83	0,00	0,01	87	8,70	0,00	-0,49	0,00	-0,69	0,00	-0,01
	87	8,70	0,00	0,52	0,00	-0,89	0,00	0,01	88	8,70	0,00	-0,52	0,00	-0,86	0,00	-0,01
	88	8,70	0,00	0,51	0,00	-0,86	0,00	0,01	89	8,70	0,00	-0,51	0,00	-0,86	0,00	-0,01
	89	8,70	0,00	0,51	0,00	-0,84	0,00	0,01	90	8,70	0,00	-0,51	0,00	-0,85	0,00	-0,01
	90	8,70	0,00	0,51	0,00	-0,84	0,00	0,01	91	8,70	0,00	-0,51	0,00	-0,84	0,00	-0,01
	91	8,70	0,00	0,51	0,00	-0,84	0,00	0,01	92	8,70	0,00	-0,51	0,00	-0,84	0,00	-0,01
	92	8,70	0,00	0,53	0,00	-0,83	0,00	0,01	93	8,70	0,00	-0,53	0,00	-0,83	0,00	-0,01
	93	8,70	0,00	0,50	0,00	-0,87	0,00	0,01	94	8,70	0,00	-0,50	0,00	-0,79	0,00	-0,01

CARATT. Corr. Tors. dir. 90: ASTE

Tratto	Filo In.	Alt. (m)	Tx (t)	Ty (t)	N (t)	Mx (t*m)	My (t*m)	Mt (t*m)	Filo Fin.	Alt. (m)	Tx (t)	Ty (t)	N (t)	Mx (t*m)	My (t*m)	Mt (t*m)
	94	8,70	0,00	0,70	0,00	-1,28	0,00	0,01	95	8,70	0,00	-0,70	0,00	-1,03	0,00	-0,01
	95	8,70	0,00	1,37	0,00	-2,18	0,00	0,01	96	8,70	0,00	-1,37	0,00	-2,40	0,00	-0,01
	96	8,70	0,00	0,84	0,00	-1,21	0,00	0,01	97	8,70	0,00	-0,84	0,00	-1,58	0,00	-0,01
	97	8,70	0,00	-0,39	0,00	0,70	0,00	0,00	98	8,70	0,00	0,39	0,00	0,59	0,00	0,00
	98	8,70	0,00	0,29	0,00	-0,62	0,00	0,00	99	8,70	0,00	-0,29	0,00	-0,35	0,00	0,00
	99	8,70	0,00	0,53	0,00	-0,94	0,00	0,01	100	8,70	0,00	-0,53	0,00	-0,84	0,00	-0,01
	100	8,70	0,00	0,58	0,00	-0,89	0,00	0,01	101	8,70	0,00	-0,58	0,00	-0,86	0,00	-0,01
	101	8,70	0,00	0,58	0,00	-0,96	0,00	0,01	102	8,70	0,00	-0,58	0,00	-0,85	0,00	-0,01
	102	8,70	0,00	0,89	0,00	-1,45	0,00	0,01	103	8,70	0,00	-0,89	0,00	-1,62	0,00	-0,01
	104	8,70	0,00	0,36	0,00	-1,11	0,00	0,01	105	8,70	0,00	-0,36	0,00	-0,87	0,00	-0,01
	105	8,70	0,00	0,63	0,00	-0,89	0,00	0,00	106	8,70	0,00	-0,63	0,00	-0,90	0,00	0,00
	106	8,70	0,00	0,37	0,00	-0,81	0,00	0,00	107	8,70	0,00	-0,37	0,00	-1,06	0,00	0,00
	108	8,70	0,00	0,56	0,00	-1,72	0,00	0,02	109	8,70	0,00	-0,56	0,00	-1,37	0,00	-0,02
	109	8,70	0,00	0,88	0,00	-1,21	0,00	0,00	110	8,70	0,00	-0,88	0,00	-1,29	0,00	0,00
	110	8,70	0,00	0,49	0,00	-1,06	0,00	-0,01	111	8,70	0,00	-0,49	0,00	-1,42	0,00	0,01
	112	8,70	0,00	0,88	0,00	-2,55	0,00	0,01	113	8,70	0,00	-0,88	0,00	-2,25	0,00	-0,01
	113	8,70	0,00	1,61	0,00	-2,22	0,00	0,01	114	8,70	0,00	-1,61	0,00	-2,32	0,00	-0,01
	114	8,70	0,00	0,73	0,00	-1,66	0,00	0,01	115	8,70	0,00	-0,73	0,00	-2,01	0,00	-0,01
	2	8,70	0,00	1,21	0,00	-3,65	0,00	0,00	5	8,70	0,00	-1,21	0,00	-2,55	0,00	0,00
	3	8,70	0,00	1,16	0,00	-3,03	0,00	0,01	6	8,70	0,00	-1,16	0,00	-2,80	0,00	-0,01
	4	8,70	0,00	2,68	0,00	-4,15	0,00	0,00	29	8,70	0,00	-2,68	0,00	-4,53	0,00	0,00
	5	8,70	0,00	2,33	0,00	-3,55	0,00	0,00	30	8,70	0,00	-2,33	0,00	-4,45	0,00	0,00
	6	8,70	0,00	1,79	0,00	-3,60	0,00	0,01	31	8,70	0,00	-1,79	0,00	-2,54	0,00	-0,01
	7	8,70	0,00	1,52	0,00	-3,04	0,00	0,00	32	8,70	0,00	-1,52	0,00	-2,03	0,00	0,00
	8	8,70	0,00	1,63	0,00	-2,80	0,00	0,00	33	8,70	0,00	-1,63	0,00	-2,96	0,00	0,00
	9	8,70	0,00	1,45	0,00	-2,49	0,00	0,01	34	8,70	0,00	-1,45	0,00	-2,63	0,00	-0,01
	10	8,70	0,00	1,28	0,00	-2,14	0,00	0,00	35	8,70	0,00	-1,28	0,00	-1,99	0,00	0,00
	11	8,70	0,00	0,32	0,00	-1,10	0,00	0,00	42	8,70	0,00	-0,32	0,00	-0,90	0,00	0,00
	12	8,70	0,00	0,25	0,00	-0,86	0,00	0,00	43	8,70	0,00	-0,25	0,00	-0,72	0,00	0,00
	13	8,70	0,00	0,15	0,00	-0,51	0,00	0,00	44	8,70	0,00	-0,15	0,00	-0,42	0,00	0,00
	14	8,70	0,00	0,04	0,00	-0,13	0,00	0,00	45	8,70	0,00	-0,04	0,00	-0,11	0,00	0,00
	15	8,70	0,00	-0,07	0,00	0,24	0,00	0,00	46	8,70	0,00	0,07	0,00	0,20	0,00	0,00
	16	8,70	0,00	-0,18	0,00	0,62	0,00	0,00	47	8,70	0,00	0,18	0,00	0,51	0,00	0,00
	17	8,70	0,00	-0,29	0,00	0,98	0,00	0,00	48	8,70	0,00	0,29	0,00	0,82	0,00	0,00
	18	8,70	0,00	-0,40	0,00	1,38	0,00	0,00	49	8,70	0,00	0,40	0,00	1,15	0,00	0,00
	19	8,70	0,00	-0,54	0,00	1,85	0,00	0,00	50	8,70	0,00	0,54	0,00	1,56	0,00	0,00
	20	8,70	0,00	-0,68	0,00	2,36	0,00	0,00	51	8,70	0,00	0,68	0,00	1,92	0,00	0,00
	21	8,70	0,00	-0,79	0,00	2,75	0,00	0,00	52	8,70	0,00	0,79	0,00	2,21	0,00	0,00
	22	8,70	0,00	-0,88	0,00	2,99	0,00	0,00	53	8,70	0,00	0,88	0,00	2,49	0,00	0,00
	23	8,70	0,00	-0,89	0,00	3,07	0,00	0,00	54	8,70	0,00	0,89	0,00	2,53	0,00	0,00
	24	8,70	0,00	-4,61	0,00	2,63	0,00	0,00	25	8,70	0,00	4,61	0,00	1,49	0,00	0,00
	25	8,70	0,00	-1,57	0,00	4,06	0,00	0,00	55	8,70	0,00	1,57	0,00	3,44	0,00	0,00
	26	8,70	0,00	-1,78	0,00	4,61	0,00	0,00	56	8,70	0,00	1,78	0,00	3,68	0,00	0,00
	27	8,70	0,00	-1,85	0,00	4,82	0,00	0,00	57	8,70	0,00	1,85	0,00	3,84	0,00	0,00
	28	8,70	0,00	-2,42	0,00	5,79	0,00	0,00	58	8,70	0,00	2,42	0,00	5,26	0,00	0,00
	30	8,70	0,00	4,62	0,00	-5,47	0,00	0,01	36	8,70	0,00	-4,62	0,00	-5,27	0,00	-0,01
	31	8,70	0,00	1,85	0,00	-2,30	0,00	0,00	37	8,70	0,00	-1,85	0,00	-2,38	0,00	0,00
	32	8,70	0,00	1,24	0,00	-1,65	0,00	0,02	38	8,70	0,00	-1,24	0,00	-1,48	0,00	-0,02
	35	8,70	0,00	0,98	0,00	-1,24	0,00	-0,02	41	8,70	0,00	-0,98	0,00	-1,04	0,00	0,02
	36	8,70	0,00	3,97	0,00	-5,56	0,00	0,01	59	8,70	0,00	-3,97	0,00	-5,66	0,00	-0,01
	37	8,70	0,00	1,53	0,00	-2,29	0,00	0,00	60	8,70	0,00	-1,53	0,00	-2,36	0,00	0,00
	38	8,70	0,00	1,66	0,00	-2,56	0,00	-0,01	61	8,70	0,00	-1,66	0,00	-2,48	0,00	0,01
	41	8,70	0,00	2,29	0,00	-3,28	0,00	0,02	64	8,70	0,00	-2,29	0,00	-3,21	0,00	-0,02
	42	8,70	0,00	0,85	0,00	-1,32	0,00	0,00	65	8,70	0,00	-0,85	0,00	-1,25	0,00	0,00
	43	8,70	0,00	0,62	0,00	-0,96	0,00	0,00	66	8,70	0,00	-0,62	0,00	-0,93	0,00	0,00
	44	8,70	0,00	0,37	0,00	-0,57	0,00	0,00	67	8,70	0,00	-0,37	0,00	-0,56	0,00	0,00
	45	8,70	0,00	0,11	0,00	-0,17	0,00	0,00	68	8,70	0,00	-0,11	0,00	-0,16	0,00	0,00
	46	8,70	0,00	-0,15	0,00	0,23	0,00	0,00	69	8,70	0,00	0,15	0,00	0,23	0,00	0,00
	47	8,70	0,00	-0,41	0,00	0,63	0,00	0,00	70	8,70	0,00	0,41	0,00	0,62	0,00	0,00
	48	8,70	0,00	-0,66	0,00	1,02	0,00	0,00	71	8,70	0,00	0,66	0,00	0,99	0,00	0,00
	49	8,70	0,00	-0,90	0,00	1,38	0,00	0,00	72	8,70	0,00	0,90	0,00	1,36	0,00	0,00
	50	8,70	0,00	-1,23	0,00	1,80	0,00	0,00	73	8,70	0,00	1,23	0,00	1,92	0,00	0,00
	51	8,70	0,00	-2,21	0,00	2,98	0,00	0,01	74	8,70	0,00	2,21	0,00	3,72	0,00	-0,01
	52	8,70	0,00	-2,75	0,00	3,72	0,00	0,00	75	8,70	0,00	2,75	0,00	4,60	0,00	0,00
	53	8,70	0,00	-2,07	0,00	3,07	0,00	0,00	76	8,70	0,00	2,07	0,00	3,19	0,00	0,00
	54	8,70	0,00	-2,25	0,00	3,45	0,00	0,00	77	8,70	0,00	2,25	0,00	3,36	0,00	0,00
	55	8,70	0,00	-2,54	0,00	3,83	0,00	0,00	78	8,70	0,00	2,54	0,00	3,86	0,00	0,00
	56	8,70	0,00	-2,79	0,00	4,22	0,00	0,00	79	8,70	0,00	2,79	0,00	4,24	0,00	0,00
	57	8,70	0,00	-2,96	0,00	4,49	0,00	0,00	80	8,70	0,00	2,96	0,00	4,48	0,00	0,00
	58	8,70	0,00	-4,77	0,00	6,75	0,00	0,00	81	8,70	0,00	4,77	0,00	6,74	0,00	0,00
	59	8,70	0,00	2,63	0,00	-5,41	0,00	0,01	82	8,70	0,00	-2,63	0,00	-5,49	0,00	-0,01
	60	8,70	0,00	1,10	0,00	-2,35	0,00	0,00	83	8,70	0,00	-1,10	0,00	-2,41	0,00	0,00
	61	8,70	0,00	0,95	0,00	-1,98	0,00	0,00	84	8,70	0,00	-0,95	0,00	-2,12	0,00	0,00
	63	8,70	0,00	1,16	0,00	-2,38	0,00	0,00	85	8,70	0,00	-1,16	0,00	-2,54	0,00	0,00
	64	8,70	0,00	1,14	0,00	-2,17	0,00	0,00	86	8,70	0,00	-1,14	0,00	-2,44	0,00	0,00
	65	8,70	0,00	0,65	0,00	-1,19	0,00	0,00	87	8,70	0,00	-0,65	0,00	-1,50	0,00	0,00
	66	8,70	0,00	0,43	0,00	-0,77	0,00	0,00	88	8,70	0,00	-0,43	0,00	-1,00	0,00	0,00
	67	8,70	0,00	0,25	0,00	-0,45	0,00	0,00	89	8,70	0,00	-0,25	0,00	-0,58	0,00	0,00
	68	8,70	0,00	0,07	0,00	-0,12	0,00	0,00	90	8,70	0,00	-0,07	0,00	-0,16	0,00	0,00
	69	8,70	0,00	-0,11	0,00	0,20	0,00	0,00	91	8,70	0,00	0,11	0,00	0,26	0,00	0,00
	70	8,70	0,00	-0,29	0,00	0,53	0,00	0,00	92	8,70	0,00	0,29	0,00	0,69	0,00	0,00
	71	8,70	0,00	-0,47	0,00	0,85	0,00	0,00	93	8,70	0,00	0,47	0,00	1,11	0,00	0,00
	72	8,70	0,00	-0,62	0,00	1,12	0,00	0,00	94	8,70	0,00	0,62	0,00	1,46	0,00	0,00
	73	8,70	0,00	-0,48	0,00	0,79	0,00	-0,01	95	8,70	0,00	0,48	0,00	1,20	0,00	0,01
	76	8,70	0,00	-0,94	0,00	1,61	0,00	0,01	98	8,70	0,00	0,94	0,00	2,30	0,00	-0,01
	77	8,70	0,00	-1,53	0,00	2,75	0,00	0,00	99	8,70	0,00	1,53	0,00	3,58	0,00	0,00
	78	8,70	0,00	-1,75	0,00	3,14	0,00	0,00	100	8,70	0,00	1,75	0,00	4,08	0,00	0,00
	79	8,70	0,00	-1,92	0,00	3,44	0,00	0,00	101	8,70	0,00	1,92	0,00	4,48	0,00	0,00
	80	8,70	0,00	-2,07	0,00	3,73	0,00	0,00	102	8,70	0,00	2,07	0,00	4,83	0,00	0,00
	81	8,70	0,00	-2,71	0,00	5,18	0,00	0,00	103	8,70	0,00	2,71	0,00	5,77	0,00	0,00
	82	8,70	0,00	2,64	0,00	-5,18	0,00	0,01	104	8,70	0,00	-2,64	0,00	-5,22	0,00	-0,01

CARATT. Corr. Tors. dir. 90: ASTE

Tratto	Filo In.	Alt. (m)	Tx (t)	Ty (t)	N (t)	Mx (t*m)	My (t*m)	Mt (t*m)	Filo Fin.	Alt. (m)	Tx (t)	Ty (t)	N (t)	Mx (t*m)	My (t*m)	Mt (t*m)
	83	8,70	0,00	1,09	0,00	-2,26	0,00	0,00	105	8,70	0,00	-1,09	0,00	-2,28	0,00	0,00
	84	8,70	0,00	0,95	0,00	-1,95	0,00	0,00	106	8,70	0,00	-0,95	0,00	-1,97	0,00	0,00
	85	8,70	0,00	1,39	0,00	-2,74	0,00	0,01	107	8,70	0,00	-1,39	0,00	-2,74	0,00	-0,01
	104	8,70	0,00	2,38	0,00	-4,86	0,00	0,01	108	8,70	0,00	-2,38	0,00	-5,01	0,00	-0,01
	105	8,70	0,00	1,05	0,00	-2,26	0,00	0,00	109	8,70	0,00	-1,05	0,00	-2,32	0,00	0,00
	106	8,70	0,00	0,93	0,00	-1,98	0,00	0,00	110	8,70	0,00	-0,93	0,00	-2,05	0,00	0,00
	107	8,70	0,00	1,31	0,00	-2,67	0,00	0,01	111	8,70	0,00	-1,31	0,00	-2,76	0,00	-0,01
	108	8,70	0,00	1,44	0,00	-3,81	0,00	0,00	112	8,70	0,00	-1,44	0,00	-4,09	0,00	0,00
	109	8,70	0,00	0,91	0,00	-2,18	0,00	0,01	113	8,70	0,00	-0,91	0,00	-2,86	0,00	-0,01
	110	8,70	0,00	0,76	0,00	-1,81	0,00	0,01	114	8,70	0,00	-0,76	0,00	-2,41	0,00	-0,01
	111	8,70	0,00	0,69	0,00	-1,79	0,00	0,01	115	8,70	0,00	-0,69	0,00	-1,96	0,00	-0,01
	1	12,00	-0,59	-1,45	1,76	2,18	-0,83	-0,05	1	8,70	0,59	1,45	-1,76	1,73	-0,76	0,05
	2	12,00	-0,80	-1,13	3,57	1,71	-1,10	-0,05	2	8,70	0,80	1,13	-3,57	1,35	-1,05	0,05
	3	12,00	-0,30	-0,90	2,69	1,38	-0,43	-0,05	3	8,70	0,30	0,90	-2,69	1,05	-0,37	0,05
	4	12,00	-0,17	-2,57	0,09	3,66	-0,25	-0,05	4	8,70	0,17	2,57	-0,09	3,28	-0,22	0,05
	5	12,00	-0,36	-1,84	1,87	2,51	-0,49	-0,02	5	8,70	0,36	1,84	-1,87	2,47	-0,48	0,02
	6	12,00	-0,34	-1,93	1,94	2,77	-0,47	-0,05	6	8,70	0,34	1,93	-1,94	2,45	-0,44	0,05
	7	12,00	-0,33	-0,97	1,72	1,45	-0,45	-0,05	7	8,70	0,33	0,97	-1,72	1,17	-0,44	0,05
	8	12,00	0,77	-0,73	1,54	1,02	1,10	-0,05	8	8,70	-0,77	0,73	-1,54	0,96	0,99	0,05
	9	12,00	0,68	-0,98	1,49	1,34	0,96	-0,05	9	8,70	-0,68	0,98	-1,49	1,29	0,88	0,05
	10	12,00	-0,88	-0,66	2,21	0,99	-1,20	-0,05	10	8,70	0,88	0,66	-2,21	0,79	-1,18	0,05
	11	12,00	-0,88	-0,33	1,52	0,53	-1,20	-0,05	11	8,70	0,88	0,33	-1,52	0,37	-1,17	0,05
	12	12,00	-0,70	-0,27	0,71	0,42	-0,96	-0,05	12	8,70	0,70	0,27	-0,71	0,30	-0,94	0,05
	13	12,00	-0,64	-0,16	0,26	0,26	-0,87	-0,05	13	8,70	0,64	0,16	-0,26	0,17	-0,85	0,05
	14	12,00	-0,63	-0,04	-0,02	0,09	-0,86	-0,05	14	8,70	0,63	0,04	0,02	0,03	-0,83	0,05
	15	12,00	-0,63	0,07	-0,27	-0,09	-0,86	-0,05	15	8,70	0,63	-0,07	0,27	-0,10	-0,84	0,05
	16	12,00	-0,63	0,19	-0,54	-0,27	-0,86	-0,05	16	8,70	0,63	-0,19	0,54	-0,24	-0,84	0,05
	17	12,00	-0,63	0,30	-0,68	-0,44	-0,86	-0,05	17	8,70	0,63	-0,30	0,68	-0,38	-0,84	0,05
	18	12,00	-0,63	0,43	-0,99	-0,62	-0,86	-0,05	18	8,70	0,63	-0,43	0,99	-0,53	-0,84	0,05
	19	12,00	-0,63	0,57	-1,29	-0,84	-0,86	-0,05	19	8,70	0,63	-0,57	1,29	-0,70	-0,83	0,05
	20	12,00	-0,62	0,73	-1,64	-1,07	-0,85	-0,05	20	8,70	0,62	-0,73	1,64	-0,90	-0,83	0,05
	21	12,00	-0,63	0,85	-1,92	-1,25	-0,87	-0,05	21	8,70	0,63	-0,85	1,92	-1,04	-0,84	0,05
	22	12,00	-0,71	0,92	-2,33	-1,37	-0,96	-0,05	22	8,70	0,71	-0,92	2,33	-1,12	-0,94	0,05
	23	12,00	-0,97	0,93	-3,27	-1,40	-1,31	-0,05	23	8,70	0,97	-0,93	3,27	-1,13	-1,29	0,05
	24	12,00	-0,68	1,07	-1,36	-1,51	-0,94	-0,05	24	8,70	0,68	-1,07	1,36	-1,38	-0,90	0,05
	25	12,00	-0,56	1,98	-2,05	-2,74	-0,78	-0,05	25	8,70	0,56	-1,98	2,05	-2,60	-0,74	0,05
	26	12,00	-0,83	1,45	-2,92	-2,13	-1,13	-0,05	26	8,70	0,83	-1,45	2,92	-1,78	-1,12	0,05
	27	12,00	-0,77	1,49	-4,31	-2,21	-1,05	-0,05	27	8,70	0,77	-1,49	4,31	-1,83	-1,03	0,05
	28	12,00	-0,49	1,81	-3,20	-2,67	-0,67	-0,05	28	8,70	0,49	-1,81	3,20	-2,22	-0,64	0,05
	29	12,00	0,43	-1,43	-2,19	2,10	0,60	-0,05	29	8,70	-0,43	1,43	2,19	1,76	0,57	0,05
	30	12,00	0,17	-3,24	0,91	4,51	0,23	-0,05	30	8,70	-0,17	3,24	-0,91	4,24	0,23	0,05
	31	12,00	-0,33	-1,53	0,29	2,07	-0,45	-0,02	31	8,70	0,33	1,53	-0,29	2,05	-0,44	0,02
	32	12,00	-0,12	-1,15	0,28	1,56	-0,16	-0,02	32	8,70	0,12	1,15	-0,28	1,54	-0,15	0,02
	33	12,00	0,01	-0,33	-3,49	0,47	0,01	-0,02	33	8,70	-0,01	0,33	3,49	0,42	0,03	0,02
	34	12,00	-0,22	-0,30	-3,96	0,43	-0,30	-0,02	34	8,70	0,22	0,30	3,96	0,38	-0,31	0,02
	35	12,00	-0,51	-0,99	1,30	1,39	-0,68	-0,05	35	8,70	0,51	0,99	-1,30	1,28	-0,71	0,05
	36	12,00	-0,02	-3,61	-0,62	4,99	-0,03	-0,05	36	8,70	0,02	3,61	0,62	4,76	-0,03	0,05
	37	12,00	-0,12	-1,48	-0,90	2,02	-0,17	-0,02	37	8,70	0,12	1,48	0,90	1,99	-0,17	0,02
	38	12,00	-0,43	-1,28	-0,47	1,74	-0,58	-0,02	38	8,70	0,43	1,28	0,47	1,72	-0,59	0,02
	39	12,00	-0,17	-0,07	3,97	0,12	-0,23	-0,02	39	8,70	0,17	0,07	-3,97	0,05	-0,24	0,02
	40	12,00	0,20	-0,06	3,34	0,11	0,26	-0,02	40	8,70	-0,20	0,06	-3,34	0,05	0,28	0,02
	41	12,00	0,47	-1,39	0,59	1,93	0,63	-0,05	41	8,70	-0,47	1,39	-0,59	1,82	0,65	0,05
	42	12,00	0,64	-0,05	0,18	0,08	0,89	-0,05	42	8,70	-0,64	0,05	-0,18	0,07	0,84	0,05
	43	12,00	0,48	-0,21	0,48	0,29	0,66	-0,05	43	8,70	-0,48	0,21	-0,48	0,28	0,63	0,05
	44	12,00	0,28	-0,22	0,26	0,30	0,39	-0,05	44	8,70	-0,28	0,22	-0,26	0,29	0,36	0,05
	45	12,00	0,07	-0,21	0,00	0,29	0,10	-0,05	45	8,70	-0,07	0,21	0,00	0,28	0,08	0,05
	46	12,00	-0,15	-0,21	-0,26	0,30	-0,19	-0,05	46	8,70	0,15	0,21	0,26	0,28	-0,20	0,05
	47	12,00	-0,36	-0,22	-0,52	0,30	-0,48	-0,05	47	8,70	0,36	0,22	0,52	0,29	-0,48	0,05
	48	12,00	-0,56	-0,23	-0,77	0,32	-0,77	-0,05	48	8,70	0,56	0,23	0,77	0,30	-0,75	0,05
	49	12,00	-0,77	-0,31	-1,26	0,43	-1,05	-0,05	49	8,70	0,77	0,31	1,26	0,41	-1,03	0,05
	50	12,00	-1,02	-0,49	-1,87	0,67	-1,39	-0,05	50	8,70	1,02	0,49	1,87	0,65	-1,35	0,05
	51	12,00	-1,47	-0,45	-2,05	0,62	-2,02	-0,05	51	8,70	1,47	0,45	2,05	0,59	-1,96	0,05
	52	12,00	-1,78	-0,05	-2,26	0,07	-2,43	-0,05	52	8,70	1,78	0,05	2,26	0,07	-2,37	0,05
	53	12,00	-1,67	0,11	-2,67	-0,15	-2,29	-0,05	53	8,70	1,67	-0,11	2,67	-0,15	-2,22	0,05
	54	12,00	-1,80	0,01	-2,49	-0,01	-2,46	-0,05	54	8,70	1,80	-0,01	2,49	-0,01	-2,39	0,05
	55	12,00	-2,23	-0,10	-1,87	0,14	-3,05	-0,05	55	8,70	2,23	0,10	1,87	0,14	-2,96	0,05
	56	12,00	-2,40	-0,23	-1,93	0,32	-3,29	-0,05	56	8,70	2,40	0,23	1,93	0,31	-3,20	0,05
	57	12,00	-2,52	-0,35	-2,35	0,49	-3,45	-0,05	57	8,70	2,52	0,35	2,35	0,47	-3,36	0,05
	58	12,00	-0,21	3,79	-2,79	-5,28	-0,29	-0,05	58	8,70	0,21	-3,79	2,79	-4,95	-0,27	0,05
	59	12,00	0,10	-3,53	-1,71	4,94	0,15	-0,05	59	8,70	-0,10	3,53	1,71	4,59	0,13	0,05
	60	12,00	0,10	-1,45	-1,08	1,99	0,13	-0,02	60	8,70	-0,10	1,45	1,08	1,94	0,13	0,02
	61	12,00	0,14	-1,38	-0,74	1,88	0,19	-0,02	61	8,70	-0,14	1,38	0,74	1,84	0,18	0,02
	63	12,00	0,04	-0,69	0,75	0,96	0,06	-0,02	63	8,70	-0,04	0,69	-0,75	0,90	0,06	0,02
	64	12,00	0,07	-1,69	-0,65	2,38	0,10	-0,05	64	8,70	-0,07	1,69	0,65	2,19	0,10	0,05
	65	12,00	0,72	0,33	-0,69	-0,45	0,99	-0,05	65	8,70	-0,72	-0,33	0,69	-0,42	0,95	0,05
	66	12,00	0,50	0,25	-0,42	-0,34	0,68	-0,05	66	8,70	-0,50	-0,25	0,42	-0,32	0,66	0,05
	67	12,00	0,28	0,22	-0,19	-0,30	0,39	-0,05	67	8,70	-0,28	-0,22	0,19	-0,28	0,37	0,05
	68	12,00	0,07	0,21	-0,04	-0,30	0,10	-0,05	68	8,70	-0,07	-0,21	0,04	-0,28	0,08	0,05
	69	12,00	-0,15	0,21	0,09	-0,30	-0,20	-0,05	69	8,70	0,15	-0,21	-0,09	-0,28	-0,21	0,05
	70	12,00	-0,37	0,21	0,24	-0,30	-0,49	-0,05	70	8,70	0,37	-0,21	-0,24	-0,28	-0,49	0,05
	71	12,00	-0,58	0,21	0,33	-0,30	-0,79	-0,05	71	8,70	0,58	-0,21	-0,33	-0,28	-0,78	0,05
	72	12,00	-0,77	0,15	0,28	-0,21	-1,04	-0,05	72	8,70	0,77	-0,15	-0,28	-0,19	-1,03	0,05
	73	12,00	-0,83	-0,17	0,29	0,23	-1,13	-0,05	73	8,70	0,83	0,17	-0,29	0,24	-1,11	0,05
	74	12,00	-0,51	-0,17	3,12	0,22	-0,70	-0,05	74	8,70	0,51	0,17	-3,12	0,24	-0,66	0,05
	75	12,00	-0,63	0,41	4,74	-0,56	-0,87	-0,05	75	8,70	0,63	-0,41	-4,74	-0,54	-0,82	0,05
	76	12,00	-1,46	0,74	0,83	-1,01	-2,00	-0,05	76	8,70	1,46	-0,74	-0,83	-0,98	-1,96	0,05
	77	12,00	-1,87	0,34	0,94	-0,47	-2,54	-0,05	77	8,70	1,87	-0,34	-0,94	-0,45	-2,50	0,05
	78	12,00	-2,14	0,25	1,48	-0,35	-2,92	-0,05	78	8,70	2,14	-0,25	-1,48	-0,33	-2,86	0,05
	79	12,00	-2,35	0,26	1,73	-0,36	-3,21	-0,05	79	8,70	2,35	-0,26	-1,73	-0,34	-3,14	0,05
	80	12,00	-2,50	0,35	2,09	-0,49	-3,42	-0,05	80	8,70	2,50	-0,35	-2,09	-0,46	-3,34	0,05
	81	12,00	0,21	3,78	2,49	-5,26	0,29	-0,05	81	8,70	-0,21	-3,78	-2,49	-4,96	0,27	0,05

CARATT. Corr. Tors. dir. 90: ASTE

Tratto	Filo In.	Alt. (m)	Tx (t)	Ty (t)	N (t)	Mx (t*m)	My (t*m)	Mt (t*m)	Filo Fin.	Alt. (m)	Tx (t)	Ty (t)	N (t)	Mx (t*m)	My (t*m)	Mt (t*m)
	82	12,00	0,19	-3,30	0,08	4,66	0,28	-0,05	82	8,70	-0,19	3,30	-0,08	4,26	0,24	0,05
	83	12,00	0,33	-1,41	0,07	1,93	0,44	-0,02	83	8,70	-0,33	1,41	-0,07	1,87	0,44	0,02
	84	12,00	0,33	-1,23	-0,28	1,68	0,45	-0,02	84	8,70	-0,33	1,23	0,28	1,63	0,44	0,02
	85	12,00	0,25	-1,61	-0,20	2,28	0,34	-0,05	85	8,70	-0,25	1,61	0,20	2,06	0,32	0,05
	86	12,00	0,30	-0,77	-1,02	1,13	0,41	-0,05	86	8,70	-0,30	0,77	1,02	0,93	0,40	0,05
	87	12,00	0,49	-0,47	-0,99	0,71	0,68	-0,05	87	8,70	-0,49	0,47	0,99	0,55	0,66	0,05
	88	12,00	0,54	-0,31	-0,68	0,48	0,73	-0,05	88	8,70	-0,54	0,31	0,68	0,36	0,71	0,05
	89	12,00	0,53	-0,18	-0,31	0,28	0,73	-0,05	89	8,70	-0,53	0,18	0,31	0,20	0,71	0,05
	90	12,00	0,53	-0,05	0,06	0,09	0,72	-0,05	90	8,70	-0,53	0,05	-0,06	0,04	0,70	0,05
	91	12,00	0,53	0,08	0,42	-0,11	0,72	-0,05	91	8,70	-0,53	-0,08	-0,42	-0,12	0,70	0,05
	92	12,00	0,53	0,22	0,78	-0,30	0,72	-0,05	92	8,70	-0,53	-0,22	-0,78	-0,28	0,70	0,05
	93	12,00	0,53	0,35	1,09	-0,50	0,73	-0,05	93	8,70	-0,53	-0,35	-1,09	-0,44	0,71	0,05
	94	12,00	0,65	0,45	1,95	-0,65	0,89	-0,05	94	8,70	-0,65	-0,45	-1,95	-0,56	0,87	0,05
	95	12,00	0,99	0,35	2,05	-0,52	1,34	-0,05	95	8,70	-0,99	-0,35	-2,05	-0,43	1,33	0,05
	96	12,00	0,70	0,12	-4,55	-0,21	0,96	-0,05	96	8,70	-0,70	-0,12	4,55	-0,11	0,94	0,05
	97	12,00	0,19	0,15	-5,32	-0,27	0,28	-0,05	97	8,70	-0,19	-0,15	5,32	-0,14	0,25	0,05
	98	12,00	0,03	0,70	2,91	-1,04	0,06	-0,05	98	8,70	-0,03	-0,70	-2,91	-0,85	0,03	0,05
	99	12,00	0,40	1,11	3,82	-1,62	0,55	-0,05	99	8,70	-0,40	-1,11	-3,82	-1,36	0,53	0,05
	100	12,00	0,54	1,27	3,68	-1,87	0,74	-0,05	100	8,70	-0,54	-1,27	-3,68	-1,57	0,72	0,05
	101	12,00	0,58	1,40	4,01	-2,05	0,79	-0,05	101	8,70	-0,58	-1,40	-4,01	-1,72	0,77	0,05
	102	12,00	0,72	1,50	4,89	-2,21	0,98	-0,05	102	8,70	-0,72	-1,50	-4,89	-1,84	0,96	0,05
	103	12,00	0,49	1,82	3,60	-2,67	0,68	-0,05	103	8,70	-0,49	-1,82	-3,60	-2,25	0,64	0,05
	104	12,00	0,32	-3,10	0,20	4,37	0,46	-0,05	104	8,70	-0,32	3,10	-0,20	4,01	0,40	0,05
	105	12,00	0,54	-1,37	0,32	1,87	0,73	-0,02	105	8,70	-0,54	1,37	-0,32	1,83	0,72	0,02
	106	12,00	0,52	-1,19	-0,39	1,63	0,71	-0,02	106	8,70	-0,52	1,19	0,39	1,59	0,70	0,02
	107	12,00	0,31	-1,64	-0,89	2,33	0,44	-0,05	107	8,70	-0,31	1,64	0,89	2,10	0,38	0,05
	108	12,00	0,50	-2,64	-0,60	3,78	0,72	-0,05	108	8,70	-0,50	2,64	0,60	3,35	0,62	0,05
	109	12,00	0,79	-1,32	0,02	1,81	1,07	-0,02	109	8,70	-0,79	1,32	-0,02	1,75	1,06	0,02
	110	12,00	0,72	-1,13	-1,02	1,55	0,97	-0,02	110	8,70	-0,72	1,13	1,02	1,50	0,96	0,02
	111	12,00	0,41	-1,35	-2,24	1,94	0,59	-0,05	111	8,70	-0,41	1,35	2,24	1,71	0,51	0,05
	112	12,00	0,74	-1,27	-0,93	1,91	1,06	-0,05	112	8,70	-0,74	1,27	0,93	1,52	0,94	0,05
	113	12,00	1,34	-0,92	-0,83	1,39	1,84	-0,05	113	8,70	-1,34	0,92	0,83	1,10	1,79	0,05
	114	12,00	1,21	-0,73	-2,83	1,12	1,65	-0,05	114	8,70	-1,21	0,73	2,83	0,86	1,61	0,05
	115	12,00	0,57	-0,56	-2,63	0,88	0,83	-0,05	115	8,70	-0,57	0,56	2,63	0,64	0,72	0,05
	1	12,00	0,00	-0,70	0,00	1,74	0,00	0,00	2	12,00	0,00	0,70	0,00	1,65	0,00	0,00
	1	12,00	0,00	1,50	0,00	-3,89	0,00	0,00	4	12,00	0,00	-1,50	0,00	-3,65	0,00	0,00
	2	12,00	0,00	-0,28	0,00	0,66	0,00	0,01	3	12,00	0,00	0,28	0,00	0,87	0,00	-0,01
	4	12,00	0,00	-0,17	0,00	0,49	0,00	0,02	5	12,00	0,00	0,17	0,00	0,32	0,00	-0,02
	5	12,00	0,00	-0,28	0,00	0,72	0,00	-0,01	6	12,00	0,00	0,28	0,00	0,80	0,00	0,01
	6	12,00	0,00	-0,12	0,00	0,16	0,00	0,00	7	12,00	0,00	0,12	0,00	0,17	0,00	0,00
	7	12,00	0,00	-0,48	0,00	0,71	0,00	0,01	8	12,00	0,00	0,48	0,00	0,69	0,00	-0,01
	8	12,00	0,00	-0,84	0,00	1,20	0,00	0,01	9	12,00	0,00	0,84	0,00	1,10	0,00	-0,01
	9	12,00	0,00	-1,16	0,00	1,36	0,00	0,00	10	12,00	0,00	1,16	0,00	0,85	0,00	0,00
	10	12,00	0,00	-0,97	0,00	1,53	0,00	0,00	11	12,00	0,00	0,97	0,00	1,52	0,00	0,00
	11	12,00	0,00	-0,64	0,00	1,00	0,00	0,01	12	12,00	0,00	0,64	0,00	1,13	0,00	-0,01
	12	12,00	0,00	-0,54	0,00	0,88	0,00	0,01	13	12,00	0,00	0,54	0,00	0,93	0,00	-0,01
	13	12,00	0,00	-0,53	0,00	0,88	0,00	0,01	14	12,00	0,00	0,53	0,00	0,89	0,00	-0,01
	14	12,00	0,00	-0,53	0,00	0,89	0,00	0,01	15	12,00	0,00	0,53	0,00	0,89	0,00	-0,01
	15	12,00	0,00	-0,54	0,00	0,89	0,00	0,01	16	12,00	0,00	0,54	0,00	0,89	0,00	-0,01
	16	12,00	0,00	-0,56	0,00	0,88	0,00	0,01	17	12,00	0,00	0,56	0,00	0,88	0,00	-0,01
	17	12,00	0,00	-0,54	0,00	0,90	0,00	0,01	18	12,00	0,00	0,54	0,00	0,89	0,00	-0,01
	18	12,00	0,00	-0,54	0,00	0,89	0,00	0,01	19	12,00	0,00	0,54	0,00	0,89	0,00	-0,01
	19	12,00	0,00	-0,53	0,00	0,88	0,00	0,01	20	12,00	0,00	0,53	0,00	0,88	0,00	-0,01
	20	12,00	0,00	-0,53	0,00	0,88	0,00	0,01	21	12,00	0,00	0,53	0,00	0,87	0,00	-0,01
	21	12,00	0,00	-0,54	0,00	0,93	0,00	0,01	22	12,00	0,00	0,54	0,00	0,87	0,00	-0,01
	22	12,00	0,00	-0,64	0,00	1,15	0,00	0,01	23	12,00	0,00	0,64	0,00	0,97	0,00	-0,01
	23	12,00	0,00	-1,12	0,00	1,78	0,00	0,01	24	12,00	0,00	1,12	0,00	1,96	0,00	-0,01
	25	12,00	0,00	-1,00	0,00	1,62	0,00	0,01	26	12,00	0,00	1,00	0,00	1,42	0,00	-0,01
	26	12,00	0,00	-0,62	0,00	0,95	0,00	0,01	27	12,00	0,00	0,62	0,00	0,99	0,00	-0,01
	27	12,00	0,00	-0,76	0,00	1,22	0,00	0,00	28	12,00	0,00	0,76	0,00	1,41	0,00	0,00
	29	12,00	0,00	0,60	0,00	-1,37	0,00	0,02	30	12,00	0,00	-0,60	0,00	-1,52	0,00	-0,02
	30	12,00	0,00	-0,29	0,00	0,95	0,00	0,01	31	12,00	0,00	0,29	0,00	0,65	0,00	-0,01
	31	12,00	0,00	-0,30	0,00	0,29	0,00	0,00	32	12,00	0,00	0,30	0,00	0,56	0,00	0,00
	32	12,00	0,00	0,10	0,00	-0,23	0,00	-0,01	33	12,00	0,00	-0,10	0,00	-0,08	0,00	0,01
	34	12,00	0,00	-1,36	0,00	1,48	0,00	0,01	35	12,00	0,00	1,36	0,00	1,26	0,00	-0,01
	36	12,00	0,00	-0,02	0,00	0,08	0,00	0,01	37	12,00	0,00	0,02	0,00	0,01	0,00	-0,01
	37	12,00	0,00	-0,13	0,00	0,37	0,00	0,00	38	12,00	0,00	0,13	0,00	0,00	0,00	0,00
	38	12,00	0,00	-0,89	0,00	1,19	0,00	-0,02	39	12,00	0,00	0,89	0,00	1,49	0,00	0,02
	40	12,00	0,00	1,48	0,00	-1,59	0,00	0,02	41	12,00	0,00	-1,48	0,00	-1,38	0,00	-0,02
	41	12,00	0,00	0,02	0,00	0,16	0,00	0,01	42	12,00	0,00	-0,02	0,00	-0,23	0,00	-0,01
	42	12,00	0,00	-0,19	0,00	0,33	0,00	0,00	43	12,00	0,00	0,19	0,00	0,27	0,00	0,00
	43	12,00	0,00	-0,19	0,00	0,30	0,00	0,00	44	12,00	0,00	0,19	0,00	0,30	0,00	0,00
	44	12,00	0,00	-0,19	0,00	0,29	0,00	0,00	45	12,00	0,00	0,19	0,00	0,30	0,00	0,00
	45	12,00	0,00	-0,19	0,00	0,29	0,00	0,00	46	12,00	0,00	0,19	0,00	0,29	0,00	0,00
	46	12,00	0,00	-0,19	0,00	0,30	0,00	0,00	47	12,00	0,00	0,19	0,00	0,30	0,00	0,00
	47	12,00	0,00	-0,20	0,00	0,30	0,00	0,00	48	12,00	0,00	0,20	0,00	0,29	0,00	0,00
	48	12,00	0,00	-0,21	0,00	0,34	0,00	0,00	49	12,00	0,00	0,21	0,00	0,31	0,00	0,00
	49	12,00	0,00	-0,34	0,00	0,56	0,00	0,00	50	12,00	0,00	0,34	0,00	0,49	0,00	0,00
	50	12,00	0,00	-0,56	0,00	0,86	0,00	0,00	51	12,00	0,00	0,56	0,00	0,88	0,00	0,00
	51	12,00	0,00	-0,27	0,00	0,35	0,00	0,00	52	12,00	0,00	0,27	0,00	0,50	0,00	0,00
	52	12,00	0,00	0,21	0,00	-0,36	0,00	0,01	53	12,00	0,00	-0,21	0,00	-0,30	0,00	-0,01
	53	12,00	0,00	0,03	0,00	-0,02	0,00	0,01	54	12,00	0,00	-0,03	0,00	-0,06	0,00	-0,01
	54	12,00	0,00	0,01	0,00	0,01	0,00	0,00	55	12,00	0,00	-0,01	0,00	-0,03	0,00	0,00
	55	12,00	0,00	-0,19	0,00	0,30	0,00	0,00	56	12,00	0,00	0,19	0,00	0,24	0,00	0,00
	56	12,00	0,00	-0,24	0,00	0,38	0,00	0,01	57	12,00	0,00	0,24	0,00	0,33	0,00	-0,01
	57	12,00	0,00	-0,38	0,00	0,65	0,00	0,02	58	12,00	0,00	0,38	0,00	0,62	0,00	-0,02
	59	12,00	0,00	0,11	0,00	-0,31	0,00	0,01	60	12,00	0,00	-0,11	0,00	-0,30	0,00	-0,01
	60	12,00	0,00	-0,03	0,00	0,01	0,00	0,00	61	12,00	0,00	0,03	0,00	0,07	0,00	0,00
	61	12,00	0,00	0,21	0,00	-0,48	0,00	0,00	62	12,00	0,00	-0,21	0,00	-0,18	0,00	0,00
	62	12,00	0,00	0,21	0,00	0,18	0,00	0,00	63	12,00	0,00	-0,21	0,00	-0,56	0,00	0,00
	63	12,00	0,00	-0,26	0,00	0,43	0,00	0,00	64	12,00	0,00	0,26	0,00	0,43	0,00	0,00

CARATT. Corr. Tors. dir. 90: ASTE

Tratto	Filo In.	Alt. (m)	Tx (t)	Ty (t)	N (t)	Mx (t*m)	My (t*m)	Mt (t*m)	Filo Fin.	Alt. (m)	Tx (t)	Ty (t)	N (t)	Mx (t*m)	My (t*m)	Mt (t*m)
	64	12,00	0,00	0,37	0,00	-0,59	0,00	0,00	65	12,00	0,00	-0,37	0,00	-0,52	0,00	0,00
	65	12,00	0,00	0,23	0,00	-0,34	0,00	0,00	66	12,00	0,00	-0,23	0,00	-0,37	0,00	0,00
	66	12,00	0,00	0,18	0,00	-0,27	0,00	0,00	67	12,00	0,00	-0,18	0,00	-0,28	0,00	0,00
	67	12,00	0,00	0,17	0,00	-0,27	0,00	0,00	68	12,00	0,00	-0,17	0,00	-0,27	0,00	0,00
	68	12,00	0,00	0,18	0,00	-0,27	0,00	0,00	69	12,00	0,00	-0,18	0,00	-0,27	0,00	0,00
	69	12,00	0,00	0,18	0,00	-0,28	0,00	0,00	70	12,00	0,00	-0,18	0,00	-0,28	0,00	0,00
	70	12,00	0,00	0,19	0,00	-0,27	0,00	0,00	71	12,00	0,00	-0,19	0,00	-0,27	0,00	0,00
	71	12,00	0,00	0,18	0,00	-0,27	0,00	0,00	72	12,00	0,00	-0,18	0,00	-0,29	0,00	0,00
	72	12,00	0,00	0,09	0,00	-0,08	0,00	0,01	73	12,00	0,00	-0,09	0,00	-0,20	0,00	-0,01
	73	12,00	0,00	-0,45	0,00	0,71	0,00	0,01	74	12,00	0,00	0,45	0,00	0,71	0,00	-0,01
	75	12,00	0,00	1,00	0,00	-1,63	0,00	-0,01	76	12,00	0,00	-1,00	0,00	-1,50	0,00	0,01
	76	12,00	0,00	0,34	0,00	-0,46	0,00	0,00	77	12,00	0,00	-0,34	0,00	-0,61	0,00	0,00
	77	12,00	0,00	0,21	0,00	-0,31	0,00	0,00	78	12,00	0,00	-0,21	0,00	-0,34	0,00	0,00
	78	12,00	0,00	0,23	0,00	-0,32	0,00	0,00	79	12,00	0,00	-0,23	0,00	-0,32	0,00	0,00
	79	12,00	0,00	0,23	0,00	-0,36	0,00	0,00	80	12,00	0,00	-0,23	0,00	-0,32	0,00	0,00
	80	12,00	0,00	0,37	0,00	-0,63	0,00	0,02	81	12,00	0,00	-0,37	0,00	-0,60	0,00	-0,02
	82	12,00	0,00	0,18	0,00	-0,56	0,00	0,01	83	12,00	0,00	-0,18	0,00	-0,44	0,00	-0,01
	83	12,00	0,00	0,32	0,00	-0,46	0,00	0,00	84	12,00	0,00	-0,32	0,00	-0,45	0,00	0,00
	84	12,00	0,00	0,21	0,00	-0,48	0,00	0,00	85	12,00	0,00	-0,21	0,00	-0,59	0,00	0,00
	85	12,00	0,00	0,05	0,00	-0,10	0,00	0,00	86	12,00	0,00	-0,05	0,00	-0,06	0,00	0,00
	86	12,00	0,00	0,42	0,00	-0,74	0,00	0,00	87	12,00	0,00	-0,42	0,00	-0,59	0,00	0,00
	87	12,00	0,00	0,46	0,00	-0,79	0,00	0,01	88	12,00	0,00	-0,46	0,00	-0,75	0,00	-0,01
	88	12,00	0,00	0,45	0,00	-0,75	0,00	0,01	89	12,00	0,00	-0,45	0,00	-0,76	0,00	-0,01
	89	12,00	0,00	0,45	0,00	-0,74	0,00	0,01	90	12,00	0,00	-0,45	0,00	-0,74	0,00	-0,01
	90	12,00	0,00	0,45	0,00	-0,74	0,00	0,01	91	12,00	0,00	-0,45	0,00	-0,74	0,00	-0,01
	91	12,00	0,00	0,45	0,00	-0,74	0,00	0,01	92	12,00	0,00	-0,45	0,00	-0,75	0,00	-0,01
	92	12,00	0,00	0,46	0,00	-0,72	0,00	0,01	93	12,00	0,00	-0,46	0,00	-0,72	0,00	-0,01
	93	12,00	0,00	0,44	0,00	-0,78	0,00	0,01	94	12,00	0,00	-0,44	0,00	-0,69	0,00	-0,01
	94	12,00	0,00	0,64	0,00	-1,18	0,00	0,01	95	12,00	0,00	-0,64	0,00	-0,95	0,00	-0,01
	95	12,00	0,00	1,16	0,00	-1,83	0,00	0,01	96	12,00	0,00	-1,16	0,00	-2,03	0,00	-0,01
	96	12,00	0,00	0,73	0,00	-1,04	0,00	0,01	97	12,00	0,00	-0,73	0,00	-1,40	0,00	-0,01
	97	12,00	0,00	-0,29	0,00	0,53	0,00	0,00	98	12,00	0,00	0,29	0,00	0,42	0,00	0,00
	98	12,00	0,00	0,23	0,00	-0,51	0,00	0,00	99	12,00	0,00	-0,23	0,00	-0,26	0,00	0,00
	99	12,00	0,00	0,46	0,00	-0,83	0,00	0,01	100	12,00	0,00	-0,46	0,00	-0,72	0,00	-0,01
	100	12,00	0,00	0,51	0,00	-0,78	0,00	0,01	101	12,00	0,00	-0,51	0,00	-0,75	0,00	-0,01
	101	12,00	0,00	0,53	0,00	-0,88	0,00	0,01	102	12,00	0,00	-0,53	0,00	-0,77	0,00	-0,01
	102	12,00	0,00	0,78	0,00	-1,26	0,00	0,00	103	12,00	0,00	-0,78	0,00	-1,40	0,00	0,00
	104	12,00	0,00	0,31	0,00	-0,95	0,00	0,01	105	12,00	0,00	-0,31	0,00	-0,76	0,00	-0,01
	105	12,00	0,00	0,53	0,00	-0,73	0,00	0,00	106	12,00	0,00	-0,53	0,00	-0,75	0,00	0,00
	106	12,00	0,00	0,31	0,00	-0,69	0,00	0,00	107	12,00	0,00	-0,31	0,00	-0,90	0,00	0,00
	108	12,00	0,00	0,49	0,00	-1,49	0,00	0,01	109	12,00	0,00	-0,49	0,00	-1,22	0,00	-0,01
	109	12,00	0,00	0,73	0,00	-0,98	0,00	0,00	110	12,00	0,00	-0,73	0,00	-1,08	0,00	0,00
	110	12,00	0,00	0,41	0,00	-0,90	0,00	0,00	111	12,00	0,00	-0,41	0,00	-1,18	0,00	0,00
	112	12,00	0,00	0,76	0,00	-2,20	0,00	0,00	113	12,00	0,00	-0,76	0,00	-1,97	0,00	0,00
	113	12,00	0,00	1,30	0,00	-1,78	0,00	0,01	114	12,00	0,00	-1,30	0,00	-1,91	0,00	-0,01
	114	12,00	0,00	0,61	0,00	-1,41	0,00	0,01	115	12,00	0,00	-0,61	0,00	-1,68	0,00	-0,01
	2	12,00	0,00	1,03	0,00	-3,14	0,00	0,00	5	12,00	0,00	-1,03	0,00	-2,15	0,00	0,00
	3	12,00	0,00	0,93	0,00	-2,46	0,00	0,01	6	12,00	0,00	-0,93	0,00	-2,23	0,00	-0,01
	4	12,00	0,00	2,02	0,00	-3,05	0,00	0,00	29	12,00	0,00	-2,02	0,00	-3,47	0,00	0,00
	5	12,00	0,00	1,98	0,00	-2,99	0,00	0,00	30	12,00	0,00	-1,98	0,00	-3,80	0,00	0,00
	6	12,00	0,00	1,48	0,00	-2,97	0,00	0,01	31	12,00	0,00	-1,48	0,00	-2,11	0,00	-0,01
	7	12,00	0,00	1,23	0,00	-2,46	0,00	0,00	32	12,00	0,00	-1,23	0,00	-1,64	0,00	0,00
	8	12,00	0,00	1,23	0,00	-2,07	0,00	0,00	33	12,00	0,00	-1,23	0,00	-2,28	0,00	0,00
	9	12,00	0,00	1,08	0,00	-1,81	0,00	0,00	34	12,00	0,00	-1,08	0,00	-1,99	0,00	0,00
	10	12,00	0,00	0,99	0,00	-1,65	0,00	0,00	35	12,00	0,00	-0,99	0,00	-1,56	0,00	0,00
	11	12,00	0,00	0,26	0,00	-0,89	0,00	0,00	42	12,00	0,00	-0,26	0,00	-0,72	0,00	0,00
	12	12,00	0,00	0,21	0,00	-0,71	0,00	0,00	43	12,00	0,00	-0,21	0,00	-0,58	0,00	0,00
	13	12,00	0,00	0,12	0,00	-0,40	0,00	0,00	44	12,00	0,00	-0,12	0,00	-0,33	0,00	0,00
	14	12,00	0,00	0,02	0,00	-0,07	0,00	0,00	45	12,00	0,00	-0,02	0,00	-0,05	0,00	0,00
	15	12,00	0,00	-0,08	0,00	0,26	0,00	0,00	46	12,00	0,00	0,08	0,00	0,22	0,00	0,00
	16	12,00	0,00	-0,17	0,00	0,59	0,00	0,00	47	12,00	0,00	0,17	0,00	0,49	0,00	0,00
	17	12,00	0,00	-0,27	0,00	0,91	0,00	0,00	48	12,00	0,00	0,27	0,00	0,76	0,00	0,00
	18	12,00	0,00	-0,37	0,00	1,27	0,00	0,00	49	12,00	0,00	0,37	0,00	1,06	0,00	0,00
	19	12,00	0,00	-0,50	0,00	1,69	0,00	0,00	50	12,00	0,00	0,50	0,00	1,42	0,00	0,00
	20	12,00	0,00	-0,62	0,00	2,15	0,00	0,00	51	12,00	0,00	0,62	0,00	1,73	0,00	0,00
	21	12,00	0,00	-0,72	0,00	2,50	0,00	0,00	52	12,00	0,00	0,72	0,00	1,99	0,00	0,00
	22	12,00	0,00	-0,79	0,00	2,69	0,00	0,00	53	12,00	0,00	0,79	0,00	2,24	0,00	0,00
	23	12,00	0,00	-0,79	0,00	2,73	0,00	0,00	54	12,00	0,00	0,79	0,00	2,24	0,00	0,00
	24	12,00	0,00	-3,04	0,00	1,94	0,00	0,00	25	12,00	0,00	3,04	0,00	0,78	0,00	0,00
	25	12,00	0,00	-1,45	0,00	3,77	0,00	0,00	55	12,00	0,00	1,45	0,00	3,12	0,00	0,00
	26	12,00	0,00	-1,55	0,00	4,04	0,00	0,00	56	12,00	0,00	1,55	0,00	3,20	0,00	0,00
	27	12,00	0,00	-1,61	0,00	4,19	0,00	0,00	57	12,00	0,00	1,61	0,00	3,31	0,00	0,00
	28	12,00	0,00	-2,09	0,00	5,00	0,00	0,00	58	12,00	0,00	2,09	0,00	4,54	0,00	0,00
	30	12,00	0,00	3,73	0,00	-4,42	0,00	0,01	36	12,00	0,00	-3,73	0,00	-4,26	0,00	-0,01
	31	12,00	0,00	1,58	0,00	-1,97	0,00	0,00	37	12,00	0,00	-1,58	0,00	-2,02	0,00	0,00
	32	12,00	0,00	1,01	0,00	-1,38	0,00	0,02	38	12,00	0,00	-1,01	0,00	-1,18	0,00	-0,02
	35	12,00	0,00	0,58	0,00	-0,77	0,00	-0,01	41	12,00	0,00	-0,58	0,00	-0,57	0,00	0,01
	36	12,00	0,00	3,29	0,00	-4,67	0,00	0,00	59	12,00	0,00	-3,29	0,00	-4,65	0,00	0,00
	37	12,00	0,00	1,31	0,00	-1,97	0,00	0,00	60	12,00	0,00	-1,31	0,00	-1,99	0,00	0,00
	38	12,00	0,00	1,45	0,00	-2,27	0,00	-0,01	61	12,00	0,00	-1,45	0,00	-2,13	0,00	0,01
	41	12,00	0,00	1,92	0,00	-2,79	0,00	0,02	64	12,00	0,00	-1,92	0,00	-2,63	0,00	-0,02
	42	12,00	0,00	0,65	0,00	-1,01	0,00	0,00	65	12,00	0,00	-0,65	0,00	-0,96	0,00	0,00
	43	12,00	0,00	0,46	0,00	-0,70	0,00	0,00	66	12,00	0,00	-0,46	0,00	-0,70	0,00	0,00
	44	12,00	0,00	0,26	0,00	-0,39	0,00	0,00	67	12,00	0,00	-0,26	0,00	-0,39	0,00	0,00
	45	12,00	0,00	0,05	0,00	-0,07	0,00	0,00	68	12,00	0,00	-0,05	0,00	-0,07	0,00	0,00
	46	12,00	0,00	-0,17	0,00	0,25	0,00	0,00	69	12,00	0,00	0,17	0,00	0,25	0,00	0,00
	47	12,00	0,00	-0,38	0,00	0,58	0,00	0,00	70	12,00	0,00	0,38	0,00	0,57	0,00	0,00
	48	12,00	0,00	-0,59	0,00	0,89	0,00	0,00	71	12,00	0,00	0,59	0,00	0,89	0,00	0,00
	49	12,00	0,00	-0,78	0,00	1,18	0,00	0,00	72	12,00	0,00	0,78	0,00	1,19	0,00	0,00
	50	12,00	0,00	-1,05	0,00	1,51	0,00	0,00	73	12,00	0,00	1,05	0,00	1,67	0,00	0,00
	51	12,00	0,00	-1,87	0,00	2,45	0,00	0,00	74	12,00	0,00	1,87	0,00	3,22	0,00	0,00

CARATT. Corr. Tors. dir. 90: ASTE

Tratto	Filo In.	Alt. (m)	Tx (t)	Ty (t)	N (t)	Mx (t*m)	My (t*m)	Mt (t*m)	Filo Fin.	Alt. (m)	Tx (t)	Ty (t)	N (t)	Mx (t*m)	My (t*m)	Mt (t*m)
	52	12,00	0,00	-2,31	0,00	3,04	0,00	0,00	75	12,00	0,00	2,31	0,00	3,96	0,00	0,00
	53	12,00	0,00	-1,74	0,00	2,54	0,00	0,00	76	12,00	0,00	1,74	0,00	2,73	0,00	0,00
	54	12,00	0,00	-1,89	0,00	2,88	0,00	0,00	77	12,00	0,00	1,89	0,00	2,85	0,00	0,00
	55	12,00	0,00	-2,14	0,00	3,19	0,00	0,00	78	12,00	0,00	2,14	0,00	3,28	0,00	0,00
	56	12,00	0,00	-2,37	0,00	3,56	0,00	0,00	79	12,00	0,00	2,37	0,00	3,62	0,00	0,00
	57	12,00	0,00	-2,49	0,00	3,77	0,00	0,00	80	12,00	0,00	2,49	0,00	3,79	0,00	0,00
	58	12,00	0,00	-3,88	0,00	5,48	0,00	0,00	81	12,00	0,00	3,88	0,00	5,49	0,00	0,00
	59	12,00	0,00	2,27	0,00	-4,67	0,00	0,01	82	12,00	0,00	-2,27	0,00	-4,72	0,00	-0,01
	60	12,00	0,00	0,96	0,00	-2,08	0,00	0,00	83	12,00	0,00	-0,96	0,00	-2,11	0,00	0,00
	61	12,00	0,00	0,82	0,00	-1,72	0,00	0,00	84	12,00	0,00	-0,82	0,00	-1,84	0,00	0,00
	63	12,00	0,00	0,95	0,00	-1,93	0,00	0,00	85	12,00	0,00	-0,95	0,00	-2,08	0,00	0,00
	64	12,00	0,00	0,93	0,00	-1,74	0,00	0,00	86	12,00	0,00	-0,93	0,00	-2,00	0,00	0,00
	65	12,00	0,00	0,52	0,00	-0,95	0,00	0,00	87	12,00	0,00	-0,52	0,00	-1,21	0,00	0,00
	66	12,00	0,00	0,33	0,00	-0,59	0,00	0,00	88	12,00	0,00	-0,33	0,00	-0,78	0,00	0,00
	67	12,00	0,00	0,18	0,00	-0,32	0,00	0,00	89	12,00	0,00	-0,18	0,00	-0,42	0,00	0,00
	68	12,00	0,00	0,03	0,00	-0,05	0,00	0,00	90	12,00	0,00	-0,03	0,00	-0,07	0,00	0,00
	69	12,00	0,00	-0,12	0,00	0,23	0,00	0,00	91	12,00	0,00	0,12	0,00	0,29	0,00	0,00
	70	12,00	0,00	-0,28	0,00	0,50	0,00	0,00	92	12,00	0,00	0,28	0,00	0,65	0,00	0,00
	71	12,00	0,00	-0,43	0,00	0,77	0,00	0,00	93	12,00	0,00	0,43	0,00	1,00	0,00	0,00
	72	12,00	0,00	-0,55	0,00	0,98	0,00	0,00	94	12,00	0,00	0,55	0,00	1,28	0,00	0,00
	73	12,00	0,00	-0,40	0,00	0,64	0,00	-0,01	95	12,00	0,00	0,40	0,00	1,00	0,00	0,01
	76	12,00	0,00	-0,78	0,00	1,31	0,00	0,01	98	12,00	0,00	0,78	0,00	1,93	0,00	-0,01
	77	12,00	0,00	-1,31	0,00	2,34	0,00	0,00	99	12,00	0,00	1,31	0,00	3,07	0,00	0,00
	78	12,00	0,00	-1,50	0,00	2,68	0,00	0,00	100	12,00	0,00	1,50	0,00	3,52	0,00	0,00
	79	12,00	0,00	-1,64	0,00	2,93	0,00	0,00	101	12,00	0,00	1,64	0,00	3,85	0,00	0,00
	80	12,00	0,00	-1,77	0,00	3,16	0,00	0,00	102	12,00	0,00	1,77	0,00	4,14	0,00	0,00
	81	12,00	0,00	-2,31	0,00	4,40	0,00	0,00	103	12,00	0,00	2,31	0,00	4,92	0,00	0,00
	82	12,00	0,00	2,20	0,00	-4,32	0,00	0,01	104	12,00	0,00	-2,20	0,00	-4,38	0,00	-0,01
	83	12,00	0,00	0,93	0,00	-1,91	0,00	0,00	105	12,00	0,00	-0,93	0,00	-1,96	0,00	0,00
	84	12,00	0,00	0,80	0,00	-1,64	0,00	0,00	106	12,00	0,00	-0,80	0,00	-1,68	0,00	0,00
	85	12,00	0,00	1,13	0,00	-2,23	0,00	0,01	107	12,00	0,00	-1,13	0,00	-2,22	0,00	-0,01
	104	12,00	0,00	1,97	0,00	-4,03	0,00	0,00	108	12,00	0,00	-1,97	0,00	-4,14	0,00	0,00
	105	12,00	0,00	0,89	0,00	-1,92	0,00	0,00	109	12,00	0,00	-0,89	0,00	-1,95	0,00	0,00
	106	12,00	0,00	0,78	0,00	-1,68	0,00	0,00	110	12,00	0,00	-0,78	0,00	-1,72	0,00	0,00
	107	12,00	0,00	1,06	0,00	-2,16	0,00	0,01	111	12,00	0,00	-1,06	0,00	-2,23	0,00	-0,01
	108	12,00	0,00	1,21	0,00	-3,15	0,00	0,00	112	12,00	0,00	-1,21	0,00	-3,44	0,00	0,00
	109	12,00	0,00	0,77	0,00	-1,81	0,00	0,00	113	12,00	0,00	-0,77	0,00	-2,45	0,00	0,00
	110	12,00	0,00	0,63	0,00	-1,48	0,00	0,01	114	12,00	0,00	-0,63	0,00	-2,03	0,00	-0,01
	111	12,00	0,00	0,55	0,00	-1,41	0,00	0,00	115	12,00	0,00	-0,55	0,00	-1,57	0,00	0,00
	1	15,30	-0,53	-1,18	0,96	1,82	-0,73	-0,04	1	12,00	0,53	1,18	-0,96	1,37	-0,70	0,04
	2	15,30	-0,70	-0,91	2,12	1,45	-0,96	-0,04	2	12,00	0,70	0,91	-2,12	1,01	-0,93	0,04
	3	15,30	-0,26	-0,71	1,48	1,15	-0,37	-0,04	3	12,00	0,26	0,71	-1,48	0,78	-0,32	0,04
	4	15,30	-0,14	-2,02	-0,26	2,88	-0,20	-0,04	4	12,00	0,14	2,02	0,26	2,58	-0,17	0,04
	5	15,30	-0,31	-1,56	1,03	2,12	-0,42	-0,02	5	12,00	0,31	1,56	-1,03	2,09	-0,41	0,02
	6	15,30	-0,29	-1,58	1,23	2,26	-0,40	-0,04	6	12,00	0,29	1,58	-1,23	2,00	-0,38	0,04
	7	15,30	-0,26	-0,75	0,84	1,17	-0,37	-0,04	7	12,00	0,26	0,75	-0,84	0,86	-0,35	0,04
	8	15,30	0,57	-0,63	0,67	0,87	0,80	-0,04	8	12,00	-0,57	0,63	-0,67	0,83	0,75	0,04
	9	15,30	0,50	-0,86	0,74	1,18	0,69	-0,04	9	12,00	-0,50	0,86	-0,74	1,14	0,65	0,04
	10	15,30	-0,80	-0,48	1,03	0,75	-1,09	-0,04	10	12,00	0,80	0,48	-1,03	0,55	-1,08	0,04
	11	15,30	-0,82	-0,24	0,92	0,43	-1,12	-0,04	11	12,00	0,82	0,24	-0,92	0,21	-1,11	0,04
	12	15,30	-0,65	-0,19	0,41	0,35	-0,88	-0,04	12	12,00	0,65	0,19	-0,41	0,17	-0,86	0,04
	13	15,30	-0,58	-0,10	0,13	0,21	-0,79	-0,04	13	12,00	0,58	0,10	-0,13	0,07	-0,77	0,04
	14	15,30	-0,57	-0,01	-0,04	0,06	-0,77	-0,04	14	12,00	0,57	0,01	0,04	-0,04	-0,76	0,04
	15	15,30	-0,57	0,09	-0,19	-0,10	-0,77	-0,04	15	12,00	0,57	-0,09	0,19	-0,15	-0,76	0,04
	16	15,30	-0,57	0,19	-0,34	-0,25	-0,77	-0,04	16	12,00	0,57	-0,19	0,34	-0,26	-0,76	0,04
	17	15,30	-0,57	0,29	-0,44	-0,40	-0,77	-0,04	17	12,00	0,57	-0,29	0,44	-0,38	-0,76	0,04
	18	15,30	-0,57	0,39	-0,62	-0,56	-0,78	-0,04	18	12,00	0,57	-0,39	0,62	-0,50	-0,76	0,04
	19	15,30	-0,57	0,52	-0,81	-0,75	-0,77	-0,04	19	12,00	0,57	-0,52	0,81	-0,66	-0,76	0,04
	20	15,30	-0,56	0,66	-1,02	-0,96	-0,77	-0,04	20	12,00	0,56	-0,66	1,02	-0,82	-0,75	0,04
	21	15,30	-0,57	0,76	-1,19	-1,12	-0,78	-0,04	21	12,00	0,57	-0,76	1,19	-0,94	-0,77	0,04
	22	15,30	-0,65	0,81	-1,44	-1,20	-0,89	-0,04	22	12,00	0,65	-0,81	1,44	-0,99	-0,87	0,04
	23	15,30	-0,89	0,81	-1,99	-1,22	-1,21	-0,04	23	12,00	0,89	-0,81	1,99	-0,96	-1,20	0,04
	24	15,30	-0,62	0,70	0,55	-1,08	-0,84	-0,04	24	12,00	0,62	-0,70	-0,55	-0,82	-0,84	0,04
	25	15,30	-0,52	1,53	-2,65	-2,17	-0,70	-0,04	25	12,00	0,52	-1,53	2,65	-1,97	-0,70	0,04
	26	15,30	-0,78	1,26	-1,75	-1,85	-1,06	-0,04	26	12,00	0,78	-1,26	1,75	-1,54	-1,05	0,04
	27	15,30	-0,72	1,28	-2,56	-1,91	-0,98	-0,04	27	12,00	0,72	-1,28	2,56	-1,56	-0,97	0,04
	28	15,30	-0,45	1,58	-1,88	-2,31	-0,61	-0,04	28	12,00	0,45	-1,58	1,88	-1,95	-0,60	0,04
	29	15,30	0,45	-1,05	-0,78	1,65	0,58	-0,04	29	12,00	-0,45	1,05	0,78	1,19	0,63	0,04
	30	15,30	0,20	-2,67	0,05	3,73	0,27	-0,04	30	12,00	-0,20	2,67	-0,05	3,47	0,28	0,04
	31	15,30	-0,30	-1,26	0,21	1,71	-0,41	-0,02	31	12,00	0,30	1,26	-0,21	1,69	-0,41	0,02
	32	15,30	-0,12	-0,90	0,09	1,23	-0,17	-0,02	32	12,00	0,12	0,90	-0,09	1,21	-0,15	0,02
	33	15,30	0,00	-0,24	-3,61	0,36	-0,01	-0,02	33	12,00	0,00	0,24	3,61	0,28	0,01	0,02
	34	15,30	-0,16	-0,21	-4,18	0,32	-0,21	-0,02	34	12,00	0,16	0,21	4,18	0,25	-0,22	0,02
	35	15,30	-0,38	-0,65	0,35	0,95	-0,49	-0,04	35	12,00	0,38	0,65	-0,35	0,81	-0,53	0,04
	36	15,30	-0,02	-2,97	-0,16	4,12	-0,03	-0,04	36	12,00	0,02	2,97	0,16	3,89	-0,03	0,04
	37	15,30	-0,12	-1,23	-0,52	1,68	-0,17	-0,02	37	12,00	0,12	1,23	0,52	1,65	-0,17	0,02
	38	15,30	-0,39	-1,06	-0,15	1,44	-0,51	-0,02	38	12,00	0,39	1,06	0,15	1,41	-0,53	0,02
	39	15,30	-0,15	-0,05	4,29	0,12	-0,20	-0,02	39	12,00	0,15	0,05	-4,29	0,01	-0,21	0,02
	40	15,30	0,17	-0,04	3,55	0,11	0,22	-0,02	40	12,00	-0,17	0,04	-3,55	0,01	0,24	0,02
	41	15,30	0,42	-1,04	0,71	1,47	0,55	-0,04	41	12,00	-0,42	1,04	-0,71	1,33	0,58	0,04
	42	15,30	0,49	-0,04	0,00	0,05	0,68	-0,04	42	12,00	-0,49	0,04	0,00	0,05	0,64	0,04
	43	15,30	0,36	-0,20	0,23	0,28	0,50	-0,04	43	12,00	-0,36	0,20	-0,23	0,28	0,47	0,04
	44	15,30	0,19	-0,21	0,11	0,29	0,27	-0,04	44	12,00	-0,19	0,21	-0,11	0,28	0,24	0,04
	45	15,30	0,01	-0,21	-0,03	0,28	0,02	-0,04	45	12,00	-0,01	0,21	0,03	0,28	0,00	0,04
	46	15,30	-0,17	-0,21	-0,16	0,28	-0,23	-0,04	46	12,00	0,17	0,21	0,16	0,28	-0,24	0,04
	47	15,30	-0,35	-0,21	-0,30	0,29	-0,48	-0,04	47	12,00	0,35	0,21	0,30	0,28	-0,48	0,04
	48	15,30	-0,53	-0,23	-0,44	0,31	-0,72	-0,04	48	12,00	0,53	0,23	0,44	0,30	-0,72	0,04
	49	15,30	-0,71	-0,31	-0,73	0,42	-0,96	-0,04	49	12,00	0,71	0,31	0,73	0,42	-0,95	0,04
	50	15,30	-0,92	-0,49	-1,10	0,65	-1,25	-0,04	50	12,00	0,92	0,49	1,10	0,66	-1,24	0,04
	51	15,30	-1,32	-0,44	-1,08	0,59	-1,77	-0,04	51	12,00	1,32	0,44	1,08	0,60	-1,78	0,04
	52	15,30	-1,57	-0,05	-1,15	0,07	-2,12	-0,04	52	12,00	1,57	0,05	1,15	0,06	-2,13	0,04

CARATT. Corr. Tors. dir. 90: ASTE

Tratto	Filo In.	Alt. (m)	Tx (t)	Ty (t)	N (t)	Mx (t*m)	My (t*m)	Mt (t*m)	Filo Fin.	Alt. (m)	Tx (t)	Ty (t)	N (t)	Mx (t*m)	My (t*m)	Mt (t*m)
	53	15,30	-1,49	0,12	-1,53	-0,16	-2,02	-0,04	53	12,00	1,49	-0,12	1,53	-0,17	-1,99	0,04
	54	15,30	-1,58	0,02	-1,37	-0,03	-2,16	-0,04	54	12,00	1,58	-0,02	1,37	-0,03	-2,11	0,04
	55	15,30	-1,97	-0,09	-0,99	0,12	-2,68	-0,04	55	12,00	1,97	0,09	0,99	0,12	-2,64	0,04
	56	15,30	-2,11	-0,23	-1,06	0,31	-2,87	-0,04	56	12,00	2,11	0,23	1,06	0,30	-2,82	0,04
	57	15,30	-2,19	-0,35	-1,33	0,47	-2,99	-0,04	57	12,00	2,19	0,35	1,33	0,47	-2,93	0,04
	58	15,30	-0,21	3,25	-1,38	-4,50	-0,28	-0,04	58	12,00	0,21	-3,25	1,38	-4,27	-0,28	0,04
	59	15,30	0,09	-3,02	-0,80	4,20	0,13	-0,04	59	12,00	-0,09	3,02	0,80	3,96	0,12	0,04
	60	15,30	0,08	-1,24	-0,60	1,69	0,11	-0,02	60	12,00	-0,08	1,24	0,60	1,65	0,11	0,02
	61	15,30	0,13	-1,18	-0,34	1,61	0,17	-0,02	61	12,00	-0,13	1,18	0,34	1,58	0,17	0,02
	63	15,30	0,02	-0,57	0,26	0,79	0,03	-0,02	63	12,00	-0,02	0,57	-0,26	0,75	0,03	0,02
	64	15,30	0,04	-1,40	-0,29	1,95	0,06	-0,04	64	12,00	-0,04	1,40	0,29	1,83	0,05	0,04
	65	15,30	0,55	0,29	-0,42	-0,40	0,76	-0,04	65	12,00	-0,55	-0,29	0,42	-0,39	0,72	0,04
	66	15,30	0,36	0,21	-0,24	-0,30	0,50	-0,04	66	12,00	-0,36	-0,21	0,24	-0,28	0,47	0,04
	67	15,30	0,18	0,18	-0,11	-0,25	0,26	-0,04	67	12,00	-0,18	-0,18	0,11	-0,23	0,23	0,04
	68	15,30	0,00	0,18	-0,02	-0,25	0,01	-0,04	68	12,00	0,00	-0,18	0,02	-0,23	-0,01	0,04
	69	15,30	-0,18	0,18	0,05	-0,25	-0,24	-0,04	69	12,00	0,18	-0,18	-0,05	-0,23	-0,25	0,04
	70	15,30	-0,36	0,18	0,12	-0,25	-0,49	-0,04	70	12,00	0,36	-0,18	-0,12	-0,23	-0,49	0,04
	71	15,30	-0,54	0,17	0,18	-0,25	-0,73	-0,04	71	12,00	0,54	-0,17	-0,18	-0,23	-0,73	0,04
	72	15,30	-0,69	0,11	0,13	-0,16	-0,94	-0,04	72	12,00	0,69	-0,11	-0,13	-0,14	-0,93	0,04
	73	15,30	-0,72	-0,19	0,18	0,23	-0,98	-0,04	73	12,00	0,72	0,19	-0,18	0,27	-0,96	0,04
	74	15,30	-0,43	-0,16	3,35	0,19	-0,62	-0,04	74	12,00	0,43	0,16	-3,35	0,24	-0,55	0,04
	75	15,30	-0,53	0,35	5,11	-0,47	-0,75	-0,04	75	12,00	0,53	-0,35	-5,11	-0,47	-0,68	0,04
	76	15,30	-1,24	0,66	0,52	-0,88	-1,70	-0,04	76	12,00	1,24	-0,66	-0,52	-0,90	-1,66	0,04
	77	15,30	-1,61	0,31	0,50	-0,43	-2,20	-0,04	77	12,00	1,61	-0,31	-0,50	-0,41	-2,16	0,04
	78	15,30	-1,86	0,22	0,82	-0,31	-2,54	-0,04	78	12,00	1,86	-0,22	-0,82	-0,29	-2,49	0,04
	79	15,30	-2,04	0,23	0,99	-0,32	-2,78	-0,04	79	12,00	2,04	-0,23	-0,99	-0,30	-2,73	0,04
	80	15,30	-2,15	0,32	1,22	-0,44	-2,94	-0,04	80	12,00	2,15	-0,32	-1,22	-0,42	-2,88	0,04
	81	15,30	0,19	3,22	1,29	-4,46	0,26	-0,04	81	12,00	-0,19	-3,22	-1,29	-4,23	0,26	0,04
	82	15,30	0,16	-2,87	-0,03	4,01	0,23	-0,04	82	12,00	-0,16	2,87	0,03	3,75	0,21	0,04
	83	15,30	0,27	-1,21	-0,04	1,66	0,37	-0,02	83	12,00	-0,27	1,21	0,04	1,61	0,37	0,02
	84	15,30	0,28	-1,04	-0,15	1,43	0,39	-0,02	84	12,00	-0,28	1,04	0,15	1,39	0,38	0,02
	85	15,30	0,19	-1,32	-0,21	1,88	0,27	-0,04	85	12,00	-0,19	1,32	0,21	1,69	0,25	0,04
	86	15,30	0,23	-0,62	-0,47	0,94	0,32	-0,04	86	12,00	-0,23	0,62	0,47	0,72	0,31	0,04
	87	15,30	0,43	-0,35	-0,51	0,57	0,59	-0,04	87	12,00	-0,43	0,35	0,51	0,38	0,58	0,04
	88	15,30	0,48	-0,22	-0,34	0,37	0,65	-0,04	88	12,00	-0,48	0,22	0,34	0,21	0,64	0,04
	89	15,30	0,47	-0,11	-0,12	0,21	0,64	-0,04	89	12,00	-0,47	0,11	0,12	0,08	0,63	0,04
	90	15,30	0,47	0,00	0,09	0,04	0,64	-0,04	90	12,00	-0,47	0,00	-0,09	-0,04	0,62	0,04
	91	15,30	0,47	0,11	0,30	-0,12	0,64	-0,04	91	12,00	-0,47	-0,11	-0,30	-0,17	0,62	0,04
	92	15,30	0,46	0,22	0,49	-0,28	0,63	-0,04	92	12,00	-0,46	-0,22	-0,49	-0,30	0,62	0,04
	93	15,30	0,47	0,32	0,68	-0,45	0,65	-0,04	93	12,00	-0,47	-0,32	-0,68	-0,43	0,63	0,04
	94	15,30	0,60	0,40	1,21	-0,57	0,82	-0,04	94	12,00	-0,60	-0,40	-1,21	-0,51	0,80	0,04
	95	15,30	0,88	0,29	1,13	-0,45	1,19	-0,04	95	12,00	-0,88	-0,29	-1,13	-0,33	1,20	0,04
	96	15,30	0,61	0,14	-5,27	-0,31	0,83	-0,04	96	12,00	-0,61	-0,14	5,27	-0,06	0,83	0,04
	97	15,30	0,18	0,16	-6,27	-0,37	0,26	-0,04	97	12,00	-0,18	-0,16	6,27	-0,07	0,22	0,04
	98	15,30	0,02	0,57	1,62	-0,88	0,05	-0,04	98	12,00	-0,02	-0,57	-1,62	-0,65	0,01	0,04
	99	15,30	0,33	0,94	2,28	-1,39	0,45	-0,04	99	12,00	-0,33	-0,94	-2,28	-1,15	0,44	0,04
	100	15,30	0,48	1,09	2,14	-1,61	0,65	-0,04	100	12,00	-0,48	-1,09	-2,14	-1,33	0,64	0,04
	101	15,30	0,52	1,19	2,35	-1,76	0,71	-0,04	101	12,00	-0,52	-1,19	-2,35	-1,45	0,70	0,04
	102	15,30	0,65	1,27	2,87	-1,89	0,89	-0,04	102	12,00	-0,65	-1,27	-2,87	-1,54	0,88	0,04
	103	15,30	0,44	1,56	2,07	-2,29	0,60	-0,04	103	12,00	-0,44	-1,56	-2,07	-1,93	0,59	0,04
	104	15,30	0,28	-2,65	0,12	3,72	0,40	-0,04	104	12,00	-0,28	2,65	-0,12	3,44	0,36	0,04
	105	15,30	0,46	-1,16	0,15	1,59	0,62	-0,02	105	12,00	-0,46	1,16	-0,15	1,54	0,61	0,02
	106	15,30	0,44	-1,00	-0,16	1,37	0,60	-0,02	106	12,00	-0,44	1,00	0,16	1,33	0,59	0,02
	107	15,30	0,26	-1,35	-0,51	1,91	0,37	-0,04	107	12,00	-0,26	1,35	0,51	1,73	0,33	0,04
	108	15,30	0,44	-2,25	-0,33	3,17	0,62	-0,04	108	12,00	-0,44	2,25	0,33	2,90	0,57	0,04
	109	15,30	0,67	-1,11	-0,08	1,52	0,92	-0,02	109	12,00	-0,67	1,11	0,08	1,48	0,90	0,02
	110	15,30	0,60	-0,94	-0,55	1,28	0,81	-0,02	110	12,00	-0,60	0,94	0,55	1,25	0,80	0,02
	111	15,30	0,34	-1,09	-1,31	1,56	0,50	-0,04	111	12,00	-0,34	1,09	1,31	1,37	0,44	0,04
	112	15,30	0,66	-1,05	-0,49	1,62	0,92	-0,04	112	12,00	-0,66	1,05	0,49	1,21	0,85	0,04
	113	15,30	1,15	-0,73	-0,60	1,18	1,57	-0,04	113	12,00	-1,15	0,73	0,60	0,79	1,53	0,04
	114	15,30	1,00	-0,57	-1,51	0,95	1,38	-0,04	114	12,00	-1,00	0,57	1,51	0,59	1,33	0,04
	115	15,30	0,49	-0,44	-1,47	0,73	0,71	-0,04	115	12,00	-0,49	0,44	1,47	0,45	0,63	0,04
	1	15,30	0,00	-0,65	0,00	1,60	0,00	0,00	2	15,30	0,00	0,65	0,00	1,52	0,00	0,00
	1	15,30	0,00	1,23	0,00	-3,17	0,00	0,00	4	15,30	0,00	-1,23	0,00	-3,02	0,00	0,00
	2	15,30	0,00	-0,23	0,00	0,54	0,00	0,00	3	15,30	0,00	0,23	0,00	0,72	0,00	0,00
	4	15,30	0,00	-0,12	0,00	0,37	0,00	0,02	5	15,30	0,00	0,12	0,00	0,22	0,00	-0,02
	5	15,30	0,00	-0,26	0,00	0,68	0,00	-0,01	6	15,30	0,00	0,26	0,00	0,75	0,00	0,01
	6	15,30	0,00	-0,06	0,00	0,08	0,00	0,00	7	15,30	0,00	0,06	0,00	0,10	0,00	0,00
	7	15,30	0,00	-0,39	0,00	0,58	0,00	0,01	8	15,30	0,00	0,39	0,00	0,55	0,00	-0,01
	8	15,30	0,00	-0,75	0,00	1,07	0,00	0,00	9	15,30	0,00	0,75	0,00	0,97	0,00	0,00
	9	15,30	0,00	-1,03	0,00	1,23	0,00	0,00	10	15,30	0,00	1,03	0,00	0,73	0,00	0,00
	10	15,30	0,00	-0,94	0,00	1,48	0,00	0,00	11	15,30	0,00	0,94	0,00	1,46	0,00	0,00
	11	15,30	0,00	-0,60	0,00	0,95	0,00	0,01	12	15,30	0,00	0,60	0,00	1,07	0,00	-0,01
	12	15,30	0,00	-0,50	0,00	0,80	0,00	0,01	13	15,30	0,00	0,50	0,00	0,85	0,00	-0,01
	13	15,30	0,00	-0,48	0,00	0,80	0,00	0,01	14	15,30	0,00	0,48	0,00	0,81	0,00	-0,01
	14	15,30	0,00	-0,49	0,00	0,81	0,00	0,01	15	15,30	0,00	0,49	0,00	0,81	0,00	-0,01
	15	15,30	0,00	-0,49	0,00	0,82	0,00	0,01	16	15,30	0,00	0,49	0,00	0,82	0,00	-0,01
	16	15,30	0,00	-0,51	0,00	0,80	0,00	0,01	17	15,30	0,00	0,51	0,00	0,80	0,00	-0,01
	17	15,30	0,00	-0,49	0,00	0,82	0,00	0,01	18	15,30	0,00	0,49	0,00	0,82	0,00	-0,01
	18	15,30	0,00	-0,49	0,00	0,82	0,00	0,00	19	15,30	0,00	0,49	0,00	0,82	0,00	0,00
	19	15,30	0,00	-0,48	0,00	0,80	0,00	0,00	20	15,30	0,00	0,48	0,00	0,81	0,00	0,00
	20	15,30	0,00	-0,48	0,00	0,80	0,00	0,01	21	15,30	0,00	0,48	0,00	0,80	0,00	-0,01
	21	15,30	0,00	-0,49	0,00	0,85	0,00	0,01	22	15,30	0,00	0,49	0,00	0,80	0,00	-0,01
	22	15,30	0,00	-0,61	0,00	1,10	0,00	0,01	23	15,30	0,00	0,61	0,00	0,93	0,00	-0,01
	23	15,30	0,00	-1,05	0,00	1,66	0,00	0,01	24	15,30	0,00	1,05	0,00	1,85	0,00	-0,01
	25	15,30	0,00	-0,94	0,00	1,53	0,00	0,01	26	15,30	0,00	0,94	0,00	1,32	0,00	-0,01
	26	15,30	0,00	-0,61	0,00	0,93	0,00	0,01	27	15,30	0,00	0,61	0,00	0,97	0,00	-0,01
	27	15,30	0,00	-0,72	0,00	1,15	0,00	0,00	28	15,30	0,00	0,72	0,00	1,34	0,00	0,00
	29	15,30	0,00	0,65	0,00	-1,51	0,00	0,01	30	15,30	0,00	-0,65	0,00	-1,62	0,00	-0,01
	30	15,30	0,00	-0,29	0,00	0,92	0,00	0,01	31	15,30	0,00	0,29	0,00	0,64	0,00	-0,01
	31	15,30	0,00	-0,26	0,00	0,26	0,00	0,00	32	15,30	0,00	0,26	0,00	0,47	0,00	0,00

CARATT. Corr. Tors. dir. 90: ASTE

Tratto	Filo In.	Alt. (m)	Tx (t)	Ty (t)	N (t)	Mx (t*m)	My (t*m)	Mt (t*m)	Filo Fin.	Alt. (m)	Tx (t)	Ty (t)	N (t)	Mx (t*m)	My (t*m)	Mt (t*m)
	32	15,30	0,00	0,04	0,00	-0,13	0,00	-0,01	33	15,30	0,00	-0,04	0,00	0,01	0,00	0,01
	34	15,30	0,00	-0,98	0,00	1,04	0,00	0,01	35	15,30	0,00	0,98	0,00	0,92	0,00	-0,01
	36	15,30	0,00	-0,02	0,00	0,08	0,00	0,01	37	15,30	0,00	0,02	0,00	0,01	0,00	-0,01
	37	15,30	0,00	-0,16	0,00	0,38	0,00	0,00	38	15,30	0,00	0,16	0,00	0,08	0,00	0,00
	38	15,30	0,00	-0,76	0,00	1,01	0,00	-0,02	39	15,30	0,00	0,76	0,00	1,28	0,00	0,02
	40	15,30	0,00	1,27	0,00	-1,37	0,00	0,02	41	15,30	0,00	-1,27	0,00	-1,18	0,00	-0,02
	41	15,30	0,00	0,06	0,00	0,07	0,00	0,01	42	15,30	0,00	-0,06	0,00	-0,25	0,00	-0,01
	42	15,30	0,00	-0,19	0,00	0,33	0,00	0,00	43	15,30	0,00	0,19	0,00	0,27	0,00	0,00
	43	15,30	0,00	-0,20	0,00	0,31	0,00	0,00	44	15,30	0,00	0,20	0,00	0,31	0,00	0,00
	44	15,30	0,00	-0,19	0,00	0,30	0,00	0,00	45	15,30	0,00	0,19	0,00	0,30	0,00	0,00
	45	15,30	0,00	-0,19	0,00	0,30	0,00	0,00	46	15,30	0,00	0,19	0,00	0,30	0,00	0,00
	46	15,30	0,00	-0,19	0,00	0,30	0,00	0,00	47	15,30	0,00	0,19	0,00	0,30	0,00	0,00
	47	15,30	0,00	-0,20	0,00	0,30	0,00	0,00	48	15,30	0,00	0,20	0,00	0,29	0,00	0,00
	48	15,30	0,00	-0,21	0,00	0,35	0,00	0,00	49	15,30	0,00	0,21	0,00	0,32	0,00	0,00
	49	15,30	0,00	-0,35	0,00	0,58	0,00	0,00	50	15,30	0,00	0,35	0,00	0,52	0,00	0,00
	50	15,30	0,00	-0,57	0,00	0,88	0,00	0,00	51	15,30	0,00	0,57	0,00	0,90	0,00	0,00
	51	15,30	0,00	-0,28	0,00	0,36	0,00	0,00	52	15,30	0,00	0,28	0,00	0,50	0,00	0,00
	52	15,30	0,00	0,22	0,00	-0,37	0,00	0,01	53	15,30	0,00	-0,22	0,00	-0,31	0,00	-0,01
	53	15,30	0,00	0,04	0,00	-0,05	0,00	0,00	54	15,30	0,00	-0,04	0,00	-0,08	0,00	0,00
	54	15,30	0,00	0,02	0,00	-0,01	0,00	0,00	55	15,30	0,00	-0,02	0,00	-0,05	0,00	0,00
	55	15,30	0,00	-0,19	0,00	0,30	0,00	0,00	56	15,30	0,00	0,19	0,00	0,24	0,00	0,00
	56	15,30	0,00	-0,25	0,00	0,39	0,00	0,00	57	15,30	0,00	0,25	0,00	0,35	0,00	0,00
	57	15,30	0,00	-0,39	0,00	0,66	0,00	0,02	58	15,30	0,00	0,39	0,00	0,64	0,00	-0,02
	59	15,30	0,00	0,10	0,00	-0,29	0,00	0,01	60	15,30	0,00	-0,10	0,00	-0,27	0,00	-0,01
	60	15,30	0,00	-0,04	0,00	0,03	0,00	0,00	61	15,30	0,00	0,04	0,00	0,09	0,00	0,00
	61	15,30	0,00	0,20	0,00	-0,48	0,00	0,00	62	15,30	0,00	-0,20	0,00	-0,18	0,00	0,00
	62	15,30	0,00	0,20	0,00	0,18	0,00	0,00	63	15,30	0,00	-0,20	0,00	-0,55	0,00	0,00
	63	15,30	0,00	-0,29	0,00	0,48	0,00	0,00	64	15,30	0,00	0,29	0,00	0,49	0,00	0,00
	64	15,30	0,00	0,34	0,00	-0,55	0,00	0,00	65	15,30	0,00	-0,34	0,00	-0,48	0,00	0,00
	65	15,30	0,00	0,20	0,00	-0,31	0,00	0,00	66	15,30	0,00	-0,20	0,00	-0,33	0,00	0,00
	66	15,30	0,00	0,15	0,00	-0,23	0,00	0,00	67	15,30	0,00	-0,15	0,00	-0,24	0,00	0,00
	67	15,30	0,00	0,14	0,00	-0,23	0,00	0,00	68	15,30	0,00	-0,14	0,00	-0,23	0,00	0,00
	68	15,30	0,00	0,14	0,00	-0,23	0,00	0,00	69	15,30	0,00	-0,14	0,00	-0,23	0,00	0,00
	69	15,30	0,00	0,15	0,00	-0,23	0,00	0,00	70	15,30	0,00	-0,15	0,00	-0,23	0,00	0,00
	70	15,30	0,00	0,15	0,00	-0,22	0,00	0,00	71	15,30	0,00	-0,15	0,00	-0,22	0,00	0,00
	71	15,30	0,00	0,15	0,00	-0,22	0,00	0,00	72	15,30	0,00	-0,15	0,00	-0,24	0,00	0,00
	72	15,30	0,00	0,04	0,00	-0,01	0,00	0,01	73	15,30	0,00	-0,04	0,00	-0,11	0,00	-0,01
	73	15,30	0,00	-0,45	0,00	0,69	0,00	0,01	74	15,30	0,00	0,45	0,00	0,70	0,00	-0,01
	75	15,30	0,00	0,88	0,00	-1,43	0,00	-0,01	76	15,30	0,00	-0,88	0,00	-1,33	0,00	0,01
	76	15,30	0,00	0,34	0,00	-0,48	0,00	0,00	77	15,30	0,00	-0,34	0,00	-0,59	0,00	0,00
	77	15,30	0,00	0,18	0,00	-0,27	0,00	0,00	78	15,30	0,00	-0,18	0,00	-0,30	0,00	0,00
	78	15,30	0,00	0,19	0,00	-0,27	0,00	0,00	79	15,30	0,00	-0,19	0,00	-0,27	0,00	0,00
	79	15,30	0,00	0,20	0,00	-0,32	0,00	0,00	80	15,30	0,00	-0,20	0,00	-0,28	0,00	0,00
	80	15,30	0,00	0,35	0,00	-0,59	0,00	0,02	81	15,30	0,00	-0,35	0,00	-0,57	0,00	-0,02
	82	15,30	0,00	0,16	0,00	-0,49	0,00	0,01	83	15,30	0,00	-0,16	0,00	-0,38	0,00	-0,01
	83	15,30	0,00	0,26	0,00	-0,37	0,00	0,00	84	15,30	0,00	-0,26	0,00	-0,36	0,00	0,00
	84	15,30	0,00	0,19	0,00	-0,42	0,00	0,00	85	15,30	0,00	-0,19	0,00	-0,53	0,00	0,00
	85	15,30	0,00	-0,01	0,00	0,01	0,00	0,00	86	15,30	0,00	0,01	0,00	0,04	0,00	0,00
	86	15,30	0,00	0,36	0,00	-0,64	0,00	0,00	87	15,30	0,00	-0,36	0,00	-0,49	0,00	0,00
	87	15,30	0,00	0,42	0,00	-0,71	0,00	0,00	88	15,30	0,00	-0,42	0,00	-0,68	0,00	0,00
	88	15,30	0,00	0,41	0,00	-0,67	0,00	0,01	89	15,30	0,00	-0,41	0,00	-0,68	0,00	-0,01
	89	15,30	0,00	0,40	0,00	-0,66	0,00	0,01	90	15,30	0,00	-0,40	0,00	-0,66	0,00	-0,01
	90	15,30	0,00	0,40	0,00	-0,66	0,00	0,01	91	15,30	0,00	-0,40	0,00	-0,66	0,00	-0,01
	91	15,30	0,00	0,40	0,00	-0,66	0,00	0,01	92	15,30	0,00	-0,40	0,00	-0,67	0,00	-0,01
	92	15,30	0,00	0,41	0,00	-0,64	0,00	0,00	93	15,30	0,00	-0,41	0,00	-0,63	0,00	0,00
	93	15,30	0,00	0,40	0,00	-0,71	0,00	0,01	94	15,30	0,00	-0,40	0,00	-0,62	0,00	-0,01
	94	15,30	0,00	0,62	0,00	-1,12	0,00	0,01	95	15,30	0,00	-0,62	0,00	-0,94	0,00	-0,01
	95	15,30	0,00	1,02	0,00	-1,60	0,00	0,01	96	15,30	0,00	-1,02	0,00	-1,79	0,00	-0,01
	96	15,30	0,00	0,65	0,00	-0,94	0,00	0,01	97	15,30	0,00	-0,65	0,00	-1,22	0,00	-0,01
	97	15,30	0,00	-0,23	0,00	0,44	0,00	0,00	98	15,30	0,00	0,23	0,00	0,33	0,00	0,00
	98	15,30	0,00	0,15	0,00	-0,35	0,00	0,00	99	15,30	0,00	-0,15	0,00	-0,16	0,00	0,00
	99	15,30	0,00	0,42	0,00	-0,75	0,00	0,00	100	15,30	0,00	-0,42	0,00	-0,64	0,00	0,00
	100	15,30	0,00	0,45	0,00	-0,70	0,00	0,01	101	15,30	0,00	-0,45	0,00	-0,67	0,00	-0,01
	101	15,30	0,00	0,49	0,00	-0,81	0,00	0,01	102	15,30	0,00	-0,49	0,00	-0,71	0,00	-0,01
	102	15,30	0,00	0,72	0,00	-1,16	0,00	0,00	103	15,30	0,00	-0,72	0,00	-1,31	0,00	0,00
	104	15,30	0,00	0,28	0,00	-0,84	0,00	0,01	105	15,30	0,00	-0,28	0,00	-0,67	0,00	-0,01
	105	15,30	0,00	0,42	0,00	-0,59	0,00	0,00	106	15,30	0,00	-0,42	0,00	-0,61	0,00	0,00
	106	15,30	0,00	0,27	0,00	-0,59	0,00	0,00	107	15,30	0,00	-0,27	0,00	-0,76	0,00	0,00
	108	15,30	0,00	0,45	0,00	-1,34	0,00	0,01	109	15,30	0,00	-0,45	0,00	-1,10	0,00	-0,01
	109	15,30	0,00	0,59	0,00	-0,78	0,00	0,00	110	15,30	0,00	-0,59	0,00	-0,88	0,00	0,00
	110	15,30	0,00	0,35	0,00	-0,75	0,00	0,00	111	15,30	0,00	-0,35	0,00	-1,00	0,00	0,00
	112	15,30	0,00	0,69	0,00	-1,99	0,00	0,00	113	15,30	0,00	-0,69	0,00	-1,79	0,00	0,00
	113	15,30	0,00	1,06	0,00	-1,43	0,00	0,00	114	15,30	0,00	-1,06	0,00	-1,55	0,00	0,00
	114	15,30	0,00	0,52	0,00	-1,20	0,00	0,00	115	15,30	0,00	-0,52	0,00	-1,42	0,00	0,00
	2	15,30	0,00	0,85	0,00	-2,59	0,00	0,00	5	15,30	0,00	-0,85	0,00	-1,78	0,00	0,00
	3	15,30	0,00	0,72	0,00	-1,89	0,00	0,01	6	15,30	0,00	-0,72	0,00	-1,72	0,00	-0,01
	4	15,30	0,00	1,37	0,00	-2,08	0,00	0,00	29	15,30	0,00	-1,37	0,00	-2,37	0,00	0,00
	5	15,30	0,00	1,69	0,00	-2,55	0,00	0,00	30	15,30	0,00	-1,69	0,00	-3,24	0,00	0,00
	6	15,30	0,00	1,21	0,00	-2,45	0,00	0,01	31	15,30	0,00	-1,21	0,00	-1,72	0,00	-0,01
	7	15,30	0,00	0,92	0,00	-1,85	0,00	0,01	32	15,30	0,00	-0,92	0,00	-1,22	0,00	-0,01
	8	15,30	0,00	0,84	0,00	-1,44	0,00	0,00	33	15,30	0,00	-0,84	0,00	-1,54	0,00	0,00
	9	15,30	0,00	0,72	0,00	-1,22	0,00	0,00	34	15,30	0,00	-0,72	0,00	-1,31	0,00	0,00
	10	15,30	0,00	0,68	0,00	-1,13	0,00	0,00	35	15,30	0,00	-0,68	0,00	-1,09	0,00	0,00
	11	15,30	0,00	0,19	0,00	-0,64	0,00	0,00	42	15,30	0,00	-0,19	0,00	-0,52	0,00	0,00
	12	15,30	0,00	0,15	0,00	-0,51	0,00	0,00	43	15,30	0,00	-0,15	0,00	-0,43	0,00	0,00
	13	15,30	0,00	0,07	0,00	-0,25	0,00	0,00	44	15,30	0,00	-0,07	0,00	-0,21	0,00	0,00
	14	15,30	0,00	-0,01	0,00	0,04	0,00	0,00	45	15,30	0,00	0,01	0,00	0,03	0,00	0,00
	15	15,30	0,00	-0,10	0,00	0,33	0,00	0,00	46	15,30	0,00	0,10	0,00	0,27	0,00	0,00
	16	15,30	0,00	-0,18	0,00	0,61	0,00	0,00	47	15,30	0,00	0,18	0,00	0,51	0,00	0,00
	17	15,30	0,00	-0,26	0,00	0,89	0,00	0,00	48	15,30	0,00	0,26	0,00	0,75	0,00	0,00
	18	15,30	0,00	-0,36	0,00	1,21	0,00	0,00	49	15,30	0,00	0,36	0,00	1,02	0,00	0,00

CARATT. Corr. Tors. dir. 90: ASTE

Tratto	Filo In.	Alt. (m)	Tx (t)	Ty (t)	N (t)	Mx (t*m)	My (t*m)	Mt (t*m)	Filo Fin.	Alt. (m)	Tx (t)	Ty (t)	N (t)	Mx (t*m)	My (t*m)	Mt (t*m)
	19	15,30	0,00	-0,47	0,00	1,60	0,00	0,00	50	15,30	0,00	0,47	0,00	1,35	0,00	0,00
	20	15,30	0,00	-0,59	0,00	2,03	0,00	0,00	51	15,30	0,00	0,59	0,00	1,68	0,00	0,00
	21	15,30	0,00	-0,68	0,00	2,34	0,00	0,00	52	15,30	0,00	0,68	0,00	1,92	0,00	0,00
	22	15,30	0,00	-0,72	0,00	2,47	0,00	0,00	53	15,30	0,00	0,72	0,00	2,07	0,00	0,00
	23	15,30	0,00	-0,71	0,00	2,44	0,00	0,00	54	15,30	0,00	0,71	0,00	2,02	0,00	0,00
	24	15,30	0,00	-1,45	0,00	1,14	0,00	0,00	25	15,30	0,00	1,45	0,00	0,16	0,00	0,00
	25	15,30	0,00	-1,32	0,00	3,43	0,00	0,00	55	15,30	0,00	1,32	0,00	2,84	0,00	0,00
	26	15,30	0,00	-1,38	0,00	3,57	0,00	0,00	56	15,30	0,00	1,38	0,00	2,85	0,00	0,00
	27	15,30	0,00	-1,41	0,00	3,66	0,00	0,00	57	15,30	0,00	1,41	0,00	2,90	0,00	0,00
	28	15,30	0,00	-1,84	0,00	4,38	0,00	0,00	58	15,30	0,00	1,84	0,00	4,00	0,00	0,00
	30	15,30	0,00	2,96	0,00	-3,50	0,00	0,01	36	15,30	0,00	-2,96	0,00	-3,37	0,00	-0,01
	31	15,30	0,00	1,28	0,00	-1,61	0,00	0,00	37	15,30	0,00	-1,28	0,00	-1,63	0,00	0,00
	32	15,30	0,00	0,77	0,00	-1,09	0,00	0,01	38	15,30	0,00	-0,77	0,00	-0,86	0,00	-0,01
	35	15,30	0,00	0,15	0,00	-0,27	0,00	-0,01	41	15,30	0,00	-0,15	0,00	-0,09	0,00	0,01
	36	15,30	0,00	2,76	0,00	-3,91	0,00	0,00	59	15,30	0,00	-2,76	0,00	-3,88	0,00	0,00
	37	15,30	0,00	1,08	0,00	-1,65	0,00	0,00	60	15,30	0,00	-1,08	0,00	-1,63	0,00	0,00
	38	15,30	0,00	1,24	0,00	-1,96	0,00	-0,01	61	15,30	0,00	-1,24	0,00	-1,81	0,00	0,01
	41	15,30	0,00	1,60	0,00	-2,33	0,00	0,01	64	15,30	0,00	-1,60	0,00	-2,19	0,00	-0,01
	42	15,30	0,00	0,48	0,00	-0,75	0,00	0,00	65	15,30	0,00	-0,48	0,00	-0,71	0,00	0,00
	43	15,30	0,00	0,32	0,00	-0,49	0,00	0,00	66	15,30	0,00	-0,32	0,00	-0,49	0,00	0,00
	44	15,30	0,00	0,15	0,00	-0,23	0,00	0,00	67	15,30	0,00	-0,15	0,00	-0,24	0,00	0,00
	45	15,30	0,00	-0,02	0,00	0,04	0,00	0,00	68	15,30	0,00	0,02	0,00	0,03	0,00	0,00
	46	15,30	0,00	-0,21	0,00	0,31	0,00	0,00	69	15,30	0,00	0,21	0,00	0,31	0,00	0,00
	47	15,30	0,00	-0,38	0,00	0,58	0,00	0,00	70	15,30	0,00	0,38	0,00	0,58	0,00	0,00
	48	15,30	0,00	-0,56	0,00	0,85	0,00	0,00	71	15,30	0,00	0,56	0,00	0,84	0,00	0,00
	49	15,30	0,00	-0,72	0,00	1,08	0,00	0,00	72	15,30	0,00	0,72	0,00	1,10	0,00	0,00
	50	15,30	0,00	-0,95	0,00	1,36	0,00	0,00	73	15,30	0,00	0,95	0,00	1,52	0,00	0,00
	51	15,30	0,00	-1,61	0,00	2,13	0,00	0,00	74	15,30	0,00	1,61	0,00	2,77	0,00	0,00
	52	15,30	0,00	-1,97	0,00	2,61	0,00	0,00	75	15,30	0,00	1,97	0,00	3,37	0,00	0,00
	53	15,30	0,00	-1,54	0,00	2,24	0,00	0,00	76	15,30	0,00	1,54	0,00	2,43	0,00	0,00
	54	15,30	0,00	-1,66	0,00	2,53	0,00	0,00	77	15,30	0,00	1,66	0,00	2,51	0,00	0,00
	55	15,30	0,00	-1,89	0,00	2,83	0,00	0,00	78	15,30	0,00	1,89	0,00	2,91	0,00	0,00
	56	15,30	0,00	-2,09	0,00	3,15	0,00	0,00	79	15,30	0,00	2,09	0,00	3,20	0,00	0,00
	57	15,30	0,00	-2,18	0,00	3,29	0,00	0,00	80	15,30	0,00	2,18	0,00	3,32	0,00	0,00
	58	15,30	0,00	-3,28	0,00	4,63	0,00	0,00	81	15,30	0,00	3,28	0,00	4,64	0,00	0,00
	59	15,30	0,00	2,02	0,00	-4,17	0,00	0,01	82	15,30	0,00	-2,02	0,00	-4,20	0,00	-0,01
	60	15,30	0,00	0,84	0,00	-1,82	0,00	0,00	83	15,30	0,00	-0,84	0,00	-1,84	0,00	0,00
	61	15,30	0,00	0,71	0,00	-1,48	0,00	0,00	84	15,30	0,00	-0,71	0,00	-1,59	0,00	0,00
	63	15,30	0,00	0,78	0,00	-1,60	0,00	0,00	85	15,30	0,00	-0,78	0,00	-1,71	0,00	0,00
	64	15,30	0,00	0,74	0,00	-1,40	0,00	0,00	86	15,30	0,00	-0,74	0,00	-1,59	0,00	0,00
	65	15,30	0,00	0,38	0,00	-0,69	0,00	0,00	87	15,30	0,00	-0,38	0,00	-0,88	0,00	0,00
	66	15,30	0,00	0,22	0,00	-0,39	0,00	0,00	88	15,30	0,00	-0,22	0,00	-0,51	0,00	0,00
	67	15,30	0,00	0,09	0,00	-0,16	0,00	0,00	89	15,30	0,00	-0,09	0,00	-0,21	0,00	0,00
	68	15,30	0,00	-0,03	0,00	0,06	0,00	0,00	90	15,30	0,00	0,03	0,00	0,08	0,00	0,00
	69	15,30	0,00	-0,16	0,00	0,29	0,00	0,00	91	15,30	0,00	0,16	0,00	0,37	0,00	0,00
	70	15,30	0,00	-0,28	0,00	0,51	0,00	0,00	92	15,30	0,00	0,28	0,00	0,66	0,00	0,00
	71	15,30	0,00	-0,41	0,00	0,74	0,00	0,00	93	15,30	0,00	0,41	0,00	0,96	0,00	0,00
	72	15,30	0,00	-0,49	0,00	0,88	0,00	0,00	94	15,30	0,00	0,49	0,00	1,16	0,00	0,00
	73	15,30	0,00	-0,30	0,00	0,47	0,00	-0,01	95	15,30	0,00	0,30	0,00	0,79	0,00	0,01
	76	15,30	0,00	-0,61	0,00	1,00	0,00	0,01	98	15,30	0,00	0,61	0,00	1,52	0,00	-0,01
	77	15,30	0,00	-1,12	0,00	2,00	0,00	0,00	99	15,30	0,00	1,12	0,00	2,63	0,00	0,00
	78	15,30	0,00	-1,29	0,00	2,30	0,00	0,00	100	15,30	0,00	1,29	0,00	3,03	0,00	0,00
	79	15,30	0,00	-1,41	0,00	2,51	0,00	0,00	101	15,30	0,00	1,41	0,00	3,30	0,00	0,00
	80	15,30	0,00	-1,50	0,00	2,69	0,00	0,00	102	15,30	0,00	1,50	0,00	3,52	0,00	0,00
	81	15,30	0,00	-1,98	0,00	3,78	0,00	0,00	103	15,30	0,00	1,98	0,00	4,21	0,00	0,00
	82	15,30	0,00	1,91	0,00	-3,73	0,00	0,00	104	15,30	0,00	-1,91	0,00	-3,79	0,00	0,00
	83	15,30	0,00	0,79	0,00	-1,61	0,00	0,00	105	15,30	0,00	-0,79	0,00	-1,65	0,00	0,00
	84	15,30	0,00	0,67	0,00	-1,36	0,00	0,00	106	15,30	0,00	-0,67	0,00	-1,40	0,00	0,00
	85	15,30	0,00	0,92	0,00	-1,81	0,00	0,01	107	15,30	0,00	-0,92	0,00	-1,81	0,00	-0,01
	104	15,30	0,00	1,69	0,00	-3,44	0,00	0,00	108	15,30	0,00	-1,69	0,00	-3,55	0,00	0,00
	105	15,30	0,00	0,76	0,00	-1,63	0,00	0,00	109	15,30	0,00	-0,76	0,00	-1,68	0,00	0,00
	106	15,30	0,00	0,66	0,00	-1,41	0,00	0,00	110	15,30	0,00	-0,66	0,00	-1,47	0,00	0,00
	107	15,30	0,00	0,86	0,00	-1,75	0,00	0,00	111	15,30	0,00	-0,86	0,00	-1,82	0,00	0,00
	108	15,30	0,00	1,00	0,00	-2,63	0,00	0,00	112	15,30	0,00	-1,00	0,00	-2,85	0,00	0,00
	109	15,30	0,00	0,62	0,00	-1,47	0,00	0,00	113	15,30	0,00	-0,62	0,00	-1,99	0,00	0,00
	110	15,30	0,00	0,50	0,00	-1,16	0,00	0,00	114	15,30	0,00	-0,50	0,00	-1,60	0,00	0,00
	111	15,30	0,00	0,41	0,00	-1,05	0,00	0,00	115	15,30	0,00	-0,41	0,00	-1,17	0,00	0,00
	1	18,60	-0,56	-1,05	0,38	1,76	-0,83	-0,03	1	15,30	0,56	1,05	-0,38	1,08	-0,69	0,03
	2	18,60	-0,68	-0,80	0,85	1,37	-0,96	-0,03	2	15,30	0,68	0,80	-0,85	0,80	-0,86	0,03
	3	18,60	-0,21	-0,53	0,53	0,93	-0,33	-0,03	3	15,30	0,21	0,53	-0,53	0,50	-0,25	0,03
	4	18,60	-0,10	-1,53	-0,28	2,32	-0,14	-0,03	4	15,30	0,10	1,53	0,28	1,80	-0,11	0,03
	5	18,60	-0,29	-1,35	0,34	1,89	-0,40	-0,02	5	15,30	0,29	1,35	-0,34	1,76	-0,37	0,02
	6	18,60	-0,26	-1,32	0,54	2,01	-0,37	-0,03	6	15,30	0,26	1,32	-0,54	1,55	-0,32	0,03
	7	18,60	-0,19	-0,55	0,25	0,92	-0,26	-0,03	7	15,30	0,19	0,55	-0,25	0,55	-0,25	0,03
	8	18,60	0,38	-0,57	0,19	0,83	0,58	-0,03	8	15,30	-0,38	0,57	-0,19	0,72	0,46	0,03
	9	18,60	0,31	-0,81	0,30	1,16	0,47	-0,03	9	15,30	-0,31	0,81	-0,30	1,04	0,37	0,03
	10	18,60	-0,78	-0,30	0,25	0,53	-1,08	-0,03	10	15,30	0,78	0,30	-0,25	0,28	-1,03	0,03
	11	18,60	-0,85	-0,14	0,41	0,30	-1,19	-0,03	11	15,30	0,85	0,14	-0,41	0,09	-1,10	0,03
	12	18,60	-0,64	-0,12	0,15	0,25	-0,89	-0,03	12	15,30	0,64	0,12	-0,15	0,08	-0,83	0,03
	13	18,60	-0,56	-0,04	0,04	0,11	-0,78	-0,03	13	15,30	0,56	0,04	-0,04	0,00	-0,73	0,03
	14	18,60	-0,55	0,06	-0,03	-0,06	-0,77	-0,03	14	15,30	0,55	-0,06	0,03	-0,10	-0,71	0,03
	15	18,60	-0,55	0,16	-0,09	-0,22	-0,77	-0,03	15	15,30	0,55	-0,16	0,09	-0,20	-0,71	0,03
	16	18,60	-0,55	0,26	-0,14	-0,39	-0,77	-0,03	16	15,30	0,55	-0,26	0,14	-0,31	-0,71	0,03
	17	18,60	-0,55	0,35	-0,20	-0,55	-0,77	-0,03	17	15,30	0,55	-0,35	0,20	-0,41	-0,71	0,03
	18	18,60	-0,55	0,46	-0,26	-0,73	-0,78	-0,03	18	15,30	0,55	-0,46	0,26	-0,52	-0,72	0,03
	19	18,60	-0,55	0,61	-0,34	-0,96	-0,77	-0,03	19	15,30	0,55	-0,61	0,34	-0,68	-0,71	0,03
	20	18,60	-0,54	0,77	-0,43	-1,21	-0,76	-0,03	20	15,30	0,54	-0,77	0,43	-0,86	-0,70	0,03
	21	18,60	-0,55	0,87	-0,50	-1,39	-0,78	-0,03	21	15,30	0,55	-0,87	0,50	-0,97	-0,72	0,03
	22	18,60	-0,64	0,90	-0,60	-1,45	-0,90	-0,03	22	15,30	0,64	-0,90	0,60	-0,98	-0,84	0,03
	23	18,60	-0,90	0,85	-0,83	-1,39	-1,26	-0,03	23	15,30	0,90	-0,85	0,83	-0,90	-1,18	0,03
	24	18,60	-0,67	0,20	0,96	-0,37	-0,96	-0,03	24	15,30	0,67	-0,20	-0,96	-0,18	-0,85	0,03

CARATT. Corr. Tors. dir. 90: ASTE

Tratto	Filo In.	Alt. (m)	Tx (t)	Ty (t)	N (t)	Mx (t*m)	My (t*m)	Mt (t*m)	Filo Fin.	Alt. (m)	Tx (t)	Ty (t)	N (t)	Mx (t*m)	My (t*m)	Mt (t*m)
	25	18,60	-0,55	1,08	-1,85	-1,59	-0,78	-0,03	25	15,30	0,55	-1,08	1,85	-1,33	-0,70	0,03
	26	18,60	-0,78	1,27	-0,70	-2,02	-1,09	-0,03	26	15,30	0,78	-1,27	0,70	-1,41	-1,03	0,03
	27	18,60	-0,74	1,27	-1,03	-2,03	-1,04	-0,03	27	15,30	0,74	-1,27	1,03	-1,39	-0,97	0,03
	28	18,60	-0,49	1,57	-0,77	-2,49	-0,70	-0,03	28	15,30	0,49	-1,57	0,77	-1,75	-0,61	0,03
	29	18,60	0,63	-0,59	-0,05	1,02	0,90	-0,03	29	15,30	-0,63	0,59	0,05	0,58	0,79	0,03
	30	18,60	0,27	-2,25	-0,29	3,28	0,38	-0,03	30	15,30	-0,27	2,25	0,29	2,80	0,36	0,03
	31	18,60	-0,31	-1,03	0,11	1,42	-0,44	-0,02	31	15,30	0,31	1,03	-0,11	1,35	-0,41	0,02
	32	18,60	-0,11	-0,66	-0,05	0,92	-0,16	-0,02	32	15,30	0,11	0,66	0,05	0,87	-0,15	0,02
	33	18,60	0,00	-0,13	-1,73	0,22	0,00	-0,02	33	15,30	0,00	0,13	1,73	0,15	0,01	0,02
	34	18,60	-0,13	-0,12	-2,05	0,18	-0,19	-0,02	34	15,30	0,13	0,12	2,05	0,13	-0,17	0,02
	35	18,60	-0,30	-0,23	-0,10	0,37	-0,41	-0,03	35	15,30	0,30	0,23	0,10	0,26	-0,39	0,03
	36	18,60	-0,02	-2,46	0,05	3,55	-0,03	-0,03	36	15,30	0,02	2,46	-0,05	3,11	-0,03	0,03
	37	18,60	-0,13	-1,01	-0,18	1,40	-0,18	-0,02	37	15,30	0,13	1,01	0,18	1,33	-0,18	0,02
	38	18,60	-0,38	-0,86	-0,02	1,19	-0,52	-0,02	38	15,30	0,38	0,86	0,02	1,13	-0,51	0,02
	39	18,60	-0,17	0,03	2,10	-0,01	-0,25	-0,02	39	15,30	0,17	-0,03	-2,10	-0,07	-0,22	0,02
	40	18,60	0,19	0,02	1,76	0,00	0,27	-0,02	40	15,30	-0,19	-0,02	-1,76	-0,06	0,25	0,02
	41	18,60	0,42	-0,69	0,47	1,02	0,57	-0,03	41	15,30	-0,42	0,69	-0,47	0,84	0,56	0,03
	42	18,60	0,35	-0,03	-0,05	0,05	0,50	-0,03	42	15,30	-0,35	0,03	0,05	0,04	0,43	0,03
	43	18,60	0,24	-0,23	0,06	0,33	0,35	-0,03	43	15,30	-0,24	0,23	-0,06	0,30	0,30	0,03
	44	18,60	0,09	-0,24	0,02	0,34	0,14	-0,03	44	15,30	-0,09	0,24	-0,02	0,31	0,11	0,03
	45	18,60	-0,07	-0,24	-0,02	0,34	-0,10	-0,03	45	15,30	0,07	0,24	0,02	0,30	-0,10	0,03
	46	18,60	-0,24	-0,24	-0,05	0,34	-0,33	-0,03	46	15,30	0,24	0,24	0,05	0,30	-0,31	0,03
	47	18,60	-0,40	-0,24	-0,09	0,34	-0,56	-0,03	47	15,30	0,40	0,24	0,09	0,30	-0,52	0,03
	48	18,60	-0,56	-0,26	-0,13	0,36	-0,79	-0,03	48	15,30	0,56	0,26	0,13	0,33	-0,73	0,03
	49	18,60	-0,72	-0,36	-0,23	0,51	-1,02	-0,03	49	15,30	0,72	0,36	0,23	0,46	-0,93	0,03
	50	18,60	-0,93	-0,58	-0,40	0,82	-1,32	-0,03	50	15,30	0,93	0,58	0,40	0,74	-1,19	0,03
	51	18,60	-1,31	-0,52	-0,35	0,75	-1,84	-0,03	51	15,30	1,31	0,52	0,35	0,67	-1,68	0,03
	52	18,60	-1,55	-0,04	-0,35	0,05	-2,18	-0,03	52	15,30	1,55	0,04	0,35	0,05	-1,99	0,03
	53	18,60	-1,45	0,16	-0,53	-0,23	-2,05	-0,03	53	15,30	1,45	-0,16	0,53	-0,21	-1,85	0,03
	54	18,60	-1,50	0,05	-0,40	-0,07	-2,13	-0,03	54	15,30	1,50	-0,05	0,40	-0,06	-1,93	0,03
	55	18,60	-1,90	-0,09	-0,20	0,13	-2,69	-0,03	55	15,30	1,90	0,09	0,20	0,11	-2,44	0,03
	56	18,60	-1,97	-0,26	-0,28	0,36	-2,78	-0,03	56	15,30	1,97	0,26	0,28	0,33	-2,55	0,03
	57	18,60	-2,02	-0,41	-0,41	0,58	-2,84	-0,03	57	15,30	2,02	0,41	0,41	0,52	-2,60	0,03
	58	18,60	-0,25	3,01	-0,33	-4,40	-0,35	-0,03	58	15,30	0,25	-3,01	0,33	-3,74	-0,31	0,03
	59	18,60	0,10	-2,81	-0,17	4,11	0,16	-0,03	59	15,30	-0,10	2,81	0,17	3,48	0,12	0,03
	60	18,60	0,06	-1,07	-0,22	1,50	0,09	-0,02	60	15,30	-0,06	1,07	0,22	1,40	0,08	0,02
	61	18,60	0,12	-1,04	-0,06	1,45	0,17	-0,02	61	15,30	-0,12	1,04	0,06	1,35	0,16	0,02
	63	18,60	0,00	-0,50	-0,02	0,72	0,00	-0,02	63	15,30	0,00	0,50	0,02	0,62	0,00	0,02
	64	18,60	0,00	-1,23	-0,06	1,81	0,00	-0,03	64	15,30	0,00	1,23	0,06	1,50	0,00	0,03
	65	18,60	0,39	0,30	-0,18	-0,44	0,55	-0,03	65	15,30	-0,39	-0,30	0,18	-0,38	0,49	0,03
	66	18,60	0,22	0,19	-0,07	-0,28	0,31	-0,03	66	15,30	-0,22	-0,19	0,07	-0,24	0,27	0,03
	67	18,60	0,07	0,15	-0,04	-0,23	0,10	-0,03	67	15,30	-0,07	-0,15	0,04	-0,19	0,08	0,03
	68	18,60	-0,09	0,15	-0,02	-0,22	-0,12	-0,03	68	15,30	0,09	-0,15	0,02	-0,19	-0,12	0,03
	69	18,60	-0,24	0,15	0,00	-0,22	-0,33	-0,03	69	15,30	0,24	-0,15	0,00	-0,19	-0,32	0,03
	70	18,60	-0,40	0,15	0,02	-0,22	-0,55	-0,03	70	15,30	0,40	-0,15	-0,02	-0,19	-0,52	0,03
	71	18,60	-0,55	0,15	0,04	-0,21	-0,77	-0,03	71	15,30	0,55	-0,15	-0,04	-0,18	-0,72	0,03
	72	18,60	-0,67	0,08	0,01	-0,12	-0,93	-0,03	72	15,30	0,67	-0,08	-0,01	-0,09	-0,87	0,03
	73	18,60	-0,64	-0,27	0,02	0,37	-0,90	-0,03	73	15,30	0,64	0,27	-0,02	0,35	-0,83	0,03
	74	18,60	-0,40	-0,23	1,77	0,31	-0,60	-0,03	74	15,30	0,40	0,23	-1,77	0,30	-0,49	0,03
	75	18,60	-0,49	0,38	2,69	-0,55	-0,73	-0,03	75	15,30	0,49	-0,38	-2,69	-0,47	-0,60	0,03
	76	18,60	-1,09	0,70	0,13	-1,00	-1,53	-0,03	76	15,30	1,09	-0,70	-0,13	-0,89	-1,41	0,03
	77	18,60	-1,46	0,31	0,11	-0,44	-2,05	-0,03	77	15,30	1,46	-0,31	-0,11	-0,39	-1,90	0,03
	78	18,60	-1,69	0,20	0,21	-0,29	-2,37	-0,03	78	15,30	1,69	-0,20	-0,21	-0,25	-2,19	0,03
	79	18,60	-1,86	0,20	0,29	-0,29	-2,61	-0,03	79	15,30	1,86	-0,20	-0,29	-0,26	-2,41	0,03
	80	18,60	-1,94	0,32	0,40	-0,47	-2,73	-0,03	80	15,30	1,94	-0,32	-0,40	-0,41	-2,51	0,03
	81	18,60	0,21	2,92	0,34	-4,24	0,30	-0,03	81	15,30	-0,21	-2,92	-0,34	-3,63	0,26	0,03
	82	18,60	0,16	-2,78	-0,08	4,10	0,24	-0,03	82	15,30	-0,16	2,78	0,08	3,40	0,19	0,03
	83	18,60	0,23	-1,07	-0,08	1,51	0,32	-0,02	83	15,30	-0,23	1,07	0,08	1,39	0,30	0,02
	84	18,60	0,25	-0,91	-0,03	1,27	0,34	-0,02	84	15,30	-0,25	0,91	0,03	1,17	0,32	0,02
	85	18,60	0,14	-1,14	-0,15	1,71	0,20	-0,03	85	15,30	-0,14	1,14	0,15	1,37	0,17	0,03
	86	18,60	0,16	-0,50	-0,11	0,82	0,23	-0,03	86	15,30	-0,16	0,50	0,11	0,54	0,21	0,03
	87	18,60	0,40	-0,24	-0,18	0,42	0,56	-0,03	87	15,30	-0,40	0,24	0,18	0,22	0,51	0,03
	88	18,60	0,45	-0,10	-0,11	0,21	0,63	-0,03	88	15,30	-0,45	0,10	0,11	0,07	0,58	0,03
	89	18,60	0,44	-0,01	-0,03	0,06	0,62	-0,03	89	15,30	-0,44	0,01	0,03	-0,03	0,57	0,03
	90	18,60	0,44	0,09	0,05	-0,10	0,62	-0,03	90	15,30	-0,44	-0,09	-0,05	-0,13	0,57	0,03
	91	18,60	0,44	0,18	0,14	-0,25	0,62	-0,03	91	15,30	-0,44	-0,18	-0,14	-0,23	0,57	0,03
	92	18,60	0,43	0,27	0,20	-0,41	0,60	-0,03	92	15,30	-0,43	-0,27	-0,20	-0,33	0,56	0,03
	93	18,60	0,44	0,37	0,28	-0,56	0,62	-0,03	93	15,30	-0,44	-0,37	-0,28	-0,44	0,57	0,03
	94	18,60	0,59	0,42	0,49	-0,65	0,83	-0,03	94	15,30	-0,59	-0,42	-0,49	-0,48	0,77	0,03
	95	18,60	0,88	0,21	0,43	-0,36	1,22	-0,03	95	15,30	-0,88	-0,21	-0,43	-0,21	1,14	0,03
	96	18,60	0,63	0,07	-2,54	-0,17	0,90	-0,03	96	15,30	-0,63	-0,07	2,54	-0,01	0,81	0,03
	97	18,60	0,15	0,08	-3,10	-0,20	0,23	-0,03	97	15,30	-0,15	-0,08	3,10	-0,01	0,19	0,03
	98	18,60	-0,04	0,43	0,62	-0,73	-0,04	-0,03	98	15,30	0,04	-0,43	-0,62	-0,44	-0,05	0,03
	99	18,60	0,28	0,89	0,90	-1,41	0,40	-0,03	99	15,30	-0,28	-0,89	-0,90	-0,98	0,36	0,03
	100	18,60	0,45	1,04	0,82	-1,65	0,63	-0,03	100	15,30	-0,45	-1,04	-0,82	-1,15	0,58	0,03
	101	18,60	0,49	1,13	0,91	-1,79	0,69	-0,03	101	15,30	-0,49	-1,13	-0,91	-1,24	0,64	0,03
	102	18,60	0,64	1,18	1,14	-1,90	0,90	-0,03	102	15,30	-0,64	-1,18	-1,14	-1,30	0,83	0,03
	103	18,60	0,47	1,47	0,81	-2,32	0,67	-0,03	103	15,30	-0,47	-1,47	-0,81	-1,65	0,59	0,03
	104	18,60	0,28	-2,46	0,06	3,64	0,42	-0,03	104	15,30	-0,28	2,46	-0,06	3,01	0,33	0,03
	105	18,60	0,39	-1,00	0,02	1,41	0,54	-0,02	105	15,30	-0,39	1,00	-0,02	1,30	0,51	0,02
	106	18,60	0,37	-0,85	-0,01	1,20	0,51	-0,02	106	15,30	-0,37	0,85	0,01	1,10	0,48	0,02
	107	18,60	0,24	-1,15	-0,19	1,72	0,37	-0,03	107	15,30	-0,24	1,15	0,19	1,38	0,29	0,03
	108	18,60	0,46	-2,07	-0,09	3,12	0,69	-0,03	108	15,30	-0,46	2,07	0,09	2,48	0,54	0,03
	109	18,60	0,59	-0,96	-0,08	1,36	0,82	-0,02	109	15,30	-0,59	0,96	0,08	1,24	0,77	0,02
	110	18,60	0,50	-0,79	-0,14	1,12	0,69	-0,02	110	15,30	-0,50	0,79	0,14	1,02	0,65	0,02
	111	18,60	0,31	-0,88	-0,51	1,36	0,48	-0,03	111	15,30	-0,31	0,88	0,51	1,03	0,36	0,03
	112	18,60	0,68	-0,94	-0,18	1,57	1,03	-0,03	112	15,30	-0,68	0,94	0,18	0,98	0,82	0,03
	113	18,60	1,02	-0,61	-0,35	1,06	1,45	-0,03	113	15,30	-1,02	0,61	0,35	0,60	1,32	0,03
	114	18,60	0,84	-0,45	-0,48	0,81	1,19	-0,03	114	15,30	-0,84	0,45	0,48	0,41	1,09	0,03
	115	18,60	0,45	-0,29	-0,54	0,54	0,69	-0,03	115	15,30	-0,45	0,29	0,54	0,24	0,53	0,03
	1	18,60	0,00	-0,44	0,00	1,08	0,00	0,00	2	18,60	0,00	0,44	0,00	1,04	0,00	0,00

CARATT. Corr. Tors. dir. 90: ASTE

Tratto	Filo In.	Alt. (m)	Tx (t)	Ty (t)	N (t)	Mx (t*m)	My (t*m)	Mt (t*m)	Filo Fin.	Alt. (m)	Tx (t)	Ty (t)	N (t)	Mx (t*m)	My (t*m)	Mt (t*m)
	1	18,60	0,00	0,82	0,00	-2,09	0,00	0,00	4	18,60	0,00	-0,82	0,00	-2,02	0,00	0,00
	2	18,60	0,00	-0,12	0,00	0,21	0,00	0,00	3	18,60	0,00	0,12	0,00	0,43	0,00	0,00
	4	18,60	0,00	-0,05	0,00	0,20	0,00	0,02	5	18,60	0,00	0,05	0,00	0,03	0,00	-0,02
	5	18,60	0,00	-0,20	0,00	0,51	0,00	-0,01	6	18,60	0,00	0,20	0,00	0,59	0,00	0,01
	6	18,60	0,00	0,04	0,00	-0,10	0,00	0,00	7	18,60	0,00	-0,04	0,00	-0,02	0,00	0,00
	7	18,60	0,00	-0,21	0,00	0,36	0,00	0,01	8	18,60	0,00	0,21	0,00	0,27	0,00	-0,01
	8	18,60	0,00	-0,47	0,00	0,69	0,00	0,00	9	18,60	0,00	0,47	0,00	0,59	0,00	0,00
	9	18,60	0,00	-0,53	0,00	0,76	0,00	0,00	10	18,60	0,00	0,53	0,00	0,25	0,00	0,00
	10	18,60	0,00	-0,66	0,00	1,07	0,00	0,00	11	18,60	0,00	0,66	0,00	0,99	0,00	0,00
	11	18,60	0,00	-0,36	0,00	0,51	0,00	0,00	12	18,60	0,00	0,36	0,00	0,68	0,00	0,00
	12	18,60	0,00	-0,30	0,00	0,46	0,00	0,00	13	18,60	0,00	0,30	0,00	0,52	0,00	0,00
	13	18,60	0,00	-0,29	0,00	0,48	0,00	0,00	14	18,60	0,00	0,29	0,00	0,49	0,00	0,00
	14	18,60	0,00	-0,29	0,00	0,49	0,00	0,00	15	18,60	0,00	0,29	0,00	0,49	0,00	0,00
	15	18,60	0,00	-0,30	0,00	0,50	0,00	0,00	16	18,60	0,00	0,30	0,00	0,50	0,00	0,00
	16	18,60	0,00	-0,30	0,00	0,47	0,00	0,00	17	18,60	0,00	0,30	0,00	0,47	0,00	0,00
	17	18,60	0,00	-0,30	0,00	0,50	0,00	0,00	18	18,60	0,00	0,30	0,00	0,50	0,00	0,00
	18	18,60	0,00	-0,30	0,00	0,49	0,00	0,00	19	18,60	0,00	0,30	0,00	0,50	0,00	0,00
	19	18,60	0,00	-0,29	0,00	0,48	0,00	0,00	20	18,60	0,00	0,29	0,00	0,49	0,00	0,00
	20	18,60	0,00	-0,29	0,00	0,48	0,00	0,00	21	18,60	0,00	0,29	0,00	0,47	0,00	0,00
	21	18,60	0,00	-0,29	0,00	0,52	0,00	0,00	22	18,60	0,00	0,29	0,00	0,45	0,00	0,00
	22	18,60	0,00	-0,37	0,00	0,71	0,00	0,01	23	18,60	0,00	0,37	0,00	0,51	0,00	-0,01
	23	18,60	0,00	-0,69	0,00	1,08	0,00	0,01	24	18,60	0,00	0,69	0,00	1,23	0,00	-0,01
	25	18,60	0,00	-0,59	0,00	0,98	0,00	0,00	26	18,60	0,00	0,59	0,00	0,81	0,00	0,00
	26	18,60	0,00	-0,37	0,00	0,57	0,00	0,00	27	18,60	0,00	0,37	0,00	0,59	0,00	0,00
	27	18,60	0,00	-0,47	0,00	0,73	0,00	0,00	28	18,60	0,00	0,47	0,00	0,89	0,00	0,00
	29	18,60	0,00	0,54	0,00	-1,18	0,00	0,01	30	18,60	0,00	-0,54	0,00	-1,40	0,00	-0,01
	30	18,60	0,00	-0,26	0,00	0,89	0,00	0,01	31	18,60	0,00	0,26	0,00	0,54	0,00	-0,01
	31	18,60	0,00	-0,11	0,00	0,02	0,00	-0,01	32	18,60	0,00	0,11	0,00	0,30	0,00	0,01
	32	18,60	0,00	0,02	0,00	-0,10	0,00	-0,01	33	18,60	0,00	-0,02	0,00	0,04	0,00	0,01
	34	18,60	0,00	-0,54	0,00	0,60	0,00	0,00	35	18,60	0,00	0,54	0,00	0,49	0,00	0,00
	36	18,60	0,00	-0,01	0,00	0,06	0,00	0,01	37	18,60	0,00	0,01	0,00	-0,02	0,00	-0,01
	37	18,60	0,00	-0,08	0,00	0,27	0,00	0,00	38	18,60	0,00	0,08	0,00	-0,05	0,00	0,00
	38	18,60	0,00	-0,54	0,00	0,70	0,00	-0,02	39	18,60	0,00	0,54	0,00	0,93	0,00	0,02
	40	18,60	0,00	0,87	0,00	-0,94	0,00	0,02	41	18,60	0,00	-0,87	0,00	-0,81	0,00	-0,02
	41	18,60	0,00	0,03	0,00	0,14	0,00	0,01	42	18,60	0,00	-0,03	0,00	-0,22	0,00	-0,01
	42	18,60	0,00	-0,14	0,00	0,26	0,00	0,00	43	18,60	0,00	0,14	0,00	0,18	0,00	0,00
	43	18,60	0,00	-0,13	0,00	0,21	0,00	0,00	44	18,60	0,00	0,13	0,00	0,21	0,00	0,00
	44	18,60	0,00	-0,13	0,00	0,20	0,00	0,00	45	18,60	0,00	0,13	0,00	0,20	0,00	0,00
	45	18,60	0,00	-0,13	0,00	0,20	0,00	0,00	46	18,60	0,00	0,13	0,00	0,20	0,00	0,00
	46	18,60	0,00	-0,13	0,00	0,20	0,00	0,00	47	18,60	0,00	0,13	0,00	0,20	0,00	0,00
	47	18,60	0,00	-0,13	0,00	0,20	0,00	0,00	48	18,60	0,00	0,13	0,00	0,19	0,00	0,00
	48	18,60	0,00	-0,14	0,00	0,24	0,00	0,00	49	18,60	0,00	0,14	0,00	0,20	0,00	0,00
	49	18,60	0,00	-0,24	0,00	0,41	0,00	0,00	50	18,60	0,00	0,24	0,00	0,32	0,00	0,00
	50	18,60	0,00	-0,42	0,00	0,65	0,00	0,00	51	18,60	0,00	0,42	0,00	0,67	0,00	0,00
	51	18,60	0,00	-0,20	0,00	0,21	0,00	0,00	52	18,60	0,00	0,20	0,00	0,41	0,00	0,00
	52	18,60	0,00	0,19	0,00	-0,34	0,00	0,01	53	18,60	0,00	-0,19	0,00	-0,26	0,00	-0,01
	53	18,60	0,00	0,02	0,00	-0,01	0,00	0,00	54	18,60	0,00	-0,02	0,00	-0,06	0,00	0,00
	54	18,60	0,00	0,04	0,00	-0,03	0,00	0,00	55	18,60	0,00	-0,04	0,00	-0,08	0,00	0,00
	55	18,60	0,00	-0,14	0,00	0,23	0,00	0,00	56	18,60	0,00	0,14	0,00	0,16	0,00	0,00
	56	18,60	0,00	-0,16	0,00	0,27	0,00	0,00	57	18,60	0,00	0,16	0,00	0,20	0,00	0,00
	57	18,60	0,00	-0,28	0,00	0,49	0,00	0,01	58	18,60	0,00	0,28	0,00	0,45	0,00	-0,01
	59	18,60	0,00	0,08	0,00	-0,20	0,00	0,01	60	18,60	0,00	-0,08	0,00	-0,22	0,00	-0,01
	60	18,60	0,00	-0,10	0,00	0,09	0,00	0,00	61	18,60	0,00	0,10	0,00	0,18	0,00	0,00
	61	18,60	0,00	0,19	0,00	-0,42	0,00	0,00	62	18,60	0,00	-0,19	0,00	-0,18	0,00	0,00
	62	18,60	0,00	0,19	0,00	0,18	0,00	0,00	63	18,60	0,00	-0,19	0,00	-0,52	0,00	0,00
	63	18,60	0,00	-0,30	0,00	0,49	0,00	0,00	64	18,60	0,00	0,30	0,00	0,49	0,00	0,00
	64	18,60	0,00	0,28	0,00	-0,49	0,00	0,00	65	18,60	0,00	-0,28	0,00	-0,35	0,00	0,00
	65	18,60	0,00	0,11	0,00	-0,15	0,00	0,00	66	18,60	0,00	-0,11	0,00	-0,21	0,00	0,00
	66	18,60	0,00	0,08	0,00	-0,13	0,00	0,00	67	18,60	0,00	-0,08	0,00	-0,14	0,00	0,00
	67	18,60	0,00	0,08	0,00	-0,13	0,00	0,00	68	18,60	0,00	-0,08	0,00	-0,13	0,00	0,00
	68	18,60	0,00	0,08	0,00	-0,13	0,00	0,00	69	18,60	0,00	-0,08	0,00	-0,13	0,00	0,00
	69	18,60	0,00	0,08	0,00	-0,13	0,00	0,00	70	18,60	0,00	-0,08	0,00	-0,13	0,00	0,00
	70	18,60	0,00	0,08	0,00	-0,12	0,00	0,00	71	18,60	0,00	-0,08	0,00	-0,13	0,00	0,00
	71	18,60	0,00	0,09	0,00	-0,12	0,00	0,00	72	18,60	0,00	-0,09	0,00	-0,15	0,00	0,00
	72	18,60	0,00	0,03	0,00	0,02	0,00	0,01	73	18,60	0,00	-0,03	0,00	-0,12	0,00	-0,01
	73	18,60	0,00	-0,36	0,00	0,56	0,00	0,01	74	18,60	0,00	0,36	0,00	0,58	0,00	-0,01
	75	18,60	0,00	0,64	0,00	-1,06	0,00	0,00	76	18,60	0,00	-0,64	0,00	-0,94	0,00	0,00
	76	18,60	0,00	0,20	0,00	-0,24	0,00	0,00	77	18,60	0,00	-0,20	0,00	-0,40	0,00	0,00
	77	18,60	0,00	0,10	0,00	-0,14	0,00	0,00	78	18,60	0,00	-0,10	0,00	-0,18	0,00	0,00
	78	18,60	0,00	0,11	0,00	-0,16	0,00	0,00	79	18,60	0,00	-0,11	0,00	-0,16	0,00	0,00
	79	18,60	0,00	0,11	0,00	-0,19	0,00	0,00	80	18,60	0,00	-0,11	0,00	-0,14	0,00	0,00
	80	18,60	0,00	0,24	0,00	-0,42	0,00	0,01	81	18,60	0,00	-0,24	0,00	-0,38	0,00	-0,01
	82	18,60	0,00	0,10	0,00	-0,32	0,00	0,01	83	18,60	0,00	-0,10	0,00	-0,25	0,00	-0,01
	83	18,60	0,00	0,11	0,00	-0,17	0,00	0,00	84	18,60	0,00	-0,11	0,00	-0,15	0,00	0,00
	84	18,60	0,00	0,14	0,00	-0,29	0,00	0,00	85	18,60	0,00	-0,14	0,00	-0,41	0,00	0,00
	85	18,60	0,00	-0,09	0,00	0,14	0,00	0,00	86	18,60	0,00	0,09	0,00	0,16	0,00	0,00
	86	18,60	0,00	0,23	0,00	-0,46	0,00	0,00	87	18,60	0,00	-0,23	0,00	-0,26	0,00	0,00
	87	18,60	0,00	0,25	0,00	-0,44	0,00	0,00	88	18,60	0,00	-0,25	0,00	-0,40	0,00	0,00
	88	18,60	0,00	0,24	0,00	-0,40	0,00	0,00	89	18,60	0,00	-0,24	0,00	-0,40	0,00	0,00
	89	18,60	0,00	0,23	0,00	-0,39	0,00	0,00	90	18,60	0,00	-0,23	0,00	-0,39	0,00	0,00
	90	18,60	0,00	0,23	0,00	-0,39	0,00	0,00	91	18,60	0,00	-0,23	0,00	-0,39	0,00	0,00
	91	18,60	0,00	0,24	0,00	-0,39	0,00	0,00	92	18,60	0,00	-0,24	0,00	-0,40	0,00	0,00
	92	18,60	0,00	0,23	0,00	-0,37	0,00	0,00	93	18,60	0,00	-0,23	0,00	-0,36	0,00	0,00
	93	18,60	0,00	0,22	0,00	-0,43	0,00	0,00	94	18,60	0,00	-0,22	0,00	-0,31	0,00	0,00
	94	18,60	0,00	0,38	0,00	-0,75	0,00	0,01	95	18,60	0,00	-0,38	0,00	-0,53	0,00	-0,01
	95	18,60	0,00	0,66	0,00	-1,02	0,00	0,01	96	18,60	0,00	-0,66	0,00	-1,18	0,00	-0,01
	96	18,60	0,00	0,42	0,00	-0,50	0,00	0,00	97	18,60	0,00	-0,42	0,00	-0,89	0,00	0,00
	97	18,60	0,00	-0,22	0,00	0,45	0,00	0,00	98	18,60	0,00	0,22	0,00	0,29	0,00	0,00
	98	18,60	0,00	0,07	0,00	-0,25	0,00	0,00	99	18,60	0,00	-0,07	0,00	0,00	0,00	0,00
	99	18,60	0,00	0,27	0,00	-0,50	0,00	0,00	100	18,60	0,00	-0,27	0,00	-0,38	0,00	0,00
	100	18,60	0,00	0,26	0,00	-0,41	0,00	0,00	101	18,60	0,00	-0,26	0,00	-0,37	0,00	0,00

CARATT. Corr. Tors. dir. 90: ASTE

Tratto	Filo In.	Alt. (m)	Tx (t)	Ty (t)	N (t)	Mx (t*m)	My (t*m)	Mt (t*m)	Filo Fin.	Alt. (m)	Tx (t)	Ty (t)	N (t)	Mx (t*m)	My (t*m)	Mt (t*m)
	101	18,60	0,00	0,28	0,00	-0,50	0,00	0,00	102	18,60	0,00	-0,28	0,00	-0,38	0,00	0,00
	102	18,60	0,00	0,47	0,00	-0,76	0,00	0,00	103	18,60	0,00	-0,47	0,00	-0,86	0,00	0,00
	104	18,60	0,00	0,18	0,00	-0,55	0,00	0,01	105	18,60	0,00	-0,18	0,00	-0,44	0,00	-0,01
	105	18,60	0,00	0,20	0,00	-0,26	0,00	0,00	106	18,60	0,00	-0,20	0,00	-0,30	0,00	0,00
	106	18,60	0,00	0,17	0,00	-0,36	0,00	0,00	107	18,60	0,00	-0,17	0,00	-0,49	0,00	0,00
	108	18,60	0,00	0,30	0,00	-0,90	0,00	0,01	109	18,60	0,00	-0,30	0,00	-0,75	0,00	-0,01
	109	18,60	0,00	0,27	0,00	-0,31	0,00	0,00	110	18,60	0,00	-0,27	0,00	-0,44	0,00	0,00
	110	18,60	0,00	0,21	0,00	-0,45	0,00	0,00	111	18,60	0,00	-0,21	0,00	-0,62	0,00	0,00
	112	18,60	0,00	0,47	0,00	-1,34	0,00	0,00	113	18,60	0,00	-0,47	0,00	-1,23	0,00	0,00
	113	18,60	0,00	0,51	0,00	-0,63	0,00	0,00	114	18,60	0,00	-0,51	0,00	-0,80	0,00	0,00
	114	18,60	0,00	0,32	0,00	-0,73	0,00	0,00	115	18,60	0,00	-0,32	0,00	-0,89	0,00	0,00
	2	18,60	0,00	0,53	0,00	-1,72	0,00	0,00	5	18,60	0,00	-0,53	0,00	-0,99	0,00	0,00
	3	18,60	0,00	0,42	0,00	-1,14	0,00	0,01	6	18,60	0,00	-0,42	0,00	-0,96	0,00	-0,01
	4	18,60	0,00	0,59	0,00	-0,77	0,00	-0,01	29	18,60	0,00	-0,59	0,00	-1,13	0,00	0,01
	5	18,60	0,00	1,02	0,00	-1,43	0,00	-0,01	30	18,60	0,00	-1,02	0,00	-2,06	0,00	0,01
	6	18,60	0,00	0,71	0,00	-1,50	0,00	0,01	31	18,60	0,00	-0,71	0,00	-0,94	0,00	-0,01
	7	18,60	0,00	0,50	0,00	-1,06	0,00	0,00	32	18,60	0,00	-0,50	0,00	-0,61	0,00	0,00
	8	18,60	0,00	0,45	0,00	-0,72	0,00	0,00	33	18,60	0,00	-0,45	0,00	-0,86	0,00	0,00
	9	18,60	0,00	0,36	0,00	-0,59	0,00	0,00	34	18,60	0,00	-0,36	0,00	-0,69	0,00	0,00
	10	18,60	0,00	0,38	0,00	-0,58	0,00	0,00	35	18,60	0,00	-0,38	0,00	-0,65	0,00	0,00
	11	18,60	0,00	0,11	0,00	-0,38	0,00	0,00	42	18,60	0,00	-0,11	0,00	-0,28	0,00	0,00
	12	18,60	0,00	0,09	0,00	-0,31	0,00	0,00	43	18,60	0,00	-0,09	0,00	-0,25	0,00	0,00
	13	18,60	0,00	0,04	0,00	-0,12	0,00	0,00	44	18,60	0,00	-0,04	0,00	-0,10	0,00	0,00
	14	18,60	0,00	-0,02	0,00	0,08	0,00	0,00	45	18,60	0,00	0,02	0,00	0,06	0,00	0,00
	15	18,60	0,00	-0,08	0,00	0,29	0,00	0,00	46	18,60	0,00	0,08	0,00	0,23	0,00	0,00
	16	18,60	0,00	-0,14	0,00	0,50	0,00	0,00	47	18,60	0,00	0,14	0,00	0,39	0,00	0,00
	17	18,60	0,00	-0,20	0,00	0,70	0,00	0,00	48	18,60	0,00	0,20	0,00	0,55	0,00	0,00
	18	18,60	0,00	-0,27	0,00	0,93	0,00	0,00	49	18,60	0,00	0,27	0,00	0,74	0,00	0,00
	19	18,60	0,00	-0,35	0,00	1,22	0,00	0,00	50	18,60	0,00	0,35	0,00	0,98	0,00	0,00
	20	18,60	0,00	-0,44	0,00	1,54	0,00	0,00	51	18,60	0,00	0,44	0,00	1,19	0,00	0,00
	21	18,60	0,00	-0,50	0,00	1,77	0,00	0,00	52	18,60	0,00	0,50	0,00	1,34	0,00	0,00
	22	18,60	0,00	-0,53	0,00	1,84	0,00	0,00	53	18,60	0,00	0,53	0,00	1,46	0,00	0,00
	23	18,60	0,00	-0,51	0,00	1,79	0,00	0,00	54	18,60	0,00	0,51	0,00	1,38	0,00	0,00
	24	18,60	0,00	0,26	0,00	0,49	0,00	0,00	25	18,60	0,00	-0,26	0,00	-0,72	0,00	0,00
	25	18,60	0,00	-0,99	0,00	2,75	0,00	0,00	55	18,60	0,00	0,99	0,00	1,99	0,00	0,00
	26	18,60	0,00	-0,92	0,00	2,49	0,00	0,00	56	18,60	0,00	0,92	0,00	1,81	0,00	0,00
	27	18,60	0,00	-0,93	0,00	2,52	0,00	0,00	57	18,60	0,00	0,93	0,00	1,82	0,00	0,00
	28	18,60	0,00	-1,24	0,00	3,01	0,00	0,00	58	18,60	0,00	1,24	0,00	2,67	0,00	0,00
	30	18,60	0,00	1,53	0,00	-1,82	0,00	0,01	36	18,60	0,00	-1,53	0,00	-1,73	0,00	-0,01
	31	18,60	0,00	0,67	0,00	-0,83	0,00	0,00	37	18,60	0,00	-0,67	0,00	-0,85	0,00	0,00
	32	18,60	0,00	0,31	0,00	-0,54	0,00	0,01	38	18,60	0,00	-0,31	0,00	-0,24	0,00	-0,01
	35	18,60	0,00	-0,26	0,00	0,17	0,00	-0,01	41	18,60	0,00	0,26	0,00	0,43	0,00	0,01
	36	18,60	0,00	1,59	0,00	-2,35	0,00	0,00	59	18,60	0,00	-1,59	0,00	-2,14	0,00	0,00
	37	18,60	0,00	0,56	0,00	-0,91	0,00	0,00	60	18,60	0,00	-0,56	0,00	-0,80	0,00	0,00
	38	18,60	0,00	0,75	0,00	-1,27	0,00	-0,01	61	18,60	0,00	-0,75	0,00	-1,01	0,00	0,01
	41	18,60	0,00	1,06	0,00	-1,63	0,00	0,01	64	18,60	0,00	-1,06	0,00	-1,36	0,00	-0,01
	42	18,60	0,00	0,23	0,00	-0,36	0,00	0,00	65	18,60	0,00	-0,23	0,00	-0,33	0,00	0,00
	43	18,60	0,00	0,14	0,00	-0,20	0,00	0,00	66	18,60	0,00	-0,14	0,00	-0,23	0,00	0,00
	44	18,60	0,00	0,06	0,00	-0,07	0,00	0,00	67	18,60	0,00	-0,06	0,00	-0,10	0,00	0,00
	45	18,60	0,00	-0,04	0,00	0,07	0,00	0,00	68	18,60	0,00	0,04	0,00	0,05	0,00	0,00
	46	18,60	0,00	-0,13	0,00	0,20	0,00	0,00	69	18,60	0,00	0,13	0,00	0,20	0,00	0,00
	47	18,60	0,00	-0,23	0,00	0,34	0,00	0,00	70	18,60	0,00	0,23	0,00	0,35	0,00	0,00
	48	18,60	0,00	-0,32	0,00	0,47	0,00	0,00	71	18,60	0,00	0,32	0,00	0,49	0,00	0,00
	49	18,60	0,00	-0,40	0,00	0,58	0,00	0,00	72	18,60	0,00	0,40	0,00	0,64	0,00	0,00
	50	18,60	0,00	-0,56	0,00	0,71	0,00	0,00	73	18,60	0,00	0,56	0,00	0,99	0,00	0,00
	51	18,60	0,00	-1,01	0,00	1,15	0,00	0,00	74	18,60	0,00	1,01	0,00	1,91	0,00	0,00
	52	18,60	0,00	-1,24	0,00	1,43	0,00	0,00	75	18,60	0,00	1,24	0,00	2,31	0,00	0,00
	53	18,60	0,00	-0,89	0,00	1,17	0,00	0,00	76	18,60	0,00	0,89	0,00	1,52	0,00	0,00
	54	18,60	0,00	-0,92	0,00	1,36	0,00	0,00	77	18,60	0,00	0,92	0,00	1,43	0,00	0,00
	55	18,60	0,00	-1,02	0,00	1,44	0,00	0,00	78	18,60	0,00	1,02	0,00	1,65	0,00	0,00
	56	18,60	0,00	-1,18	0,00	1,73	0,00	0,00	79	18,60	0,00	1,18	0,00	1,85	0,00	0,00
	57	18,60	0,00	-1,22	0,00	1,81	0,00	0,00	80	18,60	0,00	1,22	0,00	1,89	0,00	0,00
	58	18,60	0,00	-1,86	0,00	2,60	0,00	0,00	81	18,60	0,00	1,86	0,00	2,66	0,00	0,00
	59	18,60	0,00	1,34	0,00	-2,78	0,00	0,00	82	18,60	0,00	-1,34	0,00	-2,77	0,00	0,00
	60	18,60	0,00	0,52	0,00	-1,13	0,00	0,00	83	18,60	0,00	-0,52	0,00	-1,12	0,00	0,00
	61	18,60	0,00	0,41	0,00	-0,84	0,00	0,00	84	18,60	0,00	-0,41	0,00	-0,95	0,00	0,00
	63	18,60	0,00	0,46	0,00	-0,92	0,00	0,00	85	18,60	0,00	-0,46	0,00	-1,03	0,00	0,00
	64	18,60	0,00	0,42	0,00	-0,75	0,00	0,00	86	18,60	0,00	-0,42	0,00	-0,96	0,00	0,00
	65	18,60	0,00	0,21	0,00	-0,36	0,00	0,00	87	18,60	0,00	-0,21	0,00	-0,50	0,00	0,00
	66	18,60	0,00	0,10	0,00	-0,16	0,00	0,00	88	18,60	0,00	-0,10	0,00	-0,24	0,00	0,00
	67	18,60	0,00	0,02	0,00	-0,03	0,00	0,00	89	18,60	0,00	-0,02	0,00	-0,06	0,00	0,00
	68	18,60	0,00	-0,05	0,00	0,10	0,00	0,00	90	18,60	0,00	0,05	0,00	0,13	0,00	0,00
	69	18,60	0,00	-0,13	0,00	0,22	0,00	0,00	91	18,60	0,00	0,13	0,00	0,32	0,00	0,00
	70	18,60	0,00	-0,21	0,00	0,35	0,00	0,00	92	18,60	0,00	0,21	0,00	0,51	0,00	0,00
	71	18,60	0,00	-0,29	0,00	0,49	0,00	0,00	93	18,60	0,00	0,29	0,00	0,70	0,00	0,00
	72	18,60	0,00	-0,33	0,00	0,55	0,00	0,00	94	18,60	0,00	0,33	0,00	0,82	0,00	0,00
	73	18,60	0,00	-0,15	0,00	0,16	0,00	-0,01	95	18,60	0,00	0,15	0,00	0,47	0,00	0,01
	76	18,60	0,00	-0,32	0,00	0,42	0,00	0,01	98	18,60	0,00	0,32	0,00	0,92	0,00	-0,01
	77	18,60	0,00	-0,71	0,00	1,18	0,00	0,00	99	18,60	0,00	0,71	0,00	1,76	0,00	0,00
	78	18,60	0,00	-0,82	0,00	1,37	0,00	0,00	100	18,60	0,00	0,82	0,00	2,03	0,00	0,00
	79	18,60	0,00	-0,89	0,00	1,47	0,00	0,00	101	18,60	0,00	0,89	0,00	2,21	0,00	0,00
	80	18,60	0,00	-0,95	0,00	1,58	0,00	0,00	102	18,60	0,00	0,95	0,00	2,34	0,00	0,00
	81	18,60	0,00	-1,28	0,00	2,38	0,00	0,00	103	18,60	0,00	1,28	0,00	2,77	0,00	0,00
	82	18,60	0,00	1,16	0,00	-2,24	0,00	0,00	104	18,60	0,00	-1,16	0,00	-2,35	0,00	0,00
	83	18,60	0,00	0,43	0,00	-0,85	0,00	0,00	105	18,60	0,00	-0,43	0,00	-0,92	0,00	0,00
	84	18,60	0,00	0,36	0,00	-0,71	0,00	0,00	106	18,60	0,00	-0,36	0,00	-0,76	0,00	0,00
	85	18,60	0,00	0,54	0,00	-1,06	0,00	0,00	107	18,60	0,00	-0,54	0,00	-1,06	0,00	0,00
	104	18,60	0,00	1,04	0,00	-2,10	0,00	0,00	108	18,60	0,00	-1,04	0,00	-2,20	0,00	0,00
	105	18,60	0,00	0,43	0,00	-0,93	0,00	0,00	109	18,60	0,00	-0,43	0,00	-0,95	0,00	0,00
	106	18,60	0,00	0,38	0,00	-0,80	0,00	0,00	110	18,60	0,00	-0,38	0,00	-0,85	0,00	0,00
	107	18,60	0,00	0,52	0,00	-1,04	0,00	0,00	111	18,60	0,00	-0,52	0,00	-1,11	0,00	0,00

CARATT. Corr. Tors. dir. 90: ASTE

Tratto	Filo In.	Alt. (m)	Tx (t)	Ty (t)	N (t)	Mx (t*m)	My (t*m)	Mt (t*m)	Filo Fin.	Alt. (m)	Tx (t)	Ty (t)	N (t)	Mx (t*m)	My (t*m)	Mt (t*m)
	108	18,60	0,00	0,65	0,00	-1,65	0,00	0,00	112	18,60	0,00	-0,65	0,00	-1,89	0,00	0,00
	109	18,60	0,00	0,38	0,00	-0,83	0,00	0,00	113	18,60	0,00	-0,38	0,00	-1,31	0,00	0,00
	110	18,60	0,00	0,29	0,00	-0,62	0,00	0,00	114	18,60	0,00	-0,29	0,00	-1,01	0,00	0,00
	111	18,60	0,00	0,22	0,00	-0,55	0,00	0,00	115	18,60	0,00	-0,22	0,00	-0,68	0,00	0,00
	116	0,00	0,00	-1,41	0,00	2,53	0,00	0,08	117	0,00	0,00	-0,03	0,00	-1,94	0,00	0,05
	117	0,00	0,00	1,65	0,00	1,98	0,00	0,12	118	0,00	0,00	-3,24	0,00	-4,00	0,00	0,01
	118	0,00	0,00	0,33	0,00	4,71	0,00	0,45	34	0,00	0,00	-1,95	0,00	-5,66	0,00	-0,35
	119	0,00	0,00	5,11	0,00	-5,02	0,00	0,04	120	0,00	0,00	-2,66	0,00	1,79	0,00	0,09
	120	0,00	0,00	0,06	0,00	-1,91	0,00	0,08	121	0,00	0,00	2,30	0,00	2,86	0,00	0,06
	121	0,00	0,00	-3,53	0,00	-3,23	0,00	0,11	40	0,00	0,00	5,68	0,00	7,09	0,00	0,02
	122	0,00	0,00	1,72	0,00	-2,12	0,00	-0,03	123	0,00	0,00	0,21	0,00	1,40	0,00	-0,11
	123	0,00	0,00	-1,43	0,00	-1,30	0,00	-0,05	124	0,00	0,00	3,50	0,00	3,59	0,00	-0,10
	124	0,00	0,00	0,28	0,00	-4,33	0,00	-0,48	75	0,00	0,00	1,79	0,00	5,04	0,00	0,36
	125	0,00	0,00	-8,88	0,00	5,40	0,00	0,10	126	0,00	0,00	9,09	0,00	1,12	0,00	-0,08
	126	0,00	0,00	-10,47	0,00	-0,78	0,00	0,11	127	0,00	0,00	11,54	0,00	8,78	0,00	-0,11
	127	0,00	0,00	-12,57	0,00	-9,07	0,00	0,31	39	0,00	0,00	14,36	0,00	18,88	0,00	-0,33
	128	0,00	0,00	-7,72	0,00	6,26	0,00	-0,01	129	0,00	0,00	7,36	0,00	-0,79	0,00	0,03
	129	0,00	0,00	-3,19	0,00	1,05	0,00	-0,01	130	0,00	0,00	3,68	0,00	1,41	0,00	0,02
	130	0,00	0,00	1,86	0,00	-1,44	0,00	-0,25	40	0,00	0,00	-0,53	0,00	0,51	0,00	0,28
	131	0,00	0,00	2,33	0,00	-2,08	0,00	-0,01	132	0,00	0,00	-3,16	0,00	-0,96	0,00	-0,02
	132	0,00	0,00	-0,04	0,00	0,57	0,00	-0,04	133	0,00	0,00	-2,91	0,00	-2,07	0,00	0,01
	133	0,00	0,00	-3,90	0,00	3,25	0,00	-0,34	96	0,00	0,00	-1,03	0,00	-1,36	0,00	0,36
	134	0,00	0,00	3,34	0,00	-2,93	0,00	0,03	135	0,00	0,00	-4,03	0,00	-1,19	0,00	-0,06
	135	0,00	0,00	0,33	0,00	0,66	0,00	0,02	136	0,00	0,00	-3,53	0,00	-2,70	0,00	-0,06
	136	0,00	0,00	-4,73	0,00	4,20	0,00	-0,03	97	0,00	0,00	-0,80	0,00	-1,66	0,00	-0,02

TENS. Corr. Tors. dir. 90: SHELL

Shell Nro	Nodo N.ro	S11 kg/cmq	S22 kg/cmq	S12 kg/cmq	M11 kg/cmq	M22 kg/cmq	M12 kg/cmq	Nodo N.ro	S11 kg/cmq	S22 kg/cmq	S12 kg/cmq	M11 kg/cmq	M22 kg/cmq	M12 kg/cmq
1	694	-1,51	-6,23	1,47	-1,61	-7,63	-1,92	695	-0,36	-0,49	2,04	0,82	2,05	-1,82
	33	-1,70	-6,27	-0,03	3,18	15,88	0,89	691	-0,55	-0,53	0,54	0,18	0,88	1,00
2	720	2,86	10,53	0,11	-2,26	-10,63	-2,76	721	0,79	0,18	-1,57	1,14	2,62	-2,61
	39	3,45	10,65	1,47	4,60	22,98	1,80	717	1,38	0,29	-0,21	0,22	1,08	1,95
3	746	1,69	6,02	0,08	1,43	6,36	1,11	747	0,52	0,16	-0,21	-0,69	-1,99	1,06
	74	1,78	6,04	0,73	-2,85	-14,27	-1,49	743	0,61	0,18	0,44	-0,08	-0,40	-1,54
4	694	-2,21	-5,75	-5,68	-0,35	-1,26	0,11	772	-0,89	0,80	-3,45	-0,06	0,05	0,06
	33	-3,12	-5,93	-3,88	-0,19	-0,93	-1,09	769	-1,81	0,62	-1,65	-0,04	-0,21	-1,14
5	698	-2,82	-7,95	-3,02	-1,17	-4,41	-1,71	790	-1,00	1,10	-0,47	0,40	0,80	-1,72
	34	-3,57	-8,10	-2,97	2,14	10,72	1,08	787	-1,76	0,95	-0,42	0,18	0,91	1,06
6	746	2,68	4,78	4,33	-0,10	-0,31	-0,82	808	1,11	-3,03	1,71	0,15	0,13	-0,78
	74	2,51	4,74	2,87	0,67	3,36	0,36	805	0,95	-3,06	0,25	-0,05	-0,25	0,39
7	750	3,60	7,12	5,26	0,48	1,68	0,49	830	1,43	-3,75	2,00	-0,24	-0,86	0,52
	75	3,44	7,09	3,61	-1,44	-7,19	-1,32	827	1,26	-3,79	0,35	0,06	0,29	-1,29
8	849	-0,41	0,89	0,96	-0,92	-6,34	-1,82	850	-0,18	2,04	1,55	0,09	1,16	-1,76
	148	-0,13	0,94	1,06	2,09	10,47	1,29	714	0,10	2,09	1,65	-0,61	-3,03	1,36
9	862	0,65	-1,42	0,18	0,74	1,38	-0,35	863	0,50	-2,14	-1,21	-0,34	-0,31	-0,30
	154	0,51	-1,45	-1,28	-0,51	-2,56	-0,08	740	0,37	-2,17	-2,67	-0,31	-1,54	-0,03
10	875	0,61	0,69	0,22	0,91	5,64	0,88	876	0,21	-1,28	-0,25	-0,16	-1,30	0,84
	188	0,51	0,67	0,26	-2,01	-10,05	-1,66	766	0,11	-1,30	-0,21	0,47	2,33	-1,69
11	849	-0,92	1,20	-3,48	-0,27	-0,07	0,00	888	-0,84	1,61	-1,50	-0,10	-0,20	-0,09
	148	-1,11	1,16	-1,50	-0,24	-1,18	-0,60	784	-1,03	1,57	0,48	0,00	-0,01	-0,69
12	853	-1,03	0,60	-0,79	-0,53	-4,13	-1,41	897	-0,80	1,73	1,03	0,26	0,93	-1,30
	149	-1,18	0,57	0,76	1,57	7,84	0,76	802	-0,95	1,70	2,58	-0,17	-0,86	0,86
13	875	1,01	-0,01	2,25	0,14	-0,17	-0,59	906	0,75	-1,29	0,53	0,06	0,27	-0,51
	188	0,90	-0,03	0,35	0,35	1,73	-0,12	824	0,64	-1,31	-1,36	0,00	-0,01	-0,04
14	879	1,31	-0,25	2,84	-0,03	1,37	0,24	917	0,97	-1,95	0,63	-0,02	-0,52	0,14
	189	1,11	-0,29	0,49	-0,80	-4,01	-0,88	846	0,77	-1,99	-1,72	0,19	0,96	-0,97
15	928	-0,23	0,98	1,32	-0,71	-3,95	-0,98	929	-0,06	1,81	1,55	0,20	0,60	-0,93
	263	0,07	1,04	1,21	1,22	6,09	0,28	859	0,24	1,87	1,44	-0,17	-0,85	0,32
16	941	0,35	-1,42	-0,72	0,02	-0,48	-0,34	942	0,25	-1,92	-1,25	0,00	-0,06	-0,31
	269	0,09	-1,47	-1,39	0,06	0,32	-0,30	872	-0,01	-1,97	-1,92	-0,04	-0,21	-0,26
17	954	0,30	-0,05	-0,12	0,66	3,76	0,29	955	0,06	-1,27	-0,31	-0,18	-0,81	0,25
	303	0,16	-0,08	0,03	-1,22	-6,10	-0,87	885	-0,08	-1,29	-0,16	0,19	0,95	-0,91
18	928	-0,53	1,15	-2,51	-0,20	-0,80	-0,19	967	-0,55	1,03	-1,90	0,00	-0,07	-0,19
	263	-0,48	1,16	-1,29	0,05	0,25	-0,52	894	-0,51	1,04	-0,68	0,02	0,10	-0,53
19	932	-0,60	0,92	-0,04	-0,34	-2,00	-0,86	976	-0,53	1,26	0,50	0,12	0,54	-0,84
	264	-0,49	0,95	0,92	0,80	4,01	0,36	903	-0,43	1,28	1,46	-0,12	-0,58	0,38
20	954	0,55	-0,45	1,29	0,15	0,37	-0,42	985	0,47	-0,83	0,70	-0,04	0,08	-0,41
	303	0,40	-0,48	0,22	0,08	0,38	-0,13	914	0,32	-0,86	-0,38	-0,03	-0,15	-0,12
21	958	0,72	-0,68	1,60	-0,04	0,33	-0,07	996	0,60	-1,29	0,86	0,00	-0,23	-0,09
	304	0,49	-0,73	0,30	-0,32	-1,61	-0,60	925	0,37	-1,34	-0,43	0,08	0,41	-0,62
22	1007	-0,06	1,58	0,91	-0,30	-2,69	-0,77	1008	-0,01	1,88	1,06	0,01	0,33	-0,71
	378	0,25	1,65	0,99	0,76	3,78	0,27	938	0,31	1,94	1,14	-0,25	-1,27	0,33
23	1020	0,18	-2,14	-0,43	0,32	0,13	-0,25	1021	0,19	-2,10	-0,93	-0,15	-0,19	-0,19
	384	-0,11	-2,19	-1,20	-0,18	-0,92	-0,20	951	-0,10	-2,15	-1,70	-0,15	-0,77	-0,15
24	1033	0,20	-0,58	0,17	0,47	3,22	0,22	1034	0,04	-1,35	-0,03	-0,06	-0,63	0,18
	418	0,04	-0,61	0,11	-0,99	-4,94	-0,84	964	-0,12	-1,38	-0,09	0,24	1,22	-0,88
25	1007	-0,26	1,71	-1,54	-0,27	-0,52	-0,18	1046	-0,39	1,04	-1,05	-0,05	-0,10	-0,23
	378	-0,14	1,74	-0,81	0,03	0,13	-0,36	973	-0,28	1,06	-0,31	0,01	0,04	-0,41
26	1011	-0,30	1,73	0,56	-0,10	-1,55	-0,69	1055	-0,38	1,34	0,98	0,11	0,46	-0,63
	379	-0,11	1,77	1,17	0,59	2,94	0,19	982	-0,19	1,38	1,59	-0,11	-0,57	0,26
27	1033	0,37	-0,89	0,66	0,15	0,04	-0,40	1064	0,39	-0,76	0,12	0,00	0,17	-0,35
	418	0,21	-0,92	-0,17	0,14	0,68	-0,16	993	0,24	-0,79	-0,70	-0,03	-0,13	-0,11
28	1037	0,47	-1,34	0,89	-0,10	0,52	-0,03	1075	0,49	-1,20	0,23	0,01	-0,24	-0,10
	419	0,23	-1,38	-0,13	-0,32	-1,60	-0,51	1004	0,25	-1,25	-0,79	0,10	0,50	-0,58
29	1086	0,15	1,64	0,12	-0,05	-1,30	-0,54	1087	0,06	1,24	0,25	-0,08	0,12	-0,50
	493	0,35	1,68	0,37	0,30	1,52	0,17	1017	0,27	1,28	0,49	-0,26	-1,30	0,20
30	1099	-0,06	-2,13	0,12	0,35	0,52	-0,20	1100	0,08	-1,44	-0,37	-0,19	-0,22	-0,17
	499	-0,22	-2,16	-0,68	-0,30	-1,52	-0,14	1030	-0,09	-1,48	-1,17	-0,20	-0,98	-0,11
31	1112	0,05	-0,68	0,68	0,37	2,54	0,16	1113	0,00	-0,91	0,49	-0,02	-0,49	0,14

TENS. Corr. Tors. dir. 90: SHELL

Shell Nro	Nodo N.ro	S11 kg/cmq	S22 kg/cmq	S12 kg/cmq	M11 kg/cmq	M22 kg/cmq	M12 kg/cmq	Nodo N.ro	S11 kg/cmq	S22 kg/cmq	S12 kg/cmq	M11 kg/cmq	M22 kg/cmq	M12 kg/cmq
	533	-0,04	-0,70	0,50	-0,73	-3,66	-0,71	1043	-0,08	-0,93	0,31	0,25	1,26	-0,73
32	1086	0,03	1,73	-0,13	-0,10	0,19	-0,22	1125	-0,18	0,73	0,45	-0,04	-0,10	-0,27
	493	0,11	1,75	0,26	-0,04	-0,22	-0,19	1052	-0,10	0,75	0,85	0,01	0,03	-0,23
33	1090	0,02	1,84	1,52	-0,14	-1,60	-0,47	1134	-0,15	0,95	2,03	0,07	0,35	-0,42
	494	0,15	1,87	1,88	0,45	2,26	0,01	1061	-0,02	0,98	2,39	-0,11	-0,53	0,06
34	1112	0,17	-0,91	-0,32	0,01	-0,47	-0,32	1143	0,24	-0,51	-0,94	0,01	0,22	-0,28
	533	0,09	-0,92	-0,92	0,19	0,96	-0,18	1072	0,17	-0,53	-1,54	-0,03	-0,13	-0,14
35	1116	0,17	-1,42	-0,16	0,01	0,90	-0,06	1154	0,30	-0,79	-0,96	-0,01	-0,25	-0,12
	534	0,05	-1,45	-0,92	-0,30	-1,52	-0,37	1083	0,17	-0,81	-1,73	0,10	0,52	-0,43
36	695	-1,72	-0,87	1,19	0,82	2,05	-0,61	696	-1,46	0,39	1,68	0,07	0,92	-0,52
	691	-0,38	-0,61	0,65	0,18	0,88	-0,10	692	-0,13	0,65	1,15	0,18	0,91	0,00
37	696	-1,81	0,41	1,72	0,08	0,92	-0,10	697	-1,99	-0,50	2,34	0,56	1,69	-0,06
	692	-0,27	0,72	1,00	0,18	0,91	-0,52	693	-0,45	-0,20	1,62	0,20	1,01	-0,48
38	697	-0,97	0,21	1,84	0,58	1,69	1,18	698	-2,63	-8,05	2,81	-1,42	-5,22	1,14
	693	-1,24	0,15	1,68	0,20	1,01	-1,62	34	-2,89	-8,10	2,66	2,64	13,20	-1,66
39	699	-0,40	-1,79	2,78	-0,07	-1,23	-0,40	700	-0,22	-0,90	2,43	0,21	0,63	-0,42
	694	-0,12	-1,73	2,08	0,39	2,36	-0,11	695	0,06	-0,85	1,72	0,41	0,02	-0,13
40	700	-0,57	-0,93	1,63	0,20	0,63	-0,19	701	-0,37	0,09	2,27	0,15	0,00	-0,21
	695	-1,54	-1,12	0,88	0,41	0,02	-0,49	696	-1,34	-0,11	1,51	0,11	1,12	-0,51
41	701	-0,30	0,11	1,36	0,15	0,00	-0,47	702	-0,53	-1,04	1,93	-0,02	0,26	-0,48
	696	-1,56	-0,14	1,54	0,12	1,13	-0,13	697	-1,80	-1,29	2,12	0,27	0,23	-0,15
42	702	-0,27	-1,11	1,51	0,01	0,27	-0,37	703	-0,41	-1,81	0,08	-0,30	-0,35	-0,42
	697	0,19	-1,01	1,61	0,29	0,24	-0,36	698	0,05	-1,71	0,18	-0,24	0,66	-0,40
43	704	-0,06	-0,24	2,86	-0,11	-1,41	-0,29	705	-0,01	0,00	2,73	0,16	0,27	-0,29
	699	-0,12	-0,26	2,70	0,51	1,62	-0,33	700	-0,07	-0,01	2,58	0,08	-0,03	-0,32
44	705	-0,02	0,02	1,86	0,16	0,27	-0,31	706	0,00	0,14	2,20	-0,14	-0,16	-0,38
	700	-0,37	-0,05	1,78	0,07	-0,03	-0,27	701	-0,35	0,07	2,12	0,21	0,29	-0,34
45	706	-0,06	0,13	1,28	-0,13	-0,15	-0,42	707	-0,07	0,08	1,37	-0,02	0,04	-0,48
	701	-0,27	0,08	1,21	0,21	0,29	-0,37	702	-0,28	0,03	1,30	-0,07	-0,02	-0,44
46	707	0,01	0,04	0,91	-0,01	0,04	-0,51	708	0,01	0,07	0,05	-0,33	-0,85	-0,49
	702	-0,12	0,01	0,88	-0,05	-0,02	-0,38	703	-0,11	0,05	0,03	-0,12	0,55	-0,35
47	709	-0,05	1,09	2,65	-0,05	-2,61	-0,04	710	-0,07	0,96	2,45	-0,23	0,39	-0,08
	704	0,18	1,13	2,90	0,55	1,88	-0,46	705	0,15	1,01	2,69	0,01	-0,47	-0,50
48	710	0,73	1,12	1,50	-0,17	0,40	-0,52	711	0,66	0,74	1,85	-0,22	-0,90	-0,61
	705	0,18	1,01	1,82	0,01	-0,48	-0,18	706	0,11	0,63	2,17	-0,08	0,18	-0,27
49	711	0,73	0,74	1,38	-0,23	-0,90	-0,27	712	0,85	1,31	1,62	-0,21	0,18	-0,33
	706	0,08	0,61	1,25	-0,06	0,18	-0,53	707	0,20	1,18	1,49	-0,12	-0,43	-0,59
50	712	-0,22	1,12	0,97	-0,27	0,17	-0,68	713	-0,17	1,37	0,05	-0,07	-1,83	-0,63
	707	0,16	1,20	1,04	-0,11	-0,43	-0,34	708	0,21	1,45	0,12	0,04	1,01	-0,29
51	148	1,22	4,22	1,30	-3,23	-16,13	0,89	714	0,62	1,19	1,94	-0,01	-0,05	0,83
	709	0,96	4,17	2,06	2,25	8,90	-1,88	710	0,36	1,14	2,69	-0,71	-2,01	-1,93
52	714	0,34	1,32	1,64	-0,01	-0,05	-0,49	715	0,32	1,21	1,78	-0,33	-1,65	-0,39
	710	0,88	1,43	1,74	-0,65	-2,00	-0,51	711	0,86	1,32	1,89	-0,11	-0,31	-0,41
53	715	0,39	1,18	1,02	-0,33	-1,65	-0,38	716	0,42	1,36	1,23	0,00	-0,02	-0,28
	711	0,97	1,30	1,42	-0,12	-0,32	-0,47	712	1,00	1,47	1,62	-0,62	-1,83	-0,37
54	716	1,23	1,00	0,15	0,00	-0,02	-1,57	149	1,97	4,72	1,44	-2,77	-13,85	-1,56
	712	0,78	0,91	0,97	-0,67	-1,84	1,00	713	1,52	4,63	2,26	1,73	7,17	1,00
55	721	2,22	1,00	-0,48	1,14	2,63	-0,74	722	1,90	-0,62	-1,30	0,02	0,81	-0,58
	717	0,55	0,67	-0,31	0,22	1,08	0,24	718	0,22	-0,96	-1,12	0,17	0,86	0,39
56	722	1,79	-0,56	-1,43	0,13	0,83	-0,24	723	1,83	-0,33	-1,85	0,01	0,54	-0,28
	718	0,09	-0,90	-0,89	0,17	0,86	-0,03	719	0,14	-0,66	-1,31	0,15	0,75	-0,07
57	723	0,97	-0,97	-1,75	0,04	0,54	-0,08	724	1,99	4,11	-2,97	-0,26	0,25	-0,20
	719	0,87	-0,99	-1,15	0,15	0,75	-0,25	40	1,88	4,09	-2,37	0,26	1,31	-0,37
58	725	0,52	2,98	-2,60	-0,04	-1,28	-0,47	726	0,27	1,72	-1,52	0,20	0,58	-0,53
	720	-0,07	2,86	-1,98	0,36	2,44	-0,03	721	-0,32	1,60	-0,91	0,58	-0,14	-0,09
59	726	0,67	1,71	-0,77	0,20	0,58	-0,22	727	0,28	-0,25	-1,61	0,14	0,02	-0,30
	721	2,07	1,99	0,18	0,59	-0,14	-0,58	722	1,68	0,03	-0,65	0,05	0,97	-0,67
60	727	0,53	-0,19	-0,71	0,10	0,01	-0,52	728	0,62	0,26	-1,39	-0,07	0,14	-0,47
	722	1,68	0,04	-0,78	0,16	0,99	-0,35	723	1,77	0,49	-1,46	0,00	0,49	-0,31
61	728	0,31	0,26	-1,04	-0,06	0,15	-0,51	729	0,49	1,17	-0,28	-0,19	0,34	-0,50
	723	0,10	0,21	-1,36	0,04	0,49	-0,29	724	0,28	1,12	-0,60	-0,35	-0,21	-0,28
62	730	0,06	0,74	-2,62	-0,02	-1,06	-0,34	731	-0,01	0,42	-2,00	0,09	0,14	-0,35
	725	0,11	0,75	-2,43	0,46	1,26	-0,31	726	0,04	0,43	-1,81	0,08	-0,04	-0,33
63	731	0,14	0,40	-1,27	0,08	0,14	-0,32	732	0,06	-0,03	-1,55	-0,10	-0,14	-0,40
	726	0,38	0,45	-1,06	0,07	-0,04	-0,34	727	0,29	0,02	-1,34	0,19	0,24	-0,41
64	732	0,08	-0,01	-0,61	-0,09	-0,13	-0,42	733	0,04	-0,20	-0,98	-0,10	-0,06	-0,47
	727	0,55	0,09	-0,44	0,14	0,23	-0,43	728	0,51	-0,11	-0,81	-0,08	0,12	-0,47
65	733	0,01	-0,18	-0,40	-0,09	-0,06	-0,52	734	0,03	-0,10	0,03	-0,21	-0,37	-0,48
	728	0,23	-0,13	-0,46	-0,06	0,12	-0,42	729	0,25	-0,05	-0,03	-0,22	0,19	-0,38
66	735	0,14	-0,92	-2,55	0,21	-1,03	-0,36	736	0,19	-0,71	-1,91	-0,22	-0,24	-0,36
	730	-0,25	-1,00	-2,45	0,37	0,86	-0,30	731	-0,21	-0,79	-1,82	0,02	-0,20	-0,30
67	736	-0,72	-0,87	-1,03	-0,16	-0,23	-0,40	737	-0,65	-0,55	-1,42	-0,22	-0,57	-0,47
	731	-0,16	-0,76	-1,09	0,01	-0,20	-0,33	732	-0,10	-0,44	-1,48	-0,08	-0,03	-0,39
68	737	-0,60	-0,55	-0,71	-0,22	-0,58	-0,39	738	-0,68	-0,97	-1,16	-0,21	-0,30	-0,42
	732	-0,05	-0,44	-0,54	-0,07	-0,02	-0,45	733	-0,14	-0,86	-1,00	-0,12	-0,19	-0,49
69	738	0,15	-0,82	-0,40	-0,26	-0,31	-0,50	739	0,09	-1,12	0,03	0,03	-0,80	-0,43
	733	-0,10	-0,87	-0,42	-0,11	-0,19	-0,47	734	-0,16	-1,17	0,01	-0,07	0,33	-0,40
70	154	-1,66	-3,82	-1,38	-0,56	-2,82	-0,48	740	-1,07	-0,89	-2,71	-0,31	-1,53	-0,56
	735	-1,31	-3,75	-0,54	0,62	1,06	-0,39	736	-0,72	-0,82	-1,87	-0,27	-0,53	-0,47
71	740	-0,39	-1,19	-1,22	-0,31	-1,53	-0,42	741	-0,35	-0,99	-1,67	-0,25	-1,25	-0,34
	736	-0,91	-1,30	-0,99	-0,22	-0,51	-0,55	737	-0,87	-1,09	-1,44	-0,21	-0,54	-0,47
72	741	-0,34	-0,99	-0,56	-0,25	-1,25	-0,41	742	-0,37	-1,14	-1,06	-0,24	-1,20	-0,33
	737	-0,81	-1,08	-0,72	-0,22	-0,54	-0,42	738	-0,85	-1,24	-1,22	-0,27	-0,59	-0,33
73	742	-1,00	-0,86	0,49	-0,24	-1,20	-0,33	155	-1,45	-3,11	-0,90	-0,57	-2,83	-0,33
	738	-0,65	-0,79	-0,46	-0,32	-0,60	-0,29	739	-1,10	-3,04	-1,85	0,39	1,03	-0,28
74	747	1,50	0,65	0,33	-0,70	-1,99	-0,14	748	1,32	-0,27	-0,04	0,01	-0,74	-0,20
	743	0,26	0,40	0,32	-0,08	-0,40	-0,45	744	0,08	-0,52	-0,05	-0,18	-0,90	-0,50
75	748	1,59	-0,28	-0,02	0,02	-0,74	-0,54	749	1,76	0,54	-0,62	-0,85	-2,38	-0,61
	744	0,16	-0,57	0,14	-0,18	-0,90	-0,04	745	0,32	0,25	-0,46	-0,09	-0,45	-0,11
76	749	0,85	-0,28	-0,04	-0,83	-2,38	-2,19	750	2,61	8,51	-1,03	1,80	7,69	-2,22
	745	1,08	-0,23	-0,56	-0,09	-0,45	1,32	75	2,84	8,56	-1,55	-3,59	-17,97	1,29

TENS. Corr. Tors. dir. 90: SHELL

Shell Nro	Nodo N.ro	S11 kg/cmq	S22 kg/cmq	S12 kg/cmq	M11 kg/cmq	M22 kg/cmq	M12 kg/cmq	Nodo N.ro	S11 kg/cmq	S22 kg/cmq	S12 kg/cmq	M11 kg/cmq	M22 kg/cmq	M12 kg/cmq
77	751	0,24	1,37	-1,23	0,32	1,42	-0,46	752	0,15	0,91	-0,48	-0,18	-0,50	-0,43
	746	0,03	1,33	-0,90	-0,18	-1,65	-0,37	747	-0,06	0,87	-0,16	-0,30	-0,06	-0,33
78	752	0,52	0,84	0,04	-0,14	-0,49	-0,48	753	0,33	-0,10	-0,59	-0,17	0,03	-0,51
	747	1,45	1,03	0,38	-0,31	-0,06	-0,17	748	1,26	0,09	-0,24	-0,08	-1,19	-0,19
79	753	0,29	-0,13	0,15	-0,18	0,03	-0,27	754	0,54	1,15	-0,58	-0,13	-0,48	-0,27
	748	1,49	0,11	-0,22	-0,07	-1,19	-0,59	749	1,75	1,39	-0,96	-0,38	-0,06	-0,59
80	754	0,17	1,27	-0,03	-0,17	-0,49	-0,33	755	0,33	2,09	1,22	0,43	1,45	-0,27
	749	-0,15	1,21	-0,38	-0,37	-0,06	-0,40	750	0,02	2,03	0,87	-0,07	-1,69	-0,34
81	756	-0,02	0,22	-1,12	0,28	1,59	-0,49	757	-0,02	0,21	-0,92	-0,09	-0,33	-0,50
	751	0,11	0,25	-1,13	-0,28	-1,59	-0,43	752	0,11	0,24	-0,93	-0,05	0,16	-0,44
82	757	-0,02	0,16	-0,35	-0,11	-0,33	-0,48	758	-0,03	0,11	-0,63	0,08	0,16	-0,40
	752	0,37	0,24	-0,41	-0,01	0,17	-0,47	753	0,36	0,18	-0,69	-0,25	-0,34	-0,39
83	758	0,02	0,11	0,08	0,08	0,16	-0,37	759	0,05	0,22	-0,08	-0,10	-0,35	-0,28
	753	0,29	0,16	0,05	-0,25	-0,34	-0,37	754	0,31	0,28	-0,11	0,01	0,20	-0,29
84	759	-0,01	0,27	0,47	-0,08	-0,35	-0,26	760	0,00	0,31	1,10	0,34	1,69	-0,29
	754	0,10	0,29	0,44	-0,04	0,19	-0,31	755	0,11	0,33	1,07	-0,20	-1,68	-0,34
85	761	0,03	-0,51	-0,99	0,31	2,26	-0,53	762	0,05	-0,43	-0,71	0,08	-0,41	-0,51
	756	-0,08	-0,53	-1,23	-0,43	-1,99	-0,40	757	-0,06	-0,46	-0,96	0,07	0,45	-0,37
86	762	-0,63	-0,54	-0,13	0,07	-0,41	-0,28	763	-0,56	-0,20	-0,40	0,11	0,78	-0,24
	757	-0,16	-0,44	-0,39	0,04	0,44	-0,53	758	-0,09	-0,11	-0,66	0,00	-0,23	-0,49
87	763	-0,66	-0,21	-0,09	0,10	0,78	-0,54	764	-0,78	-0,82	-0,32	0,10	-0,48	-0,49
	758	-0,06	-0,09	0,05	0,00	-0,23	-0,27	759	-0,19	-0,70	-0,18	0,06	0,47	-0,22
88	764	0,15	-0,70	0,24	0,12	-0,47	-0,22	765	0,09	-0,98	1,06	0,28	2,43	-0,21
	759	-0,09	-0,75	0,36	0,08	0,48	-0,40	760	-0,15	-1,03	1,18	-0,42	-2,11	-0,40
89	188	-0,98	-3,02	0,05	2,60	13,02	-1,44	766	-0,43	-0,27	-0,46	-0,17	-0,86	-1,44
	761	-0,89	-3,00	-0,50	-1,58	-7,18	0,85	762	-0,34	-0,25	-1,02	0,52	1,83	0,84
90	766	-0,11	-0,47	-0,35	-0,17	-0,86	-0,26	767	-0,14	-0,60	-0,31	0,25	1,26	-0,30
	762	-0,66	-0,58	-0,43	0,51	1,83	-0,40	763	-0,68	-0,71	-0,38	-0,05	-0,03	-0,43
91	767	-0,16	-0,59	0,11	0,25	1,26	-0,38	768	-0,18	-0,73	0,18	-0,22	-1,08	-0,43
	763	-0,79	-0,71	-0,07	-0,06	-0,03	-0,30	764	-0,81	-0,86	0,00	0,63	2,19	-0,35
92	768	-0,81	-0,33	0,49	-0,22	-1,08	1,09	189	-1,68	-4,68	-0,29	3,25	16,23	1,08
	764	-0,59	-0,29	0,57	0,65	2,19	-1,95	765	-1,46	-4,64	-0,22	-1,93	-8,64	-1,95
93	772	-0,26	0,23	-3,66	-0,10	0,04	-0,37	773	-0,36	-0,23	-3,08	0,07	0,26	-0,40
	769	-0,37	0,21	-1,69	-0,04	-0,21	-0,72	770	-0,47	-0,25	-1,11	0,04	0,18	-0,74
94	773	1,62	-0,38	-3,23	0,00	0,25	-0,26	774	1,66	-0,20	-4,39	0,38	0,71	-0,21
	770	0,66	-0,57	-1,04	0,04	0,18	-0,89	771	0,69	-0,39	-2,20	0,17	0,85	-0,84
95	774	1,54	-1,19	-3,88	0,35	0,71	0,84	720	3,82	10,19	-7,34	-0,23	-1,26	0,91
	771	2,69	-0,96	-2,11	0,17	0,85	-1,84	39	4,96	10,42	-5,57	1,47	7,33	-1,78
96	699	-0,20	-1,71	-2,91	-0,56	-1,74	-0,33	775	-0,09	-1,13	-4,44	-0,01	0,30	-0,36
	694	0,53	-1,56	-2,11	0,30	1,98	-0,25	772	0,65	-0,98	-3,64	-0,10	-0,16	-0,29
97	775	0,11	-1,10	-4,18	-0,02	0,30	-0,30	776	0,36	0,15	-4,30	0,03	-0,01	-0,29
	772	-0,14	-1,15	-3,84	-0,14	-0,16	-0,34	773	0,11	0,10	-3,97	0,07	0,25	-0,33
98	776	-0,30	-0,02	-4,12	0,06	0,00	-0,35	777	0,09	1,91	-4,49	0,06	-0,12	-0,36
	773	1,04	0,25	-4,12	0,00	0,23	-0,24	774	1,42	2,18	-4,49	0,29	0,24	-0,26
99	777	0,28	1,98	-4,65	0,07	-0,12	-0,39	725	0,47	2,92	-2,65	0,51	1,48	-0,36
	774	-0,75	1,77	-3,97	0,26	0,24	-0,29	720	-0,56	2,72	-1,97	-0,29	-1,54	-0,27
100	704	-0,03	-0,22	-2,83	-0,51	-1,64	-0,31	778	0,00	-0,05	-4,27	-0,09	0,20	-0,32
	699	0,12	-0,19	-2,80	0,11	1,61	-0,30	775	0,15	-0,02	-4,24	-0,11	-0,20	-0,30
101	778	-0,24	-0,10	-3,85	-0,08	0,20	-0,32	779	-0,16	0,29	-4,24	0,01	-0,02	-0,33
	775	0,35	0,01	-3,98	-0,12	-0,20	-0,31	776	0,43	0,40	-4,36	0,04	0,06	-0,33
102	779	0,17	0,29	-4,32	-0,02	-0,02	-0,33	780	0,23	0,60	-3,92	0,13	-0,09	-0,34
	776	-0,18	0,22	-4,18	0,07	0,06	-0,34	777	-0,12	0,53	-3,77	0,13	0,19	-0,34
103	780	0,04	0,68	-4,22	0,13	-0,09	-0,38	730	0,06	0,76	-2,67	0,38	1,00	-0,37
	777	-0,10	0,65	-3,93	0,13	0,19	-0,28	725	-0,08	0,73	-2,39	0,01	-1,04	-0,27
104	709	-0,48	0,98	-2,32	-0,72	-1,91	-0,29	781	-0,52	0,80	-3,91	-0,02	0,08	-0,31
	704	0,27	1,13	-3,11	0,14	1,60	-0,32	778	0,23	0,95	-4,70	-0,18	-0,26	-0,34
105	781	0,43	0,95	-4,03	-0,03	0,08	-0,28	782	0,27	0,18	-4,00	-0,03	-0,12	-0,27
	778	0,06	0,88	-4,29	-0,17	-0,26	-0,33	779	-0,10	0,11	-4,26	0,02	0,05	-0,32
106	782	0,08	0,16	-4,32	-0,01	-0,11	-0,20	783	-0,07	-0,58	-3,69	0,01	0,20	-0,24
	779	0,07	0,16	-4,34	-0,01	0,05	-0,37	780	-0,08	-0,59	-3,71	0,15	0,04	-0,41
107	783	0,25	-0,50	-3,92	-0,01	0,19	-0,48	735	0,16	-0,93	-2,52	0,43	0,53	-0,49
	780	-0,07	-0,56	-4,01	0,16	0,05	-0,23	730	-0,16	-0,99	-2,60	0,06	-0,63	-0,24
108	148	2,42	3,93	-2,89	0,13	0,63	-0,87	784	1,72	0,45	-1,30	0,02	0,09	-0,76
	709	1,69	3,79	-5,99	-0,20	0,73	-0,01	781	1,00	0,31	-4,39	-0,06	-0,11	0,09
109	784	0,48	0,81	-3,16	0,02	0,09	-0,39	785	0,31	-0,05	-2,58	-0,03	-0,17	-0,37
	781	0,63	0,84	-4,50	-0,07	-0,12	-0,30	782	0,46	-0,01	-3,92	-0,01	-0,01	-0,28
110	785	0,01	0,04	-3,50	-0,03	-0,17	-0,38	786	-0,17	-0,89	-2,76	0,05	0,23	-0,37
	782	0,00	0,04	-4,25	0,01	-0,01	-0,29	783	-0,18	-0,89	-3,51	-0,14	-0,57	-0,28
111	786	-0,37	-0,83	-4,05	0,05	0,23	-1,33	154	-1,03	-4,14	-3,16	-1,38	-6,90	-1,40
	783	-0,03	-0,76	-3,74	-0,16	-0,57	0,71	735	-0,69	-4,07	-2,85	0,96	3,19	0,63
112	790	-1,49	0,36	-1,20	0,42	0,80	-0,71	791	-1,32	1,20	-0,36	-0,04	0,12	-0,66
	787	-0,42	0,57	-0,49	0,18	0,91	0,13	788	-0,25	1,41	0,35	0,02	0,11	0,18
113	791	-0,38	1,09	-0,07	0,06	0,14	-0,62	792	-0,31	1,45	-0,17	-0,36	-0,53	-0,68
	788	0,35	1,24	0,20	0,02	0,11	0,14	789	0,43	1,60	0,10	-0,12	-0,58	0,08
114	792	-0,06	1,40	0,43	-0,35	-0,53	-1,47	724	0,51	4,30	0,27	1,25	4,78	-1,46
	789	0,63	1,54	-0,07	-0,12	-0,58	0,79	40	1,21	4,44	-0,22	-1,92	-9,61	0,81
115	703	-0,43	-1,71	0,13	-0,25	-0,28	-0,44	793	-0,28	-0,97	-1,11	-0,07	0,02	-0,50
	698	0,37	-1,55	0,09	-0,25	0,17	-0,30	790	0,51	-0,81	-1,15	0,19	-0,23	-0,36
116	793	-0,24	-0,96	-1,16	-0,09	0,02	-0,36	794	0,09	0,67	-0,72	0,05	0,05	-0,42
	790	-1,30	-1,17	-1,88	0,21	-0,23	-0,59	791	-0,98	0,46	-1,44	-0,05	0,10	-0,66
117	794	-0,35	0,56	-0,94	-0,03	0,03	-0,43	795	-0,22	1,22	-0,58	0,08	0,02	-0,36
	791	-0,60	0,51	-1,14	0,06	0,12	-0,64	792	-0,47	1,17	-0,78	-0,16	0,45	-0,57
118	795	0,02	1,26	-0,56	0,07	0,02	-0,59	729	-0,03	1,02	0,17	0,29	0,59	-0,53
	792	-0,41	1,18	-0,18	-0,15	0,45	-0,26	724	-0,46	0,94	0,55	0,18	-0,54	-0,20
119	708	-0,04	0,10	0,28	-0,21	-0,16	-0,41	796	-0,04	0,07	-0,83	0,01	0,01	-0,38
	703	-0,01	0,11	0,07	-0,20	-0,02	-0,43	793	-0,02	0,08	-1,04	-0,10	-0,10	-0,40
120	796	-0,24	0,05	-0,75	-0,01	0,01	-0,35	797	-0,22	0,16	-0,79	-0,02	0,01	-0,34
	793	-0,02	0,10	-1,09	-0,11	-0,10	-0,42	794	0,00	0,20	-1,12	0,05	0,05	-0,42
121	797	0,09	0,19	-1,08	0,01	0,02	-0,34	798	0,09	0,16	-0,58	0,02	0,04	-0,35
	794	-0,43	0,08	-1,34	-0,03	0,03	-0,42	795	-0,43	0,06	-0,84	0,11	0,18	-0,43
122	798	0,11	0,16	-0,83	0,01	0,03	-0,42	734	0,05	-0,14	-0,04	0,15	-0,02	-0,45

TENS. Corr. Tors. dir. 90: SHELL

Shell Nro	Nodo N.ro	S11 kg/cmq	S22 kg/cmq	S12 kg/cmq	M11 kg/cmq	M22 kg/cmq	M12 kg/cmq	Nodo N.ro	S11 kg/cmq	S22 kg/cmq	S12 kg/cmq	M11 kg/cmq	M22 kg/cmq	M12 kg/cmq
	795	-0,20	0,10	-0,82	0,11	0,17	-0,37	729	-0,26	-0,20	-0,03	0,21	0,20	-0,40
123	713	-0,43	1,31	0,70	0,15	-0,28	-0,28	799	-0,50	0,96	-0,56	-0,09	0,32	-0,22
	708	0,23	1,44	0,00	-0,15	0,13	-0,50	796	0,15	1,09	-1,27	-0,02	-0,13	-0,44
124	799	0,53	1,15	-0,93	-0,07	0,33	-0,43	800	0,33	0,15	-0,77	0,00	-0,04	-0,45
	796	0,03	1,05	-1,19	-0,04	-0,14	-0,29	797	-0,17	0,05	-1,03	-0,02	0,02	-0,31
125	800	0,16	0,12	-1,07	-0,04	-0,05	-0,43	801	0,00	-0,69	-0,58	0,05	-0,29	-0,41
	797	0,08	0,10	-1,32	0,01	0,03	-0,33	798	-0,08	-0,70	-0,83	0,04	0,12	-0,31
126	801	0,26	-0,64	-0,78	0,06	-0,29	-0,22	739	0,16	-1,14	0,15	-0,09	0,03	-0,26
	798	-0,06	-0,70	-1,08	0,02	0,12	-0,46	734	-0,16	-1,20	-0,16	0,19	0,18	-0,49
127	149	2,43	4,75	-0,22	-1,71	-8,57	0,84	802	1,60	0,59	1,39	0,06	0,31	0,82
	713	1,71	4,60	-2,54	1,06	4,23	-1,50	799	0,88	0,45	-0,93	-0,31	-0,76	-1,52
128	802	0,46	0,92	-0,03	0,06	0,31	-0,24	803	0,29	0,03	0,46	-0,02	-0,12	-0,21
	799	0,73	0,97	-1,30	-0,28	-0,76	-0,40	800	0,56	0,08	-0,80	0,01	-0,03	-0,37
129	803	0,03	0,10	-0,33	-0,02	-0,12	-0,22	804	-0,15	-0,79	0,18	-0,10	-0,48	-0,25
	800	0,14	0,13	-1,10	-0,03	-0,04	-0,36	801	-0,04	-0,77	-0,59	0,22	0,57	-0,38
130	804	-0,35	-0,73	-0,73	-0,10	-0,48	0,66	155	-0,89	-3,39	-0,26	1,38	6,88	0,66
	801	0,00	-0,66	-0,79	0,23	0,57	-1,32	739	-0,53	-3,32	-0,32	-0,79	-3,46	-1,33
131	808	0,41	-1,31	1,16	0,11	0,12	-0,30	809	0,57	-0,51	0,88	0,17	-0,39	-0,14
	805	-0,28	-1,45	0,86	-0,05	-0,25	-0,09	806	-0,12	-0,65	0,58	-0,06	-0,29	0,07
132	809	-0,53	-0,56	0,91	0,10	-0,41	-0,28	810	-0,62	-0,98	1,37	0,00	-2,12	0,00
	806	-0,24	-0,50	0,70	-0,06	-0,29	0,19	807	-0,32	-0,92	1,17	0,04	0,18	0,47
133	810	-0,22	-0,35	1,39	-0,11	-2,15	-1,44	811	-1,53	-6,89	1,68	0,47	-0,87	-1,00
	807	-0,68	-0,44	1,43	0,04	0,18	1,90	96	-1,99	-6,99	1,71	-2,04	-10,18	2,34
134	751	0,24	1,38	1,20	0,11	0,70	-0,37	812	-0,05	-0,10	2,46	0,05	-0,35	-0,38
	746	0,34	1,40	1,18	-0,26	-1,12	-0,41	808	0,05	-0,08	2,44	0,15	0,11	-0,42
135	812	0,14	-0,31	2,23	0,03	-0,36	-0,50	813	0,04	-0,81	1,72	0,07	-0,29	-0,55
	808	0,73	-0,20	1,89	0,11	0,11	-0,27	809	0,63	-0,70	1,38	0,14	-0,54	-0,32
136	813	0,01	-0,57	1,59	0,09	-0,28	-0,62	814	-0,16	-1,39	1,78	-0,02	-0,54	-0,79
	809	-0,52	-0,68	1,41	0,07	-0,55	-0,23	810	-0,68	-1,49	1,59	0,16	-1,32	-0,40
137	814	-0,02	-1,53	1,66	0,03	-0,53	-0,76	815	-0,33	-3,09	0,16	0,00	-0,55	-1,09
	810	0,20	-1,49	1,61	0,05	-1,35	-0,41	811	-0,11	-3,04	0,11	0,20	-2,22	-0,74
138	756	0,04	0,21	1,11	0,18	0,61	-0,45	816	-0,04	-0,18	2,09	-0,02	-0,13	-0,47
	751	0,10	0,22	1,22	-0,17	-0,69	-0,43	812	0,02	-0,17	2,20	0,11	-0,02	-0,44
139	816	0,11	-0,17	1,88	-0,01	-0,12	-0,47	817	0,04	-0,54	1,98	-0,03	0,12	-0,60
	812	0,06	-0,18	1,97	0,10	-0,02	-0,45	813	-0,02	-0,55	2,06	0,06	-0,33	-0,58
140	817	-0,01	-0,50	1,97	-0,06	0,12	-0,61	818	-0,07	-0,82	1,51	-0,05	0,23	-0,80
	813	0,08	-0,48	1,93	0,08	-0,33	-0,59	814	0,02	-0,80	1,48	-0,01	-0,52	-0,78
141	818	-0,04	-0,85	1,51	-0,10	0,22	-0,82	819	-0,11	-1,17	0,18	0,02	0,29	-1,02
	814	0,07	-0,83	1,36	0,04	-0,51	-0,78	815	0,01	-1,14	0,03	-0,02	-0,66	-0,98
142	761	-0,01	-0,58	0,80	0,31	1,11	-0,47	820	0,00	-0,52	2,00	-0,04	-0,10	-0,47
	756	-0,04	-0,58	1,31	-0,10	-0,80	-0,41	816	-0,02	-0,52	2,50	0,04	0,21	-0,41
143	820	-0,29	-0,37	1,85	-0,01	-0,09	-0,36	821	-0,28	-0,32	1,54	-0,10	0,37	-0,42
	816	-0,02	-0,32	2,29	0,05	0,21	-0,51	817	-0,01	-0,26	1,99	-0,04	0,08	-0,56
144	821	0,16	-0,32	1,94	-0,02	0,39	-0,32	822	0,22	-0,02	1,42	-0,31	0,94	-0,51
	817	0,04	-0,35	1,98	-0,07	0,07	-0,62	818	0,10	-0,04	1,45	-0,05	0,25	-0,81
145	822	-0,14	-0,07	1,72	-0,21	0,95	-0,56	823	-0,01	0,59	0,22	-0,16	1,65	-0,88
	818	0,08	-0,02	1,45	-0,09	0,25	-0,79	819	0,21	0,63	-0,06	0,00	0,19	-1,11
146	188	-1,45	-2,17	1,10	-0,22	-1,12	0,01	824	-0,92	0,52	-0,32	0,06	0,29	-0,02
	761	-1,42	-2,16	3,66	0,03	-0,29	-0,65	820	-0,88	0,53	2,24	0,00	0,10	-0,68
147	824	-0,16	-0,47	1,67	0,06	0,29	-0,31	825	-0,08	-0,07	1,09	0,10	0,49	-0,23
	820	-0,29	-0,50	2,09	0,03	0,11	-0,40	821	-0,21	-0,09	1,51	-0,15	0,12	-0,32
148	825	-0,08	-0,07	1,81	0,10	0,49	-0,26	826	-0,03	0,17	0,87	-0,22	-1,10	0,01
	821	0,18	-0,02	1,91	-0,07	0,14	-0,32	822	0,23	0,23	0,98	-0,13	1,81	-0,05
149	826	0,17	-0,09	1,99	-0,22	-1,10	1,59	210	0,83	3,25	1,00	1,82	9,11	1,99
	822	0,07	-0,10	1,28	-0,04	1,83	-1,59	823	0,74	3,23	0,30	-0,43	0,29	-1,18
150	830	0,65	-1,52	1,37	-0,25	-0,86	-0,39	831	0,83	-0,61	0,99	0,08	-0,18	-0,37
	827	-0,31	-1,71	1,03	0,06	0,29	-0,44	828	-0,13	-0,80	0,65	-0,05	-0,23	-0,42
151	831	-0,64	-0,65	1,05	0,06	-0,18	-0,40	832	-0,74	-1,16	1,69	-0,02	-0,40	-0,33
	828	-0,30	-0,58	0,81	-0,05	-0,23	-0,36	829	-0,40	-1,09	1,45	-0,03	-0,13	-0,29
152	832	-0,26	-0,36	1,73	-0,02	-0,40	-0,54	833	-1,95	-8,80	2,13	0,06	-0,22	-0,46
	829	-0,86	-0,48	1,80	-0,03	-0,13	-0,09	97	-2,55	-8,92	2,20	-0,30	-1,52	-0,02
153	755	0,36	2,13	1,18	0,00	-0,66	-0,43	834	-0,06	0,04	2,97	-0,01	0,16	-0,42
	750	0,45	2,15	1,22	0,35	1,04	-0,24	830	0,03	0,05	3,01	-0,15	-0,39	-0,23
154	834	0,23	-0,25	2,78	0,01	0,17	-0,34	835	0,08	-1,03	2,11	-0,03	-0,11	-0,37
	830	1,06	-0,09	2,38	-0,15	-0,39	-0,27	831	0,90	-0,86	1,71	0,06	-0,27	-0,30
155	835	0,04	-0,71	2,00	-0,03	-0,11	-0,36	836	-0,17	-1,74	2,24	0,01	-0,11	-0,42
	831	-0,62	-0,84	1,77	0,04	-0,27	-0,35	832	-0,83	-1,87	2,01	0,00	-0,28	-0,42
156	836	-0,01	-1,93	2,12	0,00	-0,11	-0,43	837	-0,41	-3,93	0,20	0,00	-0,10	-0,48
	832	0,26	-1,87	2,06	0,00	-0,28	-0,39	833	-0,15	-3,88	0,14	0,03	-0,40	-0,44
157	760	0,07	0,30	1,08	-0,10	-0,41	-0,35	838	-0,03	-0,23	2,48	0,01	0,14	-0,41
	755	0,12	0,31	1,22	0,24	0,53	-0,33	834	0,02	-0,22	2,62	-0,06	-0,11	-0,39
158	838	0,15	-0,22	2,33	0,01	0,14	-0,39	839	0,05	-0,70	2,47	-0,01	0,05	-0,39
	834	0,09	-0,23	2,43	-0,05	-0,10	-0,37	835	0,00	-0,71	2,57	-0,02	-0,06	-0,38
159	839	-0,02	-0,65	2,52	-0,01	0,05	-0,38	840	-0,10	-1,03	1,93	-0,01	0,10	-0,42
	835	0,13	-0,62	2,47	-0,02	-0,06	-0,38	836	0,05	-1,00	1,88	0,01	-0,11	-0,42
160	840	-0,06	-1,08	1,95	-0,02	0,10	-0,42	841	-0,13	-1,47	0,23	0,00	0,10	-0,47
	836	0,10	-1,05	1,75	0,00	-0,11	-0,42	837	0,02	-1,44	0,03	0,00	-0,12	-0,47
161	765	-0,01	-1,06	0,73	-0,30	-0,79	-0,29	842	0,04	-0,81	2,42	0,08	0,23	-0,32
	760	-0,09	-1,08	1,30	0,10	0,61	-0,39	838	-0,04	-0,83	2,99	-0,03	-0,09	-0,43
162	842	-0,47	-0,64	2,32	0,07	0,22	-0,33	843	-0,43	-0,46	1,93	-0,02	0,20	-0,33
	838	-0,05	-0,56	2,84	-0,03	-0,09	-0,39	839	-0,01	-0,38	2,44	0,00	0,09	-0,39
163	843	0,20	-0,46	2,47	0,00	0,20	-0,34	844	0,28	-0,04	1,83	-0,04	0,28	-0,38
	839	0,04	-0,50	2,49	-0,01	0,09	-0,38	840	0,12	-0,07	1,84	-0,01	0,10	-0,42
164	844	-0,20	-0,10	2,23	-0,03	0,28	-0,38	845	-0,02	0,81	0,29	-0,03	0,42	-0,44
	840	0,10	-0,04	1,86	-0,02	0,10	-0,42	841	0,28	0,87	-0,08	0,00	0,09	-0,49
165	189	-2,08	-3,71	1,37	0,90	4,51	-0,97	846	-1,24	0,53	-0,43	-0,08	-0,42	-0,92
	765	-1,98	-3,68	4,38	-0,39	-1,25	0,18	842	-1,13	0,55	2,58	0,15	0,57	0,23
166	846	-0,23	-0,79	2,02	-0,08	-0,42	-0,31	847	-0,12	-0,21	1,35	0,07	0,37	-0,29
	842	-0,45	-0,83	2,48	0,14	0,57	-0,42	843	-0,34	-0,25	1,81	-0,05	0,07	-0,41
167	847	-0,13	-0,19	2,26	0,07	0,37	-0,36	848	-0,06	0,16	1,09	-0,02	-0,08	-0,29
	843	0,20	-0,13	2,36	-0,03	0,07	-0,34	844	0,27	0,22	1,19	-0,01	0,47	-0,27

TENS. Corr. Tors. dir. 90: SHELL

Shell Nro	Nodo N.ro	S11 kg/cmq	S22 kg/cmq	S12 kg/cmq	M11 kg/cmq	M22 kg/cmq	M12 kg/cmq	Nodo N.ro	S11 kg/cmq	S22 kg/cmq	S12 kg/cmq	M11 kg/cmq	M22 kg/cmq	M12 kg/cmq
168	848	0,22	-0,22	2,53	-0,02	-0,08	0,03	211	1,13	4,30	1,36	0,38	1,89	0,12
	844	0,09	-0,24	1,60	0,01	0,47	-0,58	845	1,00	4,28	0,43	-0,09	0,16	-0,49
169	850	-0,15	1,88	1,22	0,15	1,17	-0,12	851	-0,19	1,70	1,45	-0,39	-0,69	-0,23
	714	0,36	1,98	1,35	-0,61	-3,03	-0,31	715	0,33	1,80	1,58	-0,17	-0,84	-0,42
170	851	-0,34	1,70	1,17	-0,40	-0,69	-0,37	852	-0,28	1,97	1,48	0,17	1,03	-0,46
	715	0,27	1,82	0,83	-0,17	-0,84	-0,32	716	0,32	2,09	1,13	-0,52	-2,60	-0,41
171	852	-0,56	2,41	1,30	0,10	1,02	1,01	853	-0,92	0,60	2,59	-0,72	-5,53	1,10
	716	-0,47	2,43	0,06	-0,52	-2,60	-1,92	149	-0,83	0,62	1,35	1,92	9,60	-1,83
172	854	0,00	1,72	1,33	-0,11	-1,68	-0,39	855	0,01	1,76	1,39	-0,03	0,35	-0,42
	849	0,09	1,73	1,35	0,64	1,45	-0,30	850	0,10	1,77	1,41	-0,33	-0,91	-0,33
173	855	0,24	1,82	1,09	-0,05	0,34	-0,35	856	0,25	1,89	1,50	-0,13	-0,43	-0,29
	850	-0,16	1,74	1,08	-0,26	-0,90	-0,41	851	-0,15	1,81	1,49	-0,26	-0,04	-0,35
174	856	0,33	1,91	1,25	-0,13	-0,43	-0,32	857	0,32	1,88	1,69	-0,03	0,26	-0,26
	851	-0,25	1,80	1,22	-0,27	-0,04	-0,27	852	-0,25	1,77	1,65	-0,19	-0,78	-0,22
175	857	-0,15	1,77	1,59	-0,02	0,26	-0,20	858	-0,14	1,80	0,96	0,01	-1,29	-0,23
	852	0,29	1,86	1,48	-0,26	-0,79	-0,29	853	0,29	1,89	0,85	0,60	1,09	-0,32
176	263	0,58	2,28	0,87	-1,27	-6,37	0,33	859	0,45	1,64	1,32	0,11	0,57	0,29
	854	0,21	2,20	1,00	0,94	3,59	-1,00	855	0,08	1,57	1,46	-0,28	-0,89	-1,04
177	859	0,35	1,68	1,12	0,11	0,57	-0,36	860	0,36	1,73	1,44	-0,06	-0,29	-0,31
	855	0,24	1,66	1,15	-0,30	-0,90	-0,35	856	0,25	1,71	1,47	-0,05	-0,04	-0,30
178	860	0,38	1,72	1,08	-0,06	-0,29	-0,31	861	0,39	1,74	1,37	0,10	0,48	-0,27
	856	0,35	1,71	1,22	-0,05	-0,04	-0,31	857	0,36	1,73	1,52	-0,24	-0,81	-0,27
179	861	0,84	1,55	0,84	0,10	0,48	-0,88	264	1,08	2,78	1,51	-1,13	-5,64	-0,94
	857	0,31	1,44	1,42	-0,23	-0,81	0,38	858	0,56	2,67	2,09	0,86	2,99	0,32
180	863	0,20	-1,80	-0,89	-0,27	-0,29	-0,16	864	0,25	-1,54	-1,47	-0,27	-0,46	-0,28
	740	-0,28	-1,90	-1,18	-0,31	-1,54	-0,25	741	-0,23	-1,63	-1,76	-0,24	-1,20	-0,37
181	864	0,23	-1,54	-0,93	-0,28	-0,46	-0,31	865	0,21	-1,64	-1,52	-0,19	-0,23	-0,41
	741	-0,23	-1,63	-0,66	-0,24	-1,20	-0,34	742	-0,24	-1,73	-1,24	-0,27	-1,36	-0,45
182	865	0,50	-1,98	-1,22	-0,26	-0,25	-0,24	866	0,65	-1,21	-2,55	0,51	0,60	-0,18
	742	0,40	-2,00	0,31	-0,27	-1,36	-0,68	155	0,55	-1,23	-1,03	-0,25	-1,24	-0,63
183	867	0,11	-1,67	-1,27	0,16	-0,14	-0,33	868	0,11	-1,69	-1,08	-0,03	-0,19	-0,33
	862	-0,21	-1,73	-1,40	0,39	-0,39	-0,52	863	-0,21	-1,75	-1,21	-0,32	-0,18	-0,52
184	868	-0,22	-1,77	-0,82	-0,05	-0,19	-0,43	869	-0,21	-1,73	-1,41	-0,13	-0,11	-0,35
	863	0,16	-1,70	-0,90	-0,24	-0,17	-0,34	864	0,16	-1,66	-1,49	-0,26	-0,43	-0,26
185	869	-0,23	-1,74	-0,98	-0,13	-0,11	-0,29	870	-0,21	-1,66	-1,56	-0,04	-0,19	-0,22
	864	0,14	-1,66	-0,94	-0,27	-0,43	-0,34	865	0,16	-1,58	-1,52	-0,19	-0,23	-0,27
186	870	0,11	-1,58	-1,33	-0,03	-0,18	-0,26	871	0,13	-1,46	-1,06	0,15	-0,16	-0,26
	865	-0,22	-1,64	-1,22	-0,26	-0,24	-0,17	866	-0,20	-1,53	-0,95	0,33	-0,28	-0,17
187	269	-0,79	-2,04	-1,02	-0,12	-0,58	-0,22	872	-0,69	-1,53	-1,77	-0,02	-0,11	-0,28
	867	-0,33	-1,95	-0,43	0,19	0,02	-0,39	868	-0,23	-1,44	-1,18	-0,03	-0,17	-0,45
188	872	-0,37	-1,67	-0,96	-0,02	-0,11	-0,34	873	-0,36	-1,61	-1,47	-0,02	-0,10	-0,30
	868	-0,26	-1,65	-0,92	-0,05	-0,17	-0,37	869	-0,25	-1,59	-1,43	-0,14	-0,15	-0,33
189	873	-0,36	-1,61	-0,89	-0,02	-0,10	-0,31	874	-0,35	-1,54	-1,39	-0,01	-0,07	-0,28
	869	-0,28	-1,59	-0,99	-0,14	-0,15	-0,30	870	-0,27	-1,53	-1,49	-0,04	-0,18	-0,27
190	874	-0,72	-1,39	-0,54	-0,01	-0,07	-0,35	270	-0,82	-1,88	-1,32	-0,07	-0,36	-0,41
	870	-0,29	-1,30	-1,27	-0,02	-0,18	-0,19	871	-0,39	-1,80	-2,05	0,15	-0,15	-0,25
191	876	0,22	-1,02	-0,01	-0,21	-1,31	-0,49	877	0,23	-0,98	-0,02	0,34	0,62	-0,40
	766	-0,21	-1,10	-0,10	0,47	2,33	-0,35	767	-0,21	-1,06	-0,11	0,03	0,13	-0,25
192	877	0,34	-0,96	0,13	0,35	0,62	-0,20	878	0,26	-1,40	0,11	-0,28	-1,67	-0,10
	767	-0,20	-1,07	0,30	0,03	0,13	-0,41	768	-0,29	-1,51	0,29	0,57	2,83	-0,31
193	878	0,43	-1,84	0,31	-0,21	-1,65	-1,77	879	0,91	0,54	-0,55	1,06	6,95	-1,85
	768	0,30	-1,86	0,60	0,57	2,83	1,39	189	0,77	0,51	-0,26	-2,52	-12,58	1,32
194	880	0,03	-0,81	-0,28	0,25	1,78	-0,24	881	0,01	-0,93	0,03	-0,01	-0,41	-0,21
	875	-0,08	-0,83	-0,29	-0,57	-1,76	-0,31	876	-0,11	-0,95	0,02	0,24	0,68	-0,29
195	881	-0,22	-0,99	0,23	0,01	-0,40	-0,26	882	-0,27	-1,20	-0,05	0,08	0,42	-0,32
	876	0,25	-0,90	0,26	0,18	0,67	-0,23	877	0,21	-1,11	-0,02	0,18	-0,21	-0,29
196	882	-0,29	-1,21	0,10	0,08	0,42	-0,32	883	-0,31	-1,29	-0,25	0,00	-0,49	-0,38
	877	0,32	-1,09	0,13	0,18	-0,21	-0,36	878	0,31	-1,16	-0,22	0,20	0,76	-0,42
197	883	0,07	-1,18	-0,07	-0,03	-0,49	-0,43	884	0,03	-1,35	0,46	0,29	2,15	-0,37
	878	-0,14	-1,22	-0,03	0,27	0,77	-0,37	879	-0,17	-1,39	0,51	-0,75	-2,11	-0,32
198	303	-0,58	-1,90	0,27	1,27	6,34	-0,89	885	-0,37	-0,82	0,00	-0,16	-0,80	-0,88
	880	-0,36	-1,86	0,12	-0,84	-3,67	0,33	881	-0,15	-0,78	-0,15	0,26	0,93	0,34
199	885	-0,19	-0,93	0,05	-0,16	-0,80	-0,26	886	-0,22	-1,09	-0,04	0,07	0,35	-0,29
	881	-0,23	-0,94	0,06	0,28	0,94	-0,31	882	-0,26	-1,10	-0,03	-0,03	-0,13	-0,34
200	886	-0,22	-1,10	0,17	0,07	0,35	-0,32	887	-0,23	-1,16	0,08	-0,19	-0,96	-0,36
	882	-0,29	-1,11	0,12	-0,03	-0,13	-0,29	883	-0,30	-1,18	0,04	0,33	1,13	-0,32
201	887	-0,53	-0,98	0,19	-0,19	-0,96	0,40	304	-0,87	-2,69	-0,22	1,58	7,89	0,43
	883	-0,19	-0,92	0,21	0,30	1,12	-1,12	884	-0,53	-2,63	-0,19	-1,04	-4,54	-1,10
202	888	-0,32	1,21	-1,73	-0,12	-0,20	-0,34	889	-0,55	0,06	-1,01	-0,02	-0,05	-0,37
	784	0,05	1,28	-1,38	0,00	-0,01	-0,42	785	-0,18	0,13	-0,66	0,00	-0,02	-0,44
203	889	-0,01	0,12	-1,44	-0,06	-0,06	-0,38	890	-0,24	-1,04	-0,83	0,28	0,79	-0,35
	785	-0,07	0,11	-1,58	0,00	-0,02	-0,45	786	-0,30	-1,05	-0,96	-0,14	-0,72	-0,42
204	890	-0,10	-1,00	-1,09	0,24	0,78	0,51	862	-0,12	-1,06	-0,61	-0,37	-3,60	0,63
	786	-0,34	-1,04	-2,25	-0,14	-0,72	-1,30	154	-0,35	-1,11	-1,77	1,35	6,73	-1,18
205	854	-0,23	1,69	-1,09	-0,27	-0,52	-0,37	891	-0,41	0,78	-1,62	-0,01	-0,04	-0,33
	849	0,52	1,84	-0,95	-0,18	0,41	-0,30	888	0,34	0,93	-1,49	-0,08	-0,11	-0,26
206	891	0,27	0,92	-1,74	-0,01	-0,04	-0,26	892	0,09	0,03	-1,18	-0,02	-0,09	-0,23
	888	-0,23	0,82	-1,72	-0,11	-0,11	-0,33	889	-0,41	-0,07	-1,17	0,01	0,07	-0,31
207	892	0,08	0,03	-1,52	0,00	-0,08	-0,25	893	-0,11	-0,90	-1,13	0,03	0,35	-0,28
	889	0,03	0,02	-1,60	-0,04	0,06	-0,28	890	-0,16	-0,91	-1,21	0,07	-0,29	-0,31
208	893	0,11	-0,87	-1,25	0,03	0,35	-0,27	867	-0,06	-1,70	-1,04	0,01	-0,76	-0,36
	890	0,04	-0,88	-1,47	0,03	-0,30	-0,33	862	-0,13	-1,71	-1,26	0,56	1,01	-0,42
209	263	1,09	2,16	-1,26	0,12	0,62	-0,41	894	0,78	0,59	-0,40	0,04	0,18	-0,36
	854	0,53	2,05	-2,33	-0,22	-0,26	-0,22	891	0,21	0,48	-1,47	-0,02	-0,09	-0,17
210	894	0,20	0,74	-1,25	0,04	0,18	-0,31	895	0,03	-0,10	-0,84	-0,01	-0,05	-0,30
	891	0,32	0,77	-1,58	-0,03	-0,10	-0,23	892	0,15	-0,08	-1,17	0,00	0,02	-0,23
211	895	0,00	-0,09	-1,26	-0,01	-0,05	-0,31	896	-0,16	-0,89	-0,95	0,02	0,10	-0,30
	892	0,11	-0,07	-1,51	0,02	0,02	-0,23	893	-0,05	-0,87	-1,19	-0,10	-0,28	-0,22
212	896	-0,17	-0,89	-1,42	0,02	0,10	-0,63	269	-0,43	-2,19	-1,31	-0,78	-3,89	-0,66
	893	0,14	-0,83	-1,32	-0,10	-0,28	0,13	867	-0,12	-2,13	-1,20	0,66	2,48	0,10
213	897	-0,38	1,33	0,73	0,30	0,94	-0,27	898	-0,61	0,21	1,32	-0,06	-0,02	-0,25

TENS. Corr. Tors. dir. 90: SHELL

Shell Nro	Nodo N.ro	S11 kg/cmq	S22 kg/cmq	S12 kg/cmq	M11 kg/cmq	M22 kg/cmq	M12 kg/cmq	Nodo N.ro	S11 kg/cmq	S22 kg/cmq	S12 kg/cmq	M11 kg/cmq	M22 kg/cmq	M12 kg/cmq
	802	0,09	1,42	1,16	-0,17	-0,86	-0,18	803	-0,14	0,30	1,75	-0,02	-0,09	-0,16
214	898	0,00	0,27	0,98	0,00	-0,01	-0,25	899	-0,22	-0,82	1,43	-0,32	-0,80	-0,29
	803	-0,01	0,27	0,96	-0,02	-0,09	-0,17	804	-0,23	-0,82	1,41	0,11	0,53	-0,21
215	899	-0,02	-0,80	1,23	-0,29	-0,79	-1,12	866	-0,03	-0,89	1,48	0,48	3,80	-1,24
	804	-0,17	-0,83	0,50	0,11	0,53	0,62	155	-0,19	-0,92	0,75	-1,40	-6,99	0,51
216	858	-0,23	1,79	1,42	-0,01	-1,16	-0,28	900	-0,40	0,91	0,84	0,01	0,43	-0,34
	853	0,52	1,94	1,56	0,57	1,36	-0,27	897	0,35	1,06	0,98	0,01	-0,35	-0,34
217	900	0,32	1,06	0,63	0,02	0,43	-0,38	901	0,15	0,23	1,14	0,01	-0,02	-0,41
	897	-0,29	0,94	0,68	0,05	-0,35	-0,33	898	-0,46	0,11	1,19	-0,06	0,00	-0,36
218	901	0,09	0,22	0,84	-0,03	-0,02	-0,41	902	-0,09	-0,69	1,16	-0,02	-0,41	-0,36
	898	0,02	0,21	0,85	0,00	0,01	-0,36	899	-0,16	-0,71	1,17	-0,10	0,30	-0,31
219	902	0,13	-0,66	1,07	-0,02	-0,41	-0,35	871	-0,04	-1,49	1,29	0,04	0,95	-0,26
	899	0,00	-0,68	0,97	-0,07	0,31	-0,29	866	-0,16	-1,51	1,19	-0,52	-1,21	-0,21
220	264	1,20	2,83	0,97	-1,07	-5,34	0,19	903	0,79	0,77	1,77	0,03	0,13	0,15
	858	0,60	2,71	0,28	0,90	3,36	-0,88	900	0,19	0,65	1,09	-0,15	-0,40	-0,92
221	903	0,24	0,92	1,17	0,03	0,13	-0,30	904	0,07	0,10	1,52	-0,01	-0,03	-0,28
	900	0,37	0,95	0,88	-0,15	-0,40	-0,43	901	0,21	0,13	1,23	0,01	0,00	-0,42
222	904	0,04	0,11	1,12	-0,01	-0,03	-0,29	905	-0,11	-0,67	1,40	-0,03	-0,14	-0,30
	901	0,12	0,12	0,93	-0,03	-0,01	-0,41	902	-0,04	-0,66	1,21	0,12	0,32	-0,42
223	905	-0,13	-0,67	0,90	-0,03	-0,14	0,08	270	-0,41	-2,06	1,00	0,92	4,59	0,10
	902	0,15	-0,61	1,12	0,12	0,32	-0,82	871	-0,13	-2,00	1,22	-0,74	-2,96	-0,80
224	906	0,21	-0,39	0,61	0,05	0,27	-0,31	907	0,29	0,00	0,00	0,17	0,19	-0,25
	824	-0,05	-0,44	0,63	0,00	-0,01	-0,28	825	0,03	-0,05	0,02	0,00	0,02	-0,23
225	907	-0,05	-0,12	0,54	0,08	0,18	-0,27	908	0,12	0,70	-0,28	0,14	-1,37	-0,07
	825	0,06	-0,09	0,73	0,00	0,02	-0,24	826	0,23	0,72	-0,09	0,31	1,54	-0,03
226	908	-0,05	0,77	0,15	0,04	-1,39	-1,65	909	-0,13	0,35	-0,47	0,44	0,30	-1,34
	826	0,16	0,81	1,02	0,31	1,54	1,60	210	0,08	0,39	0,40	-1,78	-8,89	1,91
227	880	-0,01	-0,82	0,10	0,16	0,44	-0,27	910	0,07	-0,38	0,78	0,00	-0,05	-0,31
	875	-0,07	-0,83	0,01	0,10	-0,36	-0,32	906	0,02	-0,39	0,68	0,05	0,25	-0,37
228	910	-0,14	-0,49	0,80	0,01	-0,05	-0,34	911	-0,03	0,06	0,14	0,00	0,05	-0,40
	906	0,21	-0,42	0,76	0,05	0,25	-0,29	907	0,32	0,13	0,10	0,13	0,01	-0,34
229	911	0,01	0,08	0,50	0,07	0,07	-0,38	912	0,13	0,67	0,06	-0,11	0,29	-0,64
	907	-0,06	0,07	0,65	0,05	-0,01	-0,29	908	0,06	0,65	0,21	0,32	-0,47	-0,55
230	912	-0,05	0,64	0,27	-0,02	0,31	-0,65	913	0,03	1,02	-0,20	-0,09	0,81	-1,12
	908	-0,05	0,64	0,65	0,22	-0,49	-0,59	909	0,03	1,02	0,17	0,14	-1,17	-1,06
231	303	-0,79	-1,52	0,24	-0,21	-1,03	-0,17	914	-0,47	0,08	-0,52	0,00	-0,02	-0,21
	880	-0,63	-1,49	1,29	0,13	0,33	-0,42	910	-0,30	0,12	0,54	0,01	-0,02	-0,46
232	914	-0,08	-0,40	0,43	0,00	-0,02	-0,31	915	0,04	0,19	0,09	0,03	0,16	-0,31
	910	-0,17	-0,42	0,56	0,02	-0,02	-0,36	911	-0,06	0,17	0,22	-0,02	-0,07	-0,36
233	915	0,03	0,20	0,41	0,03	0,16	-0,33	916	0,12	0,64	0,03	-0,14	-0,69	-0,28
	911	-0,01	0,19	0,57	0,05	-0,05	-0,38	912	0,08	0,63	0,19	0,00	0,88	-0,32
234	916	0,16	0,59	0,41	-0,14	-0,69	0,78	325	0,38	1,70	0,19	1,24	6,18	0,94
	912	-0,05	0,55	0,40	0,09	0,90	-1,38	913	0,17	1,66	0,17	-0,30	-0,20	-1,22
235	917	0,22	-0,78	0,73	-0,07	-0,53	-0,43	918	0,35	-0,13	0,00	0,11	0,19	-0,38
	846	-0,14	-0,85	0,73	0,19	0,96	-0,35	847	-0,01	-0,20	0,00	0,01	0,03	-0,30
236	918	-0,10	-0,31	0,70	0,10	0,18	-0,33	919	0,12	0,81	-0,34	0,04	-0,19	-0,27
	847	0,05	-0,28	0,91	0,01	0,03	-0,35	848	0,28	0,84	-0,13	0,09	0,47	-0,29
237	919	-0,09	0,94	0,22	0,03	-0,19	-0,59	920	-0,24	0,19	-0,49	0,08	0,18	-0,54
	848	0,16	0,99	1,31	0,09	0,47	0,03	211	0,01	0,24	0,60	-0,32	-1,58	0,08
238	884	-0,04	-1,36	0,16	-0,13	-0,14	-0,34	921	0,09	-0,73	0,98	0,02	0,01	-0,28
	879	-0,10	-1,37	0,02	-0,27	0,13	-0,29	917	0,02	-0,75	0,85	0,08	-0,02	-0,23
239	921	-0,22	-0,88	1,03	0,04	0,01	-0,25	922	-0,07	-0,11	0,18	0,01	0,07	-0,28
	917	0,25	-0,78	0,95	0,03	-0,03	-0,29	918	0,40	-0,01	0,10	0,08	0,02	-0,32
240	922	0,00	-0,07	0,63	0,02	0,07	-0,30	923	0,16	0,71	0,12	-0,02	0,11	-0,37
	918	-0,13	-0,10	0,80	0,06	0,02	-0,31	919	0,02	0,69	0,29	0,08	0,02	-0,39
241	923	-0,07	0,68	0,39	0,00	0,11	-0,38	924	0,03	1,20	-0,24	-0,02	0,25	-0,47
	919	-0,07	0,68	0,85	0,07	0,02	-0,38	920	0,04	1,20	0,21	0,02	-0,12	-0,48
242	304	-1,06	-2,26	0,39	0,46	2,31	-0,56	925	-0,64	-0,12	-0,61	-0,05	-0,23	-0,52
	884	-0,80	-2,21	1,66	-0,30	-0,98	-0,07	921	-0,37	-0,06	0,66	0,07	0,27	-0,03
243	925	-0,14	-0,73	0,55	-0,05	-0,23	-0,28	926	0,01	0,04	0,12	0,02	0,11	-0,29
	921	-0,25	-0,75	0,70	0,09	0,27	-0,30	922	-0,09	0,02	0,26	-0,01	-0,02	-0,31
244	926	0,00	0,06	0,53	0,02	0,11	-0,31	927	0,11	0,65	0,03	-0,04	-0,21	-0,29
	922	-0,03	0,05	0,71	0,01	-0,02	-0,30	923	0,09	0,64	0,22	0,01	0,27	-0,28
245	927	0,18	0,56	0,52	-0,04	-0,21	-0,02	326	0,49	2,13	0,27	0,29	1,47	0,02
	923	-0,07	0,51	0,49	0,03	0,28	-0,55	924	0,24	2,08	0,23	-0,07	0,00	-0,51
246	929	-0,11	1,74	1,26	0,19	0,60	-0,27	930	-0,09	1,82	1,38	-0,13	-0,27	-0,27
	859	0,34	1,83	1,24	-0,17	-0,85	-0,32	860	0,35	1,91	1,36	0,02	0,10	-0,33
247	930	-0,20	1,82	1,16	-0,13	-0,27	-0,33	931	-0,19	1,87	1,26	0,18	0,54	-0,33
	860	0,33	1,92	0,99	0,02	0,10	-0,29	861	0,34	1,98	1,09	-0,15	-0,75	-0,30
248	931	-0,30	2,11	1,15	0,18	0,54	0,30	932	-0,54	0,93	1,63	-0,57	-3,35	0,36
	861	-0,08	2,15	0,56	-0,15	-0,75	-0,92	264	-0,32	0,97	1,03	1,09	5,46	-0,86
249	933	-0,02	1,67	1,38	-0,09	-1,64	-0,21	934	0,01	1,84	1,41	-0,09	0,15	-0,23
	928	0,05	1,69	1,36	0,32	1,20	-0,26	929	0,08	1,86	1,40	-0,04	-0,58	-0,27
250	934	0,25	1,90	1,09	-0,07	0,15	-0,28	935	0,26	1,96	1,37	-0,10	-0,52	-0,31
	929	-0,07	1,83	1,11	-0,05	-0,59	-0,29	930	-0,06	1,90	1,39	-0,06	0,10	-0,32
251	935	0,31	1,97	1,20	-0,11	-0,52	-0,29	936	0,32	2,03	1,45	-0,05	0,08	-0,31
	930	-0,14	1,88	1,17	-0,05	0,10	-0,29	931	-0,13	1,95	1,43	-0,03	-0,49	-0,31
252	936	-0,11	1,94	1,32	-0,08	0,08	-0,36	937	-0,12	1,89	0,79	0,02	-1,26	-0,35
	931	0,19	2,00	1,32	-0,03	-0,49	-0,32	932	0,18	1,95	0,79	0,28	0,86	-0,32
253	378	0,60	2,54	0,85	-1,20	-6,00	0,15	938	0,45	1,81	1,19	-0,03	-0,14	0,12
	933	0,22	2,46	1,11	0,90	3,32	-0,76	934	0,08	1,73	1,45	-0,30	-0,88	-0,80
254	938	0,38	1,84	1,07	-0,03	-0,14	-0,31	939	0,39	1,86	1,29	-0,15	-0,75	-0,28
	934	0,26	1,81	1,13	-0,28	-0,88	-0,32	935	0,26	1,84	1,36	-0,04	-0,22	-0,29
255	939	0,42	1,85	1,04	-0,15	-0,75	-0,29	940	0,44	1,96	1,26	-0,03	-0,17	-0,26
	935	0,34	1,84	1,19	-0,05	-0,22	-0,30	936	0,36	1,94	1,40	-0,23	-0,79	-0,28
256	940	0,78	1,81	0,86	-0,03	-0,17	-0,67	379	1,03	3,08	1,36	-1,04	-5,21	-0,73
	936	0,27	1,71	1,26	-0,25	-0,79	0,18	937	0,52	2,98	1,76	0,82	2,72	0,12
257	942	0,13	-1,76	-1,01	-0,01	-0,06	-0,28	943	0,13	-1,73	-1,30	-0,06	-0,17	-0,29
	872	-0,31	-1,84	-1,11	-0,04	-0,21	-0,30	873	-0,31	-1,82	-1,40	-0,01	-0,06	-0,31
258	943	0,13	-1,73	-0,91	-0,06	-0,17	-0,30	944	0,15	-1,63	-1,21	0,00	-0,07	-0,30
	873	-0,30	-1,82	-0,82	-0,01	-0,06	-0,30	874	-0,28	-1,72	-1,12	-0,03	-0,15	-0,31

TENS. Corr. Tors. dir. 90: SHELL

Shell Nro	Nodo N.ro	S11 kg/cmq	S22 kg/cmq	S12 kg/cmq	M11 kg/cmq	M22 kg/cmq	M12 kg/cmq	Nodo N.ro	S11 kg/cmq	S22 kg/cmq	S12 kg/cmq	M11 kg/cmq	M22 kg/cmq	M12 kg/cmq
259	944	0,25	-1,83	-0,98	0,00	-0,07	-0,28	945	0,39	-1,10	-1,59	0,02	-0,50	-0,24
	874	0,07	-1,86	-0,28	-0,03	-0,15	-0,34	270	0,21	-1,13	-0,89	0,08	0,41	-0,30
260	946	0,09	-1,85	-1,38	0,10	-0,68	-0,24	947	0,08	-1,90	-1,18	-0,10	-0,18	-0,23
	941	-0,14	-1,90	-1,38	0,16	0,21	-0,33	942	-0,15	-1,94	-1,18	-0,04	-0,22	-0,32
261	947	-0,27	-1,98	-0,88	-0,08	-0,17	-0,30	948	-0,25	-1,87	-1,27	-0,10	-0,33	-0,31
	942	0,05	-1,91	-0,93	-0,04	-0,22	-0,27	943	0,07	-1,81	-1,33	-0,05	-0,11	-0,29
262	948	-0,28	-1,88	-0,94	-0,10	-0,33	-0,29	949	-0,27	-1,81	-1,34	-0,06	-0,21	-0,31
	943	0,06	-1,81	-0,94	-0,05	-0,11	-0,30	944	0,08	-1,75	-1,34	-0,02	-0,20	-0,31
263	949	0,08	-1,74	-1,08	-0,08	-0,21	-0,35	950	0,11	-1,56	-0,82	0,09	-0,58	-0,33
	944	-0,18	-1,80	-1,11	-0,02	-0,20	-0,29	945	-0,14	-1,61	-0,85	0,14	0,13	-0,28
264	384	-0,88	-2,62	-0,97	-0,28	-1,38	-0,31	951	-0,72	-1,82	-1,65	-0,14	-0,69	-0,37
	946	-0,40	-2,52	-0,51	0,34	0,54	-0,25	947	-0,24	-1,73	-1,19	-0,13	-0,32	-0,31
265	951	-0,44	-1,94	-0,93	-0,14	-0,69	-0,29	952	-0,41	-1,80	-1,34	-0,12	-0,60	-0,27
	947	-0,32	-1,91	-0,89	-0,11	-0,32	-0,35	948	-0,29	-1,77	-1,30	-0,10	-0,31	-0,32
266	952	-0,42	-1,80	-0,86	-0,12	-0,60	-0,30	953	-0,41	-1,76	-1,27	-0,12	-0,59	-0,28
	948	-0,33	-1,78	-0,96	-0,10	-0,31	-0,29	949	-0,32	-1,74	-1,37	-0,08	-0,32	-0,28
267	953	-0,73	-1,62	-0,52	-0,12	-0,59	-0,24	385	-0,87	-2,31	-1,22	-0,21	-1,05	-0,30
	949	-0,29	-1,54	-1,12	-0,10	-0,32	-0,29	950	-0,43	-2,22	-1,81	0,26	0,26	-0,34
268	955	0,10	-1,13	-0,12	-0,20	-0,82	-0,37	956	0,08	-1,22	-0,10	0,16	0,29	-0,34
	885	-0,24	-1,20	-0,11	0,19	0,95	-0,30	886	-0,26	-1,29	-0,10	-0,06	-0,28	-0,27
269	956	0,16	-1,21	0,03	0,16	0,29	-0,25	957	0,12	-1,40	0,08	-0,23	-0,99	-0,22
	886	-0,25	-1,29	0,10	-0,06	-0,28	-0,34	887	-0,29	-1,48	0,15	0,23	1,17	-0,31
270	957	0,19	-1,62	0,22	-0,21	-0,99	-1,00	958	0,47	-0,23	-0,02	0,78	4,48	-1,05
	887	-0,01	-1,66	0,25	0,23	1,17	0,47	304	0,27	-0,27	0,02	-1,49	-7,43	0,42
271	959	0,04	-0,98	-0,28	0,23	1,81	-0,33	960	0,00	-1,18	-0,09	0,02	-0,30	-0,31
	954	-0,06	-1,00	-0,27	-0,42	-1,64	-0,32	955	-0,09	-1,20	-0,08	0,08	0,50	-0,30
272	960	-0,26	-1,23	0,11	0,02	-0,30	-0,28	961	-0,29	-1,36	-0,10	0,07	0,49	-0,28
	955	0,09	-1,16	0,12	0,07	0,49	-0,29	956	0,07	-1,29	-0,09	0,05	-0,25	-0,30
273	961	-0,31	-1,36	0,01	0,07	0,49	-0,33	962	-0,34	-1,52	-0,21	0,03	-0,36	-0,33
	956	0,14	-1,27	0,04	0,05	-0,25	-0,31	957	0,11	-1,43	-0,19	0,08	0,56	-0,31
274	962	0,05	-1,45	-0,04	0,03	-0,36	-0,27	963	0,04	-1,51	0,41	0,26	2,09	-0,25
	957	-0,10	-1,48	-0,04	0,10	0,56	-0,32	958	-0,11	-1,54	0,41	-0,49	-1,86	-0,29
275	418	-0,59	-2,05	0,24	1,26	6,30	-0,77	964	-0,39	-1,05	-0,05	-0,08	-0,39	-0,75
	959	-0,36	-2,00	0,11	-0,87	-3,67	0,22	960	-0,16	-1,00	-0,17	0,27	0,96	0,24
276	964	-0,24	-1,14	0,03	-0,08	-0,39	-0,25	965	-0,27	-1,28	-0,07	0,13	0,65	-0,27
	960	-0,26	-1,15	0,03	0,27	0,96	-0,30	961	-0,29	-1,28	-0,07	-0,02	0,00	-0,32
277	965	-0,27	-1,28	0,09	0,13	0,65	-0,29	966	-0,30	-1,41	0,00	-0,10	-0,48	-0,31
	961	-0,31	-1,29	0,03	-0,03	0,00	-0,28	962	-0,33	-1,42	-0,06	0,32	1,13	-0,30
278	966	-0,56	-1,25	0,14	-0,10	-0,48	0,31	419	-0,90	-2,95	-0,23	1,55	7,76	0,33
	962	-0,21	-1,18	0,12	0,33	1,13	-0,97	963	-0,55	-2,88	-0,25	-1,05	-4,45	-0,95
279	967	-0,17	0,84	-1,85	-0,01	-0,07	-0,36	968	-0,35	-0,06	-1,56	-0,01	-0,03	-0,36
	894	0,07	0,89	-1,54	0,02	0,10	-0,35	895	-0,11	-0,01	-1,25	0,01	0,03	-0,35
280	968	0,09	-0,01	-1,78	-0,03	-0,03	-0,37	969	-0,09	-0,92	-1,41	0,11	0,40	-0,36
	895	-0,02	-0,04	-1,68	0,01	0,03	-0,35	896	-0,20	-0,94	-1,31	-0,08	-0,42	-0,35
281	969	0,16	-0,91	-1,66	0,10	0,40	0,11	941	0,08	-1,28	-1,24	-0,21	-1,38	0,13
	896	-0,11	-0,96	-1,78	-0,08	-0,42	-0,82	269	-0,19	-1,34	-1,36	0,58	2,91	-0,79
282	933	-0,15	1,64	-1,17	-0,29	-0,72	-0,29	970	-0,32	0,77	-1,84	0,02	-0,02	-0,32
	928	0,32	1,74	-1,19	0,08	0,61	-0,23	967	0,14	0,87	-1,85	-0,01	-0,15	-0,26
283	970	0,22	0,89	-1,87	0,01	-0,02	-0,24	971	0,02	-0,09	-1,64	-0,02	-0,08	-0,24
	967	-0,07	0,83	-1,81	-0,02	-0,15	-0,33	968	-0,26	-0,15	-1,58	0,01	0,05	-0,33
284	971	0,09	-0,08	-1,85	-0,01	-0,08	-0,23	972	-0,11	-1,08	-1,54	-0,01	0,24	-0,25
	968	0,09	-0,08	-1,80	-0,01	0,05	-0,32	969	-0,11	-1,08	-1,49	0,00	-0,13	-0,34
285	972	0,14	-1,02	-1,68	-0,03	0,24	-0,34	946	-0,03	-1,87	-1,19	0,11	-0,32	-0,34
	969	0,04	-1,04	-1,75	0,00	-0,13	-0,28	941	-0,13	-1,89	-1,26	0,14	0,39	-0,28
286	378	1,05	2,43	-1,31	0,04	0,21	-0,36	973	0,70	0,70	-0,77	0,02	0,12	-0,33
	933	0,54	2,33	-2,35	-0,14	0,03	-0,19	970	0,19	0,60	-1,81	0,00	-0,13	-0,16
287	973	0,24	0,83	-1,41	0,02	0,12	-0,28	974	0,04	-0,17	-1,16	-0,02	-0,09	-0,28
	970	0,29	0,84	-1,83	-0,02	-0,14	-0,23	971	0,09	-0,16	-1,58	0,00	0,00	-0,23
288	974	-0,02	-0,15	-1,50	-0,02	-0,09	-0,28	975	-0,22	-1,15	-1,22	0,01	0,03	-0,27
	971	0,09	-0,13	-1,79	0,00	0,00	-0,23	972	-0,11	-1,13	-1,51	-0,10	-0,23	-0,22
289	975	-0,26	-1,14	-1,69	0,01	0,03	-0,60	384	-0,58	-2,75	-1,40	-0,69	-3,45	-0,62
	972	0,12	-1,06	-1,65	-0,12	-0,23	0,14	946	-0,21	-2,67	-1,36	0,59	2,08	0,11
290	976	-0,21	1,07	0,47	0,13	0,55	-0,22	977	-0,38	0,17	0,68	-0,03	-0,01	-0,22
	903	0,12	1,13	0,85	-0,12	-0,58	-0,24	904	-0,06	0,24	1,07	0,00	-0,01	-0,24
291	977	0,09	0,23	0,48	0,00	-0,01	-0,22	978	-0,09	-0,67	0,80	-0,13	-0,48	-0,23
	904	0,02	0,21	0,67	0,00	-0,01	-0,24	905	-0,16	-0,69	0,99	0,09	0,47	-0,25
292	978	0,15	-0,67	0,58	-0,12	-0,47	-0,77	945	0,10	-0,94	0,96	0,28	1,68	-0,79
	905	-0,06	-0,71	0,49	0,09	0,47	0,29	270	-0,12	-0,98	0,86	-0,69	-3,44	0,27
293	937	-0,15	1,87	1,17	0,07	-0,69	-0,27	979	-0,31	1,03	0,51	-0,04	0,30	-0,26
	932	0,32	1,97	1,19	0,21	0,77	-0,34	976	0,15	1,12	0,53	-0,02	-0,19	-0,33
294	979	0,27	1,16	0,38	-0,02	0,31	-0,36	980	0,08	0,20	0,60	0,00	-0,02	-0,38
	976	-0,10	1,08	0,49	-0,01	-0,18	-0,27	977	-0,30	0,12	0,71	-0,03	0,00	-0,29
295	980	0,10	0,20	0,40	-0,02	-0,03	-0,39	981	-0,09	-0,78	0,67	0,01	-0,32	-0,36
	977	0,10	0,20	0,51	0,01	0,01	-0,29	978	-0,10	-0,78	0,78	0,00	0,14	-0,26
296	981	0,15	-0,72	0,58	0,03	-0,32	-0,27	950	-0,02	-1,57	1,02	-0,04	0,47	-0,26
	978	0,04	-0,75	0,55	0,01	0,15	-0,33	945	-0,13	-1,59	0,99	-0,17	-0,59	-0,32
297	379	1,15	3,11	0,78	-0,85	-4,25	0,09	982	0,72	1,00	1,30	0,00	-0,02	0,06
	937	0,58	3,00	0,12	0,72	2,60	-0,76	979	0,16	0,89	0,64	-0,16	-0,29	-0,79
298	982	0,29	1,12	0,86	0,00	-0,02	-0,29	983	0,10	0,12	1,07	-0,01	-0,06	-0,26
	979	0,34	1,13	0,51	-0,14	-0,28	-0,41	980	0,14	0,13	0,73	0,00	-0,02	-0,39
299	983	0,04	0,14	0,76	-0,01	-0,06	-0,27	984	-0,16	-0,83	1,01	-0,02	-0,11	-0,29
	980	0,11	0,15	0,54	-0,02	-0,02	-0,38	981	-0,08	-0,81	0,78	0,12	0,23	-0,40
300	984	-0,20	-0,81	0,55	-0,02	-0,11	0,08	385	-0,53	-2,46	0,78	0,81	4,03	0,09
	981	0,13	-0,75	0,69	0,14	0,24	-0,79	950	-0,20	-2,39	0,92	-0,63	-2,49	-0,78
301	985	0,10	-0,36	0,58	-0,05	0,08	-0,28	986	0,22	0,20	0,35	0,07	0,15	-0,29
	914	-0,05	-0,39	0,58	-0,03	-0,15	-0,29	915	0,06	0,16	0,34	-0,03	-0,14	-0,30
302	986	-0,06	0,15	0,56	0,00	0,13	-0,28	987	0,07	0,83	0,15	0,08	-0,79	-0,18
	915	0,06	0,17	0,67	-0,03	-0,14	-0,34	916	0,20	0,85	0,25	0,20	0,99	-0,24
303	987	-0,11	0,88	0,34	0,01	-0,80	-1,18	988	-0,11	0,87	-0,11	0,27	0,29	-1,01
	916	0,14	0,93	0,63	0,20	0,99	0,80	325	0,13	0,92	0,18	-1,09	-5,44	0,97
304	959	-0,03	-1,00	0,06	0,16	0,47	-0,30	989	0,08	-0,43	0,77	-0,04	-0,01	-0,29

TENS. Corr. Tors. dir. 90: SHELL

Shell Nro	Nodo N.ro	S11 kg/cmq	S22 kg/cmq	S12 kg/cmq	M11 kg/cmq	M22 kg/cmq	M12 kg/cmq	Nodo N.ro	S11 kg/cmq	S22 kg/cmq	S12 kg/cmq	M11 kg/cmq	M22 kg/cmq	M12 kg/cmq
	954	-0,05	-1,00	0,11	0,01	-0,34	-0,34	985	0,06	-0,43	0,82	-0,02	0,19	-0,33
305	989	-0,16	-0,47	0,66	-0,02	-0,01	-0,31	990	-0,02	0,24	0,37	-0,03	0,11	-0,34
	985	0,06	-0,43	0,70	-0,03	0,19	-0,29	986	0,21	0,28	0,40	0,04	0,01	-0,31
306	990	-0,01	0,24	0,57	0,02	0,12	-0,30	991	0,13	0,98	0,31	-0,12	0,35	-0,49
	986	-0,07	0,23	0,62	-0,02	0,00	-0,30	987	0,08	0,97	0,36	0,20	-0,22	-0,49
307	991	-0,08	0,93	0,43	-0,05	0,37	-0,50	992	0,05	1,55	-0,05	-0,08	0,79	-0,84
	987	-0,04	0,94	0,55	0,13	-0,23	-0,52	988	0,09	1,56	0,08	0,08	-0,64	-0,86
308	418	-0,79	-1,70	0,15	-0,20	-1,01	-0,16	993	-0,45	-0,01	-0,39	0,02	0,08	-0,17
	959	-0,62	-1,67	1,25	0,14	0,35	-0,44	989	-0,28	0,02	0,71	-0,04	0,00	-0,46
309	993	-0,11	-0,44	0,40	0,02	0,08	-0,29	994	0,05	0,32	0,20	0,04	0,20	-0,25
	989	-0,18	-0,46	0,60	-0,02	0,01	-0,33	990	-0,03	0,30	0,40	-0,06	0,00	-0,30
310	994	0,05	0,31	0,45	0,04	0,20	-0,27	995	0,19	0,99	0,18	-0,12	-0,61	-0,18
	990	-0,02	0,30	0,60	0,00	0,01	-0,30	991	0,12	0,97	0,33	-0,02	0,87	-0,21
311	995	0,17	1,01	0,64	-0,12	-0,61	0,75	440	0,44	2,32	0,25	1,07	5,37	0,91
	991	-0,11	0,95	0,45	0,05	0,88	-1,13	992	0,15	2,27	0,05	-0,26	-0,06	-0,96
312	996	0,11	-0,69	0,74	-0,01	-0,23	-0,38	997	0,27	0,06	0,47	0,06	0,09	-0,34
	925	-0,11	-0,74	0,73	0,08	0,41	-0,31	926	0,04	0,02	0,46	-0,02	-0,09	-0,28
313	997	-0,11	-0,01	0,75	0,05	0,09	-0,30	998	0,07	0,90	0,23	0,02	-0,18	-0,27
	926	0,04	0,02	0,87	-0,02	-0,09	-0,32	927	0,22	0,93	0,35	0,05	0,23	-0,28
314	998	-0,16	1,00	0,47	0,00	-0,19	-0,53	999	-0,19	0,84	-0,07	0,07	0,10	-0,49
	927	0,12	1,05	0,84	0,05	0,23	-0,02	326	0,09	0,90	0,30	-0,28	-1,42	0,02
315	963	-0,05	-1,53	0,08	-0,14	-0,19	-0,29	1000	0,10	-0,77	0,99	0,06	0,03	-0,30
	958	-0,08	-1,54	0,14	-0,07	0,16	-0,27	996	0,07	-0,78	1,04	0,04	-0,06	-0,27
316	1000	-0,24	-0,84	0,89	0,05	0,03	-0,25	1001	-0,05	0,10	0,49	0,00	0,09	-0,27
	996	0,07	-0,77	0,92	0,03	-0,06	-0,30	997	0,26	0,16	0,52	0,04	0,00	-0,32
317	1001	-0,03	0,11	0,76	0,02	0,10	-0,29	1002	0,16	1,06	0,45	-0,02	0,14	-0,35
	997	-0,12	0,09	0,81	0,03	0,00	-0,30	998	0,07	1,05	0,49	0,05	-0,03	-0,36
318	1002	-0,11	1,00	0,60	-0,01	0,15	-0,35	1003	0,06	1,84	-0,05	-0,03	0,28	-0,44
	998	-0,05	1,01	0,74	0,03	-0,03	-0,36	999	0,12	1,85	0,09	0,02	-0,15	-0,45
319	419	-1,08	-2,56	0,29	0,46	2,32	-0,51	1004	-0,61	-0,24	-0,42	-0,03	-0,15	-0,48
	963	-0,82	-2,51	1,59	-0,30	-0,99	-0,05	1000	-0,35	-0,18	0,88	0,11	0,28	-0,03
320	1004	-0,17	-0,78	0,55	-0,03	-0,15	-0,25	1005	0,02	0,20	0,28	0,04	0,20	-0,27
	1000	-0,25	-0,80	0,78	0,10	0,28	-0,29	1001	-0,06	0,18	0,51	-0,01	0,01	-0,30
321	1005	0,02	0,20	0,61	0,04	0,20	-0,29	1006	0,20	1,07	0,24	-0,02	-0,11	-0,27
	1001	-0,03	0,19	0,78	0,01	0,01	-0,29	1002	0,14	1,06	0,41	0,01	0,30	-0,26
322	1006	0,20	1,06	0,82	-0,02	-0,11	0,00	441	0,57	2,88	0,35	0,31	1,57	0,05
	1002	-0,13	1,00	0,56	0,03	0,31	-0,53	1003	0,23	2,82	0,09	-0,07	0,03	-0,48
323	1008	0,07	1,85	0,97	0,03	0,33	-0,17	1009	0,07	1,87	1,08	-0,25	-0,40	-0,23
	938	0,37	1,91	1,02	-0,25	-1,27	-0,23	939	0,37	1,93	1,12	-0,09	-0,43	-0,30
324	1009	-0,01	1,87	0,99	-0,25	-0,40	-0,29	1010	0,02	2,02	1,09	0,03	0,29	-0,35
	939	0,35	1,94	0,87	-0,09	-0,43	-0,27	940	0,38	2,09	0,97	-0,23	-1,14	-0,33
325	1010	-0,18	2,17	1,14	0,01	0,29	0,15	1011	-0,27	1,74	1,50	-0,18	-2,29	0,22
	940	0,08	2,22	0,57	-0,23	-1,14	-0,85	379	-0,01	1,79	0,94	0,68	3,39	-0,78
326	1012	0,04	1,72	0,83	0,06	-1,29	-0,18	1013	0,06	1,79	0,93	-0,18	0,03	-0,20
	1007	0,05	1,72	0,90	0,39	0,80	-0,25	1008	0,06	1,79	1,00	-0,17	-0,55	-0,27
327	1013	0,23	1,84	0,83	-0,15	0,04	-0,27	1014	0,24	1,85	1,03	-0,21	-0,49	-0,29
	1008	0,06	1,80	0,91	-0,15	-0,55	-0,24	1009	0,06	1,82	1,11	-0,19	-0,10	-0,25
328	1014	0,26	1,86	1,06	-0,21	-0,49	-0,23	1015	0,29	2,00	1,25	-0,12	-0,01	-0,24
	1009	0,00	1,81	1,02	-0,19	-0,10	-0,27	1010	0,03	1,95	1,22	-0,12	-0,48	-0,29
329	1015	-0,03	1,93	1,30	-0,15	-0,02	-0,31	1016	-0,02	1,99	0,99	0,16	-1,03	-0,31
	1010	0,13	1,96	1,27	-0,14	-0,48	-0,26	1011	0,14	2,03	0,96	0,40	0,60	-0,26
330	493	0,43	2,07	0,45	-0,94	-4,72	-0,06	1017	0,34	1,60	0,68	-0,11	-0,57	-0,10
	1012	0,11	2,00	0,73	0,84	2,58	-0,58	1013	0,02	1,54	0,96	-0,33	-0,70	-0,62
331	1017	0,33	1,60	0,75	-0,11	-0,57	-0,31	1018	0,33	1,57	0,94	-0,17	-0,87	-0,23
	1013	0,21	1,58	0,86	-0,29	-0,69	-0,35	1014	0,20	1,54	1,05	-0,17	-0,31	-0,27
332	1018	0,35	1,56	0,98	-0,17	-0,87	-0,25	1019	0,38	1,73	1,16	-0,11	-0,55	-0,18
	1014	0,25	1,54	1,08	-0,17	-0,31	-0,25	1015	0,28	1,71	1,26	-0,24	-0,62	-0,18
333	1019	0,59	1,65	1,02	-0,11	-0,55	-0,37	494	0,77	2,52	1,38	-0,80	-4,01	-0,44
	1015	0,16	1,56	1,31	-0,27	-0,63	0,07	1016	0,34	2,44	1,67	0,79	2,10	0,00
334	1021	-0,04	-1,98	-0,86	-0,13	-0,18	-0,17	1022	-0,01	-1,84	-1,15	-0,20	-0,32	-0,24
	951	-0,37	-2,04	-0,98	-0,15	-0,77	-0,21	952	-0,34	-1,91	-1,27	-0,11	-0,57	-0,28
335	1022	-0,02	-1,85	-0,89	-0,20	-0,32	-0,26	1023	-0,01	-1,81	-1,19	-0,11	-0,19	-0,33
	952	-0,34	-1,91	-0,79	-0,11	-0,57	-0,27	953	-0,33	-1,87	-1,09	-0,13	-0,66	-0,34
336	1023	0,18	-1,95	-1,11	-0,13	-0,20	-0,30	1024	0,24	-1,67	-1,67	0,26	-0,01	-0,25
	953	-0,03	-1,99	-0,35	-0,13	-0,66	-0,39	385	0,03	-1,71	-0,91	-0,12	-0,61	-0,34
337	1025	0,01	-1,99	-0,92	0,23	-0,61	-0,19	1026	0,02	-1,93	-0,84	-0,18	-0,19	-0,18
	1020	-0,12	-2,02	-0,98	0,30	0,08	-0,33	1021	-0,11	-1,96	-0,90	-0,16	-0,26	-0,32
338	1026	-0,28	-2,00	-0,74	-0,15	-0,19	-0,30	1027	-0,24	-1,82	-1,09	-0,21	-0,35	-0,30
	1021	-0,07	-1,96	-0,84	-0,14	-0,26	-0,22	1022	-0,03	-1,78	-1,19	-0,19	-0,26	-0,22
339	1027	-0,27	-1,83	-0,96	-0,21	-0,35	-0,23	1028	-0,27	-1,81	-1,31	-0,13	-0,23	-0,24
	1022	-0,04	-1,78	-0,92	-0,19	-0,26	-0,29	1023	-0,03	-1,76	-1,28	-0,12	-0,26	-0,29
340	1028	0,02	-1,75	-1,24	-0,16	-0,23	-0,31	1029	0,04	-1,65	-1,09	0,20	-0,50	-0,31
	1023	-0,15	-1,78	-1,20	-0,14	-0,26	-0,22	1024	-0,13	-1,68	-1,05	0,26	0,00	-0,22
341	499	-0,71	-2,26	-0,63	-0,35	-1,73	-0,35	1030	-0,59	-1,66	-1,20	-0,19	-0,94	-0,42
	1025	-0,29	-2,18	-0,25	0,51	0,78	-0,24	1026	-0,17	-1,58	-0,83	-0,21	-0,32	-0,31
342	1030	-0,40	-1,74	-0,73	-0,19	-0,94	-0,31	1031	-0,36	-1,54	-1,12	-0,15	-0,77	-0,23
	1026	-0,28	-1,72	-0,73	-0,17	-0,31	-0,37	1027	-0,24	-1,51	-1,12	-0,21	-0,37	-0,29
343	1031	-0,36	-1,54	-0,92	-0,15	-0,77	-0,26	1032	-0,36	-1,56	-1,30	-0,17	-0,83	-0,19
	1027	-0,28	-1,52	-0,98	-0,21	-0,37	-0,25	1028	-0,28	-1,54	-1,36	-0,15	-0,32	-0,18
344	1032	-0,60	-1,46	-0,81	-0,17	-0,83	-0,12	500	-0,70	-1,98	-1,39	-0,27	-1,35	-0,18
	1028	-0,22	-1,38	-1,28	-0,18	-0,33	-0,22	1029	-0,33	-1,91	-1,87	0,40	0,48	-0,28
345	1034	-0,01	-1,25	0,03	-0,09	-0,64	-0,37	1035	-0,03	-1,32	-0,01	0,24	0,41	-0,30
	964	-0,26	-1,30	-0,01	0,24	1,22	-0,31	965	-0,27	-1,36	-0,05	0,01	0,07	-0,24
346	1035	0,04	-1,31	0,04	0,24	0,41	-0,21	1036	-0,01	-1,56	0,03	-0,12	-0,80	-0,14
	965	-0,27	-1,37	0,11	0,01	0,07	-0,31	966	-0,32	-1,62	0,10	0,29	1,46	-0,24
347	1036	0,15	-1,72	0,03	-0,09	-0,79	-0,83	1037	0,30	-0,98	-0,23	0,53	3,85	-0,89
	966	-0,08	-1,77	0,23	0,29	1,46	0,48	419	0,07	-1,03	-0,03	-1,20	-6,01	0,42
348	1038	0,00	-1,05	0,05	0,16	1,76	-0,29	1039	-0,03	-1,18	0,17	0,08	-0,24	-0,27
	1033	-0,05	-1,06	0,00	-0,49	-1,55	-0,28	1034	-0,08	-1,19	0,12	0,17	0,54	-0,26
349	1039	-0,25	-1,22	0,22	0,07	-0,24	-0,22	1040	-0,27	-1,31	0,03	0,16	0,51	-0,23
	1034	0,01	-1,17	0,18	0,14	0,53	-0,27	1035	-0,01	-1,26	-0,01	0,14	-0,10	-0,28

TENS. Corr. Tors. dir. 90: SHELL

Shell Nro	Nodo N.ro	S11 kg/cmq	S22 kg/cmq	S12 kg/cmq	M11 kg/cmq	M22 kg/cmq	M12 kg/cmq	Nodo N.ro	S11 kg/cmq	S22 kg/cmq	S12 kg/cmq	M11 kg/cmq	M22 kg/cmq	M12 kg/cmq
350	1040	-0,27	-1,31	0,00	0,15	0,51	-0,31	1041	-0,32	-1,54	-0,21	0,08	-0,30	-0,31
	1035	0,05	-1,25	0,05	0,14	-0,10	-0,25	1036	0,00	-1,47	-0,16	0,16	0,60	-0,25
351	1041	0,01	-1,47	-0,19	0,09	-0,30	-0,24	1042	-0,02	-1,63	0,10	0,16	2,07	-0,21
	1036	-0,07	-1,49	-0,15	0,19	0,60	-0,29	1037	-0,10	-1,64	0,13	-0,60	-1,80	-0,27
352	533	-0,47	-1,71	0,46	1,14	5,71	-0,57	1043	-0,32	-0,94	0,24	-0,02	-0,11	-0,54
	1038	-0,27	-1,67	0,33	-0,88	-3,42	0,18	1039	-0,11	-0,90	0,10	0,31	0,89	0,20
353	1043	-0,21	-1,01	0,19	-0,02	-0,11	-0,18	1044	-0,23	-1,08	0,08	0,15	0,75	-0,24
	1039	-0,23	-1,01	0,15	0,30	0,89	-0,21	1040	-0,24	-1,08	0,04	0,07	0,10	-0,27
354	1044	-0,23	-1,08	0,05	0,15	0,75	-0,24	1045	-0,27	-1,28	-0,07	-0,03	-0,15	-0,31
	1040	-0,25	-1,08	0,01	0,07	0,10	-0,25	1041	-0,29	-1,28	-0,11	0,35	1,03	-0,32
355	1045	-0,46	-1,16	-0,06	-0,03	-0,15	0,14	534	-0,72	-2,48	-0,38	1,39	6,96	0,17
	1041	-0,15	-1,10	-0,09	0,36	1,03	-0,82	1042	-0,41	-2,42	-0,41	-1,08	-4,12	-0,79
356	1046	-0,07	0,92	-0,99	-0,06	-0,10	-0,32	1047	-0,28	-0,13	-0,77	-0,02	-0,04	-0,33
	973	0,12	0,96	-0,96	0,01	0,04	-0,32	974	-0,09	-0,10	-0,74	0,00	-0,02	-0,33
357	1047	0,05	-0,09	-0,94	-0,04	-0,04	-0,33	1048	-0,16	-1,15	-0,65	0,14	0,40	-0,32
	974	-0,05	-0,11	-1,08	0,00	-0,02	-0,33	975	-0,27	-1,17	-0,79	-0,09	-0,44	-0,32
358	1048	0,06	-1,11	-0,90	0,13	0,40	0,06	1020	-0,12	-1,99	-0,53	-0,08	-1,45	0,14
	975	-0,26	-1,17	-1,25	-0,09	-0,44	-0,72	384	-0,44	-2,06	-0,88	0,55	2,74	-0,64
359	1012	-0,05	1,71	-0,59	-0,30	-0,37	-0,26	1049	-0,23	0,81	-0,97	-0,05	-0,06	-0,28
	1007	0,23	1,76	-0,73	-0,13	0,20	-0,21	1046	0,05	0,87	-1,11	-0,05	-0,13	-0,23
360	1049	0,17	0,89	-0,97	-0,06	-0,06	-0,21	1050	-0,04	-0,14	-0,78	-0,02	-0,08	-0,21
	1046	-0,01	0,85	-1,04	-0,06	-0,13	-0,29	1047	-0,22	-0,18	-0,86	0,00	0,04	-0,29
361	1050	0,09	-0,12	-0,95	-0,02	-0,08	-0,20	1051	-0,12	-1,18	-0,74	0,05	0,25	-0,22
	1047	0,07	-0,12	-1,03	-0,02	0,04	-0,29	1048	-0,14	-1,19	-0,83	0,04	-0,13	-0,30
362	1051	0,10	-1,14	-0,87	0,03	0,25	-0,29	1025	-0,08	-2,01	-0,63	0,17	-0,53	-0,29
	1048	0,09	-1,14	-1,08	0,02	-0,13	-0,25	1020	-0,09	-2,01	-0,84	0,35	0,67	-0,25
363	493	0,79	1,97	-0,54	0,00	0,00	-0,31	1052	0,54	0,69	-0,08	0,00	0,01	-0,24
	1012	0,39	1,89	-1,54	-0,24	-0,05	-0,25	1049	0,13	0,61	-1,08	-0,06	-0,13	-0,18
364	1052	0,21	0,78	-0,64	0,00	0,01	-0,22	1053	0,03	-0,17	-0,42	-0,02	-0,11	-0,20
	1049	0,21	0,78	-1,08	-0,08	-0,13	-0,21	1050	0,02	-0,17	-0,85	-0,01	-0,01	-0,20
365	1053	-0,04	-0,15	-0,67	-0,02	-0,11	-0,21	1054	-0,23	-1,10	-0,53	0,01	0,06	-0,21
	1050	0,09	-0,13	-1,02	-0,01	-0,01	-0,20	1051	-0,10	-1,08	-0,88	-0,04	-0,20	-0,19
366	1054	-0,27	-1,09	-0,74	0,01	0,06	-0,47	499	-0,52	-2,35	-0,67	-0,59	-2,97	-0,54
	1051	0,06	-1,03	-1,01	-0,06	-0,20	0,10	1025	-0,19	-2,28	-0,95	0,67	1,95	0,02
367	1055	-0,07	1,22	1,02	0,13	0,46	-0,18	1056	-0,28	0,17	1,18	-0,03	-0,02	-0,17
	982	0,19	1,28	1,15	-0,11	-0,57	-0,21	983	-0,02	0,22	1,31	-0,01	-0,06	-0,20
368	1056	0,08	0,22	1,04	0,00	-0,02	-0,17	1057	-0,13	-0,82	1,29	-0,16	-0,48	-0,19
	983	0,01	0,21	1,00	-0,01	-0,06	-0,20	984	-0,20	-0,84	1,25	0,09	0,44	-0,22
369	1057	0,08	-0,79	1,09	-0,14	-0,47	-0,64	1024	-0,06	-1,51	1,40	0,15	1,63	-0,70
	984	-0,18	-0,84	0,80	0,09	0,44	0,23	385	-0,32	-1,57	1,11	-0,63	-3,14	0,17
370	1016	-0,04	1,98	1,39	0,15	-0,72	-0,23	1058	-0,21	1,11	1,03	0,01	0,27	-0,23
	1011	0,23	2,04	1,31	0,38	0,84	-0,31	1055	0,06	1,16	0,95	-0,01	-0,14	-0,30
371	1058	0,21	1,20	0,98	0,03	0,27	-0,32	1059	0,01	0,18	1,15	-0,02	-0,02	-0,34
	1055	-0,02	1,15	0,98	0,01	-0,14	-0,23	1056	-0,22	0,13	1,16	-0,03	-0,02	-0,24
372	1059	0,11	0,20	1,03	-0,02	-0,02	-0,34	1060	-0,10	-0,84	1,20	-0,05	-0,32	-0,32
	1056	0,09	0,19	1,01	0,00	-0,02	-0,24	1057	-0,11	-0,84	1,19	-0,04	0,12	-0,22
373	1060	0,11	-0,80	1,13	-0,04	-0,32	-0,23	1029	-0,06	-1,66	1,36	-0,11	0,61	-0,23
	1057	0,08	-0,81	0,98	-0,03	0,12	-0,29	1024	-0,09	-1,67	1,21	-0,34	-0,79	-0,28
374	494	0,86	2,54	1,25	-0,64	-3,20	0,01	1061	0,55	0,99	1,68	-0,01	-0,05	-0,06
	1016	0,40	2,44	0,59	0,72	2,12	-0,54	1058	0,09	0,89	1,02	-0,08	-0,19	-0,61
375	1061	0,27	1,06	1,31	-0,01	-0,05	-0,28	1062	0,08	0,11	1,51	-0,01	-0,07	-0,27
	1058	0,24	1,06	0,97	-0,06	-0,19	-0,36	1059	0,05	0,11	1,17	-0,02	-0,03	-0,35
376	1062	0,02	0,13	1,32	-0,01	-0,07	-0,27	1063	-0,17	-0,79	1,44	-0,03	-0,16	-0,27
	1059	0,10	0,15	1,04	-0,02	-0,03	-0,34	1060	-0,09	-0,77	1,16	0,05	0,20	-0,34
377	1063	-0,21	-0,78	1,24	-0,03	-0,16	0,04	500	-0,47	-2,09	1,28	0,69	3,43	0,09
	1060	0,08	-0,72	1,09	0,07	0,20	-0,67	1029	-0,19	-2,03	1,13	-0,68	-2,27	-0,62
378	1064	0,07	-0,39	-0,02	0,00	0,17	-0,25	1065	0,21	0,29	-0,18	0,08	0,14	-0,24
	993	-0,06	-0,42	0,09	-0,03	-0,13	-0,26	994	0,08	0,26	-0,06	-0,01	-0,05	-0,25
379	1065	0,01	0,25	0,00	0,02	0,13	-0,24	1066	0,18	1,09	-0,29	0,08	-0,70	-0,15
	994	0,08	0,26	0,19	-0,01	-0,05	-0,26	995	0,25	1,11	-0,10	0,18	0,88	-0,17
380	1066	-0,03	0,96	-0,10	0,01	-0,72	-1,05	1067	0,18	2,02	-0,56	0,24	0,26	-0,89
	995	0,31	1,03	0,36	0,18	0,88	0,76	440	0,52	2,09	-0,11	-0,99	-4,95	0,92
381	1038	-0,06	-1,08	-0,37	0,17	0,21	-0,26	1068	0,07	-0,44	0,15	0,00	0,06	-0,25
	1033	-0,05	-1,08	-0,24	0,13	-0,04	-0,30	1064	0,07	-0,44	0,28	0,00	0,15	-0,29
382	1068	-0,13	-0,47	-0,01	0,02	0,07	-0,27	1069	0,03	0,30	-0,20	-0,02	0,11	-0,30
	1064	0,04	-0,44	0,13	0,00	0,15	-0,25	1065	0,20	0,34	-0,06	0,06	0,04	-0,27
383	1069	-0,06	0,27	-0,06	0,03	0,12	-0,27	1070	0,11	1,13	-0,24	-0,10	0,31	-0,44
	1065	0,01	0,29	0,11	0,00	0,03	-0,26	1066	0,18	1,14	-0,07	0,18	-0,19	-0,42
384	1070	-0,04	1,11	-0,19	-0,04	0,32	-0,45	1071	0,10	1,81	-0,16	-0,07	0,68	-0,75
	1066	-0,10	1,09	0,13	0,12	-0,21	-0,45	1067	0,04	1,80	0,15	0,08	-0,58	-0,75
385	533	-0,65	-1,42	-0,39	-0,17	-0,87	-0,11	1072	-0,38	-0,07	-0,87	0,03	0,14	-0,16
	1038	-0,51	-1,39	0,69	0,22	0,44	-0,34	1068	-0,24	-0,04	0,21	-0,01	0,01	-0,39
386	1072	-0,11	-0,41	-0,21	0,03	0,14	-0,26	1073	0,04	0,32	-0,36	0,04	0,19	-0,24
	1068	-0,15	-0,42	0,06	0,01	0,01	-0,28	1069	0,00	0,32	-0,10	-0,04	0,03	-0,27
387	1073	0,08	0,28	-0,21	0,04	0,19	-0,26	1074	0,23	1,04	-0,18	-0,10	-0,51	-0,18
	1069	-0,06	0,25	0,04	0,01	0,04	-0,27	1070	0,09	1,01	0,07	-0,01	0,75	-0,20
388	1074	0,14	1,15	0,01	-0,10	-0,51	0,61	555	0,26	1,78	-0,08	0,92	4,58	0,75
	1070	-0,15	1,10	0,12	0,05	0,76	-0,99	1071	-0,03	1,72	0,03	-0,22	-0,05	-0,85
389	1075	0,06	-0,74	0,07	-0,01	-0,24	-0,35	1076	0,24	0,18	-0,13	0,07	0,14	-0,31
	1004	-0,13	-0,78	0,18	0,10	0,50	-0,30	1005	0,06	0,15	-0,01	0,00	0,00	-0,26
390	1076	-0,03	0,12	0,09	0,06	0,13	-0,27	1077	0,19	1,23	-0,29	0,03	-0,13	-0,23
	1005	0,06	0,14	0,31	0,00	0,00	-0,30	1006	0,28	1,25	-0,08	0,07	0,33	-0,25
391	1077	-0,07	1,10	-0,05	0,02	-0,13	-0,49	1078	0,16	2,26	-0,60	0,07	0,16	-0,45
	1006	0,33	1,19	0,50	0,07	0,33	0,01	441	0,56	2,34	-0,05	-0,26	-1,30	0,05
392	1042	-0,09	-1,66	-0,34	-0,19	0,06	-0,26	1079	0,08	-0,78	0,29	0,04	-0,03	-0,26
	1037	-0,08	-1,65	-0,21	-0,23	-0,12	-0,24	1075	0,09	-0,78	0,42	0,06	0,02	-0,24
393	1079	-0,20	-0,83	0,12	0,03	-0,03	-0,21	1080	0,01	0,21	-0,15	0,03	0,11	-0,23
	1075	0,03	-0,78	0,26	0,04	0,01	-0,27	1076	0,23	0,25	-0,02	0,05	0,03	-0,29
394	1080	-0,09	0,17	0,01	0,04	0,12	-0,25	1081	0,13	1,28	-0,21	-0,01	0,16	-0,30
	1076	-0,03	0,18	0,21	0,04	0,03	-0,27	1077	0,19	1,29	-0,01	0,07	0,03	-0,32
395	1081	-0,07	1,24	-0,14	0,01	0,17	-0,31	1082	0,12	2,17	-0,19	-0,02	0,29	-0,39

TENS. Corr. Tors. dir. 90: SHELL

Shell Nro	Nodo N.ro	S11 kg/cmq	S22 kg/cmq	S12 kg/cmq	M11 kg/cmq	M22 kg/cmq	M12 kg/cmq	Nodo N.ro	S11 kg/cmq	S22 kg/cmq	S12 kg/cmq	M11 kg/cmq	M22 kg/cmq	M12 kg/cmq
	1077	-0,12	1,23	0,23	0,05	0,02	-0,32	1078	0,06	2,16	0,18	0,02	-0,08	-0,41
396	534	-0,88	-2,15	-0,30	0,40	2,00	-0,43	1083	-0,51	-0,29	-0,94	-0,02	-0,11	-0,36
	1042	-0,65	-2,10	0,97	-0,40	-1,01	-0,10	1079	-0,28	-0,25	0,33	0,10	0,26	-0,03
397	1083	-0,17	-0,72	-0,14	-0,02	-0,11	-0,20	1084	0,02	0,25	-0,35	0,04	0,22	-0,22
	1079	-0,21	-0,73	0,16	0,09	0,25	-0,24	1080	-0,02	0,25	-0,06	0,01	0,03	-0,26
398	1084	0,06	0,20	-0,18	0,04	0,22	-0,24	1085	0,26	1,17	-0,18	-0,01	-0,05	-0,23
	1080	-0,09	0,17	0,11	0,02	0,03	-0,24	1081	0,11	1,14	0,11	0,02	0,31	-0,23
399	1085	0,17	1,28	0,05	-0,01	-0,05	0,01	556	0,37	2,26	-0,04	0,29	1,43	0,05
	1081	-0,18	1,21	0,17	0,04	0,31	-0,46	1082	0,01	2,18	0,08	-0,07	0,08	-0,42
400	1087	0,21	1,27	0,49	-0,05	0,12	-0,13	1088	0,20	1,23	0,65	-0,19	-0,37	-0,19
	1017	0,26	1,28	0,56	-0,26	-1,30	-0,20	1018	0,25	1,24	0,72	-0,13	-0,67	-0,26
401	1088	0,15	1,23	0,82	-0,19	-0,37	-0,24	1089	0,18	1,40	1,00	-0,04	0,10	-0,30
	1018	0,24	1,25	0,77	-0,13	-0,67	-0,22	1019	0,27	1,42	0,94	-0,24	-1,18	-0,27
402	1089	-0,05	1,45	1,34	-0,07	0,10	0,03	1090	0,03	1,85	1,68	0,00	-1,16	0,07
	1019	0,11	1,48	0,80	-0,24	-1,18	-0,62	494	0,19	1,88	1,13	0,28	1,38	-0,58
403	1091	0,09	0,81	-0,02	-0,03	-0,69	-0,19	1092	0,09	0,83	0,23	-0,03	0,16	-0,20
	1086	-0,04	0,79	0,04	0,28	0,39	-0,27	1087	-0,03	0,80	0,29	-0,18	-0,39	-0,29
404	1092	0,07	0,83	0,46	-0,03	0,16	-0,27	1093	0,07	0,81	0,62	-0,08	-0,16	-0,24
	1087	0,11	0,83	0,53	-0,15	-0,39	-0,22	1088	0,11	0,82	0,69	-0,15	-0,17	-0,19
405	1093	0,10	0,82	0,86	-0,08	-0,16	-0,19	1094	0,11	0,91	1,04	-0,02	0,13	-0,16
	1088	0,08	0,81	0,86	-0,15	-0,17	-0,24	1089	0,09	0,91	1,05	-0,13	-0,35	-0,21
406	1094	0,02	0,90	1,38	-0,01	0,13	-0,21	1095	0,03	0,94	1,40	-0,01	-0,64	-0,23
	1089	0,02	0,90	1,39	-0,16	-0,36	-0,15	1090	0,03	0,94	1,41	0,31	0,39	-0,17
407	608	-0,01	0,13	0,03	-0,69	-3,47	0,12	1096	0,02	0,31	0,18	0,08	0,39	0,10
	1091	-0,09	0,11	0,04	0,52	2,08	-0,61	1092	-0,05	0,29	0,20	-0,15	-0,45	-0,62
408	1096	0,06	0,29	0,39	0,08	0,39	-0,26	1097	0,06	0,29	0,59	-0,02	-0,10	-0,23
	1092	-0,03	0,27	0,44	-0,15	-0,45	-0,24	1093	-0,03	0,27	0,63	-0,05	0,01	-0,20
409	1097	0,09	0,28	0,77	-0,02	-0,10	-0,21	1098	0,09	0,30	1,02	0,07	0,33	-0,17
	1093	0,02	0,27	0,88	-0,05	0,01	-0,22	1094	0,02	0,29	1,12	-0,12	-0,39	-0,19
410	1098	0,26	0,23	0,89	0,07	0,33	-0,48	609	0,27	0,24	1,36	-0,58	-2,88	-0,50
	1094	0,10	0,19	1,46	-0,12	-0,39	0,12	1095	0,10	0,21	1,93	0,46	1,72	0,10
411	1100	-0,18	-1,39	-0,62	-0,15	-0,21	-0,13	1101	-0,15	-1,24	-1,00	-0,16	-0,32	-0,19
	1030	-0,26	-1,40	-0,70	-0,20	-0,98	-0,19	1031	-0,23	-1,25	-1,08	-0,15	-0,76	-0,25
412	1101	-0,13	-1,24	-0,97	-0,16	-0,32	-0,22	1102	-0,14	-1,26	-1,35	-0,13	-0,22	-0,28
	1031	-0,23	-1,25	-0,88	-0,15	-0,76	-0,22	1032	-0,23	-1,27	-1,26	-0,17	-0,85	-0,28
413	1102	0,09	-1,35	-1,55	-0,17	-0,23	-0,24	1103	0,03	-1,66	-2,08	0,30	0,40	-0,21
	1032	-0,01	-1,37	-0,77	-0,17	-0,85	-0,35	500	-0,07	-1,68	-1,29	-0,24	-1,21	-0,32
414	1104	-0,02	-0,94	-0,26	0,08	-0,17	-0,23	1105	-0,01	-0,90	-0,41	-0,02	-0,04	-0,23
	1099	-0,03	-0,94	-0,24	0,23	-0,09	-0,30	1100	-0,03	-0,90	-0,38	-0,18	-0,19	-0,30
415	1105	-0,14	-0,92	-0,60	-0,02	-0,04	-0,27	1106	-0,12	-0,81	-0,99	-0,08	-0,04	-0,24
	1100	-0,11	-0,91	-0,63	-0,15	-0,18	-0,22	1101	-0,09	-0,80	-1,02	-0,15	-0,29	-0,18
416	1106	-0,15	-0,81	-1,01	-0,08	-0,04	-0,20	1107	-0,15	-0,83	-1,40	-0,03	-0,06	-0,17
	1101	-0,08	-0,80	-0,99	-0,16	-0,29	-0,24	1102	-0,08	-0,82	-1,39	-0,12	-0,18	-0,21
417	1107	0,01	-0,81	-1,57	-0,02	-0,06	-0,20	1108	0,02	-0,78	-1,60	0,08	-0,08	-0,20
	1102	-0,06	-0,82	-1,59	-0,16	-0,19	-0,15	1103	-0,06	-0,79	-1,62	0,18	-0,17	-0,15
418	614	-0,33	-0,01	-0,39	-0,05	-0,27	-0,21	1109	-0,36	-0,20	-1,20	0,01	0,03	-0,24
	1104	-0,15	0,02	0,54	0,15	0,19	-0,24	1105	-0,19	-0,16	-0,27	-0,03	-0,07	-0,27
419	1109	-0,12	-0,30	-0,55	0,01	0,03	-0,25	1110	-0,11	-0,26	-1,08	0,00	-0,01	-0,23
	1105	-0,07	-0,29	-0,46	-0,03	-0,08	-0,25	1106	-0,06	-0,25	-0,99	-0,09	-0,05	-0,22
420	1110	-0,11	-0,26	-0,89	0,00	-0,01	-0,22	1111	-0,11	-0,26	-1,39	0,00	0,02	-0,19
	1106	-0,09	-0,25	-1,01	-0,08	-0,05	-0,22	1107	-0,09	-0,25	-1,51	-0,03	-0,07	-0,19
421	1111	-0,40	-0,14	-0,75	0,00	0,02	-0,22	615	-0,40	-0,14	-1,55	-0,04	-0,19	-0,24
	1107	-0,22	-0,10	-1,68	-0,03	-0,07	-0,16	1108	-0,22	-0,11	-2,48	0,11	0,05	-0,18
422	1113	-0,09	-0,85	0,32	-0,05	-0,50	-0,31	1114	-0,09	-0,87	0,21	0,20	0,41	-0,25
	1043	-0,17	-0,87	0,26	0,25	1,26	-0,26	1044	-0,18	-0,89	0,16	0,05	0,26	-0,20
423	1114	-0,06	-0,87	0,09	0,20	0,41	-0,17	1115	-0,11	-1,08	-0,03	-0,07	-0,64	-0,11
	1044	-0,18	-0,89	0,13	0,05	0,26	-0,27	1045	-0,22	-1,11	0,01	0,30	1,50	-0,21
424	1115	0,05	-1,17	-0,28	-0,04	-0,63	-0,65	1116	0,05	-1,18	-0,58	0,43	3,13	-0,69
	1045	-0,07	-1,19	0,02	0,30	1,50	0,36	534	-0,07	-1,20	-0,28	-0,89	-4,47	0,32
425	1117	-0,01	-0,48	0,56	0,27	1,62	-0,23	1118	-0,03	-0,56	0,60	-0,02	-0,38	-0,21
	1112	0,00	-0,47	0,54	-0,43	-1,45	-0,18	1113	-0,02	-0,55	0,57	0,18	0,51	-0,16
426	1118	-0,17	-0,57	0,44	-0,01	-0,37	-0,15	1119	-0,17	-0,58	0,25	0,07	0,32	-0,18
	1113	-0,03	-0,54	0,40	0,15	0,50	-0,21	1114	-0,03	-0,55	0,21	0,11	-0,04	-0,25
427	1119	-0,17	-0,58	0,07	0,07	0,32	-0,26	1120	-0,20	-0,73	-0,15	-0,03	-0,47	-0,30
	1114	-0,01	-0,54	0,08	0,11	-0,04	-0,19	1115	-0,04	-0,70	-0,14	0,17	0,58	-0,22
428	1120	-0,01	-0,71	-0,37	-0,04	-0,47	-0,22	1121	-0,02	-0,75	-0,33	0,32	2,04	-0,19
	1115	0,00	-0,71	-0,38	0,21	0,59	-0,30	1116	-0,01	-0,75	-0,35	-0,57	-1,84	-0,27
429	648	-0,28	-0,58	0,74	1,25	6,24	-0,77	1122	-0,17	-0,06	0,43	-0,18	-0,88	-0,76
	1117	-0,20	-0,56	0,87	-0,81	-3,78	0,40	1118	-0,10	-0,04	0,57	0,23	0,89	0,40
430	1122	-0,04	-0,14	0,38	-0,18	-0,88	-0,16	1123	-0,05	-0,18	0,22	0,06	0,31	-0,18
	1118	-0,10	-0,15	0,41	0,24	0,89	-0,23	1119	-0,10	-0,19	0,24	-0,03	-0,17	-0,25
431	1123	-0,06	-0,17	0,15	0,06	0,31	-0,25	1124	-0,06	-0,18	-0,07	-0,21	-1,07	-0,27
	1119	-0,11	-0,18	0,07	-0,03	-0,17	-0,18	1120	-0,12	-0,19	-0,15	0,28	1,07	-0,20
432	1124	-0,28	-0,05	0,04	-0,21	-1,07	0,45	649	-0,41	-0,70	-0,50	1,52	7,59	0,46
	1120	-0,16	-0,03	-0,36	0,27	1,07	-0,95	1121	-0,29	-0,67	-0,90	-1,01	-4,64	-0,94
433	1125	0,02	0,68	0,49	-0,05	-0,10	-0,24	1126	-0,13	-0,10	0,74	-0,02	-0,04	-0,25
	1052	0,11	0,69	0,29	0,01	0,03	-0,24	1053	-0,05	-0,08	0,54	-0,01	-0,04	-0,25
434	1126	-0,04	-0,08	0,58	-0,03	-0,04	-0,26	1127	-0,20	-0,88	0,68	0,12	0,37	-0,25
	1053	-0,05	-0,08	0,29	-0,01	-0,04	-0,26	1054	-0,21	-0,88	0,39	-0,09	-0,44	-0,25
435	1127	-0,05	-0,82	0,46	0,10	0,37	0,00	1099	-0,28	-2,01	0,41	-0,20	-1,88	0,06
	1054	-0,27	-0,86	0,18	-0,09	-0,44	-0,51	499	-0,51	-2,05	0,14	0,54	2,68	-0,45
436	1091	-0,03	0,79	0,37	-0,01	0,38	-0,22	1128	-0,11	0,39	0,53	-0,05	-0,07	-0,21
	1086	0,08	0,81	0,20	-0,24	-0,49	-0,21	1125	0,00	0,41	0,36	-0,02	-0,02	-0,21
437	1128	0,09	0,43	0,50	-0,05	-0,07	-0,20	1129	-0,01	-0,08	0,76	-0,01	-0,07	-0,19
	1125	0,00	0,41	0,39	-0,03	-0,02	-0,23	1126	-0,10	-0,09	0,65	-0,01	0,04	-0,23
438	1129	0,08	-0,05	0,59	-0,01	-0,07	-0,17	1130	-0,02	-0,57	0,65	0,06	0,33	-0,18
	1126	0,00	-0,07	0,49	-0,02	0,04	-0,24	1127	-0,11	-0,59	0,55	0,00	-0,24	-0,25
439	1130	-0,02	-0,58	0,49	0,05	0,33	-0,26	1104	-0,10	-0,96	0,20	-0,15	-1,31	-0,29
	1127	0,12	-0,55	0,33	-0,02	-0,24	-0,18	1099	0,04	-0,93	0,04	0,44	1,33	-0,21
440	608	0,36	0,02	0,51	0,03	0,17	-0,19	1131	0,36	0,02	1,33	-0,01	-0,04	-0,16
	1091	0,17	-0,02	-0,45	-0,16	-0,36	-0,27	1128	0,17	-0,02	0,38	-0,04	-0,01	-0,24

TENS. Corr. Tors. dir. 90: SHELL

Shell Nro	Nodo N.ro	S11 kg/cmq	S22 kg/cmq	S12 kg/cmq	M11 kg/cmq	M22 kg/cmq	M12 kg/cmq	Nodo N.ro	S11 kg/cmq	S22 kg/cmq	S12 kg/cmq	M11 kg/cmq	M22 kg/cmq	M12 kg/cmq
441	1131	0,08	0,10	0,52	-0,01	-0,04	-0,20	1132	0,05	-0,06	0,86	-0,01	-0,05	-0,19
	1128	0,08	0,10	0,35	-0,04	-0,01	-0,20	1129	0,05	-0,06	0,68	0,01	0,02	-0,19
442	1132	0,00	-0,05	0,58	-0,01	-0,05	-0,19	1133	-0,03	-0,20	0,60	0,07	0,37	-0,19
	1129	0,10	-0,03	0,51	0,01	0,02	-0,19	1130	0,07	-0,18	0,53	-0,09	-0,40	-0,19
443	1133	-0,03	-0,20	0,55	0,07	0,37	-0,57	614	-0,02	-0,14	0,30	-0,83	-4,15	-0,60
	1130	0,06	-0,18	0,38	-0,09	-0,40	0,20	1104	0,07	-0,12	0,13	0,68	2,87	0,17
444	1134	0,05	0,91	2,12	0,09	0,36	-0,16	1135	-0,10	0,11	2,33	-0,02	-0,02	-0,16
	1061	0,16	0,93	2,01	-0,11	-0,53	-0,21	1062	0,00	0,14	2,23	-0,02	-0,08	-0,21
445	1135	0,02	0,14	2,24	0,00	-0,02	-0,16	1136	-0,13	-0,63	2,33	-0,14	-0,44	-0,18
	1062	0,00	0,14	2,04	-0,02	-0,08	-0,20	1063	-0,15	-0,64	2,13	0,08	0,39	-0,22
446	1136	-0,01	-0,59	2,19	-0,12	-0,44	-0,49	1103	-0,20	-1,52	2,15	0,26	2,00	-0,54
	1063	-0,19	-0,63	1,93	0,08	0,39	0,10	500	-0,38	-1,56	1,89	-0,61	-3,05	0,05
447	1095	0,00	0,93	1,94	-0,14	-1,22	-0,18	1137	-0,08	0,54	2,10	0,05	0,27	-0,20
	1090	0,06	0,95	1,81	0,43	1,25	-0,25	1134	-0,01	0,56	1,97	-0,04	-0,19	-0,27
448	1137	0,10	0,58	2,11	0,05	0,27	-0,26	1138	0,00	0,07	2,34	0,00	0,02	-0,26
	1134	0,01	0,56	2,06	-0,02	-0,19	-0,20	1135	-0,09	0,06	2,29	-0,02	-0,04	-0,21
449	1138	0,07	0,09	2,26	-0,01	0,02	-0,27	1139	-0,03	-0,42	2,30	-0,05	-0,35	-0,26
	1135	0,03	0,08	2,20	-0,01	-0,04	-0,20	1136	-0,07	-0,42	2,25	-0,01	0,21	-0,19
450	1139	0,00	-0,41	2,23	-0,05	-0,34	-0,18	1108	-0,08	-0,79	2,00	0,17	1,30	-0,15
	1136	0,10	-0,39	2,11	0,01	0,21	-0,26	1103	0,02	-0,77	1,88	-0,41	-1,34	-0,23
451	609	0,35	0,25	1,99	-0,63	-3,13	0,05	1140	0,31	0,09	2,71	0,06	0,29	0,02
	1095	0,15	0,21	1,28	0,56	2,25	-0,48	1137	0,12	0,05	2,00	-0,06	-0,30	-0,51
452	1140	0,08	0,15	2,17	0,06	0,29	-0,23	1141	0,05	0,00	2,46	0,00	0,01	-0,23
	1137	0,06	0,15	2,02	-0,06	-0,30	-0,25	1138	0,03	0,00	2,31	-0,01	0,00	-0,24
453	1141	0,00	0,01	2,29	0,00	0,01	-0,23	1142	-0,02	-0,13	2,31	-0,08	-0,39	-0,23
	1138	0,06	0,02	2,22	-0,01	-0,01	-0,24	1139	0,03	-0,12	2,24	0,10	0,42	-0,24
454	1142	-0,03	-0,13	2,25	-0,08	-0,39	0,19	615	-0,07	-0,28	2,02	0,89	4,46	0,21
	1139	0,05	-0,11	2,18	0,10	0,42	-0,68	1108	0,02	-0,27	1,94	-0,69	-3,00	-0,66
455	1143	0,04	-0,25	-1,07	0,02	0,22	-0,22	1144	0,13	0,18	-1,21	0,05	0,13	-0,22
	1072	-0,03	-0,27	-0,87	-0,03	-0,13	-0,23	1073	0,06	0,17	-1,02	0,00	-0,01	-0,23
456	1144	0,13	0,21	-1,07	0,00	0,11	-0,23	1145	0,24	0,77	-1,01	0,05	-0,56	-0,16
	1073	0,04	0,19	-0,87	0,00	-0,01	-0,25	1074	0,15	0,75	-0,81	0,15	0,77	-0,19
457	1145	0,08	0,46	-0,87	-0,01	-0,57	-0,95	1146	0,51	2,61	-0,80	0,21	0,27	-0,83
	1074	0,34	0,51	-0,62	0,15	0,77	0,62	555	0,77	2,66	-0,55	-0,86	-4,29	0,74
458	1117	-0,04	-0,50	-1,09	-0,02	-0,30	-0,21	1147	0,02	-0,23	-0,95	0,02	0,11	-0,22
	1112	-0,01	-0,49	-0,90	0,19	0,41	-0,23	1143	0,04	-0,22	-0,76	-0,03	0,02	-0,24
459	1147	-0,11	-0,22	-1,07	0,03	0,11	-0,21	1148	-0,03	0,15	-1,26	-0,05	0,07	-0,24
	1143	0,02	-0,19	-0,89	-0,02	0,02	-0,22	1144	0,09	0,18	-1,08	0,04	0,08	-0,25
460	1148	-0,17	0,10	-1,09	0,00	0,08	-0,21	1149	-0,08	0,52	-1,19	-0,15	0,36	-0,37
	1144	0,13	0,16	-0,94	-0,01	0,07	-0,24	1145	0,21	0,58	-1,03	0,14	-0,13	-0,40
461	1149	0,07	0,55	-1,10	-0,09	0,37	-0,40	1150	0,14	0,90	-0,17	-0,08	0,76	-0,69
	1145	-0,14	0,51	-0,89	0,08	-0,14	-0,42	1146	-0,07	0,86	0,05	0,06	-0,46	-0,72
462	648	-0,49	-0,22	-1,15	-0,31	-1,53	-0,05	1151	-0,39	0,27	-2,15	0,05	0,24	-0,07
	1117	-0,45	-0,21	0,18	0,21	0,88	-0,33	1147	-0,35	0,28	-0,81	-0,03	-0,16	-0,35
463	1151	-0,07	-0,13	-1,05	0,05	0,24	-0,20	1152	-0,02	0,13	-1,31	0,02	0,10	-0,18
	1147	-0,12	-0,14	-0,93	-0,02	-0,16	-0,22	1148	-0,07	0,12	-1,20	-0,06	0,02	-0,20
464	1152	0,04	0,06	-1,12	0,02	0,10	-0,19	1153	0,09	0,28	-0,90	-0,15	-0,74	-0,09
	1148	-0,16	0,02	-1,02	-0,01	0,03	-0,20	1149	-0,12	0,24	-0,81	-0,05	0,86	-0,10
465	1153	-0,11	0,53	-0,88	-0,15	-0,74	0,84	670	-0,37	-0,77	-0,58	1,03	5,17	1,02
	1149	-0,17	0,52	-0,72	0,01	0,87	-1,01	1150	-0,43	-0,78	-0,43	-0,25	-0,08	-0,83
466	1154	0,01	-0,49	-1,14	-0,03	-0,26	-0,27	1155	0,13	0,12	-1,35	0,06	0,14	-0,25
	1083	-0,07	-0,50	-0,93	0,10	0,52	-0,24	1084	0,05	0,10	-1,13	0,01	0,03	-0,22
467	1155	0,12	0,15	-1,19	0,05	0,14	-0,23	1156	0,26	0,89	-1,15	0,02	-0,11	-0,20
	1084	0,03	0,13	-0,96	0,01	0,03	-0,24	1085	0,17	0,87	-0,92	0,07	0,34	-0,21
468	1156	0,07	0,55	-0,98	0,01	-0,12	-0,42	1157	0,57	3,01	-0,89	0,06	0,14	-0,39
	1085	0,38	0,61	-0,69	0,07	0,34	0,01	556	0,88	3,07	-0,60	-0,22	-1,09	0,04
469	1121	-0,07	-0,78	-1,07	0,05	0,57	-0,22	1158	0,01	-0,40	-0,98	-0,03	-0,15	-0,19
	1116	-0,01	-0,77	-0,85	-0,29	-0,62	-0,21	1154	0,07	-0,39	-0,76	0,07	0,15	-0,19
470	1158	-0,14	-0,38	-1,15	-0,02	-0,15	-0,18	1159	-0,04	0,12	-1,42	0,01	0,08	-0,20
	1154	0,00	-0,35	-0,94	0,05	0,14	-0,22	1155	0,10	0,15	-1,21	0,03	0,02	-0,24
471	1159	-0,19	0,06	-1,23	0,02	0,08	-0,21	1160	-0,09	0,61	-1,34	-0,03	0,10	-0,26
	1155	0,12	0,12	-1,06	0,02	0,02	-0,22	1156	0,23	0,67	-1,17	0,05	0,03	-0,27
472	1160	0,07	0,64	-1,25	-0,01	0,10	-0,26	1161	0,16	1,10	-0,20	-0,02	0,22	-0,34
	1156	-0,17	0,59	-1,00	0,04	0,03	-0,28	1157	-0,08	1,05	0,05	0,01	-0,07	-0,35
473	649	-0,59	-0,31	-1,15	0,54	2,71	-0,46	1162	-0,48	0,28	-2,43	-0,10	-0,48	-0,43
	1121	-0,53	-0,30	0,47	-0,38	-1,56	0,01	1158	-0,41	0,29	-0,81	0,08	0,39	0,04
474	1162	-0,09	-0,20	-1,12	-0,10	-0,48	-0,17	1163	-0,03	0,13	-1,48	0,03	0,13	-0,17
	1158	-0,15	-0,21	-0,98	0,09	0,39	-0,23	1159	-0,08	0,12	-1,35	-0,02	-0,07	-0,23
475	1163	0,04	0,05	-1,27	0,03	0,13	-0,21	1164	0,10	0,32	-1,04	-0,04	-0,21	-0,19
	1159	-0,18	0,00	-1,16	-0,01	-0,06	-0,20	1160	-0,13	0,27	-0,93	0,00	0,26	-0,18
476	1164	-0,11	0,58	-1,02	-0,04	-0,21	0,05	671	-0,38	-0,77	-0,63	0,26	1,31	0,10
	1160	-0,19	0,56	-0,84	0,02	0,26	-0,42	1161	-0,45	-0,78	-0,44	-0,06	0,00	-0,38

SPOSTAMENTI SISMICI RELATIVI

I D E N T I F I C A T I V O					INVILUPPO S.L.D.				INVILUPPO S.L.O.				
Filo N.ro	Quota inf. (m)	Quota sup. (m)	Nodo inf. N.ro	Nodo sup. N.ro	Sisma Nro	Combin Nro	Spostam. Calcolo (mm)	Spostam. Limite (mm)	Sisma Nro	Combin Nro	Spostam. Calcolo (mm)	Spostam. Limite (mm)	Stringa di Controllo Verifica
1	0,00	5,40	1	116	0	0	0,000	27,000					VERIFICATO
1	5,40	8,70	116	231	0	0	0,000	16,500					VERIFICATO
1	8,70	12,00	231	346	0	0	0,000	16,500					VERIFICATO
1	12,00	15,30	346	461	0	0	0,000	16,500					VERIFICATO
1	15,30	18,60	461	576	0	0	0,000	16,500					VERIFICATO
2	0,00	5,40	2	117	0	0	0,000	27,000					VERIFICATO
2	5,40	8,70	117	232	0	0	0,000	16,500					VERIFICATO
2	8,70	12,00	232	347	0	0	0,000	16,500					VERIFICATO

SPOSTAMENTI SISMICI RELATIVI

I D E N T I F I C A T I V O					INVILUPPO S.L.D.				INVILUPPO S.L.O.				
Filo N.ro	Quota inf. (m)	Quota sup. (m)	Nodo inf. N.ro	Nodo sup. N.ro	Sis ma Nro	Com bin Nro	Spostam. Calcolo (mm)	Spostam. Limite (mm)	Sis ma Nro	Com bin Nro	Spostam. Calcolo (mm)	Spostam. Limite (mm)	Stringa di Controllo Verifica
2	12,00	15,30	347	462	0	0	0,000	16,500					VERIFICATO
2	15,30	18,60	462	577	0	0	0,000	16,500					VERIFICATO
3	0,00	5,40	4	118	0	0	0,000	27,000					VERIFICATO
3	5,40	8,70	118	233	0	0	0,000	16,500					VERIFICATO
3	8,70	12,00	233	348	0	0	0,000	16,500					VERIFICATO
3	12,00	15,30	348	463	0	0	0,000	16,500					VERIFICATO
3	15,30	18,60	463	578	0	0	0,000	16,500					VERIFICATO
4	0,00	5,40	3	119	0	0	0,000	27,000					VERIFICATO
4	5,40	8,70	119	234	0	0	0,000	16,500					VERIFICATO
4	8,70	12,00	234	349	0	0	0,000	16,500					VERIFICATO
4	12,00	15,30	349	464	0	0	0,000	16,500					VERIFICATO
4	15,30	18,60	464	579	0	0	0,000	16,500					VERIFICATO
5	0,00	5,40	5	120	0	0	0,000	27,000					VERIFICATO
5	5,40	8,70	120	235	0	0	0,000	16,500					VERIFICATO
5	8,70	12,00	235	350	0	0	0,000	16,500					VERIFICATO
5	12,00	15,30	350	465	0	0	0,000	16,500					VERIFICATO
5	15,30	18,60	465	580	0	0	0,000	16,500					VERIFICATO
6	0,00	5,40	6	121	0	0	0,000	27,000					VERIFICATO
6	5,40	8,70	121	236	0	0	0,000	16,500					VERIFICATO
6	8,70	12,00	236	351	0	0	0,000	16,500					VERIFICATO
6	12,00	15,30	351	466	0	0	0,000	16,500					VERIFICATO
6	15,30	18,60	466	581	0	0	0,000	16,500					VERIFICATO
7	0,00	5,40	7	122	0	0	0,000	27,000					VERIFICATO
7	5,40	8,70	122	237	0	0	0,000	16,500					VERIFICATO
7	8,70	12,00	237	352	0	0	0,000	16,500					VERIFICATO
7	12,00	15,30	352	467	0	0	0,000	16,500					VERIFICATO
7	15,30	18,60	467	582	0	0	0,000	16,500					VERIFICATO
8	0,00	5,40	8	123	0	0	0,000	27,000					VERIFICATO
8	5,40	8,70	123	238	0	0	0,000	16,500					VERIFICATO
8	8,70	12,00	238	353	0	0	0,000	16,500					VERIFICATO
8	12,00	15,30	353	468	0	0	0,000	16,500					VERIFICATO
8	15,30	18,60	468	583	0	0	0,000	16,500					VERIFICATO
9	0,00	5,40	9	124	0	0	0,000	27,000					VERIFICATO
9	5,40	8,70	124	239	0	0	0,000	16,500					VERIFICATO
9	8,70	12,00	239	354	0	0	0,000	16,500					VERIFICATO
9	12,00	15,30	354	469	0	0	0,000	16,500					VERIFICATO
9	15,30	18,60	469	584	0	0	0,000	16,500					VERIFICATO
10	0,00	5,40	10	125	0	0	0,000	27,000					VERIFICATO
10	5,40	8,70	125	240	0	0	0,000	16,500					VERIFICATO
10	8,70	12,00	240	355	0	0	0,000	16,500					VERIFICATO
10	12,00	15,30	355	470	0	0	0,000	16,500					VERIFICATO
10	15,30	18,60	470	585	0	0	0,000	16,500					VERIFICATO
11	0,00	5,40	11	126	0	0	0,000	27,000					VERIFICATO
11	5,40	8,70	126	241	0	0	0,000	16,500					VERIFICATO
11	8,70	12,00	241	356	0	0	0,000	16,500					VERIFICATO
11	12,00	15,30	356	471	0	0	0,000	16,500					VERIFICATO
11	15,30	18,60	471	586	0	0	0,000	16,500					VERIFICATO
12	0,00	5,40	12	127	0	0	0,000	27,000					VERIFICATO
12	5,40	8,70	127	242	0	0	0,000	16,500					VERIFICATO
12	8,70	12,00	242	357	0	0	0,000	16,500					VERIFICATO
12	12,00	15,30	357	472	0	0	0,000	16,500					VERIFICATO
12	15,30	18,60	472	587	0	0	0,000	16,500					VERIFICATO
13	0,00	5,40	13	128	0	0	0,000	27,000					VERIFICATO
13	5,40	8,70	128	243	0	0	0,000	16,500					VERIFICATO
13	8,70	12,00	243	358	0	0	0,000	16,500					VERIFICATO
13	12,00	15,30	358	473	0	0	0,000	16,500					VERIFICATO
13	15,30	18,60	473	588	0	0	0,000	16,500					VERIFICATO
14	0,00	5,40	14	129	0	0	0,000	27,000					VERIFICATO
14	5,40	8,70	129	244	0	0	0,000	16,500					VERIFICATO
14	8,70	12,00	244	359	0	0	0,000	16,500					VERIFICATO
14	12,00	15,30	359	474	0	0	0,000	16,500					VERIFICATO
14	15,30	18,60	474	589	0	0	0,000	16,500					VERIFICATO
15	0,00	5,40	15	130	0	0	0,000	27,000					VERIFICATO
15	5,40	8,70	130	245	0	0	0,000	16,500					VERIFICATO
15	8,70	12,00	245	360	0	0	0,000	16,500					VERIFICATO
15	12,00	15,30	360	475	0	0	0,000	16,500					VERIFICATO

SPOSTAMENTI SISMICI RELATIVI													
I D E N T I F I C A T I V O					INVILUPPO S.L.D.				INVILUPPO S.L.O.				
Filo N.ro	Quota inf. (m)	Quota sup. (m)	Nodo inf. N.ro	Nodo sup. N.ro	Sis ma Nro	Com bin Nro	Spostam. Calcolo (mm)	Spostam. Limite (mm)	Sis ma Nro	Com bin Nro	Spostam. Calcolo (mm)	Spostam. Limite (mm)	Stringa di Controllo Verifica
15	15,30	18,60	475	590	0	0	0,000	16,500					VERIFICATO
16	0,00	5,40	16	131	0	0	0,000	27,000					VERIFICATO
16	5,40	8,70	131	246	0	0	0,000	16,500					VERIFICATO
16	8,70	12,00	246	361	0	0	0,000	16,500					VERIFICATO
16	12,00	15,30	361	476	0	0	0,000	16,500					VERIFICATO
16	15,30	18,60	476	591	0	0	0,000	16,500					VERIFICATO
17	0,00	5,40	17	132	0	0	0,000	27,000					VERIFICATO
17	5,40	8,70	132	247	0	0	0,000	16,500					VERIFICATO
17	8,70	12,00	247	362	0	0	0,000	16,500					VERIFICATO
17	12,00	15,30	362	477	0	0	0,000	16,500					VERIFICATO
17	15,30	18,60	477	592	0	0	0,000	16,500					VERIFICATO
18	0,00	5,40	18	133	0	0	0,000	27,000					VERIFICATO
18	5,40	8,70	133	248	0	0	0,000	16,500					VERIFICATO
18	8,70	12,00	248	363	0	0	0,000	16,500					VERIFICATO
18	12,00	15,30	363	478	0	0	0,000	16,500					VERIFICATO
18	15,30	18,60	478	593	0	0	0,000	16,500					VERIFICATO
19	0,00	5,40	19	134	0	0	0,000	27,000					VERIFICATO
19	5,40	8,70	134	249	0	0	0,000	16,500					VERIFICATO
19	8,70	12,00	249	364	0	0	0,000	16,500					VERIFICATO
19	12,00	15,30	364	479	0	0	0,000	16,500					VERIFICATO
19	15,30	18,60	479	594	0	0	0,000	16,500					VERIFICATO
20	0,00	5,40	20	135	0	0	0,000	27,000					VERIFICATO
20	5,40	8,70	135	250	0	0	0,000	16,500					VERIFICATO
20	8,70	12,00	250	365	0	0	0,000	16,500					VERIFICATO
20	12,00	15,30	365	480	0	0	0,000	16,500					VERIFICATO
20	15,30	18,60	480	595	0	0	0,000	16,500					VERIFICATO
21	0,00	5,40	21	136	0	0	0,000	27,000					VERIFICATO
21	5,40	8,70	136	251	0	0	0,000	16,500					VERIFICATO
21	8,70	12,00	251	366	0	0	0,000	16,500					VERIFICATO
21	12,00	15,30	366	481	0	0	0,000	16,500					VERIFICATO
21	15,30	18,60	481	596	0	0	0,000	16,500					VERIFICATO
22	0,00	5,40	22	137	0	0	0,000	27,000					VERIFICATO
22	5,40	8,70	137	252	0	0	0,000	16,500					VERIFICATO
22	8,70	12,00	252	367	0	0	0,000	16,500					VERIFICATO
22	12,00	15,30	367	482	0	0	0,000	16,500					VERIFICATO
22	15,30	18,60	482	597	0	0	0,000	16,500					VERIFICATO
23	0,00	5,40	23	138	0	0	0,000	27,000					VERIFICATO
23	5,40	8,70	138	253	0	0	0,000	16,500					VERIFICATO
23	8,70	12,00	253	368	0	0	0,000	16,500					VERIFICATO
23	12,00	15,30	368	483	0	0	0,000	16,500					VERIFICATO
23	15,30	18,60	483	598	0	0	0,000	16,500					VERIFICATO
24	0,00	5,40	24	139	0	0	0,000	27,000					VERIFICATO
24	5,40	8,70	139	254	0	0	0,000	16,500					VERIFICATO
24	8,70	12,00	254	369	0	0	0,000	16,500					VERIFICATO
24	12,00	15,30	369	484	0	0	0,000	16,500					VERIFICATO
24	15,30	18,60	484	599	0	0	0,000	16,500					VERIFICATO
25	0,00	5,40	25	140	0	0	0,000	27,000					VERIFICATO
25	5,40	8,70	140	255	0	0	0,000	16,500					VERIFICATO
25	8,70	12,00	255	370	0	0	0,000	16,500					VERIFICATO
25	12,00	15,30	370	485	0	0	0,000	16,500					VERIFICATO
25	15,30	18,60	485	600	0	0	0,000	16,500					VERIFICATO
26	0,00	5,40	26	141	0	0	0,000	27,000					VERIFICATO
26	5,40	8,70	141	256	0	0	0,000	16,500					VERIFICATO
26	8,70	12,00	256	371	0	0	0,000	16,500					VERIFICATO
26	12,00	15,30	371	486	0	0	0,000	16,500					VERIFICATO
26	15,30	18,60	486	601	0	0	0,000	16,500					VERIFICATO
27	0,00	5,40	27	142	0	0	0,000	27,000					VERIFICATO
27	5,40	8,70	142	257	0	0	0,000	16,500					VERIFICATO
27	8,70	12,00	257	372	0	0	0,000	16,500					VERIFICATO
27	12,00	15,30	372	487	0	0	0,000	16,500					VERIFICATO
27	15,30	18,60	487	602	0	0	0,000	16,500					VERIFICATO
28	0,00	5,40	28	143	0	0	0,000	27,000					VERIFICATO
28	5,40	8,70	143	258	0	0	0,000	16,500					VERIFICATO
28	8,70	12,00	258	373	0	0	0,000	16,500					VERIFICATO
28	12,00	15,30	373	488	0	0	0,000	16,500					VERIFICATO
28	15,30	18,60	488	603	0	0	0,000	16,500					VERIFICATO

SPOSTAMENTI SISMICI RELATIVI													
I D E N T I F I C A T I V O					INVILUPPO S.L.D.				INVILUPPO S.L.O.				
Filo N.ro	Quota inf. (m)	Quota sup. (m)	Nodo inf. N.ro	Nodo sup. N.ro	Sis ma Nro	Com bin Nro	Spostam. Calcolo (mm)	Spostam. Limite (mm)	Sis ma Nro	Com bin Nro	Spostam. Calcolo (mm)	Spostam. Limite (mm)	Stringa di Controllo Verifica
29	0,00	5,40	29	144	0	0	0,000	27,000					VERIFICATO
29	5,40	8,70	144	259	0	0	0,000	16,500					VERIFICATO
29	8,70	12,00	259	374	0	0	0,000	16,500					VERIFICATO
29	12,00	15,30	374	489	0	0	0,000	16,500					VERIFICATO
29	15,30	18,60	489	604	0	0	0,000	16,500					VERIFICATO
30	0,00	5,40	30	145	0	0	0,000	27,000					VERIFICATO
30	5,40	8,70	145	260	0	0	0,000	16,500					VERIFICATO
30	8,70	12,00	260	375	0	0	0,000	16,500					VERIFICATO
30	12,00	15,30	375	490	0	0	0,000	16,500					VERIFICATO
30	15,30	18,60	490	605	0	0	0,000	16,500					VERIFICATO
31	0,00	5,40	31	146	0	0	0,000	27,000					VERIFICATO
31	5,40	8,70	146	261	0	0	0,000	16,500					VERIFICATO
31	8,70	12,00	261	376	0	0	0,000	16,500					VERIFICATO
31	12,00	15,30	376	491	0	0	0,000	16,500					VERIFICATO
31	15,30	18,60	491	606	0	0	0,000	16,500					VERIFICATO
32	0,00	5,40	32	147	0	0	0,000	27,000					VERIFICATO
32	5,40	8,70	147	262	0	0	0,000	16,500					VERIFICATO
32	8,70	12,00	262	377	0	0	0,000	16,500					VERIFICATO
32	12,00	15,30	377	492	0	0	0,000	16,500					VERIFICATO
32	15,30	18,60	492	607	0	0	0,000	16,500					VERIFICATO
33	0,00	5,40	33	148	0	0	0,000	27,000					VERIFICATO
33	5,40	8,70	148	263	0	0	0,000	16,500					VERIFICATO
33	8,70	12,00	263	378	0	0	0,000	16,500					VERIFICATO
33	12,00	15,30	378	493	0	0	0,000	16,500					VERIFICATO
33	15,30	18,60	493	608	0	0	0,000	16,500					VERIFICATO
34	0,00	5,40	34	149	0	0	0,000	27,000					VERIFICATO
34	5,40	8,70	149	264	0	0	0,000	16,500					VERIFICATO
34	8,70	12,00	264	379	0	0	0,000	16,500					VERIFICATO
34	12,00	15,30	379	494	0	0	0,000	16,500					VERIFICATO
34	15,30	18,60	494	609	0	0	0,000	16,500					VERIFICATO
35	0,00	5,40	35	150	0	0	0,000	27,000					VERIFICATO
35	5,40	8,70	150	265	0	0	0,000	16,500					VERIFICATO
35	8,70	12,00	265	380	0	0	0,000	16,500					VERIFICATO
35	12,00	15,30	380	495	0	0	0,000	16,500					VERIFICATO
35	15,30	18,60	495	610	0	0	0,000	16,500					VERIFICATO
36	0,00	5,40	36	151	0	0	0,000	27,000					VERIFICATO
36	5,40	8,70	151	266	0	0	0,000	16,500					VERIFICATO
36	8,70	12,00	266	381	0	0	0,000	16,500					VERIFICATO
36	12,00	15,30	381	496	0	0	0,000	16,500					VERIFICATO
36	15,30	18,60	496	611	0	0	0,000	16,500					VERIFICATO
37	0,00	5,40	37	152	0	0	0,000	27,000					VERIFICATO
37	5,40	8,70	152	267	0	0	0,000	16,500					VERIFICATO
37	8,70	12,00	267	382	0	0	0,000	16,500					VERIFICATO
37	12,00	15,30	382	497	0	0	0,000	16,500					VERIFICATO
37	15,30	18,60	497	612	0	0	0,000	16,500					VERIFICATO
38	0,00	5,40	38	153	0	0	0,000	27,000					VERIFICATO
38	5,40	8,70	153	268	0	0	0,000	16,500					VERIFICATO
38	8,70	12,00	268	383	0	0	0,000	16,500					VERIFICATO
38	12,00	15,30	383	498	0	0	0,000	16,500					VERIFICATO
38	15,30	18,60	498	613	0	0	0,000	16,500					VERIFICATO
39	0,00	5,40	39	154	0	0	0,000	27,000					VERIFICATO
39	5,40	8,70	154	269	0	0	0,000	16,500					VERIFICATO
39	8,70	12,00	269	384	0	0	0,000	16,500					VERIFICATO
39	12,00	15,30	384	499	0	0	0,000	16,500					VERIFICATO
39	15,30	18,60	499	614	0	0	0,000	16,500					VERIFICATO
40	0,00	5,40	40	155	0	0	0,000	27,000					VERIFICATO
40	5,40	8,70	155	270	0	0	0,000	16,500					VERIFICATO
40	8,70	12,00	270	385	0	0	0,000	16,500					VERIFICATO
40	12,00	15,30	385	500	0	0	0,000	16,500					VERIFICATO
40	15,30	18,60	500	615	0	0	0,000	16,500					VERIFICATO
41	0,00	5,40	41	156	0	0	0,000	27,000					VERIFICATO
41	5,40	8,70	156	271	0	0	0,000	16,500					VERIFICATO
41	8,70	12,00	271	386	0	0	0,000	16,500					VERIFICATO
41	12,00	15,30	386	501	0	0	0,000	16,500					VERIFICATO
41	15,30	18,60	501	616	0	0	0,000	16,500					VERIFICATO
42	0,00	5,40	42	157	0	0	0,000	27,000					VERIFICATO

SPOSTAMENTI SISMICI RELATIVI													
I D E N T I F I C A T I V O					INVILUPPO S.L.D.				INVILUPPO S.L.O.				
Filo N.ro	Quota inf. (m)	Quota sup. (m)	Nodo inf. N.ro	Nodo sup. N.ro	Sis ma Nro	Com bin Nro	Spostam. Calcolo (mm)	Spostam. Limite (mm)	Sis ma Nro	Com bin Nro	Spostam. Calcolo (mm)	Spostam. Limite (mm)	Stringa di Controllo Verifica
42	5,40	8,70	157	272	0	0	0,000	16,500					VERIFICATO
42	8,70	12,00	272	387	0	0	0,000	16,500					VERIFICATO
42	12,00	15,30	387	502	0	0	0,000	16,500					VERIFICATO
42	15,30	18,60	502	617	0	0	0,000	16,500					VERIFICATO
43	0,00	5,40	43	158	0	0	0,000	27,000					VERIFICATO
43	5,40	8,70	158	273	0	0	0,000	16,500					VERIFICATO
43	8,70	12,00	273	388	0	0	0,000	16,500					VERIFICATO
43	12,00	15,30	388	503	0	0	0,000	16,500					VERIFICATO
43	15,30	18,60	503	618	0	0	0,000	16,500					VERIFICATO
44	0,00	5,40	44	159	0	0	0,000	27,000					VERIFICATO
44	5,40	8,70	159	274	0	0	0,000	16,500					VERIFICATO
44	8,70	12,00	274	389	0	0	0,000	16,500					VERIFICATO
44	12,00	15,30	389	504	0	0	0,000	16,500					VERIFICATO
44	15,30	18,60	504	619	0	0	0,000	16,500					VERIFICATO
45	0,00	5,40	45	160	0	0	0,000	27,000					VERIFICATO
45	5,40	8,70	160	275	0	0	0,000	16,500					VERIFICATO
45	8,70	12,00	275	390	0	0	0,000	16,500					VERIFICATO
45	12,00	15,30	390	505	0	0	0,000	16,500					VERIFICATO
45	15,30	18,60	505	620	0	0	0,000	16,500					VERIFICATO
46	0,00	5,40	46	161	0	0	0,000	27,000					VERIFICATO
46	5,40	8,70	161	276	0	0	0,000	16,500					VERIFICATO
46	8,70	12,00	276	391	0	0	0,000	16,500					VERIFICATO
46	12,00	15,30	391	506	0	0	0,000	16,500					VERIFICATO
46	15,30	18,60	506	621	0	0	0,000	16,500					VERIFICATO
47	0,00	5,40	47	162	0	0	0,000	27,000					VERIFICATO
47	5,40	8,70	162	277	0	0	0,000	16,500					VERIFICATO
47	8,70	12,00	277	392	0	0	0,000	16,500					VERIFICATO
47	12,00	15,30	392	507	0	0	0,000	16,500					VERIFICATO
47	15,30	18,60	507	622	0	0	0,000	16,500					VERIFICATO
48	0,00	5,40	48	163	0	0	0,000	27,000					VERIFICATO
48	5,40	8,70	163	278	0	0	0,000	16,500					VERIFICATO
48	8,70	12,00	278	393	0	0	0,000	16,500					VERIFICATO
48	12,00	15,30	393	508	0	0	0,000	16,500					VERIFICATO
48	15,30	18,60	508	623	0	0	0,000	16,500					VERIFICATO
49	0,00	5,40	49	164	0	0	0,000	27,000					VERIFICATO
49	5,40	8,70	164	279	0	0	0,000	16,500					VERIFICATO
49	8,70	12,00	279	394	0	0	0,000	16,500					VERIFICATO
49	12,00	15,30	394	509	0	0	0,000	16,500					VERIFICATO
49	15,30	18,60	509	624	0	0	0,000	16,500					VERIFICATO
50	0,00	5,40	50	165	0	0	0,000	27,000					VERIFICATO
50	5,40	8,70	165	280	0	0	0,000	16,500					VERIFICATO
50	8,70	12,00	280	395	0	0	0,000	16,500					VERIFICATO
50	12,00	15,30	395	510	0	0	0,000	16,500					VERIFICATO
50	15,30	18,60	510	625	0	0	0,000	16,500					VERIFICATO
51	0,00	5,40	51	166	0	0	0,000	27,000					VERIFICATO
51	5,40	8,70	166	281	0	0	0,000	16,500					VERIFICATO
51	8,70	12,00	281	396	0	0	0,000	16,500					VERIFICATO
51	12,00	15,30	396	511	0	0	0,000	16,500					VERIFICATO
51	15,30	18,60	511	626	0	0	0,000	16,500					VERIFICATO
52	0,00	5,40	52	167	0	0	0,000	27,000					VERIFICATO
52	5,40	8,70	167	282	0	0	0,000	16,500					VERIFICATO
52	8,70	12,00	282	397	0	0	0,000	16,500					VERIFICATO
52	12,00	15,30	397	512	0	0	0,000	16,500					VERIFICATO
52	15,30	18,60	512	627	0	0	0,000	16,500					VERIFICATO
53	0,00	5,40	53	168	0	0	0,000	27,000					VERIFICATO
53	5,40	8,70	168	283	0	0	0,000	16,500					VERIFICATO
53	8,70	12,00	283	398	0	0	0,000	16,500					VERIFICATO
53	12,00	15,30	398	513	0	0	0,000	16,500					VERIFICATO
53	15,30	18,60	513	628	0	0	0,000	16,500					VERIFICATO
54	0,00	5,40	54	169	0	0	0,000	27,000					VERIFICATO
54	5,40	8,70	169	284	0	0	0,000	16,500					VERIFICATO
54	8,70	12,00	284	399	0	0	0,000	16,500					VERIFICATO
54	12,00	15,30	399	514	0	0	0,000	16,500					VERIFICATO
54	15,30	18,60	514	629	0	0	0,000	16,500					VERIFICATO
55	0,00	5,40	55	170	0	0	0,000	27,000					VERIFICATO
55	5,40	8,70	170	285	0	0	0,000	16,500					VERIFICATO

SPOSTAMENTI SISMICI RELATIVI

I D E N T I F I C A T I V O					INVILUPPO S.L.D.				INVILUPPO S.L.O.				
Filo N.ro	Quota inf. (m)	Quota sup. (m)	Nodo inf. N.ro	Nodo sup. N.ro	Sis ma Nro	Com bin Nro	Spostam. Calcolo (mm)	Spostam. Limite (mm)	Sis ma Nro	Com bin Nro	Spostam. Calcolo (mm)	Spostam. Limite (mm)	Stringa di Controllo Verifica
55	8,70	12,00	285	400	0	0	0,000	16,500					VERIFICATO
55	12,00	15,30	400	515	0	0	0,000	16,500					VERIFICATO
55	15,30	18,60	515	630	0	0	0,000	16,500					VERIFICATO
56	0,00	5,40	56	171	0	0	0,000	27,000					VERIFICATO
56	5,40	8,70	171	286	0	0	0,000	16,500					VERIFICATO
56	8,70	12,00	286	401	0	0	0,000	16,500					VERIFICATO
56	12,00	15,30	401	516	0	0	0,000	16,500					VERIFICATO
56	15,30	18,60	516	631	0	0	0,000	16,500					VERIFICATO
57	0,00	5,40	57	172	0	0	0,000	27,000					VERIFICATO
57	5,40	8,70	172	287	0	0	0,000	16,500					VERIFICATO
57	8,70	12,00	287	402	0	0	0,000	16,500					VERIFICATO
57	12,00	15,30	402	517	0	0	0,000	16,500					VERIFICATO
57	15,30	18,60	517	632	0	0	0,000	16,500					VERIFICATO
58	0,00	5,40	58	173	0	0	0,000	27,000					VERIFICATO
58	5,40	8,70	173	288	0	0	0,000	16,500					VERIFICATO
58	8,70	12,00	288	403	0	0	0,000	16,500					VERIFICATO
58	12,00	15,30	403	518	0	0	0,000	16,500					VERIFICATO
58	15,30	18,60	518	633	0	0	0,000	16,500					VERIFICATO
59	0,00	5,40	59	174	0	0	0,000	27,000					VERIFICATO
59	5,40	8,70	174	289	0	0	0,000	16,500					VERIFICATO
59	8,70	12,00	289	404	0	0	0,000	16,500					VERIFICATO
59	12,00	15,30	404	519	0	0	0,000	16,500					VERIFICATO
59	15,30	18,60	519	634	0	0	0,000	16,500					VERIFICATO
60	0,00	5,40	60	175	0	0	0,000	27,000					VERIFICATO
60	5,40	8,70	175	290	0	0	0,000	16,500					VERIFICATO
60	8,70	12,00	290	405	0	0	0,000	16,500					VERIFICATO
60	12,00	15,30	405	520	0	0	0,000	16,500					VERIFICATO
60	15,30	18,60	520	635	0	0	0,000	16,500					VERIFICATO
61	0,00	5,40	61	176	0	0	0,000	27,000					VERIFICATO
61	5,40	8,70	176	291	0	0	0,000	16,500					VERIFICATO
61	8,70	12,00	291	406	0	0	0,000	16,500					VERIFICATO
61	12,00	15,30	406	521	0	0	0,000	16,500					VERIFICATO
61	15,30	18,60	521	636	0	0	0,000	16,500					VERIFICATO
62	0,00	5,40	62	230	0	0	0,000	27,000					VERIFICATO
62	5,40	8,70	230	345	0	0	0,000	16,500					VERIFICATO
62	8,70	12,00	345	460	0	0	0,000	16,500					VERIFICATO
62	12,00	15,30	460	575	0	0	0,000	16,500					VERIFICATO
62	15,30	18,60	575	690	0	0	0,000	16,500					VERIFICATO
63	0,00	5,40	63	177	0	0	0,000	27,000					VERIFICATO
63	5,40	8,70	177	292	0	0	0,000	16,500					VERIFICATO
63	8,70	12,00	292	407	0	0	0,000	16,500					VERIFICATO
63	12,00	15,30	407	522	0	0	0,000	16,500					VERIFICATO
63	15,30	18,60	522	637	0	0	0,000	16,500					VERIFICATO
64	0,00	5,40	64	178	0	0	0,000	27,000					VERIFICATO
64	5,40	8,70	178	293	0	0	0,000	16,500					VERIFICATO
64	8,70	12,00	293	408	0	0	0,000	16,500					VERIFICATO
64	12,00	15,30	408	523	0	0	0,000	16,500					VERIFICATO
64	15,30	18,60	523	638	0	0	0,000	16,500					VERIFICATO
65	0,00	5,40	65	179	0	0	0,000	27,000					VERIFICATO
65	5,40	8,70	179	294	0	0	0,000	16,500					VERIFICATO
65	8,70	12,00	294	409	0	0	0,000	16,500					VERIFICATO
65	12,00	15,30	409	524	0	0	0,000	16,500					VERIFICATO
65	15,30	18,60	524	639	0	0	0,000	16,500					VERIFICATO
66	0,00	5,40	66	180	0	0	0,000	27,000					VERIFICATO
66	5,40	8,70	180	295	0	0	0,000	16,500					VERIFICATO
66	8,70	12,00	295	410	0	0	0,000	16,500					VERIFICATO
66	12,00	15,30	410	525	0	0	0,000	16,500					VERIFICATO
66	15,30	18,60	525	640	0	0	0,000	16,500					VERIFICATO
67	0,00	5,40	67	181	0	0	0,000	27,000					VERIFICATO
67	5,40	8,70	181	296	0	0	0,000	16,500					VERIFICATO
67	8,70	12,00	296	411	0	0	0,000	16,500					VERIFICATO
67	12,00	15,30	411	526	0	0	0,000	16,500					VERIFICATO
67	15,30	18,60	526	641	0	0	0,000	16,500					VERIFICATO
68	0,00	5,40	68	182	0	0	0,000	27,000					VERIFICATO
68	5,40	8,70	182	297	0	0	0,000	16,500					VERIFICATO
68	8,70	12,00	297	412	0	0	0,000	16,500					VERIFICATO

SPOSTAMENTI SISMICI RELATIVI													
I D E N T I F I C A T I V O					INVILUPPO S.L.D.				INVILUPPO S.L.O.				
Filo N.ro	Quota inf. (m)	Quota sup. (m)	Nodo inf. N.ro	Nodo sup. N.ro	Sis ma Nro	Com bin Nro	Spostam. Calcolo (mm)	Spostam. Limite (mm)	Sis ma Nro	Com bin Nro	Spostam. Calcolo (mm)	Spostam. Limite (mm)	Stringa di Controllo Verifica
68	12,00	15,30	412	527	0	0	0,000	16,500					VERIFICATO
68	15,30	18,60	527	642	0	0	0,000	16,500					VERIFICATO
69	0,00	5,40	69	183	0	0	0,000	27,000					VERIFICATO
69	5,40	8,70	183	298	0	0	0,000	16,500					VERIFICATO
69	8,70	12,00	298	413	0	0	0,000	16,500					VERIFICATO
69	12,00	15,30	413	528	0	0	0,000	16,500					VERIFICATO
69	15,30	18,60	528	643	0	0	0,000	16,500					VERIFICATO
70	0,00	5,40	70	184	0	0	0,000	27,000					VERIFICATO
70	5,40	8,70	184	299	0	0	0,000	16,500					VERIFICATO
70	8,70	12,00	299	414	0	0	0,000	16,500					VERIFICATO
70	12,00	15,30	414	529	0	0	0,000	16,500					VERIFICATO
70	15,30	18,60	529	644	0	0	0,000	16,500					VERIFICATO
71	0,00	5,40	71	185	0	0	0,000	27,000					VERIFICATO
71	5,40	8,70	185	300	0	0	0,000	16,500					VERIFICATO
71	8,70	12,00	300	415	0	0	0,000	16,500					VERIFICATO
71	12,00	15,30	415	530	0	0	0,000	16,500					VERIFICATO
71	15,30	18,60	530	645	0	0	0,000	16,500					VERIFICATO
72	0,00	5,40	72	186	0	0	0,000	27,000					VERIFICATO
72	5,40	8,70	186	301	0	0	0,000	16,500					VERIFICATO
72	8,70	12,00	301	416	0	0	0,000	16,500					VERIFICATO
72	12,00	15,30	416	531	0	0	0,000	16,500					VERIFICATO
72	15,30	18,60	531	646	0	0	0,000	16,500					VERIFICATO
73	0,00	5,40	73	187	0	0	0,000	27,000					VERIFICATO
73	5,40	8,70	187	302	0	0	0,000	16,500					VERIFICATO
73	8,70	12,00	302	417	0	0	0,000	16,500					VERIFICATO
73	12,00	15,30	417	532	0	0	0,000	16,500					VERIFICATO
73	15,30	18,60	532	647	0	0	0,000	16,500					VERIFICATO
74	0,00	5,40	74	188	0	0	0,000	27,000					VERIFICATO
74	5,40	8,70	188	303	0	0	0,000	16,500					VERIFICATO
74	8,70	12,00	303	418	0	0	0,000	16,500					VERIFICATO
74	12,00	15,30	418	533	0	0	0,000	16,500					VERIFICATO
74	15,30	18,60	533	648	0	0	0,000	16,500					VERIFICATO
75	0,00	5,40	75	189	0	0	0,000	27,000					VERIFICATO
75	5,40	8,70	189	304	0	0	0,000	16,500					VERIFICATO
75	8,70	12,00	304	419	0	0	0,000	16,500					VERIFICATO
75	12,00	15,30	419	534	0	0	0,000	16,500					VERIFICATO
75	15,30	18,60	534	649	0	0	0,000	16,500					VERIFICATO
76	0,00	5,40	76	190	0	0	0,000	27,000					VERIFICATO
76	5,40	8,70	190	305	0	0	0,000	16,500					VERIFICATO
76	8,70	12,00	305	420	0	0	0,000	16,500					VERIFICATO
76	12,00	15,30	420	535	0	0	0,000	16,500					VERIFICATO
76	15,30	18,60	535	650	0	0	0,000	16,500					VERIFICATO
77	0,00	5,40	77	191	0	0	0,000	27,000					VERIFICATO
77	5,40	8,70	191	306	0	0	0,000	16,500					VERIFICATO
77	8,70	12,00	306	421	0	0	0,000	16,500					VERIFICATO
77	12,00	15,30	421	536	0	0	0,000	16,500					VERIFICATO
77	15,30	18,60	536	651	0	0	0,000	16,500					VERIFICATO
78	0,00	5,40	78	192	0	0	0,000	27,000					VERIFICATO
78	5,40	8,70	192	307	0	0	0,000	16,500					VERIFICATO
78	8,70	12,00	307	422	0	0	0,000	16,500					VERIFICATO
78	12,00	15,30	422	537	0	0	0,000	16,500					VERIFICATO
78	15,30	18,60	537	652	0	0	0,000	16,500					VERIFICATO
79	0,00	5,40	79	193	0	0	0,000	27,000					VERIFICATO
79	5,40	8,70	193	308	0	0	0,000	16,500					VERIFICATO
79	8,70	12,00	308	423	0	0	0,000	16,500					VERIFICATO
79	12,00	15,30	423	538	0	0	0,000	16,500					VERIFICATO
79	15,30	18,60	538	653	0	0	0,000	16,500					VERIFICATO
80	0,00	5,40	80	194	0	0	0,000	27,000					VERIFICATO
80	5,40	8,70	194	309	0	0	0,000	16,500					VERIFICATO
80	8,70	12,00	309	424	0	0	0,000	16,500					VERIFICATO
80	12,00	15,30	424	539	0	0	0,000	16,500					VERIFICATO
80	15,30	18,60	539	654	0	0	0,000	16,500					VERIFICATO
81	0,00	5,40	81	195	0	0	0,000	27,000					VERIFICATO
81	5,40	8,70	195	310	0	0	0,000	16,500					VERIFICATO
81	8,70	12,00	310	425	0	0	0,000	16,500					VERIFICATO
81	12,00	15,30	425	540	0	0	0,000	16,500					VERIFICATO

SPOSTAMENTI SISMICI RELATIVI

I D E N T I F I C A T I V O					INVILUPPO S.L.D.				INVILUPPO S.L.O.				
Filo N.ro	Quota inf. (m)	Quota sup. (m)	Nodo inf. N.ro	Nodo sup. N.ro	Sis ma Nro	Com bin Nro	Spostam. Calcolo (mm)	Spostam. Limite (mm)	Sis ma Nro	Com bin Nro	Spostam. Calcolo (mm)	Spostam. Limite (mm)	Stringa di Controllo Verifica
81	15,30	18,60	540	655	0	0	0,000	16,500					VERIFICATO
82	0,00	5,40	82	196	0	0	0,000	27,000					VERIFICATO
82	5,40	8,70	196	311	0	0	0,000	16,500					VERIFICATO
82	8,70	12,00	311	426	0	0	0,000	16,500					VERIFICATO
82	12,00	15,30	426	541	0	0	0,000	16,500					VERIFICATO
82	15,30	18,60	541	656	0	0	0,000	16,500					VERIFICATO
83	0,00	5,40	83	197	0	0	0,000	27,000					VERIFICATO
83	5,40	8,70	197	312	0	0	0,000	16,500					VERIFICATO
83	8,70	12,00	312	427	0	0	0,000	16,500					VERIFICATO
83	12,00	15,30	427	542	0	0	0,000	16,500					VERIFICATO
83	15,30	18,60	542	657	0	0	0,000	16,500					VERIFICATO
84	0,00	5,40	84	198	0	0	0,000	27,000					VERIFICATO
84	5,40	8,70	198	313	0	0	0,000	16,500					VERIFICATO
84	8,70	12,00	313	428	0	0	0,000	16,500					VERIFICATO
84	12,00	15,30	428	543	0	0	0,000	16,500					VERIFICATO
84	15,30	18,60	543	658	0	0	0,000	16,500					VERIFICATO
85	0,00	5,40	85	199	0	0	0,000	27,000					VERIFICATO
85	5,40	8,70	199	314	0	0	0,000	16,500					VERIFICATO
85	8,70	12,00	314	429	0	0	0,000	16,500					VERIFICATO
85	12,00	15,30	429	544	0	0	0,000	16,500					VERIFICATO
85	15,30	18,60	544	659	0	0	0,000	16,500					VERIFICATO
86	0,00	5,40	86	200	0	0	0,000	27,000					VERIFICATO
86	5,40	8,70	200	315	0	0	0,000	16,500					VERIFICATO
86	8,70	12,00	315	430	0	0	0,000	16,500					VERIFICATO
86	12,00	15,30	430	545	0	0	0,000	16,500					VERIFICATO
86	15,30	18,60	545	660	0	0	0,000	16,500					VERIFICATO
87	0,00	5,40	87	201	0	0	0,000	27,000					VERIFICATO
87	5,40	8,70	201	316	0	0	0,000	16,500					VERIFICATO
87	8,70	12,00	316	431	0	0	0,000	16,500					VERIFICATO
87	12,00	15,30	431	546	0	0	0,000	16,500					VERIFICATO
87	15,30	18,60	546	661	0	0	0,000	16,500					VERIFICATO
88	0,00	5,40	88	202	0	0	0,000	27,000					VERIFICATO
88	5,40	8,70	202	317	0	0	0,000	16,500					VERIFICATO
88	8,70	12,00	317	432	0	0	0,000	16,500					VERIFICATO
88	12,00	15,30	432	547	0	0	0,000	16,500					VERIFICATO
88	15,30	18,60	547	662	0	0	0,000	16,500					VERIFICATO
89	0,00	5,40	89	203	0	0	0,000	27,000					VERIFICATO
89	5,40	8,70	203	318	0	0	0,000	16,500					VERIFICATO
89	8,70	12,00	318	433	0	0	0,000	16,500					VERIFICATO
89	12,00	15,30	433	548	0	0	0,000	16,500					VERIFICATO
89	15,30	18,60	548	663	0	0	0,000	16,500					VERIFICATO
90	0,00	5,40	90	204	0	0	0,000	27,000					VERIFICATO
90	5,40	8,70	204	319	0	0	0,000	16,500					VERIFICATO
90	8,70	12,00	319	434	0	0	0,000	16,500					VERIFICATO
90	12,00	15,30	434	549	0	0	0,000	16,500					VERIFICATO
90	15,30	18,60	549	664	0	0	0,000	16,500					VERIFICATO
91	0,00	5,40	91	205	0	0	0,000	27,000					VERIFICATO
91	5,40	8,70	205	320	0	0	0,000	16,500					VERIFICATO
91	8,70	12,00	320	435	0	0	0,000	16,500					VERIFICATO
91	12,00	15,30	435	550	0	0	0,000	16,500					VERIFICATO
91	15,30	18,60	550	665	0	0	0,000	16,500					VERIFICATO
92	0,00	5,40	92	206	0	0	0,000	27,000					VERIFICATO
92	5,40	8,70	206	321	0	0	0,000	16,500					VERIFICATO
92	8,70	12,00	321	436	0	0	0,000	16,500					VERIFICATO
92	12,00	15,30	436	551	0	0	0,000	16,500					VERIFICATO
92	15,30	18,60	551	666	0	0	0,000	16,500					VERIFICATO
93	0,00	5,40	93	207	0	0	0,000	27,000					VERIFICATO
93	5,40	8,70	207	322	0	0	0,000	16,500					VERIFICATO
93	8,70	12,00	322	437	0	0	0,000	16,500					VERIFICATO
93	12,00	15,30	437	552	0	0	0,000	16,500					VERIFICATO
93	15,30	18,60	552	667	0	0	0,000	16,500					VERIFICATO
94	0,00	5,40	94	208	0	0	0,000	27,000					VERIFICATO
94	5,40	8,70	208	323	0	0	0,000	16,500					VERIFICATO
94	8,70	12,00	323	438	0	0	0,000	16,500					VERIFICATO
94	12,00	15,30	438	553	0	0	0,000	16,500					VERIFICATO
94	15,30	18,60	553	668	0	0	0,000	16,500					VERIFICATO

SPOSTAMENTI SISMICI RELATIVI

I D E N T I F I C A T I V O					INVILUPPO S.L.D.				INVILUPPO S.L.O.				
Filo N.ro	Quota inf. (m)	Quota sup. (m)	Nodo inf. N.ro	Nodo sup. N.ro	Sis ma Nro	Com bin Nro	Spostam. Calcolo (mm)	Spostam. Limite (mm)	Sis ma Nro	Com bin Nro	Spostam. Calcolo (mm)	Spostam. Limite (mm)	Stringa di Controllo Verifica
95	0,00	5,40	95	209	0	0	0,000	27,000					VERIFICATO
95	5,40	8,70	209	324	0	0	0,000	16,500					VERIFICATO
95	8,70	12,00	324	439	0	0	0,000	16,500					VERIFICATO
95	12,00	15,30	439	554	0	0	0,000	16,500					VERIFICATO
95	15,30	18,60	554	669	0	0	0,000	16,500					VERIFICATO
96	0,00	5,40	96	210	0	0	0,000	27,000					VERIFICATO
96	5,40	8,70	210	325	0	0	0,000	16,500					VERIFICATO
96	8,70	12,00	325	440	0	0	0,000	16,500					VERIFICATO
96	12,00	15,30	440	555	0	0	0,000	16,500					VERIFICATO
96	15,30	18,60	555	670	0	0	0,000	16,500					VERIFICATO
97	0,00	5,40	97	211	0	0	0,000	27,000					VERIFICATO
97	5,40	8,70	211	326	0	0	0,000	16,500					VERIFICATO
97	8,70	12,00	326	441	0	0	0,000	16,500					VERIFICATO
97	12,00	15,30	441	556	0	0	0,000	16,500					VERIFICATO
97	15,30	18,60	556	671	0	0	0,000	16,500					VERIFICATO
98	0,00	5,40	98	212	0	0	0,000	27,000					VERIFICATO
98	5,40	8,70	212	327	0	0	0,000	16,500					VERIFICATO
98	8,70	12,00	327	442	0	0	0,000	16,500					VERIFICATO
98	12,00	15,30	442	557	0	0	0,000	16,500					VERIFICATO
98	15,30	18,60	557	672	0	0	0,000	16,500					VERIFICATO
99	0,00	5,40	99	213	0	0	0,000	27,000					VERIFICATO
99	5,40	8,70	213	328	0	0	0,000	16,500					VERIFICATO
99	8,70	12,00	328	443	0	0	0,000	16,500					VERIFICATO
99	12,00	15,30	443	558	0	0	0,000	16,500					VERIFICATO
99	15,30	18,60	558	673	0	0	0,000	16,500					VERIFICATO
100	0,00	5,40	100	214	0	0	0,000	27,000					VERIFICATO
100	5,40	8,70	214	329	0	0	0,000	16,500					VERIFICATO
100	8,70	12,00	329	444	0	0	0,000	16,500					VERIFICATO
100	12,00	15,30	444	559	0	0	0,000	16,500					VERIFICATO
100	15,30	18,60	559	674	0	0	0,000	16,500					VERIFICATO
101	0,00	5,40	101	215	0	0	0,000	27,000					VERIFICATO
101	5,40	8,70	215	330	0	0	0,000	16,500					VERIFICATO
101	8,70	12,00	330	445	0	0	0,000	16,500					VERIFICATO
101	12,00	15,30	445	560	0	0	0,000	16,500					VERIFICATO
101	15,30	18,60	560	675	0	0	0,000	16,500					VERIFICATO
102	0,00	5,40	102	216	0	0	0,000	27,000					VERIFICATO
102	5,40	8,70	216	331	0	0	0,000	16,500					VERIFICATO
102	8,70	12,00	331	446	0	0	0,000	16,500					VERIFICATO
102	12,00	15,30	446	561	0	0	0,000	16,500					VERIFICATO
102	15,30	18,60	561	676	0	0	0,000	16,500					VERIFICATO
103	0,00	5,40	103	217	0	0	0,000	27,000					VERIFICATO
103	5,40	8,70	217	332	0	0	0,000	16,500					VERIFICATO
103	8,70	12,00	332	447	0	0	0,000	16,500					VERIFICATO
103	12,00	15,30	447	562	0	0	0,000	16,500					VERIFICATO
103	15,30	18,60	562	677	0	0	0,000	16,500					VERIFICATO
104	0,00	5,40	104	218	0	0	0,000	27,000					VERIFICATO
104	5,40	8,70	218	333	0	0	0,000	16,500					VERIFICATO
104	8,70	12,00	333	448	0	0	0,000	16,500					VERIFICATO
104	12,00	15,30	448	563	0	0	0,000	16,500					VERIFICATO
104	15,30	18,60	563	678	0	0	0,000	16,500					VERIFICATO
105	0,00	5,40	105	219	0	0	0,000	27,000					VERIFICATO
105	5,40	8,70	219	334	0	0	0,000	16,500					VERIFICATO
105	8,70	12,00	334	449	0	0	0,000	16,500					VERIFICATO
105	12,00	15,30	449	564	0	0	0,000	16,500					VERIFICATO
105	15,30	18,60	564	679	0	0	0,000	16,500					VERIFICATO
106	0,00	5,40	106	220	0	0	0,000	27,000					VERIFICATO
106	5,40	8,70	220	335	0	0	0,000	16,500					VERIFICATO
106	8,70	12,00	335	450	0	0	0,000	16,500					VERIFICATO
106	12,00	15,30	450	565	0	0	0,000	16,500					VERIFICATO
106	15,30	18,60	565	680	0	0	0,000	16,500					VERIFICATO
107	0,00	5,40	107	221	0	0	0,000	27,000					VERIFICATO
107	5,40	8,70	221	336	0	0	0,000	16,500					VERIFICATO
107	8,70	12,00	336	451	0	0	0,000	16,500					VERIFICATO
107	12,00	15,30	451	566	0	0	0,000	16,500					VERIFICATO
107	15,30	18,60	566	681	0	0	0,000	16,500					VERIFICATO
108	0,00	5,40	108	222	0	0	0,000	27,000					VERIFICATO

SPOSTAMENTI SISMICI RELATIVI													
I D E N T I F I C A T I V O					INVILUPPO S.L.D.				INVILUPPO S.L.O.				
Filo N.ro	Quota inf. (m)	Quota sup. (m)	Nodo inf. N.ro	Nodo sup. N.ro	Sis ma Nro	Com bin Nro	Spostam. Calcolo (mm)	Spostam. Limite (mm)	Sis ma Nro	Com bin Nro	Spostam. Calcolo (mm)	Spostam. Limite (mm)	Stringa di Controllo Verifica
108	5,40	8,70	222	337	0	0	0,000	16,500					VERIFICATO
108	8,70	12,00	337	452	0	0	0,000	16,500					VERIFICATO
108	12,00	15,30	452	567	0	0	0,000	16,500					VERIFICATO
108	15,30	18,60	567	682	0	0	0,000	16,500					VERIFICATO
109	0,00	5,40	109	223	0	0	0,000	27,000					VERIFICATO
109	5,40	8,70	223	338	0	0	0,000	16,500					VERIFICATO
109	8,70	12,00	338	453	0	0	0,000	16,500					VERIFICATO
109	12,00	15,30	453	568	0	0	0,000	16,500					VERIFICATO
109	15,30	18,60	568	683	0	0	0,000	16,500					VERIFICATO
110	0,00	5,40	110	224	0	0	0,000	27,000					VERIFICATO
110	5,40	8,70	224	339	0	0	0,000	16,500					VERIFICATO
110	8,70	12,00	339	454	0	0	0,000	16,500					VERIFICATO
110	12,00	15,30	454	569	0	0	0,000	16,500					VERIFICATO
110	15,30	18,60	569	684	0	0	0,000	16,500					VERIFICATO
111	0,00	5,40	111	225	0	0	0,000	27,000					VERIFICATO
111	5,40	8,70	225	340	0	0	0,000	16,500					VERIFICATO
111	8,70	12,00	340	455	0	0	0,000	16,500					VERIFICATO
111	12,00	15,30	455	570	0	0	0,000	16,500					VERIFICATO
111	15,30	18,60	570	685	0	0	0,000	16,500					VERIFICATO
112	0,00	5,40	112	226	0	0	0,000	27,000					VERIFICATO
112	5,40	8,70	226	341	0	0	0,000	16,500					VERIFICATO
112	8,70	12,00	341	456	0	0	0,000	16,500					VERIFICATO
112	12,00	15,30	456	571	0	0	0,000	16,500					VERIFICATO
112	15,30	18,60	571	686	0	0	0,000	16,500					VERIFICATO
113	0,00	5,40	113	227	0	0	0,000	27,000					VERIFICATO
113	5,40	8,70	227	342	0	0	0,000	16,500					VERIFICATO
113	8,70	12,00	342	457	0	0	0,000	16,500					VERIFICATO
113	12,00	15,30	457	572	0	0	0,000	16,500					VERIFICATO
113	15,30	18,60	572	687	0	0	0,000	16,500					VERIFICATO
114	0,00	5,40	114	228	0	0	0,000	27,000					VERIFICATO
114	5,40	8,70	228	343	0	0	0,000	16,500					VERIFICATO
114	8,70	12,00	343	458	0	0	0,000	16,500					VERIFICATO
114	12,00	15,30	458	573	0	0	0,000	16,500					VERIFICATO
114	15,30	18,60	573	688	0	0	0,000	16,500					VERIFICATO
115	0,00	5,40	115	229	0	0	0,000	27,000					VERIFICATO
115	5,40	8,70	229	344	0	0	0,000	16,500					VERIFICATO
115	8,70	12,00	344	459	0	0	0,000	16,500					VERIFICATO
115	12,00	15,30	459	574	0	0	0,000	16,500					VERIFICATO
115	15,30	18,60	574	689	0	0	0,000	16,500					VERIFICATO
116	0,00	5,40	691	714	0	0	0,000	27,000					VERIFICATO
116	5,40	8,70	714	859	0	0	0,000	16,500					VERIFICATO
116	8,70	12,00	859	938	0	0	0,000	16,500					VERIFICATO
116	12,00	15,30	938	1017	0	0	0,000	16,500					VERIFICATO
116	15,30	18,60	1017	1096	0	0	0,000	16,500					VERIFICATO
117	0,00	5,40	692	715	0	0	0,000	27,000					VERIFICATO
117	5,40	8,70	715	860	0	0	0,000	16,500					VERIFICATO
117	8,70	12,00	860	939	0	0	0,000	16,500					VERIFICATO
117	12,00	15,30	939	1018	0	0	0,000	16,500					VERIFICATO
117	15,30	18,60	1018	1097	0	0	0,000	16,500					VERIFICATO
118	0,00	5,40	693	716	0	0	0,000	27,000					VERIFICATO
118	5,40	8,70	716	861	0	0	0,000	16,500					VERIFICATO
118	8,70	12,00	861	940	0	0	0,000	16,500					VERIFICATO
118	12,00	15,30	940	1019	0	0	0,000	16,500					VERIFICATO
118	15,30	18,60	1019	1098	0	0	0,000	16,500					VERIFICATO
119	0,00	5,40	717	740	0	0	0,000	27,000					VERIFICATO
119	5,40	8,70	740	872	0	0	0,000	16,500					VERIFICATO
119	8,70	12,00	872	951	0	0	0,000	16,500					VERIFICATO
119	12,00	15,30	951	1030	0	0	0,000	16,500					VERIFICATO
119	15,30	18,60	1030	1109	0	0	0,000	16,500					VERIFICATO
120	0,00	5,40	718	741	0	0	0,000	27,000					VERIFICATO
120	5,40	8,70	741	873	0	0	0,000	16,500					VERIFICATO
120	8,70	12,00	873	952	0	0	0,000	16,500					VERIFICATO
120	12,00	15,30	952	1031	0	0	0,000	16,500					VERIFICATO
120	15,30	18,60	1031	1110	0	0	0,000	16,500					VERIFICATO
121	0,00	5,40	719	742	0	0	0,000	27,000					VERIFICATO
121	5,40	8,70	742	874	0	0	0,000	16,500					VERIFICATO

SPOSTAMENTI SISMICI RELATIVI													
I D E N T I F I C A T I V O					INVILUPPO S.L.D.				INVILUPPO S.L.O.				
Filo N.ro	Quota inf. (m)	Quota sup. (m)	Nodo inf. N.ro	Nodo sup. N.ro	Sis ma Nro	Com bin Nro	Spostam. Calcolo (mm)	Spostam. Limite (mm)	Sis ma Nro	Com bin Nro	Spostam. Calcolo (mm)	Spostam. Limite (mm)	Stringa di Controllo Verifica
121	8,70	12,00	874	953	0	0	0,000	16,500					VERIFICATO
121	12,00	15,30	953	1032	0	0	0,000	16,500					VERIFICATO
121	15,30	18,60	1032	1111	0	0	0,000	16,500					VERIFICATO
122	0,00	5,40	743	766	0	0	0,000	27,000					VERIFICATO
122	5,40	8,70	766	885	0	0	0,000	16,500					VERIFICATO
122	8,70	12,00	885	964	0	0	0,000	16,500					VERIFICATO
122	12,00	15,30	964	1043	0	0	0,000	16,500					VERIFICATO
122	15,30	18,60	1043	1122	0	0	0,000	16,500					VERIFICATO
123	0,00	5,40	744	767	0	0	0,000	27,000					VERIFICATO
123	5,40	8,70	767	886	0	0	0,000	16,500					VERIFICATO
123	8,70	12,00	886	965	0	0	0,000	16,500					VERIFICATO
123	12,00	15,30	965	1044	0	0	0,000	16,500					VERIFICATO
123	15,30	18,60	1044	1123	0	0	0,000	16,500					VERIFICATO
124	0,00	5,40	745	768	0	0	0,000	27,000					VERIFICATO
124	5,40	8,70	768	887	0	0	0,000	16,500					VERIFICATO
124	8,70	12,00	887	966	0	0	0,000	16,500					VERIFICATO
124	12,00	15,30	966	1045	0	0	0,000	16,500					VERIFICATO
124	15,30	18,60	1045	1124	0	0	0,000	16,500					VERIFICATO
125	0,00	5,40	769	784	0	0	0,000	27,000					VERIFICATO
125	5,40	8,70	784	894	0	0	0,000	16,500					VERIFICATO
125	8,70	12,00	894	973	0	0	0,000	16,500					VERIFICATO
125	12,00	15,30	973	1052	0	0	0,000	16,500					VERIFICATO
125	15,30	18,60	1052	1131	0	0	0,000	16,500					VERIFICATO
126	0,00	5,40	770	785	0	0	0,000	27,000					VERIFICATO
126	5,40	8,70	785	895	0	0	0,000	16,500					VERIFICATO
126	8,70	12,00	895	974	0	0	0,000	16,500					VERIFICATO
126	12,00	15,30	974	1053	0	0	0,000	16,500					VERIFICATO
126	15,30	18,60	1053	1132	0	0	0,000	16,500					VERIFICATO
127	0,00	5,40	771	786	0	0	0,000	27,000					VERIFICATO
127	5,40	8,70	786	896	0	0	0,000	16,500					VERIFICATO
127	8,70	12,00	896	975	0	0	0,000	16,500					VERIFICATO
127	12,00	15,30	975	1054	0	0	0,000	16,500					VERIFICATO
127	15,30	18,60	1054	1133	0	0	0,000	16,500					VERIFICATO
128	0,00	5,40	787	802	0	0	0,000	27,000					VERIFICATO
128	5,40	8,70	802	903	0	0	0,000	16,500					VERIFICATO
128	8,70	12,00	903	982	0	0	0,000	16,500					VERIFICATO
128	12,00	15,30	982	1061	0	0	0,000	16,500					VERIFICATO
128	15,30	18,60	1061	1140	0	0	0,000	16,500					VERIFICATO
129	0,00	5,40	788	803	0	0	0,000	27,000					VERIFICATO
129	5,40	8,70	803	904	0	0	0,000	16,500					VERIFICATO
129	8,70	12,00	904	983	0	0	0,000	16,500					VERIFICATO
129	12,00	15,30	983	1062	0	0	0,000	16,500					VERIFICATO
129	15,30	18,60	1062	1141	0	0	0,000	16,500					VERIFICATO
130	0,00	5,40	789	804	0	0	0,000	27,000					VERIFICATO
130	5,40	8,70	804	905	0	0	0,000	16,500					VERIFICATO
130	8,70	12,00	905	984	0	0	0,000	16,500					VERIFICATO
130	12,00	15,30	984	1063	0	0	0,000	16,500					VERIFICATO
130	15,30	18,60	1063	1142	0	0	0,000	16,500					VERIFICATO
131	0,00	5,40	805	824	0	0	0,000	27,000					VERIFICATO
131	5,40	8,70	824	914	0	0	0,000	16,500					VERIFICATO
131	8,70	12,00	914	993	0	0	0,000	16,500					VERIFICATO
131	12,00	15,30	993	1072	0	0	0,000	16,500					VERIFICATO
131	15,30	18,60	1072	1151	0	0	0,000	16,500					VERIFICATO
132	0,00	5,40	806	825	0	0	0,000	27,000					VERIFICATO
132	5,40	8,70	825	915	0	0	0,000	16,500					VERIFICATO
132	8,70	12,00	915	994	0	0	0,000	16,500					VERIFICATO
132	12,00	15,30	994	1073	0	0	0,000	16,500					VERIFICATO
132	15,30	18,60	1073	1152	0	0	0,000	16,500					VERIFICATO
133	0,00	5,40	807	826	0	0	0,000	27,000					VERIFICATO
133	5,40	8,70	826	916	0	0	0,000	16,500					VERIFICATO
133	8,70	12,00	916	995	0	0	0,000	16,500					VERIFICATO
133	12,00	15,30	995	1074	0	0	0,000	16,500					VERIFICATO
133	15,30	18,60	1074	1153	0	0	0,000	16,500					VERIFICATO
134	0,00	5,40	827	846	0	0	0,000	27,000					VERIFICATO
134	5,40	8,70	846	925	0	0	0,000	16,500					VERIFICATO
134	8,70	12,00	925	1004	0	0	0,000	16,500					VERIFICATO

SPOSTAMENTI SISMICI RELATIVI

IDENTIFICATIVO					INVILUPPO S.L.D.				INVILUPPO S.L.O.				
Filo N.ro	Quota inf. (m)	Quota sup. (m)	Nodo inf. N.ro	Nodo sup. N.ro	Sisma Nro	Combin Nro	Spostam. Calcolo (mm)	Spostam. Limite (mm)	Sisma Nro	Combin Nro	Spostam. Calcolo (mm)	Spostam. Limite (mm)	Stringa di Controllo Verifica
134	12,00	15,30	1004	1083	0	0	0,000	16,500					VERIFICATO
134	15,30	18,60	1083	1162	0	0	0,000	16,500					VERIFICATO
135	0,00	5,40	828	847	0	0	0,000	27,000					VERIFICATO
135	5,40	8,70	847	926	0	0	0,000	16,500					VERIFICATO
135	8,70	12,00	926	1005	0	0	0,000	16,500					VERIFICATO
135	12,00	15,30	1005	1084	0	0	0,000	16,500					VERIFICATO
135	15,30	18,60	1084	1163	0	0	0,000	16,500					VERIFICATO
136	0,00	5,40	829	848	0	0	0,000	27,000					VERIFICATO
136	5,40	8,70	848	927	0	0	0,000	16,500					VERIFICATO
136	8,70	12,00	927	1006	0	0	0,000	16,500					VERIFICATO
136	12,00	15,30	1006	1085	0	0	0,000	16,500					VERIFICATO
136	15,30	18,60	1085	1164	0	0	0,000	16,500					VERIFICATO

BARICENTRI MASSE E RIGIDEZZE

IDENTIFICATORE		BARICENTRI MASSE E RIGIDEZZE							RIGIDEZZE FLESSIONALI E TORSIONALI					
PIANO N.ro	QUOTA (m)	PESO (t)	XG (m)	YG (m)	XR (m)	YR (m)	DX (m)	DY (m)	Lpianta (m)	Bpianta (m)	Rig.FleX (t/m)	Rig.FleY (t/m)	RigTors. (t*m)	(r/ls)²
1	5,40	1449,84	44,05	114,51	47,91	113,06	3,86	-1,44	36,22	86,14	403445	393734	245783328	0,87
2	8,70	1211,03	43,89	114,54	46,76	113,29	2,87	-1,25	36,22	86,14	700151	565225	400202432	0,82
3	12,00	1211,03	43,89	114,54	45,89	113,44	2,00	-1,09	36,22	86,14	612686	465041	340591808	0,79
4	15,30	1211,03	43,89	114,54	45,16	113,56	1,27	-0,97	36,22	86,14	545686	392220	295894112	0,77
5	18,60	1066,94	43,67	114,59	44,63	113,66	0,96	-0,93	36,22	86,14	463496	322525	246576416	0,76

VARIAZIONI MASSE E RIGIDEZZE DI PIANO

				DIREZIONE X						DIREZIONE Y					
Piano N.ro	Quota (m)	Peso (t)	Variaz. (%)	Tagliante Comb.(t)	Tagliante modale(t)	Spost. (mm)	Klat. (t/m)	Variaz (%)	Teta	Tagliante Comb.(t)	Tagliante modale(t)	Spost. (mm)	Klat. (t/m)	Variaz (%)	Teta
1	5,40	1449,84	0,0	1683,48	1640,39	5,70	287656	0,0	0,013	1595,77	1065,74	4,16	256173	0,0	0,013
2	8,70	1211,03	-16,5	1459,83	1429,18	2,81	508836	76,9	0,009	1398,36	935,84	2,50	374639	46,2	0,011
3	12,00	1211,03	0,0	1197,47	1165,64	2,58	452479	-11,1	0,008	1155,97	768,43	2,44	314788	-16,0	0,010
4	15,30	1211,03	0,0	859,02	822,08	2,18	376582	-16,8	0,006	835,53	546,19	2,23	245110	-22,1	0,009
5	18,60	1066,94	-11,9	441,10	410,59	1,76	233474	-38,0	0,005	433,08	275,81	1,92	143661	-41,4	0,007

PERCENTUALI RIGIDEZZE PILASTRI E SETTI

	RAPPORTO DELLE RIGIDEZZE IN DIREZIONE X			RAPPORTO DELLE RIGIDEZZE IN DIREZIONE Y		
Piano N.r	RigidezzaPilastri / Rig.Pil+Rig.Setti	Rigidezza Setti / Rig.Pil+Rig.Setti	Rigid.Elem.Second / Rig.Pil+Rig.Setti	RigidezzaPilastri / Rig.Pil+Rig.Setti	Rigidezza Setti / Rig.Pil+Rig.Setti	Rigid.Elem.Second / Rig.Pil+Rig.Setti
1	0,30	0,70	0,00	0,21	0,79	0,00
2	0,30	0,70	0,00	0,21	0,79	0,00
3	0,30	0,70	0,00	0,21	0,79	0,00
4	0,30	0,70	0,00	0,21	0,79	0,00
5	0,30	0,70	0,00	0,21	0,79	0,00

STAMPA PROGETTO S.L.U. - AZIONI S.L.V. - FONDAZIONE

Filo Iniz Fin. Ctgθ	Quota Iniz. Final	Trat	Sez Bas Alt	Conc	VERIFICA A PRESSO-FLESSIONE										VERIFICA A TAGLIO E TORSIONE													
					Co Nr	GamRd	M Exd (t*m)	N Ed (t)	x/ /d	εf% 100	εc% 100	Area cmq sup	Area cmq inf		Co Nr	V Exd (t)	V Eyd (t)	T Sdu (t*m)	V Rxd (t)	V Ryd (t)	TRd (t*m)	TRld (t*m)	Coe Cls	Coe Sta	ALon cmq	staffe Pas	staffe Lun	staffe Fi
1	0,00		20	1	1	1,10	-20,9	0,0	17	12	2	9,2	6,2		1	0,0	-26,4	0,0	17,0	44,8	21,8	1,0	39	59	3,1	16	100	8
2	0,00		40	3	1	1,10	-24,2	0,0	17	13	3	9,2	6,2		1	0,0	8,4	0,0	8,2	21,7	10,6	1,0	12	39	3,1	33	282	8
2.5			100	5	1	1,10	34,5	0,0	31	11	5	9,2	13,9		1	0,0	39,1	0,0	64,0	67,7	11,5	1,0	58	44	3,1	8	100	8
1	0,00		20	1	1	1,10	0,7	0,0	23	0	0	10,8	6,2		1	0,0	-28,0	0,0	20,9	55,2	26,8	1,0	41	51	3,1	13	100	8
4	0,00		40	3	1	1,10	-26,2	0,0	18	13	3	10,8	6,2		1	0,0	4,6	0,0	8,2	21,7	10,6	1,0	7	21	3,1	33	304	8
2.5			100	5	1	1,10	21,3	0,0	26	9	3	10,8	9,2		1	0,0	33,6	0,0	64,0	67,7	11,5	1,0	50	42	3,1	9	100	8
2	0,00		20	1	1	1,10	34,7	0,0	30	11	5	10,8	13,9		1	0,0	-39,1	0,0	64,0	67,7	11,5	1,0	58	44	3,1	8	100	8
3	0,00		40	3	1	1,10	-29,0	0,0	18	14	3	10,8	6,2		1	0,0	-7,2	0,0	8,2	21,7	10,6	1,0	11	33	3,1	33	348	8
2.5			100	5	1	1,10	-23,5	0,0	19	10	2	12,3	6,2		1	0,0	29,2	0,0	20,9	55,2	26,8	1,0	43	53	3,1	13	100	8
4	0,00		20	1	1	1,10	-16,2	0,0	15	11	2	7,7	6,2		1	0,0	-19,9	0,0	17,0	44,8	21,8	1,0	29	44	3,1	16	100	8
5	0,00		40	3	1	1,10	-18,7	0,0	15	12	2	7,7	6,2		1	0,0	6,1	0,0	8,2	21,7	10,6	1,0	9	28	3,1	33	282	8
2.5			100	5	1	1,10	25,0	0,0	29	10	4	7,7	10,8		1	0,0	29,5	0,0	64,0	67,7	11,5	1,0	44	41	3,1	10	100	8
5	0,00		20	1	1	1,10	25,3	0,0	29	10	4	6,2	10,8		1	0,0	-28,0	0,0	24,7	65,2	31,7	1,0	41	43	3,1	11	100	8
6	0,00		40	3	1	1,10	-14,6	0,0	14	12	2	6,2	6,2		1	0,0	-2,0	0,0	8,2	21,7	10,6	1,0	3	9	3,1	33	348	8
2.5			100	5	1	1,10	15,3	0,0	24	9	3	6,2	6,2		1	0,0	25,1	0,0	17,0	44,8	21,8	1,0	37	56	3,1	16	100	8
6	0,00		20	1	1	1,10	15,8	0,0	25	9	3	3,1	6,2		1	0,0	-18,9	0,0	17,0	44,8	21,8	1,0	28	42	3,1	16	100	8
7	0,00		40	3	1	1,10	14,8	0,0	25	9	3	3,1	6,2		1	0,0	-0,8	0,0	8,2	21,7	10,6	1,0	1	4	3,1	33	83	8
2.5			100	5	1	1,10	13,0	0,0	25	8	3	3,1	6,2		1	0,0	17,7	0,0	17,0	44,8	21,8	1,0	26	39	3,1	16	100	8
7	0,00		20	1	1	1,10	12,5	0,0	25	7	3	3,1	6,2		1	0,0	-21,2	0,0	17,0	44,8	21,8	1,0	31	47	3,1	16	100	8
8	0,00		40	3	1	1,10	-4,3	0,0	11	7	1	3,1	6,2		1	0,0	-1,7	0,0	8,2	21,7	10,6	1,0	2	8	3,1	33	93	8
2.5			100	5	1	1,10	7,4	0,0	25	4	2	3,1	6,2		1	0,0	17,5	0,0	17,0	44,8	21,8	1,0	26	39	3,1	16	100	8

STAMPA PROGETTO S.L.U. - AZIONI S.L.V. - FONDAZIONE

Filo Iniz Fin. Ctgθ	Quota Iniz. Final	Trat	Sez Bas Alt	Conc	VERIFICA A PRESSO-FLESSIONE Co Nr	GamRd	M Exd (t*m)	N Ed (t)	x/ /d	εf% 100	εc% 100	Area cmq sup	inf	VERIFICA A TAGLIO E TORSIONE Co Nr	V Exd (t)	V Eyd (t)	T Sdu (t*m)	V Rxd (t)	V Ryd (t)	TRd (t*m)	TRld (t*m)	Coe Cls	Coe Sta	ALon cmq	staffe Pas	Lun	Fi
8	0,00		20	1	1	1,10	7,7	0,0	25	4	2	3,1	6,2	1	0,0	-18,2	0,0	17,0	44,8	21,8	1,0	27	41	3,1	16	100	8
9	0,00		40	3	1	1,10	-5,1	0,0	11	8	1	3,1	6,2	1	0,0	-0,3	0,0	8,2	21,7	10,6	1,0	0	1	3,1	33	73	8
2.5			100	5	1	1,10	6,0	0,0	25	4	1	3,1	6,2	1	0,0	17,0	0,0	17,0	44,8	21,8	1,0	25	38	3,1	16	100	8
9	0,00		20	1	1	1,10	7,2	0,0	25	4	1	3,1	6,2	1	0,0	-12,7	0,0	17,0	44,8	21,8	1,0	19	28	3,1	16	95	8
10	0,00		40	3	1	1,10	7,2	0,0	25	4	1	3,1	6,2	0	0,0	0,0	0,0	0,0	0,0	0,0	1,0	0	0	3,1	16	0	8
2.5			100	5	1	1,10	6,7	0,0	25	4	1	3,1	6,2	1	0,0	12,1	0,0	17,0	44,8	21,8	1,0	18	27	3,1	16	95	8
10	0,00		20	1	1	1,10	5,6	0,0	25	3	1	3,1	6,2	1	0,0	-18,3	0,0	17,0	44,8	21,8	1,0	27	41	3,1	16	100	8
11	0,00		40	3	1	1,10	-7,8	0,0	11	12	2	3,1	6,2	1	0,0	0,9	0,0	8,2	21,7	10,6	1,0	1	4	3,1	33	113	8
2.5			100	5	1	1,10	9,5	0,0	25	6	2	3,1	6,2	1	0,0	20,9	0,0	17,0	44,8	21,8	1,0	31	47	3,1	16	100	8
11	0,00		20	1	1	1,10	9,0	0,0	25	5	2	3,1	6,2	1	0,0	-20,3	0,0	17,0	44,8	21,8	1,0	30	45	3,1	16	100	8
12	0,00		40	3	1	1,10	-6,7	0,0	11	10	1	3,1	6,2	1	0,0	1,3	0,0	8,2	21,7	10,6	1,0	2	6	3,1	33	133	8
2.5			100	5	1	1,10	15,4	0,0	25	9	3	3,1	6,2	1	0,0	25,0	0,0	17,0	44,8	21,8	1,0	37	56	3,1	16	100	8
12	0,00		20	1	1	1,10	14,9	0,0	25	9	3	3,1	6,2	1	0,0	-24,7	0,0	17,0	44,8	21,8	1,0	36	55	3,1	16	100	8
13	0,00		40	3	1	1,10	-5,8	0,0	11	9	1	3,1	6,2	1	0,0	-0,4	0,0	8,2	21,7	10,6	1,0	1	2	3,1	33	133	8
2.5			100	5	1	1,10	15,1	0,0	25	9	3	3,1	6,2	1	0,0	25,3	0,0	17,0	44,8	21,8	1,0	37	56	3,1	16	100	8
13	0,00		20	1	1	1,10	14,8	0,0	25	9	3	3,1	6,2	1	0,0	-25,8	0,0	17,0	44,8	21,8	1,0	38	58	3,1	16	100	8
14	0,00		40	3	1	1,10	-6,7	0,0	11	10	1	3,1	6,2	1	0,0	-0,5	0,0	8,2	21,7	10,6	1,0	1	2	3,1	33	133	8
2.5			100	5	1	1,10	14,5	0,0	25	8	3	3,1	6,2	1	0,0	25,7	0,0	17,0	44,8	21,8	1,0	38	57	3,1	16	100	8
14	0,00		20	1	1	1,10	14,4	0,0	25	8	3	3,1	6,2	1	0,0	-25,8	0,0	17,0	44,8	21,8	1,0	38	58	3,1	16	100	8
15	0,00		40	3	1	1,10	-7,1	0,0	11	11	1	3,1	6,2	1	0,0	-0,4	0,0	8,2	21,7	10,6	1,0	1	2	3,1	33	133	8
2.5			100	5	1	1,10	14,3	0,0	25	8	3	3,1	6,2	1	0,0	25,7	0,0	17,0	44,8	21,8	1,0	38	57	3,1	16	100	8
15	0,00		20	1	1	1,10	14,2	0,0	25	8	3	3,1	6,2	1	0,0	-26,0	0,0	17,0	44,8	21,8	1,0	38	58	3,1	16	100	8
16	0,00		40	3	1	1,10	-7,5	0,0	11	12	1	3,1	6,2	1	0,0	-0,6	0,0	8,2	21,7	10,6	1,0	1	3	3,1	33	133	8
2.5			100	5	1	1,10	13,5	0,0	25	8	3	3,1	6,2	1	0,0	25,6	0,0	17,0	44,8	21,8	1,0	38	57	3,1	16	100	8
16	0,00		20	1	1	1,10	13,6	0,0	25	8	3	3,1	6,2	1	0,0	-24,5	0,0	17,0	44,8	21,8	1,0	36	55	3,1	16	100	8
17	0,00		40	3	1	1,10	-5,6	0,0	11	8	1	3,1	6,2	1	0,0	-0,4	0,0	8,2	21,7	10,6	1,0	1	2	3,1	33	113	8
2.5			100	5	1	1,10	13,6	0,0	25	8	3	3,1	6,2	1	0,0	24,6	0,0	17,0	44,8	21,8	1,0	36	55	3,1	16	100	8
17	0,00		20	1	1	1,10	13,5	0,0	25	8	3	3,1	6,2	1	0,0	-25,6	0,0	17,0	44,8	21,8	1,0	38	57	3,1	16	100	8
18	0,00		40	3	1	1,10	-7,5	0,0	11	12	1	3,1	6,2	1	0,0	-0,1	0,0	8,2	21,7	10,6	1,0	0	1	3,1	33	133	8
2.5			100	5	1	1,10	14,3	0,0	25	8	3	3,1	6,2	1	0,0	26,0	0,0	17,0	44,8	21,8	1,0	38	58	3,1	16	100	8
18	0,00		20	1	1	1,10	14,3	0,0	25	8	3	3,1	6,2	1	0,0	-25,8	0,0	17,0	44,8	21,8	1,0	38	58	3,1	16	100	8
19	0,00		40	3	1	1,10	-7,1	0,0	11	11	1	3,1	6,2	1	0,0	-0,4	0,0	8,2	21,7	10,6	1,0	1	2	3,1	33	133	8
2.5			100	5	1	1,10	14,4	0,0	25	8	3	3,1	6,2	1	0,0	25,9	0,0	17,0	44,8	21,8	1,0	38	58	3,1	16	100	8
19	0,00		20	1	1	1,10	14,3	0,0	25	8	3	3,1	6,2	1	0,0	-25,8	0,0	17,0	44,8	21,8	1,0	38	58	3,1	16	100	8
20	0,00		40	3	1	1,10	-7,1	0,0	11	11	1	3,1	6,2	1	0,0	-0,4	0,0	8,2	21,7	10,6	1,0	1	2	3,1	33	133	8
2.5			100	5	1	1,10	14,4	0,0	25	8	3	3,1	6,2	1	0,0	25,9	0,0	17,0	44,8	21,8	1,0	38	58	3,1	16	100	8
20	0,00		20	1	1	1,10	14,4	0,0	25	8	3	3,1	6,2	1	0,0	-25,7	0,0	17,0	44,8	21,8	1,0	38	57	3,1	16	100	8
21	0,00		40	3	1	1,10	-6,7	0,0	11	10	1	3,1	6,2	1	0,0	-0,2	0,0	8,2	21,7	10,6	1,0	0	1	3,1	33	133	8
2.5			100	5	1	1,10	14,9	0,0	25	9	3	3,1	6,2	1	0,0	25,9	0,0	17,0	44,8	21,8	1,0	38	58	3,1	16	100	8
21	0,00		20	1	1	1,10	15,1	0,0	25	9	3	3,1	6,2	1	0,0	-25,2	0,0	17,0	44,8	21,8	1,0	37	56	3,1	16	100	8
22	0,00		40	3	1	1,10	-5,7	0,0	11	9	1	3,1	6,2	1	0,0	-0,3	0,0	8,2	21,7	10,6	1,0	0	1	3,1	33	133	8
2.5			100	5	1	1,10	15,1	0,0	25	9	3	3,1	6,2	1	0,0	24,8	0,0	17,0	44,8	21,8	1,0	37	55	3,1	16	100	8
22	0,00		20	1	1	1,10	15,5	0,0	25	9	3	3,1	6,2	1	0,0	-25,4	0,0	17,0	44,8	21,8	1,0	37	57	3,1	16	100	8
23	0,00		40	3	1	1,10	-7,2	0,0	11	11	1	3,1	6,2	1	0,0	-2,4	0,0	8,2	21,7	10,6	1,0	4	11	3,1	33	133	8
2.5			100	5	1	1,10	7,9	0,0	25	5	2	3,1	6,2	1	0,0	19,9	0,0	17,0	44,8	21,8	1,0	29	44	3,1	16	100	8
23	0,00		20	1	1	1,10	7,3	0,0	24	4	1	6,2	6,2	1	0,0	-24,2	0,0	17,0	44,8	21,8	1,0	36	54	3,1	16	100	8
24	0,00		40	3	1	1,10	-15,5	0,0	14	13	2	6,2	6,2	1	0,0	-3,1	0,0	8,2	21,7	10,6	1,0	5	14	3,1	33	133	8
2.5			100	5	1	1,10	-14,5	0,0	14	12	2	6,2	6,2	1	0,0	20,5	0,0	17,0	44,8	21,8	1,0	30	46	3,1	16	100	8
25	0,00		20	1	1	1,10	-9,6	0,0	13	10	2	4,6	6,2	1	0,0	-15,1	0,0	17,0	44,8	21,8	1,0	22	34	3,1	16	100	8
26	0,00		40	3	1	1,10	-9,7	0,0	13	10	2	4,6	6,2	1	0,0	3,9	0,0	8,2	21,7	10,6	1,0	6	18	3,1	33	103	8
2.5			100	5	1	1,10	10,9	0,0	25	6	2	4,6	6,2	1	0,0	22,7	0,0	17,0	44,8	21,8	1,0	34	51	3,1	16	100	8
26	0,00		20	1	1	1,10	11,3	0,0	25	7	2	3,1	6,2	1	0,0	-19,9	0,0	17,0	44,8	21,8	1,0	29	44	3,1	16	100	8
27	0,00		40	3	1	1,10	-4,2	0,0	11	6	1	3,1	6,2	1	0,0	-0,2	0,0	8,2	21,7	10,6	1,0	0	1	3,1	33	113	8
2.5			100	5	1	1,10	11,7	0,0	25	7	2	3,1	6,2	1	0,0	20,3	0,0	17,0	44,8	21,8	1,0	30	45	3,1	16	100	8
27	0,00		20	1	1	1,10	10,4	0,0	24	6	2	6,2	6,2	1	0,0	-26,1	0,0	17,0	44,8	21,8	1,0	39	58	3,1	16	100	8
28	0,00		40	3	1	1,10	-16,0	0,0	14	13	2	6,2	6,2	1	0,0	-3,9	0,0	8,2	21,7	10,6	1,0	6	18	3,1	33	143	8
2.5			100	5	1	1,10	-15,2	0,0	14	12	2	6,2	6,2	1	0,0	20,4	0,0	17,0	44,8	21,8	1,0	30	45	3,1	16	100	8
29	0,00		20	1	1	1,10	-20,1	0,0	17	11	2	9,2	6,2	1	0,0	-25,1	0,0	17,0	44,8	21,8	1,0	37	56	3,1	16	100	8
30	0,00		40	3	1	1,10	-23,2	0,0	17	13	3	9,2	6,2	1	0,0	7,7	0,0	8,2	21,7	10,6	1,0	11	35	3,1	33	282	8
2.5			100	5	1	1,10	30,9	0,0	30	11	5	9,2	12,3	1	0,0	36,2	0,0	64,0	67,7	11,5	1,0	53	40	3,1	8	100	8
30	0,00		20	1	1	1,10	31,2	0,0	31	11	5	6,2	12,3	1	0,0	-32,7	0,0	64,0	67,7	11,5	1,0	48	46	3,1	10	100	8
31	0,00		40	3	1	1,10	-14,7	0,0	14	12	2	6,2	6,2	1	0,0	-2,2	0,0	8,2	21,7	10,6	1,0	3	10	3,1	33	348	8
2.5			100	5	1	1,10	15,9	0,0	24	9	3	6,2	6,2	1	0,0	25,2	0,0	17,0	44,8	21,8	1,0	37	56	3,1	16	100	8
31	0,00		20	1	1	1,10	16,4	0,0	25	10	3	3,1	6,2	1	0,0	-22,9	0,0	17,0	44,8	21,8	1,0	34	51	3,1	16	100	8
32	0,00		40	3	1	1,10	-6,3	0,0	11	10	1	3,1	6,2	1	0,0	-6,4	0,0	8,2	21,7	10,6	1,0	9	29	3,1	33	83	8
2.5			100	5	1	1,10	-6,2	0,0	11	9	1	3,1	6,2	1	0,0	9,9	0,0	17,0	44,8	21,8	1,0	15	22	3,1	16	100	8

STAMPA PROGETTO S.L.U. - AZIONI S.L.V. - FONDAZIONE

Filo Iniz Fin. Ctgθ	Quota Iniz. Final	Trat	Sez Bas Alt	Conc	VERIFICA A PRESSO-FLESSIONE Co Nr	GamRd	M Exd (t*m)	N Ed (t)	x/ /d	εf% 100	εc% 100	Area cmq sup	inf	VERIFICA A TAGLIO E TORSIONE Co Nr	V Exd (t)	V Eyd (t)	T Sdu (t*m)	V Rxd (t)	V Ryd (t)	TRd (t*m)	TRld (t*m)	Coe Cls	Coe Sta	ALon cmq	staffe Pas	Lun	Fi
32	0,00		20	1	1	1,10	-10,6	0,0	13	11	2	4,6	6,2	1	0,0	-13,2	0,0	17,0	44,8	21,8	1,0	19	29	3,1	16	100	8
33	0,00		40	3	1	1,10	-10,4	0,0	13	11	2	4,6	6,2	1	0,0	6,9	0,0	8,2	21,7	10,6	1,0	10	32	3,1	33	103	8
2.5			100	5	1	1,10	18,9	0,0	28	8	3	4,6	9,2	1	0,0	30,6	0,0	64,0	67,7	11,5	1,0	45	43	3,1	10	100	8
33	0,00	1	20	1	1	1,10	20,7	0,0	29	9	4	3,1	9,2	1	0,0	-15,7	0,0	8,2	21,7	10,6	1,0	23	72	3,1	33	42	8
34	0,00	/	40	3	1	1,10	20,7	0,0	29	9	4	3,1	9,2	0	0,0	0,0	0,0	0,0	0,0	0,0	1,0	0	0	3,1	33	0	8
2.5		4	100	5	1	1,10	20,7	0,0	29	9	4	3,1	9,2	1	0,0	-0,9	0,0	8,2	21,7	10,6	1,0	1	4	3,1	33	42	8
34	0,00		20	1	1	1,10	13,4	0,0	25	8	3	3,1	6,2	1	0,0	-24,5	0,0	17,0	44,8	21,8	1,0	36	55	3,1	16	100	8
35	0,00		40	3	1	1,10	-4,0	0,0	11	6	1	3,1	6,2	1	0,0	-8,0	0,0	17,0	44,8	21,8	1,0	12	18	3,1	16	1	8
2.5			100	5	1	1,10	-3,1	0,0	11	5	1	3,1	6,2	1	0,0	7,1	0,0	17,0	44,8	21,8	1,0	10	16	3,1	16	100	8
36	0,00		20	1	1	1,10	-19,2	0,0	17	11	2	9,2	6,2	1	0,0	-23,6	0,0	17,0	44,8	21,8	1,0	35	52	3,1	16	100	8
37	0,00		40	3	1	1,10	-24,3	0,0	17	14	3	9,2	6,2	1	0,0	4,4	0,0	8,2	21,7	10,6	1,0	7	20	3,1	33	348	8
2.5			100	5	1	1,10	20,7	0,0	27	9	3	9,2	9,2	1	0,0	29,2	0,0	24,7	65,2	31,7	1,0	43	45	3,1	11	100	8
37	0,00		20	1	1	1,10	21,1	0,0	29	9	4	3,1	9,2	1	0,0	-24,4	0,0	17,0	44,8	21,8	1,0	36	54	3,1	16	100	8
38	0,00		40	3	1	1,10	19,9	0,0	26	12	4	3,1	6,2	1	0,0	-7,2	0,0	8,2	21,7	10,6	1,0	11	33	3,1	33	83	8
2.5			100	5	1	1,10	0,3	0,0	25	0	0	3,1	6,2	1	0,0	10,3	0,0	17,0	44,8	21,8	1,0	15	23	3,1	16	100	8
38	0,00		20	1	1	1,10	-10,7	0,0	13	11	2	4,6	6,2	1	0,0	-15,8	0,0	17,0	44,8	21,8	1,0	23	35	3,1	16	100	8
39	0,00		40	3	1	1,10	-10,8	0,0	13	11	2	4,6	6,2	1	0,0	5,1	0,0	8,2	21,7	10,6	1,0	8	23	3,1	33	103	8
2.5			100	5	1	1,10	15,6	0,0	25	9	3	4,6	6,2	1	0,0	29,3	0,0	64,0	67,7	11,5	1,0	43	41	3,1	10	100	8
39	0,00	1	20	1	1	1,10	18,0	0,0	27	9	4	3,1	7,7	1	0,0	-13,1	0,0	8,2	21,7	10,6	1,0	19	60	3,1	33	42	8
40	0,00	/	40	3	1	1,10	18,0	0,0	27	9	4	3,1	7,7	0	0,0	0,0	0,0	0,0	0,0	0,0	1,0	0	0	3,1	33	0	8
2.5		4	100	5	1	1,10	18,0	0,0	26	11	4	3,1	6,2	1	0,0	2,0	0,0	8,2	21,7	10,6	1,0	3	9	3,1	33	42	8
40	0,00		20	1	1	1,10	21,3	0,0	29	9	4	3,1	9,2	1	0,0	-28,0	0,0	64,0	67,7	11,5	1,0	41	39	3,1	10	100	8
41	0,00		40	3	1	1,10	21,3	0,0	26	12	5	3,1	6,2	1	0,0	-10,3	0,0	17,0	44,8	21,8	1,0	15	23	3,1	16	1	8
2.5			100	5	1	1,10	0,0	0,0	11	0	0	3,1	6,2	1	0,0	5,6	0,0	17,0	44,8	21,8	1,0	8	13	3,1	16	100	8
41	0,00		20	1	1	1,10	-11,7	0,0	13	12	2	4,6	6,2	1	0,0	-18,1	0,0	17,0	44,8	21,8	1,0	27	40	3,1	16	100	8
42	0,00		40	3	1	1,10	-12,3	0,0	13	13	2	4,6	6,2	1	0,0	1,7	0,0	8,2	21,7	10,6	1,0	3	8	3,1	33	103	8
2.5			100	5	1	1,10	4,0	0,0	25	2	1	4,6	6,2	1	0,0	19,5	0,0	17,0	44,8	21,8	1,0	29	44	3,1	16	100	8
42	0,00		20	1	1	1,10	5,3	0,0	25	3	1	3,1	6,2	1	0,0	-16,2	0,0	17,0	44,8	21,8	1,0	24	36	3,1	16	100	8
43	0,00		40	3	1	1,10	-6,1	0,0	11	9	1	3,1	6,2	1	0,0	1,5	0,0	8,2	21,7	10,6	1,0	2	7	3,1	33	113	8
2.5			100	5	1	1,10	11,1	0,0	25	6	2	3,1	6,2	1	0,0	20,2	0,0	17,0	44,8	21,8	1,0	30	45	3,1	16	100	8
43	0,00		20	1	1	1,10	10,8	0,0	25	6	2	3,1	6,2	1	0,0	-19,2	0,0	17,0	44,8	21,8	1,0	28	43	3,1	16	100	8
44	0,00		40	3	1	1,10	-4,3	0,0	11	7	1	3,1	6,2	1	0,0	-0,4	0,0	8,2	21,7	10,6	1,0	1	2	3,1	33	113	8
2.5			100	5	1	1,10	10,5	0,0	25	6	2	3,1	6,2	1	0,0	19,2	0,0	17,0	44,8	21,8	1,0	28	43	3,1	16	100	8
44	0,00		20	1	1	1,10	10,3	0,0	25	6	2	3,1	6,2	1	0,0	-19,5	0,0	17,0	44,8	21,8	1,0	29	43	3,1	16	100	8
45	0,00		40	3	1	1,10	-4,9	0,0	11	7	1	3,1	6,2	1	0,0	-0,3	0,0	8,2	21,7	10,6	1,0	1	2	3,1	33	113	8
2.5			100	5	1	1,10	10,2	0,0	25	6	2	3,1	6,2	1	0,0	19,4	0,0	17,0	44,8	21,8	1,0	29	43	3,1	16	100	8
45	0,00		20	1	1	1,10	10,2	0,0	25	6	2	3,1	6,2	1	0,0	-19,5	0,0	17,0	44,8	21,8	1,0	29	43	3,1	16	100	8
46	0,00		40	3	1	1,10	-5,0	0,0	11	8	1	3,1	6,2	1	0,0	-0,3	0,0	8,2	21,7	10,6	1,0	0	1	3,1	33	113	8
2.5			100	5	1	1,10	10,2	0,0	25	6	2	3,1	6,2	1	0,0	19,4	0,0	17,0	44,8	21,8	1,0	29	43	3,1	16	100	8
46	0,00		20	1	1	1,10	10,2	0,0	25	6	2	3,1	6,2	1	0,0	-19,6	0,0	17,0	44,8	21,8	1,0	29	44	3,1	16	100	8
47	0,00		40	3	1	1,10	-5,4	0,0	11	8	1	3,1	6,2	1	0,0	-0,6	0,0	8,2	21,7	10,6	1,0	1	3	3,1	33	113	8
2.5			100	5	1	1,10	9,4	0,0	25	5	2	3,1	6,2	1	0,0	19,1	0,0	17,0	44,8	21,8	1,0	28	43	3,1	16	100	8
47	0,00		20	1	1	1,10	9,5	0,0	25	6	2	3,1	6,2	1	0,0	-18,3	0,0	17,0	44,8	21,8	1,0	27	41	3,1	16	100	8
48	0,00		40	3	1	1,10	-3,9	0,0	11	6	1	3,1	6,2	1	0,0	0,0	0,0	8,2	21,7	10,6	1,0	0	0	3,1	33	93	8
2.5			100	5	1	1,10	9,5	0,0	25	6	2	3,1	6,2	1	0,0	18,3	0,0	17,0	44,8	21,8	1,0	27	41	3,1	16	100	8
48	0,00		20	1	1	1,10	9,4	0,0	25	5	2	3,1	6,2	1	0,0	-19,3	0,0	17,0	44,8	21,8	1,0	28	43	3,1	16	100	8
49	0,00		40	3	1	1,10	-5,5	0,0	11	8	1	3,1	6,2	1	0,0	-0,2	0,0	8,2	21,7	10,6	1,0	0	1	3,1	33	113	8
2.5			100	5	1	1,10	9,8	0,0	25	6	2	3,1	6,2	1	0,0	19,5	0,0	17,0	44,8	21,8	1,0	29	44	3,1	16	100	8
49	0,00		20	1	1	1,10	9,7	0,0	25	6	2	3,1	6,2	1	0,0	-19,5	0,0	17,0	44,8	21,8	1,0	29	43	3,1	16	100	8
50	0,00		40	3	1	1,10	-5,5	0,0	11	8	1	3,1	6,2	1	0,0	-0,2	0,0	8,2	21,7	10,6	1,0	0	1	3,1	33	113	8
2.5			100	5	1	1,10	10,1	0,0	25	6	2	3,1	6,2	1	0,0	19,9	0,0	17,0	44,8	21,8	1,0	29	44	3,1	16	100	8
50	0,00		20	1	1	1,10	9,9	0,0	25	6	2	3,1	6,2	1	0,0	-19,8	0,0	17,0	44,8	21,8	1,0	29	44	3,1	16	100	8
51	0,00		40	3	1	1,10	-5,2	0,0	11	8	1	3,1	6,2	1	0,0	0,2	0,0	8,2	21,7	10,6	1,0	0	1	3,1	33	113	8
2.5			100	5	1	1,10	11,8	0,0	25	7	2	3,1	6,2	1	0,0	21,3	0,0	17,0	44,8	21,8	1,0	31	47	3,1	16	100	8
51	0,00		20	1	1	1,10	11,8	0,0	25	7	2	3,1	6,2	1	0,0	-21,0	0,0	17,0	44,8	21,8	1,0	31	47	3,1	16	100	8
52	0,00		40	3	1	1,10	-4,5	0,0	11	7	1	3,1	6,2	1	0,0	-0,2	0,0	8,2	21,7	10,6	1,0	0	1	3,1	33	113	8
2.5			100	5	1	1,10	12,1	0,0	25	7	3	3,1	6,2	1	0,0	21,1	0,0	17,0	44,8	21,8	1,0	31	47	3,1	16	100	8
52	0,00		20	1	1	1,10	12,3	0,0	25	7	3	3,1	6,2	1	0,0	-21,1	0,0	17,0	44,8	21,8	1,0	31	47	3,1	16	100	8
53	0,00		40	3	1	1,10	-4,5	0,0	11	7	1	3,1	6,2	1	0,0	-0,8	0,0	8,2	21,7	10,6	1,0	1	4	3,1	33	113	8
2.5			100	5	1	1,10	10,3	0,0	25	6	2	3,1	6,2	1	0,0	19,4	0,0	17,0	44,8	21,8	1,0	29	43	3,1	16	100	8
53	0,00		20	1	1	1,10	11,1	0,0	25	6	2	3,1	6,2	1	0,0	-20,0	0,0	17,0	44,8	21,8	1,0	29	45	3,1	16	100	8
54	0,00		40	3	1	1,10	-5,4	0,0	11	8	1	3,1	6,2	1	0,0	-1,4	0,0	8,2	21,7	10,6	1,0	2	6	3,1	33	113	8
2.5			100	5	1	1,10	7,1	0,0	25	4	1	3,1	6,2	1	0,0	16,9	0,0	17,0	44,8	21,8	1,0	25	38	3,1	16	100	8
54	0,00		20	1	1	1,10	7,8	0,0	25	5	2	3,1	6,2	1	0,0	-17,5	0,0	17,0	44,8	21,8	1,0	26	39	3,1	16	100	8
55	0,00		40	3	1	1,10	-5,9	0,0	11	9	1	3,1	6,2	1	0,0	-0,3	0,0	8,2	21,7	10,6	1,0	0	1	3,1	33	113	8

STAMPA PROGETTO S.L.U. - AZIONI S.L.V. - FONDAZIONE

Filo Iniz Fin. Ctgθ	Quota Iniz. Final	Trat	Sez Bas Alt	Conc	VERIFICA A PRESSO-FLESSIONE Co Nr	GamRd	M Exd (t*m)	N Ed (t)	x/ /d	εf% 100	εc% 100	Area cmq sup	inf	VERIFICA A TAGLIO E TORSIONE Co Nr	V Exd (t)	V Eyd (t)	T Sdu (t*m)	V Rxd (t)	V Ryd (t)	TRd (t*m)	TRld (t*m)	Coe Cls	Coe Sta	ALon cmq	staffe Pas	Lun	Fi
2.5			100	5	1	1,10	7,6	0,0	25	4	2	3,1	6,2	1	0,0	17,3	0,0	17,0	44,8	21,8	1,0	26	39	3,1	16	100	8
55	0,00		20	1	1	1,10	7,8	0,0	25	5	2	3,1	6,2	1	0,0	-15,8	0,0	17,0	44,8	21,8	1,0	23	35	3,1	16	100	8
56	0,00		40	3	1	1,10	-3,2	0,0	11	5	1	3,1	6,2	1	0,0	0,5	0,0	8,2	21,7	10,6	1,0	1	2	3,1	33	83	8
2.5			100	5	1	1,10	8,5	0,0	25	5	2	3,1	6,2	1	0,0	16,4	0,0	17,0	44,8	21,8	1,0	24	37	3,1	16	100	8
56	0,00		20	1	1	1,10	8,5	0,0	25	5	2	3,1	6,2	1	0,0	-16,2	0,0	17,0	44,8	21,8	1,0	24	36	3,1	16	100	8
57	0,00		40	3	1	1,10	-3,0	0,0	11	5	1	3,1	6,2	1	0,0	0,5	0,0	8,2	21,7	10,6	1,0	1	2	3,1	33	93	8
2.5			100	5	1	1,10	9,9	0,0	25	6	2	3,1	6,2	1	0,0	17,1	0,0	17,0	44,8	21,8	1,0	25	38	3,1	16	100	8
57	0,00		20	1	1	1,10	9,0	0,0	25	5	2	4,6	6,2	1	0,0	-21,6	0,0	17,0	44,8	21,8	1,0	32	48	3,1	16	100	8
58	0,00		40	3	1	1,10	-12,2	0,0	13	13	2	4,6	6,2	1	0,0	-3,7	0,0	8,2	21,7	10,6	1,0	5	17	3,1	33	133	8
2.5			100	5	1	1,10	-11,8	0,0	13	12	2	4,6	6,2	1	0,0	15,6	0,0	17,0	44,8	21,8	1,0	23	35	3,1	16	100	8
59	0,00		20	1	1	1,10	-19,8	0,0	18	10	2	10,8	6,2	1	0,0	-23,6	0,0	17,0	44,8	21,8	1,0	35	53	3,1	16	100	8
60	0,00		40	3	1	1,10	-25,1	0,0	18	12	3	10,8	6,2	1	0,0	4,4	0,0	8,2	21,7	10,6	1,0	6	20	3,1	33	348	8
2.5			100	5	1	1,10	20,3	0,0	25	10	3	10,8	7,7	1	0,0	29,7	0,0	24,7	65,2	31,7	1,0	44	46	3,1	11	100	8
60	0,00		20	1	1	1,10	21,8	0,0	29	10	4	3,1	9,2	1	0,0	-18,5	0,0	17,0	44,8	21,8	1,0	27	41	3,1	16	100	8
61	0,00		40	3	1	1,10	20,8	0,0	27	11	4	3,1	7,7	1	0,0	-0,4	0,0	8,2	21,7	10,6	1,0	1	2	3,1	33	83	8
2.5			100	5	1	1,10	19,7	0,0	27	10	4	3,1	7,7	1	0,0	17,1	0,0	17,0	44,8	21,8	1,0	25	38	3,1	16	100	8
61	0,00		20	1	1	1,10	18,8	0,0	26	9	3	6,2	7,7	1	0,0	-27,9	0,0	24,7	65,2	31,7	1,0	41	43	3,1	11	100	8
62	0,00		40	3	1	1,10	-19,0	0,0	14	15	3	6,2	6,2	1	0,0	-11,3	0,0	8,2	21,7	10,6	1,0	17	52	3,1	33	123	8
2.5			100	5	1	1,10	-18,6	0,0	15	12	2	7,7	6,2	1	0,0	2,8	0,0	17,0	44,8	21,8	1,0	4	6	3,1	16	100	8
62	0,00		20	1	1	1,10	-18,6	0,0	15	12	2	7,7	6,2	1	0,0	11,8	0,0	17,0	44,8	21,8	1,0	17	26	3,1	16	91	8
63	0,00		40	3	1	1,10	-18,6	0,0	0	999	999	3,1	6,2	0	0,0	0,0	0,0	0,0	0,0	0,0	1,0	0	0	3,1	9	0	8
NoVer.			100	5	1	1,10	18,2	0,0	27	9	4	3,1	7,7	1	0,0	29,4	0,0	64,0	67,7	11,5	1,0	43	37	3,1	9	91	8
63	0,00		20	1	1	1,10	19,0	0,0	27	10	4	3,1	7,7	1	0,0	-21,9	0,0	17,0	44,8	21,8	1,0	32	49	3,1	16	100	8
64	0,00		40	3	1	1,10	13,8	0,0	25	8	3	3,1	6,2	1	0,0	-2,5	0,0	8,2	21,7	10,6	1,0	4	11	3,1	33	132	8
2.5			100	5	1	1,10	12,4	0,0	25	7	3	3,1	6,2	1	0,0	18,7	0,0	17,0	44,8	21,8	1,0	28	42	3,1	16	100	8
64	0,00		20	1	1	1,10	12,0	0,0	25	7	2	3,1	6,2	1	0,0	-20,2	0,0	17,0	44,8	21,8	1,0	30	45	3,1	16	100	8
65	0,00		40	3	1	1,10	-4,2	0,0	11	6	1	3,1	6,2	1	0,0	-1,2	0,0	8,2	21,7	10,6	1,0	2	5	3,1	33	103	8
2.5			100	5	1	1,10	8,3	0,0	25	5	2	3,1	6,2	1	0,0	17,6	0,0	17,0	44,8	21,8	1,0	26	39	3,1	16	100	8
65	0,00		20	1	1	1,10	8,5	0,0	25	5	2	3,1	6,2	1	0,0	-18,5	0,0	17,0	44,8	21,8	1,0	27	41	3,1	16	100	8
66	0,00		40	3	1	1,10	-5,7	0,0	11	9	1	3,1	6,2	1	0,0	0,1	0,0	8,2	21,7	10,6	1,0	0	1	3,1	33	113	8
2.5			100	5	1	1,10	9,7	0,0	25	6	2	3,1	6,2	1	0,0	19,3	0,0	17,0	44,8	21,8	1,0	29	43	3,1	16	100	8
66	0,00		20	1	1	1,10	9,8	0,0	25	6	2	3,1	6,2	1	0,0	-18,9	0,0	17,0	44,8	21,8	1,0	28	42	3,1	16	100	8
67	0,00		40	3	1	1,10	-4,9	0,0	11	7	1	3,1	6,2	1	0,0	-0,2	0,0	8,2	21,7	10,6	1,0	0	1	3,1	33	113	8
2.5			100	5	1	1,10	10,2	0,0	25	6	2	3,1	6,2	1	0,0	19,3	0,0	17,0	44,8	21,8	1,0	28	43	3,1	16	100	8
67	0,00		20	1	1	1,10	10,2	0,0	25	6	2	3,1	6,2	1	0,0	-19,3	0,0	17,0	44,8	21,8	1,0	28	43	3,1	16	100	8
68	0,00		40	3	1	1,10	-4,9	0,0	11	7	1	3,1	6,2	1	0,0	-0,3	0,0	8,2	21,7	10,6	1,0	0	2	3,1	33	113	8
2.5			100	5	1	1,10	10,1	0,0	25	6	2	3,1	6,2	1	0,0	19,2	0,0	17,0	44,8	21,8	1,0	28	43	3,1	16	100	8
68	0,00		20	1	1	1,10	10,1	0,0	25	6	2	3,1	6,2	1	0,0	-19,3	0,0	17,0	44,8	21,8	1,0	29	43	3,1	16	100	8
69	0,00		40	3	1	1,10	-4,9	0,0	11	8	1	3,1	6,2	1	0,0	-0,3	0,0	8,2	21,7	10,6	1,0	0	2	3,1	33	113	8
2.5			100	5	1	1,10	10,0	0,0	25	6	2	3,1	6,2	1	0,0	19,2	0,0	17,0	44,8	21,8	1,0	28	43	3,1	16	100	8
69	0,00		20	1	1	1,10	10,1	0,0	25	6	2	3,1	6,2	1	0,0	-19,5	0,0	17,0	44,8	21,8	1,0	29	43	3,1	16	100	8
70	0,00		40	3	1	1,10	-5,3	0,0	11	8	1	3,1	6,2	1	0,0	-0,5	0,0	8,2	21,7	10,6	1,0	1	3	3,1	33	113	8
2.5			100	5	1	1,10	9,3	0,0	25	5	2	3,1	6,2	1	0,0	19,0	0,0	17,0	44,8	21,8	1,0	28	42	3,1	16	100	8
70	0,00		20	1	1	1,10	9,5	0,0	25	6	2	3,1	6,2	1	0,0	-18,2	0,0	17,0	44,8	21,8	1,0	27	41	3,1	16	100	8
71	0,00		40	3	1	1,10	-3,8	0,0	11	6	1	3,1	6,2	1	0,0	0,0	0,0	8,2	21,7	10,6	1,0	0	0	3,1	33	93	8
2.5			100	5	1	1,10	9,5	0,0	25	6	2	3,1	6,2	1	0,0	18,2	0,0	17,0	44,8	21,8	1,0	27	41	3,1	16	100	8
71	0,00		20	1	1	1,10	9,4	0,0	25	6	2	3,1	6,2	1	0,0	-18,9	0,0	17,0	44,8	21,8	1,0	28	42	3,1	16	100	8
72	0,00		40	3	1	1,10	-5,0	0,0	11	8	1	3,1	6,2	1	0,0	0,1	0,0	8,2	21,7	10,6	1,0	0	0	3,1	33	113	8
2.5			100	5	1	1,10	10,5	0,0	25	6	2	3,1	6,2	1	0,0	19,5	0,0	17,0	44,8	21,8	1,0	29	43	3,1	16	100	8
72	0,00		20	1	1	1,10	9,9	0,0	25	6	2	4,6	6,2	1	0,0	-21,9	0,0	17,0	44,8	21,8	1,0	32	49	3,1	16	100	8
73	0,00		40	3	1	1,10	-9,7	0,0	13	10	2	4,6	6,2	1	0,0	-3,1	0,0	8,2	21,7	10,6	1,0	5	14	3,1	33	113	8
2.5			100	5	1	1,10	1,3	0,0	24	1	0	4,6	6,2	1	0,0	16,7	0,0	17,0	44,8	21,8	1,0	25	37	3,1	16	100	8
73	0,00		20	1	1	1,10	-10,6	0,0	13	11	2	4,6	6,2	1	0,0	-16,4	0,0	17,0	44,8	21,8	1,0	24	37	3,1	16	100	8
74	0,00		40	3	1	1,10	-10,5	0,0	13	11	2	4,6	6,2	1	0,0	6,1	0,0	8,2	21,7	10,6	1,0	9	28	3,1	33	113	8
2.5			100	5	1	1,10	21,6	0,0	30	9	4	4,6	10,8	1	0,0	33,7	0,0	64,0	67,7	11,5	1,0	50	42	3,1	9	100	8
74	0,00	1	20	1	1	1,10	24,8	0,0	30	10	5	3,1	10,8	1	0,0	-23,2	0,0	10,0	26,6	12,9	1,0	34	87	3,1	27	47	8
75	0,00	/	40	3	1	1,10	24,8	0,0	30	10	5	3,1	10,8	0	0,0	0,0	0,0	0,0	0,0	0,0	1,0	0	0	3,1	27	0	8
2.5		4	100	5	1	1,10	24,8	0,0	27	13	5	3,1	7,7	1	0,0	-4,5	0,0	10,0	26,6	12,9	1,0	7	17	3,1	27	47	8
75	0,00		20	1	1	1,10	22,6	0,0	30	9	4	4,6	10,8	1	0,0	-34,2	0,0	64,0	67,7	11,5	1,0	51	43	3,1	9	100	8
76	0,00		40	3	1	1,10	-10,3	0,0	13	11	2	4,6	6,2	1	0,0	-7,3	0,0	8,2	21,7	10,6	1,0	11	33	3,1	33	113	8
2.5			100	5	1	1,10	-10,4	0,0	13	11	2	4,6	6,2	1	0,0	15,9	0,0	17,0	44,8	21,8	1,0	23	35	3,1	16	100	8
76	0,00		20	1	1	1,10	1,2	0,0	24	1	0	4,6	6,2	1	0,0	-16,4	0,0	17,0	44,8	21,8	1,0	24	37	3,1	16	100	8
77	0,00		40	3	1	1,10	-9,5	0,0	13	10	2	4,6	6,2	1	0,0	2,5	0,0	8,2	21,7	10,6	1,0	4	11	3,1	33	113	8
2.5			100	5	1	1,10	9,5	0,0	25	6	2	4,6	6,2	1	0,0	21,2	0,0	17,0	44,8	21,8	1,0	31	47	3,1	16	100	8
77	0,00		20	1	1	1,10	10,4	0,0	25	6	2	3,1	6,2	1	0,0	-19,1	0,0	17,0	44,8	21,8	1,0	28	42	3,1	16	100	8

STAMPA PROGETTO S.L.U. - AZIONI S.L.V. - FONDAZIONE

Filo Iniz Fin. Ctgθ	Quota Iniz. Final	Trat	Sez Bas Alt	Conc	VERIFICA A PRESSO-FLESSIONE Co Nr	GamRd	M Exd (t*m)	N Ed (t)	x/ /d	εf% 100	εc% 100	Area cmq sup	Area cmq inf	VERIFICA A TAGLIO E TORSIONE Co Nr	V Exd (t)	V Eyd (t)	T Sdu (t*m)	V Rxd (t)	V Ryd (t)	TRd (t*m)	TRld (t*m)	Coe Cls	Coe Sta	ALon cmq	staffe Pas	staffe Lun	staffe Fi
78	0,00		40	3	1	1,10	-5,1	0,0	11	8	1	3,1	6,2	1	0,0	-1,1	0,0	8,2	21,7	10,6	1,0	2	5	3,1	33	113	8
2.5			100	5	1	1,10	7,8	0,0	25	5	2	3,1	6,2	1	0,0	17,3	0,0	17,0	44,8	21,8	1,0	26	39	3,1	16	100	8
78	0,00		20	1	1	1,10	8,1	0,0	25	5	2	3,1	6,2	1	0,0	-16,4	0,0	17,0	44,8	21,8	1,0	24	37	3,1	16	100	8
79	0,00		40	3	1	1,10	-3,4	0,0	11	5	1	3,1	6,2	1	0,0	0,4	0,0	8,2	21,7	10,6	1,0	1	2	3,1	33	83	8
2.5			100	5	1	1,10	8,3	0,0	25	5	2	3,1	6,2	1	0,0	16,6	0,0	17,0	44,8	21,8	1,0	25	37	3,1	16	100	8
79	0,00		20	1	1	1,10	8,6	0,0	25	5	2	3,1	6,2	1	0,0	-16,6	0,0	17,0	44,8	21,8	1,0	24	37	3,1	16	100	8
80	0,00		40	3	1	1,10	-3,2	0,0	11	5	1	3,1	6,2	1	0,0	0,4	0,0	8,2	21,7	10,6	1,0	1	2	3,1	33	93	8
2.5			100	5	1	1,10	9,7	0,0	25	6	2	3,1	6,2	1	0,0	17,2	0,0	17,0	44,8	21,8	1,0	25	38	3,1	16	100	8
80	0,00		20	1	1	1,10	8,8	0,0	25	5	2	4,6	6,2	1	0,0	-21,7	0,0	17,0	44,8	21,8	1,0	32	48	3,1	16	100	8
81	0,00		40	3	1	1,10	-12,5	0,0	13	13	2	4,6	6,2	1	0,0	-3,6	0,0	8,2	21,7	10,6	1,0	5	17	3,1	33	133	8
2.5			100	5	1	1,10	-12,0	0,0	13	13	2	4,6	6,2	1	0,0	15,9	0,0	17,0	44,8	21,8	1,0	23	35	3,1	16	100	8
82	0,00		20	1	1	1,10	-19,6	0,0	17	11	2	9,2	6,2	1	0,0	-23,3	0,0	17,0	44,8	21,8	1,0	34	52	3,1	16	100	8
83	0,00		40	3	1	1,10	-24,7	0,0	17	14	3	9,2	6,2	1	0,0	4,6	0,0	8,2	21,7	10,6	1,0	7	21	3,1	33	348	8
2.5			100	5	1	1,10	21,8	0,0	27	10	4	9,2	9,2	1	0,0	30,4	0,0	24,7	65,2	31,7	1,0	45	47	3,1	11	100	8
83	0,00		20	1	1	1,10	23,3	0,0	29	10	4	3,1	9,2	1	0,0	-20,5	0,0	17,0	44,8	21,8	1,0	30	46	3,1	16	100	8
84	0,00		40	3	1	1,10	22,2	0,0	26	13	5	3,1	6,2	1	0,0	-2,3	0,0	8,2	21,7	10,6	1,0	3	10	3,1	33	83	8
2.5			100	5	1	1,10	15,9	0,0	25	9	3	3,1	6,2	1	0,0	15,2	0,0	17,0	44,8	21,8	1,0	22	34	3,1	16	100	8
84	0,00		20	1	1	1,10	14,6	0,0	24	8	3	6,2	6,2	1	0,0	-25,5	0,0	17,0	44,8	21,8	1,0	38	57	3,1	16	100	8
85	0,00		40	3	1	1,10	-15,7	0,0	14	13	2	6,2	6,2	1	0,0	0,4	0,0	8,2	21,7	10,6	1,0	1	2	3,1	33	305	8
2.5			100	5	1	1,10	16,9	0,0	26	8	3	6,2	7,7	1	0,0	26,6	0,0	22,6	59,8	29,0	1,0	39	45	3,1	12	100	8
85	0,00		20	1	1	1,10	17,4	0,0	27	9	3	3,1	7,7	1	0,0	-22,2	0,0	17,0	44,8	21,8	1,0	33	49	3,1	16	100	8
86	0,00		40	3	1	1,10	-2,4	0,0	11	4	0	3,1	6,2	1	0,0	-1,7	0,0	8,2	21,7	10,6	1,0	2	8	3,1	33	132	8
2.5			100	5	1	1,10	13,6	0,0	25	8	3	3,1	6,2	1	0,0	20,7	0,0	17,0	44,8	21,8	1,0	31	46	3,1	16	100	8
86	0,00		20	1	1	1,10	13,5	0,0	25	8	3	3,1	6,2	1	0,0	-22,0	0,0	17,0	44,8	21,8	1,0	32	49	3,1	16	100	8
87	0,00		40	3	1	1,10	-4,3	0,0	11	7	1	3,1	6,2	1	0,0	-1,1	0,0	8,2	21,7	10,6	1,0	2	5	3,1	33	113	8
2.5			100	5	1	1,10	10,8	0,0	25	6	2	3,1	6,2	1	0,0	20,1	0,0	17,0	44,8	21,8	1,0	30	45	3,1	16	100	8
87	0,00		20	1	1	1,10	10,8	0,0	25	6	2	3,1	6,2	1	0,0	-21,4	0,0	17,0	44,8	21,8	1,0	32	48	3,1	16	100	8
88	0,00		40	3	1	1,10	-6,6	0,0	11	10	1	3,1	6,2	1	0,0	0,0	0,0	8,2	21,7	10,6	1,0	0	0	3,1	33	133	8
2.5			100	5	1	1,10	11,6	0,0	25	7	2	3,1	6,2	1	0,0	21,7	0,0	17,0	44,8	21,8	1,0	32	48	3,1	16	100	8
88	0,00		20	1	1	1,10	11,8	0,0	25	7	2	3,1	6,2	1	0,0	-21,4	0,0	17,0	44,8	21,8	1,0	32	48	3,1	16	100	8
89	0,00		40	3	1	1,10	-5,9	0,0	11	9	1	3,1	6,2	1	0,0	-0,3	0,0	8,2	21,7	10,6	1,0	0	1	3,1	33	133	8
2.5			100	5	1	1,10	11,8	0,0	25	7	2	3,1	6,2	1	0,0	21,4	0,0	17,0	44,8	21,8	1,0	32	48	3,1	16	100	8
89	0,00		20	1	1	1,10	11,9	0,0	25	7	2	3,1	6,2	1	0,0	-21,4	0,0	17,0	44,8	21,8	1,0	32	48	3,1	16	100	8
90	0,00		40	3	1	1,10	-5,9	0,0	11	9	1	3,1	6,2	1	0,0	-0,3	0,0	8,2	21,7	10,6	1,0	1	2	3,1	33	133	8
2.5			100	5	1	1,10	11,8	0,0	25	7	2	3,1	6,2	1	0,0	21,4	0,0	17,0	44,8	21,8	1,0	32	48	3,1	16	100	8
90	0,00		20	1	1	1,10	11,9	0,0	25	7	2	3,1	6,2	1	0,0	-21,4	0,0	17,0	44,8	21,8	1,0	32	48	3,1	16	100	8
91	0,00		40	3	1	1,10	-5,9	0,0	11	9	1	3,1	6,2	1	0,0	-0,4	0,0	8,2	21,7	10,6	1,0	1	2	3,1	33	133	8
2.5			100	5	1	1,10	11,8	0,0	25	7	2	3,1	6,2	1	0,0	21,3	0,0	17,0	44,8	21,8	1,0	32	48	3,1	16	100	8
91	0,00		20	1	1	1,10	11,8	0,0	25	7	2	3,1	6,2	1	0,0	-21,6	0,0	17,0	44,8	21,8	1,0	32	48	3,1	16	100	8
92	0,00		40	3	1	1,10	-6,2	0,0	11	10	1	3,1	6,2	1	0,0	-0,5	0,0	8,2	21,7	10,6	1,0	1	2	3,1	33	133	8
2.5			100	5	1	1,10	11,1	0,0	25	7	2	3,1	6,2	1	0,0	21,2	0,0	17,0	44,8	21,8	1,0	31	47	3,1	16	100	8
92	0,00		20	1	1	1,10	11,3	0,0	25	7	2	3,1	6,2	1	0,0	-20,3	0,0	17,0	44,8	21,8	1,0	30	45	3,1	16	100	8
93	0,00		40	3	1	1,10	-4,6	0,0	11	7	1	3,1	6,2	1	0,0	-0,3	0,0	8,2	21,7	10,6	1,0	0	2	3,1	33	113	8
2.5			100	5	1	1,10	11,2	0,0	25	7	2	3,1	6,2	1	0,0	20,3	0,0	17,0	44,8	21,8	1,0	30	45	3,1	16	100	8
93	0,00		20	1	1	1,10	11,2	0,0	25	7	2	3,1	6,2	1	0,0	-21,3	0,0	17,0	44,8	21,8	1,0	31	47	3,1	16	100	8
94	0,00		40	3	1	1,10	-6,4	0,0	11	10	1	3,1	6,2	1	0,0	-0,3	0,0	8,2	21,7	10,6	1,0	0	1	3,1	33	133	8
2.5			100	5	1	1,10	11,3	0,0	25	7	2	3,1	6,2	1	0,0	21,3	0,0	17,0	44,8	21,8	1,0	31	47	3,1	16	100	8
94	0,00		20	1	1	1,10	10,9	0,0	25	6	2	4,6	6,2	1	0,0	-22,9	0,0	17,0	44,8	21,8	1,0	34	51	3,1	16	100	8
95	0,00		40	3	1	1,10	-9,5	0,0	13	10	2	4,6	6,2	1	0,0	-1,8	0,0	8,2	21,7	10,6	1,0	3	8	3,1	33	133	8
2.5			100	5	1	1,10	6,4	0,0	25	4	1	4,6	6,2	1	0,0	20,8	0,0	17,0	44,8	21,8	1,0	31	46	3,1	16	100	8
95	0,00		20	1	1	1,10	5,6	0,0	25	3	1	3,1	6,2	1	0,0	-20,1	0,0	17,0	44,8	21,8	1,0	30	45	3,1	16	100	8
96	0,00		40	3	1	1,10	-8,0	0,0	11	12	2	3,1	6,2	1	0,0	4,9	0,0	8,2	21,7	10,6	1,0	7	22	3,1	33	133	8
2.5			100	5	1	1,10	25,2	0,0	30	10	5	3,1	10,8	1	0,0	34,2	0,0	64,0	67,7	11,5	1,0	50	43	3,1	9	100	8
96	0,00		20	1	1	1,10	24,1	0,0	30	10	4	3,1	10,8	1	0,0	-31,7	0,0	26,3	69,4	33,7	1,0	45	46	3,1	10	100	8
97	0,00		40	3	1	1,10	-2,4	0,0	11	4	0	3,1	6,2	1	0,0	-0,6	0,0	8,0	21,0	10,2	1,0	1	3	3,1	33	133	8
2.42			100	5	1	1,10	23,6	0,0	30	9	4	3,1	10,8	1	0,0	31,4	0,0	26,3	69,4	33,7	1,0	45	45	3,1	10	100	8
97	0,00		20	1	1	1,10	25,1	0,0	30	10	5	3,1	10,8	1	0,0	-34,1	0,0	64,0	67,7	11,5	1,0	50	43	3,1	9	100	8
98	0,00		40	3	1	1,10	-8,0	0,0	11	12	2	3,1	6,2	1	0,0	-5,7	0,0	8,2	21,7	10,6	1,0	8	26	3,1	33	133	8
2.5			100	5	1	1,10	5,5	0,0	25	3	1	3,1	6,2	1	0,0	20,0	0,0	17,0	44,8	21,8	1,0	29	45	3,1	16	100	8
98	0,00		20	1	1	1,10	6,5	0,0	25	4	1	4,6	6,2	1	0,0	-20,8	0,0	17,0	44,8	21,8	1,0	31	46	3,1	16	100	8
99	0,00		40	3	1	1,10	-9,4	0,0	13	10	2	4,6	6,2	1	0,0	1,1	0,0	8,2	21,7	10,6	1,0	2	5	3,1	33	133	8
2.5			100	5	1	1,10	10,9	0,0	25	6	2	4,6	6,2	1	0,0	22,8	0,0	17,0	44,8	21,8	1,0	34	51	3,1	16	100	8
99	0,00		20	1	1	1,10	11,3	0,0	25	7	2	3,1	6,2	1	0,0	-21,3	0,0	17,0	44,8	21,8	1,0	31	47	3,1	16	100	8
100	0,00		40	3	1	1,10	-6,4	0,0	11	10	1	3,1	6,2	1	0,0	-0,5	0,0	8,2	21,7	10,6	1,0	1	2	3,1	33	133	8
2.5			100	5	1	1,10	10,8	0,0	25	6	2	3,1	6,2	1	0,0	21,0	0,0	17,0	44,8	21,8	1,0	31	47	3,1	16	100	8

STAMPA PROGETTO S.L.U. - AZIONI S.L.V. - FONDAZIONE

Filo Iniz Fin. Ctgθ	Quota Iniz. Final	Trat	Sez Bas Alt	Conc	VERIFICA A PRESSO-FLESSIONE Co Nr	GamRd	M Exd (t*m)	N Ed (t)	x/ /d	εf% 100	εc% 100	Area cmq sup	inf	VERIFICA A TAGLIO E TORSIONE Co Nr	V Exd (t)	V Eyd (t)	T Sdu (t*m)	V Rxd (t)	V Ryd (t)	TRd (t*m)	TRld (t*m)	Coe Cls	Coe Sta	ALon cmq	staffe Pas	Lun	Fi
100	0,00		20	1	1	1,10	11,1	0,0	25	6	2	3,1	6,2	1	0,0	-19,8	0,0	17,0	44,8	21,8	1,0	29	44	3,1	16	100	8
101	0,00		40	3	1	1,10	-4,0	0,0	11	6	1	3,1	6,2	1	0,0	-0,2	0,0	8,2	21,7	10,6	1,0	0	1	3,1	33	103	8
2.5			100	5	1	1,10	10,4	0,0	25	6	2	3,1	6,2	1	0,0	19,3	0,0	17,0	44,8	21,8	1,0	29	43	3,1	16	100	8
101	0,00		20	1	1	1,10	10,5	0,0	25	6	2	3,1	6,2	1	0,0	-19,9	0,0	17,0	44,8	21,8	1,0	29	44	3,1	16	100	8
102	0,00		40	3	1	1,10	-4,9	0,0	11	8	1	3,1	6,2	1	0,0	-0,3	0,0	8,2	21,7	10,6	1,0	0	1	3,1	33	113	8
2.5			100	5	1	1,10	10,4	0,0	25	6	2	3,1	6,2	1	0,0	19,5	0,0	17,0	44,8	21,8	1,0	29	44	3,1	16	100	8
102	0,00		20	1	1	1,10	9,4	0,0	24	5	2	6,2	6,2	1	0,0	-24,7	0,0	17,0	44,8	21,8	1,0	37	55	3,1	16	100	8
103	0,00		40	3	1	1,10	-15,4	0,0	14	13	2	6,2	6,2	1	0,0	-3,6	0,0	8,2	21,7	10,6	1,0	5	17	3,1	33	143	8
2.5			100	5	1	1,10	-14,7	0,0	14	12	2	6,2	6,2	1	0,0	19,3	0,0	17,0	44,8	21,8	1,0	29	43	3,1	16	100	8
104	0,00		20	1	1	1,10	-20,3	0,0	18	10	2	10,8	6,2	1	0,0	-24,2	0,0	17,0	44,8	21,8	1,0	36	54	3,1	16	100	8
105	0,00		40	3	1	1,10	-25,7	0,0	18	12	3	10,8	6,2	1	0,0	4,6	0,0	8,2	21,7	10,6	1,0	7	21	3,1	33	348	8
2.5			100	5	1	1,10	21,9	0,0	26	10	4	10,8	9,2	1	0,0	31,2	0,0	64,0	67,7	11,5	1,0	46	43	3,1	10	100	8
105	0,00		20	1	1	1,10	23,6	0,0	29	10	4	3,1	9,2	1	0,0	-19,8	0,0	17,0	44,8	21,8	1,0	29	44	3,1	16	100	8
106	0,00		40	3	1	1,10	22,6	0,0	27	11	5	3,1	7,7	1	0,0	-1,0	0,0	8,2	21,7	10,6	1,0	1	5	3,1	33	83	8
2.5			100	5	1	1,10	19,8	0,0	27	10	4	3,1	7,7	1	0,0	17,1	0,0	17,0	44,8	21,8	1,0	25	38	3,1	16	100	8
106	0,00		20	1	1	1,10	18,1	0,0	25	9	3	9,2	7,7	1	0,0	-29,6	0,0	24,7	65,2	31,7	1,0	44	45	3,1	11	100	8
107	0,00		40	3	1	1,10	-23,7	0,0	17	13	3	9,2	6,2	1	0,0	-4,2	0,0	8,2	21,7	10,6	1,0	6	19	3,1	33	305	8
2.5			100	5	1	1,10	-19,5	0,0	17	11	2	9,2	6,2	1	0,0	22,9	0,0	17,0	44,8	21,8	1,0	34	51	3,1	16	100	8
108	0,00		20	1	1	1,10	-19,4	0,0	17	11	2	9,2	6,2	1	0,0	-22,9	0,0	17,0	44,8	21,8	1,0	34	51	3,1	16	100	8
109	0,00		40	3	1	1,10	-24,4	0,0	17	14	3	9,2	6,2	1	0,0	4,4	0,0	8,2	21,7	10,6	1,0	6	20	3,1	33	348	8
2.5			100	5	1	1,10	21,0	0,0	27	9	3	9,2	9,2	1	0,0	29,7	0,0	24,7	65,2	31,7	1,0	44	46	3,1	11	100	8
109	0,00		20	1	1	1,10	22,6	0,0	29	10	4	3,1	9,2	1	0,0	-19,0	0,0	17,0	44,8	21,8	1,0	28	42	3,1	16	100	8
110	0,00		40	3	1	1,10	21,7	0,0	27	11	4	3,1	7,7	1	0,0	-0,9	0,0	8,2	21,7	10,6	1,0	1	4	3,1	33	83	8
2.5			100	5	1	1,10	19,0	0,0	27	10	4	3,1	7,7	1	0,0	16,4	0,0	17,0	44,8	21,8	1,0	24	37	3,1	16	100	8
110	0,00		20	1	1	1,10	17,4	0,0	25	9	3	9,2	7,7	1	0,0	-28,4	0,0	24,7	65,2	31,7	1,0	42	44	3,1	11	100	8
111	0,00		40	3	1	1,10	-22,9	0,0	17	13	3	9,2	6,2	1	0,0	-4,1	0,0	8,2	21,7	10,6	1,0	6	19	3,1	33	305	8
2.5			100	5	1	1,10	-18,9	0,0	17	10	2	9,2	6,2	1	0,0	21,9	0,0	17,0	44,8	21,8	1,0	32	49	3,1	16	100	8
112	0,00		20	1	1	1,10	-26,0	0,0	20	10	3	13,9	6,2	1	0,0	-31,3	0,0	22,6	59,8	29,0	1,0	46	52	3,1	12	100	8
113	0,00		40	3	1	1,10	-33,0	0,0	20	12	3	13,9	6,2	1	0,0	5,8	0,0	8,2	21,7	10,6	1,0	9	26	3,1	33	348	8
2.5			100	5	1	1,10	26,8	0,0	28	9	4	13,9	12,3	1	0,0	39,2	0,0	64,0	67,7	11,5	1,0	58	44	3,1	8	100	8
113	0,00		20	1	1	1,10	29,0	0,0	31	10	5	3,1	12,3	1	0,0	-24,6	0,0	17,0	44,8	21,8	1,0	36	55	3,1	16	100	8
114	0,00		40	3	1	1,10	27,7	0,0	29	12	5	3,1	9,2	1	0,0	-0,8	0,0	8,2	21,7	10,6	1,0	1	4	3,1	33	83	8
2.5			100	5	1	1,10	25,4	0,0	30	10	5	3,1	10,8	1	0,0	22,1	0,0	17,0	44,8	21,8	1,0	33	49	3,1	16	100	8
114	0,00		20	1	1	1,10	23,3	0,0	26	10	4	12,3	9,2	1	0,0	-38,1	0,0	64,0	67,7	11,5	1,0	56	42	3,1	8	100	8
115	0,00		40	3	1	1,10	-30,9	0,0	19	13	3	12,3	6,2	1	0,0	-5,5	0,0	8,2	21,7	10,6	1,0	8	25	3,1	33	305	8
2.5			100	5	1	1,10	-25,4	0,0	19	11	3	12,3	6,2	1	0,0	29,9	0,0	22,6	59,8	29,0	1,0	44	50	3,1	12	100	8
2	0,00		20	1	1	1,10	4,3	0,0	24	2	1	7,7	6,2	1	0,0	-22,4	0,0	17,0	44,8	21,8	1,0	33	50	3,1	16	100	8
5	0,00		40	3	1	1,10	-18,8	0,0	15	12	2	7,7	6,2	1	0,0	2,7	0,0	8,2	21,7	10,6	1,0	4	12	3,1	33	314	8
2.5			100	5	1	1,10	17,5	0,0	26	9	3	7,7	7,7	1	0,0	26,0	0,0	17,0	44,8	21,8	1,0	38	58	3,1	16	100	8
3	0,00		20	1	1	1,10	1,3	0,0	23	1	0	10,8	6,2	1	0,0	-28,2	0,0	20,9	55,2	26,8	1,0	42	51	3,1	13	100	8
6	0,00		40	3	1	1,10	-25,2	0,0	18	12	3	10,8	6,2	1	0,0	5,0	0,0	8,2	21,7	10,6	1,0	7	23	3,1	33	304	8
2.5			100	5	1	1,10	21,6	0,0	26	9	3	10,8	9,2	1	0,0	31,9	0,0	64,0	67,7	11,5	1,0	47	44	3,1	10	100	8
4	0,00		20	1	1	1,10	21,6	0,0	28	10	4	4,6	9,2	1	0,0	-30,4	0,0	64,0	67,7	11,5	1,0	45	42	3,1	10	100	8
29	0,00		40	3	1	1,10	-10,5	0,0	13	11	2	4,6	6,2	1	0,0	-7,5	0,0	8,2	21,7	10,6	1,0	11	34	3,1	33	124	8
2.5			100	5	1	1,10	-10,6	0,0	13	11	2	4,6	6,2	1	0,0	18,3	0,0	17,0	44,8	21,8	1,0	27	41	3,1	16	100	8
5	0,00		20	1	1	1,10	18,1	0,0	27	9	4	3,1	7,7	1	0,0	-23,5	0,0	17,0	44,8	21,8	1,0	35	52	3,1	16	100	8
30	0,00		40	3	1	1,10	-7,1	0,0	11	11	1	3,1	6,2	1	0,0	-4,6	0,0	8,2	21,7	10,6	1,0	7	21	3,1	33	144	8
2.5			100	5	1	1,10	2,8	0,0	25	2	1	3,1	6,2	1	0,0	15,5	0,0	17,0	44,8	21,8	1,0	23	35	3,1	16	100	8
6	0,00		20	1	1	1,10	23,8	0,0	29	11	5	3,1	9,2	1	0,0	-26,3	0,0	22,6	59,8	29,0	1,0	39	44	3,1	12	100	8
31	0,00		40	3	1	1,10	-4,9	0,0	11	7	1	3,1	6,2	1	0,0	-5,8	0,0	8,2	21,7	10,6	1,0	9	27	3,1	33	144	8
2.5			100	5	1	1,10	3,3	0,0	25	2	1	3,1	6,2	1	0,0	13,6	0,0	17,0	44,8	21,8	1,0	20	30	3,1	16	100	8
7	0,00		20	1	1	1,10	1,1	0,0	24	1	0	6,2	6,2	1	0,0	-18,8	0,0	17,0	44,8	21,8	1,0	28	42	3,1	16	100	8
32	0,00		40	3	1	1,10	-12,9	0,0	14	10	2	6,2	6,2	1	0,0	1,4	0,0	8,2	21,7	10,6	1,0	2	7	3,1	33	134	8
2.5			100	5	1	1,10	6,5	0,0	24	4	1	6,2	6,2	1	0,0	21,5	0,0	17,0	44,8	21,8	1,0	32	48	3,1	16	100	8
8	0,00		20	1	1	1,10	-15,4	0,0	14	13	2	6,2	6,2	1	0,0	-18,1	0,0	17,0	44,8	21,8	1,0	27	40	3,1	16	100	8
33	0,00		40	3	1	1,10	-16,1	0,0	14	13	2	6,2	6,2	1	0,0	5,4	0,0	8,2	21,7	10,6	1,0	8	25	3,1	33	154	8
2.5			100	5	1	1,10	17,6	0,0	26	9	3	6,2	7,7	1	0,0	32,5	0,0	64,0	67,7	11,5	1,0	48	41	3,1	9	100	8
9	0,00		20	1	1	1,10	-15,2	0,0	14	12	2	6,2	6,2	1	0,0	-17,7	0,0	17,0	44,8	21,8	1,0	26	40	3,1	16	100	8
34	0,00		40	3	1	1,10	-15,7	0,0	14	13	2	6,2	6,2	1	0,0	5,8	0,0	8,2	21,7	10,6	1,0	9	26	3,1	33	154	8
2.5			100	5	1	1,10	18,9	0,0	28	8	3	6,2	9,2	1	0,0	33,1	0,0	64,0	67,7	11,5	1,0	49	42	3,1	9	100	8
10	0,00		20	1	1	1,10	-11,4	0,0	13	12	2	4,6	6,2	1	0,0	-16,2	0,0	17,0	44,8	21,8	1,0	24	36	3,1	16	100	8
35	0,00		40	3	1	1,10	-11,7	0,0	13	12	2	4,6	6,2	1	0,0	3,7	0,0	8,2	21,7	10,6	1,0	5	17	3,1	33	124	8
2.5			100	5	1	1,10	12,4	0,0	25	7	2	4,6	6,2	1	0,0	25,3	0,0	17,0	44,8	21,8	1,0	37	56	3,1	16	100	8
11	0,00		20	1	1	1,10	2,6	0,0	23	1	0	9,2	6,2	1	0,0	-21,5	0,0	17,0	44,8	21,8	1,0	32	48	3,1	16	100	8
42	0,00		40	3	1	1,10	-21,9	0,0	17	12	3	9,2	6,2	1	0,0	3,0	0,0	8,2	21,7	10,6	1,0	4	14	3,1	33	426	8
2.5			100	5	1	1,10	24,1	0,0	28	9	4	9,2	10,8	1	0,0	28,8	0,0	24,7	65,2	31,7	1,0	43	44	3,1	11	100	8

STAMPA PROGETTO S.L.U. - AZIONI S.L.V. - FONDAZIONE

Filo Iniz Fin. Ctgθ	Quota Iniz. Final	Trat	Sez Bas Alt	Conc	VERIFICA A PRESSO-FLESSIONE Co Nr	GamRd	M Exd (t*m)	N Ed (t)	x/ /d	εf% 100	εc% 100	Area cmq sup	inf	VERIFICA A TAGLIO E TORSIONE Co Nr	V Exd (t)	V Eyd (t)	T Sdu (t*m)	V Rxd (t)	V Ryd (t)	TRd (t*m)	TRld (t*m)	Coe Cls	Coe Sta	ALon cmq	staffe Pas	Lun	Fi
12	0,00		20	1	1	1,10	2,7	0,0	23	2	0	9,2	6,2	1	0,0	-23,8	0,0	17,0	44,8	21,8	1,0	35	53	3,1	16	100	8
43	0,00		40	3	1	1,10	-23,9	0,0	17	13	3	9,2	6,2	1	0,0	3,5	0,0	8,2	21,7	10,6	1,0	5	16	3,1	33	426	8
2.5			100	5	1	1,10	26,2	0,0	28	10	4	9,2	10,8	1	0,0	30,9	0,0	24,7	65,2	31,7	1,0	46	47	3,1	11	100	8
13	0,00		20	1	1	1,10	2,9	0,0	23	2	1	10,8	6,2	1	0,0	-25,1	0,0	17,0	44,8	21,8	1,0	37	56	3,1	16	100	8
44	0,00		40	3	1	1,10	-25,1	0,0	18	12	3	10,8	6,2	1	0,0	3,7	0,0	8,2	21,7	10,6	1,0	6	17	3,1	33	426	8
2.5			100	5	1	1,10	27,6	0,0	29	10	4	10,8	12,3	1	0,0	32,2	0,0	64,0	67,7	11,5	1,0	48	45	3,1	10	100	8
14	0,00		20	1	1	1,10	2,9	0,0	23	2	1	10,8	6,2	1	0,0	-25,3	0,0	17,0	44,8	21,8	1,0	37	57	3,1	16	100	8
45	0,00		40	3	1	1,10	-25,3	0,0	18	12	3	10,8	6,2	1	0,0	3,8	0,0	8,2	21,7	10,6	1,0	6	17	3,1	33	426	8
2.5			100	5	1	1,10	27,7	0,0	29	10	4	10,8	12,3	1	0,0	32,4	0,0	64,0	67,7	11,5	1,0	48	45	3,1	10	100	8
15	0,00		20	1	1	1,10	2,9	0,0	23	2	1	10,8	6,2	1	0,0	-25,3	0,0	17,0	44,8	21,8	1,0	37	56	3,1	16	100	8
46	0,00		40	3	1	1,10	-25,3	0,0	18	12	3	10,8	6,2	1	0,0	3,8	0,0	8,2	21,7	10,6	1,0	6	17	3,1	33	426	8
2.5			100	5	1	1,10	27,7	0,0	29	10	4	10,8	12,3	1	0,0	32,3	0,0	64,0	67,7	11,5	1,0	48	45	3,1	10	100	8
16	0,00		20	1	1	1,10	2,7	0,0	23	2	0	10,8	6,2	1	0,0	-25,4	0,0	17,0	44,8	21,8	1,0	38	57	3,1	16	100	8
47	0,00		40	3	1	1,10	-25,4	0,0	18	12	3	10,8	6,2	1	0,0	3,8	0,0	8,2	21,7	10,6	1,0	6	18	3,1	33	426	8
2.5			100	5	1	1,10	27,7	0,0	29	10	4	10,8	12,3	1	0,0	32,4	0,0	64,0	67,7	11,5	1,0	48	45	3,1	10	100	8
17	0,00		20	1	1	1,10	2,7	0,0	23	2	0	10,8	6,2	1	0,0	-25,4	0,0	17,0	44,8	21,8	1,0	37	57	3,1	16	100	8
48	0,00		40	3	1	1,10	-25,5	0,0	18	12	3	10,8	6,2	1	0,0	3,8	0,0	8,2	21,7	10,6	1,0	6	18	3,1	33	426	8
2.5			100	5	1	1,10	27,7	0,0	29	10	4	10,8	12,3	1	0,0	32,4	0,0	64,0	67,7	11,5	1,0	48	45	3,1	10	100	8
18	0,00		20	1	1	1,10	2,7	0,0	23	2	0	10,8	6,2	1	0,0	-25,3	0,0	17,0	44,8	21,8	1,0	37	56	3,1	16	100	8
49	0,00		40	3	1	1,10	-25,3	0,0	18	12	3	10,8	6,2	1	0,0	3,9	0,0	8,2	21,7	10,6	1,0	6	18	3,1	33	426	8
2.5			100	5	1	1,10	28,2	0,0	29	10	4	10,8	12,3	1	0,0	32,6	0,0	64,0	67,7	11,5	1,0	48	45	3,1	10	100	8
19	0,00		20	1	1	1,10	2,7	0,0	23	2	0	10,8	6,2	1	0,0	-25,4	0,0	17,0	44,8	21,8	1,0	38	57	3,1	16	100	8
50	0,00		40	3	1	1,10	-25,7	0,0	18	12	3	10,8	6,2	1	0,0	3,7	0,0	8,2	21,7	10,6	1,0	5	17	3,1	33	426	8
2.5			100	5	1	1,10	27,3	0,0	28	11	4	10,8	10,8	1	0,0	32,7	0,0	64,0	67,7	11,5	1,0	48	46	3,1	10	100	8
20	0,00		20	1	1	1,10	2,9	0,0	23	2	1	10,8	6,2	1	0,0	-25,6	0,0	17,0	44,8	21,8	1,0	38	57	3,1	16	100	8
51	0,00		40	3	1	1,10	-26,7	0,0	18	13	3	10,8	6,2	1	0,0	2,6	0,0	8,2	21,7	10,6	1,0	4	12	3,1	33	426	8
2.5			100	5	1	1,10	20,8	0,0	26	9	3	10,8	9,2	1	0,0	30,9	0,0	24,7	65,2	31,7	1,0	46	47	3,1	11	100	8
21	0,00		20	1	1	1,10	2,8	0,0	23	2	0	10,8	6,2	1	0,0	-25,4	0,0	17,0	44,8	21,8	1,0	37	57	3,1	16	100	8
52	0,00		40	3	1	1,10	-26,5	0,0	18	13	3	10,8	6,2	1	0,0	2,6	0,0	8,2	21,7	10,6	1,0	4	12	3,1	33	426	8
2.5			100	5	1	1,10	20,5	0,0	25	10	3	10,8	7,7	1	0,0	30,7	0,0	24,7	65,2	31,7	1,0	45	47	3,1	11	100	8
22	0,00		20	1	1	1,10	2,3	0,0	23	1	0	9,2	6,2	1	0,0	-23,8	0,0	17,0	44,8	21,8	1,0	35	53	3,1	16	100	8
53	0,00		40	3	1	1,10	-24,4	0,0	17	14	3	9,2	6,2	1	0,0	3,4	0,0	8,2	21,7	10,6	1,0	5	16	3,1	33	426	8
2.5			100	5	1	1,10	26,1	0,0	28	10	4	9,2	10,8	1	0,0	31,4	0,0	64,0	67,7	11,5	1,0	46	44	3,1	10	100	8
23	0,00		20	1	1	1,10	2,3	0,0	23	1	0	9,2	6,2	1	0,0	-21,4	0,0	17,0	44,8	21,8	1,0	32	48	3,1	16	100	8
54	0,00		40	3	1	1,10	-21,8	0,0	17	12	3	9,2	6,2	1	0,0	3,1	0,0	8,2	21,7	10,6	1,0	5	14	3,1	33	426	8
2.5			100	5	1	1,10	24,4	0,0	28	10	4	9,2	10,8	1	0,0	28,7	0,0	24,7	65,2	31,7	1,0	42	44	3,1	11	100	8
24	0,00		20	1	1	1,10	9,1	0,0	27	4	2	6,2	9,2	1	0,0	-1,0	-1,7	64,0	67,7	11,5	1,0	16	8	3,1	12	45	8
25	0,00		40	3	1	1,10	9,1	0,0	27	4	2	6,2	9,2	1	0,0	5,6	-1,7	64,0	67,7	11,5	1,0	23	20	3,1	16	0	8
NoVer.			100	5	1	1,10	9,1	0,0	27	4	2	6,2	9,2	1	0,0	12,0	-1,6	17,0	44,8	21,8	1,0	32	34	3,1	16	45	8
25	0,00		20	1	1	1,10	8,2	0,0	26	4	1	10,8	9,2	1	0,0	-24,1	0,0	17,0	44,8	21,8	1,0	36	54	3,1	16	100	8
55	0,00		40	3	1	1,10	-17,0	0,0	17	8	2	10,8	9,2	1	0,0	1,8	0,0	8,2	21,7	10,6	1,0	3	8	3,1	33	277	8
2.5			100	5	1	1,10	14,2	0,0	26	6	2	10,8	9,2	1	0,0	25,3	0,0	17,0	44,8	21,8	1,0	37	57	3,1	16	100	8
26	0,00		20	1	1	1,10	0,6	0,0	24	0	0	7,7	6,2	1	0,0	-20,2	0,0	17,0	44,8	21,8	1,0	30	45	3,1	16	100	8
56	0,00		40	3	1	1,10	-18,1	0,0	15	12	2	7,7	6,2	1	0,0	3,7	0,0	8,2	21,7	10,6	1,0	5	17	3,1	33	267	8
2.5			100	5	1	1,10	16,9	0,0	25	8	3	7,7	7,7	1	0,0	26,9	0,0	22,6	59,8	29,0	1,0	40	45	3,1	12	100	8
27	0,00		20	1	1	1,10	1,0	0,0	24	1	0	7,7	6,2	1	0,0	-20,5	0,0	17,0	44,8	21,8	1,0	30	46	3,1	16	100	8
57	0,00		40	3	1	1,10	-18,1	0,0	15	12	2	7,7	6,2	1	0,0	3,6	0,0	8,2	21,7	10,6	1,0	5	17	3,1	33	267	8
2.5			100	5	1	1,10	16,3	0,0	24	9	3	7,7	6,2	1	0,0	26,4	0,0	22,6	59,8	29,0	1,0	39	44	3,1	12	100	8
28	0,00		20	1	1	1,10	-18,1	0,0	17	10	2	9,2	6,2	1	0,0	-23,6	0,0	17,0	44,8	21,8	1,0	35	52	3,1	16	100	8
58	0,00		40	3	1	1,10	-21,9	0,0	17	12	3	9,2	6,2	1	0,0	4,1	0,0	8,2	21,7	10,6	1,0	6	19	3,1	33	257	8
2.5			100	5	1	1,10	16,0	0,0	23	9	3	9,2	6,2	1	0,0	29,2	0,0	24,7	65,2	31,7	1,0	43	45	3,1	11	100	8
30	0,00		20	1	1	1,10	3,0	0,0	25	2	1	3,1	6,2	1	0,0	-10,6	0,0	17,0	44,8	21,8	1,0	16	24	3,1	16	100	8
36	0,00		40	3	1	1,10	14,8	0,0	25	9	3	3,1	6,2	1	0,0	4,5	0,0	17,0	44,8	21,8	1,0	7	10	3,1	16	33	8
2.5			100	5	1	1,10	14,8	0,0	25	9	3	3,1	6,2	1	0,0	21,7	0,0	17,0	44,8	21,8	1,0	32	48	3,1	16	100	8
31	0,00		20	1	1	1,10	3,6	0,0	25	2	1	3,1	6,2	1	0,0	-13,3	0,0	17,0	44,8	21,8	1,0	20	30	3,1	16	100	8
37	0,00		40	3	1	1,10	-4,4	0,0	11	7	1	3,1	6,2	1	0,0	0,6	0,0	8,2	21,7	10,6	1,0	1	3	3,1	33	53	8
2.5			100	5	1	1,10	5,3	0,0	25	3	1	3,1	6,2	1	0,0	14,7	0,0	17,0	44,8	21,8	1,0	22	33	3,1	16	100	8
32	0,00		20	1	1	1,10	7,7	0,0	25	4	2	3,1	6,2	1	0,0	-14,3	0,0	17,0	44,8	21,8	1,0	21	32	3,1	16	100	8
38	0,00		40	3	1	1,10	12,1	0,0	25	7	3	3,1	6,2	1	0,0	1,7	0,0	8,2	21,7	10,6	1,0	2	8	3,1	33	53	8
2.5			100	5	1	1,10	12,1	0,0	25	7	3	3,1	6,2	1	0,0	18,1	0,0	17,0	44,8	21,8	1,0	27	40	3,1	16	100	8
33	0,00	1	20	1	1	1,10	19,3	0,0	27	10	4	3,1	7,7	1	0,0	-12,3	0,0	8,2	21,7	10,6	1,0	18	57	3,1	33	37	8
39	0,00	/	40	3	1	1,10	19,3	0,0	27	10	4	3,1	7,7	0	0,0	0,0	0,0	0,0	0,0	0,0	1,0	0	0	3,1	33	0	8
2.5		4	100	5	1	1,10	19,3	0,0	27	10	4	3,1	7,7	1	0,0	0,7	0,0	8,2	21,7	10,6	1,0	1	3	3,1	33	37	8
34	0,00	1	20	1	1	1,10	21,1	0,0	29	9	4	3,1	9,2	1	0,0	-16,1	0,0	8,2	21,7	10,6	1,0	24	74	3,1	33	37	8
40	0,00	/	40	3	1	1,10	21,1	0,0	29	9	4	3,1	9,2	0	0,0	0,0	0,0	0,0	0,0	0,0	1,0	0	0	3,1	33	0	8

STAMPA PROGETTO S.L.U. - AZIONI S.L.V. - FONDAZIONE

Filo Iniz Fin. Ctgθ	Quota Iniz. Final	Trat	Sez Bas Alt	Conc	VERIFICA A PRESSO-FLESSIONE Co Nr	GamRd	M Exd (t*m)	N Ed (t)	x/ /d	εf% 100	εc% 100	Area cmq sup	Area cmq inf	VERIFICA A TAGLIO E TORSIONE Co Nr	V Exd (t)	V Eyd (t)	T Sdu (t*m)	V Rxd (t)	V Ryd (t)	TRd (t*m)	TRld (t*m)	Coe Cls	Coe Sta	ALon cmq	staffe Pas	staffe Lun	staffe Fi
2.5		4	100	5	1	1,10	21,1	0,0	29	9	4	3,1	9,2	1	0,0	-3,0	0,0	8,2	21,7	10,6	1,0	4	14	3,1	33	37	8
35	0,00		20	1	1	1,10	13,6	0,0	25	8	3	3,1	6,2	1	0,0	-17,9	0,0	17,0	44,8	21,8	1,0	26	40	3,1	16	100	8
41	0,00		40	3	1	1,10	13,6	0,0	25	8	3	3,1	6,2	1	0,0	-1,4	0,0	17,0	44,8	21,8	1,0	2	3	3,1	16	33	8
2.5			100	5	1	1,10	11,4	0,0	25	7	2	3,1	6,2	1	0,0	16,1	0,0	17,0	44,8	21,8	1,0	24	36	3,1	16	100	8
36	0,00		20	1	1	1,10	14,5	0,0	25	8	3	3,1	6,2	1	0,0	-21,2	0,0	17,0	44,8	21,8	1,0	31	47	3,1	16	100	8
59	0,00		40	3	1	1,10	14,6	0,0	25	9	3	3,1	6,2	1	0,0	0,8	0,0	8,2	21,7	10,6	1,0	1	4	3,1	33	83	8
2.5			100	5	1	1,10	15,7	0,0	25	9	3	3,1	6,2	1	0,0	22,1	0,0	17,0	44,8	21,8	1,0	33	49	3,1	16	100	8
37	0,00		20	1	1	1,10	5,3	0,0	25	3	1	3,1	6,2	1	0,0	-13,9	0,0	17,0	44,8	21,8	1,0	21	31	3,1	16	100	8
60	0,00		40	3	1	1,10	-3,3	0,0	11	5	1	3,1	6,2	1	0,0	3,3	0,0	8,2	21,7	10,6	1,0	5	15	3,1	33	103	8
2.5			100	5	1	1,10	15,6	0,0	25	9	3	3,1	6,2	1	0,0	21,0	0,0	17,0	44,8	21,8	1,0	31	47	3,1	16	100	8
38	0,00		20	1	1	1,10	11,7	0,0	25	7	2	3,1	6,2	1	0,0	-19,3	0,0	17,0	44,8	21,8	1,0	28	43	3,1	16	100	8
61	0,00		40	3	1	1,10	-2,7	0,0	11	4	1	3,1	6,2	1	0,0	0,1	0,0	8,2	21,7	10,6	1,0	0	0	3,1	33	103	8
2.5			100	5	1	1,10	11,6	0,0	25	7	2	3,1	6,2	1	0,0	18,7	0,0	17,0	44,8	21,8	1,0	28	42	3,1	16	100	8
39	0,00		20	1	1	1,10	29,8	0,0	32	11	5	3,1	12,3	1	0,0	-33,0	0,0	64,0	67,7	11,5	1,0	49	41	3,1	9	100	8
62	0,00		40	3	1	1,10	23,6	0,0	26	14	5	3,1	6,2	1	0,0	-8,6	0,0	8,2	21,7	10,6	1,0	13	40	3,1	33	123	8
2.5			100	5	1	1,10	-5,2	0,0	11	8	1	3,1	6,2	1	0,0	9,0	0,0	17,0	44,8	21,8	1,0	13	20	3,1	16	100	8
41	0,00		20	1	1	1,10	11,1	0,0	25	6	2	3,1	6,2	1	0,0	-19,3	0,0	17,0	44,8	21,8	1,0	29	43	3,1	16	100	8
64	0,00		40	3	1	1,10	-1,9	0,0	11	3	0	3,1	6,2	1	0,0	1,1	0,0	8,2	21,7	10,6	1,0	2	5	3,1	33	83	8
2.5			100	5	1	1,10	12,7	0,0	25	7	3	3,1	6,2	1	0,0	19,8	0,0	17,0	44,8	21,8	1,0	29	44	3,1	16	100	8
42	0,00		20	1	1	1,10	24,2	0,0	30	10	4	3,1	10,8	1	0,0	-21,9	0,0	17,0	44,8	21,8	1,0	32	49	3,1	16	100	8
65	0,00		40	3	1	1,10	21,1	0,0	26	12	4	3,1	6,2	1	0,0	-2,9	0,0	8,2	21,7	10,6	1,0	4	13	3,1	33	103	8
2.5			100	5	1	1,10	15,5	0,0	25	9	3	3,1	6,2	1	0,0	16,4	0,0	17,0	44,8	21,8	1,0	24	37	3,1	16	100	8
43	0,00		20	1	1	1,10	27,0	0,0	30	11	5	3,1	10,8	1	0,0	-23,9	0,0	17,0	44,8	21,8	1,0	35	53	3,1	16	100	8
66	0,00		40	3	1	1,10	23,6	0,0	26	14	5	3,1	6,2	1	0,0	-4,3	0,0	8,2	21,7	10,6	1,0	6	20	3,1	33	103	8
2.5			100	5	1	1,10	13,9	0,0	25	8	3	3,1	6,2	1	0,0	15,1	0,0	17,0	44,8	21,8	1,0	22	34	3,1	16	100	8
44	0,00		20	1	1	1,10	28,5	0,0	31	10	5	3,1	12,3	1	0,0	-25,0	0,0	17,0	44,8	21,8	1,0	37	56	3,1	16	100	8
67	0,00		40	3	1	1,10	24,8	0,0	26	15	5	3,1	6,2	1	0,0	-4,9	0,0	8,2	21,7	10,6	1,0	7	22	3,1	33	103	8
2.5			100	5	1	1,10	13,5	0,0	25	8	3	3,1	6,2	1	0,0	14,9	0,0	17,0	44,8	21,8	1,0	22	33	3,1	16	100	8
45	0,00		20	1	1	1,10	28,6	0,0	31	10	5	3,1	12,3	1	0,0	-25,1	0,0	17,0	44,8	21,8	1,0	37	56	3,1	16	100	8
68	0,00		40	3	1	1,10	24,9	0,0	26	15	5	3,1	6,2	1	0,0	-4,9	0,0	8,2	21,7	10,6	1,0	7	22	3,1	33	103	8
2.5			100	5	1	1,10	13,6	0,0	25	8	3	3,1	6,2	1	0,0	15,0	0,0	17,0	44,8	21,8	1,0	22	33	3,1	16	100	8
46	0,00		20	1	1	1,10	28,5	0,0	31	10	5	3,1	12,3	1	0,0	-25,0	0,0	17,0	44,8	21,8	1,0	37	56	3,1	16	100	8
69	0,00		40	3	1	1,10	24,9	0,0	26	15	5	3,1	6,2	1	0,0	-4,9	0,0	8,2	21,7	10,6	1,0	7	22	3,1	33	103	8
2.5			100	5	1	1,10	13,6	0,0	25	8	3	3,1	6,2	1	0,0	15,0	0,0	17,0	44,8	21,8	1,0	22	33	3,1	16	100	8
47	0,00		20	1	1	1,10	28,6	0,0	31	10	5	3,1	12,3	1	0,0	-25,1	0,0	17,0	44,8	21,8	1,0	37	56	3,1	16	100	8
70	0,00		40	3	1	1,10	24,9	0,0	26	15	5	3,1	6,2	1	0,0	-4,8	0,0	8,2	21,7	10,6	1,0	7	22	3,1	33	103	8
2.5			100	5	1	1,10	13,7	0,0	25	8	3	3,1	6,2	1	0,0	15,1	0,0	17,0	44,8	21,8	1,0	22	34	3,1	16	100	8
48	0,00		20	1	1	1,10	28,6	0,0	31	10	5	3,1	12,3	1	0,0	-25,0	0,0	17,0	44,8	21,8	1,0	37	56	3,1	16	100	8
71	0,00		40	3	1	1,10	24,9	0,0	26	15	5	3,1	6,2	1	0,0	-4,8	0,0	8,2	21,7	10,6	1,0	7	22	3,1	33	103	8
2.5			100	5	1	1,10	13,8	0,0	25	8	3	3,1	6,2	1	0,0	15,1	0,0	17,0	44,8	21,8	1,0	22	34	3,1	16	100	8
49	0,00		20	1	1	1,10	29,0	0,0	31	10	5	3,1	12,3	1	0,0	-25,4	0,0	17,0	44,8	21,8	1,0	37	57	3,1	16	100	8
72	0,00		40	3	1	1,10	25,3	0,0	26	15	5	3,1	6,2	1	0,0	-5,2	0,0	8,2	21,7	10,6	1,0	8	24	3,1	33	103	8
2.5			100	5	1	1,10	13,0	0,0	25	8	3	3,1	6,2	1	0,0	14,5	0,0	17,0	44,8	21,8	1,0	21	32	3,1	16	100	8
50	0,00		20	1	1	1,10	28,0	0,0	30	11	5	3,1	10,8	1	0,0	-25,0	0,0	17,0	44,8	21,8	1,0	37	56	3,1	16	100	8
73	0,00		40	3	1	1,10	24,4	0,0	26	14	5	3,1	6,2	1	0,0	-3,9	0,0	8,2	21,7	10,6	1,0	6	18	3,1	33	103	8
2.5			100	5	1	1,10	16,2	0,0	25	9	3	3,1	6,2	1	0,0	17,3	0,0	17,0	44,8	21,8	1,0	26	39	3,1	16	100	8
51	0,00		20	1	1	1,10	19,8	0,0	29	9	4	3,1	9,2	1	0,0	-25,1	0,0	17,0	44,8	21,8	1,0	37	56	3,1	16	100	8
74	0,00		40	3	1	1,10	16,1	0,0	25	9	3	3,1	6,2	1	0,0	-1,6	0,0	8,2	21,7	10,6	1,0	2	8	3,1	33	103	8
2.5			100	5	1	1,10	16,8	0,0	27	8	3	3,1	7,7	1	0,0	25,7	0,0	20,9	55,2	26,8	1,0	38	47	3,1	13	100	8
52	0,00		20	1	1	1,10	19,4	0,0	27	10	4	3,1	7,7	1	0,0	-24,8	0,0	17,0	44,8	21,8	1,0	37	55	3,1	16	100	8
75	0,00		40	3	1	1,10	15,8	0,0	25	9	3	3,1	6,2	1	0,0	-1,4	0,0	8,2	21,7	10,6	1,0	2	6	3,1	33	103	8
2.5			100	5	1	1,10	17,3	0,0	29	8	3	3,1	9,2	1	0,0	26,0	0,0	22,6	59,8	29,0	1,0	38	44	3,1	12	100	8
53	0,00		20	1	1	1,10	26,5	0,0	30	11	5	3,1	10,8	1	0,0	-23,9	0,0	17,0	44,8	21,8	1,0	35	53	3,1	16	100	8
76	0,00		40	3	1	1,10	23,1	0,0	26	14	5	3,1	6,2	1	0,0	-3,4	0,0	8,2	21,7	10,6	1,0	5	15	3,1	33	103	8
2.5			100	5	1	1,10	16,5	0,0	27	8	3	3,1	7,7	1	0,0	17,4	0,0	17,0	44,8	21,8	1,0	26	39	3,1	16	100	8
54	0,00		20	1	1	1,10	24,5	0,0	30	10	4	3,1	10,8	1	0,0	-22,0	0,0	17,0	44,8	21,8	1,0	33	49	3,1	16	100	8
77	0,00		40	3	1	1,10	21,3	0,0	26	12	5	3,1	6,2	1	0,0	-3,5	0,0	8,2	21,7	10,6	1,0	5	16	3,1	33	103	8
2.5			100	5	1	1,10	14,0	0,0	25	8	3	3,1	6,2	1	0,0	15,1	0,0	17,0	44,8	21,8	1,0	22	34	3,1	16	100	8
55	0,00		20	1	1	1,10	14,9	0,0	29	7	3	3,1	9,2	1	0,0	-17,6	0,0	17,0	44,8	21,8	1,0	26	39	3,1	16	100	8
78	0,00		40	3	1	1,10	13,2	0,0	27	7	3	3,1	7,7	1	0,0	0,3	0,0	8,2	21,7	10,6	1,0	0	1	3,1	33	103	8
2.5			100	5	1	1,10	15,8	0,0	25	9	3	3,1	6,2	1	0,0	18,4	0,0	17,0	44,8	21,8	1,0	27	41	3,1	16	100	8
56	0,00		20	1	1	1,10	17,7	0,0	27	9	3	3,1	7,7	1	0,0	-19,2	0,0	17,0	44,8	21,8	1,0	28	43	3,1	16	100	8
79	0,00		40	3	1	1,10	14,9	0,0	25	9	3	3,1	6,2	1	0,0	-0,9	0,0	8,2	21,7	10,6	1,0	1	4	3,1	33	103	8
2.5			100	5	1	1,10	14,9	0,0	25	9	3	3,1	6,2	1	0,0	17,4	0,0	17,0	44,8	21,8	1,0	26	39	3,1	16	100	8
57	0,00		20	1	1	1,10	17,1	0,0	27	9	3	3,1	7,7	1	0,0	-18,7	0,0	17,0	44,8	21,8	1,0	28	42	3,1	16	100	8

STAMPA PROGETTO S.L.U. - AZIONI S.L.V. - FONDAZIONE

Filo Iniz Fin. Ctgθ	Quota Iniz. Final	Trat	Sez Bas Alt	Conc	VERIFICA A PRESSO-FLESSIONE Co Nr	GamRd	M Exd (t*m)	N Ed (t)	x/ /d	εf% 100	εc% 100	Area cmq sup	Area cmq inf	VERIFICA A TAGLIO E TORSIONE Co Nr	V Exd (t)	V Eyd (t)	T Sdu (t*m)	V Rxd (t)	V Ryd (t)	TRd (t*m)	TRld (t*m)	Coe Cls	Coe Sta	ALon cmq	staffe Pas	staffe Lun	staffe Fi
80	0,00		40	3	1	1,10	14,4	0,0	25	8	3	3,1	6,2	1	0,0	-1,0	0,0	8,2	21,7	10,6	1,0	2	5	3,1	33	103	8
2.5			100	5	1	1,10	14,0	0,0	25	8	3	3,1	6,2	1	0,0	16,7	0,0	17,0	44,8	21,8	1,0	25	37	3,1	16	100	8
58	0,00		20	1	1	1,10	17,5	0,0	27	9	3	3,1	7,7	1	0,0	-19,3	0,0	17,0	44,8	21,8	1,0	29	43	3,1	16	100	8
81	0,00		40	3	1	1,10	16,5	0,0	25	10	3	3,1	6,2	1	0,0	-0,6	0,0	8,2	21,7	10,6	1,0	1	3	3,1	33	83	8
2.5			100	5	1	1,10	14,8	0,0	25	9	3	3,1	6,2	1	0,0	17,4	0,0	17,0	44,8	21,8	1,0	26	39	3,1	16	100	8
59	0,00		20	1	1	1,10	15,2	0,0	25	9	3	4,6	6,2	1	0,0	-28,2	0,0	22,6	59,8	29,0	1,0	42	47	3,1	12	100	8
82	0,00		40	3	1	1,10	-12,3	0,0	13	13	2	4,6	6,2	1	0,0	0,7	0,0	8,2	21,7	10,6	1,0	1	3	3,1	33	214	8
2.5			100	5	1	1,10	19,7	0,0	27	10	4	4,6	7,7	1	0,0	30,3	0,0	24,7	65,2	31,7	1,0	45	46	3,1	11	100	8
60	0,00		20	1	1	1,10	15,1	0,0	25	9	3	4,6	6,2	1	0,0	-23,8	0,0	17,0	44,8	21,8	1,0	35	53	3,1	16	100	8
83	0,00		40	3	1	1,10	-9,8	0,0	13	10	2	4,6	6,2	1	0,0	0,2	0,0	8,2	21,7	10,6	1,0	0	1	3,1	33	234	8
2.5			100	5	1	1,10	17,5	0,0	27	9	3	4,6	7,7	1	0,0	25,0	0,0	17,0	44,8	21,8	1,0	37	56	3,1	16	100	8
61	0,00		20	1	1	1,10	11,1	0,0	25	6	2	4,6	6,2	1	0,0	-22,4	0,0	17,0	44,8	21,8	1,0	33	50	3,1	16	100	8
84	0,00		40	3	1	1,10	-11,1	0,0	13	12	2	4,6	6,2	1	0,0	1,4	0,0	8,2	21,7	10,6	1,0	2	6	3,1	33	234	8
2.5			100	5	1	1,10	18,4	0,0	27	9	4	4,6	7,7	1	0,0	26,0	0,0	17,0	44,8	21,8	1,0	38	58	3,1	16	100	8
63	0,00		20	1	1	1,10	-14,3	0,0	14	12	2	6,2	6,2	1	0,0	-16,3	0,0	17,0	44,8	21,8	1,0	24	36	3,1	16	100	8
85	0,00		40	3	1	1,10	-15,7	0,0	14	13	2	6,2	6,2	1	0,0	4,4	0,0	8,2	21,7	10,6	1,0	6	20	3,1	33	224	8
2.5			100	5	1	1,10	18,1	0,0	26	9	3	6,2	7,7	1	0,0	27,1	0,0	22,6	59,8	29,0	1,0	40	45	3,1	12	100	8
64	0,00		20	1	1	1,10	12,7	0,0	24	7	2	7,7	6,2	1	0,0	-26,3	0,0	17,0	44,8	21,8	1,0	39	59	3,1	16	100	8
86	0,00		40	3	1	1,10	-16,8	0,0	15	11	2	7,7	6,2	1	0,0	-3,0	0,0	8,2	21,7	10,6	1,0	4	14	3,1	33	204	8
2.5			100	5	1	1,10	0,6	0,0	24	0	0	7,7	6,2	1	0,0	20,6	0,0	17,0	44,8	21,8	1,0	30	46	3,1	16	100	8
65	0,00		20	1	1	1,10	14,1	0,0	24	8	3	6,2	6,2	1	0,0	-26,5	0,0	22,6	59,8	29,0	1,0	39	44	3,1	12	100	8
87	0,00		40	3	1	1,10	-16,7	0,0	14	14	2	6,2	6,2	1	0,0	-3,6	0,0	8,2	21,7	10,6	1,0	5	17	3,1	33	214	8
2.5			100	5	1	1,10	0,3	0,0	24	0	0	6,2	6,2	1	0,0	20,1	0,0	17,0	44,8	21,8	1,0	30	45	3,1	16	100	8
66	0,00		20	1	1	1,10	12,5	0,0	24	7	2	7,7	6,2	1	0,0	-25,7	0,0	17,0	44,8	21,8	1,0	38	57	3,1	16	100	8
88	0,00		40	3	1	1,10	-16,8	0,0	15	11	2	7,7	6,2	1	0,0	-3,2	0,0	8,2	21,7	10,6	1,0	5	15	3,1	33	214	8
2.5			100	5	1	1,10	0,5	0,0	24	0	0	7,7	6,2	1	0,0	20,0	0,0	17,0	44,8	21,8	1,0	30	45	3,1	16	100	8
67	0,00		20	1	1	1,10	12,2	0,0	24	7	2	7,7	6,2	1	0,0	-25,7	0,0	17,0	44,8	21,8	1,0	38	57	3,1	16	100	8
89	0,00		40	3	1	1,10	-17,0	0,0	15	11	2	7,7	6,2	1	0,0	-3,1	0,0	8,2	21,7	10,6	1,0	5	14	3,1	33	214	8
2.5			100	5	1	1,10	0,5	0,0	24	0	0	7,7	6,2	1	0,0	20,1	0,0	17,0	44,8	21,8	1,0	30	45	3,1	16	100	8
68	0,00		20	1	1	1,10	12,3	0,0	24	7	2	7,7	6,2	1	0,0	-25,8	0,0	17,0	44,8	21,8	1,0	38	58	3,1	16	100	8
90	0,00		40	3	1	1,10	-17,0	0,0	15	11	2	7,7	6,2	1	0,0	-3,1	0,0	8,2	21,7	10,6	1,0	5	14	3,1	33	214	8
2.5			100	5	1	1,10	0,5	0,0	24	0	0	7,7	6,2	1	0,0	20,2	0,0	17,0	44,8	21,8	1,0	30	45	3,1	16	100	8
69	0,00		20	1	1	1,10	12,2	0,0	24	7	2	7,7	6,2	1	0,0	-25,8	0,0	17,0	44,8	21,8	1,0	38	57	3,1	16	100	8
91	0,00		40	3	1	1,10	-17,0	0,0	15	11	2	7,7	6,2	1	0,0	-3,1	0,0	8,2	21,7	10,6	1,0	5	14	3,1	33	214	8
2.5			100	5	1	1,10	0,5	0,0	24	0	0	7,7	6,2	1	0,0	20,1	0,0	17,0	44,8	21,8	1,0	30	45	3,1	16	100	8
70	0,00		20	1	1	1,10	12,3	0,0	24	7	2	7,7	6,2	1	0,0	-25,9	0,0	17,0	44,8	21,8	1,0	38	58	3,1	16	100	8
92	0,00		40	3	1	1,10	-17,1	0,0	15	11	2	7,7	6,2	1	0,0	-3,1	0,0	8,2	21,7	10,6	1,0	5	14	3,1	33	214	8
2.5			100	5	1	1,10	0,5	0,0	24	0	0	7,7	6,2	1	0,0	20,2	0,0	17,0	44,8	21,8	1,0	30	45	3,1	16	100	8
71	0,00		20	1	1	1,10	12,4	0,0	24	7	2	7,7	6,2	1	0,0	-25,9	0,0	17,0	44,8	21,8	1,0	38	58	3,1	16	100	8
93	0,00		40	3	1	1,10	-17,0	0,0	15	11	2	7,7	6,2	1	0,0	-3,1	0,0	8,2	21,7	10,6	1,0	5	14	3,1	33	214	8
2.5			100	5	1	1,10	0,5	0,0	24	0	0	7,7	6,2	1	0,0	20,2	0,0	17,0	44,8	21,8	1,0	30	45	3,1	16	100	8
72	0,00		20	1	1	1,10	11,6	0,0	24	7	2	7,7	6,2	1	0,0	-25,3	0,0	17,0	44,8	21,8	1,0	37	56	3,1	16	100	8
94	0,00		40	3	1	1,10	-16,9	0,0	15	11	2	7,7	6,2	1	0,0	-2,8	0,0	8,2	21,7	10,6	1,0	4	13	3,1	33	214	8
2.5			100	5	1	1,10	0,8	0,0	24	0	0	7,7	6,2	1	0,0	20,2	0,0	17,0	44,8	21,8	1,0	30	45	3,1	16	100	8
73	0,00		20	1	1	1,10	14,7	0,0	24	8	3	7,7	6,2	1	0,0	-28,5	0,0	24,7	65,2	31,7	1,0	42	44	3,1	11	100	8
95	0,00		40	3	1	1,10	-18,1	0,0	15	12	2	7,7	6,2	1	0,0	-3,7	0,0	8,2	21,7	10,6	1,0	5	17	3,1	33	214	8
2.5			100	5	1	1,10	0,6	0,0	24	0	0	7,7	6,2	1	0,0	21,9	0,0	17,0	44,8	21,8	1,0	32	49	3,1	16	100	8
74	0,00	1	20	1	1	1,10	19,2	0,0	27	10	4	3,1	7,7	1	0,0	-19,6	0,0	8,5	22,4	10,9	1,0	29	87	3,1	32	59	8
96	0,00	/	40	3	1	1,10	19,2	0,0	27	10	4	3,1	7,7	0	0,0	0,0	0,0	0,0	0,0	0,0	1,0	0	0	3,1	32	0	8
2.5		4	100	5	1	1,10	17,5	0,0	25	10	4	3,1	6,2	1	0,0	3,9	0,0	8,5	22,4	10,9	1,0	6	18	3,1	32	59	8
75	0,00	1	20	1	1	1,10	19,8	0,0	29	9	4	3,1	9,2	1	0,0	-19,9	0,0	8,8	23,1	11,2	1,0	29	86	3,1	31	59	8
97	0,00	/	40	3	1	1,10	19,8	0,0	27	10	4	3,1	7,7	0	0,0	0,0	0,0	0,0	0,0	0,0	1,0	0	0	3,1	31	0	8
2.5		4	100	5	1	1,10	18,0	0,0	26	11	4	3,1	6,2	1	0,0	3,7	0,0	8,8	23,1	11,2	1,0	5	16	3,1	31	59	8
76	0,00		20	1	1	1,10	14,9	0,0	24	9	3	7,7	6,2	1	0,0	-28,3	0,0	24,7	65,2	31,7	1,0	42	43	3,1	11	100	8
98	0,00		40	3	1	1,10	-17,8	0,0	15	12	2	7,7	6,2	1	0,0	-3,7	0,0	8,2	21,7	10,6	1,0	5	17	3,1	33	214	8
2.5			100	5	1	1,10	0,8	0,0	24	0	0	7,7	6,2	1	0,0	21,7	0,0	17,0	44,8	21,8	1,0	32	48	3,1	16	100	8
77	0,00		20	1	1	1,10	12,3	0,0	24	7	2	6,2	6,2	1	0,0	-24,9	0,0	17,0	44,8	21,8	1,0	37	56	3,1	16	100	8
99	0,00		40	3	1	1,10	-16,1	0,0	14	13	2	6,2	6,2	1	0,0	-3,0	0,0	8,2	21,7	10,6	1,0	4	14	3,1	33	214	8
2.5			100	5	1	1,10	1,1	0,0	24	1	0	6,2	6,2	1	0,0	19,9	0,0	17,0	44,8	21,8	1,0	29	44	3,1	16	100	8
78	0,00		20	1	1	1,10	14,4	0,0	24	8	3	6,2	6,2	1	0,0	-25,6	0,0	17,0	44,8	21,8	1,0	38	57	3,1	16	100	8
100	0,00		40	3	1	1,10	-15,6	0,0	14	13	2	6,2	6,2	1	0,0	-3,6	0,0	8,2	21,7	10,6	1,0	5	16	3,1	33	214	8
2.5			100	5	1	1,10	1,0	0,0	24	1	0	6,2	6,2	1	0,0	19,6	0,0	17,0	44,8	21,8	1,0	29	44	3,1	16	100	8
79	0,00		20	1	1	1,10	13,5	0,0	24	8	3	6,2	6,2	1	0,0	-25,3	0,0	17,0	44,8	21,8	1,0	37	57	3,1	16	100	8
101	0,00		40	3	1	1,10	-15,9	0,0	14	13	2	6,2	6,2	1	0,0	-3,4	0,0	8,2	21,7	10,6	1,0	5	15	3,1	33	214	8
2.5			100	5	1	1,10	0,9	0,0	24	1	0	6,2	6,2	1	0,0	19,6	0,0	17,0	44,8	21,8	1,0	29	44	3,1	16	100	8

STAMPA PROGETTO S.L.U. - AZIONI S.L.V. - FONDAZIONE

Filo Iniz Fin. Ctgθ	Quota Iniz. Final	Trat	Sez Bas Alt	Conc	VERIFICA A PRESSO-FLESSIONE Co Nr	GamRd	M Exd (t*m)	N Ed (t)	x/ /d	εf% 100	εc% 100	Area cmq sup	Area cmq inf	VERIFICA A TAGLIO E TORSIONE Co Nr	V Exd (t)	V Eyd (t)	T Sdu (t*m)	V Rxd (t)	V Ryd (t)	TRd (t*m)	TRld (t*m)	Coe Cls	Coe Sta	ALon cmq	staffe Pas	staffe Lun	staffe Fi
80	0,00		20	1	1	1,10	12,6	0,0	24	7	2	6,2	6,2	1	0,0	-24,2	0,0	17,0	44,8	21,8	1,0	36	54	3,1	16	100	8
102	0,00		40	3	1	1,10	-15,2	0,0	14	12	2	6,2	6,2	1	0,0	-3,0	0,0	8,2	21,7	10,6	1,0	4	14	3,1	33	214	8
2.5			100	5	1	1,10	1,4	0,0	24	1	0	6,2	6,2	1	0,0	19,2	0,0	17,0	44,8	21,8	1,0	28	43	3,1	16	100	8
81	0,00		20	1	1	1,10	12,0	0,0	24	7	2	7,7	6,2	1	0,0	-26,7	0,0	22,6	59,8	29,0	1,0	40	45	3,1	12	100	8
103	0,00		40	3	1	1,10	-18,5	0,0	15	12	2	7,7	6,2	1	0,0	-3,3	0,0	8,2	21,7	10,6	1,0	5	15	3,1	33	204	8
2.5			100	5	1	1,10	-16,3	0,0	15	11	2	7,7	6,2	1	0,0	21,7	0,0	17,0	44,8	21,8	1,0	32	48	3,1	16	100	8
82	0,00		20	1	1	1,10	20,1	0,0	27	10	4	4,6	7,7	1	0,0	-29,3	0,0	24,7	65,2	31,7	1,0	43	45	3,1	11	100	8
104	0,00		40	3	1	1,10	-9,1	0,0	13	10	1	4,6	6,2	1	0,0	-0,4	0,0	8,2	21,7	10,6	1,0	1	2	3,1	33	195	8
2.5			100	5	1	1,10	18,7	0,0	27	9	4	4,6	7,7	1	0,0	28,9	0,0	24,7	65,2	31,7	1,0	43	44	3,1	11	100	8
83	0,00		20	1	1	1,10	17,6	0,0	27	9	3	3,1	7,7	1	0,0	-24,6	0,0	17,0	44,8	21,8	1,0	36	55	3,1	16	100	8
105	0,00		40	3	1	1,10	-8,0	0,0	11	12	2	3,1	6,2	1	0,0	-0,6	0,0	8,2	21,7	10,6	1,0	1	3	3,1	33	215	8
2.5			100	5	1	1,10	16,5	0,0	25	10	3	3,1	6,2	1	0,0	24,3	0,0	17,0	44,8	21,8	1,0	36	54	3,1	16	100	8
84	0,00		20	1	1	1,10	18,7	0,0	27	9	4	3,1	7,7	1	0,0	-25,0	0,0	17,0	44,8	21,8	1,0	37	56	3,1	16	100	8
106	0,00		40	3	1	1,10	-7,8	0,0	11	12	2	3,1	6,2	1	0,0	-1,0	0,0	8,2	21,7	10,6	1,0	1	4	3,1	33	215	8
2.5			100	5	1	1,10	16,0	0,0	25	9	3	3,1	6,2	1	0,0	23,8	0,0	17,0	44,8	21,8	1,0	35	53	3,1	16	100	8
85	0,00		20	1	1	1,10	17,9	0,0	27	9	4	3,1	7,7	1	0,0	-24,6	0,0	17,0	44,8	21,8	1,0	36	55	3,1	16	100	8
107	0,00		40	3	1	1,10	-6,5	0,0	11	10	1	3,1	6,2	1	0,0	0,1	0,0	8,2	21,7	10,6	1,0	0	1	3,1	33	195	8
2.5			100	5	1	1,10	20,0	0,0	27	10	4	3,1	7,7	1	0,0	27,2	0,0	22,6	59,8	29,0	1,0	40	46	3,1	12	100	8
104	0,00		20	1	1	1,10	19,2	0,0	27	10	4	3,1	7,7	1	0,0	-28,5	0,0	22,6	59,8	29,0	1,0	42	48	3,1	12	100	8
108	0,00		40	3	1	1,10	-7,4	0,0	11	11	1	3,1	6,2	1	0,0	2,4	0,0	8,2	21,7	10,6	1,0	4	11	3,1	33	214	8
2.5			100	5	1	1,10	30,5	0,0	32	11	5	3,1	12,3	1	0,0	33,6	0,0	64,0	67,7	11,5	1,0	50	42	3,1	9	100	8
105	0,00		20	1	1	1,10	16,6	0,0	27	8	3	3,1	7,7	1	0,0	-23,9	0,0	17,0	44,8	21,8	1,0	35	53	3,1	16	100	8
109	0,00		40	3	1	1,10	-6,9	0,0	11	11	1	3,1	6,2	1	0,0	1,8	0,0	8,2	21,7	10,6	1,0	3	8	3,1	33	234	8
2.5			100	5	1	1,10	25,9	0,0	30	10	5	3,1	10,8	1	0,0	28,1	0,0	24,7	65,2	31,7	1,0	41	43	3,1	11	100	8
106	0,00		20	1	1	1,10	16,1	0,0	25	9	3	3,1	6,2	1	0,0	-23,6	0,0	17,0	44,8	21,8	1,0	35	52	3,1	16	100	8
110	0,00		40	3	1	1,10	-7,0	0,0	11	11	1	3,1	6,2	1	0,0	2,0	0,0	8,2	21,7	10,6	1,0	3	9	3,1	33	234	8
2.5			100	5	1	1,10	25,9	0,0	30	10	5	3,1	10,8	1	0,0	28,0	0,0	24,7	65,2	31,7	1,0	41	43	3,1	11	100	8
107	0,00		20	1	1	1,10	19,6	0,0	27	10	4	3,1	7,7	1	0,0	-27,5	0,0	22,6	59,8	29,0	1,0	41	46	3,1	12	100	8
111	0,00		40	3	1	1,10	-6,4	0,0	11	10	1	3,1	6,2	1	0,0	2,0	0,0	8,2	21,7	10,6	1,0	3	9	3,1	33	214	8
2.5			100	5	1	1,10	29,5	0,0	32	11	5	3,1	12,3	1	0,0	32,2	0,0	64,0	67,7	11,5	1,0	48	45	3,1	10	100	8
108	0,00		20	1	1	1,10	30,7	0,0	29	11	5	12,3	12,3	1	0,0	-38,8	0,0	64,0	67,7	11,5	1,0	57	43	3,1	8	100	8
112	0,00		40	3	1	1,10	-29,5	0,0	19	12	3	12,3	6,2	1	0,0	-5,9	0,0	8,2	21,7	10,6	1,0	9	27	3,1	33	347	8
2.5			100	5	1	1,10	1,0	0,0	22	1	0	12,3	6,2	1	0,0	30,7	0,0	22,6	59,8	29,0	1,0	45	51	3,1	12	100	8
109	0,00		20	1	1	1,10	25,9	0,0	28	10	4	9,2	10,8	1	0,0	-31,5	0,0	64,0	67,7	11,5	1,0	47	44	3,1	10	100	8
113	0,00		40	3	1	1,10	-22,6	0,0	17	13	3	9,2	6,2	1	0,0	-4,3	0,0	8,2	21,7	10,6	1,0	6	20	3,1	33	357	8
2.5			100	5	1	1,10	3,7	0,0	23	2	1	9,2	6,2	1	0,0	25,3	0,0	17,0	44,8	21,8	1,0	37	56	3,1	16	100	8
110	0,00		20	1	1	1,10	25,8	0,0	28	10	4	9,2	10,8	1	0,0	-31,4	0,0	64,0	67,7	11,5	1,0	46	44	3,1	10	100	8
114	0,00		40	3	1	1,10	-22,7	0,0	17	13	3	9,2	6,2	1	0,0	-4,3	0,0	8,2	21,7	10,6	1,0	6	20	3,1	33	357	8
2.5			100	5	1	1,10	3,5	0,0	23	2	1	9,2	6,2	1	0,0	25,3	0,0	17,0	44,8	21,8	1,0	37	56	3,1	16	100	8
111	0,00		20	1	1	1,10	29,4	0,0	29	10	4	10,8	12,3	1	0,0	-37,3	0,0	64,0	67,7	11,5	1,0	55	42	3,1	8	100	8
115	0,00		40	3	1	1,10	-28,4	0,0	18	14	3	10,8	6,2	1	0,0	-5,7	0,0	8,2	21,7	10,6	1,0	8	26	3,1	33	347	8
2.5			100	5	1	1,10	1,0	0,0	23	1	0	10,8	6,2	1	0,0	29,6	0,0	22,6	59,8	29,0	1,0	44	50	3,1	12	100	8
33	0,00	2	20	1	1	1,10	12,5	0,0	25	7	3	3,1	6,2	1	0,0	-14,5	0,0	8,2	21,7	10,6	1,0	21	67	3,1	33	42	8
34	0,00	/	40	3	1	1,10	12,5	0,0	25	7	3	3,1	6,2	0	0,0	0,0	0,0	0,0	0,0	0,0	1,0	0	0	3,1	33	0	8
2.5		4	100	5	1	1,10	12,5	0,0	25	7	3	3,1	6,2	1	0,0	0,8	0,0	8,2	21,7	10,6	1,0	1	3	3,1	33	42	8
33	0,00	3	20	1	1	1,10	10,6	0,0	25	6	2	3,1	6,2	1	0,0	-3,1	0,0	8,2	21,7	10,6	1,0	5	14	3,1	33	42	8
34	0,00	/	40	3	1	1,10	10,6	0,0	25	6	2	3,1	6,2	0	0,0	0,0	0,0	0,0	0,0	0,0	1,0	0	0	3,1	33	0	8
2.5		4	100	5	1	1,10	10,6	0,0	25	6	2	3,1	6,2	1	0,0	12,1	0,0	8,2	21,7	10,6	1,0	18	56	3,1	33	42	8
33	0,00	4	20	1	1	1,10	15,0	0,0	25	9	3	3,1	6,2	1	0,0	-3,9	0,0	8,2	21,7	10,6	1,0	6	18	3,1	33	42	8
34	0,00	/	40	3	1	1,10	15,0	0,0	25	9	3	3,1	6,2	0	0,0	0,0	0,0	0,0	0,0	0,0	1,0	0	0	3,1	33	0	8
2.5		4	100	5	1	1,10	15,0	0,0	25	9	3	3,1	6,2	1	0,0	11,0	0,0	8,2	21,7	10,6	1,0	16	51	3,1	33	42	8
39	0,00	2	20	1	1	1,10	11,8	0,0	25	7	2	3,1	6,2	1	0,0	-15,8	0,0	8,2	21,7	10,6	1,0	23	73	3,1	33	42	8
40	0,00	/	40	3	1	1,10	11,8	0,0	25	7	2	3,1	6,2	0	0,0	0,0	0,0	0,0	0,0	0,0	1,0	0	0	3,1	33	0	8
2.5		4	100	5	1	1,10	11,8	0,0	25	7	2	3,1	6,2	1	0,0	-0,2	0,0	8,2	21,7	10,6	1,0	0	1	3,1	33	42	8
39	0,00	3	20	1	1	1,10	8,7	0,0	25	5	2	3,1	6,2	1	0,0	-3,4	0,0	8,2	21,7	10,6	1,0	5	16	3,1	33	42	8
40	0,00	/	40	3	1	1,10	8,7	0,0	25	5	2	3,1	6,2	0	0,0	0,0	0,0	0,0	0,0	0,0	1,0	0	0	3,1	33	0	8
2.5		4	100	5	1	1,10	8,7	0,0	25	5	2	3,1	6,2	1	0,0	12,4	0,0	10,9	28,7	13,9	1,0	18	43	3,1	25	42	8
39	0,00	4	20	1	1	1,10	22,7	0,0	29	10	4	3,1	9,2	1	0,0	8,7	0,0	10,9	28,7	13,9	1,0	13	30	3,1	25	42	8
40	0,00	/	40	3	1	1,10	22,7	0,0	29	10	4	3,1	9,2	0	0,0	0,0	0,0	0,0	0,0	0,0	1,0	0	0	3,1	25	0	8
2.5		4	100	5	1	1,10	22,7	0,0	29	10	4	3,1	9,2	1	0,0	24,4	0,0	10,9	28,7	13,9	1,0	36	85	3,1	25	42	8
74	0,00	2	20	1	1	1,10	10,6	0,0	27	5	2	3,1	7,7	1	0,0	-16,5	0,0	10,0	26,6	12,9	1,0	24	62	3,1	27	47	8
75	0,00	/	40	3	1	1,10	10,6	0,0	27	5	2	3,1	7,7	0	0,0	0,0	0,0	0,0	0,0	0,0	1,0	0	0	3,1	33	0	8
2.5		4	100	5	1	1,10	10,6	0,0	27	5	2	3,1	7,7	1	0,0	2,6	0,0	8,2	21,7	10,6	1,0	4	12	3,1	33	47	8
74	0,00	3	20	1	1	1,10	10,9	0,0	27	5	2	3,1	7,7	1	0,0	-2,3	0,0	8,2	21,7	10,6	1,0	3	10	3,1	33	47	8
75	0,00	/	40	3	1	1,10	10,9	0,0	27	5	2	3,1	7,7	0	0,0	0,0	0,0	0,0	0,0	0,0	1,0	0	0	3,1	33	0	8
2.5		4	100	5	1	1,10	10,9	0,0	27	5	2	3,1	7,7	1	0,0	16,8	0,0	10,4	27,6	13,4	1,0	25	61	3,1	26	47	8

STAMPA PROGETTO S.L.U. - AZIONI S.L.V. - FONDAZIONE

Filo Iniz Fin. Ctgθ	Quota Iniz. Final	Trat	Sez Bas Alt	Conc	VERIFICA A PRESSO-FLESSIONE Co Nr	GamRd	M Exd (t*m)	N Ed (t)	x/ /d	εf% 100	εc% 100	Area cmq sup	Area cmq inf	VERIFICA A TAGLIO E TORSIONE Co Nr	V Exd (t)	V Eyd (t)	T Sdu (t*m)	V Rxd (t)	V Ryd (t)	TRd (t*m)	TRld (t*m)	Coe Cls	Coe Sta	ALon cmq	staffe Pas	staffe Lun	staffe Fi
74	0,00	4	20	1	1	1,10	25,5	0,0	27	13	5	3,1	7,7	1	0,0	4,9	0,0	10,4	27,6	13,4	1,0	7	18	3,1	26	47	8
75	0,00	/	40	3	1	1,10	25,5	0,0	30	10	5	3,1	10,8	0	0,0	0,0	0,0	0,0	0,0	0,0	1,0	0	0	3,1	26	0	8
2.5		4	100	5	1	1,10	25,5	0,0	30	10	5	3,1	10,8	1	0,0	23,6	0,0	10,4	27,6	13,4	1,0	35	85	3,1	26	47	8
33	0,00	2	20	1	1	1,10	13,8	0,0	27	7	3	3,1	7,7	1	0,0	-11,7	0,0	8,2	21,7	10,6	1,0	17	54	3,1	33	37	8
39	0,00	/	40	3	1	1,10	13,8	0,0	27	7	3	3,1	7,7	0	0,0	0,0	0,0	0,0	0,0	0,0	1,0	0	0	3,1	33	0	8
2.5		4	100	5	1	1,10	13,8	0,0	27	7	3	3,1	7,7	1	0,0	1,8	0,0	8,2	21,7	10,6	1,0	3	8	3,1	33	37	8
33	0,00	3	20	1	1	1,10	17,5	0,0	27	9	3	3,1	7,7	1	0,0	3,5	0,0	8,2	21,7	10,6	1,0	5	16	3,1	33	37	8
39	0,00	/	40	3	1	1,10	17,5	0,0	27	9	3	3,1	7,7	0	0,0	0,0	0,0	0,0	0,0	0,0	1,0	0	0	3,1	28	0	8
2.5		4	100	5	1	1,10	17,5	0,0	27	9	3	3,1	7,7	1	0,0	17,1	0,0	9,7	25,6	12,4	1,0	25	67	3,1	28	37	8
33	0,00	4	20	1	1	1,10	29,6	0,0	32	11	5	3,1	12,3	1	0,0	8,6	0,0	9,7	25,6	12,4	1,0	13	33	3,1	28	37	8
39	0,00	/	40	3	1	1,10	29,6	0,0	32	11	5	3,1	12,3	0	0,0	0,0	0,0	0,0	0,0	0,0	1,0	0	0	3,1	28	0	8
2.5		4	100	5	1	1,10	29,6	0,0	32	11	5	3,1	12,3	1	0,0	21,8	0,0	9,7	25,6	12,4	1,0	32	85	3,1	28	37	8
34	0,00	2	20	1	1	1,10	13,4	0,0	25	8	3	3,1	6,2	1	0,0	-16,5	0,0	8,2	21,7	10,6	1,0	24	76	3,1	33	37	8
40	0,00	/	40	3	1	1,10	13,4	0,0	25	8	3	3,1	6,2	0	0,0	0,0	0,0	0,0	0,0	0,0	1,0	0	0	3,1	33	0	8
2.5		4	100	5	1	1,10	13,4	0,0	25	8	3	3,1	6,2	1	0,0	-3,0	0,0	8,2	21,7	10,6	1,0	4	14	3,1	33	37	8
34	0,00	3	20	1	1	1,10	6,6	0,0	25	4	1	3,1	6,2	1	0,0	-10,1	0,0	8,2	21,7	10,6	1,0	15	46	3,1	33	37	8
40	0,00	/	40	3	1	1,10	6,6	0,0	25	4	1	3,1	6,2	0	0,0	0,0	0,0	0,0	0,0	0,0	1,0	0	0	3,1	33	0	8
2.5		4	100	5	1	1,10	6,6	0,0	25	4	1	3,1	6,2	1	0,0	3,5	0,0	8,2	21,7	10,6	1,0	5	16	3,1	33	37	8
34	0,00	4	20	1	1	1,10	5,1	0,0	25	3	1	3,1	6,2	1	0,0	-13,8	0,0	8,2	21,7	10,6	1,0	20	64	3,1	33	37	8
40	0,00	/	40	3	1	1,10	5,1	0,0	25	3	1	3,1	6,2	0	0,0	0,0	0,0	0,0	0,0	0,0	1,0	0	0	3,1	33	0	8
2.5		4	100	5	1	1,10	-0,1	0,0	11	0	0	3,1	6,2	1	0,0	-0,2	0,0	8,2	21,7	10,6	1,0	0	1	3,1	33	37	8
74	0,00	2	20	1	1	1,10	8,1	0,0	25	5	2	3,1	6,2	1	0,0	-15,8	0,0	8,5	22,4	10,9	1,0	23	70	3,1	32	59	8
96	0,00	/	40	3	1	1,10	8,1	0,0	25	5	2	3,1	6,2	0	0,0	0,0	0,0	0,0	0,0	0,0	1,0	0	0	3,1	33	0	8
2.5		4	100	5	1	1,10	6,7	0,0	25	4	1	3,1	6,2	1	0,0	8,1	0,0	8,2	21,7	10,6	1,0	12	37	3,1	33	59	8
74	0,00	3	20	1	1	1,10	5,9	0,0	25	3	1	3,1	6,2	1	0,0	-9,4	0,0	8,2	21,7	10,6	1,0	14	43	3,1	33	59	8
96	0,00	/	40	3	1	1,10	7,1	0,0	25	4	1	3,1	6,2	0	0,0	0,0	0,0	0,0	0,0	0,0	1,0	0	0	3,1	33	0	8
2.5		4	100	5	1	1,10	7,1	0,0	25	4	1	3,1	6,2	1	0,0	14,2	0,0	8,2	21,7	10,6	1,0	21	65	3,1	33	59	8
74	0,00	4	20	1	1	1,10	10,1	0,0	25	6	2	3,1	6,2	1	0,0	-15,6	0,0	8,2	21,7	10,6	1,0	23	72	3,1	33	59	8
96	0,00	/	40	3	1	1,10	10,1	0,0	25	6	2	3,1	6,2	0	0,0	0,0	0,0	0,0	0,0	0,0	1,0	0	0	3,1	33	0	8
2.5		4	100	5	1	1,10	8,7	0,0	25	5	2	3,1	6,2	1	0,0	7,3	0,0	8,2	21,7	10,6	1,0	11	34	3,1	33	59	8
75	0,00	2	20	1	1	1,10	8,3	0,0	25	5	2	3,1	6,2	1	0,0	-16,0	0,0	8,8	23,1	11,2	1,0	24	69	3,1	31	59	8
97	0,00	/	40	3	1	1,10	8,3	0,0	25	5	2	3,1	6,2	0	0,0	0,0	0,0	0,0	0,0	0,0	1,0	0	0	3,1	33	0	8
2.5		4	100	5	1	1,10	6,9	0,0	25	4	1	3,1	6,2	1	0,0	7,9	0,0	8,2	21,7	10,6	1,0	12	36	3,1	33	59	8
75	0,00	3	20	1	1	1,10	5,8	0,0	25	3	1	3,1	6,2	1	0,0	-9,4	0,0	8,2	21,7	10,6	1,0	14	43	3,1	33	59	8
97	0,00	/	40	3	1	1,10	7,1	0,0	25	4	1	3,1	6,2	0	0,0	0,0	0,0	0,0	0,0	0,0	1,0	0	0	3,1	33	0	8
2.5		4	100	5	1	1,10	7,1	0,0	25	4	1	3,1	6,2	1	0,0	14,2	0,0	8,2	21,7	10,6	1,0	21	65	3,1	33	59	8
75	0,00	4	20	1	1	1,10	10,1	0,0	25	6	2	3,1	6,2	1	0,0	-15,5	0,0	8,2	21,7	10,6	1,0	23	71	3,1	33	59	8
97	0,00	/	40	3	1	1,10	10,1	0,0	25	6	2	3,1	6,2	0	0,0	0,0	0,0	0,0	0,0	0,0	1,0	0	0	3,1	33	0	8
2.5		4	100	5	1	1,10	8,7	0,0	25	5	2	3,1	6,2	1	0,0	7,3	0,0	8,2	21,7	10,6	1,0	11	34	3,1	33	59	8

STAMPA PROGETTO S.L.U. - AZIONI S.L.V. - ELEVAZIONE

Filo Iniz Fin. Ctgθ	Quota Iniz. Final AmpC	Trat	Sez Bas Alt	Conc	VERIFICA A PRESSO-FLESSIONE Co mb	M Exd (t*m)	M Eyd (t*m)	N Ed (t)	x/ /d	εf% 100	εc% 100	Area cmq sup	Area cmq inf	VERIFICA A TAGLIO E TORSIONE Co mb	V Exd (t)	V Eyd (t)	T Sdu (t*m)	V Rxd (t)	V Ryd (t)	TRd (t*m)	TRld (t*m)	Coe Cls	Coe Sta	ALon cmq	Staffe Pas	Staffe Lun	Staffe Fi
1	5,40		25	1	1	2,0	0,0	0,0	21	2	1	3,1	6,2	1	0,0	1,4	0,0	10,9	22,7	8,0	0,9	3	6	3,1	25	80	8
2	5,40		40	3	1	2,1	0,0	0,0	21	2	1	3,1	6,2	1	0,0	-1,4	0,0	9,0	19,0	6,6	0,9	3	7	3,1	30	322	8
2.5	1,00		80	5	1	-5,4	0,0	0,0	21	6	2	6,2	6,2	1	0,0	-4,2	0,0	10,9	22,7	8,0	0,9	8	18	3,1	25	80	8
1	5,40		25	1	1	3,7	0,0	0,0	22	4	1	3,1	6,2	1	0,0	4,9	0,0	10,9	22,7	8,0	0,9	9	21	3,1	25	80	8
4	5,40		40	3	1	5,0	0,0	0,0	22	5	2	3,1	6,2	1	0,0	-1,8	0,0	9,0	19,0	6,6	0,9	3	9	3,1	30	344	8
2.5	1,00		80	5	1	-8,4	0,0	0,0	21	9	3	6,2	6,2	1	0,0	-8,4	0,0	10,9	22,7	8,0	0,9	16	37	3,1	25	80	8
2	5,40		25	1	1	-5,9	0,0	0,0	21	6	2	6,2	6,2	1	0,0	4,5	0,0	10,9	22,7	8,0	0,9	8	20	3,1	25	80	8
3	5,40		40	3	1	2,9	0,0	0,0	22	3	1	3,1	6,2	1	0,0	1,3	0,0	9,0	19,0	6,6	0,9	2	7	3,1	30	388	8
2.5	1,00		80	5	1	2,6	0,0	0,0	22	3	1	3,1	6,2	1	0,0	-1,9	0,0	10,9	22,7	8,0	0,9	3	8	3,1	25	80	8
4	5,40		25	1	1	-1,5	0,0	0,0	20	2	0	6,2	6,2	1	0,0	4,5	0,0	10,9	22,7	8,0	0,9	8	20	3,1	25	80	8
5	5,40		40	3	1	3,3	0,0	0,0	22	4	1	3,1	6,2	1	0,0	-0,6	0,0	9,0	19,0	6,6	0,9	1	3	3,1	30	322	8
2.5	1,00		80	5	1	-4,2	0,0	0,0	20	5	1	6,2	6,2	1	0,0	-5,6	0,0	10,9	22,7	8,0	0,9	10	25	3,1	25	80	8
5	5,40		25	1	1	-4,4	0,0	0,0	20	5	1	6,2	6,2	1	0,0	5,7	0,0	10,9	22,7	8,0	0,9	11	25	3,1	25	80	8
6	5,40		40	3	1	3,3	0,0	0,0	22	4	1	3,1	6,2	1	0,0	0,0	0,0	9,0	19,0	6,6	0,9	0	0	3,1	30	388	8
2.5	1,00		80	5	1	-4,6	0,0	0,0	21	5	1	6,2	6,2	1	0,0	-5,8	0,0	10,9	22,7	8,0	0,9	11	25	3,1	25	80	8
6	5,40		25	1	1	-2,9	0,0	0,0	22	3	1	6,2	3,1	1	0,0	3,4	0,0	10,9	22,7	8,0	0,9	6	15	3,1	25	80	8
7	5,40		40	3	1	-2,1	0,0	0,0	21	2	1	6,2	3,1	1	0,0	0,2	0,0	9,0	19,0	6,6	0,9	0	1	3,1	30	123	8
2.5	1,00		80	5	1	-2,2	0,0	0,0	21	2	1	6,2	3,1	1	0,0	-3,0	0,0	10,9	22,7	8,0	0,9	6	13	3,1	25	80	8
7	5,40		25	1	1	-1,6	0,0	0,0	20	2	0	6,2	6,2	1	0,0	3,2	0,0	10,9	22,7	8,0	0,9	6	14	3,1	25	80	8
8	5,40		40	3	1	0,7	0,0	0,0	21	1	0	4,6	6,2	1	0,0	-0,1	0,0	9,0	19,0	6,6	0,9	0	1	3,1	30	133	8
2.5	1,00		80	5	1	-1,9	0,0	0,0	20	2	1	6,2	6,2	1	0,0	-3,5	0,0	10,9	22,7	8,0	0,9	6	15	3,1	25	80	8

STAMPA PROGETTO S.L.U. - AZIONI S.L.V. - ELEVAZIONE

Filo Iniz Fin. Ctgθ	Quota Iniz. Final AmpC	Trat	Sez Bas Alt	Conc	VERIFICA A PRESSO-FLESSIONE Comb	M Exd (t*m)	M Eyd (t*m)	N Ed (t)	x/ /d	εf% 100	εc% 100	Area cmq sup	inf	VERIFICA A TAGLIO E TORSIONE Comb	V Exd (t)	V Eyd (t)	T Sdu (t*m)	V Rxd (t)	V Ryd (t)	TRd (t*m)	TRld (t*m)	Coe Cls	Coe Sta	ALon cmq	Staffe Pas	Lun	Fi
8	5,40		25	1	1	-1,4	0,0	0,0	20	1	0	6,2	6,2	1	0,0	3,2	0,0	10,9	22,7	8,0	0,9	6	14	3,1	25	80	8
9	5,40		40	3	1	1,0	0,0	0,0	21	1	0	4,6	6,2	1	0,0	0,1	0,0	9,0	19,0	6,6	0,9	0	0	3,1	30	113	8
2.5	1,00		80	5	1	-1,0	0,0	0,0	20	1	0	6,2	6,2	1	0,0	-3,0	0,0	10,9	22,7	8,0	0,9	6	13	3,1	25	80	8
9	5,40		25	1	1	-0,5	0,0	0,0	21	1	0	6,2	3,1	1	0,0	0,4	0,0	10,9	22,7	8,0	0,9	1	2	3,1	25	80	8
10	5,40		40	3	1	-1,7	0,0	0,0	21	2	1	6,2	3,1	1	0,0	-0,7	0,0	10,9	22,7	8,0	0,9	1	3	3,1	25	31	8
2.5	1,00		80	5	1	-1,7	0,0	0,0	21	2	1	6,2	3,1	1	0,0	-1,8	0,0	10,9	22,7	8,0	0,9	3	8	3,1	25	80	8
10	5,40		25	1	1	-1,8	0,0	0,0	21	2	1	6,2	3,1	1	0,0	2,0	0,0	10,9	22,7	8,0	0,9	4	9	3,1	25	80	8
11	5,40		40	3	1	-1,2	0,0	0,0	21	1	0	6,2	3,1	1	0,0	0,2	0,0	9,0	19,0	6,6	0,9	0	1	3,1	30	153	8
2.5	1,00		80	5	1	-1,2	0,0	0,0	21	1	0	6,2	3,1	1	0,0	-1,6	0,0	10,9	22,7	8,0	0,9	3	7	3,1	25	80	8
11	5,40		25	1	1	-2,7	0,0	0,0	20	3	1	6,2	6,2	1	0,0	2,9	0,0	10,9	22,7	8,0	0,9	5	13	3,1	25	80	8
12	5,40		40	3	1	1,0	0,0	0,0	21	1	0	3,1	6,2	1	0,0	1,0	0,0	9,0	19,0	6,6	0,9	2	5	3,1	30	173	8
2.5	1,00		80	5	1	1,0	0,0	0,0	21	1	0	3,1	6,2	1	0,0	-0,9	0,0	10,9	22,7	8,0	0,9	2	4	3,1	25	80	8
12	5,40		25	1	1	-0,8	0,0	0,0	20	1	0	6,2	6,2	1	0,0	2,0	0,0	10,9	22,7	8,0	0,9	4	9	3,1	25	80	8
13	5,40		40	3	1	1,0	0,0	0,0	21	1	0	3,1	6,2	1	0,0	0,1	0,0	9,0	19,0	6,6	0,9	0	1	3,1	30	173	8
2.5	1,00		80	5	1	-0,5	0,0	0,0	20	0	0	6,2	6,2	1	0,0	-1,8	0,0	10,9	22,7	8,0	0,9	3	8	3,1	25	80	8
13	5,40		25	1	1	-0,9	0,0	0,0	20	1	0	6,2	6,2	1	0,0	1,9	0,0	10,9	22,7	8,0	0,9	4	9	3,1	25	80	8
14	5,40		40	3	1	0,7	0,0	0,0	21	1	0	3,1	6,2	1	0,0	0,0	0,0	9,0	19,0	6,6	0,9	0	0	3,1	30	173	8
2.5	1,00		80	5	1	-0,9	0,0	0,0	20	1	0	6,2	6,2	1	0,0	-1,9	0,0	10,9	22,7	8,0	0,9	4	8	3,1	25	80	8
14	5,40		25	1	1	-1,1	0,0	0,0	20	1	0	6,2	6,2	1	0,0	1,9	0,0	10,9	22,7	8,0	0,9	4	8	3,1	25	80	8
15	5,40		40	3	1	0,5	0,0	0,0	21	1	0	3,1	6,2	1	0,0	0,0	0,0	9,0	19,0	6,6	0,9	0	0	3,1	30	173	8
2.5	1,00		80	5	1	-1,1	0,0	0,0	20	1	0	6,2	6,2	1	0,0	-1,9	0,0	10,9	22,7	8,0	0,9	4	9	3,1	25	80	8
15	5,40		25	1	1	-1,2	0,0	0,0	20	1	0	6,2	6,2	1	0,0	2,0	0,0	10,9	22,7	8,0	0,9	4	9	3,1	25	80	8
16	5,40		40	3	1	0,6	0,0	0,0	21	1	0	3,1	6,2	1	0,0	0,1	0,0	9,0	19,0	6,6	0,9	0	1	3,1	30	173	8
2.5	1,00		80	5	1	-0,9	0,0	0,0	20	1	0	6,2	6,2	1	0,0	-1,9	0,0	10,9	22,7	8,0	0,9	3	8	3,1	25	80	8
16	5,40		25	1	1	-1,0	0,0	0,0	20	1	0	6,2	6,2	1	0,0	1,8	0,0	10,9	22,7	8,0	0,9	3	8	3,1	25	80	8
17	5,40		40	3	1	0,4	0,0	0,0	21	0	0	4,6	6,2	1	0,0	0,1	0,0	9,0	19,0	6,6	0,9	0	0	3,1	30	153	8
2.5	1,00		80	5	1	-1,0	0,0	0,0	20	1	0	6,2	6,2	1	0,0	-1,8	0,0	10,9	22,7	8,0	0,9	3	8	3,1	25	80	8
17	5,40		25	1	1	-1,0	0,0	0,0	20	1	0	6,2	6,2	1	0,0	1,9	0,0	10,9	22,7	8,0	0,9	4	8	3,1	25	80	8
18	5,40		40	3	1	0,6	0,0	0,0	21	1	0	3,1	6,2	1	0,0	0,0	0,0	9,0	19,0	6,6	0,9	0	0	3,1	30	173	8
2.5	1,00		80	5	1	-1,1	0,0	0,0	20	1	0	6,2	6,2	1	0,0	-1,9	0,0	10,9	22,7	8,0	0,9	4	9	3,1	25	80	8
18	5,40		25	1	1	-1,2	0,0	0,0	20	1	0	6,2	6,2	1	0,0	2,0	0,0	10,9	22,7	8,0	0,9	4	9	3,1	25	80	8
19	5,40		40	3	1	0,5	0,0	0,0	21	1	0	3,1	6,2	1	0,0	0,1	0,0	9,0	19,0	6,6	0,9	0	0	3,1	30	173	8
2.5	1,00		80	5	1	-1,0	0,0	0,0	20	1	0	6,2	6,2	1	0,0	-1,9	0,0	10,9	22,7	8,0	0,9	4	8	3,1	25	80	8
19	5,40		25	1	1	-1,1	0,0	0,0	20	1	0	6,2	6,2	1	0,0	2,0	0,0	10,9	22,7	8,0	0,9	4	9	3,1	25	80	8
20	5,40		40	3	1	0,6	0,0	0,0	21	1	0	3,1	6,2	1	0,0	0,1	0,0	9,0	19,0	6,6	0,9	0	0	3,1	30	173	8
2.5	1,00		80	5	1	-1,0	0,0	0,0	20	1	0	6,2	6,2	1	0,0	-1,9	0,0	10,9	22,7	8,0	0,9	4	8	3,1	25	80	8
20	5,40		25	1	1	-1,0	0,0	0,0	20	1	0	6,2	6,2	1	0,0	2,0	0,0	10,9	22,7	8,0	0,9	4	9	3,1	25	80	8
21	5,40		40	3	1	0,7	0,0	0,0	21	1	0	3,1	6,2	1	0,0	0,1	0,0	9,0	19,0	6,6	0,9	0	0	3,1	30	173	8
2.5	1,00		80	5	1	-0,9	0,0	0,0	20	1	0	6,2	6,2	1	0,0	-1,9	0,0	10,9	22,7	8,0	0,9	4	8	3,1	25	80	8
21	5,40		25	1	1	-0,6	0,0	0,0	20	1	0	6,2	6,2	1	0,0	1,9	0,0	10,9	22,7	8,0	0,9	4	8	3,1	25	80	8
22	5,40		40	3	1	1,0	0,0	0,0	21	1	0	3,1	6,2	1	0,0	0,0	0,0	9,0	19,0	6,6	0,9	0	0	3,1	30	173	8
2.5	1,00		80	5	1	-0,7	0,0	0,0	20	1	0	6,2	6,2	1	0,0	-2,0	0,0	10,9	22,7	8,0	0,9	4	9	3,1	25	80	8
22	5,40		25	1	1	0,8	0,0	0,0	21	1	0	3,1	6,2	1	0,0	0,7	0,0	10,9	22,7	8,0	0,9	1	3	3,1	25	80	8
23	5,40		40	3	1	-2,1	0,0	0,0	15	4	1	3,1	6,2	1	0,0	-1,2	0,0	9,0	19,0	6,6	0,9	2	6	3,1	30	173	8
2.5	1,00		80	5	1	-3,4	0,0	0,0	20	4	1	6,2	6,2	1	0,0	-3,1	0,0	10,9	22,7	8,0	0,9	6	14	3,1	25	80	8
23	5,40		25	1	1	-2,7	0,0	0,0	20	3	1	6,2	6,2	1	0,0	2,9	0,0	10,9	22,7	8,0	0,9	5	13	3,1	25	80	8
24	5,40		40	3	1	1,0	0,0	0,0	21	1	0	3,1	6,2	1	0,0	1,0	0,0	9,0	19,0	6,6	0,9	2	5	3,1	30	173	8
2.5	1,00		80	5	1	1,0	0,0	0,0	21	1	0	3,1	6,2	1	0,0	-0,9	0,0	10,9	22,7	8,0	0,9	2	4	3,1	25	80	8
25	5,40		25	1	1	-0,1	0,0	0,0	20	0	0	6,2	6,2	1	0,0	1,5	0,0	10,9	22,7	8,0	0,9	3	6	3,1	25	80	8
26	5,40		40	3	1	0,8	0,0	0,0	21	1	0	4,6	6,2	1	0,0	-0,3	0,0	9,0	19,0	6,6	0,9	1	2	3,1	30	143	8
2.5	1,00		80	5	1	-1,0	0,0	0,0	20	1	0	6,2	6,2	1	0,0	-2,1	0,0	10,9	22,7	8,0	0,9	4	9	3,1	25	80	8
26	5,40		25	1	1	-1,3	0,0	0,0	21	1	0	6,2	3,1	1	0,0	1,7	0,0	10,9	22,7	8,0	0,9	3	8	3,1	25	80	8
27	5,40		40	3	1	-1,0	0,0	0,0	21	1	0	6,2	3,1	1	0,0	-0,1	0,0	9,0	19,0	6,6	0,9	0	0	3,1	30	153	8
2.5	1,00		80	5	1	-1,6	0,0	0,0	21	2	1	6,2	3,1	1	0,0	-1,9	0,0	10,9	22,7	8,0	0,9	4	8	3,1	25	80	8
27	5,40		25	1	1	-2,5	0,0	0,0	20	3	1	6,2	6,2	1	0,0	3,1	0,0	10,9	22,7	8,0	0,9	6	14	3,1	25	80	8
28	5,40		40	3	1	1,6	0,0	0,0	21	2	1	3,1	6,2	1	0,0	1,1	0,0	9,0	19,0	6,6	0,9	2	6	3,1	30	183	8
2.5	1,00		80	5	1	1,6	0,0	0,0	21	2	1	3,1	6,2	1	0,0	-0,9	0,0	10,9	22,7	8,0	0,9	2	4	3,1	25	80	8
29	5,40		25	1	1	2,7	0,0	0,0	22	3	1	3,1	6,2	1	0,0	3,8	0,0	10,9	22,7	8,0	0,9	7	17	3,1	25	80	8
30	5,40		40	3	1	3,5	0,0	0,0	22	4	1	3,1	6,2	1	0,0	-1,7	0,0	9,0	19,0	6,6	0,9	3	9	3,1	30	322	8
2.5	1,00		80	5	1	-7,7	0,0	0,0	21	8	2	6,2	6,2	1	0,0	-7,1	0,0	10,9	22,7	8,0	0,9	13	31	3,1	25	80	8
30	5,40		25	1	1	-7,8	0,0	0,0	21	9	2	6,2	6,2	1	0,0	8,3	0,0	10,9	22,7	8,0	0,9	16	37	3,1	25	80	8
31	5,40		40	3	1	4,3	0,0	0,0	22	5	1	3,1	6,2	1	0,0	0,5	0,0	9,0	19,0	6,6	0,9	1	3	3,1	30	388	8
2.5	1,00		80	5	1	-5,1	0,0	0,0	21	6	2	6,2	6,2	1	0,0	-7,3	0,0	10,9	22,7	8,0	0,9	14	32	3,1	25	80	8
31	5,40		25	1	1	-4,1	0,0	0,0	22	5	1	6,2	3,1	1	0,0	4,4	0,0	10,9	22,7	8,0	0,9	8	19	3,1	25	80	8
32	5,40		40	3	1	-3,1	0,0	0,0	22	3	1	6,2	3,1	1	0,0	0,3	0,0	9,0	19,0	6,6	0,9	1	2	3,1	30	123	8

STAMPA PROGETTO S.L.U. - AZIONI S.L.V. - ELEVAZIONE

Filo Iniz Fin. Ctgθ	Quota Iniz. Final AmpC	Trat	Sez Bas Alt	Conc	VERIFICA A PRESSO-FLESSIONE Comb	M Exd (t*m)	M Eyd (t*m)	N Ed (t)	x/ /d	εf% 100	εc% 100	Area cmq sup	inf	VERIFICA A TAGLIO E TORSIONE Comb	V Exd (t)	V Eyd (t)	T Sdu (t*m)	V Rxd (t)	V Ryd (t)	TRd (t*m)	TRld (t*m)	Coe Cls	Coe Sta	ALon cmq	Staffe Pas	Lun	Fi
2.5	1,00		80	5	1	-3,1	0,0	0,0	22	3	1	6,2	3,1	1	0,0	-3,7	0,0	10,9	22,7	8,0	0,9	7	16	3,1	25	80	8
32	5,40		25	1	1	-3,4	0,0	0,0	20	4	1	6,2	6,2	1	0,0	5,6	0,0	10,9	22,7	8,0	0,9	10	24	3,1	25	80	8
33	5,40		40	3	1	2,0	0,0	0,0	21	2	1	3,1	6,2	1	0,0	1,2	0,0	9,0	19,0	6,6	0,9	2	7	3,1	30	143	8
2.5	1,00		80	5	1	1,9	0,0	0,0	21	2	1	3,1	6,2	1	0,0	-3,1	0,0	10,9	22,7	8,0	0,9	6	14	3,1	25	80	8
34	5,40		25	1	1	3,3	0,0	0,0	22	4	1	3,1	6,2	1	0,0	-1,7	0,0	10,9	22,7	8,0	0,9	3	7	3,1	25	80	8
35	5,40		40	3	1	3,3	0,0	0,0	22	4	1	3,1	6,2	1	0,0	-2,7	0,0	10,9	22,7	8,0	0,9	5	12	3,1	25	41	8
2.5	1,00		80	5	1	-2,1	0,0	0,0	20	2	1	6,2	6,2	1	0,0	-3,8	0,0	10,9	22,7	8,0	0,9	7	17	3,1	25	80	8
36	5,40		25	1	1	-2,1	0,0	0,0	20	2	1	6,2	6,2	1	0,0	6,5	0,0	10,9	22,7	8,0	0,9	12	29	3,1	25	80	8
37	5,40		40	3	1	5,8	0,0	0,0	22	6	2	3,1	6,2	1	0,0	-0,9	0,0	9,0	19,0	6,6	0,9	2	5	3,1	30	388	8
2.5	1,00		80	5	1	-6,9	0,0	0,0	21	8	2	6,2	6,2	1	0,0	-8,3	0,0	10,9	22,7	8,0	0,9	16	37	3,1	25	80	8
37	5,40		25	1	1	-6,0	0,0	0,0	22	7	2	6,2	3,1	1	0,0	5,6	0,0	10,9	22,7	8,0	0,9	10	25	3,1	25	80	8
38	5,40		40	3	1	-4,7	0,0	0,0	22	5	1	6,2	3,1	1	0,0	1,7	0,0	9,0	19,0	6,6	0,9	3	9	3,1	30	123	8
2.5	1,00		80	5	1	-1,1	0,0	0,0	21	1	0	6,2	3,1	1	0,0	-2,1	0,0	10,9	22,7	8,0	0,9	4	9	3,1	25	80	8
38	5,40		25	1	1	-1,2	0,0	0,0	20	1	0	6,2	6,2	1	0,0	3,0	0,0	10,9	22,7	8,0	0,9	6	13	3,1	25	80	8
39	5,40		40	3	1	1,3	0,0	0,0	21	1	0	4,6	6,2	1	0,0	0,3	0,0	9,0	19,0	6,6	0,9	0	1	3,1	30	143	8
2.5	1,00		80	5	1	-0,4	0,0	0,0	20	0	0	6,2	6,2	1	0,0	-2,5	0,0	10,9	22,7	8,0	0,9	5	11	3,1	25	80	8
40	5,40		25	1	1	2,0	0,0	0,0	21	2	1	3,1	6,2	1	0,0	-0,9	0,0	10,9	22,7	8,0	0,9	2	4	3,1	25	80	8
41	5,40		40	3	1	2,0	0,0	0,0	21	2	1	3,1	6,2	1	0,0	-1,9	0,0	10,9	22,7	8,0	0,9	4	8	3,1	25	41	8
2.5	1,00		80	5	1	-1,8	0,0	0,0	20	2	1	6,2	6,2	1	0,0	-2,9	0,0	10,9	22,7	8,0	0,9	5	13	3,1	25	80	8
41	5,40		25	1	1	-0,3	0,0	0,0	21	0	0	6,2	3,1	1	0,0	0,8	0,0	10,9	22,7	8,0	0,9	2	4	3,1	25	80	8
42	5,40		40	3	1	-1,8	0,0	0,0	21	2	1	6,2	3,1	1	0,0	-0,7	0,0	9,0	19,0	6,6	0,9	1	4	3,1	30	143	8
2.5	1,00		80	5	1	-2,5	0,0	0,0	21	3	1	6,2	3,1	1	0,0	-2,3	0,0	10,9	22,7	8,0	0,9	4	10	3,1	25	80	8
42	5,40		25	1	1	-2,6	0,0	0,0	20	3	1	6,2	6,2	1	0,0	2,6	0,0	10,9	22,7	8,0	0,9	5	11	3,1	25	80	8
43	5,40		40	3	1	-1,7	0,0	0,0	15	4	1	3,1	6,2	1	0,0	1,0	0,0	9,0	19,0	6,6	0,9	2	5	3,1	30	153	8
2.5	1,00		80	5	1	0,6	0,0	0,0	21	1	0	3,1	6,2	1	0,0	-0,7	0,0	10,9	22,7	8,0	0,9	1	3	3,1	25	80	8
43	5,40		25	1	1	-0,8	0,0	0,0	20	1	0	6,2	6,2	1	0,0	1,7	0,0	10,9	22,7	8,0	0,9	3	8	3,1	25	80	8
44	5,40		40	3	1	0,6	0,0	0,0	21	1	0	4,6	6,2	1	0,0	0,1	0,0	9,0	19,0	6,6	0,9	0	1	3,1	30	153	8
2.5	1,00		80	5	1	-0,5	0,0	0,0	20	1	0	6,2	6,2	1	0,0	-1,5	0,0	10,9	22,7	8,0	0,9	3	7	3,1	25	80	8
44	5,40		25	1	1	-0,8	0,0	0,0	20	1	0	6,2	6,2	1	0,0	1,6	0,0	10,9	22,7	8,0	0,9	3	7	3,1	25	80	8
45	5,40		40	3	1	0,5	0,0	0,0	21	1	0	4,6	6,2	1	0,0	0,0	0,0	9,0	19,0	6,6	0,9	0	0	3,1	30	153	8
2.5	1,00		80	5	1	-0,8	0,0	0,0	20	1	0	6,2	6,2	1	0,0	-1,6	0,0	10,9	22,7	8,0	0,9	3	7	3,1	25	80	8
45	5,40		25	1	1	-0,8	0,0	0,0	20	1	0	6,2	6,2	1	0,0	1,6	0,0	10,9	22,7	8,0	0,9	3	7	3,1	25	80	8
46	5,40		40	3	1	0,4	0,0	0,0	21	0	0	4,6	6,2	1	0,0	0,0	0,0	9,0	19,0	6,6	0,9	0	0	3,1	30	153	8
2.5	1,00		80	5	1	-0,9	0,0	0,0	20	1	0	6,2	6,2	1	0,0	-1,7	0,0	10,9	22,7	8,0	0,9	3	7	3,1	25	80	8
46	5,40		25	1	1	-0,8	0,0	0,0	20	1	0	6,2	6,2	1	0,0	1,6	0,0	10,9	22,7	8,0	0,9	3	7	3,1	25	80	8
47	5,40		40	3	1	0,4	0,0	0,0	21	0	0	4,6	6,2	1	0,0	0,0	0,0	9,0	19,0	6,6	0,9	0	0	3,1	30	153	8
2.5	1,00		80	5	1	-0,8	0,0	0,0	20	1	0	6,2	6,2	1	0,0	-1,6	0,0	10,9	22,7	8,0	0,9	3	7	3,1	25	80	8
47	5,40		25	1	1	-0,8	0,0	0,0	20	1	0	6,2	6,2	1	0,0	1,5	0,0	10,9	22,7	8,0	0,9	3	7	3,1	25	80	8
48	5,40		40	3	1	0,3	0,0	0,0	21	0	0	4,6	6,2	1	0,0	0,0	0,0	9,0	19,0	6,6	0,9	0	0	3,1	30	133	8
2.5	1,00		80	5	1	-0,8	0,0	0,0	20	1	0	6,2	6,2	1	0,0	-1,5	0,0	10,9	22,7	8,0	0,9	3	7	3,1	25	80	8
48	5,40		25	1	1	-0,9	0,0	0,0	20	1	0	6,2	6,2	1	0,0	1,6	0,0	10,9	22,7	8,0	0,9	3	7	3,1	25	80	8
49	5,40		40	3	1	0,4	0,0	0,0	21	0	0	4,6	6,2	1	0,0	0,0	0,0	9,0	19,0	6,6	0,9	0	0	3,1	30	153	8
2.5	1,00		80	5	1	-0,9	0,0	0,0	20	1	0	6,2	6,2	1	0,0	-1,6	0,0	10,9	22,7	8,0	0,9	3	7	3,1	25	80	8
49	5,40		25	1	1	-1,2	0,0	0,0	20	1	0	6,2	6,2	1	0,0	1,8	0,0	10,9	22,7	8,0	0,9	3	8	3,1	25	80	8
50	5,40		40	3	1	0,3	0,0	0,0	20	0	0	6,2	6,2	1	0,0	0,2	0,0	9,0	19,0	6,6	0,9	0	1	3,1	30	153	8
2.5	1,00		80	5	1	-0,7	0,0	0,0	20	1	0	6,2	6,2	1	0,0	-1,5	0,0	10,9	22,7	8,0	0,9	3	6	3,1	25	80	8
50	5,40		25	1	1	-1,4	0,0	0,0	20	2	0	6,2	6,2	1	0,0	2,0	0,0	10,9	22,7	8,0	0,9	4	9	3,1	25	80	8
51	5,40		40	3	1	0,6	0,0	0,0	20	1	0	6,2	6,2	1	0,0	0,4	0,0	9,0	19,0	6,6	0,9	1	2	3,1	30	153	8
2.5	1,00		80	5	1	-0,2	0,0	0,0	20	0	0	6,2	6,2	1	0,0	-1,2	0,0	10,9	22,7	8,0	0,9	2	5	3,1	25	80	8
51	5,40		25	1	1	-0,6	0,0	0,0	20	1	0	6,2	6,2	1	0,0	1,6	0,0	10,9	22,7	8,0	0,9	3	7	3,1	25	80	8
52	5,40		40	3	1	0,7	0,0	0,0	21	1	0	4,6	6,2	1	0,0	0,0	0,0	9,0	19,0	6,6	0,9	0	0	3,1	30	153	8
2.5	1,00		80	5	1	-0,6	0,0	0,0	20	1	0	6,2	6,2	1	0,0	-1,6	0,0	10,9	22,7	8,0	0,9	3	7	3,1	25	80	8
52	5,40		25	1	1	0,8	0,0	0,0	21	1	0	3,1	6,2	1	0,0	1,1	0,0	10,9	22,7	8,0	0,9	2	5	3,1	25	80	8
53	5,40		40	3	1	0,8	0,0	0,0	21	1	0	3,1	6,2	1	0,0	-0,5	0,0	9,0	19,0	6,6	0,9	1	2	3,1	30	153	8
2.5	1,00		80	5	1	-1,3	0,0	0,0	20	1	0	6,2	6,2	1	0,0	-2,1	0,0	10,9	22,7	8,0	0,9	4	9	3,1	25	80	8
53	5,40		25	1	1	0,8	0,0	0,0	21	1	0	3,1	6,2	1	0,0	0,6	0,0	10,9	22,7	8,0	0,9	1	3	3,1	25	80	8
54	5,40		40	3	1	0,9	0,0	0,0	21	1	0	3,1	6,2	1	0,0	-1,0	0,0	9,0	19,0	6,6	0,9	2	5	3,1	30	153	8
2.5	1,00		80	5	1	-2,5	0,0	0,0	20	3	1	6,2	6,2	1	0,0	-2,7	0,0	10,9	22,7	8,0	0,9	5	12	3,1	25	80	8
54	5,40		25	1	1	-0,7	0,0	0,0	21	1	0	6,2	3,1	1	0,0	1,3	0,0	10,9	22,7	8,0	0,9	2	6	3,1	25	80	8
55	5,40		40	3	1	-1,1	0,0	0,0	21	1	0	6,2	3,1	1	0,0	-0,3	0,0	9,0	19,0	6,6	0,9	1	2	3,1	30	153	8
2.5	1,00		80	5	1	-1,8	0,0	0,0	21	2	1	6,2	3,1	1	0,0	-2,0	0,0	10,9	22,7	8,0	0,9	4	9	3,1	25	80	8
55	5,40		25	1	1	-1,8	0,0	0,0	20	2	1	6,2	6,2	1	0,0	2,2	0,0	10,9	22,7	8,0	0,9	4	10	3,1	25	80	8
56	5,40		40	3	1	-1,3	0,0	0,0	15	3	1	3,1	6,2	1	0,0	0,7	0,0	9,0	19,0	6,6	0,9	1	4	3,1	30	123	8
2.5	1,00		80	5	1	0,5	0,0	0,0	21	0	0	3,1	6,2	1	0,0	-0,8	0,0	10,9	22,7	8,0	0,9	1	3	3,1	25	80	8
56	5,40		25	1	1	-0,2	0,0	0,0	20	0	0	6,2	6,2	1	0,0	1,2	0,0	10,9	22,7	8,0	0,9	2	5	3,1	25	80	8

STAMPA PROGETTO S.L.U. - AZIONI S.L.V. - ELEVAZIONE

Filo Iniz Fin. Ctgθ	Quota Iniz. Final AmpC	Trat	Sez Bas Alt	Conc	VERIFICA A PRESSO-FLESSIONE Comb	M Exd (t*m)	M Eyd (t*m)	N Ed (t)	x/ /d	εf% 100	εc% 100	Area cmq sup	inf	VERIFICA A TAGLIO E TORSIONE Comb	V Exd (t)	V Eyd (t)	T Sdu (t*m)	V Rxd (t)	V Ryd (t)	TRd (t*m)	TRld (t*m)	Coe Cls	Coe Sta	ALon cmq	Staffe Pas	Lun	Fi
57	5,40		40	3	1	0,4	0,0	0,0	20	0	0	6,2	6,2	1	0,0	-0,4	0,0	9,0	19,0	6,6	0,9	1	2	3,1	30	133	8
2.5	1,00		80	5	1	-1,3	0,0	0,0	20	1	0	6,2	6,2	1	0,0	-1,9	0,0	10,9	22,7	8,0	0,9	4	8	3,1	25	80	8
57	5,40		25	1	1	-1,3	0,0	0,0	20	1	0	6,2	6,2	1	0,0	2,2	0,0	10,9	22,7	8,0	0,9	4	10	3,1	25	80	8
58	5,40		40	3	1	1,0	0,0	0,0	21	1	0	3,1	6,2	1	0,0	0,5	0,0	9,0	19,0	6,6	0,9	1	3	3,1	30	173	8
2.5	1,00		80	5	1	1,0	0,0	0,0	21	1	0	3,1	6,2	1	0,0	-1,3	0,0	10,9	22,7	8,0	0,9	2	6	3,1	25	80	8
59	5,40		25	1	1	-3,0	0,0	0,0	20	3	1	6,2	6,2	1	0,0	8,0	0,0	10,9	22,7	8,0	0,9	15	35	3,1	25	80	8
60	5,40		40	3	1	6,9	0,0	0,0	22	8	2	3,1	6,2	1	0,0	-0,9	0,0	9,0	19,0	6,6	0,9	2	5	3,1	30	388	8
2.5	1,00		80	5	1	-7,7	0,0	0,0	21	8	2	6,2	6,2	1	0,0	-9,7	0,0	10,9	22,7	8,0	0,9	18	43	3,1	25	80	8
60	5,40		25	1	1	-6,7	0,0	0,0	21	7	2	6,2	6,2	1	0,0	6,7	0,0	10,9	22,7	8,0	0,9	13	29	3,1	25	80	8
61	5,40		40	3	1	-5,1	0,0	0,0	21	5	2	6,2	6,2	1	0,0	2,1	0,0	9,0	19,0	6,6	0,9	4	11	3,1	30	123	8
2.5	1,00		80	5	1	-0,6	0,0	0,0	20	1	0	6,2	6,2	1	0,0	-2,4	0,0	10,9	22,7	8,0	0,9	4	11	3,1	25	80	8
61	5,40		25	1	1	1,2	0,0	0,0	20	1	0	6,2	6,2	1	0,0	1,7	0,0	10,9	22,7	8,0	0,9	3	8	3,1	25	80	8
62	5,40		40	3	1	1,5	0,0	0,0	21	2	0	3,1	6,2	1	0,0	0,1	0,0	9,0	19,0	6,6	0,9	0	0	3,1	30	163	8
2.5	1,00		80	5	1	1,3	0,0	0,0	21	1	0	3,1	6,2	1	0,0	-1,6	0,0	10,9	22,7	8,0	0,9	3	7	3,1	25	80	8
62	5,40		25	1	1	0,3	0,0	0,0	20	0	0	6,2	6,2	1	0,0	-1,6	0,0	10,9	22,7	8,0	0,9	3	7	3,1	25	80	8
63	5,40		40	3	1	-4,3	0,0	0,0	20	5	1	6,2	6,2	1	0,0	-2,6	0,0	10,9	22,7	8,0	0,9	5	11	3,1	25	22	8
2.5	1,00		80	5	1	-4,3	0,0	0,0	20	5	1	6,2	6,2	1	0,0	-3,5	0,0	10,9	22,7	8,0	0,9	7	15	3,1	25	80	8
63	5,40		25	1	1	-4,2	0,0	0,0	20	5	1	6,2	6,2	1	0,0	5,1	0,0	10,9	22,7	8,0	0,9	9	22	3,1	25	80	8
64	5,40		40	3	1	1,4	0,0	0,0	20	2	0	6,2	6,2	1	0,0	1,3	0,0	9,0	19,0	6,6	0,9	2	7	3,1	30	172	8
2.5	1,00		80	5	1	-0,1	0,0	0,0	20	0	0	6,2	6,2	1	0,0	-2,6	0,0	10,9	22,7	8,0	0,9	5	12	3,1	25	80	8
64	5,40		25	1	1	0,6	0,0	0,0	21	1	0	3,1	6,2	1	0,0	0,9	0,0	10,9	22,7	8,0	0,9	2	4	3,1	25	80	8
65	5,40		40	3	1	0,6	0,0	0,0	21	1	0	3,1	6,2	1	0,0	-0,7	0,0	9,0	19,0	6,6	0,9	1	4	3,1	30	143	8
2.5	1,00		80	5	1	-1,9	0,0	0,0	20	2	1	6,2	6,2	1	0,0	-2,3	0,0	10,9	22,7	8,0	0,9	4	10	3,1	25	80	8
65	5,40		25	1	1	-1,2	0,0	0,0	20	1	0	6,2	6,2	1	0,0	1,7	0,0	10,9	22,7	8,0	0,9	3	7	3,1	25	80	8
66	5,40		40	3	1	0,2	0,0	0,0	20	0	0	6,2	6,2	1	0,0	0,1	0,0	9,0	19,0	6,6	0,9	0	1	3,1	30	153	8
2.5	1,00		80	5	1	-0,9	0,0	0,0	20	1	0	6,2	6,2	1	0,0	-1,6	0,0	10,9	22,7	8,0	0,9	3	7	3,1	25	80	8
66	5,40		25	1	1	-1,0	0,0	0,0	20	1	0	6,2	6,2	1	0,0	1,7	0,0	10,9	22,7	8,0	0,9	3	8	3,1	25	80	8
67	5,40		40	3	1	0,4	0,0	0,0	21	0	0	4,6	6,2	1	0,0	0,1	0,0	9,0	19,0	6,6	0,9	0	1	3,1	30	153	8
2.5	1,00		80	5	1	-0,7	0,0	0,0	20	1	0	6,2	6,2	1	0,0	-1,5	0,0	10,9	22,7	8,0	0,9	3	7	3,1	25	80	8
67	5,40		25	1	1	-0,8	0,0	0,0	20	1	0	6,2	6,2	1	0,0	1,6	0,0	10,9	22,7	8,0	0,9	3	7	3,1	25	80	8
68	5,40		40	3	1	0,5	0,0	0,0	21	1	0	4,6	6,2	1	0,0	0,0	0,0	9,0	19,0	6,6	0,9	0	0	3,1	30	153	8
2.5	1,00		80	5	1	-0,8	0,0	0,0	20	1	0	6,2	6,2	1	0,0	-1,6	0,0	10,9	22,7	8,0	0,9	3	7	3,1	25	80	8
68	5,40		25	1	1	-0,8	0,0	0,0	20	1	0	6,2	6,2	1	0,0	1,6	0,0	10,9	22,7	8,0	0,9	3	7	3,1	25	80	8
69	5,40		40	3	1	0,4	0,0	0,0	21	0	0	4,6	6,2	1	0,0	0,0	0,0	9,0	19,0	6,6	0,9	0	0	3,1	30	153	8
2.5	1,00		80	5	1	-0,9	0,0	0,0	20	1	0	6,2	6,2	1	0,0	-1,7	0,0	10,9	22,7	8,0	0,9	3	7	3,1	25	80	8
69	5,40		25	1	1	-0,8	0,0	0,0	20	1	0	6,2	6,2	1	0,0	1,6	0,0	10,9	22,7	8,0	0,9	3	7	3,1	25	80	8
70	5,40		40	3	1	0,4	0,0	0,0	21	0	0	4,6	6,2	1	0,0	0,0	0,0	9,0	19,0	6,6	0,9	0	0	3,1	30	153	8
2.5	1,00		80	5	1	-0,9	0,0	0,0	20	1	0	6,2	6,2	1	0,0	-1,6	0,0	10,9	22,7	8,0	0,9	3	7	3,1	25	80	8
70	5,40		25	1	1	-0,8	0,0	0,0	20	1	0	6,2	6,2	1	0,0	1,5	0,0	10,9	22,7	8,0	0,9	3	7	3,1	25	80	8
71	5,40		40	3	1	0,3	0,0	0,0	21	0	0	4,6	6,2	1	0,0	0,0	0,0	9,0	19,0	6,6	0,9	0	0	3,1	30	133	8
2.5	1,00		80	5	1	-0,8	0,0	0,0	20	1	0	6,2	6,2	1	0,0	-1,5	0,0	10,9	22,7	8,0	0,9	3	7	3,1	25	80	8
71	5,40		25	1	1	-0,7	0,0	0,0	20	1	0	6,2	6,2	1	0,0	1,5	0,0	10,9	22,7	8,0	0,9	3	6	3,1	25	80	8
72	5,40		40	3	1	0,3	0,0	0,0	20	0	0	6,2	6,2	1	0,0	-0,1	0,0	9,0	19,0	6,6	0,9	0	1	3,1	30	153	8
2.5	1,00		80	5	1	-1,2	0,0	0,0	20	1	0	6,2	6,2	1	0,0	-1,8	0,0	10,9	22,7	8,0	0,9	3	8	3,1	25	80	8
72	5,40		25	1	1	-1,5	0,0	0,0	21	2	0	6,2	3,1	1	0,0	1,7	0,0	10,9	22,7	8,0	0,9	3	8	3,1	25	80	8
73	5,40		40	3	1	-0,9	0,0	0,0	21	1	0	6,2	3,1	1	0,0	0,1	0,0	9,0	19,0	6,6	0,9	0	1	3,1	30	153	8
2.5	1,00		80	5	1	-1,2	0,0	0,0	21	1	0	6,2	3,1	1	0,0	-1,5	0,0	10,9	22,7	8,0	0,9	3	7	3,1	25	80	8
73	5,40		25	1	1	-3,9	0,0	0,0	20	4	1	6,2	6,2	1	0,0	3,8	0,0	10,9	22,7	8,0	0,9	7	17	3,1	25	80	8
74	5,40		40	3	1	2,7	0,0	0,0	22	3	1	3,1	6,2	1	0,0	2,2	0,0	9,0	19,0	6,6	0,9	4	12	3,1	30	153	8
2.5	1,00		80	5	1	3,0	0,0	0,0	22	3	1	3,1	6,2	1	0,0	0,6	0,0	10,9	22,7	8,0	0,9	1	3	3,1	25	80	8
75	5,40		25	1	1	3,5	0,0	0,0	22	4	1	3,1	6,2	1	0,0	-0,8	0,0	10,9	22,7	8,0	0,9	2	4	3,1	25	80	8
76	5,40		40	3	1	3,1	0,0	0,0	22	3	1	3,1	6,2	1	0,0	-2,4	0,0	9,0	19,0	6,6	0,9	5	13	3,1	30	153	8
2.5	1,00		80	5	1	-4,2	0,0	0,0	20	5	1	6,2	6,2	1	0,0	-4,1	0,0	10,9	22,7	8,0	0,9	8	18	3,1	25	80	8
76	5,40		25	1	1	-0,9	0,0	0,0	21	1	0	6,2	3,1	1	0,0	1,3	0,0	10,9	22,7	8,0	0,9	2	6	3,1	25	80	8
77	5,40		40	3	1	-1,2	0,0	0,0	21	1	0	6,2	3,1	1	0,0	-0,3	0,0	9,0	19,0	6,6	0,9	1	1	3,1	30	153	8
2.5	1,00		80	5	1	-1,8	0,0	0,0	21	2	1	6,2	3,1	1	0,0	-1,9	0,0	10,9	22,7	8,0	0,9	4	8	3,1	25	80	8
77	5,40		25	1	1	-1,0	0,0	0,0	20	1	0	6,2	6,2	1	0,0	1,6	0,0	10,9	22,7	8,0	0,9	3	7	3,1	25	80	8
78	5,40		40	3	1	0,3	0,0	0,0	21	0	0	4,6	6,2	1	0,0	0,0	0,0	9,0	19,0	6,6	0,9	0	0	3,1	30	153	8
2.5	1,00		80	5	1	-1,0	0,0	0,0	20	1	0	6,2	6,2	1	0,0	-1,6	0,0	10,9	22,7	8,0	0,9	3	7	3,1	25	80	8
78	5,40		25	1	1	-0,7	0,0	0,0	20	1	0	6,2	6,2	1	0,0	1,5	0,0	10,9	22,7	8,0	0,9	3	7	3,1	25	80	8
79	5,40		40	3	1	0,4	0,0	0,0	21	0	0	4,6	6,2	1	0,0	0,0	0,0	9,0	19,0	6,6	0,9	0	0	3,1	30	123	8
2.5	1,00		80	5	1	-0,6	0,0	0,0	20	1	0	6,2	6,2	1	0,0	-1,4	0,0	10,9	22,7	8,0	0,9	3	6	3,1	25	80	8
79	5,40		25	1	1	-0,3	0,0	0,0	20	0	0	6,2	6,2	1	0,0	1,1	0,0	10,9	22,7	8,0	0,9	2	5	3,1	25	80	8
80	5,40		40	3	1	0,3	0,0	0,0	20	0	0	6,2	6,2	1	0,0	-0,4	0,0	9,0	19,0	6,6	0,9	1	2	3,1	30	133	8
2.5	1,00		80	5	1	-1,5	0,0	0,0	20	2	0	6,2	6,2	1	0,0	-1,9	0,0	10,9	22,7	8,0	0,9	4	8	3,1	25	80	8

STAMPA PROGETTO S.L.U. - AZIONI S.L.V. - ELEVAZIONE

Filo Iniz Fin. Ctgθ	Quota Iniz. Final AmpC	Trat	Sez Bas Alt	Conc	VERIFICA A PRESSO-FLESSIONE Comb	M Exd (t*m)	M Eyd (t*m)	N Ed (t)	x/ /d	εf% 100	εc% 100	Area cmq sup	inf	VERIFICA A TAGLIO E TORSIONE Comb	V Exd (t)	V Eyd (t)	T Sdu (t*m)	V Rxd (t)	V Ryd (t)	TRd (t*m)	TRld (t*m)	Coe Cls	Coe Sta	ALon cmq	Staffe Pas	Lun	Fi
80	5,40		25	1	1	-1,4	0,0	0,0	20	1	0	6,2	6,2	1	0,0	2,2	0,0	10,9	22,7	8,0	0,9	4	10	3,1	25	80	8
81	5,40		40	3	1	1,0	0,0	0,0	21	1	0	3,1	6,2	1	0,0	0,5	0,0	9,0	19,0	6,6	0,9	1	3	3,1	30	173	8
2.5	1,00		80	5	1	1,0	0,0	0,0	21	1	0	3,1	6,2	1	0,0	-1,2	0,0	10,9	22,7	8,0	0,9	2	5	3,1	25	80	8
82	5,40		25	1	1	-3,6	0,0	0,0	20	4	1	6,2	6,2	1	0,0	8,9	0,0	10,9	22,7	8,0	0,9	17	39	3,1	25	80	8
83	5,40		40	3	1	7,6	0,0	0,0	22	8	2	3,1	6,2	1	0,0	-0,8	0,0	9,0	19,0	6,6	0,9	1	4	3,1	30	388	8
2.5	1,00		80	5	1	-7,7	0,0	0,0	21	8	2	6,2	6,2	1	0,0	-10,4	0,0	10,9	22,7	8,0	0,9	19	46	3,1	25	80	8
83	5,40		25	1	1	-6,4	0,0	0,0	22	7	2	6,2	3,1	1	0,0	6,2	0,0	10,9	22,7	8,0	0,9	12	27	3,1	25	80	8
84	5,40		40	3	1	-4,9	0,0	0,0	22	5	2	6,2	3,1	1	0,0	1,1	0,0	9,0	19,0	6,6	0,9	2	6	3,1	30	123	8
2.5	1,00		80	5	1	-3,0	0,0	0,0	22	3	1	6,2	3,1	1	0,0	-3,8	0,0	10,9	22,7	8,0	0,9	7	17	3,1	25	80	8
84	5,40		25	1	1	-2,6	0,0	0,0	20	3	1	6,2	6,2	1	0,0	5,2	0,0	10,9	22,7	8,0	0,9	10	23	3,1	25	80	8
85	5,40		40	3	1	3,3	0,0	0,0	22	4	1	3,1	6,2	1	0,0	-0,5	0,0	9,0	19,0	6,6	0,9	1	3	3,1	30	345	8
2.5	1,00		80	5	1	-5,3	0,0	0,0	21	6	2	6,2	6,2	1	0,0	-6,2	0,0	10,9	22,7	8,0	0,9	12	27	3,1	25	80	8
85	5,40		25	1	1	-3,9	0,0	0,0	20	4	1	6,2	6,2	1	0,0	4,8	0,0	10,9	22,7	8,0	0,9	9	21	3,1	25	80	8
86	5,40		40	3	1	0,6	0,0	0,0	20	1	0	6,2	6,2	1	0,0	0,7	0,0	9,0	19,0	6,6	0,9	1	4	3,1	30	172	8
2.5	1,00		80	5	1	-1,8	0,0	0,0	20	2	1	6,2	6,2	1	0,0	-3,5	0,0	10,9	22,7	8,0	0,9	7	15	3,1	25	80	8
86	5,40		25	1	1	-1,2	0,0	0,0	20	1	0	6,2	6,2	1	0,0	1,8	0,0	10,9	22,7	8,0	0,9	3	8	3,1	25	80	8
87	5,40		40	3	1	0,2	0,0	0,0	20	0	0	6,2	6,2	1	0,0	0,0	0,0	9,0	19,0	6,6	0,9	0	0	3,1	30	153	8
2.5	1,00		80	5	1	-1,3	0,0	0,0	20	1	0	6,2	6,2	1	0,0	-1,8	0,0	10,9	22,7	8,0	0,9	3	8	3,1	25	80	8
87	5,40		25	1	1	-0,9	0,0	0,0	20	1	0	6,2	6,2	1	0,0	1,8	0,0	10,9	22,7	8,0	0,9	3	8	3,1	25	80	8
88	5,40		40	3	1	0,5	0,0	0,0	21	1	0	3,1	6,2	1	0,0	-0,1	0,0	9,0	19,0	6,6	0,9	0	0	3,1	30	173	8
2.5	1,00		80	5	1	-1,3	0,0	0,0	20	1	0	6,2	6,2	1	0,0	-2,0	0,0	10,9	22,7	8,0	0,9	4	9	3,1	25	80	8
88	5,40		25	1	1	-1,1	0,0	0,0	20	1	0	6,2	6,2	1	0,0	1,9	0,0	10,9	22,7	8,0	0,9	4	8	3,1	25	80	8
89	5,40		40	3	1	0,5	0,0	0,0	21	1	0	3,1	6,2	1	0,0	0,0	0,0	9,0	19,0	6,6	0,9	0	0	3,1	30	173	8
2.5	1,00		80	5	1	-1,1	0,0	0,0	20	1	0	6,2	6,2	1	0,0	-1,9	0,0	10,9	22,7	8,0	0,9	4	9	3,1	25	80	8
89	5,40		25	1	1	-1,0	0,0	0,0	20	1	0	6,2	6,2	1	0,0	1,9	0,0	10,9	22,7	8,0	0,9	4	8	3,1	25	80	8
90	5,40		40	3	1	0,5	0,0	0,0	21	1	0	3,1	6,2	1	0,0	0,0	0,0	9,0	19,0	6,6	0,9	0	0	3,1	30	173	8
2.5	1,00		80	5	1	-1,1	0,0	0,0	20	1	0	6,2	6,2	1	0,0	-2,0	0,0	10,9	22,7	8,0	0,9	4	9	3,1	25	80	8
90	5,40		25	1	1	-1,0	0,0	0,0	20	1	0	6,2	6,2	1	0,0	1,9	0,0	10,9	22,7	8,0	0,9	4	8	3,1	25	80	8
91	5,40		40	3	1	0,5	0,0	0,0	21	1	0	3,1	6,2	1	0,0	0,0	0,0	9,0	19,0	6,6	0,9	0	0	3,1	30	173	8
2.5	1,00		80	5	1	-1,2	0,0	0,0	20	1	0	6,2	6,2	1	0,0	-2,0	0,0	10,9	22,7	8,0	0,9	4	9	3,1	25	80	8
91	5,40		25	1	1	-1,0	0,0	0,0	20	1	0	6,2	6,2	1	0,0	1,9	0,0	10,9	22,7	8,0	0,9	4	8	3,1	25	80	8
92	5,40		40	3	1	0,6	0,0	0,0	21	1	0	3,1	6,2	1	0,0	0,0	0,0	9,0	19,0	6,6	0,9	0	0	3,1	30	173	8
2.5	1,00		80	5	1	-1,0	0,0	0,0	20	1	0	6,2	6,2	1	0,0	-1,9	0,0	10,9	22,7	8,0	0,9	4	8	3,1	25	80	8
92	5,40		25	1	1	-0,9	0,0	0,0	20	1	0	6,2	6,2	1	0,0	1,8	0,0	10,9	22,7	8,0	0,9	3	8	3,1	25	80	8
93	5,40		40	3	1	0,4	0,0	0,0	21	0	0	4,6	6,2	1	0,0	0,0	0,0	9,0	19,0	6,6	0,9	0	0	3,1	30	153	8
2.5	1,00		80	5	1	-1,1	0,0	0,0	20	1	0	6,2	6,2	1	0,0	-1,9	0,0	10,9	22,7	8,0	0,9	3	8	3,1	25	80	8
93	5,40		25	1	1	-0,9	0,0	0,0	20	1	0	6,2	6,2	1	0,0	1,8	0,0	10,9	22,7	8,0	0,9	3	8	3,1	25	80	8
94	5,40		40	3	1	0,4	0,0	0,0	20	0	0	6,2	6,2	1	0,0	-0,1	0,0	9,0	19,0	6,6	0,9	0	1	3,1	30	173	8
2.5	1,00		80	5	1	-1,5	0,0	0,0	20	2	0	6,2	6,2	1	0,0	-2,1	0,0	10,9	22,7	8,0	0,9	4	9	3,1	25	80	8
94	5,40		25	1	1	-1,8	0,0	0,0	21	2	1	6,2	3,1	1	0,0	2,0	0,0	10,9	22,7	8,0	0,9	4	9	3,1	25	80	8
95	5,40		40	3	1	-1,0	0,0	0,0	21	1	0	6,2	3,1	1	0,0	0,1	0,0	9,0	19,0	6,6	0,9	0	1	3,1	30	173	8
2.5	1,00		80	5	1	-1,5	0,0	0,0	21	2	0	6,2	3,1	1	0,0	-1,8	0,0	10,9	22,7	8,0	0,9	3	8	3,1	25	80	8
95	5,40		25	1	1	-3,0	0,0	0,0	20	3	1	6,2	6,2	1	0,0	3,2	0,0	10,9	22,7	8,0	0,9	6	14	3,1	25	80	8
96	5,40		40	3	1	1,6	0,0	0,0	21	2	0	4,6	6,2	1	0,0	1,3	0,0	9,0	19,0	6,6	0,9	3	7	3,1	30	173	8
2.5	1,00		80	5	1	1,5	0,0	0,0	21	2	0	3,1	6,2	1	0,0	-0,6	0,0	10,9	22,7	8,0	0,9	1	3	3,1	25	80	8
96	5,40		25	1	1	-0,1	0,0	0,0	20	0	0	6,2	6,2	1	0,0	1,8	0,0	10,9	22,7	8,0	0,9	3	8	3,1	25	80	8
97	5,40		40	3	1	1,3	0,0	0,0	21	1	0	3,1	6,2	1	0,0	-0,1	0,0	9,0	19,0	6,6	0,9	0	0	3,1	30	173	8
2.5	1,00		80	5	1	-0,4	0,0	0,0	20	0	0	6,2	6,2	1	0,0	-2,0	0,0	10,9	22,7	8,0	0,9	4	9	3,1	25	80	8
97	5,40		25	1	1	1,6	0,0	0,0	21	2	0	3,1	6,2	1	0,0	0,6	0,0	10,9	22,7	8,0	0,9	1	2	3,1	25	80	8
98	5,40		40	3	1	1,7	0,0	0,0	21	2	1	3,1	6,2	1	0,0	-1,3	0,0	9,0	19,0	6,6	0,9	3	7	3,1	30	173	8
2.5	1,00		80	5	1	-3,1	0,0	0,0	20	3	1	6,2	6,2	1	0,0	-3,3	0,0	10,9	22,7	8,0	0,9	6	15	3,1	25	80	8
98	5,40		25	1	1	-1,3	0,0	0,0	21	1	0	6,2	3,1	1	0,0	1,8	0,0	10,9	22,7	8,0	0,9	3	8	3,1	25	80	8
99	5,40		40	3	1	-1,0	0,0	0,0	21	1	0	6,2	3,1	1	0,0	-0,1	0,0	9,0	19,0	6,6	0,9	0	1	3,1	30	173	8
2.5	1,00		80	5	1	-1,9	0,0	0,0	21	2	1	6,2	3,1	1	0,0	-2,1	0,0	10,9	22,7	8,0	0,9	4	9	3,1	25	80	8
99	5,40		25	1	1	-1,4	0,0	0,0	20	1	0	6,2	6,2	1	0,0	2,0	0,0	10,9	22,7	8,0	0,9	4	9	3,1	25	80	8
100	5,40		40	3	1	0,4	0,0	0,0	21	0	0	3,1	6,2	1	0,0	0,1	0,0	9,0	19,0	6,6	0,9	0	1	3,1	30	173	8
2.5	1,00		80	5	1	-1,0	0,0	0,0	20	1	0	6,2	6,2	1	0,0	-1,8	0,0	10,9	22,7	8,0	0,9	3	8	3,1	25	80	8
100	5,40		25	1	1	-0,9	0,0	0,0	20	1	0	6,2	6,2	1	0,0	1,8	0,0	10,9	22,7	8,0	0,9	3	8	3,1	25	80	8
101	5,40		40	3	1	0,5	0,0	0,0	21	1	0	4,6	6,2	1	0,0	0,0	0,0	9,0	19,0	6,6	0,9	0	0	3,1	30	143	8
2.5	1,00		80	5	1	-0,8	0,0	0,0	20	1	0	6,2	6,2	1	0,0	-1,7	0,0	10,9	22,7	8,0	0,9	3	8	3,1	25	80	8
101	5,40		25	1	1	-0,5	0,0	0,0	20	1	0	6,2	6,2	1	0,0	1,2	0,0	10,9	22,7	8,0	0,9	2	5	3,1	25	80	8
102	5,40		40	3	1	-1,4	0,0	0,0	21	2	0	6,2	3,1	1	0,0	-0,5	0,0	9,0	19,0	6,6	0,9	1	3	3,1	30	153	8
2.5	1,00		80	5	1	-2,3	0,0	0,0	21	2	1	6,2	3,1	1	0,0	-2,4	0,0	10,9	22,7	8,0	0,9	4	10	3,1	25	80	8
102	5,40		25	1	1	-2,5	0,0	0,0	20	3	1	6,2	6,2	1	0,0	3,0	0,0	10,9	22,7	8,0	0,9	6	13	3,1	25	80	8
103	5,40		40	3	1	1,4	0,0	0,0	21	2	0	3,1	6,2	1	0,0	1,0	0,0	9,0	19,0	6,6	0,9	2	5	3,1	30	183	8
2.5	1,00		80	5	1	1,4	0,0	0,0	21	2	0	3,1	6,2	1	0,0	-1,0	0,0	10,9	22,7	8,0	0,9	2	4	3,1	25	80	8

STAMPA PROGETTO S.L.U. - AZIONI S.L.V. - ELEVAZIONE

Filo Iniz Fin. Ctgθ	Quota Iniz. Final AmpC	Trat	Sez Bas Alt	Conc	VERIFICA A PRESSO-FLESSIONE Comb	M Exd (t*m)	M Eyd (t*m)	N Ed (t)	x/ /d	εf% 100	εc% 100	Area cmq sup	inf	VERIFICA A TAGLIO E TORSIONE Comb	V Exd (t)	V Eyd (t)	T Sdu (t*m)	V Rxd (t)	V Ryd (t)	TRd (t*m)	TRld (t*m)	Coe Cls	Coe Sta	ALon cmq	Staffe Pas	Lun	Fi
104	5,40		25	1	1	-3,5	0,0	0,0	20	4	1	6,2	6,2	1	0,0	9,0	0,0	10,9	22,7	8,0	0,9	17	39	3,1	25	80	8
105	5,40		40	3	1	7,8	0,0	0,0	22	9	3	3,1	6,2	1	0,0	-0,7	0,0	9,0	19,0	6,6	0,9	1	4	3,1	30	388	8
2.5	1,00		80	5	1	-7,5	0,0	0,0	21	8	2	6,2	6,2	1	0,0	-10,4	0,0	10,9	22,7	8,0	0,9	19	46	3,1	25	80	8
105	5,40		25	1	1	-6,1	0,0	0,0	22	7	2	6,2	3,1	1	0,0	5,1	0,0	10,9	22,7	8,0	0,9	10	22	3,1	25	80	8
106	5,40		40	3	1	-4,9	0,0	0,0	22	5	2	6,2	3,1	1	0,0	0,0	0,0	9,0	19,0	6,6	0,9	0	0	3,1	30	123	8
2.5	1,00		80	5	1	-5,8	0,0	0,0	22	6	2	6,2	3,1	1	0,0	-4,9	0,0	10,9	22,7	8,0	0,9	9	22	3,1	25	80	8
106	5,40		25	1	1	-6,2	0,0	0,0	21	7	2	6,2	6,2	1	0,0	9,5	0,0	10,9	22,7	8,0	0,9	18	42	3,1	25	80	8
107	5,40		40	3	1	6,6	0,0	0,0	22	7	2	3,1	6,2	1	0,0	0,6	0,0	9,0	19,0	6,6	0,9	1	3	3,1	30	345	8
2.5	1,00		80	5	1	-3,2	0,0	0,0	20	4	1	6,2	6,2	1	0,0	-8,3	0,0	10,9	22,7	8,0	0,9	16	37	3,1	25	80	8
108	5,40		25	1	1	-4,2	0,0	0,0	20	5	1	6,2	6,2	1	0,0	10,1	0,0	10,9	22,7	8,0	0,9	19	45	3,1	25	80	8
109	5,40		40	3	1	8,6	0,0	0,0	22	9	3	3,1	6,2	1	0,0	-0,8	0,0	9,0	19,0	6,6	0,9	1	4	3,1	30	388	8
2.5	1,00		80	5	1	-8,5	0,0	0,0	21	9	3	6,2	6,2	1	0,0	-11,7	0,0	10,9	22,7	8,0	0,9	22	51	3,1	25	80	8
109	5,40		25	1	1	-6,9	0,0	0,0	22	8	2	6,2	3,1	1	0,0	5,8	0,0	10,9	22,7	8,0	0,9	11	26	3,1	25	80	8
110	5,40		40	3	1	-5,6	0,0	0,0	22	6	2	6,2	3,1	1	0,0	0,1	0,0	9,0	19,0	6,6	0,9	0	0	3,1	30	123	8
2.5	1,00		80	5	1	-6,4	0,0	0,0	22	7	2	6,2	3,1	1	0,0	-5,5	0,0	10,9	22,7	8,0	0,9	10	24	3,1	25	80	8
110	5,40		25	1	1	-6,9	0,0	0,0	21	7	2	6,2	6,2	1	0,0	10,7	0,0	10,9	22,7	8,0	0,9	20	47	3,1	25	80	8
111	5,40		40	3	1	7,4	0,0	0,0	22	8	2	3,1	6,2	1	0,0	0,6	0,0	9,0	19,0	6,6	0,9	1	3	3,1	30	345	8
2.5	1,00		80	5	1	-3,8	0,0	0,0	20	4	1	6,2	6,2	1	0,0	-9,5	0,0	10,9	22,7	8,0	0,9	18	42	3,1	25	80	8
112	5,40		25	1	1	-0,8	0,0	0,0	20	1	0	6,2	6,2	1	0,0	6,5	0,0	10,9	22,7	8,0	0,9	12	29	3,1	25	80	8
113	5,40		40	3	1	6,6	0,0	0,0	22	7	2	3,1	6,2	1	0,0	-1,4	0,0	9,0	19,0	6,6	0,9	3	7	3,1	30	388	8
2.5	1,00		80	5	1	-8,4	0,0	0,0	21	9	3	6,2	6,2	1	0,0	-9,3	0,0	10,9	22,7	8,0	0,9	17	41	3,1	25	80	8
113	5,40		25	1	1	-6,1	0,0	0,0	22	7	2	6,2	3,1	1	0,0	4,3	0,0	10,9	22,7	8,0	0,9	8	19	3,1	25	80	8
114	5,40		40	3	1	-5,1	0,0	0,0	22	6	2	6,2	3,1	1	0,0	0,1	0,0	9,0	19,0	6,6	0,9	0	1	3,1	30	123	8
2.5	1,00		80	5	1	-5,6	0,0	0,0	22	6	2	6,2	3,1	1	0,0	-3,9	0,0	10,9	22,7	8,0	0,9	7	17	3,1	25	80	8
114	5,40		25	1	1	-6,8	0,0	0,0	21	7	2	6,2	6,2	1	0,0	8,5	0,0	10,9	22,7	8,0	0,9	16	37	3,1	25	80	8
115	5,40		40	3	1	5,7	0,0	0,0	22	6	2	3,1	6,2	1	0,0	1,2	0,0	9,0	19,0	6,6	0,9	2	6	3,1	30	345	8
2.5	1,00		80	5	1	-0,9	0,0	0,0	20	1	0	6,2	6,2	1	0,0	-6,1	0,0	10,9	22,7	8,0	0,9	11	27	3,1	25	80	8
2	5,40		25	1	1	-5,5	0,0	0,0	21	6	2	6,2	6,2	1	0,0	10,3	0,0	10,9	22,7	8,0	0,9	19	45	3,1	25	80	8
5	5,40		40	3	1	7,6	0,0	0,0	22	8	2	3,1	6,2	1	0,0	0,0	0,0	9,0	19,0	6,6	0,9	0	0	3,1	30	354	8
2.5	1,00		80	5	1	-6,0	0,0	0,0	21	7	2	6,2	6,2	1	0,0	-10,5	0,0	10,9	22,7	8,0	0,9	20	46	3,1	25	80	8
3	5,40		25	1	1	4,2	0,0	0,0	22	5	1	3,1	6,2	1	0,0	5,1	0,0	10,9	22,7	8,0	0,9	10	23	3,1	25	80	8
6	5,40		40	3	1	5,5	0,0	0,0	22	6	2	3,1	6,2	1	0,0	-2,0	0,0	9,0	19,0	6,6	0,9	4	10	3,1	30	344	8
2.5	1,00		80	5	1	-9,0	0,0	0,0	21	10	3	6,2	6,2	1	0,0	-9,1	0,0	10,9	22,7	8,0	0,9	17	40	3,1	25	80	8
4	5,40		25	1	1	-5,7	0,0	0,0	22	6	2	6,2	3,1	1	0,0	4,0	0,0	10,9	22,7	8,0	0,9	8	18	3,1	25	80	8
29	5,40		40	3	1	-4,0	0,0	0,0	22	4	1	6,2	3,1	1	0,0	2,2	0,0	9,0	19,0	6,6	0,9	4	12	3,1	30	164	8
2.5	1,00		80	5	1	1,3	0,0	0,0	20	1	0	6,2	6,2	1	0,0	0,3	0,0	10,9	22,7	8,0	0,9	1	1	3,1	25	80	8
5	5,40		25	1	1	-4,0	0,0	0,0	22	4	1	6,2	3,1	1	0,0	2,3	0,0	10,9	22,7	8,0	0,9	4	10	3,1	25	80	8
30	5,40		40	3	1	-3,0	0,0	0,0	22	3	1	6,2	3,1	1	0,0	0,5	0,0	9,0	19,0	6,6	0,9	1	3	3,1	30	184	8
2.5	1,00		80	5	1	-2,2	0,0	0,0	21	2	1	6,2	3,1	1	0,0	-1,3	0,0	10,9	22,7	8,0	0,9	2	6	3,1	25	80	8
6	5,40		25	1	1	-4,7	0,0	0,0	22	5	2	6,2	3,1	1	0,0	3,0	0,0	10,9	22,7	8,0	0,9	6	13	3,1	25	80	8
31	5,40		40	3	1	-3,4	0,0	0,0	22	4	1	6,2	3,1	1	0,0	1,3	0,0	9,0	19,0	6,6	0,9	2	7	3,1	30	184	8
2.5	1,00		80	5	1	-0,4	0,0	0,0	21	0	0	6,2	3,1	1	0,0	-0,5	0,0	10,9	22,7	8,0	0,9	1	2	3,1	25	80	8
7	5,40		25	1	1	0,8	0,0	0,0	20	1	0	6,2	6,2	1	0,0	1,4	0,0	10,9	22,7	8,0	0,9	3	6	3,1	25	80	8
32	5,40		40	3	1	0,9	0,0	0,0	21	1	0	3,1	6,2	1	0,0	-0,4	0,0	9,0	19,0	6,6	0,9	1	2	3,1	30	174	8
2.5	1,00		80	5	1	-1,3	0,0	0,0	20	1	0	6,2	6,2	1	0,0	-2,1	0,0	10,9	22,7	8,0	0,9	4	9	3,1	25	80	8
8	5,40		25	1	1	-1,2	0,0	0,0	20	1	0	6,2	6,2	1	0,0	2,4	0,0	10,9	22,7	8,0	0,9	5	11	3,1	25	80	8
33	5,40		40	3	1	1,6	0,0	0,0	21	2	1	3,1	6,2	1	0,0	0,6	0,0	9,0	19,0	6,6	0,9	1	3	3,1	30	194	8
2.5	1,00		80	5	1	1,6	0,0	0,0	21	2	0	3,1	6,2	1	0,0	-1,3	0,0	10,9	22,7	8,0	0,9	2	6	3,1	25	80	8
9	5,40		25	1	1	-1,8	0,0	0,0	20	2	1	6,2	6,2	1	0,0	3,7	0,0	10,9	22,7	8,0	0,9	7	16	3,1	25	80	8
34	5,40		40	3	1	2,3	0,0	0,0	21	2	1	3,1	6,2	1	0,0	0,7	0,0	9,0	19,0	6,6	0,9	1	4	3,1	30	194	8
2.5	1,00		80	5	1	2,1	0,0	0,0	21	2	1	3,1	6,2	1	0,0	-2,2	0,0	10,9	22,7	8,0	0,9	4	10	3,1	25	80	8
10	5,40		25	1	1	-1,0	0,0	0,0	20	1	0	6,2	6,2	1	0,0	2,8	0,0	10,9	22,7	8,0	0,9	5	12	3,1	25	80	8
35	5,40		40	3	1	1,2	0,0	0,0	21	1	0	4,6	6,2	1	0,0	0,0	0,0	9,0	19,0	6,6	0,9	0	0	3,1	30	164	8
2.5	1,00		80	5	1	-1,1	0,0	0,0	20	1	0	6,2	6,2	1	0,0	-2,8	0,0	10,9	22,7	8,0	0,9	5	12	3,1	25	80	8
11	5,40		25	1	1	-3,3	0,0	0,0	20	4	1	6,2	6,2	1	0,0	6,0	0,0	10,9	22,7	8,0	0,9	11	26	3,1	25	80	8
42	5,40		40	3	1	5,2	0,0	0,0	22	6	2	3,1	6,2	1	0,0	-0,5	0,0	9,0	19,0	6,6	0,9	1	3	3,1	30	466	8
2.5	1,00		80	5	1	-6,9	0,0	0,0	21	7	2	6,2	6,2	1	0,0	-7,1	0,0	10,9	22,7	8,0	0,9	13	31	3,1	25	80	8
12	5,40		25	1	1	-5,0	0,0	0,0	21	5	1	6,2	6,2	1	0,0	8,7	0,0	10,9	22,7	8,0	0,9	16	38	3,1	25	80	8
43	5,40		40	3	1	7,6	0,0	0,0	22	8	2	3,1	6,2	1	0,0	-0,7	0,0	9,0	19,0	6,6	0,9	1	4	3,1	30	466	8
2.5	1,00		80	5	1	-9,7	0,0	0,0	21	11	3	6,2	6,2	1	0,0	-10,2	0,0	10,9	22,7	8,0	0,9	19	45	3,1	25	80	8
13	5,40		25	1	1	-4,8	0,0	0,0	21	5	1	6,2	6,2	1	0,0	8,7	0,0	10,9	22,7	8,0	0,9	16	38	3,1	25	80	8
44	5,40		40	3	1	7,7	0,0	0,0	22	8	2	3,1	6,2	1	0,0	-0,7	0,0	9,0	19,0	6,6	0,9	1	4	3,1	30	466	8
2.5	1,00		80	5	1	-9,7	0,0	0,0	21	11	3	6,2	6,2	1	0,0	-10,3	0,0	10,9	22,7	8,0	0,9	19	45	3,1	25	80	8
14	5,40		25	1	1	-4,8	0,0	0,0	21	5	1	6,2	6,2	1	0,0	8,7	0,0	10,9	22,7	8,0	0,9	16	38	3,1	25	80	8
45	5,40		40	3	1	7,7	0,0	0,0	22	8	2	3,1	6,2	1	0,0	-0,7	0,0	9,0	19,0	6,6	0,9	1	4	3,1	30	466	8

STAMPA PROGETTO S.L.U. - AZIONI S.L.V. - ELEVAZIONE

Filo Iniz Fin. Ctgθ	Quota Iniz. Final AmpC	Trat	Sez Bas Alt	Conc	VERIFICA A PRESSO-FLESSIONE Comb	M Exd (t*m)	M Eyd (t*m)	N Ed (t)	x/ /d	εf% 100	εc% 100	Area cmq sup	inf	VERIFICA A TAGLIO E TORSIONE Comb	V Exd (t)	V Eyd (t)	T Sdu (t*m)	V Rxd (t)	V Ryd (t)	TRd (t*m)	TRld (t*m)	Coe Cls	Coe Sta	ALon cmq	Staffe Pas	Lun	Fi
2.5	1,00		80	5	1	-9,7	0,0	0,0	21	11	3	6,2	6,2	1	0,0	-10,3	0,0	10,9	22,7	8,0	0,9	19	45	3,1	25	80	8
15	5,40		25	1	1	-4,8	0,0	0,0	21	5	1	6,2	6,2	1	0,0	8,7	0,0	10,9	22,7	8,0	0,9	16	38	3,1	25	80	8
46	5,40		40	3	1	7,7	0,0	0,0	22	8	2	3,1	6,2	1	0,0	-0,7	0,0	9,0	19,0	6,6	0,9	1	4	3,1	30	466	8
2.5	1,00		80	5	1	-9,7	0,0	0,0	21	11	3	6,2	6,2	1	0,0	-10,3	0,0	10,9	22,7	8,0	0,9	19	45	3,1	25	80	8
16	5,40		25	1	1	-4,7	0,0	0,0	21	5	1	6,2	6,2	1	0,0	8,5	0,0	10,9	22,7	8,0	0,9	16	37	3,1	25	80	8
47	5,40		40	3	1	7,5	0,0	0,0	22	8	2	3,1	6,2	1	0,0	-0,7	0,0	9,0	19,0	6,6	0,9	1	4	3,1	30	466	8
2.5	1,00		80	5	1	-9,6	0,0	0,0	21	10	3	6,2	6,2	1	0,0	-10,1	0,0	10,9	22,7	8,0	0,9	19	44	3,1	25	80	8
17	5,40		25	1	1	-4,7	0,0	0,0	21	5	1	6,2	6,2	1	0,0	8,5	0,0	10,9	22,7	8,0	0,9	16	38	3,1	25	80	8
48	5,40		40	3	1	7,5	0,0	0,0	22	8	2	3,1	6,2	1	0,0	-0,7	0,0	9,0	19,0	6,6	0,9	1	4	3,1	30	466	8
2.5	1,00		80	5	1	-9,5	0,0	0,0	21	10	3	6,2	6,2	1	0,0	-10,1	0,0	10,9	22,7	8,0	0,9	19	44	3,1	25	80	8
18	5,40		25	1	1	-5,0	0,0	0,0	21	5	1	6,2	6,2	1	0,0	8,7	0,0	10,9	22,7	8,0	0,9	16	38	3,1	25	80	8
49	5,40		40	3	1	7,6	0,0	0,0	22	8	2	3,1	6,2	1	0,0	-0,7	0,0	9,0	19,0	6,6	0,9	1	3	3,1	30	466	8
2.5	1,00		80	5	1	-9,6	0,0	0,0	21	10	3	6,2	6,2	1	0,0	-10,2	0,0	10,9	22,7	8,0	0,9	19	45	3,1	25	80	8
19	5,40		25	1	1	-5,1	0,0	0,0	21	6	2	6,2	6,2	1	0,0	8,7	0,0	10,9	22,7	8,0	0,9	16	38	3,1	25	80	8
50	5,40		40	3	1	7,6	0,0	0,0	22	8	2	3,1	6,2	1	0,0	-0,7	0,0	9,0	19,0	6,6	0,9	1	3	3,1	30	466	8
2.5	1,00		80	5	1	-9,6	0,0	0,0	21	10	3	6,2	6,2	1	0,0	-10,2	0,0	10,9	22,7	8,0	0,9	19	45	3,1	25	80	8
20	5,40		25	1	1	-4,8	0,0	0,0	21	5	1	6,2	6,2	1	0,0	8,5	0,0	10,9	22,7	8,0	0,9	16	37	3,1	25	80	8
51	5,40		40	3	1	7,2	0,0	0,0	22	8	2	3,1	6,2	1	0,0	-0,9	0,0	9,0	19,0	6,6	0,9	2	5	3,1	30	466	8
2.5	1,00		80	5	1	-10,8	0,0	0,0	21	12	3	6,2	6,2	1	0,0	-10,4	0,0	10,9	22,7	8,0	0,9	19	46	3,1	25	80	8
21	5,40		25	1	1	-4,9	0,0	0,0	21	5	1	6,2	6,2	1	0,0	8,5	0,0	10,9	22,7	8,0	0,9	16	38	3,1	25	80	8
52	5,40		40	3	1	7,1	0,0	0,0	22	8	2	3,1	6,2	1	0,0	-0,9	0,0	9,0	19,0	6,6	0,9	2	4	3,1	30	466	8
2.5	1,00		80	5	1	-10,7	0,0	0,0	21	12	3	6,2	6,2	1	0,0	-10,4	0,0	10,9	22,7	8,0	0,9	19	46	3,1	25	80	8
22	5,40		25	1	1	-5,5	0,0	0,0	21	6	2	6,2	6,2	1	0,0	8,9	0,0	10,9	22,7	8,0	0,9	16	39	3,1	25	80	8
53	5,40		40	3	1	7,4	0,0	0,0	22	8	2	3,1	6,2	1	0,0	-0,5	0,0	9,0	19,0	6,6	0,9	1	3	3,1	30	466	8
2.5	1,00		80	5	1	-9,4	0,0	0,0	21	10	3	6,2	6,2	1	0,0	-10,1	0,0	10,9	22,7	8,0	0,9	19	44	3,1	25	80	8
23	5,40		25	1	1	-3,7	0,0	0,0	20	4	1	6,2	6,2	1	0,0	6,1	0,0	10,9	22,7	8,0	0,9	11	27	3,1	25	80	8
54	5,40		40	3	1	5,1	0,0	0,0	22	6	2	3,1	6,2	1	0,0	-0,4	0,0	9,0	19,0	6,6	0,9	1	2	3,1	30	466	8
2.5	1,00		80	5	1	-6,7	0,0	0,0	21	7	2	6,2	6,2	1	0,0	-7,0	0,0	10,9	22,7	8,0	0,9	13	31	3,1	25	80	8
24	5,40		25	1	1	0,9	0,0	0,0	20	1	0	6,2	6,2	1	0,0	-5,1	0,0	10,9	22,7	8,0	0,9	10	23	3,1	25	45	8
25	5,40		40	3	1	-4,2	0,0	0,0	20	5	1	6,2	6,2	0	0,0	0,0	0,0	0,0	0,0	0,0	0,9	0	0	3,1	25	0	8
2.5	1,00		80	5	1	-4,2	0,0	0,0	20	5	1	6,2	6,2	1	0,0	-6,1	0,0	10,9	22,7	8,0	0,9	11	27	3,1	25	45	8
25	5,40		25	1	1	-3,8	0,0	0,0	20	4	1	6,2	6,2	1	0,0	4,9	0,0	10,9	22,7	8,0	0,9	9	21	3,1	25	80	8
55	5,40		40	3	1	2,1	0,0	0,0	21	2	1	3,1	6,2	1	0,0	0,1	0,0	9,0	19,0	6,6	0,9	0	0	3,1	30	317	8
2.5	1,00		80	5	1	-3,3	0,0	0,0	20	4	1	6,2	6,2	1	0,0	-4,7	0,0	10,9	22,7	8,0	0,9	9	21	3,1	25	80	8
26	5,40		25	1	1	-2,6	0,0	0,0	20	3	1	6,2	6,2	1	0,0	6,3	0,0	10,9	22,7	8,0	0,9	12	28	3,1	25	80	8
56	5,40		40	3	1	4,2	0,0	0,0	22	5	1	3,1	6,2	1	0,0	-0,5	0,0	9,0	19,0	6,6	0,9	1	3	3,1	30	307	8
2.5	1,00		80	5	1	-4,9	0,0	0,0	21	5	1	6,2	6,2	1	0,0	-7,2	0,0	10,9	22,7	8,0	0,9	13	32	3,1	25	80	8
27	5,40		25	1	1	-2,5	0,0	0,0	20	3	1	6,2	6,2	1	0,0	6,4	0,0	10,9	22,7	8,0	0,9	12	28	3,1	25	80	8
57	5,40		40	3	1	4,3	0,0	0,0	22	5	1	3,1	6,2	1	0,0	-0,6	0,0	9,0	19,0	6,6	0,9	1	3	3,1	30	307	8
2.5	1,00		80	5	1	-5,2	0,0	0,0	21	6	2	6,2	6,2	1	0,0	-7,6	0,0	10,9	22,7	8,0	0,9	14	33	3,1	25	80	8
28	5,40		25	1	1	-0,2	0,0	0,0	20	0	0	6,2	6,2	1	0,0	4,1	0,0	10,9	22,7	8,0	0,9	8	18	3,1	25	80	8
58	5,40		40	3	1	3,5	0,0	0,0	22	4	1	3,1	6,2	1	0,0	-1,0	0,0	9,0	19,0	6,6	0,9	2	6	3,1	30	297	8
2.5	1,00		80	5	1	-5,0	0,0	0,0	21	5	1	6,2	6,2	1	0,0	-6,2	0,0	10,9	22,7	8,0	0,9	12	27	3,1	25	80	8
30	5,40		25	1	1	-1,4	0,0	0,0	21	2	0	6,2	3,1	1	0,0	1,8	0,0	10,9	22,7	8,0	0,9	3	8	3,1	25	80	8
36	5,40		40	3	1	-1,3	0,0	0,0	21	1	0	6,2	3,1	1	0,0	0,5	0,0	9,0	19,0	6,6	0,9	1	3	3,1	30	73	8
2.5	1,00		80	5	1	-0,3	0,0	0,0	20	0	0	6,2	6,2	1	0,0	-0,8	0,0	10,9	22,7	8,0	0,9	2	4	3,1	25	80	8
31	5,40		25	1	1	-0,4	0,0	0,0	20	0	0	6,2	6,2	1	0,0	1,1	0,0	10,9	22,7	8,0	0,9	2	5	3,1	25	80	8
37	5,40		40	3	1	0,1	0,0	0,0	20	0	0	6,2	6,2	1	0,0	-0,2	0,0	9,0	19,0	6,6	0,9	0	1	3,1	30	93	8
2.5	1,00		80	5	1	-1,0	0,0	0,0	20	1	0	6,2	6,2	1	0,0	-1,5	0,0	10,9	22,7	8,0	0,9	3	7	3,1	25	80	8
32	5,40		25	1	1	-1,6	0,0	0,0	21	2	1	6,2	3,1	1	0,0	1,5	0,0	10,9	22,7	8,0	0,9	3	7	3,1	25	80	8
38	5,40		40	3	1	-1,4	0,0	0,0	21	2	0	6,2	3,1	1	0,0	0,2	0,0	9,0	19,0	6,6	0,9	0	1	3,1	30	93	8
2.5	1,00		80	5	1	-1,1	0,0	0,0	21	1	0	6,2	3,1	1	0,0	-1,1	0,0	10,9	22,7	8,0	0,9	2	5	3,1	25	80	8
35	5,40		25	1	1	-2,4	0,0	0,0	20	3	1	6,2	6,2	1	0,0	3,1	0,0	10,9	22,7	8,0	0,9	6	14	3,1	25	80	8
41	5,40		40	3	1	-2,3	0,0	0,0	20	2	1	6,2	6,2	1	0,0	1,1	0,0	9,0	19,0	6,6	0,9	2	6	3,1	30	73	8
2.5	1,00		80	5	1	0,2	0,0	0,0	20	0	0	6,2	6,2	1	0,0	-0,9	0,0	10,9	22,7	8,0	0,9	2	4	3,1	25	80	8
36	5,40		25	1	1	-0,3	0,0	0,0	20	0	0	6,2	6,2	1	0,0	1,2	0,0	10,9	22,7	8,0	0,9	2	5	3,1	25	80	8
59	5,40		40	3	1	0,4	0,0	0,0	20	0	0	6,2	6,2	1	0,0	-0,4	0,0	9,0	19,0	6,6	0,9	1	2	3,1	30	123	8
2.5	1,00		80	5	1	-1,4	0,0	0,0	20	2	0	6,2	6,2	1	0,0	-2,0	0,0	10,9	22,7	8,0	0,9	4	9	3,1	25	80	8
37	5,40		25	1	1	-1,4	0,0	0,0	20	2	0	6,2	6,2	1	0,0	1,9	0,0	10,9	22,7	8,0	0,9	4	8	3,1	25	80	8
60	5,40		40	3	1	0,3	0,0	0,0	20	0	0	6,2	6,2	1	0,0	0,3	0,0	9,0	19,0	6,6	0,9	1	2	3,1	30	143	8
2.5	1,00		80	5	1	-0,4	0,0	0,0	20	0	0	6,2	6,2	1	0,0	-1,2	0,0	10,9	22,7	8,0	0,9	2	5	3,1	25	80	8
38	5,40		25	1	1	-1,4	0,0	0,0	20	2	0	6,2	6,2	1	0,0	4,8	0,0	10,9	22,7	8,0	0,9	9	21	3,1	25	80	8
61	5,40		40	3	1	1,8	0,0	0,0	21	2	1	4,6	6,2	1	0,0	-0,6	0,0	9,0	19,0	6,6	0,9	1	3	3,1	30	143	8
2.5	1,00		80	5	1	-3,3	0,0	0,0	20	4	1	6,2	6,2	1	0,0	-6,0	0,0	10,9	22,7	8,0	0,9	11	26	3,1	25	80	8
41	5,40		25	1	1	-0,4	0,0	0,0	20	0	0	6,2	6,2	1	0,0	5,0	0,0	10,9	22,7	8,0	0,9	9	22	3,1	25	80	8

STAMPA PROGETTO S.L.U. - AZIONI S.L.V. - ELEVAZIONE

Filo Iniz Fin. Ctgθ	Quota Iniz. Final AmpC	Trat	Sez Bas Alt	Conc	VERIFICA A PRESSO-FLESSIONE Comb	M Exd (t*m)	M Eyd (t*m)	N Ed (t)	x/ /d	εf% 100	εc% 100	Area cmq sup	inf	VERIFICA A TAGLIO E TORSIONE Comb	V Exd (t)	V Eyd (t)	T Sdu (t*m)	V Rxd (t)	V Ryd (t)	TRd (t*m)	TRld (t*m)	Coe Cls	Coe Sta	ALon cmq	Staffe Pas	Lun	Fi
64	5,40		40	3	1	2,4	0,0	0,0	21	3	1	4,6	6,2	1	0,0	-1,5	0,0	9,0	19,0	6,6	0,9	3	8	3,1	30	123	8
2.5	1,00		80	5	1	-4,2	0,0	0,0	20	5	1	6,2	6,2	1	0,0	-7,7	0,0	10,9	22,7	8,0	0,9	14	34	3,1	25	80	8
42	5,40		25	1	1	-5,5	0,0	0,0	22	6	2	6,2	3,1	1	0,0	5,3	0,0	10,9	22,7	8,0	0,9	10	23	3,1	25	80	8
65	5,40		40	3	1	-3,8	0,0	0,0	22	4	1	6,2	3,1	1	0,0	0,8	0,0	9,0	19,0	6,6	0,9	2	4	3,1	30	143	8
2.5	1,00		80	5	1	-3,0	0,0	0,0	22	3	1	6,2	3,1	1	0,0	-3,7	0,0	10,9	22,7	8,0	0,9	7	16	3,1	25	80	8
43	5,40		25	1	1	-6,7	0,0	0,0	22	7	2	6,2	3,1	1	0,0	5,6	0,0	10,9	22,7	8,0	0,9	10	25	3,1	25	80	8
66	5,40		40	3	1	-4,9	0,0	0,0	22	5	2	6,2	3,1	1	0,0	1,0	0,0	9,0	19,0	6,6	0,9	2	5	3,1	30	143	8
2.5	1,00		80	5	1	-3,7	0,0	0,0	22	4	1	6,2	3,1	1	0,0	-3,6	0,0	10,9	22,7	8,0	0,9	7	16	3,1	25	80	8
44	5,40		25	1	1	-6,6	0,0	0,0	22	7	2	6,2	3,1	1	0,0	5,5	0,0	10,9	22,7	8,0	0,9	10	24	3,1	25	80	8
67	5,40		40	3	1	-4,8	0,0	0,0	22	5	2	6,2	3,1	1	0,0	0,9	0,0	9,0	19,0	6,6	0,9	2	5	3,1	30	143	8
2.5	1,00		80	5	1	-3,9	0,0	0,0	22	4	1	6,2	3,1	1	0,0	-3,7	0,0	10,9	22,7	8,0	0,9	7	16	3,1	25	80	8
45	5,40		25	1	1	-6,6	0,0	0,0	22	7	2	6,2	3,1	1	0,0	5,5	0,0	10,9	22,7	8,0	0,9	10	24	3,1	25	80	8
68	5,40		40	3	1	-4,9	0,0	0,0	22	5	2	6,2	3,1	1	0,0	0,9	0,0	9,0	19,0	6,6	0,9	2	5	3,1	30	143	8
2.5	1,00		80	5	1	-3,9	0,0	0,0	22	4	1	6,2	3,1	1	0,0	-3,7	0,0	10,9	22,7	8,0	0,9	7	16	3,1	25	80	8
46	5,40		25	1	1	-6,6	0,0	0,0	22	7	2	6,2	3,1	1	0,0	5,5	0,0	10,9	22,7	8,0	0,9	10	24	3,1	25	80	8
69	5,40		40	3	1	-4,9	0,0	0,0	22	5	2	6,2	3,1	1	0,0	0,9	0,0	9,0	19,0	6,6	0,9	2	5	3,1	30	143	8
2.5	1,00		80	5	1	-3,9	0,0	0,0	22	4	1	6,2	3,1	1	0,0	-3,7	0,0	10,9	22,7	8,0	0,9	7	16	3,1	25	80	8
47	5,40		25	1	1	-6,6	0,0	0,0	22	7	2	6,2	3,1	1	0,0	5,4	0,0	10,9	22,7	8,0	0,9	10	24	3,1	25	80	8
70	5,40		40	3	1	-4,9	0,0	0,0	22	5	2	6,2	3,1	1	0,0	0,9	0,0	9,0	19,0	6,6	0,9	2	5	3,1	30	143	8
2.5	1,00		80	5	1	-3,8	0,0	0,0	22	4	1	6,2	3,1	1	0,0	-3,6	0,0	10,9	22,7	8,0	0,9	7	16	3,1	25	80	8
48	5,40		25	1	1	-6,6	0,0	0,0	22	7	2	6,2	3,1	1	0,0	5,4	0,0	10,9	22,7	8,0	0,9	10	24	3,1	25	80	8
71	5,40		40	3	1	-4,9	0,0	0,0	22	5	2	6,2	3,1	1	0,0	0,9	0,0	9,0	19,0	6,6	0,9	2	5	3,1	30	143	8
2.5	1,00		80	5	1	-3,8	0,0	0,0	22	4	1	6,2	3,1	1	0,0	-3,6	0,0	10,9	22,7	8,0	0,9	7	16	3,1	25	80	8
49	5,40		25	1	1	-6,6	0,0	0,0	22	7	2	6,2	3,1	1	0,0	5,5	0,0	10,9	22,7	8,0	0,9	10	24	3,1	25	80	8
72	5,40		40	3	1	-4,9	0,0	0,0	22	5	2	6,2	3,1	1	0,0	0,9	0,0	9,0	19,0	6,6	0,9	2	5	3,1	30	143	8
2.5	1,00		80	5	1	-3,9	0,0	0,0	22	4	1	6,2	3,1	1	0,0	-3,7	0,0	10,9	22,7	8,0	0,9	7	16	3,1	25	80	8
50	5,40		25	1	1	-7,1	0,0	0,0	22	8	2	6,2	3,1	1	0,0	5,8	0,0	10,9	22,7	8,0	0,9	11	25	3,1	25	80	8
73	5,40		40	3	1	-5,2	0,0	0,0	22	6	2	6,2	3,1	1	0,0	1,2	0,0	9,0	19,0	6,6	0,9	2	6	3,1	30	143	8
2.5	1,00		80	5	1	-3,4	0,0	0,0	22	4	1	6,2	3,1	1	0,0	-3,4	0,0	10,9	22,7	8,0	0,9	6	15	3,1	25	80	8
51	5,40		25	1	1	-9,7	0,0	0,0	22	11	3	6,2	3,1	1	0,0	8,5	0,0	10,9	22,7	8,0	0,9	16	37	3,1	25	80	8
74	5,40		40	3	1	-6,9	0,0	0,0	22	8	2	6,2	3,1	1	0,0	3,9	0,0	9,0	19,0	6,6	0,9	7	21	3,1	30	143	8
2.5	1,00		80	5	1	2,1	0,0	0,0	20	2	1	6,2	6,2	1	0,0	-0,7	0,0	10,9	22,7	8,0	0,9	1	3	3,1	25	80	8
52	5,40		25	1	1	-9,8	0,0	0,0	22	11	3	6,2	3,1	1	0,0	8,6	0,0	10,9	22,7	8,0	0,9	16	38	3,1	25	80	8
75	5,40		40	3	1	-7,0	0,0	0,0	22	8	2	6,2	3,1	1	0,0	4,0	0,0	9,0	19,0	6,6	0,9	7	21	3,1	30	143	8
2.5	1,00		80	5	1	2,3	0,0	0,0	20	2	1	6,2	6,2	1	0,0	-0,6	0,0	10,9	22,7	8,0	0,9	1	3	3,1	25	80	8
53	5,40		25	1	1	-7,3	0,0	0,0	22	8	2	6,2	3,1	1	0,0	6,0	0,0	10,9	22,7	8,0	0,9	11	26	3,1	25	80	8
76	5,40		40	3	1	-5,4	0,0	0,0	22	6	2	6,2	3,1	1	0,0	1,4	0,0	9,0	19,0	6,6	0,9	3	7	3,1	30	143	8
2.5	1,00		80	5	1	-3,1	0,0	0,0	22	3	1	6,2	3,1	1	0,0	-3,2	0,0	10,9	22,7	8,0	0,9	6	14	3,1	25	80	8
54	5,40		25	1	1	-5,7	0,0	0,0	22	6	2	6,2	3,1	1	0,0	5,5	0,0	10,9	22,7	8,0	0,9	10	24	3,1	25	80	8
77	5,40		40	3	1	-4,0	0,0	0,0	22	4	1	6,2	3,1	1	0,0	0,9	0,0	9,0	19,0	6,6	0,9	2	5	3,1	30	143	8
2.5	1,00		80	5	1	-3,1	0,0	0,0	22	3	1	6,2	3,1	1	0,0	-3,7	0,0	10,9	22,7	8,0	0,9	7	16	3,1	25	80	8
55	5,40		25	1	1	-3,6	0,0	0,0	22	4	1	6,2	3,1	1	0,0	4,6	0,0	10,9	22,7	8,0	0,9	9	20	3,1	25	80	8
78	5,40		40	3	1	-2,2	0,0	0,0	21	2	1	6,2	3,1	1	0,0	0,2	0,0	9,0	19,0	6,6	0,9	0	1	3,1	30	143	8
2.5	1,00		80	5	1	-3,1	0,0	0,0	22	3	1	6,2	3,1	1	0,0	-4,3	0,0	10,9	22,7	8,0	0,9	8	19	3,1	25	80	8
56	5,40		25	1	1	-4,5	0,0	0,0	22	5	1	6,2	3,1	1	0,0	4,8	0,0	10,9	22,7	8,0	0,9	9	21	3,1	25	80	8
79	5,40		40	3	1	-3,0	0,0	0,0	22	3	1	6,2	3,1	1	0,0	0,4	0,0	9,0	19,0	6,6	0,9	1	2	3,1	30	143	8
2.5	1,00		80	5	1	-3,2	0,0	0,0	22	4	1	6,2	3,1	1	0,0	-4,0	0,0	10,9	22,7	8,0	0,9	7	17	3,1	25	80	8
57	5,40		25	1	1	-4,6	0,0	0,0	22	5	1	6,2	3,1	1	0,0	4,9	0,0	10,9	22,7	8,0	0,9	9	22	3,1	25	80	8
80	5,40		40	3	1	-3,1	0,0	0,0	22	3	1	6,2	3,1	1	0,0	0,4	0,0	9,0	19,0	6,6	0,9	1	2	3,1	30	143	8
2.5	1,00		80	5	1	-3,5	0,0	0,0	22	4	1	6,2	3,1	1	0,0	-4,2	0,0	10,9	22,7	8,0	0,9	8	18	3,1	25	80	8
58	5,40		25	1	1	-4,1	0,0	0,0	22	5	1	6,2	3,1	1	0,0	3,8	0,0	10,9	22,7	8,0	0,9	7	17	3,1	25	80	8
81	5,40		40	3	1	-3,3	0,0	0,0	22	4	1	6,2	3,1	1	0,0	0,5	0,0	9,0	19,0	6,6	0,9	1	3	3,1	30	123	8
2.5	1,00		80	5	1	-2,5	0,0	0,0	21	3	1	6,2	3,1	1	0,0	-2,6	0,0	10,9	22,7	8,0	0,9	5	11	3,1	25	80	8
59	5,40		25	1	1	-0,8	0,0	0,0	20	1	0	6,2	6,2	1	0,0	2,1	0,0	10,9	22,7	8,0	0,9	4	9	3,1	25	80	8
82	5,40		40	3	1	1,0	0,0	0,0	21	1	0	3,1	6,2	1	0,0	-0,3	0,0	9,0	19,0	6,6	0,9	1	2	3,1	30	254	8
2.5	1,00		80	5	1	-2,2	0,0	0,0	20	2	1	6,2	6,2	1	0,0	-2,7	0,0	10,9	22,7	8,0	0,9	5	12	3,1	25	80	8
60	5,40		25	1	1	-0,8	0,0	0,0	20	1	0	6,2	6,2	1	0,0	2,1	0,0	10,9	22,7	8,0	0,9	4	9	3,1	25	80	8
83	5,40		40	3	1	1,3	0,0	0,0	21	1	0	3,1	6,2	1	0,0	-0,2	0,0	9,0	19,0	6,6	0,9	0	1	3,1	30	274	8
2.5	1,00		80	5	1	-1,6	0,0	0,0	20	2	0	6,2	6,2	1	0,0	-2,4	0,0	10,9	22,7	8,0	0,9	5	11	3,1	25	80	8
61	5,40		25	1	1	-3,6	0,0	0,0	20	4	1	6,2	6,2	1	0,0	5,6	0,0	10,9	22,7	8,0	0,9	10	25	3,1	25	80	8
84	5,40		40	3	1	2,6	0,0	0,0	21	3	1	3,1	6,2	1	0,0	0,2	0,0	9,0	19,0	6,6	0,9	0	1	3,1	30	274	8
2.5	1,00		80	5	1	-3,1	0,0	0,0	20	3	1	6,2	6,2	1	0,0	-5,3	0,0	10,9	22,7	8,0	0,9	10	23	3,1	25	80	8
63	5,40		25	1	1	-0,7	0,0	0,0	20	1	0	6,2	6,2	1	0,0	4,5	0,0	10,9	22,7	8,0	0,9	8	20	3,1	25	80	8
85	5,40		40	3	1	3,4	0,0	0,0	22	4	1	3,1	6,2	1	0,0	-0,7	0,0	9,0	19,0	6,6	0,9	1	4	3,1	30	264	8
2.5	1,00		80	5	1	-4,1	0,0	0,0	20	4	1	6,2	6,2	1	0,0	-6,1	0,0	10,9	22,7	8,0	0,9	11	27	3,1	25	80	8

STAMPA PROGETTO S.L.U. - AZIONI S.L.V. - ELEVAZIONE

Filo Iniz Fin. Ctgθ	Quota Iniz. Final AmpC	Trat	Sez Bas Alt	Conc	VERIFICA A PRESSO-FLESSIONE Comb	M Exd (t*m)	M Eyd (t*m)	N Ed (t)	x/ /d	εf% 100	εc% 100	Area cmq sup	inf	VERIFICA A TAGLIO E TORSIONE Comb	V Exd (t)	V Eyd (t)	T Sdu (t*m)	V Rxd (t)	V Ryd (t)	TRd (t*m)	TRld (t*m)	Coe Cls	Coe Sta	ALon cmq	Staffe Pas	Lun	Fi
64	5,40		25	1	1	-3,0	0,0	0,0	20	3	1	6,2	6,2	1	0,0	4,4	0,0	10,9	22,7	8,0	0,9	8	20	3,1	25	80	8
86	5,40		40	3	1	2,0	0,0	0,0	21	2	1	3,1	6,2	1	0,0	0,5	0,0	9,0	19,0	6,6	0,9	1	2	3,1	30	244	8
2.5	1,00		80	5	1	-1,2	0,0	0,0	20	1	0	6,2	6,2	1	0,0	-3,5	0,0	10,9	22,7	8,0	0,9	7	16	3,1	25	80	8
65	5,40		25	1	1	-3,3	0,0	0,0	20	4	1	6,2	6,2	1	0,0	6,4	0,0	10,9	22,7	8,0	0,9	12	28	3,1	25	80	8
87	5,40		40	3	1	3,7	0,0	0,0	22	4	1	3,1	6,2	1	0,0	0,4	0,0	9,0	19,0	6,6	0,9	1	2	3,1	30	254	8
2.5	1,00		80	5	1	-2,1	0,0	0,0	20	2	1	6,2	6,2	1	0,0	-5,8	0,0	10,9	22,7	8,0	0,9	11	26	3,1	25	80	8
66	5,40		25	1	1	-3,6	0,0	0,0	20	4	1	6,2	6,2	1	0,0	6,6	0,0	10,9	22,7	8,0	0,9	12	29	3,1	25	80	8
88	5,40		40	3	1	3,7	0,0	0,0	22	4	1	3,1	6,2	1	0,0	0,5	0,0	9,0	19,0	6,6	0,9	1	2	3,1	30	254	8
2.5	1,00		80	5	1	-2,1	0,0	0,0	20	2	1	6,2	6,2	1	0,0	-5,9	0,0	10,9	22,7	8,0	0,9	11	26	3,1	25	80	8
67	5,40		25	1	1	-3,7	0,0	0,0	20	4	1	6,2	6,2	1	0,0	6,6	0,0	10,9	22,7	8,0	0,9	12	29	3,1	25	80	8
89	5,40		40	3	1	3,6	0,0	0,0	22	4	1	3,1	6,2	1	0,0	0,5	0,0	9,0	19,0	6,6	0,9	1	2	3,1	30	254	8
2.5	1,00		80	5	1	-2,1	0,0	0,0	20	2	1	6,2	6,2	1	0,0	-5,9	0,0	10,9	22,7	8,0	0,9	11	26	3,1	25	80	8
68	5,40		25	1	1	-3,7	0,0	0,0	20	4	1	6,2	6,2	1	0,0	6,7	0,0	10,9	22,7	8,0	0,9	12	29	3,1	25	80	8
90	5,40		40	3	1	3,6	0,0	0,0	22	4	1	3,1	6,2	1	0,0	0,5	0,0	9,0	19,0	6,6	0,9	1	2	3,1	30	254	8
2.5	1,00		80	5	1	-2,1	0,0	0,0	20	2	1	6,2	6,2	1	0,0	-5,9	0,0	10,9	22,7	8,0	0,9	11	26	3,1	25	80	8
69	5,40		25	1	1	-3,7	0,0	0,0	20	4	1	6,2	6,2	1	0,0	6,7	0,0	10,9	22,7	8,0	0,9	12	29	3,1	25	80	8
91	5,40		40	3	1	3,6	0,0	0,0	22	4	1	3,1	6,2	1	0,0	0,5	0,0	9,0	19,0	6,6	0,9	1	3	3,1	30	254	8
2.5	1,00		80	5	1	-2,0	0,0	0,0	20	2	1	6,2	6,2	1	0,0	-5,8	0,0	10,9	22,7	8,0	0,9	11	26	3,1	25	80	8
70	5,40		25	1	1	-3,7	0,0	0,0	20	4	1	6,2	6,2	1	0,0	6,6	0,0	10,9	22,7	8,0	0,9	12	29	3,1	25	80	8
92	5,40		40	3	1	3,6	0,0	0,0	22	4	1	3,1	6,2	1	0,0	0,5	0,0	9,0	19,0	6,6	0,9	1	3	3,1	30	254	8
2.5	1,00		80	5	1	-1,9	0,0	0,0	20	2	1	6,2	6,2	1	0,0	-5,7	0,0	10,9	22,7	8,0	0,9	11	25	3,1	25	80	8
71	5,40		25	1	1	-3,7	0,0	0,0	20	4	1	6,2	6,2	1	0,0	6,6	0,0	10,9	22,7	8,0	0,9	12	29	3,1	25	80	8
93	5,40		40	3	1	3,6	0,0	0,0	22	4	1	3,1	6,2	1	0,0	0,5	0,0	9,0	19,0	6,6	0,9	1	3	3,1	30	254	8
2.5	1,00		80	5	1	-1,9	0,0	0,0	20	2	1	6,2	6,2	1	0,0	-5,7	0,0	10,9	22,7	8,0	0,9	11	25	3,1	25	80	8
72	5,40		25	1	1	-3,9	0,0	0,0	20	4	1	6,2	6,2	1	0,0	6,8	0,0	10,9	22,7	8,0	0,9	13	30	3,1	25	80	8
94	5,40		40	3	1	3,7	0,0	0,0	22	4	1	3,1	6,2	1	0,0	0,6	0,0	9,0	19,0	6,6	0,9	1	3	3,1	30	254	8
2.5	1,00		80	5	1	-1,8	0,0	0,0	20	2	1	6,2	6,2	1	0,0	-5,8	0,0	10,9	22,7	8,0	0,9	11	25	3,1	25	80	8
73	5,40		25	1	1	-3,8	0,0	0,0	20	4	1	6,2	6,2	1	0,0	6,8	0,0	10,9	22,7	8,0	0,9	13	30	3,1	25	80	8
95	5,40		40	3	1	3,8	0,0	0,0	22	4	1	3,1	6,2	1	0,0	0,6	0,0	9,0	19,0	6,6	0,9	1	3	3,1	30	254	8
2.5	1,00		80	5	1	-1,7	0,0	0,0	20	2	0	6,2	6,2	1	0,0	-5,7	0,0	10,9	22,7	8,0	0,9	11	25	3,1	25	80	8
76	5,40		25	1	1	-3,8	0,0	0,0	20	4	1	6,2	6,2	1	0,0	6,8	0,0	10,9	22,7	8,0	0,9	13	30	3,1	25	80	8
98	5,40		40	3	1	3,9	0,0	0,0	22	4	1	3,1	6,2	1	0,0	0,7	0,0	9,0	19,0	6,6	0,9	1	3	3,1	30	254	8
2.5	1,00		80	5	1	-1,4	0,0	0,0	20	2	0	6,2	6,2	1	0,0	-5,7	0,0	10,9	22,7	8,0	0,9	11	25	3,1	25	80	8
77	5,40		25	1	1	-4,0	0,0	0,0	20	4	1	6,2	6,2	1	0,0	6,9	0,0	10,9	22,7	8,0	0,9	13	30	3,1	25	80	8
99	5,40		40	3	1	3,9	0,0	0,0	22	4	1	3,1	6,2	1	0,0	0,7	0,0	9,0	19,0	6,6	0,9	1	4	3,1	30	254	8
2.5	1,00		80	5	1	-1,3	0,0	0,0	20	1	0	6,2	6,2	1	0,0	-5,6	0,0	10,9	22,7	8,0	0,9	10	25	3,1	25	80	8
78	5,40		25	1	1	-4,2	0,0	0,0	20	5	1	6,2	6,2	1	0,0	6,8	0,0	10,9	22,7	8,0	0,9	13	30	3,1	25	80	8
100	5,40		40	3	1	3,7	0,0	0,0	22	4	1	3,1	6,2	1	0,0	0,8	0,0	9,0	19,0	6,6	0,9	2	4	3,1	30	254	8
2.5	1,00		80	5	1	-1,1	0,0	0,0	20	1	0	6,2	6,2	1	0,0	-5,3	0,0	10,9	22,7	8,0	0,9	10	23	3,1	25	80	8
79	5,40		25	1	1	-4,2	0,0	0,0	20	5	1	6,2	6,2	1	0,0	6,7	0,0	10,9	22,7	8,0	0,9	13	30	3,1	25	80	8
101	5,40		40	3	1	3,7	0,0	0,0	22	4	1	3,1	6,2	1	0,0	0,8	0,0	9,0	19,0	6,6	0,9	2	4	3,1	30	254	8
2.5	1,00		80	5	1	-1,0	0,0	0,0	20	1	0	6,2	6,2	1	0,0	-5,2	0,0	10,9	22,7	8,0	0,9	10	23	3,1	25	80	8
80	5,40		25	1	1	-4,5	0,0	0,0	20	5	1	6,2	6,2	1	0,0	7,0	0,0	10,9	22,7	8,0	0,9	13	31	3,1	25	80	8
102	5,40		40	3	1	3,7	0,0	0,0	22	4	1	3,1	6,2	1	0,0	0,9	0,0	9,0	19,0	6,6	0,9	2	5	3,1	30	254	8
2.5	1,00		80	5	1	-1,1	0,0	0,0	20	1	0	6,2	6,2	1	0,0	-5,4	0,0	10,9	22,7	8,0	0,9	10	24	3,1	25	80	8
81	5,40		25	1	1	-4,5	0,0	0,0	20	5	1	6,2	6,2	1	0,0	5,9	0,0	10,9	22,7	8,0	0,9	11	26	3,1	25	80	8
103	5,40		40	3	1	3,2	0,0	0,0	22	4	1	3,1	6,2	1	0,0	1,4	0,0	9,0	19,0	6,6	0,9	3	7	3,1	30	244	8
2.5	1,00		80	5	1	2,9	0,0	0,0	22	3	1	3,1	6,2	1	0,0	-3,2	0,0	10,9	22,7	8,0	0,9	6	14	3,1	25	80	8
82	5,40		25	1	1	-1,7	0,0	0,0	20	2	0	6,2	6,2	1	0,0	2,4	0,0	10,9	22,7	8,0	0,9	5	11	3,1	25	80	8
104	5,40		40	3	1	0,9	0,0	0,0	21	1	0	3,1	6,2	1	0,0	0,1	0,0	9,0	19,0	6,6	0,9	0	1	3,1	30	235	8
2.5	1,00		80	5	1	-1,2	0,0	0,0	20	1	0	6,2	6,2	1	0,0	-2,2	0,0	10,9	22,7	8,0	0,9	4	9	3,1	25	80	8
83	5,40		25	1	1	-1,4	0,0	0,0	20	2	0	6,2	6,2	1	0,0	2,1	0,0	10,9	22,7	8,0	0,9	4	9	3,1	25	80	8
105	5,40		40	3	1	0,7	0,0	0,0	21	1	0	3,1	6,2	1	0,0	0,0	0,0	9,0	19,0	6,6	0,9	0	0	3,1	30	255	8
2.5	1,00		80	5	1	-1,6	0,0	0,0	20	2	0	6,2	6,2	1	0,0	-2,2	0,0	10,9	22,7	8,0	0,9	4	10	3,1	25	80	8
84	5,40		25	1	1	-2,8	0,0	0,0	20	3	1	6,2	6,2	1	0,0	2,6	0,0	10,9	22,7	8,0	0,9	5	11	3,1	25	80	8
106	5,40		40	3	1	0,4	0,0	0,0	21	0	0	4,6	6,2	1	0,0	0,4	0,0	9,0	19,0	6,6	0,9	1	2	3,1	30	255	8
2.5	1,00		80	5	1	-1,0	0,0	0,0	20	1	0	6,2	6,2	1	0,0	-1,7	0,0	10,9	22,7	8,0	0,9	3	8	3,1	25	80	8
85	5,40		25	1	1	-3,7	0,0	0,0	20	4	1	6,2	6,2	1	0,0	3,2	0,0	10,9	22,7	8,0	0,9	6	14	3,1	25	80	8
107	5,40		40	3	1	-1,6	0,0	0,0	20	2	0	6,2	6,2	1	0,0	0,9	0,0	9,0	19,0	6,6	0,9	2	5	3,1	30	235	8
2.5	1,00		80	5	1	-0,1	0,0	0,0	20	0	0	6,2	6,2	1	0,0	-1,4	0,0	10,9	22,7	8,0	0,9	3	6	3,1	25	80	8
104	5,40		25	1	1	-0,3	0,0	0,0	20	0	0	6,2	6,2	1	0,0	1,5	0,0	10,9	22,7	8,0	0,9	3	6	3,1	25	80	8
108	5,40		40	3	1	-2,0	0,0	0,0	18	3	1	4,6	6,2	1	0,0	-0,9	0,0	9,0	19,0	6,6	0,9	2	5	3,1	30	254	8
2.5	1,00		80	5	1	-4,3	0,0	0,0	20	5	1	6,2	6,2	1	0,0	-3,4	0,0	10,9	22,7	8,0	0,9	6	15	3,1	25	80	8
105	5,40		25	1	1	-1,4	0,0	0,0	20	2	0	6,2	6,2	1	0,0	2,1	0,0	10,9	22,7	8,0	0,9	4	9	3,1	25	80	8
109	5,40		40	3	1	0,6	0,0	0,0	21	1	0	4,6	6,2	1	0,0	-0,2	0,0	9,0	19,0	6,6	0,9	0	1	3,1	30	274	8
2.5	1,00		80	5	1	-2,3	0,0	0,0	20	2	1	6,2	6,2	1	0,0	-2,5	0,0	10,9	22,7	8,0	0,9	5	11	3,1	25	80	8

STAMPA PROGETTO S.L.U. - AZIONI S.L.V. - ELEVAZIONE

Filo Iniz Fin. Ctgθ	Quota Iniz. Final AmpC	Trat	Sez Bas Alt	Conc	VERIFICA A PRESSO-FLESSIONE Comb	M Exd (t*m)	M Eyd (t*m)	N Ed (t)	x/ /d	εf% 100	εc% 100	Area cmq sup	inf	VERIFICA A TAGLIO E TORSIONE Comb	V Exd (t)	V Eyd (t)	T Sdu (t*m)	V Rxd (t)	V Ryd (t)	TRd (t*m)	TRld (t*m)	Coe Cls	Coe Sta	ALon cmq	Staffe Pas	Lun	Fi
106	5,40		25	1	1	-1,1	0,0	0,0	20	1	0	6,2	6,2	1	0,0	2,0	0,0	10,9	22,7	8,0	0,9	4	9	3,1	25	80	8
110	5,40		40	3	1	0,8	0,0	0,0	20	1	0	6,2	6,2	1	0,0	-0,3	0,0	9,0	19,0	6,6	0,9	1	1	3,1	30	274	8
2.5	1,00		80	5	1	-2,4	0,0	0,0	20	3	1	6,2	6,2	1	0,0	-2,6	0,0	10,9	22,7	8,0	0,9	5	11	3,1	25	80	8
107	5,40		25	1	1	-0,3	0,0	0,0	20	0	0	6,2	6,2	1	0,0	1,5	0,0	10,9	22,7	8,0	0,9	3	7	3,1	25	80	8
111	5,40		40	3	1	-1,7	0,0	0,0	20	2	1	6,2	6,2	1	0,0	-0,9	0,0	9,0	19,0	6,6	0,9	2	5	3,1	30	254	8
2.5	1,00		80	5	1	-4,0	0,0	0,0	20	4	1	6,2	6,2	1	0,0	-3,3	0,0	10,9	22,7	8,0	0,9	6	14	3,1	25	80	8
108	5,40		25	1	1	-4,6	0,0	0,0	21	5	1	6,2	6,2	1	0,0	4,2	0,0	10,9	22,7	8,0	0,9	8	18	3,1	25	80	8
112	5,40		40	3	1	2,9	0,0	0,0	22	3	1	3,1	6,2	1	0,0	1,0	0,0	9,0	19,0	6,6	0,9	2	5	3,1	30	387	8
2.5	1,00		80	5	1	2,3	0,0	0,0	21	3	1	3,1	6,2	1	0,0	-2,2	0,0	10,9	22,7	8,0	0,9	4	10	3,1	25	80	8
109	5,40		25	1	1	-1,9	0,0	0,0	20	2	1	6,2	6,2	1	0,0	2,9	0,0	10,9	22,7	8,0	0,9	5	13	3,1	25	80	8
113	5,40		40	3	1	2,2	0,0	0,0	21	2	1	3,1	6,2	1	0,0	0,0	0,0	9,0	19,0	6,6	0,9	0	0	3,1	30	397	8
2.5	1,00		80	5	1	-1,8	0,0	0,0	20	2	1	6,2	6,2	1	0,0	-2,9	0,0	10,9	22,7	8,0	0,9	5	13	3,1	25	80	8
110	5,40		25	1	1	-2,1	0,0	0,0	20	2	1	6,2	6,2	1	0,0	3,0	0,0	10,9	22,7	8,0	0,9	6	13	3,1	25	80	8
114	5,40		40	3	1	2,2	0,0	0,0	21	2	1	3,1	6,2	1	0,0	0,1	0,0	9,0	19,0	6,6	0,9	0	0	3,1	30	397	8
2.5	1,00		80	5	1	-1,6	0,0	0,0	20	2	0	6,2	6,2	1	0,0	-2,8	0,0	10,9	22,7	8,0	0,9	5	12	3,1	25	80	8
111	5,40		25	1	1	-4,7	0,0	0,0	21	5	1	6,2	6,2	1	0,0	4,2	0,0	10,9	22,7	8,0	0,9	8	19	3,1	25	80	8
115	5,40		40	3	1	3,0	0,0	0,0	22	3	1	3,1	6,2	1	0,0	1,0	0,0	9,0	19,0	6,6	0,9	2	5	3,1	30	387	8
2.5	1,00		80	5	1	2,4	0,0	0,0	21	3	1	3,1	6,2	1	0,0	-2,2	0,0	10,9	22,7	8,0	0,9	4	9	3,1	25	80	8
1	8,70		7	1	1	-1,2	0,0	0,0	20	2	1	4,6	4,6	1	0,0	2,0	0,0	10,9	16,8	5,8	0,8	5	12	3,1	25	60	8
2	8,70		40	3	1	1,0	0,0	0,0	21	2	1	3,1	4,6	1	0,0	-0,2	0,0	9,0	14,0	4,8	0,8	1	2	3,1	30	362	8
2.5	1,00		60	5	1	-2,2	0,0	0,0	20	4	1	4,6	4,6	1	0,0	-2,4	0,0	10,9	16,8	5,8	0,8	6	14	3,1	25	60	8
1	8,70		7	1	1	-3,8	0,0	0,0	21	7	2	4,6	4,6	1	0,0	5,6	0,0	10,9	16,8	5,8	0,8	14	33	3,1	25	60	8
4	8,70		40	3	1	2,8	0,0	0,0	21	6	2	3,1	4,6	1	0,0	-0,4	0,0	9,0	14,0	4,8	0,8	1	3	3,1	30	384	8
2.5	1,00		60	5	1	-5,7	0,0	0,0	21	11	3	4,6	4,6	1	0,0	-6,4	0,0	10,9	16,8	5,8	0,8	16	38	3,1	25	60	8
2	8,70		7	1	1	-3,0	0,0	0,0	21	6	2	4,6	4,6	1	0,0	2,8	0,0	10,9	16,8	5,8	0,8	7	17	3,1	25	60	8
3	8,70		40	3	1	1,3	0,0	0,0	21	3	1	3,1	4,6	1	0,0	0,3	0,0	9,0	14,0	4,8	0,8	1	2	3,1	30	428	8
2.5	1,00		60	5	1	-1,3	0,0	0,0	20	3	1	4,6	4,6	1	0,0	-2,2	0,0	10,9	16,8	5,8	0,8	6	13	3,1	25	60	8
4	8,70		7	1	1	-4,2	0,0	0,0	21	8	2	4,6	4,6	1	0,0	4,8	0,0	10,9	16,8	5,8	0,8	12	28	3,1	25	60	8
5	8,70		40	3	1	2,0	0,0	0,0	21	4	1	3,1	4,6	1	0,0	0,3	0,0	9,0	14,0	4,8	0,8	1	2	3,1	30	362	8
2.5	1,00		60	5	1	-2,5	0,0	0,0	20	5	1	4,6	4,6	1	0,0	-4,1	0,0	10,9	16,8	5,8	0,8	10	24	3,1	25	60	8
5	8,70		7	1	1	-3,2	0,0	0,0	21	6	2	4,6	4,6	1	0,0	4,7	0,0	10,9	16,8	5,8	0,8	12	28	3,1	25	60	8
6	8,70		40	3	1	2,7	0,0	0,0	21	5	2	3,1	4,6	1	0,0	-0,3	0,0	9,0	14,0	4,8	0,8	1	2	3,1	30	428	8
2.5	1,00		60	5	1	-5,1	0,0	0,0	21	10	3	4,6	4,6	1	0,0	-5,3	0,0	10,9	16,8	5,8	0,8	13	32	3,1	25	60	8
6	8,70		7	1	1	-0,8	0,0	0,0	20	2	0	4,6	4,6	1	0,0	2,2	0,0	10,9	16,8	5,8	0,8	5	13	3,1	25	60	8
7	8,70		40	3	1	-1,2	0,0	0,0	20	2	1	4,6	4,6	1	0,0	-0,8	0,0	9,0	14,0	4,8	0,8	2	5	3,1	30	163	8
2.5	1,00		60	5	1	-2,8	0,0	0,0	21	5	2	4,6	4,6	1	0,0	-3,6	0,0	10,9	16,8	5,8	0,8	9	21	3,1	25	60	8
7	8,70		7	1	1	-1,5	0,0	0,0	20	3	1	4,6	4,6	1	0,0	2,9	0,0	10,9	16,8	5,8	0,8	7	17	3,1	25	60	8
8	8,70		40	3	1	0,6	0,0	0,0	20	1	0	4,6	4,6	1	0,0	-0,1	0,0	9,0	14,0	4,8	0,8	0	1	3,1	30	173	8
2.5	1,00		60	5	1	-1,7	0,0	0,0	20	3	1	4,6	4,6	1	0,0	-3,1	0,0	10,9	16,8	5,8	0,8	8	18	3,1	25	60	8
8	8,70		7	1	1	-1,0	0,0	0,0	20	2	1	4,6	4,6	1	0,0	2,6	0,0	10,9	16,8	5,8	0,8	7	16	3,1	25	60	8
9	8,70		40	3	1	0,7	0,0	0,0	20	1	0	4,6	4,6	1	0,0	-0,2	0,0	9,0	14,0	4,8	0,8	1	1	3,1	30	153	8
2.5	1,00		60	5	1	-1,4	0,0	0,0	20	3	1	4,6	4,6	1	0,0	-2,9	0,0	10,9	16,8	5,8	0,8	7	17	3,1	25	60	8
9	8,70		7	1	1	-0,1	0,0	0,0	21	0	0	4,6	3,1	1	0,0	0,3	0,0	10,9	16,8	5,8	0,8	1	2	3,1	25	60	8
10	8,70		40	3	1	-0,9	0,0	0,0	21	2	1	4,6	3,1	1	0,0	-0,6	0,0	9,0	14,0	4,8	0,8	1	4	3,1	30	71	8
2.5	1,00		60	5	1	-1,1	0,0	0,0	21	2	1	4,6	3,1	1	0,0	-1,4	0,0	10,9	16,8	5,8	0,8	4	9	3,1	25	60	8
10	8,70		7	1	1	-1,7	0,0	0,0	20	3	1	4,6	4,6	1	0,0	1,9	0,0	10,9	16,8	5,8	0,8	5	12	3,1	25	60	8
11	8,70		40	3	1	-0,7	0,0	0,0	20	1	0	4,6	4,6	1	0,0	0,5	0,0	9,0	14,0	4,8	0,8	1	4	3,1	30	193	8
2.5	1,00		60	5	1	-0,1	0,0	0,0	20	0	0	4,6	4,6	1	0,0	-0,9	0,0	10,9	16,8	5,8	0,8	2	6	3,1	25	60	8
11	8,70		7	1	1	-2,2	0,0	0,0	20	4	1	4,6	4,6	1	0,0	2,4	0,0	10,9	16,8	5,8	0,8	6	14	3,1	25	60	8
12	8,70		40	3	1	0,9	0,0	0,0	21	2	0	3,1	4,6	1	0,0	0,9	0,0	9,0	14,0	4,8	0,8	2	6	3,1	30	213	8
2.5	1,00		60	5	1	0,9	0,0	0,0	21	2	0	3,1	4,6	1	0,0	-0,7	0,0	10,9	16,8	5,8	0,8	2	4	3,1	25	60	8
12	8,70		7	1	1	-1,1	0,0	0,0	20	2	1	4,6	4,6	1	0,0	1,8	0,0	10,9	16,8	5,8	0,8	4	11	3,1	25	60	8
13	8,70		40	3	1	0,6	0,0	0,0	21	1	0	3,1	4,6	1	0,0	0,3	0,0	9,0	14,0	4,8	0,8	1	2	3,1	30	213	8
2.5	1,00		60	5	1	-0,3	0,0	0,0	20	1	0	4,6	4,6	1	0,0	-1,3	0,0	10,9	16,8	5,8	0,8	3	8	3,1	25	60	8
13	8,70		7	1	1	-0,9	0,0	0,0	20	2	0	4,6	4,6	1	0,0	1,6	0,0	10,9	16,8	5,8	0,8	4	9	3,1	25	60	8
14	8,70		40	3	1	0,5	0,0	0,0	21	1	0	3,1	4,6	1	0,0	0,1	0,0	9,0	14,0	4,8	0,8	0	1	3,1	30	213	8
2.5	1,00		60	5	1	-0,7	0,0	0,0	20	1	0	4,6	4,6	1	0,0	-1,5	0,0	10,9	16,8	5,8	0,8	4	9	3,1	25	60	8
14	8,70		7	1	1	-0,9	0,0	0,0	20	2	0	4,6	4,6	1	0,0	1,6	0,0	10,9	16,8	5,8	0,8	4	9	3,1	25	60	8
15	8,70		40	3	1	0,4	0,0	0,0	21	1	0	3,1	4,6	1	0,0	0,1	0,0	9,0	14,0	4,8	0,8	0	0	3,1	30	213	8
2.5	1,00		60	5	1	-0,8	0,0	0,0	20	2	0	4,6	4,6	1	0,0	-1,5	0,0	10,9	16,8	5,8	0,8	4	9	3,1	25	60	8
15	8,70		7	1	1	-0,9	0,0	0,0	20	2	0	4,6	4,6	1	0,0	1,6	0,0	10,9	16,8	5,8	0,8	4	9	3,1	25	60	8
16	8,70		40	3	1	0,4	0,0	0,0	21	1	0	3,1	4,6	1	0,0	0,1	0,0	9,0	14,0	4,8	0,8	0	0	3,1	30	213	8
2.5	1,00		60	5	1	-0,8	0,0	0,0	20	2	0	4,6	4,6	1	0,0	-1,5	0,0	10,9	16,8	5,8	0,8	4	9	3,1	25	60	8
16	8,70		7	1	1	-0,8	0,0	0,0	20	2	0	4,6	4,6	1	0,0	1,5	0,0	10,9	16,8	5,8	0,8	4	9	3,1	25	60	8
17	8,70		40	3	1	0,4	0,0	0,0	20	1	0	4,6	4,6	1	0,0	0,1	0,0	9,0	14,0	4,8	0,8	0	0	3,1	30	193	8

STAMPA PROGETTO S.L.U. - AZIONI S.L.V. - ELEVAZIONE

Filo Iniz Fin. Ctgθ	Quota Iniz. Final AmpC	Trat	Sez Bas Alt	Conc	VERIFICA A PRESSO-FLESSIONE Comb	M Exd (t*m)	M Eyd (t*m)	N Ed (t)	x/ /d	εf% 100	εc% 100	Area cmq sup	inf	VERIFICA A TAGLIO E TORSIONE Comb	V Exd (t)	V Eyd (t)	T Sdu (t*m)	V Rxd (t)	V Ryd (t)	TRd (t*m)	TRld (t*m)	Coe Cls	Coe Sta	ALon cmq	Staffe Pas	Lun	Fi
2.5	1,00		60	5	1	-0,7	0,0	0,0	20	1	0	4,6	4,6	1	0,0	-1,4	0,0	10,9	16,8	5,8	0,8	4	8	3,1	25	60	8
17	8,70		7	1	1	-0,9	0,0	0,0	20	2	0	4,6	4,6	1	0,0	1,6	0,0	10,9	16,8	5,8	0,8	4	9	3,1	25	60	8
18	8,70		40	3	1	0,4	0,0	0,0	21	1	0	3,1	4,6	1	0,0	0,1	0,0	9,0	14,0	4,8	0,8	0	0	3,1	30	213	8
2.5	1,00		60	5	1	-0,8	0,0	0,0	20	2	0	4,6	4,6	1	0,0	-1,5	0,0	10,9	16,8	5,8	0,8	4	9	3,1	25	60	8
18	8,70		7	1	1	-0,9	0,0	0,0	20	2	1	4,6	4,6	1	0,0	1,6	0,0	10,9	16,8	5,8	0,8	4	9	3,1	25	60	8
19	8,70		40	3	1	0,4	0,0	0,0	21	1	0	3,1	4,6	1	0,0	0,1	0,0	9,0	14,0	4,8	0,8	0	1	3,1	30	213	8
2.5	1,00		60	5	1	-0,8	0,0	0,0	20	2	0	4,6	4,6	1	0,0	-1,5	0,0	10,9	16,8	5,8	0,8	4	9	3,1	25	60	8
19	8,70		7	1	1	-0,9	0,0	0,0	20	2	0	4,6	4,6	1	0,0	1,6	0,0	10,9	16,8	5,8	0,8	4	9	3,1	25	60	8
20	8,70		40	3	1	0,4	0,0	0,0	21	1	0	3,1	4,6	1	0,0	0,1	0,0	9,0	14,0	4,8	0,8	0	0	3,1	30	213	8
2.5	1,00		60	5	1	-0,8	0,0	0,0	20	2	0	4,6	4,6	1	0,0	-1,5	0,0	10,9	16,8	5,8	0,8	4	9	3,1	25	60	8
20	8,70		7	1	1	-0,8	0,0	0,0	20	2	0	4,6	4,6	1	0,0	1,5	0,0	10,9	16,8	5,8	0,8	4	9	3,1	25	60	8
21	8,70		40	3	1	0,5	0,0	0,0	21	1	0	3,1	4,6	1	0,0	0,0	0,0	9,0	14,0	4,8	0,8	0	0	3,1	30	213	8
2.5	1,00		60	5	1	-0,8	0,0	0,0	20	2	0	4,6	4,6	1	0,0	-1,5	0,0	10,9	16,8	5,8	0,8	4	9	3,1	25	60	8
21	8,70		7	1	1	-0,4	0,0	0,0	20	1	0	4,6	4,6	1	0,0	1,3	0,0	10,9	16,8	5,8	0,8	3	8	3,1	25	60	8
22	8,70		40	3	1	0,6	0,0	0,0	21	1	0	3,1	4,6	1	0,0	-0,2	0,0	9,0	14,0	4,8	0,8	0	1	3,1	30	213	8
2.5	1,00		60	5	1	-1,1	0,0	0,0	20	2	1	4,6	4,6	1	0,0	-1,7	0,0	10,9	16,8	5,8	0,8	4	10	3,1	25	60	8
22	8,70		7	1	1	0,7	0,0	0,0	21	1	0	3,1	4,6	1	0,0	0,8	0,0	10,9	16,8	5,8	0,8	2	5	3,1	25	60	8
23	8,70		40	3	1	0,7	0,0	0,0	21	1	0	3,1	4,6	1	0,0	-0,7	0,0	9,0	14,0	4,8	0,8	2	5	3,1	30	213	8
2.5	1,00		60	5	1	-2,1	0,0	0,0	20	4	1	4,6	4,6	1	0,0	-2,3	0,0	10,9	16,8	5,8	0,8	6	14	3,1	25	60	8
23	8,70		7	1	1	-0,8	0,0	0,0	20	2	0	4,6	4,6	1	0,0	1,5	0,0	10,9	16,8	5,8	0,8	4	9	3,1	25	60	8
24	8,70		40	3	1	0,4	0,0	0,0	21	1	0	3,1	4,6	1	0,0	0,0	0,0	9,0	14,0	4,8	0,8	0	0	3,1	30	213	8
2.5	1,00		60	5	1	-1,0	0,0	0,0	20	2	1	4,6	4,6	1	0,0	-1,6	0,0	10,9	16,8	5,8	0,8	4	9	3,1	25	60	8
25	8,70		7	1	1	-1,0	0,0	0,0	20	2	1	4,6	4,6	1	0,0	1,6	0,0	10,9	16,8	5,8	0,8	4	9	3,1	25	60	8
26	8,70		40	3	1	0,4	0,0	0,0	20	1	0	4,6	4,6	1	0,0	0,2	0,0	9,0	14,0	4,8	0,8	1	1	3,1	30	183	8
2.5	1,00		60	5	1	-0,4	0,0	0,0	20	1	0	4,6	4,6	1	0,0	-1,2	0,0	10,9	16,8	5,8	0,8	3	7	3,1	25	60	8
26	8,70		7	1	1	-1,0	0,0	0,0	20	2	1	4,6	4,6	1	0,0	1,6	0,0	10,9	16,8	5,8	0,8	4	9	3,1	25	60	8
27	8,70		40	3	1	0,4	0,0	0,0	20	1	0	4,6	4,6	1	0,0	0,2	0,0	9,0	14,0	4,8	0,8	0	1	3,1	30	193	8
2.5	1,00		60	5	1	-0,5	0,0	0,0	20	1	0	4,6	4,6	1	0,0	-1,3	0,0	10,9	16,8	5,8	0,8	3	8	3,1	25	60	8
27	8,70		7	1	1	-1,5	0,0	0,0	20	3	1	4,6	4,6	1	0,0	2,0	0,0	10,9	16,8	5,8	0,8	5	12	3,1	25	60	8
28	8,70		40	3	1	0,7	0,0	0,0	21	1	0	3,1	4,6	1	0,0	0,4	0,0	9,0	14,0	4,8	0,8	1	3	3,1	30	223	8
2.5	1,00		60	5	1	-0,1	0,0	0,0	20	0	0	4,6	4,6	1	0,0	-1,2	0,0	10,9	16,8	5,8	0,8	3	7	3,1	25	60	8
29	8,70		7	1	1	-2,7	0,0	0,0	21	5	2	4,6	4,6	1	0,0	4,4	0,0	10,9	16,8	5,8	0,8	11	26	3,1	25	60	8
30	8,70		40	3	1	2,1	0,0	0,0	21	4	1	3,1	4,6	1	0,0	-0,5	0,0	9,0	14,0	4,8	0,8	1	4	3,1	30	362	8
2.5	1,00		60	5	1	-5,0	0,0	0,0	21	10	3	4,6	4,6	1	0,0	-5,4	0,0	10,9	16,8	5,8	0,8	14	32	3,1	25	60	8
30	8,70		7	1	1	-6,7	0,0	0,0	21	13	4	4,6	4,6	1	0,0	7,4	0,0	10,9	16,8	5,8	0,8	19	44	3,1	25	60	8
31	8,70		40	3	1	3,8	0,0	0,0	21	7	2	3,1	4,6	1	0,0	0,3	0,0	9,0	14,0	4,8	0,8	1	2	3,1	30	428	8
2.5	1,00		60	5	1	-5,3	0,0	0,0	21	10	3	4,6	4,6	1	0,0	-6,9	0,0	10,9	16,8	5,8	0,8	17	41	3,1	25	60	8
31	8,70		7	1	1	-2,6	0,0	0,0	21	5	1	4,6	4,6	1	0,0	3,9	0,0	10,9	16,8	5,8	0,8	10	23	3,1	25	60	8
32	8,70		40	3	1	0,3	0,0	0,0	20	1	0	4,6	4,6	1	0,0	0,1	0,0	9,0	14,0	4,8	0,8	0	1	3,1	30	163	8
2.5	1,00		60	5	1	-2,0	0,0	0,0	20	4	1	4,6	4,6	1	0,0	-3,5	0,0	10,9	16,8	5,8	0,8	9	21	3,1	25	60	8
32	8,70		7	1	1	-1,8	0,0	0,0	20	3	1	4,6	4,6	1	0,0	3,9	0,0	10,9	16,8	5,8	0,8	10	23	3,1	25	60	8
33	8,70		40	3	1	1,1	0,0	0,0	20	2	1	4,6	4,6	1	0,0	-0,1	0,0	9,0	14,0	4,8	0,8	0	0	3,1	30	183	8
2.5	1,00		60	5	1	-1,9	0,0	0,0	20	4	1	4,6	4,6	1	0,0	-4,0	0,0	10,9	16,8	5,8	0,8	10	24	3,1	25	60	8
34	8,70		7	1	1	1,3	0,0	0,0	21	3	1	3,1	4,6	1	0,0	-0,6	0,0	10,9	16,8	5,8	0,8	2	4	3,1	25	60	8
35	8,70		40	3	1	1,2	0,0	0,0	21	2	1	3,1	4,6	1	0,0	-1,4	0,0	9,0	14,0	4,8	0,8	4	10	3,1	30	81	8
2.5	1,00		60	5	1	-1,5	0,0	0,0	20	3	1	4,6	4,6	1	0,0	-2,2	0,0	10,9	16,8	5,8	0,8	6	13	3,1	25	60	8
36	8,70		7	1	1	-5,7	0,0	0,0	21	11	3	4,6	4,6	1	0,0	6,8	0,0	10,9	16,8	5,8	0,8	17	41	3,1	25	60	8
37	8,70		40	3	1	3,7	0,0	0,0	21	7	2	3,1	4,6	1	0,0	0,1	0,0	9,0	14,0	4,8	0,8	0	1	3,1	30	428	8
2.5	1,00		60	5	1	-5,2	0,0	0,0	21	10	3	4,6	4,6	1	0,0	-6,6	0,0	10,9	16,8	5,8	0,8	17	39	3,1	25	60	8
37	8,70		7	1	1	-3,0	0,0	0,0	21	6	2	4,6	4,6	1	0,0	4,2	0,0	10,9	16,8	5,8	0,8	11	25	3,1	25	60	8
38	8,70		40	3	1	0,7	0,0	0,0	20	1	0	4,6	4,6	1	0,0	0,7	0,0	9,0	14,0	4,8	0,8	2	5	3,1	30	163	8
2.5	1,00		60	5	1	-0,9	0,0	0,0	20	2	0	4,6	4,6	1	0,0	-2,7	0,0	10,9	16,8	5,8	0,8	7	16	3,1	25	60	8
38	8,70		7	1	1	-0,1	0,0	0,0	20	0	0	4,6	4,6	1	0,0	1,6	0,0	10,9	16,8	5,8	0,8	4	9	3,1	25	60	8
39	8,70		40	3	1	0,8	0,0	0,0	20	1	0	4,6	4,6	1	0,0	-0,8	0,0	9,0	14,0	4,8	0,8	2	5	3,1	30	183	8
2.5	1,00		60	5	1	-2,4	0,0	0,0	20	5	1	4,6	4,6	1	0,0	-3,1	0,0	10,9	16,8	5,8	0,8	8	18	3,1	25	60	8
40	8,70		7	1	1	-0,3	0,0	0,0	20	1	0	4,6	4,6	1	0,0	0,8	0,0	10,9	16,8	5,8	0,8	2	5	3,1	25	60	8
41	8,70		40	3	1	0,1	0,0	0,0	20	0	0	4,6	4,6	1	0,0	0,0	0,0	9,0	14,0	4,8	0,8	0	0	3,1	30	81	8
2.5	1,00		60	5	1	-0,2	0,0	0,0	20	0	0	4,6	4,6	1	0,0	-0,8	0,0	10,9	16,8	5,8	0,8	2	4	3,1	25	60	8
41	8,70		7	1	1	-0,2	0,0	0,0	20	0	0	4,6	4,6	1	0,0	0,9	0,0	10,9	16,8	5,8	0,8	2	5	3,1	25	60	8
42	8,70		40	3	1	0,3	0,0	0,0	20	1	0	4,6	4,6	1	0,0	-0,3	0,0	9,0	14,0	4,8	0,8	1	2	3,1	30	183	8
2.5	1,00		60	5	1	-1,0	0,0	0,0	20	2	1	4,6	4,6	1	0,0	-1,5	0,0	10,9	16,8	5,8	0,8	4	9	3,1	25	60	8
42	8,70		7	1	1	-1,7	0,0	0,0	20	3	1	4,6	4,6	1	0,0	1,9	0,0	10,9	16,8	5,8	0,8	5	11	3,1	25	60	8
43	8,70		40	3	1	0,6	0,0	0,0	21	1	0	3,1	4,6	1	0,0	0,7	0,0	9,0	14,0	4,8	0,8	2	5	3,1	30	193	8
2.5	1,00		60	5	1	0,6	0,0	0,0	21	1	0	3,1	4,6	1	0,0	-0,5	0,0	10,9	16,8	5,8	0,8	1	3	3,1	25	60	8
43	8,70		7	1	1	-0,9	0,0	0,0	20	2	1	4,6	4,6	1	0,0	1,4	0,0	10,9	16,8	5,8	0,8	4	9	3,1	25	60	8

STAMPA PROGETTO S.L.U. - AZIONI S.L.V. - ELEVAZIONE

Filo Iniz Fin. Ctgθ	Quota Iniz. Final AmpC	Trat	Sez Bas Alt	Conc	VERIFICA A PRESSO-FLESSIONE Comb	M Exd (t*m)	M Eyd (t*m)	N Ed (t)	x/ /d	εf% 100	εc% 100	Area cmq sup	inf	VERIFICA A TAGLIO E TORSIONE Comb	V Exd (t)	V Eyd (t)	T Sdu (t*m)	V Rxd (t)	V Ryd (t)	TRd (t*m)	TRld (t*m)	Coe Cls	Coe Sta	ALon cmq	Staffe Pas	Lun	Fi
44	8,70		40	3	1	0,4	0,0	0,0	20	1	0	4,6	4,6	1	0,0	0,2	0,0	9,0	14,0	4,8	0,8	1	2	3,1	30	193	8
2.5	1,00		60	5	1	-0,2	0,0	0,0	20	0	0	4,6	4,6	1	0,0	-1,0	0,0	10,9	16,8	5,8	0,8	3	6	3,1	25	60	8
44	8,70		7	1	1	-0,7	0,0	0,0	20	1	0	4,6	4,6	1	0,0	1,3	0,0	10,9	16,8	5,8	0,8	3	8	3,1	25	60	8
45	8,70		40	3	1	0,3	0,0	0,0	20	1	0	4,6	4,6	1	0,0	0,1	0,0	9,0	14,0	4,8	0,8	0	1	3,1	30	193	8
2.5	1,00		60	5	1	-0,5	0,0	0,0	20	1	0	4,6	4,6	1	0,0	-1,2	0,0	10,9	16,8	5,8	0,8	3	7	3,1	25	60	8
45	8,70		7	1	1	-0,7	0,0	0,0	20	1	0	4,6	4,6	1	0,0	1,2	0,0	10,9	16,8	5,8	0,8	3	7	3,1	25	60	8
46	8,70		40	3	1	0,3	0,0	0,0	20	1	0	4,6	4,6	1	0,0	0,0	0,0	9,0	14,0	4,8	0,8	0	0	3,1	30	193	8
2.5	1,00		60	5	1	-0,6	0,0	0,0	20	1	0	4,6	4,6	1	0,0	-1,2	0,0	10,9	16,8	5,8	0,8	3	7	3,1	25	60	8
46	8,70		7	1	1	-0,6	0,0	0,0	20	1	0	4,6	4,6	1	0,0	1,2	0,0	10,9	16,8	5,8	0,8	3	7	3,1	25	60	8
47	8,70		40	3	1	0,3	0,0	0,0	20	1	0	4,6	4,6	1	0,0	0,0	0,0	9,0	14,0	4,8	0,8	0	0	3,1	30	193	8
2.5	1,00		60	5	1	-0,7	0,0	0,0	20	1	0	4,6	4,6	1	0,0	-1,2	0,0	10,9	16,8	5,8	0,8	3	7	3,1	25	60	8
47	8,70		7	1	1	-0,6	0,0	0,0	20	1	0	4,6	4,6	1	0,0	1,2	0,0	10,9	16,8	5,8	0,8	3	7	3,1	25	60	8
48	8,70		40	3	1	0,3	0,0	0,0	20	1	0	4,6	4,6	1	0,0	0,0	0,0	9,0	14,0	4,8	0,8	0	0	3,1	30	173	8
2.5	1,00		60	5	1	-0,5	0,0	0,0	20	1	0	4,6	4,6	1	0,0	-1,1	0,0	10,9	16,8	5,8	0,8	3	7	3,1	25	60	8
48	8,70		7	1	1	-0,8	0,0	0,0	20	2	0	4,6	4,6	1	0,0	1,3	0,0	10,9	16,8	5,8	0,8	3	8	3,1	25	60	8
49	8,70		40	3	1	0,3	0,0	0,0	20	1	0	4,6	4,6	1	0,0	0,1	0,0	9,0	14,0	4,8	0,8	0	1	3,1	30	193	8
2.5	1,00		60	5	1	-0,5	0,0	0,0	20	1	0	4,6	4,6	1	0,0	-1,1	0,0	10,9	16,8	5,8	0,8	3	7	3,1	25	60	8
49	8,70		7	1	1	-1,0	0,0	0,0	20	2	1	4,6	4,6	1	0,0	1,4	0,0	10,9	16,8	5,8	0,8	4	8	3,1	25	60	8
50	8,70		40	3	1	0,3	0,0	0,0	20	1	0	4,6	4,6	1	0,0	0,2	0,0	9,0	14,0	4,8	0,8	1	2	3,1	30	193	8
2.5	1,00		60	5	1	-0,3	0,0	0,0	20	1	0	4,6	4,6	1	0,0	-1,0	0,0	10,9	16,8	5,8	0,8	3	6	3,1	25	60	8
50	8,70		7	1	1	-1,1	0,0	0,0	20	2	1	4,6	4,6	1	0,0	1,5	0,0	10,9	16,8	5,8	0,8	4	9	3,1	25	60	8
51	8,70		40	3	1	0,4	0,0	0,0	20	1	0	4,6	4,6	1	0,0	0,3	0,0	9,0	14,0	4,8	0,8	1	2	3,1	30	193	8
2.5	1,00		60	5	1	-0,2	0,0	0,0	20	0	0	4,6	4,6	1	0,0	-0,9	0,0	10,9	16,8	5,8	0,8	2	6	3,1	25	60	8
51	8,70		7	1	1	-0,6	0,0	0,0	20	1	0	4,6	4,6	1	0,0	1,2	0,0	10,9	16,8	5,8	0,8	3	7	3,1	25	60	8
52	8,70		40	3	1	0,4	0,0	0,0	20	1	0	4,6	4,6	1	0,0	0,0	0,0	9,0	14,0	4,8	0,8	0	0	3,1	30	193	8
2.5	1,00		60	5	1	-0,6	0,0	0,0	20	1	0	4,6	4,6	1	0,0	-1,2	0,0	10,9	16,8	5,8	0,8	3	7	3,1	25	60	8
52	8,70		7	1	1	0,4	0,0	0,0	21	1	0	3,1	4,6	1	0,0	0,8	0,0	10,9	16,8	5,8	0,8	2	5	3,1	25	60	8
53	8,70		40	3	1	0,5	0,0	0,0	21	1	0	3,1	4,6	1	0,0	-0,4	0,0	9,0	14,0	4,8	0,8	1	3	3,1	30	193	8
2.5	1,00		60	5	1	-1,2	0,0	0,0	20	2	1	4,6	4,6	1	0,0	-1,6	0,0	10,9	16,8	5,8	0,8	4	10	3,1	25	60	8
53	8,70		7	1	1	0,8	0,0	0,0	21	2	0	3,1	4,6	1	0,0	0,3	0,0	10,9	16,8	5,8	0,8	1	2	3,1	25	60	8
54	8,70		40	3	1	-0,9	0,0	0,0	17	3	1	3,1	4,6	1	0,0	-0,9	0,0	9,0	14,0	4,8	0,8	2	7	3,1	30	193	8
2.5	1,00		60	5	1	-2,1	0,0	0,0	20	4	1	4,6	4,6	1	0,0	-2,2	0,0	10,9	16,8	5,8	0,8	5	13	3,1	25	60	8
54	8,70		7	1	1	-0,1	0,0	0,0	20	0	0	4,6	4,6	1	0,0	0,8	0,0	10,9	16,8	5,8	0,8	2	5	3,1	25	60	8
55	8,70		40	3	1	0,3	0,0	0,0	20	1	0	4,6	4,6	1	0,0	-0,4	0,0	9,0	14,0	4,8	0,8	1	3	3,1	30	193	8
2.5	1,00		60	5	1	-1,4	0,0	0,0	20	3	1	4,6	4,6	1	0,0	-1,6	0,0	10,9	16,8	5,8	0,8	4	10	3,1	25	60	8
55	8,70		7	1	1	-1,3	0,0	0,0	20	2	1	4,6	4,6	1	0,0	1,6	0,0	10,9	16,8	5,8	0,8	4	9	3,1	25	60	8
56	8,70		40	3	1	0,3	0,0	0,0	21	1	0	3,1	4,6	1	0,0	0,5	0,0	9,0	14,0	4,8	0,8	1	3	3,1	30	163	8
2.5	1,00		60	5	1	0,3	0,0	0,0	21	1	0	3,1	4,6	1	0,0	-0,6	0,0	10,9	16,8	5,8	0,8	2	4	3,1	25	60	8
56	8,70		7	1	1	-0,6	0,0	0,0	20	1	0	4,6	4,6	1	0,0	1,2	0,0	10,9	16,8	5,8	0,8	3	7	3,1	25	60	8
57	8,70		40	3	1	0,3	0,0	0,0	20	1	0	4,6	4,6	1	0,0	0,1	0,0	9,0	14,0	4,8	0,8	0	1	3,1	30	173	8
2.5	1,00		60	5	1	-0,4	0,0	0,0	20	1	0	4,6	4,6	1	0,0	-1,1	0,0	10,9	16,8	5,8	0,8	3	6	3,1	25	60	8
57	8,70		7	1	1	-0,5	0,0	0,0	20	1	0	4,6	4,6	1	0,0	1,2	0,0	10,9	16,8	5,8	0,8	3	7	3,1	25	60	8
58	8,70		40	3	1	0,5	0,0	0,0	21	1	0	3,1	4,6	1	0,0	-0,1	0,0	9,0	14,0	4,8	0,8	0	1	3,1	30	213	8
2.5	1,00		60	5	1	-0,8	0,0	0,0	20	2	0	4,6	4,6	1	0,0	-1,4	0,0	10,9	16,8	5,8	0,8	4	8	3,1	25	60	8
59	8,70		7	1	1	-7,1	0,0	0,0	21	14	4	4,6	4,6	1	0,0	8,3	0,0	10,9	16,8	5,8	0,8	21	49	3,1	25	60	8
60	8,70		40	3	1	4,5	0,0	0,0	21	9	3	3,1	4,6	1	0,0	0,2	0,0	9,0	14,0	4,8	0,8	0	1	3,1	30	428	8
2.5	1,00		60	5	1	-6,1	0,0	0,0	21	12	3	4,6	4,6	1	0,0	-7,9	0,0	10,9	16,8	5,8	0,8	20	47	3,1	25	60	8
60	8,70		7	1	1	-3,6	0,0	0,0	21	7	2	4,6	4,6	1	0,0	5,1	0,0	10,9	16,8	5,8	0,8	13	30	3,1	25	60	8
61	8,70		40	3	1	0,8	0,0	0,0	20	1	0	4,6	4,6	1	0,0	0,8	0,0	9,0	14,0	4,8	0,8	2	6	3,1	30	163	8
2.5	1,00		60	5	1	-1,0	0,0	0,0	20	2	1	4,6	4,6	1	0,0	-3,3	0,0	10,9	16,8	5,8	0,8	8	19	3,1	25	60	8
61	8,70		7	1	1	-0,5	0,0	0,0	20	1	0	4,6	4,6	1	0,0	1,5	0,0	10,9	16,8	5,8	0,8	4	9	3,1	25	60	8
62	8,70		40	3	1	0,9	0,0	0,0	21	2	1	3,1	4,6	1	0,0	0,3	0,0	9,0	14,0	4,8	0,8	1	2	3,1	30	203	8
2.5	1,00		60	5	1	0,7	0,0	0,0	21	1	0	3,1	4,6	1	0,0	-1,0	0,0	10,9	16,8	5,8	0,8	3	6	3,1	25	60	8
62	8,70		7	1	1	0,2	0,0	0,0	20	0	0	4,6	4,6	1	0,0	-1,0	0,0	10,9	16,8	5,8	0,8	3	6	3,1	25	60	8
63	8,70		40	3	1	-2,7	0,0	0,0	21	5	1	4,6	4,6	1	0,0	-1,8	0,0	9,0	14,0	4,8	0,8	4	13	3,1	30	62	8
2.5	1,00		60	5	1	-2,9	0,0	0,0	21	6	2	4,6	4,6	1	0,0	-2,4	0,0	10,9	16,8	5,8	0,8	6	15	3,1	25	60	8
63	8,70		7	1	1	-2,3	0,0	0,0	20	5	1	4,6	4,6	1	0,0	3,7	0,0	10,9	16,8	5,8	0,8	9	22	3,1	25	60	8
64	8,70		40	3	1	1,1	0,0	0,0	21	2	1	3,1	4,6	1	0,0	0,4	0,0	9,0	14,0	4,8	0,8	1	3	3,1	30	212	8
2.5	1,00		60	5	1	-1,2	0,0	0,0	20	2	1	4,6	4,6	1	0,0	-3,1	0,0	10,9	16,8	5,8	0,8	8	18	3,1	25	60	8
64	8,70		7	1	1	-0,2	0,0	0,0	20	0	0	4,6	4,6	1	0,0	0,9	0,0	10,9	16,8	5,8	0,8	2	5	3,1	25	60	8
65	8,70		40	3	1	0,2	0,0	0,0	20	0	0	4,6	4,6	1	0,0	-0,3	0,0	9,0	14,0	4,8	0,8	1	2	3,1	30	183	8
2.5	1,00		60	5	1	-1,3	0,0	0,0	20	2	1	4,6	4,6	1	0,0	-1,5	0,0	10,9	16,8	5,8	0,8	4	9	3,1	25	60	8
65	8,70		7	1	1	-0,7	0,0	0,0	20	1	0	4,6	4,6	1	0,0	1,2	0,0	10,9	16,8	5,8	0,8	3	7	3,1	25	60	8
66	8,70		40	3	1	0,3	0,0	0,0	20	1	0	4,6	4,6	1	0,0	0,0	0,0	9,0	14,0	4,8	0,8	0	0	3,1	30	193	8
2.5	1,00		60	5	1	-0,6	0,0	0,0	20	1	0	4,6	4,6	1	0,0	-1,2	0,0	10,9	16,8	5,8	0,8	3	7	3,1	25	60	8

STAMPA PROGETTO S.L.U. - AZIONI S.L.V. - ELEVAZIONE

Filo Iniz Fin. Ctgθ	Quota Iniz. Final AmpC	Trat	Sez Bas Alt	Conc	VERIFICA A PRESSO-FLESSIONE Comb	M Exd (t*m)	M Eyd (t*m)	N Ed (t)	x/ /d	εf% 100	εc% 100	Area cmq sup	inf	VERIFICA A TAGLIO E TORSIONE Comb	V Exd (t)	V Eyd (t)	T Sdu (t*m)	V Rxd (t)	V Ryd (t)	TRd (t*m)	TRld (t*m)	Coe Cls	Coe Sta	ALon cmq	Staffe Pas	Lun	Fi
66	8,70		7	1	1	-0,8	0,0	0,0	20	2	0	4,6	4,6	1	0,0	1,3	0,0	10,9	16,8	5,8	0,8	3	8	3,1	25	60	8
67	8,70		40	3	1	0,3	0,0	0,0	20	1	0	4,6	4,6	1	0,0	0,1	0,0	9,0	14,0	4,8	0,8	0	1	3,1	30	193	8
2.5	1,00		60	5	1	-0,5	0,0	0,0	20	1	0	4,6	4,6	1	0,0	-1,1	0,0	10,9	16,8	5,8	0,8	3	7	3,1	25	60	8
67	8,70		7	1	1	-0,7	0,0	0,0	20	1	0	4,6	4,6	1	0,0	1,3	0,0	10,9	16,8	5,8	0,8	3	7	3,1	25	60	8
68	8,70		40	3	1	0,3	0,0	0,0	20	1	0	4,6	4,6	1	0,0	0,1	0,0	9,0	14,0	4,8	0,8	0	0	3,1	30	193	8
2.5	1,00		60	5	1	-0,6	0,0	0,0	20	1	0	4,6	4,6	1	0,0	-1,2	0,0	10,9	16,8	5,8	0,8	3	7	3,1	25	60	8
68	8,70		7	1	1	-0,6	0,0	0,0	20	1	0	4,6	4,6	1	0,0	1,2	0,0	10,9	16,8	5,8	0,8	3	7	3,1	25	60	8
69	8,70		40	3	1	0,3	0,0	0,0	20	1	0	4,6	4,6	1	0,0	0,0	0,0	9,0	14,0	4,8	0,8	0	0	3,1	30	193	8
2.5	1,00		60	5	1	-0,6	0,0	0,0	20	1	0	4,6	4,6	1	0,0	-1,2	0,0	10,9	16,8	5,8	0,8	3	7	3,1	25	60	8
69	8,70		7	1	1	-0,6	0,0	0,0	20	1	0	4,6	4,6	1	0,0	1,2	0,0	10,9	16,8	5,8	0,8	3	7	3,1	25	60	8
70	8,70		40	3	1	0,3	0,0	0,0	20	1	0	4,6	4,6	1	0,0	0,0	0,0	9,0	14,0	4,8	0,8	0	0	3,1	30	193	8
2.5	1,00		60	5	1	-0,7	0,0	0,0	20	1	0	4,6	4,6	1	0,0	-1,2	0,0	10,9	16,8	5,8	0,8	3	7	3,1	25	60	8
70	8,70		7	1	1	-0,6	0,0	0,0	20	1	0	4,6	4,6	1	0,0	1,2	0,0	10,9	16,8	5,8	0,8	3	7	3,1	25	60	8
71	8,70		40	3	1	0,3	0,0	0,0	20	1	0	4,6	4,6	1	0,0	0,0	0,0	9,0	14,0	4,8	0,8	0	0	3,1	30	173	8
2.5	1,00		60	5	1	-0,6	0,0	0,0	20	1	0	4,6	4,6	1	0,0	-1,1	0,0	10,9	16,8	5,8	0,8	3	7	3,1	25	60	8
71	8,70		7	1	1	-0,7	0,0	0,0	20	1	0	4,6	4,6	1	0,0	1,2	0,0	10,9	16,8	5,8	0,8	3	7	3,1	25	60	8
72	8,70		40	3	1	0,3	0,0	0,0	20	1	0	4,6	4,6	1	0,0	0,0	0,0	9,0	14,0	4,8	0,8	0	0	3,1	30	193	8
2.5	1,00		60	5	1	-0,6	0,0	0,0	20	1	0	4,6	4,6	1	0,0	-1,2	0,0	10,9	16,8	5,8	0,8	3	7	3,1	25	60	8
72	8,70		7	1	1	-1,3	0,0	0,0	20	2	1	4,6	4,6	1	0,0	1,6	0,0	10,9	16,8	5,8	0,8	4	10	3,1	25	60	8
73	8,70		40	3	1	0,4	0,0	0,0	20	1	0	4,6	4,6	1	0,0	0,4	0,0	9,0	14,0	4,8	0,8	1	3	3,1	30	193	8
2.5	1,00		60	5	1	0,0	0,0	0,0	20	0	0	4,6	4,6	1	0,0	-0,8	0,0	10,9	16,8	5,8	0,8	2	5	3,1	25	60	8
73	8,70		7	1	1	-1,3	0,0	0,0	20	3	1	4,6	4,6	1	0,0	1,7	0,0	10,9	16,8	5,8	0,8	4	10	3,1	25	60	8
74	8,70		40	3	1	0,5	0,0	0,0	21	1	0	3,1	4,6	1	0,0	0,5	0,0	9,0	14,0	4,8	0,8	1	4	3,1	30	193	8
2.5	1,00		60	5	1	0,5	0,0	0,0	21	1	0	3,1	4,6	1	0,0	-0,7	0,0	10,9	16,8	5,8	0,8	2	4	3,1	25	60	8
75	8,70		7	1	1	0,6	0,0	0,0	21	1	0	3,1	4,6	1	0,0	0,6	0,0	10,9	16,8	5,8	0,8	2	4	3,1	25	60	8
76	8,70		40	3	1	0,6	0,0	0,0	21	1	0	3,1	4,6	1	0,0	-0,6	0,0	9,0	14,0	4,8	0,8	1	4	3,1	30	193	8
2.5	1,00		60	5	1	-1,5	0,0	0,0	20	3	1	4,6	4,6	1	0,0	-1,8	0,0	10,9	16,8	5,8	0,8	5	11	3,1	25	60	8
76	8,70		7	1	1	0,4	0,0	0,0	21	1	0	3,1	4,6	1	0,0	0,7	0,0	10,9	16,8	5,8	0,8	2	4	3,1	25	60	8
77	8,70		40	3	1	0,5	0,0	0,0	21	1	0	3,1	4,6	1	0,0	-0,5	0,0	9,0	14,0	4,8	0,8	1	3	3,1	30	193	8
2.5	1,00		60	5	1	-1,4	0,0	0,0	20	3	1	4,6	4,6	1	0,0	-1,7	0,0	10,9	16,8	5,8	0,8	4	10	3,1	25	60	8
77	8,70		7	1	1	-0,5	0,0	0,0	20	1	0	4,6	4,6	1	0,0	1,1	0,0	10,9	16,8	5,8	0,8	3	7	3,1	25	60	8
78	8,70		40	3	1	0,3	0,0	0,0	20	1	0	4,6	4,6	1	0,0	-0,1	0,0	9,0	14,0	4,8	0,8	0	0	3,1	30	193	8
2.5	1,00		60	5	1	-0,8	0,0	0,0	20	2	0	4,6	4,6	1	0,0	-1,3	0,0	10,9	16,8	5,8	0,8	3	8	3,1	25	60	8
78	8,70		7	1	1	-0,5	0,0	0,0	20	1	0	4,6	4,6	1	0,0	1,1	0,0	10,9	16,8	5,8	0,8	3	6	3,1	25	60	8
79	8,70		40	3	1	0,2	0,0	0,0	20	0	0	4,6	4,6	1	0,0	-0,1	0,0	9,0	14,0	4,8	0,8	0	0	3,1	30	163	8
2.5	1,00		60	5	1	-0,6	0,0	0,0	20	1	0	4,6	4,6	1	0,0	-1,1	0,0	10,9	16,8	5,8	0,8	3	7	3,1	25	60	8
79	8,70		7	1	1	-0,5	0,0	0,0	20	1	0	4,6	4,6	1	0,0	1,1	0,0	10,9	16,8	5,8	0,8	3	7	3,1	25	60	8
80	8,70		40	3	1	0,3	0,0	0,0	20	1	0	4,6	4,6	1	0,0	0,0	0,0	9,0	14,0	4,8	0,8	0	0	3,1	30	173	8
2.5	1,00		60	5	1	-0,6	0,0	0,0	20	1	0	4,6	4,6	1	0,0	-1,2	0,0	10,9	16,8	5,8	0,8	3	7	3,1	25	60	8
80	8,70		7	1	1	-0,5	0,0	0,0	20	1	0	4,6	4,6	1	0,0	1,2	0,0	10,9	16,8	5,8	0,8	3	7	3,1	25	60	8
81	8,70		40	3	1	0,4	0,0	0,0	21	1	0	3,1	4,6	1	0,0	0,0	0,0	9,0	14,0	4,8	0,8	0	0	3,1	30	213	8
2.5	1,00		60	5	1	-0,8	0,0	0,0	20	1	0	4,6	4,6	1	0,0	-1,4	0,0	10,9	16,8	5,8	0,8	3	8	3,1	25	60	8
82	8,70		7	1	1	-8,0	0,0	0,0	24	12	4	6,2	4,6	1	0,0	9,3	0,0	10,9	16,8	5,8	0,8	23	55	3,1	25	60	8
83	8,70		40	3	1	5,0	0,0	0,0	21	10	3	3,1	4,6	1	0,0	0,3	0,0	9,0	14,0	4,8	0,8	1	2	3,1	30	428	8
2.5	1,00		60	5	1	-6,5	0,0	0,0	21	13	4	4,6	4,6	1	0,0	-8,7	0,0	10,9	16,8	5,8	0,8	22	52	3,1	25	60	8
83	8,70		7	1	1	-3,4	0,0	0,0	21	7	2	4,6	4,6	1	0,0	4,9	0,0	10,9	16,8	5,8	0,8	12	29	3,1	25	60	8
84	8,70		40	3	1	0,3	0,0	0,0	20	1	0	4,6	4,6	1	0,0	0,2	0,0	9,0	14,0	4,8	0,8	0	1	3,1	30	163	8
2.5	1,00		60	5	1	-2,6	0,0	0,0	21	5	1	4,6	4,6	1	0,0	-4,3	0,0	10,9	16,8	5,8	0,8	11	26	3,1	25	60	8
84	8,70		7	1	1	-2,9	0,0	0,0	21	6	2	4,6	4,6	1	0,0	4,6	0,0	10,9	16,8	5,8	0,8	12	28	3,1	25	60	8
85	8,70		40	3	1	2,4	0,0	0,0	21	5	1	3,1	4,6	1	0,0	-0,4	0,0	9,0	14,0	4,8	0,8	1	3	3,1	30	385	8
2.5	1,00		60	5	1	-5,0	0,0	0,0	21	10	3	4,6	4,6	1	0,0	-5,5	0,0	10,9	16,8	5,8	0,8	14	33	3,1	25	60	8
85	8,70		7	1	1	-1,9	0,0	0,0	20	4	1	4,6	4,6	1	0,0	3,5	0,0	10,9	16,8	5,8	0,8	9	21	3,1	25	60	8
86	8,70		40	3	1	0,9	0,0	0,0	21	2	1	3,1	4,6	1	0,0	-0,1	0,0	9,0	14,0	4,8	0,8	0	1	3,1	30	212	8
2.5	1,00		60	5	1	-2,5	0,0	0,0	21	5	1	4,6	4,6	1	0,0	-3,9	0,0	10,9	16,8	5,8	0,8	10	23	3,1	25	60	8
86	8,70		7	1	1	-1,1	0,0	0,0	20	2	1	4,6	4,6	1	0,0	1,5	0,0	10,9	16,8	5,8	0,8	4	9	3,1	25	60	8
87	8,70		40	3	1	0,2	0,0	0,0	20	0	0	4,6	4,6	1	0,0	0,1	0,0	9,0	14,0	4,8	0,8	0	1	3,1	30	193	8
2.5	1,00		60	5	1	-0,9	0,0	0,0	20	2	0	4,6	4,6	1	0,0	-1,4	0,0	10,9	16,8	5,8	0,8	3	8	3,1	25	60	8
87	8,70		7	1	1	-0,8	0,0	0,0	20	1	0	4,6	4,6	1	0,0	1,5	0,0	10,9	16,8	5,8	0,8	4	9	3,1	25	60	8
88	8,70		40	3	1	0,4	0,0	0,0	21	1	0	3,1	4,6	1	0,0	0,0	0,0	9,0	14,0	4,8	0,8	0	0	3,1	30	213	8
2.5	1,00		60	5	1	-0,9	0,0	0,0	20	2	1	4,6	4,6	1	0,0	-1,6	0,0	10,9	16,8	5,8	0,8	4	9	3,1	25	60	8
88	8,70		7	1	1	-0,8	0,0	0,0	20	2	0	4,6	4,6	1	0,0	1,5	0,0	10,9	16,8	5,8	0,8	4	9	3,1	25	60	8
89	8,70		40	3	1	0,4	0,0	0,0	21	1	0	3,1	4,6	1	0,0	0,0	0,0	9,0	14,0	4,8	0,8	0	0	3,1	30	213	8
2.5	1,00		60	5	1	-0,9	0,0	0,0	20	2	0	4,6	4,6	1	0,0	-1,5	0,0	10,9	16,8	5,8	0,8	4	9	3,1	25	60	8
89	8,70		7	1	1	-0,8	0,0	0,0	20	2	0	4,6	4,6	1	0,0	1,5	0,0	10,9	16,8	5,8	0,8	4	9	3,1	25	60	8
90	8,70		40	3	1	0,4	0,0	0,0	21	1	0	3,1	4,6	1	0,0	0,0	0,0	9,0	14,0	4,8	0,8	0	0	3,1	30	213	8
2.5	1,00		60	5	1	-0,9	0,0	0,0	20	2	0	4,6	4,6	1	0,0	-1,5	0,0	10,9	16,8	5,8	0,8	4	9	3,1	25	60	8

STAMPA PROGETTO S.L.U. - AZIONI S.L.V. - ELEVAZIONE

Filo Iniz Fin. Ctgθ	Quota Iniz. Final AmpC	Trat	Sez Bas Alt	Conc	VERIFICA A PRESSO-FLESSIONE Comb	M Exd (t*m)	M Eyd (t*m)	N Ed (t)	x/ /d	εf% 100	εc% 100	Area cmq sup	inf	VERIFICA A TAGLIO E TORSIONE Comb	V Exd (t)	V Eyd (t)	T Sdu (t*m)	V Rxd (t)	V Ryd (t)	TRd (t*m)	TRld (t*m)	Coe Cls	Coe Sta	ALon cmq	Staffe Pas	Lun	Fi
90	8,70	7	1	1	-0,8	0,0	0,0	20	2	0	4,6	4,6	1	0,0	1,5	0,0	10,9	16,8	5,8	0,8	4	9	3,1	25	60	8
91	8,70	40	3	1	0,4	0,0	0,0	21	1	0	3,1	4,6	1	0,0	0,0	0,0	9,0	14,0	4,8	0,8	0	0	3,1	30	213	8
2.5	1,00	60	5	1	-0,9	0,0	0,0	20	2	0	4,6	4,6	1	0,0	-1,5	0,0	10,9	16,8	5,8	0,8	4	9	3,1	25	60	8
91	8,70	7	1	1	-0,8	0,0	0,0	20	2	0	4,6	4,6	1	0,0	1,5	0,0	10,9	16,8	5,8	0,8	4	9	3,1	25	60	8
92	8,70	40	3	1	0,4	0,0	0,0	21	1	0	3,1	4,6	1	0,0	0,0	0,0	9,0	14,0	4,8	0,8	0	0	3,1	30	213	8
2.5	1,00	60	5	1	-0,9	0,0	0,0	20	2	0	4,6	4,6	1	0,0	-1,5	0,0	10,9	16,8	5,8	0,8	4	9	3,1	25	60	8
92	8,70	7	1	1	-0,7	0,0	0,0	20	1	0	4,6	4,6	1	0,0	1,4	0,0	10,9	16,8	5,8	0,8	4	8	3,1	25	60	8
93	8,70	40	3	1	0,4	0,0	0,0	20	1	0	4,6	4,6	1	0,0	0,0	0,0	9,0	14,0	4,8	0,8	0	0	3,1	30	193	8
2.5	1,00	60	5	1	-0,8	0,0	0,0	20	2	0	4,6	4,6	1	0,0	-1,5	0,0	10,9	16,8	5,8	0,8	4	9	3,1	25	60	8
93	8,70	7	1	1	-0,9	0,0	0,0	20	2	0	4,6	4,6	1	0,0	1,5	0,0	10,9	16,8	5,8	0,8	4	9	3,1	25	60	8
94	8,70	40	3	1	0,4	0,0	0,0	21	1	0	3,1	4,6	1	0,0	0,0	0,0	9,0	14,0	4,8	0,8	0	0	3,1	30	213	8
2.5	1,00	60	5	1	-0,9	0,0	0,0	20	2	1	4,6	4,6	1	0,0	-1,6	0,0	10,9	16,8	5,8	0,8	4	9	3,1	25	60	8
94	8,70	7	1	1	-1,4	0,0	0,0	20	3	1	4,6	4,6	1	0,0	1,8	0,0	10,9	16,8	5,8	0,8	5	11	3,1	25	60	8
95	8,70	40	3	1	0,4	0,0	0,0	20	1	0	4,6	4,6	1	0,0	0,3	0,0	9,0	14,0	4,8	0,8	1	2	3,1	30	213	8
2.5	1,00	60	5	1	-0,4	0,0	0,0	20	1	0	4,6	4,6	1	0,0	-1,2	0,0	10,9	16,8	5,8	0,8	3	7	3,1	25	60	8
95	8,70	7	1	1	-1,5	0,0	0,0	20	3	1	4,6	4,6	1	0,0	2,0	0,0	10,9	16,8	5,8	0,8	5	12	3,1	25	60	8
96	8,70	40	3	1	0,6	0,0	0,0	21	1	0	3,1	4,6	1	0,0	0,5	0,0	9,0	14,0	4,8	0,8	1	3	3,1	30	213	8
2.5	1,00	60	5	1	0,5	0,0	0,0	21	1	0	3,1	4,6	1	0,0	-1,1	0,0	10,9	16,8	5,8	0,8	3	6	3,1	25	60	8
96	8,70	7	1	1	-0,7	0,0	0,0	20	1	0	4,6	4,6	1	0,0	1,5	0,0	10,9	16,8	5,8	0,8	4	9	3,1	25	60	8
97	8,70	40	3	1	0,5	0,0	0,0	21	1	0	3,1	4,6	1	0,0	0,0	0,0	9,0	14,0	4,8	0,8	0	0	3,1	30	213	8
2.5	1,00	60	5	1	-0,8	0,0	0,0	20	2	0	4,6	4,6	1	0,0	-1,6	0,0	10,9	16,8	5,8	0,8	4	9	3,1	25	60	8
97	8,70	7	1	1	0,5	0,0	0,0	21	1	0	3,1	4,6	1	0,0	1,1	0,0	10,9	16,8	5,8	0,8	3	6	3,1	25	60	8
98	8,70	40	3	1	0,6	0,0	0,0	21	1	0	3,1	4,6	1	0,0	-0,5	0,0	9,0	14,0	4,8	0,8	1	3	3,1	30	213	8
2.5	1,00	60	5	1	-1,6	0,0	0,0	20	3	1	4,6	4,6	1	0,0	-2,0	0,0	10,9	16,8	5,8	0,8	5	12	3,1	25	60	8
98	8,70	7	1	1	-0,4	0,0	0,0	20	1	0	4,6	4,6	1	0,0	1,2	0,0	10,9	16,8	5,8	0,8	3	7	3,1	25	60	8
99	8,70	40	3	1	0,4	0,0	0,0	20	1	0	4,6	4,6	1	0,0	-0,3	0,0	9,0	14,0	4,8	0,8	1	2	3,1	30	213	8
2.5	1,00	60	5	1	-1,5	0,0	0,0	20	3	1	4,6	4,6	1	0,0	-1,9	0,0	10,9	16,8	5,8	0,8	5	11	3,1	25	60	8
99	8,70	7	1	1	-0,9	0,0	0,0	20	2	0	4,6	4,6	1	0,0	1,5	0,0	10,9	16,8	5,8	0,8	4	9	3,1	25	60	8
100	8,70	40	3	1	0,4	0,0	0,0	21	1	0	3,1	4,6	1	0,0	0,0	0,0	9,0	14,0	4,8	0,8	0	0	3,1	30	213	8
2.5	1,00	60	5	1	-0,9	0,0	0,0	20	2	0	4,6	4,6	1	0,0	-1,5	0,0	10,9	16,8	5,8	0,8	4	9	3,1	25	60	8
100	8,70	7	1	1	-0,6	0,0	0,0	20	1	0	4,6	4,6	1	0,0	1,3	0,0	10,9	16,8	5,8	0,8	3	8	3,1	25	60	8
101	8,70	40	3	1	0,3	0,0	0,0	20	1	0	4,6	4,6	1	0,0	-0,1	0,0	9,0	14,0	4,8	0,8	0	0	3,1	30	183	8
2.5	1,00	60	5	1	-0,8	0,0	0,0	20	2	0	4,6	4,6	1	0,0	-1,4	0,0	10,9	16,8	5,8	0,8	4	9	3,1	25	60	8
101	8,70	7	1	1	-0,7	0,0	0,0	20	1	0	4,6	4,6	1	0,0	1,4	0,0	10,9	16,8	5,8	0,8	3	8	3,1	25	60	8
102	8,70	40	3	1	0,3	0,0	0,0	20	1	0	4,6	4,6	1	0,0	-0,1	0,0	9,0	14,0	4,8	0,8	0	0	3,1	30	193	8
2.5	1,00	60	5	1	-0,9	0,0	0,0	20	2	1	4,6	4,6	1	0,0	-1,5	0,0	10,9	16,8	5,8	0,8	4	9	3,1	25	60	8
102	8,70	7	1	1	-1,3	0,0	0,0	20	3	1	4,6	4,6	1	0,0	1,9	0,0	10,9	16,8	5,8	0,8	5	11	3,1	25	60	8
103	8,70	40	3	1	0,6	0,0	0,0	21	1	0	3,1	4,6	1	0,0	0,3	0,0	9,0	14,0	4,8	0,8	1	2	3,1	30	223	8
2.5	1,00	60	5	1	-0,3	0,0	0,0	20	1	0	4,6	4,6	1	0,0	-1,3	0,0	10,9	16,8	5,8	0,8	3	8	3,1	25	60	8
104	8,70	7	1	1	-8,0	0,0	0,0	24	12	4	6,2	4,6	1	0,0	9,2	0,0	10,9	16,8	5,8	0,8	23	55	3,1	25	60	8
105	8,70	40	3	1	5,1	0,0	0,0	21	10	3	3,1	4,6	1	0,0	0,3	0,0	9,0	14,0	4,8	0,8	1	2	3,1	30	428	8
2.5	1,00	60	5	1	-6,5	0,0	0,0	21	13	4	4,6	4,6	1	0,0	-8,7	0,0	10,9	16,8	5,8	0,8	22	52	3,1	25	60	8
105	8,70	7	1	1	-3,2	0,0	0,0	21	6	2	4,6	3,1	1	0,0	4,5	0,0	10,9	16,8	5,8	0,8	11	27	3,1	25	60	8
106	8,70	40	3	1	-1,5	0,0	0,0	21	3	1	4,6	3,1	1	0,0	-0,2	0,0	9,0	14,0	4,8	0,8	1	2	3,1	30	163	8
2.5	1,00	60	5	1	-3,6	0,0	0,0	21	7	2	4,6	3,1	1	0,0	-4,8	0,0	10,9	16,8	5,8	0,8	12	28	3,1	25	60	8
106	8,70	7	1	1	-5,3	0,0	0,0	21	11	3	4,6	4,6	1	0,0	7,9	0,0	10,9	16,8	5,8	0,8	20	47	3,1	25	60	8
107	8,70	40	3	1	4,3	0,0	0,0	21	8	2	3,1	4,6	1	0,0	-0,3	0,0	9,0	14,0	4,8	0,8	1	2	3,1	30	385	8
2.5	1,00	60	5	1	-7,0	0,0	0,0	21	14	4	4,6	4,6	1	0,0	-8,6	0,0	10,9	16,8	5,8	0,8	22	51	3,1	25	60	8
108	8,70	7	1	1	-9,0	0,0	0,0	24	13	5	6,2	4,6	1	0,0	10,5	0,0	10,9	16,8	5,8	0,8	26	62	3,1	25	60	8
109	8,70	40	3	1	5,7	0,0	0,0	21	11	3	3,1	4,6	1	0,0	0,3	0,0	9,0	14,0	4,8	0,8	1	2	3,1	30	428	8
2.5	1,00	60	5	1	-7,5	0,0	0,0	24	11	4	6,2	4,6	1	0,0	-9,9	0,0	10,9	16,8	5,8	0,8	25	59	3,1	25	60	8
109	8,70	7	1	1	-3,8	0,0	0,0	21	8	2	4,6	3,1	1	0,0	5,2	0,0	10,9	16,8	5,8	0,8	13	31	3,1	25	60	8
110	8,70	40	3	1	-1,7	0,0	0,0	21	3	1	4,6	3,1	1	0,0	-0,1	0,0	9,0	14,0	4,8	0,8	0	1	3,1	30	163	8
2.5	1,00	60	5	1	-3,9	0,0	0,0	21	8	2	4,6	3,1	1	0,0	-5,3	0,0	10,9	16,8	5,8	0,8	13	32	3,1	25	60	8
110	8,70	7	1	1	-6,1	0,0	0,0	21	12	3	4,6	4,6	1	0,0	9,1	0,0	10,9	16,8	5,8	0,8	23	54	3,1	25	60	8
111	8,70	40	3	1	4,9	0,0	0,0	21	10	3	3,1	4,6	1	0,0	-0,4	0,0	9,0	14,0	4,8	0,8	1	3	3,1	30	385	8
2.5	1,00	60	5	1	-7,9	0,0	0,0	24	12	4	6,2	4,6	1	0,0	-9,8	0,0	10,9	16,8	5,8	0,8	25	58	3,1	25	60	8
112	8,70	7	1	1	-4,9	0,0	0,0	21	10	3	4,6	4,6	1	0,0	6,9	0,0	10,9	16,8	5,8	0,8	17	41	3,1	25	60	8
113	8,70	40	3	1	4,0	0,0	0,0	21	8	2	3,1	4,6	1	0,0	-0,4	0,0	9,0	14,0	4,8	0,8	1	3	3,1	30	428	8
2.5	1,00	60	5	1	-7,0	0,0	0,0	21	14	4	4,6	4,6	1	0,0	-7,6	0,0	10,9	16,8	5,8	0,8	19	45	3,1	25	60	8
113	8,70	7	1	1	-2,7	0,0	0,0	21	5	2	4,6	3,1	1	0,0	3,7	0,0	10,9	16,8	5,8	0,8	9	22	3,1	25	60	8
114	8,70	40	3	1	-1,2	0,0	0,0	21	2	1	4,6	3,1	1	0,0	-0,1	0,0	9,0	14,0	4,8	0,8	0	1	3,1	30	163	8
2.5	1,00	60	5	1	-2,8	0,0	0,0	21	6	2	4,6	3,1	1	0,0	-3,8	0,0	10,9	16,8	5,8	0,8	10	23	3,1	25	60	8
114	8,70	7	1	1	-5,9	0,0	0,0	21	12	3	4,6	4,6	1	0,0	7,0	0,0	10,9	16,8	5,8	0,8	18	42	3,1	25	60	8
115	8,70	40	3	1	3,4	0,0	0,0	21	7	2	3,1	4,6	1	0,0	0,3	0,0	9,0	14,0	4,8	0,8	1	2	3,1	30	385	8

STAMPA PROGETTO S.L.U. - AZIONI S.L.V. - ELEVAZIONE

Filo Iniz Fin. Ctgθ	Quota Iniz. Final AmpC	Trat	Sez Bas Alt	Conc	VERIFICA A PRESSO-FLESSIONE Comb	M Exd (t*m)	M Eyd (t*m)	N Ed (t)	x/ /d	εf% 100	εc% 100	Area cmq sup	inf	VERIFICA A TAGLIO E TORSIONE Comb	V Exd (t)	V Eyd (t)	T Sdu (t*m)	V Rxd (t)	V Ryd (t)	TRd (t*m)	TRld (t*m)	Coe Cls	Coe Sta	ALon cmq	Staffe Pas	Lun	Fi
2.5	1,00		60	5	1	-4,3	0,0	0,0	21	8	2	4,6	4,6	1	0,0	-6,4	0,0	10,9	16,8	5,8	0,8	16	38	3,1	25	60	8
2	8,70		7	1	1	-9,4	0,0	0,0	24	14	5	6,2	4,6	1	0,0	10,5	0,0	10,9	16,8	5,8	0,8	26	62	3,1	25	60	8
5	8,70		40	3	1	5,2	0,0	0,0	21	10	3	3,1	4,6	1	0,0	0,9	0,0	9,0	14,0	4,8	0,8	2	6	3,1	30	394	8
2.5	1,00		60	5	1	-5,3	0,0	0,0	21	11	3	4,6	4,6	1	0,0	-8,9	0,0	10,9	16,8	5,8	0,8	23	53	3,1	25	60	8
3	8,70		7	1	1	-3,8	0,0	0,0	21	7	2	4,6	4,6	1	0,0	5,9	0,0	10,9	16,8	5,8	0,8	15	35	3,1	25	60	8
6	8,70		40	3	1	3,1	0,0	0,0	21	6	2	3,1	4,6	1	0,0	-0,5	0,0	9,0	14,0	4,8	0,8	1	4	3,1	30	384	8
2.5	1,00		60	5	1	-6,5	0,0	0,0	21	13	4	4,6	4,6	1	0,0	-7,0	0,0	10,9	16,8	5,8	0,8	18	42	3,1	25	60	8
4	8,70		7	1	1	-1,3	0,0	0,0	20	3	1	4,6	4,6	1	0,0	1,6	0,0	10,9	16,8	5,8	0,8	4	10	3,1	25	60	8
29	8,70		40	3	1	0,2	0,0	0,0	20	0	0	4,6	4,6	1	0,0	0,2	0,0	9,0	14,0	4,8	0,8	0	1	3,1	30	204	8
2.5	1,00		60	5	1	-0,7	0,0	0,0	20	1	0	4,6	4,6	1	0,0	-1,3	0,0	10,9	16,8	5,8	0,8	3	8	3,1	25	60	8
5	8,70		7	1	1	-0,6	0,0	0,0	21	1	0	4,6	3,1	1	0,0	0,8	0,0	10,9	16,8	5,8	0,8	2	5	3,1	25	60	8
30	8,70		40	3	1	-1,4	0,0	0,0	21	3	1	4,6	3,1	1	0,0	-0,6	0,0	9,0	14,0	4,8	0,8	1	4	3,1	30	224	8
2.5	1,00		60	5	1	-2,6	0,0	0,0	21	5	1	4,6	3,1	1	0,0	-1,9	0,0	10,9	16,8	5,8	0,8	5	11	3,1	25	60	8
6	8,70		7	1	1	-1,6	0,0	0,0	20	3	1	4,6	4,6	1	0,0	1,7	0,0	10,9	16,8	5,8	0,8	4	10	3,1	25	60	8
31	8,70		40	3	1	-0,6	0,0	0,0	20	1	0	4,6	4,6	1	0,0	0,3	0,0	9,0	14,0	4,8	0,8	1	2	3,1	30	224	8
2.5	1,00		60	5	1	-0,5	0,0	0,0	20	1	0	4,6	4,6	1	0,0	-1,0	0,0	10,9	16,8	5,8	0,8	3	6	3,1	25	60	8
7	8,70		7	1	1	-1,5	0,0	0,0	20	3	1	4,6	4,6	1	0,0	1,7	0,0	10,9	16,8	5,8	0,8	4	10	3,1	25	60	8
32	8,70		40	3	1	0,4	0,0	0,0	20	1	0	4,6	4,6	1	0,0	0,4	0,0	9,0	14,0	4,8	0,8	1	3	3,1	30	214	8
2.5	1,00		60	5	1	-0,1	0,0	0,0	20	0	0	4,6	4,6	1	0,0	-0,9	0,0	10,9	16,8	5,8	0,8	2	5	3,1	25	60	8
8	8,70		7	1	1	-1,4	0,0	0,0	20	3	1	4,6	4,6	1	0,0	1,8	0,0	10,9	16,8	5,8	0,8	5	11	3,1	25	60	8
33	8,70		40	3	1	0,7	0,0	0,0	21	1	0	3,1	4,6	1	0,0	0,4	0,0	9,0	14,0	4,8	0,8	1	3	3,1	30	234	8
2.5	1,00		60	5	1	0,5	0,0	0,0	21	1	0	3,1	4,6	1	0,0	-1,0	0,0	10,9	16,8	5,8	0,8	2	6	3,1	25	60	8
9	8,70		7	1	1	-2,2	0,0	0,0	20	4	1	4,6	4,6	1	0,0	3,0	0,0	10,9	16,8	5,8	0,8	8	18	3,1	25	60	8
34	8,70		40	3	1	1,1	0,0	0,0	21	2	1	3,1	4,6	1	0,0	0,6	0,0	9,0	14,0	4,8	0,8	1	4	3,1	30	234	8
2.5	1,00		60	5	1	-0,2	0,0	0,0	20	0	0	4,6	4,6	1	0,0	-1,9	0,0	10,9	16,8	5,8	0,8	5	11	3,1	25	60	8
10	8,70		7	1	1	-1,8	0,0	0,0	20	4	1	4,6	4,6	1	0,0	2,7	0,0	10,9	16,8	5,8	0,8	7	16	3,1	25	60	8
35	8,70		40	3	1	0,7	0,0	0,0	20	1	0	4,6	4,6	1	0,0	0,4	0,0	9,0	14,0	4,8	0,8	1	3	3,1	30	204	8
2.5	1,00		60	5	1	-0,7	0,0	0,0	20	1	0	4,6	4,6	1	0,0	-2,0	0,0	10,9	16,8	5,8	0,8	5	12	3,1	25	60	8
11	8,70		7	1	1	-6,0	0,0	0,0	21	12	3	4,6	4,6	1	0,0	5,8	0,0	10,9	16,8	5,8	0,8	15	35	3,1	25	60	8
42	8,70		40	3	1	3,3	0,0	0,0	21	6	2	3,1	4,6	1	0,0	0,1	0,0	9,0	14,0	4,8	0,8	0	1	3,1	30	506	8
2.5	1,00		60	5	1	-5,5	0,0	0,0	21	11	3	4,6	4,6	1	0,0	-5,7	0,0	10,9	16,8	5,8	0,8	14	34	3,1	25	60	8
12	8,70		7	1	1	-8,6	0,0	0,0	24	13	4	6,2	4,6	1	0,0	8,7	0,0	10,9	16,8	5,8	0,8	22	52	3,1	25	60	8
43	8,70		40	3	1	5,1	0,0	0,0	21	10	3	3,1	4,6	1	0,0	0,1	0,0	9,0	14,0	4,8	0,8	0	1	3,1	30	506	8
2.5	1,00		60	5	1	-8,4	0,0	0,0	24	12	4	6,2	4,6	1	0,0	-8,6	0,0	10,9	16,8	5,8	0,8	22	51	3,1	25	60	8
13	8,70		7	1	1	-8,5	0,0	0,0	24	13	4	6,2	4,6	1	0,0	8,7	0,0	10,9	16,8	5,8	0,8	22	52	3,1	25	60	8
44	8,70		40	3	1	5,1	0,0	0,0	21	10	3	3,1	4,6	1	0,0	0,1	0,0	9,0	14,0	4,8	0,8	0	1	3,1	30	506	8
2.5	1,00		60	5	1	-8,4	0,0	0,0	24	13	4	6,2	4,6	1	0,0	-8,6	0,0	10,9	16,8	5,8	0,8	22	51	3,1	25	60	8
14	8,70		7	1	1	-8,5	0,0	0,0	24	13	4	6,2	4,6	1	0,0	8,7	0,0	10,9	16,8	5,8	0,8	22	52	3,1	25	60	8
45	8,70		40	3	1	5,1	0,0	0,0	21	10	3	3,1	4,6	1	0,0	0,1	0,0	9,0	14,0	4,8	0,8	0	1	3,1	30	506	8
2.5	1,00		60	5	1	-8,4	0,0	0,0	24	13	4	6,2	4,6	1	0,0	-8,6	0,0	10,9	16,8	5,8	0,8	22	51	3,1	25	60	8
15	8,70		7	1	1	-8,6	0,0	0,0	24	13	4	6,2	4,6	1	0,0	8,7	0,0	10,9	16,8	5,8	0,8	22	52	3,1	25	60	8
46	8,70		40	3	1	5,1	0,0	0,0	21	10	3	3,1	4,6	1	0,0	0,1	0,0	9,0	14,0	4,8	0,8	0	1	3,1	30	506	8
2.5	1,00		60	5	1	-8,4	0,0	0,0	24	13	4	6,2	4,6	1	0,0	-8,6	0,0	10,9	16,8	5,8	0,8	22	51	3,1	25	60	8
16	8,70		7	1	1	-8,4	0,0	0,0	24	13	4	6,2	4,6	1	0,0	8,5	0,0	10,9	16,8	5,8	0,8	21	51	3,1	25	60	8
47	8,70		40	3	1	5,0	0,0	0,0	21	10	3	3,1	4,6	1	0,0	0,1	0,0	9,0	14,0	4,8	0,8	0	1	3,1	30	506	8
2.5	1,00		60	5	1	-8,3	0,0	0,0	24	12	4	6,2	4,6	1	0,0	-8,5	0,0	10,9	16,8	5,8	0,8	21	50	3,1	25	60	8
17	8,70		7	1	1	-8,4	0,0	0,0	24	13	4	6,2	4,6	1	0,0	8,5	0,0	10,9	16,8	5,8	0,8	21	51	3,1	25	60	8
48	8,70		40	3	1	5,0	0,0	0,0	21	10	3	3,1	4,6	1	0,0	0,1	0,0	9,0	14,0	4,8	0,8	0	1	3,1	30	506	8
2.5	1,00		60	5	1	-8,3	0,0	0,0	24	12	4	6,2	4,6	1	0,0	-8,5	0,0	10,9	16,8	5,8	0,8	21	50	3,1	25	60	8
18	8,70		7	1	1	-8,6	0,0	0,0	24	13	4	6,2	4,6	1	0,0	8,7	0,0	10,9	16,8	5,8	0,8	22	52	3,1	25	60	8
49	8,70		40	3	1	5,1	0,0	0,0	21	10	3	3,1	4,6	1	0,0	0,1	0,0	9,0	14,0	4,8	0,8	0	1	3,1	30	506	8
2.5	1,00		60	5	1	-8,4	0,0	0,0	24	12	4	6,2	4,6	1	0,0	-8,6	0,0	10,9	16,8	5,8	0,8	22	51	3,1	25	60	8
19	8,70		7	1	1	-8,7	0,0	0,0	24	13	4	6,2	4,6	1	0,0	8,7	0,0	10,9	16,8	5,8	0,8	22	52	3,1	25	60	8
50	8,70		40	3	1	5,0	0,0	0,0	21	10	3	3,1	4,6	1	0,0	0,1	0,0	9,0	14,0	4,8	0,8	0	1	3,1	30	506	8
2.5	1,00		60	5	1	-8,3	0,0	0,0	24	12	4	6,2	4,6	1	0,0	-8,6	0,0	10,9	16,8	5,8	0,8	22	51	3,1	25	60	8
20	8,70		7	1	1	-8,8	0,0	0,0	24	13	4	6,2	4,6	1	0,0	8,8	0,0	10,9	16,8	5,8	0,8	22	52	3,1	25	60	8
51	8,70		40	3	1	5,0	0,0	0,0	21	10	3	3,1	4,6	1	0,0	0,2	0,0	9,0	14,0	4,8	0,8	0	1	3,1	30	506	8
2.5	1,00		60	5	1	-8,2	0,0	0,0	24	12	4	6,2	4,6	1	0,0	-8,6	0,0	10,9	16,8	5,8	0,8	22	51	3,1	25	60	8
21	8,70		7	1	1	-8,9	0,0	0,0	24	13	5	6,2	4,6	1	0,0	8,8	0,0	10,9	16,8	5,8	0,8	22	52	3,1	25	60	8
52	8,70		40	3	1	5,0	0,0	0,0	21	10	3	3,1	4,6	1	0,0	0,2	0,0	9,0	14,0	4,8	0,8	0	1	3,1	30	506	8
2.5	1,00		60	5	1	-8,2	0,0	0,0	24	12	4	6,2	4,6	1	0,0	-8,6	0,0	10,9	16,8	5,8	0,8	22	51	3,1	25	60	8
22	8,70		7	1	1	-8,9	0,0	0,0	24	13	5	6,2	4,6	1	0,0	8,8	0,0	10,9	16,8	5,8	0,8	22	52	3,1	25	60	8
53	8,70		40	3	1	5,0	0,0	0,0	21	10	3	3,1	4,6	1	0,0	0,2	0,0	9,0	14,0	4,8	0,8	0	1	3,1	30	506	8
2.5	1,00		60	5	1	-8,2	0,0	0,0	24	12	4	6,2	4,6	1	0,0	-8,5	0,0	10,9	16,8	5,8	0,8	22	51	3,1	25	60	8
23	8,70		7	1	1	-6,0	0,0	0,0	21	12	3	4,6	4,6	1	0,0	5,8	0,0	10,9	16,8	5,8	0,8	15	35	3,1	25	60	8

STAMPA PROGETTO S.L.U. - AZIONI S.L.V. - ELEVAZIONE

Filo Iniz Fin. Ctgθ	Quota Iniz. Final AmpC	Trat	Sez Bas Alt	Conc	VERIFICA A PRESSO-FLESSIONE Comb	M Exd (t*m)	M Eyd (t*m)	N Ed (t)	x/ /d	εf% 100	εc% 100	Area cmq sup	inf	VERIFICA A TAGLIO E TORSIONE Comb	V Exd (t)	V Eyd (t)	T Sdu (t*m)	V Rxd (t)	V Ryd (t)	TRd (t*m)	TRld (t*m)	Coe Cls	Coe Sta	ALon cmq	Staffe Pas	Lun	Fi
54	8,70		40	3	1	3,2	0,0	0,0	21	6	2	3,1	4,6	1	0,0	0,1	0,0	9,0	14,0	4,8	0,8	0	1	3,1	30	506	8
2.5	1,00		60	5	1	-5,5	0,0	0,0	21	11	3	4,6	4,6	1	0,0	-5,7	0,0	10,9	16,8	5,8	0,8	14	34	3,1	25	60	8
24	8,70		7	1	1	-0,7	0,0	0,0	21	1	0	4,6	3,1	1	0,0	-0,4	0,0	10,9	16,8	5,8	0,8	1	2	3,1	25	45	8
25	8,70		40	3	1	-1,0	0,0	0,0	21	2	1	4,6	3,1	0	0,0	0,0	0,0	0,0	0,0	0,0	0,8	0	0	3,1	25	0	8
2.5	1,00		60	5	1	-1,0	0,0	0,0	21	2	1	4,6	3,1	1	0,0	-1,2	0,0	10,9	16,8	5,8	0,8	3	7	3,1	25	45	8
25	8,70		7	1	1	-3,3	0,0	0,0	21	7	2	4,6	4,6	1	0,0	4,2	0,0	10,9	16,8	5,8	0,8	11	25	3,1	25	60	8
55	8,70		40	3	1	1,8	0,0	0,0	21	4	1	3,1	4,6	1	0,0	0,0	0,0	9,0	14,0	4,8	0,8	0	0	3,1	30	357	8
2.5	1,00		60	5	1	-3,0	0,0	0,0	21	6	2	4,6	4,6	1	0,0	-4,1	0,0	10,9	16,8	5,8	0,8	10	24	3,1	25	60	8
26	8,70		7	1	1	-4,7	0,0	0,0	21	9	3	4,6	4,6	1	0,0	6,3	0,0	10,9	16,8	5,8	0,8	16	37	3,1	25	60	8
56	8,70		40	3	1	2,7	0,0	0,0	21	5	2	3,1	4,6	1	0,0	0,0	0,0	9,0	14,0	4,8	0,8	0	0	3,1	30	347	8
2.5	1,00		60	5	1	-4,2	0,0	0,0	21	8	2	4,6	4,6	1	0,0	-6,0	0,0	10,9	16,8	5,8	0,8	15	36	3,1	25	60	8
27	8,70		7	1	1	-4,7	0,0	0,0	21	9	3	4,6	4,6	1	0,0	6,4	0,0	10,9	16,8	5,8	0,8	16	38	3,1	25	60	8
57	8,70		40	3	1	2,8	0,0	0,0	21	6	2	3,1	4,6	1	0,0	0,0	0,0	9,0	14,0	4,8	0,8	0	0	3,1	30	347	8
2.5	1,00		60	5	1	-4,5	0,0	0,0	21	9	3	4,6	4,6	1	0,0	-6,3	0,0	10,9	16,8	5,8	0,8	16	38	3,1	25	60	8
28	8,70		7	1	1	-2,7	0,0	0,0	21	5	2	4,6	4,6	1	0,0	4,3	0,0	10,9	16,8	5,8	0,8	11	26	3,1	25	60	8
58	8,70		40	3	1	1,9	0,0	0,0	21	4	1	3,1	4,6	1	0,0	-0,3	0,0	9,0	14,0	4,8	0,8	1	2	3,1	30	337	8
2.5	1,00		60	5	1	-3,9	0,0	0,0	21	8	2	4,6	4,6	1	0,0	-4,8	0,0	10,9	16,8	5,8	0,8	12	29	3,1	25	60	8
30	8,70		7	1	1	0,0	0,0	0,0	20	0	0	4,6	4,6	1	0,0	0,6	0,0	10,9	16,8	5,8	0,8	1	3	3,1	25	60	8
36	8,70		40	3	1	-0,7	0,0	0,0	20	1	0	4,6	4,6	1	0,0	-0,5	0,0	9,0	14,0	4,8	0,8	1	3	3,1	30	113	8
2.5	1,00		60	5	1	-1,2	0,0	0,0	20	2	1	4,6	4,6	1	0,0	-1,6	0,0	10,9	16,8	5,8	0,8	4	9	3,1	25	60	8
31	8,70		7	1	1	-0,8	0,0	0,0	20	2	0	4,6	4,6	1	0,0	1,2	0,0	10,9	16,8	5,8	0,8	3	7	3,1	25	60	8
37	8,70		40	3	1	-0,5	0,0	0,0	20	1	0	4,6	4,6	1	0,0	0,2	0,0	9,0	14,0	4,8	0,8	0	1	3,1	30	133	8
2.5	1,00		60	5	1	-0,4	0,0	0,0	20	1	0	4,6	4,6	1	0,0	-0,8	0,0	10,9	16,8	5,8	0,8	2	5	3,1	25	60	8
32	8,70		7	1	1	-0,8	0,0	0,0	21	1	0	4,6	3,1	1	0,0	0,9	0,0	10,9	16,8	5,8	0,8	2	6	3,1	25	60	8
38	8,70		40	3	1	-0,5	0,0	0,0	21	1	0	4,6	3,1	1	0,0	0,0	0,0	9,0	14,0	4,8	0,8	0	0	3,1	30	133	8
2.5	1,00		60	5	1	-0,8	0,0	0,0	21	2	0	4,6	3,1	1	0,0	-1,0	0,0	10,9	16,8	5,8	0,8	3	6	3,1	25	60	8
35	8,70		7	1	1	-1,9	0,0	0,0	20	4	1	4,6	4,6	1	0,0	2,6	0,0	10,9	16,8	5,8	0,8	6	15	3,1	25	60	8
41	8,70		40	3	1	-1,2	0,0	0,0	20	2	1	4,6	4,6	1	0,0	0,9	0,0	9,0	14,0	4,8	0,8	2	6	3,1	30	113	8
2.5	1,00		60	5	1	0,4	0,0	0,0	20	1	0	4,6	4,6	1	0,0	-0,8	0,0	10,9	16,8	5,8	0,8	2	5	3,1	25	60	8
36	8,70		7	1	1	-0,9	0,0	0,0	20	2	0	4,6	4,6	1	0,0	1,4	0,0	10,9	16,8	5,8	0,8	4	8	3,1	25	60	8
59	8,70		40	3	1	0,2	0,0	0,0	20	0	0	4,6	4,6	1	0,0	0,1	0,0	9,0	14,0	4,8	0,8	0	1	3,1	30	163	8
2.5	1,00		60	5	1	-0,5	0,0	0,0	20	1	0	4,6	4,6	1	0,0	-1,2	0,0	10,9	16,8	5,8	0,8	3	7	3,1	25	60	8
37	8,70		7	1	1	-1,3	0,0	0,0	20	3	1	4,6	4,6	1	0,0	1,6	0,0	10,9	16,8	5,8	0,8	4	10	3,1	25	60	8
60	8,70		40	3	1	0,4	0,0	0,0	20	1	0	4,6	4,6	1	0,0	0,4	0,0	9,0	14,0	4,8	0,8	1	3	3,1	30	183	8
2.5	1,00		60	5	1	0,4	0,0	0,0	20	1	0	4,6	4,6	1	0,0	-0,7	0,0	10,9	16,8	5,8	0,8	2	4	3,1	25	60	8
38	8,70		7	1	1	-2,5	0,0	0,0	21	5	1	4,6	4,6	1	0,0	5,1	0,0	10,9	16,8	5,8	0,8	13	30	3,1	25	60	8
61	8,70		40	3	1	1,5	0,0	0,0	20	3	1	4,6	4,6	1	0,0	0,1	0,0	9,0	14,0	4,8	0,8	0	1	3,1	30	183	8
2.5	1,00		60	5	1	-2,2	0,0	0,0	20	4	1	4,6	4,6	1	0,0	-4,9	0,0	10,9	16,8	5,8	0,8	12	29	3,1	25	60	8
41	8,70		7	1	1	-2,6	0,0	0,0	21	5	1	4,6	4,6	1	0,0	6,1	0,0	10,9	16,8	5,8	0,8	15	36	3,1	25	60	8
64	8,70		40	3	1	1,8	0,0	0,0	20	3	1	4,6	4,6	1	0,0	0,0	0,0	9,0	14,0	4,8	0,8	0	0	3,1	30	163	8
2.5	1,00		60	5	1	-2,4	0,0	0,0	20	5	1	4,6	4,6	1	0,0	-5,9	0,0	10,9	16,8	5,8	0,8	15	35	3,1	25	60	8
42	8,70		7	1	1	-2,8	0,0	0,0	21	5	2	4,6	4,6	1	0,0	4,3	0,0	10,9	16,8	5,8	0,8	11	26	3,1	25	60	8
65	8,70		40	3	1	0,6	0,0	0,0	20	1	0	4,6	4,6	1	0,0	0,2	0,0	9,0	14,0	4,8	0,8	0	1	3,1	30	183	8
2.5	1,00		60	5	1	-2,2	0,0	0,0	20	4	1	4,6	4,6	1	0,0	-3,9	0,0	10,9	16,8	5,8	0,8	10	23	3,1	25	60	8
43	8,70		7	1	1	-2,9	0,0	0,0	21	6	2	4,6	4,6	1	0,0	4,2	0,0	10,9	16,8	5,8	0,8	11	25	3,1	25	60	8
66	8,70		40	3	1	0,3	0,0	0,0	20	1	0	4,6	4,6	1	0,0	0,0	0,0	9,0	14,0	4,8	0,8	0	0	3,1	30	183	8
2.5	1,00		60	5	1	-2,8	0,0	0,0	21	6	2	4,6	4,6	1	0,0	-4,1	0,0	10,9	16,8	5,8	0,8	10	25	3,1	25	60	8
44	8,70		7	1	1	-2,7	0,0	0,0	21	5	1	4,6	4,6	1	0,0	4,1	0,0	10,9	16,8	5,8	0,8	10	24	3,1	25	60	8
67	8,70		40	3	1	0,3	0,0	0,0	20	1	0	4,6	4,6	1	0,0	-0,1	0,0	9,0	14,0	4,8	0,8	0	1	3,1	30	183	8
2.5	1,00		60	5	1	-3,0	0,0	0,0	21	6	2	4,6	4,6	1	0,0	-4,3	0,0	10,9	16,8	5,8	0,8	11	26	3,1	25	60	8
45	8,70		7	1	1	-2,7	0,0	0,0	21	5	1	4,6	4,6	1	0,0	4,1	0,0	10,9	16,8	5,8	0,8	10	24	3,1	25	60	8
68	8,70		40	3	1	0,3	0,0	0,0	20	1	0	4,6	4,6	1	0,0	-0,1	0,0	9,0	14,0	4,8	0,8	0	1	3,1	30	183	8
2.5	1,00		60	5	1	-3,0	0,0	0,0	21	6	2	4,6	4,6	1	0,0	-4,3	0,0	10,9	16,8	5,8	0,8	11	26	3,1	25	60	8
46	8,70		7	1	1	-2,7	0,0	0,0	21	5	2	4,6	4,6	1	0,0	4,1	0,0	10,9	16,8	5,8	0,8	10	24	3,1	25	60	8
69	8,70		40	3	1	0,3	0,0	0,0	20	1	0	4,6	4,6	1	0,0	-0,1	0,0	9,0	14,0	4,8	0,8	0	1	3,1	30	183	8
2.5	1,00		60	5	1	-3,0	0,0	0,0	21	6	2	4,6	4,6	1	0,0	-4,3	0,0	10,9	16,8	5,8	0,8	11	25	3,1	25	60	8
47	8,70		7	1	1	-2,7	0,0	0,0	21	5	1	4,6	4,6	1	0,0	4,0	0,0	10,9	16,8	5,8	0,8	10	24	3,1	25	60	8
70	8,70		40	3	1	0,3	0,0	0,0	20	1	0	4,6	4,6	1	0,0	-0,1	0,0	9,0	14,0	4,8	0,8	0	0	3,1	30	183	8
2.5	1,00		60	5	1	-2,9	0,0	0,0	21	6	2	4,6	4,6	1	0,0	-4,2	0,0	10,9	16,8	5,8	0,8	11	25	3,1	25	60	8
48	8,70		7	1	1	-2,7	0,0	0,0	21	5	1	4,6	4,6	1	0,0	4,0	0,0	10,9	16,8	5,8	0,8	10	24	3,1	25	60	8
71	8,70		40	3	1	0,3	0,0	0,0	20	1	0	4,6	4,6	1	0,0	-0,1	0,0	9,0	14,0	4,8	0,8	0	0	3,1	30	183	8
2.5	1,00		60	5	1	-2,9	0,0	0,0	21	6	2	4,6	4,6	1	0,0	-4,2	0,0	10,9	16,8	5,8	0,8	11	25	3,1	25	60	8
49	8,70		7	1	1	-2,8	0,0	0,0	21	5	2	4,6	4,6	1	0,0	4,1	0,0	10,9	16,8	5,8	0,8	10	25	3,1	25	60	8
72	8,70		40	3	1	0,3	0,0	0,0	20	1	0	4,6	4,6	1	0,0	-0,1	0,0	9,0	14,0	4,8	0,8	0	0	3,1	30	183	8
2.5	1,00		60	5	1	-3,0	0,0	0,0	21	6	2	4,6	4,6	1	0,0	-4,3	0,0	10,9	16,8	5,8	0,8	11	25	3,1	25	60	8

STAMPA PROGETTO S.L.U. - AZIONI S.L.V. - ELEVAZIONE

Filo Iniz Fin. Ctgθ	Quota Iniz. Final AmpC	Trat	Sez Bas Alt	Conc	VERIFICA A PRESSO-FLESSIONE Comb	M Exd (t*m)	M Eyd (t*m)	N Ed (t)	x/ /d	εf% 100	εc% 100	Area cmq sup	inf	VERIFICA A TAGLIO E TORSIONE Comb	V Exd (t)	V Eyd (t)	T Sdu (t*m)	V Rxd (t)	V Ryd (t)	TRd (t*m)	TRld (t*m)	Coe Cls	Coe Sta	ALon cmq	Staffe Pas	Lun	Fi
50	8,70		7	1	1	-3,0	0,0	0,0	21	6	2	4,6	4,6	1	0,0	4,3	0,0	10,9	16,8	5,8	0,8	11	26	3,1	25	60	8
73	8,70		40	3	1	0,3	0,0	0,0	20	1	0	4,6	4,6	1	0,0	0,1	0,0	9,0	14,0	4,8	0,8	0	1	3,1	30	183	8
2.5	1,00		60	5	1	-2,7	0,0	0,0	21	5	1	4,6	4,6	1	0,0	-4,1	0,0	10,9	16,8	5,8	0,8	10	24	3,1	25	60	8
51	8,70		7	1	1	-3,6	0,0	0,0	21	7	2	4,6	4,6	1	0,0	4,9	0,0	10,9	16,8	5,8	0,8	12	29	3,1	25	60	8
74	8,70		40	3	1	0,7	0,0	0,0	20	1	0	4,6	4,6	1	0,0	0,7	0,0	9,0	14,0	4,8	0,8	2	5	3,1	30	183	8
2.5	1,00		60	5	1	-1,6	0,0	0,0	20	3	1	4,6	4,6	1	0,0	-3,5	0,0	10,9	16,8	5,8	0,8	9	21	3,1	25	60	8
52	8,70		7	1	1	-3,7	0,0	0,0	21	7	2	4,6	4,6	1	0,0	4,9	0,0	10,9	16,8	5,8	0,8	12	29	3,1	25	60	8
75	8,70		40	3	1	0,7	0,0	0,0	20	1	0	4,6	4,6	1	0,0	0,7	0,0	9,0	14,0	4,8	0,8	2	5	3,1	30	183	8
2.5	1,00		60	5	1	-1,5	0,0	0,0	20	3	1	4,6	4,6	1	0,0	-3,5	0,0	10,9	16,8	5,8	0,8	9	21	3,1	25	60	8
53	8,70		7	1	1	-3,3	0,0	0,0	21	7	2	4,6	4,6	1	0,0	4,5	0,0	10,9	16,8	5,8	0,8	11	27	3,1	25	60	8
76	8,70		40	3	1	0,3	0,0	0,0	20	1	0	4,6	4,6	1	0,0	0,3	0,0	9,0	14,0	4,8	0,8	1	2	3,1	30	183	8
2.5	1,00		60	5	1	-2,4	0,0	0,0	20	5	1	4,6	4,6	1	0,0	-3,9	0,0	10,9	16,8	5,8	0,8	10	23	3,1	25	60	8
54	8,70		7	1	1	-3,0	0,0	0,0	21	6	2	4,6	4,6	1	0,0	4,5	0,0	10,9	16,8	5,8	0,8	11	27	3,1	25	60	8
77	8,70		40	3	1	0,6	0,0	0,0	20	1	0	4,6	4,6	1	0,0	0,3	0,0	9,0	14,0	4,8	0,8	1	2	3,1	30	183	8
2.5	1,00		60	5	1	-2,1	0,0	0,0	20	4	1	4,6	4,6	1	0,0	-3,9	0,0	10,9	16,8	5,8	0,8	10	23	3,1	25	60	8
55	8,70		7	1	1	-2,7	0,0	0,0	21	5	1	4,6	4,6	1	0,0	4,3	0,0	10,9	16,8	5,8	0,8	11	26	3,1	25	60	8
78	8,70		40	3	1	0,8	0,0	0,0	20	2	0	4,6	4,6	1	0,0	0,3	0,0	9,0	14,0	4,8	0,8	1	2	3,1	30	183	8
2.5	1,00		60	5	1	-1,8	0,0	0,0	20	4	1	4,6	4,6	1	0,0	-3,8	0,0	10,9	16,8	5,8	0,8	10	23	3,1	25	60	8
56	8,70		7	1	1	-2,7	0,0	0,0	21	5	1	4,6	4,6	1	0,0	4,2	0,0	10,9	16,8	5,8	0,8	11	25	3,1	25	60	8
79	8,70		40	3	1	0,6	0,0	0,0	20	1	0	4,6	4,6	1	0,0	0,2	0,0	9,0	14,0	4,8	0,8	1	1	3,1	30	183	8
2.5	1,00		60	5	1	-2,1	0,0	0,0	20	4	1	4,6	4,6	1	0,0	-3,8	0,0	10,9	16,8	5,8	0,8	10	22	3,1	25	60	8
57	8,70		7	1	1	-2,7	0,0	0,0	21	5	1	4,6	4,6	1	0,0	4,3	0,0	10,9	16,8	5,8	0,8	11	25	3,1	25	60	8
80	8,70		40	3	1	0,6	0,0	0,0	20	1	0	4,6	4,6	1	0,0	0,1	0,0	9,0	14,0	4,8	0,8	0	1	3,1	30	183	8
2.5	1,00		60	5	1	-2,3	0,0	0,0	20	5	1	4,6	4,6	1	0,0	-4,0	0,0	10,9	16,8	5,8	0,8	10	24	3,1	25	60	8
58	8,70		7	1	1	-1,7	0,0	0,0	20	3	1	4,6	4,6	1	0,0	3,0	0,0	10,9	16,8	5,8	0,8	7	18	3,1	25	60	8
81	8,70		40	3	1	0,5	0,0	0,0	20	1	0	4,6	4,6	1	0,0	0,1	0,0	9,0	14,0	4,8	0,8	0	1	3,1	30	163	8
2.5	1,00		60	5	1	-1,3	0,0	0,0	20	3	1	4,6	4,6	1	0,0	-2,7	0,0	10,9	16,8	5,8	0,8	7	16	3,1	25	60	8
59	8,70		7	1	1	-1,2	0,0	0,0	20	2	1	4,6	4,6	1	0,0	1,9	0,0	10,9	16,8	5,8	0,8	5	11	3,1	25	60	8
82	8,70		40	3	1	0,7	0,0	0,0	21	1	0	3,1	4,6	1	0,0	0,0	0,0	9,0	14,0	4,8	0,8	0	0	3,1	30	294	8
2.5	1,00		60	5	1	-1,4	0,0	0,0	20	3	1	4,6	4,6	1	0,0	-1,9	0,0	10,9	16,8	5,8	0,8	5	12	3,1	25	60	8
60	8,70		7	1	1	-1,0	0,0	0,0	20	2	1	4,6	4,6	1	0,0	1,7	0,0	10,9	16,8	5,8	0,8	4	10	3,1	25	60	8
83	8,70		40	3	1	0,8	0,0	0,0	21	2	0	3,1	4,6	1	0,0	0,0	0,0	9,0	14,0	4,8	0,8	0	0	3,1	30	314	8
2.5	1,00		60	5	1	-1,1	0,0	0,0	20	2	1	4,6	4,6	1	0,0	-1,7	0,0	10,9	16,8	5,8	0,8	4	10	3,1	25	60	8
61	8,70		7	1	1	-3,5	0,0	0,0	21	7	2	4,6	4,6	1	0,0	5,0	0,0	10,9	16,8	5,8	0,8	13	30	3,1	25	60	8
84	8,70		40	3	1	2,1	0,0	0,0	21	4	1	3,1	4,6	1	0,0	0,2	0,0	9,0	14,0	4,8	0,8	0	1	3,1	30	314	8
2.5	1,00		60	5	1	-2,9	0,0	0,0	21	6	2	4,6	4,6	1	0,0	-4,8	0,0	10,9	16,8	5,8	0,8	12	28	3,1	25	60	8
63	8,70		7	1	1	-2,3	0,0	0,0	20	4	1	4,6	4,6	1	0,0	4,5	0,0	10,9	16,8	5,8	0,8	11	27	3,1	25	60	8
85	8,70		40	3	1	2,2	0,0	0,0	21	4	1	3,1	4,6	1	0,0	-0,2	0,0	9,0	14,0	4,8	0,8	1	2	3,1	30	304	8
2.5	1,00		60	5	1	-3,5	0,0	0,0	21	7	2	4,6	4,6	1	0,0	-5,1	0,0	10,9	16,8	5,8	0,8	13	30	3,1	25	60	8
64	8,70		7	1	1	-1,7	0,0	0,0	20	3	1	4,6	4,6	1	0,0	3,2	0,0	10,9	16,8	5,8	0,8	8	19	3,1	25	60	8
86	8,70		40	3	1	1,2	0,0	0,0	21	2	1	3,1	4,6	1	0,0	-0,3	0,0	9,0	14,0	4,8	0,8	1	2	3,1	30	284	8
2.5	1,00		60	5	1	-2,9	0,0	0,0	21	6	2	4,6	4,6	1	0,0	-3,8	0,0	10,9	16,8	5,8	0,8	9	22	3,1	25	60	8
65	8,70		7	1	1	-3,2	0,0	0,0	21	6	2	4,6	4,6	1	0,0	5,4	0,0	10,9	16,8	5,8	0,8	14	32	3,1	25	60	8
87	8,70		40	3	1	2,2	0,0	0,0	21	4	1	3,1	4,6	1	0,0	-0,1	0,0	9,0	14,0	4,8	0,8	0	1	3,1	30	294	8
2.5	1,00		60	5	1	-4,1	0,0	0,0	21	8	2	4,6	4,6	1	0,0	-5,8	0,0	10,9	16,8	5,8	0,8	15	35	3,1	25	60	8
66	8,70		7	1	1	-3,4	0,0	0,0	21	7	2	4,6	4,6	1	0,0	5,6	0,0	10,9	16,8	5,8	0,8	14	33	3,1	25	60	8
88	8,70		40	3	1	2,2	0,0	0,0	21	4	1	3,1	4,6	1	0,0	-0,1	0,0	9,0	14,0	4,8	0,8	0	1	3,1	30	294	8
2.5	1,00		60	5	1	-4,1	0,0	0,0	21	8	2	4,6	4,6	1	0,0	-5,9	0,0	10,9	16,8	5,8	0,8	15	35	3,1	25	60	8
67	8,70		7	1	1	-3,4	0,0	0,0	21	7	2	4,6	4,6	1	0,0	5,6	0,0	10,9	16,8	5,8	0,8	14	33	3,1	25	60	8
89	8,70		40	3	1	2,2	0,0	0,0	21	4	1	3,1	4,6	1	0,0	-0,1	0,0	9,0	14,0	4,8	0,8	0	1	3,1	30	294	8
2.5	1,00		60	5	1	-4,1	0,0	0,0	21	8	2	4,6	4,6	1	0,0	-5,9	0,0	10,9	16,8	5,8	0,8	15	35	3,1	25	60	8
68	8,70		7	1	1	-3,4	0,0	0,0	21	7	2	4,6	4,6	1	0,0	5,5	0,0	10,9	16,8	5,8	0,8	14	33	3,1	25	60	8
90	8,70		40	3	1	2,2	0,0	0,0	21	4	1	3,1	4,6	1	0,0	-0,1	0,0	9,0	14,0	4,8	0,8	0	1	3,1	30	294	8
2.5	1,00		60	5	1	-4,1	0,0	0,0	21	8	2	4,6	4,6	1	0,0	-5,9	0,0	10,9	16,8	5,8	0,8	15	35	3,1	25	60	8
69	8,70		7	1	1	-3,4	0,0	0,0	21	7	2	4,6	4,6	1	0,0	5,6	0,0	10,9	16,8	5,8	0,8	14	33	3,1	25	60	8
91	8,70		40	3	1	2,2	0,0	0,0	21	4	1	3,1	4,6	1	0,0	-0,1	0,0	9,0	14,0	4,8	0,8	0	1	3,1	30	294	8
2.5	1,00		60	5	1	-4,1	0,0	0,0	21	8	2	4,6	4,6	1	0,0	-5,9	0,0	10,9	16,8	5,8	0,8	15	35	3,1	25	60	8
70	8,70		7	1	1	-3,4	0,0	0,0	21	7	2	4,6	4,6	1	0,0	5,5	0,0	10,9	16,8	5,8	0,8	14	32	3,1	25	60	8
92	8,70		40	3	1	2,1	0,0	0,0	21	4	1	3,1	4,6	1	0,0	-0,1	0,0	9,0	14,0	4,8	0,8	0	1	3,1	30	294	8
2.5	1,00		60	5	1	-4,0	0,0	0,0	21	8	2	4,6	4,6	1	0,0	-5,8	0,0	10,9	16,8	5,8	0,8	15	34	3,1	25	60	8
71	8,70		7	1	1	-3,4	0,0	0,0	21	7	2	4,6	4,6	1	0,0	5,5	0,0	10,9	16,8	5,8	0,8	14	32	3,1	25	60	8
93	8,70		40	3	1	2,1	0,0	0,0	21	4	1	3,1	4,6	1	0,0	-0,1	0,0	9,0	14,0	4,8	0,8	0	1	3,1	30	294	8
2.5	1,00		60	5	1	-4,0	0,0	0,0	21	8	2	4,6	4,6	1	0,0	-5,8	0,0	10,9	16,8	5,8	0,8	15	34	3,1	25	60	8
72	8,70		7	1	1	-3,5	0,0	0,0	21	7	2	4,6	4,6	1	0,0	5,6	0,0	10,9	16,8	5,8	0,8	14	33	3,1	25	60	8
94	8,70		40	3	1	2,2	0,0	0,0	21	4	1	3,1	4,6	1	0,0	-0,1	0,0	9,0	14,0	4,8	0,8	0	0	3,1	30	294	8
2.5	1,00		60	5	1	-4,0	0,0	0,0	21	8	2	4,6	4,6	1	0,0	-5,8	0,0	10,9	16,8	5,8	0,8	15	35	3,1	25	60	8

STAMPA PROGETTO S.L.U. - AZIONI S.L.V. - ELEVAZIONE

Filo Iniz Fin. Ctgθ	Quota Iniz. Final AmpC	Trat	Sez Bas Alt	Conc	VERIFICA A PRESSO-FLESSIONE Comb	M Exd (t*m)	M Eyd (t*m)	N Ed (t)	x/ /d	εf% 100	εc% 100	Area cmq sup	Area cmq inf	VERIFICA A TAGLIO E TORSIONE Comb	V Exd (t)	V Eyd (t)	T Sdu (t*m)	V Rxd (t)	V Ryd (t)	TRd (t*m)	TRld (t*m)	Coe Cls	Coe Sta	ALon cmq	Staffe Pas	Staffe Lun	Staffe Fi
73	8,70	7	1	1	-3,6	0,0	0,0	21	7	2	4,6	4,6	1	0,0	5,7	0,0	10,9	16,8	5,8	0,8	14	34	3,1	25	60	8
95	8,70	40	3	1	2,2	0,0	0,0	21	4	1	3,1	4,6	1	0,0	0,0	0,0	9,0	14,0	4,8	0,8	0	0	3,1	30	294	8
2.5	1,00	60	5	1	-3,9	0,0	0,0	21	8	2	4,6	4,6	1	0,0	-5,8	0,0	10,9	16,8	5,8	0,8	15	34	3,1	25	60	8
76	8,70	7	1	1	-3,7	0,0	0,0	21	7	2	4,6	4,6	1	0,0	5,7	0,0	10,9	16,8	5,8	0,8	14	34	3,1	25	60	8
98	8,70	40	3	1	2,2	0,0	0,0	21	4	1	3,1	4,6	1	0,0	0,0	0,0	9,0	14,0	4,8	0,8	0	0	3,1	30	294	8
2.5	1,00	60	5	1	-3,7	0,0	0,0	21	7	2	4,6	4,6	1	0,0	-5,7	0,0	10,9	16,8	5,8	0,8	14	34	3,1	25	60	8
77	8,70	7	1	1	-3,6	0,0	0,0	21	7	2	4,6	4,6	1	0,0	5,7	0,0	10,9	16,8	5,8	0,8	14	34	3,1	25	60	8
99	8,70	40	3	1	2,3	0,0	0,0	21	4	1	3,1	4,6	1	0,0	0,0	0,0	9,0	14,0	4,8	0,8	0	0	3,1	30	294	8
2.5	1,00	60	5	1	-3,7	0,0	0,0	21	7	2	4,6	4,6	1	0,0	-5,8	0,0	10,9	16,8	5,8	0,8	15	34	3,1	25	60	8
78	8,70	7	1	1	-3,5	0,0	0,0	21	7	2	4,6	4,6	1	0,0	5,5	0,0	10,9	16,8	5,8	0,8	14	33	3,1	25	60	8
100	8,70	40	3	1	2,2	0,0	0,0	21	4	1	3,1	4,6	1	0,0	0,0	0,0	9,0	14,0	4,8	0,8	0	0	3,1	30	294	8
2.5	1,00	60	5	1	-3,6	0,0	0,0	21	7	2	4,6	4,6	1	0,0	-5,6	0,0	10,9	16,8	5,8	0,8	14	33	3,1	25	60	8
79	8,70	7	1	1	-3,5	0,0	0,0	21	7	2	4,6	4,6	1	0,0	5,4	0,0	10,9	16,8	5,8	0,8	14	32	3,1	25	60	8
101	8,70	40	3	1	2,1	0,0	0,0	21	4	1	3,1	4,6	1	0,0	0,1	0,0	9,0	14,0	4,8	0,8	0	1	3,1	30	294	8
2.5	1,00	60	5	1	-3,5	0,0	0,0	21	7	2	4,6	4,6	1	0,0	-5,4	0,0	10,9	16,8	5,8	0,8	14	32	3,1	25	60	8
80	8,70	7	1	1	-3,7	0,0	0,0	21	7	2	4,6	4,6	1	0,0	5,7	0,0	10,9	16,8	5,8	0,8	14	34	3,1	25	60	8
102	8,70	40	3	1	2,2	0,0	0,0	21	4	1	3,1	4,6	1	0,0	0,1	0,0	9,0	14,0	4,8	0,8	0	1	3,1	30	294	8
2.5	1,00	60	5	1	-3,5	0,0	0,0	21	7	2	4,6	4,6	1	0,0	-5,6	0,0	10,9	16,8	5,8	0,8	14	33	3,1	25	60	8
81	8,70	7	1	1	-3,3	0,0	0,0	21	7	2	4,6	4,6	1	0,0	4,4	0,0	10,9	16,8	5,8	0,8	11	26	3,1	25	60	8
103	8,70	40	3	1	1,5	0,0	0,0	21	3	1	3,1	4,6	1	0,0	0,4	0,0	9,0	14,0	4,8	0,8	1	3	3,1	30	284	8
2.5	1,00	60	5	1	-1,8	0,0	0,0	20	4	1	4,6	4,6	1	0,0	-3,7	0,0	10,9	16,8	5,8	0,8	9	22	3,1	25	60	8
82	8,70	7	1	1	-1,1	0,0	0,0	20	2	1	4,6	4,6	1	0,0	1,7	0,0	10,9	16,8	5,8	0,8	4	10	3,1	25	60	8
104	8,70	40	3	1	0,6	0,0	0,0	21	1	0	3,1	4,6	1	0,0	-0,1	0,0	9,0	14,0	4,8	0,8	0	0	3,1	30	275	8
2.5	1,00	60	5	1	-1,3	0,0	0,0	20	3	1	4,6	4,6	1	0,0	-1,9	0,0	10,9	16,8	5,8	0,8	5	11	3,1	25	60	8
83	8,70	7	1	1	-0,9	0,0	0,0	20	2	1	4,6	4,6	1	0,0	1,5	0,0	10,9	16,8	5,8	0,8	4	9	3,1	25	60	8
105	8,70	40	3	1	0,5	0,0	0,0	21	1	0	3,1	4,6	1	0,0	-0,1	0,0	9,0	14,0	4,8	0,8	0	1	3,1	30	295	8
2.5	1,00	60	5	1	-1,4	0,0	0,0	20	3	1	4,6	4,6	1	0,0	-1,7	0,0	10,9	16,8	5,8	0,8	4	10	3,1	25	60	8
84	8,70	7	1	1	-1,9	0,0	0,0	20	4	1	4,6	4,6	1	0,0	1,9	0,0	10,9	16,8	5,8	0,8	5	11	3,1	25	60	8
106	8,70	40	3	1	0,3	0,0	0,0	20	1	0	4,6	4,6	1	0,0	0,3	0,0	9,0	14,0	4,8	0,8	1	2	3,1	30	295	8
2.5	1,00	60	5	1	-0,9	0,0	0,0	20	2	0	4,6	4,6	1	0,0	-1,4	0,0	10,9	16,8	5,8	0,8	3	8	3,1	25	60	8
85	8,70	7	1	1	-1,6	0,0	0,0	20	3	1	4,6	4,6	1	0,0	2,0	0,0	10,9	16,8	5,8	0,8	5	12	3,1	25	60	8
107	8,70	40	3	1	0,5	0,0	0,0	21	1	0	3,1	4,6	1	0,0	0,1	0,0	9,0	14,0	4,8	0,8	0	1	3,1	30	275	8
2.5	1,00	60	5	1	-1,0	0,0	0,0	20	2	1	4,6	4,6	1	0,0	-1,7	0,0	10,9	16,8	5,8	0,8	4	10	3,1	25	60	8
104	8,70	7	1	1	-1,1	0,0	0,0	20	2	1	4,6	4,6	1	0,0	1,8	0,0	10,9	16,8	5,8	0,8	5	11	3,1	25	60	8
108	8,70	40	3	1	0,7	0,0	0,0	21	1	0	3,1	4,6	1	0,0	-0,1	0,0	9,0	14,0	4,8	0,8	0	1	3,1	30	294	8
2.5	1,00	60	5	1	-1,5	0,0	0,0	20	3	1	4,6	4,6	1	0,0	-2,0	0,0	10,9	16,8	5,8	0,8	5	12	3,1	25	60	8
105	8,70	7	1	1	-1,4	0,0	0,0	20	3	1	4,6	4,6	1	0,0	1,8	0,0	10,9	16,8	5,8	0,8	5	11	3,1	25	60	8
109	8,70	40	3	1	0,7	0,0	0,0	21	1	0	3,1	4,6	1	0,0	0,1	0,0	9,0	14,0	4,8	0,8	0	1	3,1	30	314	8
2.5	1,00	60	5	1	-0,9	0,0	0,0	20	2	0	4,6	4,6	1	0,0	-1,6	0,0	10,9	16,8	5,8	0,8	4	9	3,1	25	60	8
106	8,70	7	1	1	-1,3	0,0	0,0	20	3	1	4,6	4,6	1	0,0	1,8	0,0	10,9	16,8	5,8	0,8	4	11	3,1	25	60	8
110	8,70	40	3	1	0,7	0,0	0,0	21	1	0	3,1	4,6	1	0,0	0,1	0,0	9,0	14,0	4,8	0,8	0	1	3,1	30	314	8
2.5	1,00	60	5	1	-0,9	0,0	0,0	20	2	1	4,6	4,6	1	0,0	-1,6	0,0	10,9	16,8	5,8	0,8	4	10	3,1	25	60	8
107	8,70	7	1	1	-1,3	0,0	0,0	20	3	1	4,6	4,6	1	0,0	1,9	0,0	10,9	16,8	5,8	0,8	5	11	3,1	25	60	8
111	8,70	40	3	1	0,6	0,0	0,0	21	1	0	3,1	4,6	1	0,0	0,0	0,0	9,0	14,0	4,8	0,8	0	0	3,1	30	294	8
2.5	1,00	60	5	1	-1,3	0,0	0,0	20	3	1	4,6	4,6	1	0,0	-1,9	0,0	10,9	16,8	5,8	0,8	5	11	3,1	25	60	8
108	8,70	7	1	1	-2,6	0,0	0,0	21	5	1	4,6	4,6	1	0,0	2,6	0,0	10,9	16,8	5,8	0,8	7	16	3,1	25	60	8
112	8,70	40	3	1	1,2	0,0	0,0	21	2	1	3,1	4,6	1	0,0	0,1	0,0	9,0	14,0	4,8	0,8	0	1	3,1	30	427	8
2.5	1,00	60	5	1	-1,9	0,0	0,0	20	4	1	4,6	4,6	1	0,0	-2,4	0,0	10,9	16,8	5,8	0,8	6	14	3,1	25	60	8
109	8,70	7	1	1	-0,6	0,0	0,0	20	1	0	4,6	4,6	1	0,0	1,6	0,0	10,9	16,8	5,8	0,8	4	10	3,1	25	60	8
113	8,70	40	3	1	1,2	0,0	0,0	21	2	1	3,1	4,6	1	0,0	-0,5	0,0	9,0	14,0	4,8	0,8	1	4	3,1	30	437	8
2.5	1,00	60	5	1	-3,5	0,0	0,0	21	7	2	4,6	4,6	1	0,0	-2,7	0,0	10,9	16,8	5,8	0,8	7	16	3,1	25	60	8
110	8,70	7	1	1	-0,7	0,0	0,0	20	1	0	4,6	4,6	1	0,0	1,7	0,0	10,9	16,8	5,8	0,8	4	10	3,1	25	60	8
114	8,70	40	3	1	1,1	0,0	0,0	21	2	1	3,1	4,6	1	0,0	-0,5	0,0	9,0	14,0	4,8	0,8	1	3	3,1	30	437	8
2.5	1,00	60	5	1	-3,4	0,0	0,0	21	7	2	4,6	4,6	1	0,0	-2,7	0,0	10,9	16,8	5,8	0,8	7	16	3,1	25	60	8
111	8,70	7	1	1	-2,7	0,0	0,0	21	5	1	4,6	4,6	1	0,0	2,7	0,0	10,9	16,8	5,8	0,8	7	16	3,1	25	60	8
115	8,70	40	3	1	1,2	0,0	0,0	21	2	1	3,1	4,6	1	0,0	0,1	0,0	9,0	14,0	4,8	0,8	0	1	3,1	30	427	8
2.5	1,00	60	5	1	-1,9	0,0	0,0	20	4	1	4,6	4,6	1	0,0	-2,4	0,0	10,9	16,8	5,8	0,8	6	14	3,1	25	60	8
1	12,00	7	1	1	-1,5	0,0	0,0	20	3	1	4,6	4,6	1	0,0	2,1	0,0	10,9	16,8	5,8	0,8	5	13	3,1	25	60	8
2	12,00	40	3	1	1,0	0,0	0,0	21	2	1	3,1	4,6	1	0,0	-0,1	0,0	9,0	14,0	4,8	0,8	0	1	3,1	30	362	8
2.5	1,00	60	5	1	-1,9	0,0	0,0	20	4	1	4,6	4,6	1	0,0	-2,3	0,0	10,9	16,8	5,8	0,8	6	14	3,1	25	60	8
1	12,00	7	1	1	-3,8	0,0	0,0	21	8	2	4,6	4,6	1	0,0	5,7	0,0	10,9	16,8	5,8	0,8	14	34	3,1	25	60	8
4	12,00	40	3	1	3,0	0,0	0,0	21	6	2	3,1	4,6	1	0,0	-0,3	0,0	9,0	14,0	4,8	0,8	1	2	3,1	30	384	8
2.5	1,00	60	5	1	-5,4	0,0	0,0	21	11	3	4,6	4,6	1	0,0	-6,3	0,0	10,9	16,8	5,8	0,8	16	38	3,1	25	60	8
2	12,00	7	1	1	-2,7	0,0	0,0	21	5	1	4,6	4,6	1	0,0	2,7	0,0	10,9	16,8	5,8	0,8	7	16	3,1	25	60	8
3	12,00	40	3	1	1,4	0,0	0,0	21	3	1	3,1	4,6	1	0,0	0,2	0,0	9,0	14,0	4,8	0,8	1	2	3,1	30	428	8

STAMPA PROGETTO S.L.U. - AZIONI S.L.V. - ELEVAZIONE

Filo Iniz Fin. Ctgθ	Quota Iniz. Final AmpC	Trat	Sez Bas Alt	Conc	VERIFICA A PRESSO-FLESSIONE Comb	M Exd (t*m)	M Eyd (t*m)	N Ed (t)	x/ /d	εf% 100	εc% 100	Area cmq sup	Area cmq inf	VERIFICA A TAGLIO E TORSIONE Comb	V Exd (t)	V Eyd (t)	T Sdu (t*m)	V Rxd (t)	V Ryd (t)	TRd (t*m)	TRld (t*m)	Coe Cls	Coe Sta	ALon cmq	Staffe Pas	Staffe Lun	Staffe Fi
2.5	1,00		60	5	1	-1,5	0,0	0,0	20	3	1	4,6	4,6	1	0,0	-2,3	0,0	10,9	16,8	5,8	0,8	6	14	3,1	25	60	8
4	12,00		7	1	1	-4,6	0,0	0,0	21	9	3	4,6	4,6	1	0,0	5,0	0,0	10,9	16,8	5,8	0,8	13	29	3,1	25	60	8
5	12,00		40	3	1	2,2	0,0	0,0	21	4	1	3,1	4,6	1	0,0	0,5	0,0	9,0	14,0	4,8	0,8	1	4	3,1	30	362	8
2.5	1,00		60	5	1	-1,9	0,0	0,0	20	4	1	4,6	4,6	1	0,0	-3,9	0,0	10,9	16,8	5,8	0,8	10	23	3,1	25	60	8
5	12,00		7	1	1	-2,9	0,0	0,0	21	6	2	4,6	4,6	1	0,0	4,6	0,0	10,9	16,8	5,8	0,8	12	27	3,1	25	60	8
6	12,00		40	3	1	2,8	0,0	0,0	21	6	2	3,1	4,6	1	0,0	-0,4	0,0	9,0	14,0	4,8	0,8	1	3	3,1	30	428	8
2.5	1,00		60	5	1	-5,3	0,0	0,0	21	10	3	4,6	4,6	1	0,0	-5,4	0,0	10,9	16,8	5,8	0,8	14	32	3,1	25	60	8
6	12,00		7	1	1	-0,3	0,0	0,0	20	1	0	4,6	4,6	1	0,0	1,8	0,0	10,9	16,8	5,8	0,8	4	11	3,1	25	60	8
7	12,00		40	3	1	-1,6	0,0	0,0	20	3	1	4,6	4,6	1	0,0	-1,1	0,0	9,0	14,0	4,8	0,8	3	8	3,1	30	163	8
2.5	1,00		60	5	1	-3,4	0,0	0,0	21	7	2	4,6	4,6	1	0,0	-4,0	0,0	10,9	16,8	5,8	0,8	10	24	3,1	25	60	8
7	12,00		7	1	1	-1,6	0,0	0,0	20	3	1	4,6	4,6	1	0,0	2,9	0,0	10,9	16,8	5,8	0,8	7	17	3,1	25	60	8
8	12,00		40	3	1	0,5	0,0	0,0	20	1	0	4,6	4,6	1	0,0	-0,1	0,0	9,0	14,0	4,8	0,8	0	0	3,1	30	173	8
2.5	1,00		60	5	1	-1,7	0,0	0,0	20	3	1	4,6	4,6	1	0,0	-3,0	0,0	10,9	16,8	5,8	0,8	8	18	3,1	25	60	8
8	12,00		7	1	1	-0,9	0,0	0,0	20	2	0	4,6	4,6	1	0,0	2,6	0,0	10,9	16,8	5,8	0,8	6	15	3,1	25	60	8
9	12,00		40	3	1	0,7	0,0	0,0	20	1	0	4,6	4,6	1	0,0	-0,3	0,0	9,0	14,0	4,8	0,8	1	2	3,1	30	153	8
2.5	1,00		60	5	1	-1,5	0,0	0,0	20	3	1	4,6	4,6	1	0,0	-3,0	0,0	10,9	16,8	5,8	0,8	8	18	3,1	25	60	8
9	12,00		7	1	1	-0,1	0,0	0,0	21	0	0	4,6	3,1	1	0,0	0,3	0,0	10,9	16,8	5,8	0,8	1	2	3,1	25	60	8
10	12,00		40	3	1	-1,0	0,0	0,0	21	2	1	4,6	3,1	1	0,0	-0,6	0,0	9,0	14,0	4,8	0,8	1	4	3,1	30	71	8
2.5	1,00		60	5	1	-1,2	0,0	0,0	21	2	1	4,6	3,1	1	0,0	-1,4	0,0	10,9	16,8	5,8	0,8	4	8	3,1	25	60	8
10	12,00		7	1	1	-1,9	0,0	0,0	20	4	1	4,6	4,6	1	0,0	2,1	0,0	10,9	16,8	5,8	0,8	5	12	3,1	25	60	8
11	12,00		40	3	1	-0,8	0,0	0,0	20	2	0	4,6	4,6	1	0,0	0,6	0,0	9,0	14,0	4,8	0,8	2	5	3,1	30	193	8
2.5	1,00		60	5	1	0,4	0,0	0,0	20	1	0	4,6	4,6	1	0,0	-0,8	0,0	10,9	16,8	5,8	0,8	2	5	3,1	25	60	8
11	12,00		7	1	1	-2,3	0,0	0,0	20	5	1	4,6	4,6	1	0,0	2,4	0,0	10,9	16,8	5,8	0,8	6	15	3,1	25	60	8
12	12,00		40	3	1	0,9	0,0	0,0	21	2	1	3,1	4,6	1	0,0	0,9	0,0	9,0	14,0	4,8	0,8	2	7	3,1	30	213	8
2.5	1,00		60	5	1	0,9	0,0	0,0	21	2	1	3,1	4,6	1	0,0	-0,6	0,0	10,9	16,8	5,8	0,8	2	4	3,1	25	60	8
12	12,00		7	1	1	-1,1	0,0	0,0	20	2	1	4,6	4,6	1	0,0	1,8	0,0	10,9	16,8	5,8	0,8	4	11	3,1	25	60	8
13	12,00		40	3	1	0,6	0,0	0,0	21	1	0	3,1	4,6	1	0,0	0,3	0,0	9,0	14,0	4,8	0,8	1	2	3,1	30	213	8
2.5	1,00		60	5	1	-0,3	0,0	0,0	20	1	0	4,6	4,6	1	0,0	-1,3	0,0	10,9	16,8	5,8	0,8	3	8	3,1	25	60	8
13	12,00		7	1	1	-0,9	0,0	0,0	20	2	0	4,6	4,6	1	0,0	1,6	0,0	10,9	16,8	5,8	0,8	4	9	3,1	25	60	8
14	12,00		40	3	1	0,5	0,0	0,0	21	1	0	3,1	4,6	1	0,0	0,1	0,0	9,0	14,0	4,8	0,8	0	1	3,1	30	213	8
2.5	1,00		60	5	1	-0,7	0,0	0,0	20	1	0	4,6	4,6	1	0,0	-1,5	0,0	10,9	16,8	5,8	0,8	4	9	3,1	25	60	8
14	12,00		7	1	1	-0,9	0,0	0,0	20	2	0	4,6	4,6	1	0,0	1,6	0,0	10,9	16,8	5,8	0,8	4	9	3,1	25	60	8
15	12,00		40	3	1	0,4	0,0	0,0	21	1	0	3,1	4,6	1	0,0	0,1	0,0	9,0	14,0	4,8	0,8	0	0	3,1	30	213	8
2.5	1,00		60	5	1	-0,8	0,0	0,0	20	2	0	4,6	4,6	1	0,0	-1,5	0,0	10,9	16,8	5,8	0,8	4	9	3,1	25	60	8
15	12,00		7	1	1	-0,9	0,0	0,0	20	2	0	4,6	4,6	1	0,0	1,6	0,0	10,9	16,8	5,8	0,8	4	9	3,1	25	60	8
16	12,00		40	3	1	0,4	0,0	0,0	21	1	0	3,1	4,6	1	0,0	0,1	0,0	9,0	14,0	4,8	0,8	0	0	3,1	30	213	8
2.5	1,00		60	5	1	-0,8	0,0	0,0	20	2	0	4,6	4,6	1	0,0	-1,5	0,0	10,9	16,8	5,8	0,8	4	9	3,1	25	60	8
16	12,00		7	1	1	-0,9	0,0	0,0	20	2	0	4,6	4,6	1	0,0	1,5	0,0	10,9	16,8	5,8	0,8	4	9	3,1	25	60	8
17	12,00		40	3	1	0,3	0,0	0,0	20	1	0	4,6	4,6	1	0,0	0,1	0,0	9,0	14,0	4,8	0,8	0	0	3,1	30	193	8
2.5	1,00		60	5	1	-0,7	0,0	0,0	20	1	0	4,6	4,6	1	0,0	-1,4	0,0	10,9	16,8	5,8	0,8	4	8	3,1	25	60	8
17	12,00		7	1	1	-0,9	0,0	0,0	20	2	1	4,6	4,6	1	0,0	1,6	0,0	10,9	16,8	5,8	0,8	4	9	3,1	25	60	8
18	12,00		40	3	1	0,4	0,0	0,0	21	1	0	3,1	4,6	1	0,0	0,1	0,0	9,0	14,0	4,8	0,8	0	1	3,1	30	213	8
2.5	1,00		60	5	1	-0,7	0,0	0,0	20	1	0	4,6	4,6	1	0,0	-1,5	0,0	10,9	16,8	5,8	0,8	4	9	3,1	25	60	8
18	12,00		7	1	1	-0,9	0,0	0,0	20	2	1	4,6	4,6	1	0,0	1,6	0,0	10,9	16,8	5,8	0,8	4	9	3,1	25	60	8
19	12,00		40	3	1	0,4	0,0	0,0	21	1	0	3,1	4,6	1	0,0	0,1	0,0	9,0	14,0	4,8	0,8	0	1	3,1	30	213	8
2.5	1,00		60	5	1	-0,8	0,0	0,0	20	1	0	4,6	4,6	1	0,0	-1,5	0,0	10,9	16,8	5,8	0,8	4	9	3,1	25	60	8
19	12,00		7	1	1	-0,9	0,0	0,0	20	2	1	4,6	4,6	1	0,0	1,6	0,0	10,9	16,8	5,8	0,8	4	9	3,1	25	60	8
20	12,00		40	3	1	0,4	0,0	0,0	21	1	0	3,1	4,6	1	0,0	0,1	0,0	9,0	14,0	4,8	0,8	0	1	3,1	30	213	8
2.5	1,00		60	5	1	-0,8	0,0	0,0	20	1	0	4,6	4,6	1	0,0	-1,5	0,0	10,9	16,8	5,8	0,8	4	9	3,1	25	60	8
20	12,00		7	1	1	-0,8	0,0	0,0	20	2	0	4,6	4,6	1	0,0	1,5	0,0	10,9	16,8	5,8	0,8	4	9	3,1	25	60	8
21	12,00		40	3	1	0,5	0,0	0,0	21	1	0	3,1	4,6	1	0,0	0,0	0,0	9,0	14,0	4,8	0,8	0	0	3,1	30	213	8
2.5	1,00		60	5	1	-0,8	0,0	0,0	20	2	0	4,6	4,6	1	0,0	-1,5	0,0	10,9	16,8	5,8	0,8	4	9	3,1	25	60	8
21	12,00		7	1	1	-0,4	0,0	0,0	20	1	0	4,6	4,6	1	0,0	1,4	0,0	10,9	16,8	5,8	0,8	3	8	3,1	25	60	8
22	12,00		40	3	1	0,6	0,0	0,0	21	1	0	3,1	4,6	1	0,0	-0,1	0,0	9,0	14,0	4,8	0,8	0	1	3,1	30	213	8
2.5	1,00		60	5	1	-1,0	0,0	0,0	20	2	1	4,6	4,6	1	0,0	-1,7	0,0	10,9	16,8	5,8	0,8	4	10	3,1	25	60	8
22	12,00		7	1	1	0,8	0,0	0,0	21	2	0	3,1	4,6	1	0,0	0,8	0,0	10,9	16,8	5,8	0,8	2	4	3,1	25	60	8
23	12,00		40	3	1	0,8	0,0	0,0	21	2	0	3,1	4,6	1	0,0	-0,8	0,0	9,0	14,0	4,8	0,8	2	5	3,1	30	213	8
2.5	1,00		60	5	1	-2,1	0,0	0,0	20	4	1	4,6	4,6	1	0,0	-2,3	0,0	10,9	16,8	5,8	0,8	6	14	3,1	25	60	8
23	12,00		7	1	1	-0,4	0,0	0,0	20	1	0	4,6	4,6	1	0,0	1,2	0,0	10,9	16,8	5,8	0,8	3	7	3,1	25	60	8
24	12,00		40	3	1	0,4	0,0	0,0	20	1	0	4,6	4,6	1	0,0	-0,3	0,0	9,0	14,0	4,8	0,8	1	2	3,1	30	213	8
2.5	1,00		60	5	1	-1,4	0,0	0,0	20	3	1	4,6	4,6	1	0,0	-1,8	0,0	10,9	16,8	5,8	0,8	5	11	3,1	25	60	8
25	12,00		7	1	1	-1,2	0,0	0,0	20	2	1	4,6	4,6	1	0,0	1,8	0,0	10,9	16,8	5,8	0,8	4	11	3,1	25	60	8
26	12,00		40	3	1	0,5	0,0	0,0	20	1	0	4,6	4,6	1	0,0	0,4	0,0	9,0	14,0	4,8	0,8	1	3	3,1	30	183	8
2.5	1,00		60	5	1	-0,1	0,0	0,0	20	0	0	4,6	4,6	1	0,0	-1,0	0,0	10,9	16,8	5,8	0,8	3	6	3,1	25	60	8
26	12,00		7	1	1	-1,0	0,0	0,0	20	2	1	4,6	4,6	1	0,0	1,6	0,0	10,9	16,8	5,8	0,8	4	10	3,1	25	60	8

STAMPA PROGETTO S.L.U. - AZIONI S.L.V. - ELEVAZIONE

Filo Iniz Fin. Ctgθ	Quota Iniz. Final AmpC	Tra t	Sez Bas Alt	Conc	VERIFICA A PRESSO-FLESSIONE Comb	M Exd (t*m)	M Eyd (t*m)	N Ed (t)	x/ /d	εf% 100	εc% 100	Area cmq sup	Area cmq inf	VERIFICA A TAGLIO E TORSIONE Comb	V Exd (t)	V Eyd (t)	T Sdu (t*m)	V Rxd (t)	V Ryd (t)	TRd (t*m)	TRld (t*m)	Coe Cls	Coe Sta	ALon cmq	Staffe Pas	Staffe Lun	Staffe Fi
27	12,00		40	3	1	0,4	0,0	0,0	20	1	0	4,6	4,6	1	0,0	0,2	0,0	9,0	14,0	4,8	0,8	1	1	3,1	30	193	8
2.5	1,00		60	5	1	-0,4	0,0	0,0	20	1	0	4,6	4,6	1	0,0	-1,3	0,0	10,9	16,8	5,8	0,8	3	7	3,1	25	60	8
27	12,00		7	1	1	-1,2	0,0	0,0	20	2	1	4,6	4,6	1	0,0	1,8	0,0	10,9	16,8	5,8	0,8	5	11	3,1	25	60	8
28	12,00		40	3	1	0,6	0,0	0,0	21	1	0	3,1	4,6	1	0,0	0,2	0,0	9,0	14,0	4,8	0,8	1	2	3,1	30	223	8
2.5	1,00		60	5	1	-0,3	0,0	0,0	20	1	0	4,6	4,6	1	0,0	-1,3	0,0	10,9	16,8	5,8	0,8	3	8	3,1	25	60	8
29	12,00		7	1	1	-3,0	0,0	0,0	21	6	2	4,6	4,6	1	0,0	4,5	0,0	10,9	16,8	5,8	0,8	11	27	3,1	25	60	8
30	12,00		40	3	1	2,1	0,0	0,0	21	4	1	3,1	4,6	1	0,0	-0,4	0,0	9,0	14,0	4,8	0,8	1	3	3,1	30	362	8
2.5	1,00		60	5	1	-4,6	0,0	0,0	21	9	3	4,6	4,6	1	0,0	-5,2	0,0	10,9	16,8	5,8	0,8	13	31	3,1	25	60	8
30	12,00		7	1	1	-6,9	0,0	0,0	21	14	4	4,6	4,6	1	0,0	7,4	0,0	10,9	16,8	5,8	0,8	19	44	3,1	25	60	8
31	12,00		40	3	1	3,8	0,0	0,0	21	8	2	3,1	4,6	1	0,0	0,3	0,0	9,0	14,0	4,8	0,8	1	2	3,1	30	428	8
2.5	1,00		60	5	1	-5,1	0,0	0,0	21	10	3	4,6	4,6	1	0,0	-6,8	0,0	10,9	16,8	5,8	0,8	17	40	3,1	25	60	8
31	12,00		7	1	1	-2,2	0,0	0,0	20	4	1	4,6	4,6	1	0,0	3,7	0,0	10,9	16,8	5,8	0,8	9	22	3,1	25	60	8
32	12,00		40	3	1	0,4	0,0	0,0	20	1	0	4,6	4,6	1	0,0	-0,1	0,0	9,0	14,0	4,8	0,8	0	0	3,1	30	163	8
2.5	1,00		60	5	1	-2,1	0,0	0,0	20	4	1	4,6	4,6	1	0,0	-3,7	0,0	10,9	16,8	5,8	0,8	9	22	3,1	25	60	8
32	12,00		7	1	1	-1,0	0,0	0,0	20	2	1	4,6	4,6	1	0,0	3,3	0,0	10,9	16,8	5,8	0,8	8	20	3,1	25	60	8
33	12,00		40	3	1	1,1	0,0	0,0	20	2	1	4,6	4,6	1	0,0	-0,6	0,0	9,0	14,0	4,8	0,8	2	4	3,1	30	183	8
2.5	1,00		60	5	1	-2,9	0,0	0,0	21	6	2	4,6	4,6	1	0,0	-4,5	0,0	10,9	16,8	5,8	0,8	11	27	3,1	25	60	8
34	12,00		7	1	1	0,5	0,0	0,0	21	1	0	3,1	4,6	1	0,0	0,2	0,0	10,9	16,8	5,8	0,8	0	1	3,1	25	60	8
35	12,00		40	3	1	0,5	0,0	0,0	21	1	0	3,1	4,6	1	0,0	-0,6	0,0	9,0	14,0	4,8	0,8	2	4	3,1	30	81	8
2.5	1,00		60	5	1	-0,8	0,0	0,0	20	1	0	4,6	4,6	1	0,0	-1,4	0,0	10,9	16,8	5,8	0,8	4	8	3,1	25	60	8
36	12,00		7	1	1	-5,8	0,0	0,0	21	11	3	4,6	4,6	1	0,0	6,9	0,0	10,9	16,8	5,8	0,8	17	41	3,1	25	60	8
37	12,00		40	3	1	3,9	0,0	0,0	21	8	2	3,1	4,6	1	0,0	0,2	0,0	9,0	14,0	4,8	0,8	0	1	3,1	30	428	8
2.5	1,00		60	5	1	-4,9	0,0	0,0	21	10	3	4,6	4,6	1	0,0	-6,6	0,0	10,9	16,8	5,8	0,8	17	39	3,1	25	60	8
37	12,00		7	1	1	-2,7	0,0	0,0	21	5	1	4,6	4,6	1	0,0	4,1	0,0	10,9	16,8	5,8	0,8	10	25	3,1	25	60	8
38	12,00		40	3	1	0,8	0,0	0,0	20	2	0	4,6	4,6	1	0,0	0,6	0,0	9,0	14,0	4,8	0,8	2	4	3,1	30	163	8
2.5	1,00		60	5	1	-0,8	0,0	0,0	20	2	0	4,6	4,6	1	0,0	-2,8	0,0	10,9	16,8	5,8	0,8	7	17	3,1	25	60	8
38	12,00		7	1	1	1,2	0,0	0,0	21	2	1	3,1	4,6	1	0,0	0,8	0,0	10,9	16,8	5,8	0,8	2	5	3,1	25	60	8
39	12,00		40	3	1	-1,7	0,0	0,0	17	5	1	3,1	4,6	1	0,0	-1,5	0,0	9,0	14,0	4,8	0,8	4	11	3,1	30	183	8
2.5	1,00		60	5	1	-3,6	0,0	0,0	21	7	2	4,6	4,6	1	0,0	-3,9	0,0	10,9	16,8	5,8	0,8	10	23	3,1	25	60	8
40	12,00		7	1	1	-1,5	0,0	0,0	20	3	1	4,6	4,6	1	0,0	1,9	0,0	10,9	16,8	5,8	0,8	5	11	3,1	25	60	8
41	12,00		40	3	1	-1,2	0,0	0,0	20	2	1	4,6	4,6	1	0,0	1,1	0,0	9,0	14,0	4,8	0,8	3	8	3,1	30	81	8
2.5	1,00		60	5	1	0,8	0,0	0,0	20	2	0	4,6	4,6	1	0,0	0,3	0,0	10,9	16,8	5,8	0,8	1	2	3,1	25	60	8
41	12,00		7	1	1	-0,3	0,0	0,0	20	1	0	4,6	4,6	1	0,0	1,1	0,0	10,9	16,8	5,8	0,8	3	6	3,1	25	60	8
42	12,00		40	3	1	0,4	0,0	0,0	20	1	0	4,6	4,6	1	0,0	-0,1	0,0	9,0	14,0	4,8	0,8	0	1	3,1	30	183	8
2.5	1,00		60	5	1	-0,7	0,0	0,0	20	1	0	4,6	4,6	1	0,0	-1,3	0,0	10,9	16,8	5,8	0,8	3	8	3,1	25	60	8
42	12,00		7	1	1	-1,8	0,0	0,0	20	4	1	4,6	4,6	1	0,0	2,0	0,0	10,9	16,8	5,8	0,8	5	12	3,1	25	60	8
43	12,00		40	3	1	0,7	0,0	0,0	21	1	0	3,1	4,6	1	0,0	0,8	0,0	9,0	14,0	4,8	0,8	2	5	3,1	30	193	8
2.5	1,00		60	5	1	0,7	0,0	0,0	21	1	0	3,1	4,6	1	0,0	-0,5	0,0	10,9	16,8	5,8	0,8	1	3	3,1	25	60	8
43	12,00		7	1	1	-0,9	0,0	0,0	20	2	1	4,6	4,6	1	0,0	1,4	0,0	10,9	16,8	5,8	0,8	4	9	3,1	25	60	8
44	12,00		40	3	1	0,4	0,0	0,0	20	1	0	4,6	4,6	1	0,0	0,2	0,0	9,0	14,0	4,8	0,8	1	2	3,1	30	193	8
2.5	1,00		60	5	1	-0,2	0,0	0,0	20	0	0	4,6	4,6	1	0,0	-1,0	0,0	10,9	16,8	5,8	0,8	3	6	3,1	25	60	8
44	12,00		7	1	1	-0,7	0,0	0,0	20	1	0	4,6	4,6	1	0,0	1,3	0,0	10,9	16,8	5,8	0,8	3	8	3,1	25	60	8
45	12,00		40	3	1	0,3	0,0	0,0	20	1	0	4,6	4,6	1	0,0	0,1	0,0	9,0	14,0	4,8	0,8	0	1	3,1	30	193	8
2.5	1,00		60	5	1	-0,5	0,0	0,0	20	1	0	4,6	4,6	1	0,0	-1,2	0,0	10,9	16,8	5,8	0,8	3	7	3,1	25	60	8
45	12,00		7	1	1	-0,7	0,0	0,0	20	1	0	4,6	4,6	1	0,0	1,3	0,0	10,9	16,8	5,8	0,8	3	7	3,1	25	60	8
46	12,00		40	3	1	0,3	0,0	0,0	20	1	0	4,6	4,6	1	0,0	0,1	0,0	9,0	14,0	4,8	0,8	0	0	3,1	30	193	8
2.5	1,00		60	5	1	-0,6	0,0	0,0	20	1	0	4,6	4,6	1	0,0	-1,2	0,0	10,9	16,8	5,8	0,8	3	7	3,1	25	60	8
46	12,00		7	1	1	-0,6	0,0	0,0	20	1	0	4,6	4,6	1	0,0	1,2	0,0	10,9	16,8	5,8	0,8	3	7	3,1	25	60	8
47	12,00		40	3	1	0,3	0,0	0,0	20	1	0	4,6	4,6	1	0,0	0,0	0,0	9,0	14,0	4,8	0,8	0	0	3,1	30	193	8
2.5	1,00		60	5	1	-0,6	0,0	0,0	20	1	0	4,6	4,6	1	0,0	-1,2	0,0	10,9	16,8	5,8	0,8	3	7	3,1	25	60	8
47	12,00		7	1	1	-0,7	0,0	0,0	20	1	0	4,6	4,6	1	0,0	1,2	0,0	10,9	16,8	5,8	0,8	3	7	3,1	25	60	8
48	12,00		40	3	1	0,3	0,0	0,0	20	1	0	4,6	4,6	1	0,0	0,0	0,0	9,0	14,0	4,8	0,8	0	0	3,1	30	173	8
2.5	1,00		60	5	1	-0,5	0,0	0,0	20	1	0	4,6	4,6	1	0,0	-1,1	0,0	10,9	16,8	5,8	0,8	3	7	3,1	25	60	8
48	12,00		7	1	1	-0,8	0,0	0,0	20	2	0	4,6	4,6	1	0,0	1,3	0,0	10,9	16,8	5,8	0,8	3	8	3,1	25	60	8
49	12,00		40	3	1	0,3	0,0	0,0	20	1	0	4,6	4,6	1	0,0	0,1	0,0	9,0	14,0	4,8	0,8	0	1	3,1	30	193	8
2.5	1,00		60	5	1	-0,5	0,0	0,0	20	1	0	4,6	4,6	1	0,0	-1,1	0,0	10,9	16,8	5,8	0,8	3	7	3,1	25	60	8
49	12,00		7	1	1	-1,0	0,0	0,0	20	2	1	4,6	4,6	1	0,0	1,4	0,0	10,9	16,8	5,8	0,8	4	8	3,1	25	60	8
50	12,00		40	3	1	0,3	0,0	0,0	20	1	0	4,6	4,6	1	0,0	0,2	0,0	9,0	14,0	4,8	0,8	1	2	3,1	30	193	8
2.5	1,00		60	5	1	-0,3	0,0	0,0	20	1	0	4,6	4,6	1	0,0	-1,0	0,0	10,9	16,8	5,8	0,8	3	6	3,1	25	60	8
50	12,00		7	1	1	-1,0	0,0	0,0	20	2	1	4,6	4,6	1	0,0	1,5	0,0	10,9	16,8	5,8	0,8	4	9	3,1	25	60	8
51	12,00		40	3	1	0,4	0,0	0,0	20	1	0	4,6	4,6	1	0,0	0,3	0,0	9,0	14,0	4,8	0,8	1	2	3,1	30	193	8
2.5	1,00		60	5	1	-0,2	0,0	0,0	20	0	0	4,6	4,6	1	0,0	-1,0	0,0	10,9	16,8	5,8	0,8	2	6	3,1	25	60	8
51	12,00		7	1	1	-0,6	0,0	0,0	20	1	0	4,6	4,6	1	0,0	1,2	0,0	10,9	16,8	5,8	0,8	3	7	3,1	25	60	8
52	12,00		40	3	1	0,4	0,0	0,0	20	1	0	4,6	4,6	1	0,0	0,0	0,0	9,0	14,0	4,8	0,8	0	0	3,1	30	193	8
2.5	1,00		60	5	1	-0,5	0,0	0,0	20	1	0	4,6	4,6	1	0,0	-1,2	0,0	10,9	16,8	5,8	0,8	3	7	3,1	25	60	8

STAMPA PROGETTO S.L.U. - AZIONI S.L.V. - ELEVAZIONE

Filo Iniz Fin. Ctgθ	Quota Iniz. Final AmpC	Trat	Sez Bas Alt	Conc	VERIFICA A PRESSO-FLESSIONE Comb	M Exd (t*m)	M Eyd (t*m)	N Ed (t)	x/ /d	εf% 100	εc% 100	Area cmq sup	inf	VERIFICA A TAGLIO E TORSIONE Comb	V Exd (t)	V Eyd (t)	T Sdu (t*m)	V Rxd (t)	V Ryd (t)	TRd (t*m)	TRld (t*m)	Coe Cls	Coe Sta	ALon cmq	Staffe Pas	Lun	Fi
52	12,00		7	1	1	0,4	0,0	0,0	21	1	0	3,1	4,6	1	0,0	0,9	0,0	10,9	16,8	5,8	0,8	2	5	3,1	25	60	8
53	12,00		40	3	1	0,5	0,0	0,0	21	1	0	3,1	4,6	1	0,0	-0,3	0,0	9,0	14,0	4,8	0,8	1	2	3,1	30	193	8
2.5	1,00		60	5	1	-1,1	0,0	0,0	20	2	1	4,6	4,6	1	0,0	-1,6	0,0	10,9	16,8	5,8	0,8	4	9	3,1	25	60	8
53	12,00		7	1	1	0,9	0,0	0,0	21	2	1	3,1	4,6	1	0,0	0,3	0,0	10,9	16,8	5,8	0,8	1	2	3,1	25	60	8
54	12,00		40	3	1	-0,9	0,0	0,0	17	3	1	3,1	4,6	1	0,0	-0,9	0,0	9,0	14,0	4,8	0,8	2	7	3,1	30	193	8
2.5	1,00		60	5	1	-2,1	0,0	0,0	20	4	1	4,6	4,6	1	0,0	-2,2	0,0	10,9	16,8	5,8	0,8	5	13	3,1	25	60	8
54	12,00		7	1	1	-0,1	0,0	0,0	20	0	0	4,6	4,6	1	0,0	0,8	0,0	10,9	16,8	5,8	0,8	2	5	3,1	25	60	8
55	12,00		40	3	1	0,3	0,0	0,0	20	1	0	4,6	4,6	1	0,0	-0,4	0,0	9,0	14,0	4,8	0,8	1	3	3,1	30	193	8
2.5	1,00		60	5	1	-1,5	0,0	0,0	20	3	1	4,6	4,6	1	0,0	-1,7	0,0	10,9	16,8	5,8	0,8	4	10	3,1	25	60	8
55	12,00		7	1	1	-1,3	0,0	0,0	20	3	1	4,6	4,6	1	0,0	1,6	0,0	10,9	16,8	5,8	0,8	4	10	3,1	25	60	8
56	12,00		40	3	1	0,4	0,0	0,0	21	1	0	3,1	4,6	1	0,0	0,5	0,0	9,0	14,0	4,8	0,8	1	4	3,1	30	163	8
2.5	1,00		60	5	1	0,4	0,0	0,0	21	1	0	3,1	4,6	1	0,0	-0,6	0,0	10,9	16,8	5,8	0,8	1	3	3,1	25	60	8
56	12,00		7	1	1	-0,7	0,0	0,0	20	1	0	4,6	4,6	1	0,0	1,3	0,0	10,9	16,8	5,8	0,8	3	8	3,1	25	60	8
57	12,00		40	3	1	0,4	0,0	0,0	20	1	0	4,6	4,6	1	0,0	0,1	0,0	9,0	14,0	4,8	0,8	0	1	3,1	30	173	8
2.5	1,00		60	5	1	-0,3	0,0	0,0	20	1	0	4,6	4,6	1	0,0	-1,0	0,0	10,9	16,8	5,8	0,8	3	6	3,1	25	60	8
57	12,00		7	1	1	-0,2	0,0	0,0	20	0	0	4,6	4,6	1	0,0	1,1	0,0	10,9	16,8	5,8	0,8	3	6	3,1	25	60	8
58	12,00		40	3	1	0,5	0,0	0,0	21	1	0	3,1	4,6	1	0,0	-0,2	0,0	9,0	14,0	4,8	0,8	1	2	3,1	30	213	8
2.5	1,00		60	5	1	-1,0	0,0	0,0	20	2	1	4,6	4,6	1	0,0	-1,5	0,0	10,9	16,8	5,8	0,8	4	9	3,1	25	60	8
59	12,00		7	1	1	-7,2	0,0	0,0	21	14	4	4,6	4,6	1	0,0	8,4	0,0	10,9	16,8	5,8	0,8	21	50	3,1	25	60	8
60	12,00		40	3	1	4,6	0,0	0,0	21	9	3	3,1	4,6	1	0,0	0,3	0,0	9,0	14,0	4,8	0,8	1	2	3,1	30	428	8
2.5	1,00		60	5	1	-5,8	0,0	0,0	21	11	3	4,6	4,6	1	0,0	-7,9	0,0	10,9	16,8	5,8	0,8	20	47	3,1	25	60	8
60	12,00		7	1	1	-3,5	0,0	0,0	21	7	2	4,6	4,6	1	0,0	5,0	0,0	10,9	16,8	5,8	0,8	13	30	3,1	25	60	8
61	12,00		40	3	1	0,8	0,0	0,0	20	2	0	4,6	4,6	1	0,0	0,8	0,0	9,0	14,0	4,8	0,8	2	6	3,1	30	163	8
2.5	1,00		60	5	1	-1,1	0,0	0,0	20	2	1	4,6	4,6	1	0,0	-3,3	0,0	10,9	16,8	5,8	0,8	8	20	3,1	25	60	8
61	12,00		7	1	1	-0,4	0,0	0,0	20	1	0	4,6	4,6	1	0,0	1,4	0,0	10,9	16,8	5,8	0,8	4	9	3,1	25	60	8
62	12,00		40	3	1	1,0	0,0	0,0	21	2	1	3,1	4,6	1	0,0	0,2	0,0	9,0	14,0	4,8	0,8	1	1	3,1	30	203	8
2.5	1,00		60	5	1	0,7	0,0	0,0	21	1	0	3,1	4,6	1	0,0	-1,1	0,0	10,9	16,8	5,8	0,8	3	6	3,1	25	60	8
62	12,00		7	1	1	0,2	0,0	0,0	20	0	0	4,6	4,6	1	0,0	-1,1	0,0	10,9	16,8	5,8	0,8	3	6	3,1	25	60	8
63	12,00		40	3	1	-2,8	0,0	0,0	21	5	2	4,6	4,6	1	0,0	-1,8	0,0	9,0	14,0	4,8	0,8	5	13	3,1	30	62	8
2.5	1,00		60	5	1	-3,0	0,0	0,0	21	6	2	4,6	4,6	1	0,0	-2,5	0,0	10,9	16,8	5,8	0,8	6	15	3,1	25	60	8
63	12,00		7	1	1	-2,2	0,0	0,0	20	4	1	4,6	4,6	1	0,0	3,7	0,0	10,9	16,8	5,8	0,8	9	22	3,1	25	60	8
64	12,00		40	3	1	1,0	0,0	0,0	21	2	1	3,1	4,6	1	0,0	0,3	0,0	9,0	14,0	4,8	0,8	1	2	3,1	30	212	8
2.5	1,00		60	5	1	-1,4	0,0	0,0	20	3	1	4,6	4,6	1	0,0	-3,2	0,0	10,9	16,8	5,8	0,8	8	19	3,1	25	60	8
64	12,00		7	1	1	-0,2	0,0	0,0	20	0	0	4,6	4,6	1	0,0	0,8	0,0	10,9	16,8	5,8	0,8	2	5	3,1	25	60	8
65	12,00		40	3	1	0,2	0,0	0,0	20	0	0	4,6	4,6	1	0,0	-0,3	0,0	9,0	14,0	4,8	0,8	1	2	3,1	30	183	8
2.5	1,00		60	5	1	-1,3	0,0	0,0	20	3	1	4,6	4,6	1	0,0	-1,5	0,0	10,9	16,8	5,8	0,8	4	9	3,1	25	60	8
65	12,00		7	1	1	-0,8	0,0	0,0	20	2	0	4,6	4,6	1	0,0	1,3	0,0	10,9	16,8	5,8	0,8	3	8	3,1	25	60	8
66	12,00		40	3	1	0,3	0,0	0,0	20	1	0	4,6	4,6	1	0,0	0,1	0,0	9,0	14,0	4,8	0,8	0	1	3,1	30	193	8
2.5	1,00		60	5	1	-0,6	0,0	0,0	20	1	0	4,6	4,6	1	0,0	-1,2	0,0	10,9	16,8	5,8	0,8	3	7	3,1	25	60	8
66	12,00		7	1	1	-0,8	0,0	0,0	20	2	0	4,6	4,6	1	0,0	1,3	0,0	10,9	16,8	5,8	0,8	3	8	3,1	25	60	8
67	12,00		40	3	1	0,3	0,0	0,0	20	1	0	4,6	4,6	1	0,0	0,1	0,0	9,0	14,0	4,8	0,8	0	1	3,1	30	193	8
2.5	1,00		60	5	1	-0,5	0,0	0,0	20	1	0	4,6	4,6	1	0,0	-1,1	0,0	10,9	16,8	5,8	0,8	3	7	3,1	25	60	8
67	12,00		7	1	1	-0,7	0,0	0,0	20	1	0	4,6	4,6	1	0,0	1,3	0,0	10,9	16,8	5,8	0,8	3	8	3,1	25	60	8
68	12,00		40	3	1	0,3	0,0	0,0	20	1	0	4,6	4,6	1	0,0	0,1	0,0	9,0	14,0	4,8	0,8	0	1	3,1	30	193	8
2.5	1,00		60	5	1	-0,5	0,0	0,0	20	1	0	4,6	4,6	1	0,0	-1,2	0,0	10,9	16,8	5,8	0,8	3	7	3,1	25	60	8
68	12,00		7	1	1	-0,7	0,0	0,0	20	1	0	4,6	4,6	1	0,0	1,2	0,0	10,9	16,8	5,8	0,8	3	7	3,1	25	60	8
69	12,00		40	3	1	0,3	0,0	0,0	20	1	0	4,6	4,6	1	0,0	0,0	0,0	9,0	14,0	4,8	0,8	0	0	3,1	30	193	8
2.5	1,00		60	5	1	-0,6	0,0	0,0	20	1	0	4,6	4,6	1	0,0	-1,2	0,0	10,9	16,8	5,8	0,8	3	7	3,1	25	60	8
69	12,00		7	1	1	-0,6	0,0	0,0	20	1	0	4,6	4,6	1	0,0	1,2	0,0	10,9	16,8	5,8	0,8	3	7	3,1	25	60	8
70	12,00		40	3	1	0,3	0,0	0,0	20	1	0	4,6	4,6	1	0,0	0,0	0,0	9,0	14,0	4,8	0,8	0	0	3,1	30	193	8
2.5	1,00		60	5	1	-0,6	0,0	0,0	20	1	0	4,6	4,6	1	0,0	-1,2	0,0	10,9	16,8	5,8	0,8	3	7	3,1	25	60	8
70	12,00		7	1	1	-0,6	0,0	0,0	20	1	0	4,6	4,6	1	0,0	1,2	0,0	10,9	16,8	5,8	0,8	3	7	3,1	25	60	8
71	12,00		40	3	1	0,3	0,0	0,0	20	1	0	4,6	4,6	1	0,0	0,0	0,0	9,0	14,0	4,8	0,8	0	0	3,1	30	173	8
2.5	1,00		60	5	1	-0,5	0,0	0,0	20	1	0	4,6	4,6	1	0,0	-1,1	0,0	10,9	16,8	5,8	0,8	3	7	3,1	25	60	8
71	12,00		7	1	1	-0,8	0,0	0,0	20	2	0	4,6	4,6	1	0,0	1,3	0,0	10,9	16,8	5,8	0,8	3	8	3,1	25	60	8
72	12,00		40	3	1	0,3	0,0	0,0	20	1	0	4,6	4,6	1	0,0	0,1	0,0	9,0	14,0	4,8	0,8	0	1	3,1	30	193	8
2.5	1,00		60	5	1	-0,5	0,0	0,0	20	1	0	4,6	4,6	1	0,0	-1,1	0,0	10,9	16,8	5,8	0,8	3	7	3,1	25	60	8
72	12,00		7	1	1	-1,2	0,0	0,0	20	2	1	4,6	4,6	1	0,0	1,6	0,0	10,9	16,8	5,8	0,8	4	10	3,1	25	60	8
73	12,00		40	3	1	0,4	0,0	0,0	21	1	0	3,1	4,6	1	0,0	0,4	0,0	9,0	14,0	4,8	0,8	1	3	3,1	30	193	8
2.5	1,00		60	5	1	0,0	0,0	0,0	17	0	0	3,1	4,6	1	0,0	-0,8	0,0	10,9	16,8	5,8	0,8	2	5	3,1	25	60	8
73	12,00		7	1	1	-0,3	0,0	0,0	20	1	0	4,6	4,6	1	0,0	1,0	0,0	10,9	16,8	5,8	0,8	3	6	3,1	25	60	8
74	12,00		40	3	1	0,4	0,0	0,0	20	1	0	4,6	4,6	1	0,0	-0,2	0,0	9,0	14,0	4,8	0,8	0	1	3,1	30	193	8
2.5	1,00		60	5	1	-0,8	0,0	0,0	20	2	0	4,6	4,6	1	0,0	-1,4	0,0	10,9	16,8	5,8	0,8	4	8	3,1	25	60	8
75	12,00		7	1	1	-0,8	0,0	0,0	20	2	0	4,6	4,6	1	0,0	1,4	0,0	10,9	16,8	5,8	0,8	3	8	3,1	25	60	8
76	12,00		40	3	1	0,4	0,0	0,0	20	1	0	4,6	4,6	1	0,0	0,2	0,0	9,0	14,0	4,8	0,8	0	1	3,1	30	193	8
2.5	1,00		60	5	1	-0,3	0,0	0,0	20	1	0	4,6	4,6	1	0,0	-1,1	0,0	10,9	16,8	5,8	0,8	3	6	3,1	25	60	8

STAMPA PROGETTO S.L.U. - AZIONI S.L.V. - ELEVAZIONE

Filo Iniz Fin. Ctgθ	Quota Iniz. Final AmpC	Trat	Sez Bas Alt	Conc	VERIFICA A PRESSO-FLESSIONE Comb	M Exd (t*m)	M Eyd (t*m)	N Ed (t)	x/ /d	εf% 100	εc% 100	Area cmq sup	Area cmq inf	VERIFICA A TAGLIO E TORSIONE Comb	V Exd (t)	V Eyd (t)	T Sdu (t*m)	V Rxd (t)	V Ryd (t)	TRd (t*m)	TRld (t*m)	Coe Cls	Coe Sta	ALon cmq	Staffe Pas	Staffe Lun	Staffe Fi
76	12,00	7	1	1	0,4	0,0	0,0	21	1	0	3,1	4,6	1	0,0	0,8	0,0	10,9	16,8	5,8	0,8	2	4	3,1	25	60	8
77	12,00	40	3	1	0,5	0,0	0,0	21	1	0	3,1	4,6	1	0,0	-0,4	0,0	9,0	14,0	4,8	0,8	1	3	3,1	30	193	8
2.5	1,00	60	5	1	-1,3	0,0	0,0	20	3	1	4,6	4,6	1	0,0	-1,7	0,0	10,9	16,8	5,8	0,8	4	10	3,1	25	60	8
77	12,00	7	1	1	-0,5	0,0	0,0	20	1	0	4,6	4,6	1	0,0	1,1	0,0	10,9	16,8	5,8	0,8	3	7	3,1	25	60	8
78	12,00	40	3	1	0,3	0,0	0,0	20	1	0	4,6	4,6	1	0,0	-0,1	0,0	9,0	14,0	4,8	0,8	0	1	3,1	30	193	8
2.5	1,00	60	5	1	-0,8	0,0	0,0	20	2	0	4,6	4,6	1	0,0	-1,3	0,0	10,9	16,8	5,8	0,8	3	8	3,1	25	60	8
78	12,00	7	1	1	-0,5	0,0	0,0	20	1	0	4,6	4,6	1	0,0	1,1	0,0	10,9	16,8	5,8	0,8	3	6	3,1	25	60	8
79	12,00	40	3	1	0,2	0,0	0,0	20	0	0	4,6	4,6	1	0,0	0,0	0,0	9,0	14,0	4,8	0,8	0	0	3,1	30	163	8
2.5	1,00	60	5	1	-0,6	0,0	0,0	20	1	0	4,6	4,6	1	0,0	-1,1	0,0	10,9	16,8	5,8	0,8	3	7	3,1	25	60	8
79	12,00	7	1	1	-0,6	0,0	0,0	20	1	0	4,6	4,6	1	0,0	1,2	0,0	10,9	16,8	5,8	0,8	3	7	3,1	25	60	8
80	12,00	40	3	1	0,3	0,0	0,0	20	1	0	4,6	4,6	1	0,0	0,0	0,0	9,0	14,0	4,8	0,8	0	0	3,1	30	173	8
2.5	1,00	60	5	1	-0,5	0,0	0,0	20	1	0	4,6	4,6	1	0,0	-1,1	0,0	10,9	16,8	5,8	0,8	3	7	3,1	25	60	8
80	12,00	7	1	1	-0,3	0,0	0,0	20	1	0	4,6	4,6	1	0,0	1,1	0,0	10,9	16,8	5,8	0,8	3	7	3,1	25	60	8
81	12,00	40	3	1	0,5	0,0	0,0	21	1	0	3,1	4,6	1	0,0	-0,2	0,0	9,0	14,0	4,8	0,8	0	1	3,1	30	213	8
2.5	1,00	60	5	1	-0,9	0,0	0,0	20	2	1	4,6	4,6	1	0,0	-1,5	0,0	10,9	16,8	5,8	0,8	4	9	3,1	25	60	8
82	12,00	7	1	1	-8,1	0,0	0,0	24	12	4	6,2	4,6	1	0,0	9,3	0,0	10,9	16,8	5,8	0,8	24	55	3,1	25	60	8
83	12,00	40	3	1	5,2	0,0	0,0	21	10	3	3,1	4,6	1	0,0	0,4	0,0	9,0	14,0	4,8	0,8	1	3	3,1	30	428	8
2.5	1,00	60	5	1	-6,1	0,0	0,0	21	12	3	4,6	4,6	1	0,0	-8,6	0,0	10,9	16,8	5,8	0,8	22	51	3,1	25	60	8
83	12,00	7	1	1	-3,3	0,0	0,0	21	6	2	4,6	4,6	1	0,0	4,9	0,0	10,9	16,8	5,8	0,8	12	29	3,1	25	60	8
84	12,00	40	3	1	0,3	0,0	0,0	20	1	0	4,6	4,6	1	0,0	0,1	0,0	9,0	14,0	4,8	0,8	0	1	3,1	30	163	8
2.5	1,00	60	5	1	-2,6	0,0	0,0	21	5	1	4,6	4,6	1	0,0	-4,4	0,0	10,9	16,8	5,8	0,8	11	26	3,1	25	60	8
84	12,00	7	1	1	-2,7	0,0	0,0	21	5	1	4,6	4,6	1	0,0	4,6	0,0	10,9	16,8	5,8	0,8	12	27	3,1	25	60	8
85	12,00	40	3	1	2,5	0,0	0,0	21	5	1	3,1	4,6	1	0,0	-0,5	0,0	9,0	14,0	4,8	0,8	1	3	3,1	30	385	8
2.5	1,00	60	5	1	-5,1	0,0	0,0	21	10	3	4,6	4,6	1	0,0	-5,5	0,0	10,9	16,8	5,8	0,8	14	33	3,1	25	60	8
85	12,00	7	1	1	-1,6	0,0	0,0	20	3	1	4,6	4,6	1	0,0	3,3	0,0	10,9	16,8	5,8	0,8	8	20	3,1	25	60	8
86	12,00	40	3	1	0,9	0,0	0,0	20	2	0	4,6	4,6	1	0,0	-0,4	0,0	9,0	14,0	4,8	0,8	1	3	3,1	30	212	8
2.5	1,00	60	5	1	-3,0	0,0	0,0	21	6	2	4,6	4,6	1	0,0	-4,2	0,0	10,9	16,8	5,8	0,8	10	25	3,1	25	60	8
86	12,00	7	1	1	-1,2	0,0	0,0	20	2	1	4,6	4,6	1	0,0	1,5	0,0	10,9	16,8	5,8	0,8	4	9	3,1	25	60	8
87	12,00	40	3	1	0,1	0,0	0,0	20	0	0	4,6	4,6	1	0,0	0,1	0,0	9,0	14,0	4,8	0,8	0	1	3,1	30	193	8
2.5	1,00	60	5	1	-0,9	0,0	0,0	20	2	0	4,6	4,6	1	0,0	-1,3	0,0	10,9	16,8	5,8	0,8	3	8	3,1	25	60	8
87	12,00	7	1	1	-0,8	0,0	0,0	20	2	0	4,6	4,6	1	0,0	1,5	0,0	10,9	16,8	5,8	0,8	4	9	3,1	25	60	8
88	12,00	40	3	1	0,4	0,0	0,0	21	1	0	3,1	4,6	1	0,0	0,0	0,0	9,0	14,0	4,8	0,8	0	0	3,1	30	213	8
2.5	1,00	60	5	1	-0,9	0,0	0,0	20	2	0	4,6	4,6	1	0,0	-1,5	0,0	10,9	16,8	5,8	0,8	4	9	3,1	25	60	8
88	12,00	7	1	1	-0,9	0,0	0,0	20	2	0	4,6	4,6	1	0,0	1,5	0,0	10,9	16,8	5,8	0,8	4	9	3,1	25	60	8
89	12,00	40	3	1	0,4	0,0	0,0	21	1	0	3,1	4,6	1	0,0	0,0	0,0	9,0	14,0	4,8	0,8	0	0	3,1	30	213	8
2.5	1,00	60	5	1	-0,8	0,0	0,0	20	2	0	4,6	4,6	1	0,0	-1,5	0,0	10,9	16,8	5,8	0,8	4	9	3,1	25	60	8
89	12,00	7	1	1	-0,9	0,0	0,0	20	2	0	4,6	4,6	1	0,0	1,5	0,0	10,9	16,8	5,8	0,8	4	9	3,1	25	60	8
90	12,00	40	3	1	0,4	0,0	0,0	21	1	0	3,1	4,6	1	0,0	0,0	0,0	9,0	14,0	4,8	0,8	0	0	3,1	30	213	8
2.5	1,00	60	5	1	-0,8	0,0	0,0	20	2	0	4,6	4,6	1	0,0	-1,5	0,0	10,9	16,8	5,8	0,8	4	9	3,1	25	60	8
90	12,00	7	1	1	-0,8	0,0	0,0	20	2	0	4,6	4,6	1	0,0	1,5	0,0	10,9	16,8	5,8	0,8	4	9	3,1	25	60	8
91	12,00	40	3	1	0,4	0,0	0,0	21	1	0	3,1	4,6	1	0,0	0,0	0,0	9,0	14,0	4,8	0,8	0	0	3,1	30	213	8
2.5	1,00	60	5	1	-0,8	0,0	0,0	20	2	0	4,6	4,6	1	0,0	-1,5	0,0	10,9	16,8	5,8	0,8	4	9	3,1	25	60	8
91	12,00	7	1	1	-0,8	0,0	0,0	20	2	0	4,6	4,6	1	0,0	1,5	0,0	10,9	16,8	5,8	0,8	4	9	3,1	25	60	8
92	12,00	40	3	1	0,4	0,0	0,0	21	1	0	3,1	4,6	1	0,0	0,0	0,0	9,0	14,0	4,8	0,8	0	0	3,1	30	213	8
2.5	1,00	60	5	1	-0,8	0,0	0,0	20	2	0	4,6	4,6	1	0,0	-1,5	0,0	10,9	16,8	5,8	0,8	4	9	3,1	25	60	8
92	12,00	7	1	1	-0,8	0,0	0,0	20	2	0	4,6	4,6	1	0,0	1,4	0,0	10,9	16,8	5,8	0,8	4	9	3,1	25	60	8
93	12,00	40	3	1	0,3	0,0	0,0	20	1	0	4,6	4,6	1	0,0	0,0	0,0	9,0	14,0	4,8	0,8	0	0	3,1	30	193	8
2.5	1,00	60	5	1	-0,8	0,0	0,0	20	2	0	4,6	4,6	1	0,0	-1,4	0,0	10,9	16,8	5,8	0,8	4	9	3,1	25	60	8
93	12,00	7	1	1	-0,9	0,0	0,0	20	2	1	4,6	4,6	1	0,0	1,5	0,0	10,9	16,8	5,8	0,8	4	9	3,1	25	60	8
94	12,00	40	3	1	0,4	0,0	0,0	21	1	0	3,1	4,6	1	0,0	0,0	0,0	9,0	14,0	4,8	0,8	0	0	3,1	30	213	8
2.5	1,00	60	5	1	-0,9	0,0	0,0	20	2	0	4,6	4,6	1	0,0	-1,5	0,0	10,9	16,8	5,8	0,8	4	9	3,1	25	60	8
94	12,00	7	1	1	-1,4	0,0	0,0	20	3	1	4,6	4,6	1	0,0	1,9	0,0	10,9	16,8	5,8	0,8	5	11	3,1	25	60	8
95	12,00	40	3	1	0,5	0,0	0,0	20	1	0	4,6	4,6	1	0,0	0,4	0,0	9,0	14,0	4,8	0,8	1	3	3,1	30	213	8
2.5	1,00	60	5	1	-0,3	0,0	0,0	20	1	0	4,6	4,6	1	0,0	-1,2	0,0	10,9	16,8	5,8	0,8	3	7	3,1	25	60	8
95	12,00	7	1	1	-1,0	0,0	0,0	20	2	1	4,6	4,6	1	0,0	1,7	0,0	10,9	16,8	5,8	0,8	4	10	3,1	25	60	8
96	12,00	40	3	1	0,5	0,0	0,0	21	1	0	3,1	4,6	1	0,0	0,2	0,0	9,0	14,0	4,8	0,8	0	1	3,1	30	213	8
2.5	1,00	60	5	1	-0,6	0,0	0,0	20	1	0	4,6	4,6	1	0,0	-1,4	0,0	10,9	16,8	5,8	0,8	4	8	3,1	25	60	8
96	12,00	7	1	1	-0,8	0,0	0,0	20	2	0	4,6	4,6	1	0,0	1,5	0,0	10,9	16,8	5,8	0,8	4	9	3,1	25	60	8
97	12,00	40	3	1	0,5	0,0	0,0	21	1	0	3,1	4,6	1	0,0	0,0	0,0	9,0	14,0	4,8	0,8	0	0	3,1	30	213	8
2.5	1,00	60	5	1	-0,8	0,0	0,0	20	2	0	4,6	4,6	1	0,0	-1,6	0,0	10,9	16,8	5,8	0,8	4	9	3,1	25	60	8
97	12,00	7	1	1	-0,6	0,0	0,0	20	1	0	4,6	4,6	1	0,0	1,4	0,0	10,9	16,8	5,8	0,8	4	8	3,1	25	60	8
98	12,00	40	3	1	0,5	0,0	0,0	21	1	0	3,1	4,6	1	0,0	-0,1	0,0	9,0	14,0	4,8	0,8	0	1	3,1	30	213	8
2.5	1,00	60	5	1	-1,0	0,0	0,0	20	2	1	4,6	4,6	1	0,0	-1,6	0,0	10,9	16,8	5,8	0,8	4	10	3,1	25	60	8
98	12,00	7	1	1	-0,3	0,0	0,0	20	1	0	4,6	4,6	1	0,0	1,2	0,0	10,9	16,8	5,8	0,8	3	7	3,1	25	60	8
99	12,00	40	3	1	0,5	0,0	0,0	20	1	0	4,6	4,6	1	0,0	-0,3	0,0	9,0	14,0	4,8	0,8	1	2	3,1	30	213	8

STAMPA PROGETTO S.L.U. - AZIONI S.L.V. - ELEVAZIONE

Filo Iniz Fin. Ctgθ	Quota Iniz. Final AmpC	Trat	Sez Bas Alt	Conc	VERIFICA A PRESSO-FLESSIONE Comb	M Exd (t*m)	M Eyd (t*m)	N Ed (t)	x/ /d	εf% 100	εc% 100	Area cmq sup	Area cmq inf	VERIFICA A TAGLIO E TORSIONE Comb	V Exd (t)	V Eyd (t)	T Sdu (t*m)	V Rxd (t)	V Ryd (t)	TRd (t*m)	TRld (t*m)	Coe Cls	Coe Sta	ALon cmq	Staffe Pas	Staffe Lun	Staffe Fi
2.5	1,00		60	5	1	-1,4	0,0	0,0	20	3	1	4,6	4,6	1	0,0	-1,9	0,0	10,9	16,8	5,8	0,8	5	11	3,1	25	60	8
99	12,00		7	1	1	-0,9	0,0	0,0	20	2	0	4,6	4,6	1	0,0	1,5	0,0	10,9	16,8	5,8	0,8	4	9	3,1	25	60	8
100	12,00		40	3	1	0,4	0,0	0,0	21	1	0	3,1	4,6	1	0,0	0,0	0,0	9,0	14,0	4,8	0,8	0	0	3,1	30	213	8
2.5	1,00		60	5	1	-0,9	0,0	0,0	20	2	0	4,6	4,6	1	0,0	-1,5	0,0	10,9	16,8	5,8	0,8	4	9	3,1	25	60	8
100	12,00		7	1	1	-0,7	0,0	0,0	20	1	0	4,6	4,6	1	0,0	1,3	0,0	10,9	16,8	5,8	0,8	3	8	3,1	25	60	8
101	12,00		40	3	1	0,3	0,0	0,0	20	1	0	4,6	4,6	1	0,0	0,0	0,0	9,0	14,0	4,8	0,8	0	0	3,1	30	183	8
2.5	1,00		60	5	1	-0,8	0,0	0,0	20	2	0	4,6	4,6	1	0,0	-1,4	0,0	10,9	16,8	5,8	0,8	4	9	3,1	25	60	8
101	12,00		7	1	1	-0,8	0,0	0,0	20	2	0	4,6	4,6	1	0,0	1,4	0,0	10,9	16,8	5,8	0,8	4	8	3,1	25	60	8
102	12,00		40	3	1	0,3	0,0	0,0	20	1	0	4,6	4,6	1	0,0	0,0	0,0	9,0	14,0	4,8	0,8	0	0	3,1	30	193	8
2.5	1,00		60	5	1	-0,8	0,0	0,0	20	2	0	4,6	4,6	1	0,0	-1,5	0,0	10,9	16,8	5,8	0,8	4	9	3,1	25	60	8
102	12,00		7	1	1	-1,1	0,0	0,0	20	2	1	4,6	4,6	1	0,0	1,7	0,0	10,9	16,8	5,8	0,8	4	10	3,1	25	60	8
103	12,00		40	3	1	0,6	0,0	0,0	21	1	0	3,1	4,6	1	0,0	0,2	0,0	9,0	14,0	4,8	0,8	0	1	3,1	30	223	8
2.5	1,00		60	5	1	-0,5	0,0	0,0	20	1	0	4,6	4,6	1	0,0	-1,4	0,0	10,9	16,8	5,8	0,8	4	8	3,1	25	60	8
104	12,00		7	1	1	-8,0	0,0	0,0	24	12	4	6,2	4,6	1	0,0	9,3	0,0	10,9	16,8	5,8	0,8	24	55	3,1	25	60	8
105	12,00		40	3	1	5,2	0,0	0,0	21	10	3	3,1	4,6	1	0,0	0,3	0,0	9,0	14,0	4,8	0,8	1	2	3,1	30	428	8
2.5	1,00		60	5	1	-6,1	0,0	0,0	21	12	3	4,6	4,6	1	0,0	-8,6	0,0	10,9	16,8	5,8	0,8	22	51	3,1	25	60	8
105	12,00		7	1	1	-3,1	0,0	0,0	21	6	2	4,6	3,1	1	0,0	4,5	0,0	10,9	16,8	5,8	0,8	11	26	3,1	25	60	8
106	12,00		40	3	1	-1,6	0,0	0,0	21	3	1	4,6	3,1	1	0,0	-0,2	0,0	9,0	14,0	4,8	0,8	1	2	3,1	30	163	8
2.5	1,00		60	5	1	-3,6	0,0	0,0	21	7	2	4,6	3,1	1	0,0	-4,8	0,0	10,9	16,8	5,8	0,8	12	29	3,1	25	60	8
106	12,00		7	1	1	-5,0	0,0	0,0	21	10	3	4,6	4,6	1	0,0	7,9	0,0	10,9	16,8	5,8	0,8	20	47	3,1	25	60	8
107	12,00		40	3	1	4,4	0,0	0,0	21	9	3	3,1	4,6	1	0,0	-0,4	0,0	9,0	14,0	4,8	0,8	1	3	3,1	30	385	8
2.5	1,00		60	5	1	-7,1	0,0	0,0	21	14	4	4,6	4,6	1	0,0	-8,7	0,0	10,9	16,8	5,8	0,8	22	52	3,1	25	60	8
108	12,00		7	1	1	-9,0	0,0	0,0	24	13	5	6,2	4,6	1	0,0	10,6	0,0	10,9	16,8	5,8	0,8	27	63	3,1	25	60	8
109	12,00		40	3	1	5,9	0,0	0,0	21	12	3	3,1	4,6	1	0,0	0,3	0,0	9,0	14,0	4,8	0,8	1	2	3,1	30	428	8
2.5	1,00		60	5	1	-7,2	0,0	0,0	21	14	4	4,6	4,6	1	0,0	-9,9	0,0	10,9	16,8	5,8	0,8	25	59	3,1	25	60	8
109	12,00		7	1	1	-3,8	0,0	0,0	21	7	2	4,6	3,1	1	0,0	5,2	0,0	10,9	16,8	5,8	0,8	13	31	3,1	25	60	8
110	12,00		40	3	1	-1,7	0,0	0,0	21	3	1	4,6	3,1	1	0,0	-0,2	0,0	9,0	14,0	4,8	0,8	0	1	3,1	30	163	8
2.5	1,00		60	5	1	-3,9	0,0	0,0	21	8	2	4,6	3,1	1	0,0	-5,3	0,0	10,9	16,8	5,8	0,8	13	32	3,1	25	60	8
110	12,00		7	1	1	-5,8	0,0	0,0	21	11	3	4,6	4,6	1	0,0	9,0	0,0	10,9	16,8	5,8	0,8	23	53	3,1	25	60	8
111	12,00		40	3	1	5,0	0,0	0,0	21	10	3	3,1	4,6	1	0,0	-0,4	0,0	9,0	14,0	4,8	0,8	1	3	3,1	30	385	8
2.5	1,00		60	5	1	-8,0	0,0	0,0	24	12	4	6,2	4,6	1	0,0	-9,8	0,0	10,9	16,8	5,8	0,8	25	58	3,1	25	60	8
112	12,00		7	1	1	-4,9	0,0	0,0	21	10	3	4,6	4,6	1	0,0	6,9	0,0	10,9	16,8	5,8	0,8	17	41	3,1	25	60	8
113	12,00		40	3	1	4,1	0,0	0,0	21	8	2	3,1	4,6	1	0,0	-0,3	0,0	9,0	14,0	4,8	0,8	1	2	3,1	30	428	8
2.5	1,00		60	5	1	-6,8	0,0	0,0	21	13	4	4,6	4,6	1	0,0	-7,6	0,0	10,9	16,8	5,8	0,8	19	45	3,1	25	60	8
113	12,00		7	1	1	-2,8	0,0	0,0	21	6	2	4,6	3,1	1	0,0	3,7	0,0	10,9	16,8	5,8	0,8	9	22	3,1	25	60	8
114	12,00		40	3	1	-1,3	0,0	0,0	21	3	1	4,6	3,1	1	0,0	-0,1	0,0	9,0	14,0	4,8	0,8	0	1	3,1	30	163	8
2.5	1,00		60	5	1	-2,9	0,0	0,0	21	6	2	4,6	3,1	1	0,0	-3,8	0,0	10,9	16,8	5,8	0,8	10	23	3,1	25	60	8
114	12,00		7	1	1	-5,7	0,0	0,0	21	11	3	4,6	4,6	1	0,0	7,0	0,0	10,9	16,8	5,8	0,8	18	42	3,1	25	60	8
115	12,00		40	3	1	3,5	0,0	0,0	21	7	2	3,1	4,6	1	0,0	0,3	0,0	9,0	14,0	4,8	0,8	1	2	3,1	30	385	8
2.5	1,00		60	5	1	-4,2	0,0	0,0	21	8	2	4,6	4,6	1	0,0	-6,4	0,0	10,9	16,8	5,8	0,8	16	38	3,1	25	60	8
2	12,00		7	1	1	-9,5	0,0	0,0	24	14	5	6,2	4,6	1	0,0	10,6	0,0	10,9	16,8	5,8	0,8	27	63	3,1	25	60	8
5	12,00		40	3	1	5,4	0,0	0,0	21	11	3	3,1	4,6	1	0,0	1,0	0,0	9,0	14,0	4,8	0,8	3	7	3,1	30	394	8
2.5	1,00		60	5	1	-4,8	0,0	0,0	21	10	3	4,6	4,6	1	0,0	-8,8	0,0	10,9	16,8	5,8	0,8	22	52	3,1	25	60	8
3	12,00		7	1	1	-3,9	0,0	0,0	21	8	2	4,6	4,6	1	0,0	6,0	0,0	10,9	16,8	5,8	0,8	15	36	3,1	25	60	8
6	12,00		40	3	1	3,2	0,0	0,0	21	6	2	3,1	4,6	1	0,0	-0,4	0,0	9,0	14,0	4,8	0,8	1	3	3,1	30	384	8
2.5	1,00		60	5	1	-6,1	0,0	0,0	21	12	3	4,6	4,6	1	0,0	-6,9	0,0	10,9	16,8	5,8	0,8	17	41	3,1	25	60	8
4	12,00		7	1	1	-0,9	0,0	0,0	20	2	1	4,6	4,6	1	0,0	1,4	0,0	10,9	16,8	5,8	0,8	4	8	3,1	25	60	8
29	12,00		40	3	1	0,1	0,0	0,0	20	0	0	4,6	4,6	1	0,0	-0,1	0,0	9,0	14,0	4,8	0,8	0	0	3,1	30	204	8
2.5	1,00		60	5	1	-1,2	0,0	0,0	20	2	1	4,6	4,6	1	0,0	-1,6	0,0	10,9	16,8	5,8	0,8	4	9	3,1	25	60	8
5	12,00		7	1	1	0,2	0,0	0,0	20	0	0	4,6	4,6	1	0,0	0,4	0,0	10,9	16,8	5,8	0,8	1	2	3,1	25	60	8
30	12,00		40	3	1	-1,8	0,0	0,0	21	4	1	4,6	3,1	1	0,0	-1,0	0,0	9,0	14,0	4,8	0,8	2	7	3,1	30	224	8
2.5	1,00		60	5	1	-3,3	0,0	0,0	21	6	2	4,6	3,1	1	0,0	-2,3	0,0	10,9	16,8	5,8	0,8	6	14	3,1	25	60	8
6	12,00		7	1	1	-2,1	0,0	0,0	21	4	1	4,6	3,1	1	0,0	1,9	0,0	10,9	16,8	5,8	0,8	5	11	3,1	25	60	8
31	12,00		40	3	1	-0,9	0,0	0,0	21	2	1	4,6	3,1	1	0,0	0,5	0,0	9,0	14,0	4,8	0,8	1	4	3,1	30	224	8
2.5	1,00		60	5	1	-0,3	0,0	0,0	20	0	0	4,6	4,6	1	0,0	-0,8	0,0	10,9	16,8	5,8	0,8	2	5	3,1	25	60	8
7	12,00		7	1	1	-1,7	0,0	0,0	20	3	1	4,6	4,6	1	0,0	1,9	0,0	10,9	16,8	5,8	0,8	5	11	3,1	25	60	8
32	12,00		40	3	1	0,5	0,0	0,0	21	1	0	3,1	4,6	1	0,0	0,6	0,0	9,0	14,0	4,8	0,8	1	4	3,1	30	214	8
2.5	1,00		60	5	1	0,4	0,0	0,0	21	1	0	3,1	4,6	1	0,0	-0,7	0,0	10,9	16,8	5,8	0,8	2	4	3,1	25	60	8
8	12,00		7	1	1	-0,9	0,0	0,0	20	2	1	4,6	4,6	1	0,0	1,5	0,0	10,9	16,8	5,8	0,8	4	9	3,1	25	60	8
33	12,00		40	3	1	0,6	0,0	0,0	21	1	0	3,1	4,6	1	0,0	0,2	0,0	9,0	14,0	4,8	0,8	0	1	3,1	30	234	8
2.5	1,00		60	5	1	-0,3	0,0	0,0	20	1	0	4,6	4,6	1	0,0	-1,2	0,0	10,9	16,8	5,8	0,8	3	7	3,1	25	60	8
9	12,00		7	1	1	-1,8	0,0	0,0	20	3	1	4,6	4,6	1	0,0	2,8	0,0	10,9	16,8	5,8	0,8	7	17	3,1	25	60	8
34	12,00		40	3	1	1,1	0,0	0,0	21	2	1	3,1	4,6	1	0,0	0,3	0,0	9,0	14,0	4,8	0,8	1	2	3,1	30	234	8
2.5	1,00		60	5	1	-0,5	0,0	0,0	20	1	0	4,6	4,6	1	0,0	-2,1	0,0	10,9	16,8	5,8	0,8	5	13	3,1	25	60	8
10	12,00		7	1	1	-1,7	0,0	0,0	20	3	1	4,6	4,6	1	0,0	2,7	0,0	10,9	16,8	5,8	0,8	7	16	3,1	25	60	8

STAMPA PROGETTO S.L.U. - AZIONI S.L.V. - ELEVAZIONE

Filo Iniz Fin. Ctgθ	Quota Iniz. Final AmpC	Trat	Sez Bas Alt	Conc	VERIFICA A PRESSO-FLESSIONE Comb	M Exd (t*m)	M Eyd (t*m)	N Ed (t)	x/ /d	εf% 100	εc% 100	Area cmq sup	inf	VERIFICA A TAGLIO E TORSIONE Comb	V Exd (t)	V Eyd (t)	T Sdu (t*m)	V Rxd (t)	V Ryd (t)	TRd (t*m)	TRld (t*m)	Coe Cls	Coe Sta	ALon cmq	Staffe Pas	Lun	Fi
35	12,00		40	3	1	0,7	0,0	0,0	20	1	0	4,6	4,6	1	0,0	0,3	0,0	9,0	14,0	4,8	0,8	1	2	3,1	30	204	8
2.5	1,00		60	5	1	-0,8	0,0	0,0	20	2	0	4,6	4,6	1	0,0	-2,1	0,0	10,9	16,8	5,8	0,8	5	12	3,1	25	60	8
11	12,00		7	1	1	-5,8	0,0	0,0	21	11	3	4,6	4,6	1	0,0	5,8	0,0	10,9	16,8	5,8	0,8	15	34	3,1	25	60	8
42	12,00		40	3	1	3,4	0,0	0,0	21	7	2	3,1	4,6	1	0,0	0,1	0,0	9,0	14,0	4,8	0,8	0	1	3,1	30	506	8
2.5	1,00		60	5	1	-5,4	0,0	0,0	21	11	3	4,6	4,6	1	0,0	-5,7	0,0	10,9	16,8	5,8	0,8	14	34	3,1	25	60	8
12	12,00		7	1	1	-8,3	0,0	0,0	24	12	4	6,2	4,6	1	0,0	8,7	0,0	10,9	16,8	5,8	0,8	22	52	3,1	25	60	8
43	12,00		40	3	1	5,2	0,0	0,0	21	10	3	3,1	4,6	1	0,0	0,1	0,0	9,0	14,0	4,8	0,8	0	1	3,1	30	506	8
2.5	1,00		60	5	1	-8,3	0,0	0,0	24	12	4	6,2	4,6	1	0,0	-8,7	0,0	10,9	16,8	5,8	0,8	22	52	3,1	25	60	8
13	12,00		7	1	1	-8,2	0,0	0,0	24	12	4	6,2	4,6	1	0,0	8,6	0,0	10,9	16,8	5,8	0,8	22	51	3,1	25	60	8
44	12,00		40	3	1	5,2	0,0	0,0	21	10	3	3,1	4,6	1	0,0	0,0	0,0	9,0	14,0	4,8	0,8	0	0	3,1	30	506	8
2.5	1,00		60	5	1	-8,4	0,0	0,0	24	12	4	6,2	4,6	1	0,0	-8,7	0,0	10,9	16,8	5,8	0,8	22	52	3,1	25	60	8
14	12,00		7	1	1	-8,2	0,0	0,0	24	12	4	6,2	4,6	1	0,0	8,6	0,0	10,9	16,8	5,8	0,8	22	51	3,1	25	60	8
45	12,00		40	3	1	5,2	0,0	0,0	21	10	3	3,1	4,6	1	0,0	0,0	0,0	9,0	14,0	4,8	0,8	0	0	3,1	30	506	8
2.5	1,00		60	5	1	-8,4	0,0	0,0	24	13	4	6,2	4,6	1	0,0	-8,7	0,0	10,9	16,8	5,8	0,8	22	52	3,1	25	60	8
15	12,00		7	1	1	-8,2	0,0	0,0	24	12	4	6,2	4,6	1	0,0	8,6	0,0	10,9	16,8	5,8	0,8	22	51	3,1	25	60	8
46	12,00		40	3	1	5,2	0,0	0,0	21	10	3	3,1	4,6	1	0,0	0,0	0,0	9,0	14,0	4,8	0,8	0	0	3,1	30	506	8
2.5	1,00		60	5	1	-8,4	0,0	0,0	24	13	4	6,2	4,6	1	0,0	-8,7	0,0	10,9	16,8	5,8	0,8	22	52	3,1	25	60	8
16	12,00		7	1	1	-8,1	0,0	0,0	24	12	4	6,2	4,6	1	0,0	8,5	0,0	10,9	16,8	5,8	0,8	21	50	3,1	25	60	8
47	12,00		40	3	1	5,1	0,0	0,0	21	10	3	3,1	4,6	1	0,0	0,0	0,0	9,0	14,0	4,8	0,8	0	0	3,1	30	506	8
2.5	1,00		60	5	1	-8,2	0,0	0,0	24	12	4	6,2	4,6	1	0,0	-8,5	0,0	10,9	16,8	5,8	0,8	21	51	3,1	25	60	8
17	12,00		7	1	1	-8,1	0,0	0,0	24	12	4	6,2	4,6	1	0,0	8,5	0,0	10,9	16,8	5,8	0,8	21	50	3,1	25	60	8
48	12,00		40	3	1	5,1	0,0	0,0	21	10	3	3,1	4,6	1	0,0	0,0	0,0	9,0	14,0	4,8	0,8	0	0	3,1	30	506	8
2.5	1,00		60	5	1	-8,2	0,0	0,0	24	12	4	6,2	4,6	1	0,0	-8,5	0,0	10,9	16,8	5,8	0,8	21	51	3,1	25	60	8
18	12,00		7	1	1	-8,3	0,0	0,0	24	12	4	6,2	4,6	1	0,0	8,7	0,0	10,9	16,8	5,8	0,8	22	52	3,1	25	60	8
49	12,00		40	3	1	5,2	0,0	0,0	21	10	3	3,1	4,6	1	0,0	0,1	0,0	9,0	14,0	4,8	0,8	0	0	3,1	30	506	8
2.5	1,00		60	5	1	-8,3	0,0	0,0	24	12	4	6,2	4,6	1	0,0	-8,7	0,0	10,9	16,8	5,8	0,8	22	52	3,1	25	60	8
19	12,00		7	1	1	-8,4	0,0	0,0	24	13	4	6,2	4,6	1	0,0	8,7	0,0	10,9	16,8	5,8	0,8	22	52	3,1	25	60	8
50	12,00		40	3	1	5,2	0,0	0,0	21	10	3	3,1	4,6	1	0,0	0,1	0,0	9,0	14,0	4,8	0,8	0	1	3,1	30	506	8
2.5	1,00		60	5	1	-8,3	0,0	0,0	24	12	4	6,2	4,6	1	0,0	-8,6	0,0	10,9	16,8	5,8	0,8	22	51	3,1	25	60	8
20	12,00		7	1	1	-8,6	0,0	0,0	24	13	4	6,2	4,6	1	0,0	8,7	0,0	10,9	16,8	5,8	0,8	22	52	3,1	25	60	8
51	12,00		40	3	1	5,2	0,0	0,0	21	10	3	3,1	4,6	1	0,0	0,1	0,0	9,0	14,0	4,8	0,8	0	1	3,1	30	506	8
2.5	1,00		60	5	1	-8,1	0,0	0,0	24	12	4	6,2	4,6	1	0,0	-8,6	0,0	10,9	16,8	5,8	0,8	22	51	3,1	25	60	8
21	12,00		7	1	1	-8,6	0,0	0,0	24	13	4	6,2	4,6	1	0,0	8,7	0,0	10,9	16,8	5,8	0,8	22	52	3,1	25	60	8
52	12,00		40	3	1	5,2	0,0	0,0	21	10	3	3,1	4,6	1	0,0	0,2	0,0	9,0	14,0	4,8	0,8	0	1	3,1	30	506	8
2.5	1,00		60	5	1	-8,0	0,0	0,0	24	12	4	6,2	4,6	1	0,0	-8,6	0,0	10,9	16,8	5,8	0,8	22	51	3,1	25	60	8
22	12,00		7	1	1	-8,6	0,0	0,0	24	13	4	6,2	4,6	1	0,0	8,7	0,0	10,9	16,8	5,8	0,8	22	52	3,1	25	60	8
53	12,00		40	3	1	5,2	0,0	0,0	21	10	3	3,1	4,6	1	0,0	0,1	0,0	9,0	14,0	4,8	0,8	0	1	3,1	30	506	8
2.5	1,00		60	5	1	-8,1	0,0	0,0	24	12	4	6,2	4,6	1	0,0	-8,6	0,0	10,9	16,8	5,8	0,8	22	51	3,1	25	60	8
23	12,00		7	1	1	-5,8	0,0	0,0	21	11	3	4,6	4,6	1	0,0	5,8	0,0	10,9	16,8	5,8	0,8	15	34	3,1	25	60	8
54	12,00		40	3	1	3,4	0,0	0,0	21	7	2	3,1	4,6	1	0,0	0,1	0,0	9,0	14,0	4,8	0,8	0	1	3,1	30	506	8
2.5	1,00		60	5	1	-5,4	0,0	0,0	21	11	3	4,6	4,6	1	0,0	-5,7	0,0	10,9	16,8	5,8	0,8	14	34	3,1	25	60	8
24	12,00		7	1	1	-1,1	0,0	0,0	21	2	1	4,6	3,1	1	0,0	1,2	0,0	10,9	16,8	5,8	0,8	3	7	3,1	25	45	8
25	12,00		40	3	1	-1,1	0,0	0,0	21	2	1	4,6	3,1	0	0,0	0,0	0,0	0,0	0,0	0,0	0,8	0	0	3,1	25	0	8
2.5	1,00		60	5	1	-0,8	0,0	0,0	21	2	0	4,6	3,1	1	0,0	0,4	0,0	10,9	16,8	5,8	0,8	1	2	3,1	25	45	8
25	12,00		7	1	1	-3,5	0,0	0,0	21	7	2	4,6	4,6	1	0,0	4,3	0,0	10,9	16,8	5,8	0,8	11	26	3,1	25	60	8
55	12,00		40	3	1	1,8	0,0	0,0	21	4	1	3,1	4,6	1	0,0	0,1	0,0	9,0	14,0	4,8	0,8	0	1	3,1	30	357	8
2.5	1,00		60	5	1	-2,8	0,0	0,0	21	5	2	4,6	4,6	1	0,0	-4,0	0,0	10,9	16,8	5,8	0,8	10	24	3,1	25	60	8
26	12,00		7	1	1	-4,6	0,0	0,0	21	9	3	4,6	4,6	1	0,0	6,3	0,0	10,9	16,8	5,8	0,8	16	37	3,1	25	60	8
56	12,00		40	3	1	2,8	0,0	0,0	21	6	2	3,1	4,6	1	0,0	0,0	0,0	9,0	14,0	4,8	0,8	0	0	3,1	30	347	8
2.5	1,00		60	5	1	-4,1	0,0	0,0	21	8	2	4,6	4,6	1	0,0	-6,0	0,0	10,9	16,8	5,8	0,8	15	36	3,1	25	60	8
27	12,00		7	1	1	-4,6	0,0	0,0	21	9	3	4,6	4,6	1	0,0	6,4	0,0	10,9	16,8	5,8	0,8	16	38	3,1	25	60	8
57	12,00		40	3	1	2,9	0,0	0,0	21	6	2	3,1	4,6	1	0,0	0,0	0,0	9,0	14,0	4,8	0,8	0	0	3,1	30	347	8
2.5	1,00		60	5	1	-4,4	0,0	0,0	21	9	2	4,6	4,6	1	0,0	-6,3	0,0	10,9	16,8	5,8	0,8	16	38	3,1	25	60	8
28	12,00		7	1	1	-2,7	0,0	0,0	21	5	1	4,6	4,6	1	0,0	4,3	0,0	10,9	16,8	5,8	0,8	11	26	3,1	25	60	8
58	12,00		40	3	1	2,0	0,0	0,0	21	4	1	3,1	4,6	1	0,0	-0,2	0,0	9,0	14,0	4,8	0,8	1	2	3,1	30	337	8
2.5	1,00		60	5	1	-3,7	0,0	0,0	21	7	2	4,6	4,6	1	0,0	-4,8	0,0	10,9	16,8	5,8	0,8	12	28	3,1	25	60	8
30	12,00		7	1	1	0,3	0,0	0,0	20	1	0	4,6	4,6	1	0,0	0,2	0,0	10,9	16,8	5,8	0,8	1	1	3,1	25	60	8
36	12,00		40	3	1	-1,1	0,0	0,0	20	2	1	4,6	4,6	1	0,0	-0,8	0,0	9,0	14,0	4,8	0,8	2	6	3,1	30	113	8
2.5	1,00		60	5	1	-1,7	0,0	0,0	20	3	1	4,6	4,6	1	0,0	-1,9	0,0	10,9	16,8	5,8	0,8	5	12	3,1	25	60	8
31	12,00		7	1	1	-0,8	0,0	0,0	20	2	0	4,6	4,6	1	0,0	1,2	0,0	10,9	16,8	5,8	0,8	3	7	3,1	25	60	8
37	12,00		40	3	1	-0,4	0,0	0,0	20	1	0	4,6	4,6	1	0,0	0,2	0,0	9,0	14,0	4,8	0,8	0	1	3,1	30	133	8
2.5	1,00		60	5	1	-0,3	0,0	0,0	20	1	0	4,6	4,6	1	0,0	-0,8	0,0	10,9	16,8	5,8	0,8	2	5	3,1	25	60	8
32	12,00		7	1	1	-0,9	0,0	0,0	21	2	0	4,6	3,1	1	0,0	1,0	0,0	10,9	16,8	5,8	0,8	2	6	3,1	25	60	8
38	12,00		40	3	1	-0,6	0,0	0,0	21	1	0	4,6	3,1	1	0,0	0,0	0,0	9,0	14,0	4,8	0,8	0	0	3,1	30	133	8
2.5	1,00		60	5	1	-0,8	0,0	0,0	21	2	0	4,6	3,1	1	0,0	-1,0	0,0	10,9	16,8	5,8	0,8	2	6	3,1	25	60	8

STAMPA PROGETTO S.L.U. - AZIONI S.L.V. - ELEVAZIONE

Filo Iniz Fin. Ctgθ	Quota Iniz. Final AmpC	Trat	Sez Bas Alt	Conc	VERIFICA A PRESSO-FLESSIONE Comb	M Exd (t*m)	M Eyd (t*m)	N Ed (t)	x/ /d	εf% 100	εc% 100	Area cmq sup	inf	VERIFICA A TAGLIO E TORSIONE Comb	V Exd (t)	V Eyd (t)	T Sdu (t*m)	V Rxd (t)	V Ryd (t)	TRd (t*m)	TRld (t*m)	Coe Cls	Coe Sta	ALon cmq	Staffe Pas	Lun	Fi
35	12,00		7	1	1	-2,2	0,0	0,0	20	4	1	4,6	4,6	1	0,0	2,8	0,0	10,9	16,8	5,8	0,8	7	17	3,1	25	60	8
41	12,00		40	3	1	-1,4	0,0	0,0	20	3	1	4,6	4,6	1	0,0	1,1	0,0	9,0	14,0	4,8	0,8	3	8	3,1	30	113	8
2.5	1,00		60	5	1	0,4	0,0	0,0	20	1	0	4,6	4,6	1	0,0	-0,6	0,0	10,9	16,8	5,8	0,8	1	4	3,1	25	60	8
36	12,00		7	1	1	-1,1	0,0	0,0	20	2	1	4,6	4,6	1	0,0	1,6	0,0	10,9	16,8	5,8	0,8	4	9	3,1	25	60	8
59	12,00		40	3	1	0,2	0,0	0,0	20	0	0	4,6	4,6	1	0,0	0,3	0,0	9,0	14,0	4,8	0,8	1	2	3,1	30	163	8
2.5	1,00		60	5	1	-0,3	0,0	0,0	20	1	0	4,6	4,6	1	0,0	-1,0	0,0	10,9	16,8	5,8	0,8	3	6	3,1	25	60	8
37	12,00		7	1	1	-1,5	0,0	0,0	20	3	1	4,6	4,6	1	0,0	1,8	0,0	10,9	16,8	5,8	0,8	4	10	3,1	25	60	8
60	12,00		40	3	1	0,5	0,0	0,0	21	1	0	3,1	4,6	1	0,0	0,6	0,0	9,0	14,0	4,8	0,8	1	4	3,1	30	183	8
2.5	1,00		60	5	1	0,5	0,0	0,0	21	1	0	3,1	4,6	1	0,0	-0,6	0,0	10,9	16,8	5,8	0,8	2	4	3,1	25	60	8
38	12,00		7	1	1	-3,0	0,0	0,0	21	6	2	4,6	4,6	1	0,0	5,4	0,0	10,9	16,8	5,8	0,8	14	32	3,1	25	60	8
61	12,00		40	3	1	1,5	0,0	0,0	20	3	1	4,6	4,6	1	0,0	0,4	0,0	9,0	14,0	4,8	0,8	1	3	3,1	30	183	8
2.5	1,00		60	5	1	-1,7	0,0	0,0	20	3	1	4,6	4,6	1	0,0	-4,6	0,0	10,9	16,8	5,8	0,8	12	27	3,1	25	60	8
41	12,00		7	1	1	-3,1	0,0	0,0	21	6	2	4,6	4,6	1	0,0	6,5	0,0	10,9	16,8	5,8	0,8	16	38	3,1	25	60	8
64	12,00		40	3	1	1,8	0,0	0,0	20	4	1	4,6	4,6	1	0,0	0,4	0,0	9,0	14,0	4,8	0,8	1	3	3,1	30	163	8
2.5	1,00		60	5	1	-1,8	0,0	0,0	20	4	1	4,6	4,6	1	0,0	-5,5	0,0	10,9	16,8	5,8	0,8	14	33	3,1	25	60	8
42	12,00		7	1	1	-2,9	0,0	0,0	21	6	2	4,6	4,6	1	0,0	4,3	0,0	10,9	16,8	5,8	0,8	11	26	3,1	25	60	8
65	12,00		40	3	1	0,5	0,0	0,0	20	1	0	4,6	4,6	1	0,0	0,2	0,0	9,0	14,0	4,8	0,8	0	1	3,1	30	183	8
2.5	1,00		60	5	1	-2,3	0,0	0,0	20	5	1	4,6	4,6	1	0,0	-3,9	0,0	10,9	16,8	5,8	0,8	10	23	3,1	25	60	8
43	12,00		7	1	1	-3,0	0,0	0,0	21	6	2	4,6	4,6	1	0,0	4,2	0,0	10,9	16,8	5,8	0,8	11	25	3,1	25	60	8
66	12,00		40	3	1	0,2	0,0	0,0	20	0	0	4,6	4,6	1	0,0	0,0	0,0	9,0	14,0	4,8	0,8	0	0	3,1	30	183	8
2.5	1,00		60	5	1	-3,0	0,0	0,0	21	6	2	4,6	4,6	1	0,0	-4,2	0,0	10,9	16,8	5,8	0,8	11	25	3,1	25	60	8
44	12,00		7	1	1	-2,8	0,0	0,0	21	5	2	4,6	4,6	1	0,0	4,0	0,0	10,9	16,8	5,8	0,8	10	24	3,1	25	60	8
67	12,00		40	3	1	0,2	0,0	0,0	20	0	0	4,6	4,6	1	0,0	-0,2	0,0	9,0	14,0	4,8	0,8	0	1	3,1	30	183	8
2.5	1,00		60	5	1	-3,2	0,0	0,0	21	6	2	4,6	4,6	1	0,0	-4,3	0,0	10,9	16,8	5,8	0,8	11	26	3,1	25	60	8
45	12,00		7	1	1	-2,7	0,0	0,0	21	5	2	4,6	4,6	1	0,0	4,0	0,0	10,9	16,8	5,8	0,8	10	24	3,1	25	60	8
68	12,00		40	3	1	0,2	0,0	0,0	20	0	0	4,6	4,6	1	0,0	-0,2	0,0	9,0	14,0	4,8	0,8	0	1	3,1	30	183	8
2.5	1,00		60	5	1	-3,2	0,0	0,0	21	6	2	4,6	4,6	1	0,0	-4,4	0,0	10,9	16,8	5,8	0,8	11	26	3,1	25	60	8
46	12,00		7	1	1	-2,8	0,0	0,0	21	5	2	4,6	4,6	1	0,0	4,0	0,0	10,9	16,8	5,8	0,8	10	24	3,1	25	60	8
69	12,00		40	3	1	0,2	0,0	0,0	20	0	0	4,6	4,6	1	0,0	-0,2	0,0	9,0	14,0	4,8	0,8	0	1	3,1	30	183	8
2.5	1,00		60	5	1	-3,2	0,0	0,0	21	6	2	4,6	4,6	1	0,0	-4,3	0,0	10,9	16,8	5,8	0,8	11	26	3,1	25	60	8
47	12,00		7	1	1	-2,7	0,0	0,0	21	5	1	4,6	4,6	1	0,0	4,0	0,0	10,9	16,8	5,8	0,8	10	24	3,1	25	60	8
70	12,00		40	3	1	0,2	0,0	0,0	20	0	0	4,6	4,6	1	0,0	-0,1	0,0	9,0	14,0	4,8	0,8	0	1	3,1	30	183	8
2.5	1,00		60	5	1	-3,2	0,0	0,0	21	6	2	4,6	4,6	1	0,0	-4,2	0,0	10,9	16,8	5,8	0,8	11	25	3,1	25	60	8
48	12,00		7	1	1	-2,7	0,0	0,0	21	5	1	4,6	4,6	1	0,0	4,0	0,0	10,9	16,8	5,8	0,8	10	24	3,1	25	60	8
71	12,00		40	3	1	0,2	0,0	0,0	20	0	0	4,6	4,6	1	0,0	-0,1	0,0	9,0	14,0	4,8	0,8	0	1	3,1	30	183	8
2.5	1,00		60	5	1	-3,1	0,0	0,0	21	6	2	4,6	4,6	1	0,0	-4,2	0,0	10,9	16,8	5,8	0,8	11	25	3,1	25	60	8
49	12,00		7	1	1	-2,8	0,0	0,0	21	6	2	4,6	4,6	1	0,0	4,1	0,0	10,9	16,8	5,8	0,8	10	24	3,1	25	60	8
72	12,00		40	3	1	0,2	0,0	0,0	20	0	0	4,6	4,6	1	0,0	-0,1	0,0	9,0	14,0	4,8	0,8	0	1	3,1	30	183	8
2.5	1,00		60	5	1	-3,2	0,0	0,0	21	6	2	4,6	4,6	1	0,0	-4,3	0,0	10,9	16,8	5,8	0,8	11	26	3,1	25	60	8
50	12,00		7	1	1	-2,9	0,0	0,0	21	6	2	4,6	4,6	1	0,0	4,2	0,0	10,9	16,8	5,8	0,8	10	25	3,1	25	60	8
73	12,00		40	3	1	0,2	0,0	0,0	20	0	0	4,6	4,6	1	0,0	0,0	0,0	9,0	14,0	4,8	0,8	0	0	3,1	30	183	8
2.5	1,00		60	5	1	-3,1	0,0	0,0	21	6	2	4,6	4,6	1	0,0	-4,2	0,0	10,9	16,8	5,8	0,8	11	25	3,1	25	60	8
51	12,00		7	1	1	-2,6	0,0	0,0	21	5	1	4,6	4,6	1	0,0	4,1	0,0	10,9	16,8	5,8	0,8	10	25	3,1	25	60	8
74	12,00		40	3	1	0,5	0,0	0,0	20	1	0	4,6	4,6	1	0,0	-0,1	0,0	9,0	14,0	4,8	0,8	0	1	3,1	30	183	8
2.5	1,00		60	5	1	-2,8	0,0	0,0	21	6	2	4,6	4,6	1	0,0	-4,3	0,0	10,9	16,8	5,8	0,8	11	25	3,1	25	60	8
52	12,00		7	1	1	-2,6	0,0	0,0	21	5	1	4,6	4,6	1	0,0	4,2	0,0	10,9	16,8	5,8	0,8	10	25	3,1	25	60	8
75	12,00		40	3	1	0,5	0,0	0,0	20	1	0	4,6	4,6	1	0,0	0,0	0,0	9,0	14,0	4,8	0,8	0	0	3,1	30	183	8
2.5	1,00		60	5	1	-2,8	0,0	0,0	21	5	2	4,6	4,6	1	0,0	-4,2	0,0	10,9	16,8	5,8	0,8	11	25	3,1	25	60	8
53	12,00		7	1	1	-3,2	0,0	0,0	21	6	2	4,6	4,6	1	0,0	4,4	0,0	10,9	16,8	5,8	0,8	11	26	3,1	25	60	8
76	12,00		40	3	1	0,2	0,0	0,0	20	0	0	4,6	4,6	1	0,0	0,2	0,0	9,0	14,0	4,8	0,8	0	1	3,1	30	183	8
2.5	1,00		60	5	1	-2,7	0,0	0,0	21	5	2	4,6	4,6	1	0,0	-4,0	0,0	10,9	16,8	5,8	0,8	10	24	3,1	25	60	8
54	12,00		7	1	1	-3,1	0,0	0,0	21	6	2	4,6	4,6	1	0,0	4,5	0,0	10,9	16,8	5,8	0,8	11	27	3,1	25	60	8
77	12,00		40	3	1	0,5	0,0	0,0	20	1	0	4,6	4,6	1	0,0	0,3	0,0	9,0	14,0	4,8	0,8	1	2	3,1	30	183	8
2.5	1,00		60	5	1	-2,2	0,0	0,0	20	4	1	4,6	4,6	1	0,0	-3,9	0,0	10,9	16,8	5,8	0,8	10	23	3,1	25	60	8
55	12,00		7	1	1	-2,6	0,0	0,0	21	5	1	4,6	4,6	1	0,0	4,3	0,0	10,9	16,8	5,8	0,8	11	26	3,1	25	60	8
78	12,00		40	3	1	0,8	0,0	0,0	20	2	0	4,6	4,6	1	0,0	0,2	0,0	9,0	14,0	4,8	0,8	1	2	3,1	30	183	8
2.5	1,00		60	5	1	-1,9	0,0	0,0	20	4	1	4,6	4,6	1	0,0	-3,8	0,0	10,9	16,8	5,8	0,8	10	23	3,1	25	60	8
56	12,00		7	1	1	-2,7	0,0	0,0	21	5	1	4,6	4,6	1	0,0	4,1	0,0	10,9	16,8	5,8	0,8	10	25	3,1	25	60	8
79	12,00		40	3	1	0,6	0,0	0,0	20	1	0	4,6	4,6	1	0,0	0,2	0,0	9,0	14,0	4,8	0,8	0	1	3,1	30	183	8
2.5	1,00		60	5	1	-2,2	0,0	0,0	20	4	1	4,6	4,6	1	0,0	-3,8	0,0	10,9	16,8	5,8	0,8	10	23	3,1	25	60	8
57	12,00		7	1	1	-2,7	0,0	0,0	21	5	1	4,6	4,6	1	0,0	4,2	0,0	10,9	16,8	5,8	0,8	11	25	3,1	25	60	8
80	12,00		40	3	1	0,6	0,0	0,0	20	1	0	4,6	4,6	1	0,0	0,1	0,0	9,0	14,0	4,8	0,8	0	1	3,1	30	183	8
2.5	1,00		60	5	1	-2,4	0,0	0,0	20	5	1	4,6	4,6	1	0,0	-4,1	0,0	10,9	16,8	5,8	0,8	10	24	3,1	25	60	8
58	12,00		7	1	1	-1,8	0,0	0,0	20	3	1	4,6	4,6	1	0,0	2,9	0,0	10,9	16,8	5,8	0,8	7	17	3,1	25	60	8
81	12,00		40	3	1	0,4	0,0	0,0	20	1	0	4,6	4,6	1	0,0	0,0	0,0	9,0	14,0	4,8	0,8	0	0	3,1	30	163	8
2.5	1,00		60	5	1	-1,5	0,0	0,0	20	3	1	4,6	4,6	1	0,0	-2,7	0,0	10,9	16,8	5,8	0,8	7	16	3,1	25	60	8

STAMPA PROGETTO S.L.U. - AZIONI S.L.V. - ELEVAZIONE

Filo Iniz Fin. Ctgθ	Quota Iniz. Final AmpC	Trat	Sez Bas Alt	Conc	VERIFICA A PRESSO-FLESSIONE Comb	M Exd (t*m)	M Eyd (t*m)	N Ed (t)	x/ /d	εf% 100	εc% 100	Area cmq sup	Area cmq inf	VERIFICA A TAGLIO E TORSIONE Comb	V Exd (t)	V Eyd (t)	T Sdu (t*m)	V Rxd (t)	V Ryd (t)	TRd (t*m)	TRld (t*m)	Coe Cls	Coe Sta	ALon cmq	Staffe Pas	Staffe Lun	Staffe Fi
59	12,00	7	1	1	-1,3	0,0	0,0	20	3	1	4,6	4,6	1	0,0	1,9	0,0	10,9	16,8	5,8	0,8	5	11	3,1	25	60	8
82	12,00	40	3	1	0,7	0,0	0,0	21	1	0	3,1	4,6	1	0,0	0,0	0,0	9,0	14,0	4,8	0,8	0	0	3,1	30	294	8
2.5	1,00	60	5	1	-1,2	0,0	0,0	20	2	1	4,6	4,6	1	0,0	-1,9	0,0	10,9	16,8	5,8	0,8	5	11	3,1	25	60	8
60	12,00	7	1	1	-1,1	0,0	0,0	20	2	1	4,6	4,6	1	0,0	1,7	0,0	10,9	16,8	5,8	0,8	4	10	3,1	25	60	8
83	12,00	40	3	1	0,8	0,0	0,0	21	2	0	3,1	4,6	1	0,0	0,0	0,0	9,0	14,0	4,8	0,8	0	0	3,1	30	314	8
2.5	1,00	60	5	1	-1,0	0,0	0,0	20	2	1	4,6	4,6	1	0,0	-1,7	0,0	10,9	16,8	5,8	0,8	4	10	3,1	25	60	8
61	12,00	7	1	1	-3,4	0,0	0,0	21	7	2	4,6	4,6	1	0,0	5,0	0,0	10,9	16,8	5,8	0,8	13	30	3,1	25	60	8
84	12,00	40	3	1	2,2	0,0	0,0	21	4	1	3,1	4,6	1	0,0	0,2	0,0	9,0	14,0	4,8	0,8	0	1	3,1	30	314	8
2.5	1,00	60	5	1	-2,8	0,0	0,0	21	6	2	4,6	4,6	1	0,0	-4,8	0,0	10,9	16,8	5,8	0,8	12	28	3,1	25	60	8
63	12,00	7	1	1	-2,2	0,0	0,0	20	4	1	4,6	4,6	1	0,0	4,5	0,0	10,9	16,8	5,8	0,8	11	27	3,1	25	60	8
85	12,00	40	3	1	2,2	0,0	0,0	21	4	1	3,1	4,6	1	0,0	-0,2	0,0	9,0	14,0	4,8	0,8	1	2	3,1	30	304	8
2.5	1,00	60	5	1	-3,4	0,0	0,0	21	7	2	4,6	4,6	1	0,0	-5,1	0,0	10,9	16,8	5,8	0,8	13	30	3,1	25	60	8
64	12,00	7	1	1	-1,5	0,0	0,0	20	3	1	4,6	4,6	1	0,0	3,1	0,0	10,9	16,8	5,8	0,8	8	19	3,1	25	60	8
86	12,00	40	3	1	1,3	0,0	0,0	21	3	1	3,1	4,6	1	0,0	-0,3	0,0	9,0	14,0	4,8	0,8	1	2	3,1	30	284	8
2.5	1,00	60	5	1	-2,9	0,0	0,0	21	6	2	4,6	4,6	1	0,0	-3,8	0,0	10,9	16,8	5,8	0,8	10	23	3,1	25	60	8
65	12,00	7	1	1	-3,1	0,0	0,0	21	6	2	4,6	4,6	1	0,0	5,4	0,0	10,9	16,8	5,8	0,8	14	32	3,1	25	60	8
87	12,00	40	3	1	2,3	0,0	0,0	21	5	1	3,1	4,6	1	0,0	-0,1	0,0	9,0	14,0	4,8	0,8	0	1	3,1	30	294	8
2.5	1,00	60	5	1	-3,9	0,0	0,0	21	8	2	4,6	4,6	1	0,0	-5,8	0,0	10,9	16,8	5,8	0,8	15	35	3,1	25	60	8
66	12,00	7	1	1	-3,3	0,0	0,0	21	7	2	4,6	4,6	1	0,0	5,6	0,0	10,9	16,8	5,8	0,8	14	33	3,1	25	60	8
88	12,00	40	3	1	2,3	0,0	0,0	21	5	1	3,1	4,6	1	0,0	-0,1	0,0	9,0	14,0	4,8	0,8	0	1	3,1	30	294	8
2.5	1,00	60	5	1	-3,9	0,0	0,0	21	8	2	4,6	4,6	1	0,0	-5,9	0,0	10,9	16,8	5,8	0,8	15	35	3,1	25	60	8
67	12,00	7	1	1	-3,3	0,0	0,0	21	7	2	4,6	4,6	1	0,0	5,6	0,0	10,9	16,8	5,8	0,8	14	33	3,1	25	60	8
89	12,00	40	3	1	2,3	0,0	0,0	21	4	1	3,1	4,6	1	0,0	-0,1	0,0	9,0	14,0	4,8	0,8	0	1	3,1	30	294	8
2.5	1,00	60	5	1	-4,0	0,0	0,0	21	8	2	4,6	4,6	1	0,0	-5,9	0,0	10,9	16,8	5,8	0,8	15	35	3,1	25	60	8
68	12,00	7	1	1	-3,3	0,0	0,0	21	7	2	4,6	4,6	1	0,0	5,6	0,0	10,9	16,8	5,8	0,8	14	33	3,1	25	60	8
90	12,00	40	3	1	2,3	0,0	0,0	21	4	1	3,1	4,6	1	0,0	-0,1	0,0	9,0	14,0	4,8	0,8	0	1	3,1	30	294	8
2.5	1,00	60	5	1	-4,0	0,0	0,0	21	8	2	4,6	4,6	1	0,0	-5,9	0,0	10,9	16,8	5,8	0,8	15	35	3,1	25	60	8
69	12,00	7	1	1	-3,3	0,0	0,0	21	7	2	4,6	4,6	1	0,0	5,6	0,0	10,9	16,8	5,8	0,8	14	33	3,1	25	60	8
91	12,00	40	3	1	2,3	0,0	0,0	21	4	1	3,1	4,6	1	0,0	-0,1	0,0	9,0	14,0	4,8	0,8	0	1	3,1	30	294	8
2.5	1,00	60	5	1	-4,0	0,0	0,0	21	8	2	4,6	4,6	1	0,0	-5,9	0,0	10,9	16,8	5,8	0,8	15	35	3,1	25	60	8
70	12,00	7	1	1	-3,3	0,0	0,0	21	6	2	4,6	4,6	1	0,0	5,5	0,0	10,9	16,8	5,8	0,8	14	32	3,1	25	60	8
92	12,00	40	3	1	2,2	0,0	0,0	21	4	1	3,1	4,6	1	0,0	-0,1	0,0	9,0	14,0	4,8	0,8	0	1	3,1	30	294	8
2.5	1,00	60	5	1	-3,9	0,0	0,0	21	8	2	4,6	4,6	1	0,0	-5,8	0,0	10,9	16,8	5,8	0,8	15	34	3,1	25	60	8
71	12,00	7	1	1	-3,3	0,0	0,0	21	6	2	4,6	4,6	1	0,0	5,5	0,0	10,9	16,8	5,8	0,8	14	32	3,1	25	60	8
93	12,00	40	3	1	2,2	0,0	0,0	21	4	1	3,1	4,6	1	0,0	-0,1	0,0	9,0	14,0	4,8	0,8	0	1	3,1	30	294	8
2.5	1,00	60	5	1	-3,9	0,0	0,0	21	8	2	4,6	4,6	1	0,0	-5,7	0,0	10,9	16,8	5,8	0,8	15	34	3,1	25	60	8
72	12,00	7	1	1	-3,4	0,0	0,0	21	7	2	4,6	4,6	1	0,0	5,6	0,0	10,9	16,8	5,8	0,8	14	33	3,1	25	60	8
94	12,00	40	3	1	2,3	0,0	0,0	21	4	1	3,1	4,6	1	0,0	-0,1	0,0	9,0	14,0	4,8	0,8	0	0	3,1	30	294	8
2.5	1,00	60	5	1	-3,9	0,0	0,0	21	8	2	4,6	4,6	1	0,0	-5,8	0,0	10,9	16,8	5,8	0,8	15	35	3,1	25	60	8
73	12,00	7	1	1	-3,5	0,0	0,0	21	7	2	4,6	4,6	1	0,0	5,7	0,0	10,9	16,8	5,8	0,8	14	34	3,1	25	60	8
95	12,00	40	3	1	2,3	0,0	0,0	21	5	1	3,1	4,6	1	0,0	0,0	0,0	9,0	14,0	4,8	0,8	0	0	3,1	30	294	8
2.5	1,00	60	5	1	-3,7	0,0	0,0	21	7	2	4,6	4,6	1	0,0	-5,8	0,0	10,9	16,8	5,8	0,8	15	34	3,1	25	60	8
76	12,00	7	1	1	-3,6	0,0	0,0	21	7	2	4,6	4,6	1	0,0	5,7	0,0	10,9	16,8	5,8	0,8	14	34	3,1	25	60	8
98	12,00	40	3	1	2,3	0,0	0,0	21	5	1	3,1	4,6	1	0,0	0,1	0,0	9,0	14,0	4,8	0,8	0	0	3,1	30	294	8
2.5	1,00	60	5	1	-3,6	0,0	0,0	21	7	2	4,6	4,6	1	0,0	-5,7	0,0	10,9	16,8	5,8	0,8	14	34	3,1	25	60	8
77	12,00	7	1	1	-3,4	0,0	0,0	21	7	2	4,6	4,6	1	0,0	5,7	0,0	10,9	16,8	5,8	0,8	14	34	3,1	25	60	8
99	12,00	40	3	1	2,4	0,0	0,0	21	5	1	3,1	4,6	1	0,0	0,0	0,0	9,0	14,0	4,8	0,8	0	0	3,1	30	294	8
2.5	1,00	60	5	1	-3,7	0,0	0,0	21	7	2	4,6	4,6	1	0,0	-5,8	0,0	10,9	16,8	5,8	0,8	15	34	3,1	25	60	8
78	12,00	7	1	1	-3,3	0,0	0,0	21	7	2	4,6	4,6	1	0,0	5,5	0,0	10,9	16,8	5,8	0,8	14	33	3,1	25	60	8
100	12,00	40	3	1	2,3	0,0	0,0	21	5	1	3,1	4,6	1	0,0	0,0	0,0	9,0	14,0	4,8	0,8	0	0	3,1	30	294	8
2.5	1,00	60	5	1	-3,5	0,0	0,0	21	7	2	4,6	4,6	1	0,0	-5,6	0,0	10,9	16,8	5,8	0,8	14	33	3,1	25	60	8
79	12,00	7	1	1	-3,3	0,0	0,0	21	7	2	4,6	4,6	1	0,0	5,4	0,0	10,9	16,8	5,8	0,8	14	32	3,1	25	60	8
101	12,00	40	3	1	2,2	0,0	0,0	21	4	1	3,1	4,6	1	0,0	0,0	0,0	9,0	14,0	4,8	0,8	0	0	3,1	30	294	8
2.5	1,00	60	5	1	-3,4	0,0	0,0	21	7	2	4,6	4,6	1	0,0	-5,4	0,0	10,9	16,8	5,8	0,8	14	32	3,1	25	60	8
80	12,00	7	1	1	-3,6	0,0	0,0	21	7	2	4,6	4,6	1	0,0	5,7	0,0	10,9	16,8	5,8	0,8	14	34	3,1	25	60	8
102	12,00	40	3	1	2,3	0,0	0,0	21	5	1	3,1	4,6	1	0,0	0,1	0,0	9,0	14,0	4,8	0,8	0	1	3,1	30	294	8
2.5	1,00	60	5	1	-3,5	0,0	0,0	21	7	2	4,6	4,6	1	0,0	-5,6	0,0	10,9	16,8	5,8	0,8	14	34	3,1	25	60	8
81	12,00	7	1	1	-3,1	0,0	0,0	21	6	2	4,6	4,6	1	0,0	4,3	0,0	10,9	16,8	5,8	0,8	11	26	3,1	25	60	8
103	12,00	40	3	1	1,6	0,0	0,0	21	3	1	3,1	4,6	1	0,0	0,3	0,0	9,0	14,0	4,8	0,8	1	2	3,1	30	284	8
2.5	1,00	60	5	1	-1,9	0,0	0,0	20	4	1	4,6	4,6	1	0,0	-3,7	0,0	10,9	16,8	5,8	0,8	9	22	3,1	25	60	8
82	12,00	7	1	1	-1,2	0,0	0,0	20	2	1	4,6	4,6	1	0,0	1,8	0,0	10,9	16,8	5,8	0,8	5	11	3,1	25	60	8
104	12,00	40	3	1	0,6	0,0	0,0	21	1	0	3,1	4,6	1	0,0	0,0	0,0	9,0	14,0	4,8	0,8	0	0	3,1	30	275	8
2.5	1,00	60	5	1	-1,2	0,0	0,0	20	2	1	4,6	4,6	1	0,0	-1,8	0,0	10,9	16,8	5,8	0,8	5	11	3,1	25	60	8
83	12,00	7	1	1	-1,0	0,0	0,0	20	2	1	4,6	4,6	1	0,0	1,5	0,0	10,9	16,8	5,8	0,8	4	9	3,1	25	60	8
105	12,00	40	3	1	0,5	0,0	0,0	21	1	0	3,1	4,6	1	0,0	-0,1	0,0	9,0	14,0	4,8	0,8	0	1	3,1	30	295	8

STAMPA PROGETTO S.L.U. - AZIONI S.L.V. - ELEVAZIONE

Filo Iniz Fin. Ctgθ	Quota Iniz. Final AmpC	Trat	Sez Bas Alt	Conc	VERIFICA A PRESSO-FLESSIONE Comb	M Exd (t*m)	M Eyd (t*m)	N Ed (t)	x/ /d	εf% 100	εc% 100	Area cmq sup	inf	VERIFICA A TAGLIO E TORSIONE Comb	V Exd (t)	V Eyd (t)	T Sdu (t*m)	V Rxd (t)	V Ryd (t)	TRd (t*m)	TRld (t*m)	Coe Cls	Coe Sta	ALon cmq	Staffe Pas	Lun	Fi
2.5	1,00		60	5	1	-1,3	0,0	0,0	20	3	1	4,6	4,6	1	0,0	-1,7	0,0	10,9	16,8	5,8	0,8	4	10	3,1	25	60	8
84	12,00		7	1	1	-1,9	0,0	0,0	20	4	1	4,6	4,6	1	0,0	1,9	0,0	10,9	16,8	5,8	0,8	5	11	3,1	25	60	8
106	12,00		40	3	1	0,3	0,0	0,0	20	1	0	4,6	4,6	1	0,0	0,3	0,0	9,0	14,0	4,8	0,8	1	2	3,1	30	295	8
2.5	1,00		60	5	1	-0,9	0,0	0,0	20	2	0	4,6	4,6	1	0,0	-1,4	0,0	10,9	16,8	5,8	0,8	3	8	3,1	25	60	8
85	12,00		7	1	1	-1,5	0,0	0,0	20	3	1	4,6	4,6	1	0,0	1,9	0,0	10,9	16,8	5,8	0,8	5	11	3,1	25	60	8
107	12,00		40	3	1	0,4	0,0	0,0	21	1	0	3,1	4,6	1	0,0	0,1	0,0	9,0	14,0	4,8	0,8	0	1	3,1	30	275	8
2.5	1,00		60	5	1	-1,2	0,0	0,0	20	2	1	4,6	4,6	1	0,0	-1,7	0,0	10,9	16,8	5,8	0,8	4	10	3,1	25	60	8
104	12,00		7	1	1	-1,3	0,0	0,0	20	3	1	4,6	4,6	1	0,0	1,9	0,0	10,9	16,8	5,8	0,8	5	11	3,1	25	60	8
108	12,00		40	3	1	0,6	0,0	0,0	21	1	0	3,1	4,6	1	0,0	0,0	0,0	9,0	14,0	4,8	0,8	0	0	3,1	30	294	8
2.5	1,00		60	5	1	-1,5	0,0	0,0	20	3	1	4,6	4,6	1	0,0	-1,9	0,0	10,9	16,8	5,8	0,8	5	12	3,1	25	60	8
105	12,00		7	1	1	-1,6	0,0	0,0	20	3	1	4,6	4,6	1	0,0	1,9	0,0	10,9	16,8	5,8	0,8	5	11	3,1	25	60	8
109	12,00		40	3	1	0,7	0,0	0,0	21	1	0	3,1	4,6	1	0,0	0,2	0,0	9,0	14,0	4,8	0,8	1	2	3,1	30	314	8
2.5	1,00		60	5	1	-0,7	0,0	0,0	20	1	0	4,6	4,6	1	0,0	-1,5	0,0	10,9	16,8	5,8	0,8	4	9	3,1	25	60	8
106	12,00		7	1	1	-1,4	0,0	0,0	20	3	1	4,6	4,6	1	0,0	1,9	0,0	10,9	16,8	5,8	0,8	5	11	3,1	25	60	8
110	12,00		40	3	1	0,8	0,0	0,0	21	1	0	3,1	4,6	1	0,0	0,2	0,0	9,0	14,0	4,8	0,8	0	1	3,1	30	314	8
2.5	1,00		60	5	1	-0,8	0,0	0,0	20	1	0	4,6	4,6	1	0,0	-1,5	0,0	10,9	16,8	5,8	0,8	4	9	3,1	25	60	8
107	12,00		7	1	1	-1,5	0,0	0,0	20	3	1	4,6	4,6	1	0,0	2,0	0,0	10,9	16,8	5,8	0,8	5	12	3,1	25	60	8
111	12,00		40	3	1	0,6	0,0	0,0	21	1	0	3,1	4,6	1	0,0	0,1	0,0	9,0	14,0	4,8	0,8	0	1	3,1	30	294	8
2.5	1,00		60	5	1	-1,3	0,0	0,0	20	2	1	4,6	4,6	1	0,0	-1,9	0,0	10,9	16,8	5,8	0,8	5	11	3,1	25	60	8
108	12,00		7	1	1	-2,5	0,0	0,0	20	5	1	4,6	4,6	1	0,0	2,6	0,0	10,9	16,8	5,8	0,8	7	16	3,1	25	60	8
112	12,00		40	3	1	1,3	0,0	0,0	21	3	1	3,1	4,6	1	0,0	0,1	0,0	9,0	14,0	4,8	0,8	0	1	3,1	30	427	8
2.5	1,00		60	5	1	-1,8	0,0	0,0	20	4	1	4,6	4,6	1	0,0	-2,4	0,0	10,9	16,8	5,8	0,8	6	14	3,1	25	60	8
109	12,00		7	1	1	-0,2	0,0	0,0	20	0	0	4,6	4,6	1	0,0	1,6	0,0	10,9	16,8	5,8	0,8	4	9	3,1	25	60	8
113	12,00		40	3	1	1,3	0,0	0,0	21	3	1	3,1	4,6	1	0,0	-0,6	0,0	9,0	14,0	4,8	0,8	2	4	3,1	30	437	8
2.5	1,00		60	5	1	-3,6	0,0	0,0	21	7	2	4,6	4,6	1	0,0	-2,8	0,0	10,9	16,8	5,8	0,8	7	17	3,1	25	60	8
110	12,00		7	1	1	-0,4	0,0	0,0	20	1	0	4,6	4,6	1	0,0	1,6	0,0	10,9	16,8	5,8	0,8	4	10	3,1	25	60	8
114	12,00		40	3	1	1,3	0,0	0,0	21	3	1	3,1	4,6	1	0,0	-0,6	0,0	9,0	14,0	4,8	0,8	1	4	3,1	30	437	8
2.5	1,00		60	5	1	-3,5	0,0	0,0	21	7	2	4,6	4,6	1	0,0	-2,7	0,0	10,9	16,8	5,8	0,8	7	16	3,1	25	60	8
111	12,00		7	1	1	-2,5	0,0	0,0	21	5	1	4,6	4,6	1	0,0	2,6	0,0	10,9	16,8	5,8	0,8	7	16	3,1	25	60	8
115	12,00		40	3	1	1,3	0,0	0,0	21	3	1	3,1	4,6	1	0,0	0,1	0,0	9,0	14,0	4,8	0,8	0	1	3,1	30	427	8
2.5	1,00		60	5	1	-1,8	0,0	0,0	20	4	1	4,6	4,6	1	0,0	-2,4	0,0	10,9	16,8	5,8	0,8	6	14	3,1	25	60	8
1	15,30		7	1	1	-1,8	0,0	0,0	20	4	1	4,6	4,6	1	0,0	2,3	0,0	10,9	16,8	5,8	0,8	6	13	3,1	25	60	8
2	15,30		40	3	1	1,0	0,0	0,0	21	2	1	3,1	4,6	1	0,0	0,0	0,0	9,0	14,0	4,8	0,8	0	0	3,1	30	362	8
2.5	1,00		60	5	1	-1,6	0,0	0,0	20	3	1	4,6	4,6	1	0,0	-2,2	0,0	10,9	16,8	5,8	0,8	5	13	3,1	25	60	8
1	15,30		7	1	1	-4,2	0,0	0,0	21	8	2	4,6	4,6	1	0,0	5,8	0,0	10,9	16,8	5,8	0,8	15	35	3,1	25	60	8
4	15,30		40	3	1	2,9	0,0	0,0	21	6	2	3,1	4,6	1	0,0	-0,2	0,0	9,0	14,0	4,8	0,8	0	1	3,1	30	384	8
2.5	1,00		60	5	1	-5,2	0,0	0,0	21	10	3	4,6	4,6	1	0,0	-6,2	0,0	10,9	16,8	5,8	0,8	16	37	3,1	25	60	8
2	15,30		7	1	1	-2,4	0,0	0,0	20	5	1	4,6	4,6	1	0,0	2,6	0,0	10,9	16,8	5,8	0,8	7	16	3,1	25	60	8
3	15,30		40	3	1	1,3	0,0	0,0	21	3	1	3,1	4,6	1	0,0	0,1	0,0	9,0	14,0	4,8	0,8	0	1	3,1	30	428	8
2.5	1,00		60	5	1	-1,8	0,0	0,0	20	3	1	4,6	4,6	1	0,0	-2,4	0,0	10,9	16,8	5,8	0,8	6	14	3,1	25	60	8
4	15,30		7	1	1	-5,2	0,0	0,0	21	10	3	4,6	4,6	1	0,0	5,2	0,0	10,9	16,8	5,8	0,8	13	31	3,1	25	60	8
5	15,30		40	3	1	2,2	0,0	0,0	21	4	1	3,1	4,6	1	0,0	0,8	0,0	9,0	14,0	4,8	0,8	2	5	3,1	30	362	8
2.5	1,00		60	5	1	-1,3	0,0	0,0	20	3	1	4,6	4,6	1	0,0	-3,6	0,0	10,9	16,8	5,8	0,8	9	21	3,1	25	60	8
5	15,30		7	1	1	-2,5	0,0	0,0	21	5	1	4,6	4,6	1	0,0	4,5	0,0	10,9	16,8	5,8	0,8	11	26	3,1	25	60	8
6	15,30		40	3	1	2,9	0,0	0,0	21	6	2	3,1	4,6	1	0,0	-0,6	0,0	9,0	14,0	4,8	0,8	1	4	3,1	30	428	8
2.5	1,00		60	5	1	-5,6	0,0	0,0	21	11	3	4,6	4,6	1	0,0	-5,6	0,0	10,9	16,8	5,8	0,8	14	33	3,1	25	60	8
6	15,30		7	1	1	0,7	0,0	0,0	20	1	0	4,6	4,6	1	0,0	1,4	0,0	10,9	16,8	5,8	0,8	4	9	3,1	25	60	8
7	15,30		40	3	1	-1,9	0,0	0,0	20	4	1	4,6	4,6	1	0,0	-1,5	0,0	9,0	14,0	4,8	0,8	4	11	3,1	30	163	8
2.5	1,00		60	5	1	-3,8	0,0	0,0	21	8	2	4,6	4,6	1	0,0	-4,3	0,0	10,9	16,8	5,8	0,8	11	26	3,1	25	60	8
7	15,30		7	1	1	-1,6	0,0	0,0	20	3	1	4,6	4,6	1	0,0	2,9	0,0	10,9	16,8	5,8	0,8	7	17	3,1	25	60	8
8	15,30		40	3	1	0,5	0,0	0,0	20	1	0	4,6	4,6	1	0,0	-0,1	0,0	9,0	14,0	4,8	0,8	0	0	3,1	30	173	8
2.5	1,00		60	5	1	-1,8	0,0	0,0	20	4	1	4,6	4,6	1	0,0	-3,0	0,0	10,9	16,8	5,8	0,8	8	18	3,1	25	60	8
8	15,30		7	1	1	-0,8	0,0	0,0	20	2	0	4,6	4,6	1	0,0	2,5	0,0	10,9	16,8	5,8	0,8	6	15	3,1	25	60	8
9	15,30		40	3	1	0,7	0,0	0,0	20	1	0	4,6	4,6	1	0,0	-0,3	0,0	9,0	14,0	4,8	0,8	1	2	3,1	30	153	8
2.5	1,00		60	5	1	-1,6	0,0	0,0	20	3	1	4,6	4,6	1	0,0	-3,1	0,0	10,9	16,8	5,8	0,8	8	18	3,1	25	60	8
9	15,30		7	1	1	-0,1	0,0	0,0	21	0	0	4,6	3,1	1	0,0	0,3	0,0	10,9	16,8	5,8	0,8	1	2	3,1	25	60	8
10	15,30		40	3	1	-1,0	0,0	0,0	21	2	1	4,6	3,1	1	0,0	-0,6	0,0	9,0	14,0	4,8	0,8	2	4	3,1	30	71	8
2.5	1,00		60	5	1	-1,2	0,0	0,0	21	2	1	4,6	3,1	1	0,0	-1,5	0,0	10,9	16,8	5,8	0,8	4	9	3,1	25	60	8
10	15,30		7	1	1	-2,1	0,0	0,0	20	4	1	4,6	4,6	1	0,0	2,2	0,0	10,9	16,8	5,8	0,8	6	13	3,1	25	60	8
11	15,30		40	3	1	-0,9	0,0	0,0	17	3	1	3,1	4,6	1	0,0	0,8	0,0	9,0	14,0	4,8	0,8	2	5	3,1	30	193	8
2.5	1,00		60	5	1	0,5	0,0	0,0	21	1	0	3,1	4,6	1	0,0	-0,7	0,0	10,9	16,8	5,8	0,8	2	4	3,1	25	60	8
11	15,30		7	1	1	-2,4	0,0	0,0	20	5	1	4,6	4,6	1	0,0	2,5	0,0	10,9	16,8	5,8	0,8	6	15	3,1	25	60	8
12	15,30		40	3	1	1,0	0,0	0,0	21	2	1	3,1	4,6	1	0,0	1,0	0,0	9,0	14,0	4,8	0,8	3	7	3,1	30	213	8
2.5	1,00		60	5	1	1,0	0,0	0,0	21	2	1	3,1	4,6	1	0,0	-0,5	0,0	10,9	16,8	5,8	0,8	1	3	3,1	25	60	8
12	15,30		7	1	1	-1,1	0,0	0,0	20	2	1	4,6	4,6	1	0,0	1,8	0,0	10,9	16,8	5,8	0,8	5	11	3,1	25	60	8

STAMPA PROGETTO S.L.U. - AZIONI S.L.V. - ELEVAZIONE

Filo Iniz Fin. Ctgθ	Quota Iniz. Final AmpC	Trat	Sez Bas Alt	Conc	VERIFICA A PRESSO-FLESSIONE Comb	M Exd (t*m)	M Eyd (t*m)	N Ed (t)	x/ /d	εf% 100	εc% 100	Area cmq sup	inf	VERIFICA A TAGLIO E TORSIONE Comb	V Exd (t)	V Eyd (t)	T Sdu (t*m)	V Rxd (t)	V Ryd (t)	TRd (t*m)	TRld (t*m)	Coe Cls	Coe Sta	ALon cmq	Staffe Pas	Lun	Fi
13	15,30		40	3	1	0,6	0,0	0,0	21	1	0	3,1	4,6	1	0,0	0,3	0,0	9,0	14,0	4,8	0,8	1	2	3,1	30	213	8
2.5	1,00		60	5	1	-0,3	0,0	0,0	20	1	0	4,6	4,6	1	0,0	-1,3	0,0	10,9	16,8	5,8	0,8	3	8	3,1	25	60	8
13	15,30		7	1	1	-0,9	0,0	0,0	20	2	0	4,6	4,6	1	0,0	1,6	0,0	10,9	16,8	5,8	0,8	4	10	3,1	25	60	8
14	15,30		40	3	1	0,5	0,0	0,0	21	1	0	3,1	4,6	1	0,0	0,1	0,0	9,0	14,0	4,8	0,8	0	1	3,1	30	213	8
2.5	1,00		60	5	1	-0,7	0,0	0,0	20	1	0	4,6	4,6	1	0,0	-1,5	0,0	10,9	16,8	5,8	0,8	4	9	3,1	25	60	8
14	15,30		7	1	1	-0,9	0,0	0,0	20	2	0	4,6	4,6	1	0,0	1,6	0,0	10,9	16,8	5,8	0,8	4	9	3,1	25	60	8
15	15,30		40	3	1	0,4	0,0	0,0	21	1	0	3,1	4,6	1	0,0	0,1	0,0	9,0	14,0	4,8	0,8	0	0	3,1	30	213	8
2.5	1,00		60	5	1	-0,8	0,0	0,0	20	2	0	4,6	4,6	1	0,0	-1,5	0,0	10,9	16,8	5,8	0,8	4	9	3,1	25	60	8
15	15,30		7	1	1	-0,9	0,0	0,0	20	2	0	4,6	4,6	1	0,0	1,6	0,0	10,9	16,8	5,8	0,8	4	9	3,1	25	60	8
16	15,30		40	3	1	0,4	0,0	0,0	21	1	0	3,1	4,6	1	0,0	0,0	0,0	9,0	14,0	4,8	0,8	0	0	3,1	30	213	8
2.5	1,00		60	5	1	-0,8	0,0	0,0	20	2	0	4,6	4,6	1	0,0	-1,5	0,0	10,9	16,8	5,8	0,8	4	9	3,1	25	60	8
16	15,30		7	1	1	-0,9	0,0	0,0	20	2	0	4,6	4,6	1	0,0	1,5	0,0	10,9	16,8	5,8	0,8	4	9	3,1	25	60	8
17	15,30		40	3	1	0,3	0,0	0,0	20	1	0	4,6	4,6	1	0,0	0,1	0,0	9,0	14,0	4,8	0,8	0	1	3,1	30	193	8
2.5	1,00		60	5	1	-0,7	0,0	0,0	20	1	0	4,6	4,6	1	0,0	-1,4	0,0	10,9	16,8	5,8	0,8	3	8	3,1	25	60	8
17	15,30		7	1	1	-1,0	0,0	0,0	20	2	1	4,6	4,6	1	0,0	1,6	0,0	10,9	16,8	5,8	0,8	4	10	3,1	25	60	8
18	15,30		40	3	1	0,4	0,0	0,0	21	1	0	3,1	4,6	1	0,0	0,1	0,0	9,0	14,0	4,8	0,8	0	1	3,1	30	213	8
2.5	1,00		60	5	1	-0,7	0,0	0,0	20	1	0	4,6	4,6	1	0,0	-1,5	0,0	10,9	16,8	5,8	0,8	4	9	3,1	25	60	8
18	15,30		7	1	1	-0,9	0,0	0,0	20	2	1	4,6	4,6	1	0,0	1,6	0,0	10,9	16,8	5,8	0,8	4	9	3,1	25	60	8
19	15,30		40	3	1	0,4	0,0	0,0	21	1	0	3,1	4,6	1	0,0	0,1	0,0	9,0	14,0	4,8	0,8	0	1	3,1	30	213	8
2.5	1,00		60	5	1	-0,8	0,0	0,0	20	1	0	4,6	4,6	1	0,0	-1,5	0,0	10,9	16,8	5,8	0,8	4	9	3,1	25	60	8
19	15,30		7	1	1	-0,9	0,0	0,0	20	2	1	4,6	4,6	1	0,0	1,6	0,0	10,9	16,8	5,8	0,8	4	9	3,1	25	60	8
20	15,30		40	3	1	0,4	0,0	0,0	21	1	0	3,1	4,6	1	0,0	0,1	0,0	9,0	14,0	4,8	0,8	0	1	3,1	30	213	8
2.5	1,00		60	5	1	-0,8	0,0	0,0	20	1	0	4,6	4,6	1	0,0	-1,5	0,0	10,9	16,8	5,8	0,8	4	9	3,1	25	60	8
20	15,30		7	1	1	-0,8	0,0	0,0	20	2	0	4,6	4,6	1	0,0	1,5	0,0	10,9	16,8	5,8	0,8	4	9	3,1	25	60	8
21	15,30		40	3	1	0,5	0,0	0,0	21	1	0	3,1	4,6	1	0,0	0,0	0,0	9,0	14,0	4,8	0,8	0	0	3,1	30	213	8
2.5	1,00		60	5	1	-0,8	0,0	0,0	20	2	0	4,6	4,6	1	0,0	-1,5	0,0	10,9	16,8	5,8	0,8	4	9	3,1	25	60	8
21	15,30		7	1	1	-0,4	0,0	0,0	20	1	0	4,6	4,6	1	0,0	1,3	0,0	10,9	16,8	5,8	0,8	3	8	3,1	25	60	8
22	15,30		40	3	1	0,6	0,0	0,0	21	1	0	3,1	4,6	1	0,0	-0,2	0,0	9,0	14,0	4,8	0,8	0	1	3,1	30	213	8
2.5	1,00		60	5	1	-1,0	0,0	0,0	20	2	1	4,6	4,6	1	0,0	-1,7	0,0	10,9	16,8	5,8	0,8	4	10	3,1	25	60	8
22	15,30		7	1	1	0,8	0,0	0,0	21	2	0	3,1	4,6	1	0,0	0,7	0,0	10,9	16,8	5,8	0,8	2	4	3,1	25	60	8
23	15,30		40	3	1	0,9	0,0	0,0	21	2	0	3,1	4,6	1	0,0	-0,8	0,0	9,0	14,0	4,8	0,8	2	6	3,1	30	213	8
2.5	1,00		60	5	1	-2,2	0,0	0,0	20	4	1	4,6	4,6	1	0,0	-2,4	0,0	10,9	16,8	5,8	0,8	6	14	3,1	25	60	8
23	15,30		7	1	1	-0,1	0,0	0,0	20	0	0	4,6	4,6	1	0,0	1,0	0,0	10,9	16,8	5,8	0,8	3	6	3,1	25	60	8
24	15,30		40	3	1	0,5	0,0	0,0	20	1	0	4,6	4,6	1	0,0	-0,5	0,0	9,0	14,0	4,8	0,8	1	3	3,1	30	213	8
2.5	1,00		60	5	1	-1,7	0,0	0,0	20	3	1	4,6	4,6	1	0,0	-2,0	0,0	10,9	16,8	5,8	0,8	5	12	3,1	25	60	8
25	15,30		7	1	1	-1,5	0,0	0,0	20	3	1	4,6	4,6	1	0,0	1,9	0,0	10,9	16,8	5,8	0,8	5	12	3,1	25	60	8
26	15,30		40	3	1	0,6	0,0	0,0	21	1	0	3,1	4,6	1	0,0	0,6	0,0	9,0	14,0	4,8	0,8	1	4	3,1	30	183	8
2.5	1,00		60	5	1	0,5	0,0	0,0	21	1	0	3,1	4,6	1	0,0	-0,8	0,0	10,9	16,8	5,8	0,8	2	5	3,1	25	60	8
26	15,30		7	1	1	-1,0	0,0	0,0	20	2	1	4,6	4,6	1	0,0	1,6	0,0	10,9	16,8	5,8	0,8	4	10	3,1	25	60	8
27	15,30		40	3	1	0,5	0,0	0,0	20	1	0	4,6	4,6	1	0,0	0,2	0,0	9,0	14,0	4,8	0,8	1	2	3,1	30	193	8
2.5	1,00		60	5	1	-0,4	0,0	0,0	20	1	0	4,6	4,6	1	0,0	-1,2	0,0	10,9	16,8	5,8	0,8	3	7	3,1	25	60	8
27	15,30		7	1	1	-1,0	0,0	0,0	20	2	1	4,6	4,6	1	0,0	1,7	0,0	10,9	16,8	5,8	0,8	4	10	3,1	25	60	8
28	15,30		40	3	1	0,6	0,0	0,0	21	1	0	3,1	4,6	1	0,0	0,1	0,0	9,0	14,0	4,8	0,8	0	1	3,1	30	223	8
2.5	1,00		60	5	1	-0,5	0,0	0,0	20	1	0	4,6	4,6	1	0,0	-1,4	0,0	10,9	16,8	5,8	0,8	4	9	3,1	25	60	8
29	15,30		7	1	1	-3,4	0,0	0,0	21	7	2	4,6	4,6	1	0,0	4,7	0,0	10,9	16,8	5,8	0,8	12	28	3,1	25	60	8
30	15,30		40	3	1	2,1	0,0	0,0	21	4	1	3,1	4,6	1	0,0	-0,2	0,0	9,0	14,0	4,8	0,8	1	2	3,1	30	362	8
2.5	1,00		60	5	1	-4,3	0,0	0,0	21	8	2	4,6	4,6	1	0,0	-5,1	0,0	10,9	16,8	5,8	0,8	13	30	3,1	25	60	8
30	15,30		7	1	1	-6,9	0,0	0,0	21	14	4	4,6	4,6	1	0,0	7,5	0,0	10,9	16,8	5,8	0,8	19	44	3,1	25	60	8
31	15,30		40	3	1	3,8	0,0	0,0	21	8	2	3,1	4,6	1	0,0	0,4	0,0	9,0	14,0	4,8	0,8	1	3	3,1	30	428	8
2.5	1,00		60	5	1	-5,0	0,0	0,0	21	10	3	4,6	4,6	1	0,0	-6,7	0,0	10,9	16,8	5,8	0,8	17	40	3,1	25	60	8
31	15,30		7	1	1	-1,8	0,0	0,0	20	4	1	4,6	4,6	1	0,0	3,5	0,0	10,9	16,8	5,8	0,8	9	21	3,1	25	60	8
32	15,30		40	3	1	0,6	0,0	0,0	20	1	0	4,6	4,6	1	0,0	-0,2	0,0	9,0	14,0	4,8	0,8	1	2	3,1	30	163	8
2.5	1,00		60	5	1	-2,2	0,0	0,0	20	4	1	4,6	4,6	1	0,0	-3,8	0,0	10,9	16,8	5,8	0,8	10	23	3,1	25	60	8
32	15,30		7	1	1	-0,6	0,0	0,0	20	1	0	4,6	4,6	1	0,0	3,0	0,0	10,9	16,8	5,8	0,8	7	18	3,1	25	60	8
33	15,30		40	3	1	1,1	0,0	0,0	20	2	1	4,6	4,6	1	0,0	-1,0	0,0	9,0	14,0	4,8	0,8	2	7	3,1	30	183	8
2.5	1,00		60	5	1	-3,5	0,0	0,0	21	7	2	4,6	4,6	1	0,0	-4,9	0,0	10,9	16,8	5,8	0,8	12	29	3,1	25	60	8
34	15,30		7	1	1	0,2	0,0	0,0	21	0	0	3,1	4,6	1	0,0	0,6	0,0	10,9	16,8	5,8	0,8	1	3	3,1	25	60	8
35	15,30		40	3	1	0,2	0,0	0,0	21	0	0	3,1	4,6	1	0,0	-0,2	0,0	9,0	14,0	4,8	0,8	1	1	3,1	30	81	8
2.5	1,00		60	5	1	-0,4	0,0	0,0	20	1	0	4,6	4,6	1	0,0	-1,0	0,0	10,9	16,8	5,8	0,8	2	6	3,1	25	60	8
36	15,30		7	1	1	-6,4	0,0	0,0	21	13	4	4,6	4,6	1	0,0	7,1	0,0	10,9	16,8	5,8	0,8	18	42	3,1	25	60	8
37	15,30		40	3	1	3,8	0,0	0,0	21	7	2	3,1	4,6	1	0,0	0,3	0,0	9,0	14,0	4,8	0,8	1	2	3,1	30	428	8
2.5	1,00		60	5	1	-4,5	0,0	0,0	21	9	3	4,6	4,6	1	0,0	-6,4	0,0	10,9	16,8	5,8	0,8	16	38	3,1	25	60	8
37	15,30		7	1	1	-2,3	0,0	0,0	20	4	1	4,6	4,6	1	0,0	4,0	0,0	10,9	16,8	5,8	0,8	10	24	3,1	25	60	8
38	15,30		40	3	1	1,0	0,0	0,0	20	2	1	4,6	4,6	1	0,0	0,4	0,0	9,0	14,0	4,8	0,8	1	3	3,1	30	163	8
2.5	1,00		60	5	1	-0,8	0,0	0,0	20	2	0	4,6	4,6	1	0,0	-3,0	0,0	10,9	16,8	5,8	0,8	7	18	3,1	25	60	8

STAMPA PROGETTO S.L.U. - AZIONI S.L.V. - ELEVAZIONE

Filo Iniz Fin. Ctgθ	Quota Iniz. Final AmpC	Trat	Sez Bas Alt	Conc	VERIFICA A PRESSO-FLESSIONE Comb	M Exd (t*m)	M Eyd (t*m)	N Ed (t)	x/ /d	εf% 100	εc% 100	Area cmq sup	inf	VERIFICA A TAGLIO E TORSIONE Comb	V Exd (t)	V Eyd (t)	T Sdu (t*m)	V Rxd (t)	V Ryd (t)	TRd (t*m)	TRld (t*m)	Coe Cls	Coe Sta	ALon cmq	Staffe Pas	Lun	Fi
38	15,30		7	1	1	1,6	0,0	0,0	21	3	1	3,1	4,6	1	0,0	0,3	0,0	10,9	16,8	5,8	0,8	1	2	3,1	25	60	8
39	15,30		40	3	1	-2,3	0,0	0,0	17	7	1	3,1	4,6	1	0,0	-2,0	0,0	9,0	14,0	4,8	0,8	5	14	3,1	30	183	8
2.5	1,00		60	5	1	-4,5	0,0	0,0	21	9	2	4,6	4,6	1	0,0	-4,4	0,0	10,9	16,8	5,8	0,8	11	26	3,1	25	60	8
40	15,30		7	1	1	-2,3	0,0	0,0	21	4	1	4,6	3,1	1	0,0	2,6	0,0	10,9	16,8	5,8	0,8	7	16	3,1	25	60	8
41	15,30		40	3	1	-1,9	0,0	0,0	21	4	1	4,6	3,1	1	0,0	1,8	0,0	9,0	14,0	4,8	0,8	5	13	3,1	30	81	8
2.5	1,00		60	5	1	1,4	0,0	0,0	20	3	1	4,6	4,6	1	0,0	1,0	0,0	10,9	16,8	5,8	0,8	3	6	3,1	25	60	8
41	15,30		7	1	1	-0,4	0,0	0,0	20	1	0	4,6	4,6	1	0,0	1,2	0,0	10,9	16,8	5,8	0,8	3	7	3,1	25	60	8
42	15,30		40	3	1	0,5	0,0	0,0	20	1	0	4,6	4,6	1	0,0	0,0	0,0	9,0	14,0	4,8	0,8	0	0	3,1	30	183	8
2.5	1,00		60	5	1	-0,4	0,0	0,0	20	1	0	4,6	4,6	1	0,0	-1,2	0,0	10,9	16,8	5,8	0,8	3	7	3,1	25	60	8
42	15,30		7	1	1	-1,9	0,0	0,0	20	4	1	4,6	4,6	1	0,0	2,1	0,0	10,9	16,8	5,8	0,8	5	12	3,1	25	60	8
43	15,30		40	3	1	0,7	0,0	0,0	21	1	0	3,1	4,6	1	0,0	0,8	0,0	9,0	14,0	4,8	0,8	2	6	3,1	30	193	8
2.5	1,00		60	5	1	0,7	0,0	0,0	21	1	0	3,1	4,6	1	0,0	-0,4	0,0	10,9	16,8	5,8	0,8	1	2	3,1	25	60	8
43	15,30		7	1	1	-1,0	0,0	0,0	20	2	1	4,6	4,6	1	0,0	1,5	0,0	10,9	16,8	5,8	0,8	4	9	3,1	25	60	8
44	15,30		40	3	1	0,4	0,0	0,0	20	1	0	4,6	4,6	1	0,0	0,3	0,0	9,0	14,0	4,8	0,8	1	2	3,1	30	193	8
2.5	1,00		60	5	1	-0,2	0,0	0,0	20	0	0	4,6	4,6	1	0,0	-1,0	0,0	10,9	16,8	5,8	0,8	2	6	3,1	25	60	8
44	15,30		7	1	1	-0,7	0,0	0,0	20	1	0	4,6	4,6	1	0,0	1,3	0,0	10,9	16,8	5,8	0,8	3	8	3,1	25	60	8
45	15,30		40	3	1	0,3	0,0	0,0	20	1	0	4,6	4,6	1	0,0	0,1	0,0	9,0	14,0	4,8	0,8	0	1	3,1	30	193	8
2.5	1,00		60	5	1	-0,5	0,0	0,0	20	1	0	4,6	4,6	1	0,0	-1,1	0,0	10,9	16,8	5,8	0,8	3	7	3,1	25	60	8
45	15,30		7	1	1	-0,7	0,0	0,0	20	1	0	4,6	4,6	1	0,0	1,3	0,0	10,9	16,8	5,8	0,8	3	8	3,1	25	60	8
46	15,30		40	3	1	0,3	0,0	0,0	20	1	0	4,6	4,6	1	0,0	0,1	0,0	9,0	14,0	4,8	0,8	0	0	3,1	30	193	8
2.5	1,00		60	5	1	-0,6	0,0	0,0	20	1	0	4,6	4,6	1	0,0	-1,2	0,0	10,9	16,8	5,8	0,8	3	7	3,1	25	60	8
46	15,30		7	1	1	-0,6	0,0	0,0	20	1	0	4,6	4,6	1	0,0	1,2	0,0	10,9	16,8	5,8	0,8	3	7	3,1	25	60	8
47	15,30		40	3	1	0,3	0,0	0,0	20	1	0	4,6	4,6	1	0,0	0,0	0,0	9,0	14,0	4,8	0,8	0	0	3,1	30	193	8
2.5	1,00		60	5	1	-0,7	0,0	0,0	20	1	0	4,6	4,6	1	0,0	-1,2	0,0	10,9	16,8	5,8	0,8	3	7	3,1	25	60	8
47	15,30		7	1	1	-0,7	0,0	0,0	20	1	0	4,6	4,6	1	0,0	1,2	0,0	10,9	16,8	5,8	0,8	3	7	3,1	25	60	8
48	15,30		40	3	1	0,3	0,0	0,0	20	1	0	4,6	4,6	1	0,0	0,1	0,0	9,0	14,0	4,8	0,8	0	0	3,1	30	173	8
2.5	1,00		60	5	1	-0,5	0,0	0,0	20	1	0	4,6	4,6	1	0,0	-1,1	0,0	10,9	16,8	5,8	0,8	3	6	3,1	25	60	8
48	15,30		7	1	1	-0,9	0,0	0,0	20	2	0	4,6	4,6	1	0,0	1,4	0,0	10,9	16,8	5,8	0,8	3	8	3,1	25	60	8
49	15,30		40	3	1	0,3	0,0	0,0	20	1	0	4,6	4,6	1	0,0	0,2	0,0	9,0	14,0	4,8	0,8	0	1	3,1	30	193	8
2.5	1,00		60	5	1	-0,4	0,0	0,0	20	1	0	4,6	4,6	1	0,0	-1,1	0,0	10,9	16,8	5,8	0,8	3	6	3,1	25	60	8
49	15,30		7	1	1	-1,0	0,0	0,0	20	2	1	4,6	4,6	1	0,0	1,4	0,0	10,9	16,8	5,8	0,8	4	9	3,1	25	60	8
50	15,30		40	3	1	0,3	0,0	0,0	20	1	0	4,6	4,6	1	0,0	0,2	0,0	9,0	14,0	4,8	0,8	1	2	3,1	30	193	8
2.5	1,00		60	5	1	-0,3	0,0	0,0	20	1	0	4,6	4,6	1	0,0	-1,0	0,0	10,9	16,8	5,8	0,8	3	6	3,1	25	60	8
50	15,30		7	1	1	-1,0	0,0	0,0	20	2	1	4,6	4,6	1	0,0	1,5	0,0	10,9	16,8	5,8	0,8	4	9	3,1	25	60	8
51	15,30		40	3	1	0,4	0,0	0,0	20	1	0	4,6	4,6	1	0,0	0,3	0,0	9,0	14,0	4,8	0,8	1	2	3,1	30	193	8
2.5	1,00		60	5	1	-0,2	0,0	0,0	20	0	0	4,6	4,6	1	0,0	-1,0	0,0	10,9	16,8	5,8	0,8	2	6	3,1	25	60	8
51	15,30		7	1	1	-0,6	0,0	0,0	20	1	0	4,6	4,6	1	0,0	1,3	0,0	10,9	16,8	5,8	0,8	3	7	3,1	25	60	8
52	15,30		40	3	1	0,4	0,0	0,0	20	1	0	4,6	4,6	1	0,0	0,0	0,0	9,0	14,0	4,8	0,8	0	0	3,1	30	193	8
2.5	1,00		60	5	1	-0,5	0,0	0,0	20	1	0	4,6	4,6	1	0,0	-1,2	0,0	10,9	16,8	5,8	0,8	3	7	3,1	25	60	8
52	15,30		7	1	1	0,0	0,0	0,0	17	0	0	3,1	4,6	1	0,0	0,9	0,0	10,9	16,8	5,8	0,8	2	5	3,1	25	60	8
53	15,30		40	3	1	0,5	0,0	0,0	21	1	0	3,1	4,6	1	0,0	-0,3	0,0	9,0	14,0	4,8	0,8	1	2	3,1	30	193	8
2.5	1,00		60	5	1	-1,1	0,0	0,0	20	2	1	4,6	4,6	1	0,0	-1,6	0,0	10,9	16,8	5,8	0,8	4	9	3,1	25	60	8
53	15,30		7	1	1	1,0	0,0	0,0	21	2	1	3,1	4,6	1	0,0	0,2	0,0	10,9	16,8	5,8	0,8	0	1	3,1	25	60	8
54	15,30		40	3	1	-1,0	0,0	0,0	17	3	1	3,1	4,6	1	0,0	-1,0	0,0	9,0	14,0	4,8	0,8	3	7	3,1	30	193	8
2.5	1,00		60	5	1	-2,3	0,0	0,0	20	4	1	4,6	4,6	1	0,0	-2,3	0,0	10,9	16,8	5,8	0,8	6	14	3,1	25	60	8
54	15,30		7	1	1	0,3	0,0	0,0	21	1	0	3,1	4,6	1	0,0	0,7	0,0	10,9	16,8	5,8	0,8	2	4	3,1	25	60	8
55	15,30		40	3	1	-0,6	0,0	0,0	17	2	0	3,1	4,6	1	0,0	-0,5	0,0	9,0	14,0	4,8	0,8	1	4	3,1	30	193	8
2.5	1,00		60	5	1	-1,6	0,0	0,0	20	3	1	4,6	4,6	1	0,0	-1,7	0,0	10,9	16,8	5,8	0,8	4	10	3,1	25	60	8
55	15,30		7	1	1	-1,4	0,0	0,0	20	3	1	4,6	4,6	1	0,0	1,7	0,0	10,9	16,8	5,8	0,8	4	10	3,1	25	60	8
56	15,30		40	3	1	-0,7	0,0	0,0	17	2	0	3,1	4,6	1	0,0	0,6	0,0	9,0	14,0	4,8	0,8	1	4	3,1	30	163	8
2.5	1,00		60	5	1	0,4	0,0	0,0	21	1	0	3,1	4,6	1	0,0	-0,5	0,0	10,9	16,8	5,8	0,8	1	3	3,1	25	60	8
56	15,30		7	1	1	-0,8	0,0	0,0	20	2	0	4,6	4,6	1	0,0	1,3	0,0	10,9	16,8	5,8	0,8	3	8	3,1	25	60	8
57	15,30		40	3	1	0,4	0,0	0,0	20	1	0	4,6	4,6	1	0,0	0,2	0,0	9,0	14,0	4,8	0,8	1	1	3,1	30	173	8
2.5	1,00		60	5	1	-0,2	0,0	0,0	20	0	0	4,6	4,6	1	0,0	-0,9	0,0	10,9	16,8	5,8	0,8	2	6	3,1	25	60	8
57	15,30		7	1	1	0,5	0,0	0,0	20	1	0	4,6	4,6	1	0,0	0,9	0,0	10,9	16,8	5,8	0,8	2	5	3,1	25	60	8
58	15,30		40	3	1	0,6	0,0	0,0	21	1	0	3,1	4,6	1	0,0	-0,4	0,0	9,0	14,0	4,8	0,8	1	3	3,1	30	213	8
2.5	1,00		60	5	1	-1,2	0,0	0,0	20	2	1	4,6	4,6	1	0,0	-1,7	0,0	10,9	16,8	5,8	0,8	4	10	3,1	25	60	8
59	15,30		7	1	1	-7,9	0,0	0,0	24	12	4	6,2	4,6	1	0,0	8,6	0,0	10,9	16,8	5,8	0,8	22	51	3,1	25	60	8
60	15,30		40	3	1	4,5	0,0	0,0	21	9	3	3,1	4,6	1	0,0	0,5	0,0	9,0	14,0	4,8	0,8	1	3	3,1	30	428	8
2.5	1,00		60	5	1	-5,4	0,0	0,0	21	11	3	4,6	4,6	1	0,0	-7,6	0,0	10,9	16,8	5,8	0,8	19	45	3,1	25	60	8
60	15,30		7	1	1	-3,1	0,0	0,0	21	6	2	4,6	4,6	1	0,0	4,9	0,0	10,9	16,8	5,8	0,8	12	29	3,1	25	60	8
61	15,30		40	3	1	0,9	0,0	0,0	20	2	0	4,6	4,6	1	0,0	0,6	0,0	9,0	14,0	4,8	0,8	2	4	3,1	30	163	8
2.5	1,00		60	5	1	-1,2	0,0	0,0	20	2	1	4,6	4,6	1	0,0	-3,5	0,0	10,9	16,8	5,8	0,8	9	21	3,1	25	60	8
61	15,30		7	1	1	-0,3	0,0	0,0	20	1	0	4,6	4,6	1	0,0	1,4	0,0	10,9	16,8	5,8	0,8	4	8	3,1	25	60	8
62	15,30		40	3	1	1,0	0,0	0,0	21	2	1	3,1	4,6	1	0,0	0,2	0,0	9,0	14,0	4,8	0,8	0	1	3,1	30	203	8
2.5	1,00		60	5	1	0,7	0,0	0,0	21	1	0	3,1	4,6	1	0,0	-1,1	0,0	10,9	16,8	5,8	0,8	3	7	3,1	25	60	8

STAMPA PROGETTO S.L.U. - AZIONI S.L.V. - ELEVAZIONE

Filo Iniz Fin. Ctgθ	Quota Iniz. Final AmpC	Trat	Sez Bas Alt	Conc	VERIFICA A PRESSO-FLESSIONE Comb	M Exd (t*m)	M Eyd (t*m)	N Ed (t)	x/ /d	εf% 100	εc% 100	Area cmq sup	inf	VERIFICA A TAGLIO E TORSIONE Comb	V Exd (t)	V Eyd (t)	T Sdu (t*m)	V Rxd (t)	V Ryd (t)	TRd (t*m)	TRld (t*m)	Coe Cls	Coe Sta	ALon cmq	Staffe Pas	Lun	Fi
62	15,30	7	1	1	0,2	0,0	0,0	20	0	0	4,6	4,6	1	0,0	-1,1	0,0	10,9	16,8	5,8	0,8	3	7	3,1	25	60	8
63	15,30	40	3	1	-2,8	0,0	0,0	21	6	2	4,6	4,6	1	0,0	-1,8	0,0	9,0	14,0	4,8	0,8	5	13	3,1	30	62	8
2.5	1,00	60	5	1	-3,1	0,0	0,0	21	6	2	4,6	4,6	1	0,0	-2,5	0,0	10,9	16,8	5,8	0,8	6	15	3,1	25	60	8
63	15,30	7	1	1	-2,1	0,0	0,0	20	4	1	4,6	4,6	1	0,0	3,6	0,0	10,9	16,8	5,8	0,8	9	21	3,1	25	60	8
64	15,30	40	3	1	1,0	0,0	0,0	21	2	1	3,1	4,6	1	0,0	0,2	0,0	9,0	14,0	4,8	0,8	1	2	3,1	30	212	8
2.5	1,00	60	5	1	-1,5	0,0	0,0	20	3	1	4,6	4,6	1	0,0	-3,2	0,0	10,9	16,8	5,8	0,8	8	19	3,1	25	60	8
64	15,30	7	1	1	-0,2	0,0	0,0	20	0	0	4,6	4,6	1	0,0	0,8	0,0	10,9	16,8	5,8	0,8	2	5	3,1	25	60	8
65	15,30	40	3	1	-0,6	0,0	0,0	20	1	0	4,6	4,6	1	0,0	-0,4	0,0	9,0	14,0	4,8	0,8	1	3	3,1	30	183	8
2.5	1,00	60	5	1	-1,3	0,0	0,0	20	3	1	4,6	4,6	1	0,0	-1,5	0,0	10,9	16,8	5,8	0,8	4	9	3,1	25	60	8
65	15,30	7	1	1	-0,8	0,0	0,0	20	2	0	4,6	4,6	1	0,0	1,3	0,0	10,9	16,8	5,8	0,8	3	8	3,1	25	60	8
66	15,30	40	3	1	0,3	0,0	0,0	20	1	0	4,6	4,6	1	0,0	0,1	0,0	9,0	14,0	4,8	0,8	0	1	3,1	30	193	8
2.5	1,00	60	5	1	-0,6	0,0	0,0	20	1	0	4,6	4,6	1	0,0	-1,1	0,0	10,9	16,8	5,8	0,8	3	7	3,1	25	60	8
66	15,30	7	1	1	-0,8	0,0	0,0	20	2	0	4,6	4,6	1	0,0	1,3	0,0	10,9	16,8	5,8	0,8	3	8	3,1	25	60	8
67	15,30	40	3	1	0,3	0,0	0,0	20	1	0	4,6	4,6	1	0,0	0,1	0,0	9,0	14,0	4,8	0,8	0	1	3,1	30	193	8
2.5	1,00	60	5	1	-0,4	0,0	0,0	20	1	0	4,6	4,6	1	0,0	-1,1	0,0	10,9	16,8	5,8	0,8	3	7	3,1	25	60	8
67	15,30	7	1	1	-0,7	0,0	0,0	20	1	0	4,6	4,6	1	0,0	1,3	0,0	10,9	16,8	5,8	0,8	3	8	3,1	25	60	8
68	15,30	40	3	1	0,3	0,0	0,0	20	1	0	4,6	4,6	1	0,0	0,1	0,0	9,0	14,0	4,8	0,8	0	1	3,1	30	193	8
2.5	1,00	60	5	1	-0,5	0,0	0,0	20	1	0	4,6	4,6	1	0,0	-1,2	0,0	10,9	16,8	5,8	0,8	3	7	3,1	25	60	8
68	15,30	7	1	1	-0,7	0,0	0,0	20	1	0	4,6	4,6	1	0,0	1,3	0,0	10,9	16,8	5,8	0,8	3	7	3,1	25	60	8
69	15,30	40	3	1	0,3	0,0	0,0	20	1	0	4,6	4,6	1	0,0	0,0	0,0	9,0	14,0	4,8	0,8	0	0	3,1	30	193	8
2.5	1,00	60	5	1	-0,6	0,0	0,0	20	1	0	4,6	4,6	1	0,0	-1,2	0,0	10,9	16,8	5,8	0,8	3	7	3,1	25	60	8
69	15,30	7	1	1	-0,6	0,0	0,0	20	1	0	4,6	4,6	1	0,0	1,2	0,0	10,9	16,8	5,8	0,8	3	7	3,1	25	60	8
70	15,30	40	3	1	0,3	0,0	0,0	20	1	0	4,6	4,6	1	0,0	0,0	0,0	9,0	14,0	4,8	0,8	0	0	3,1	30	193	8
2.5	1,00	60	5	1	-0,6	0,0	0,0	20	1	0	4,6	4,6	1	0,0	-1,2	0,0	10,9	16,8	5,8	0,8	3	7	3,1	25	60	8
70	15,30	7	1	1	-0,6	0,0	0,0	20	1	0	4,6	4,6	1	0,0	1,2	0,0	10,9	16,8	5,8	0,8	3	7	3,1	25	60	8
71	15,30	40	3	1	0,3	0,0	0,0	20	1	0	4,6	4,6	1	0,0	0,0	0,0	9,0	14,0	4,8	0,8	0	0	3,1	30	173	8
2.5	1,00	60	5	1	-0,5	0,0	0,0	20	1	0	4,6	4,6	1	0,0	-1,1	0,0	10,9	16,8	5,8	0,8	3	7	3,1	25	60	8
71	15,30	7	1	1	-0,8	0,0	0,0	20	2	0	4,6	4,6	1	0,0	1,3	0,0	10,9	16,8	5,8	0,8	3	8	3,1	25	60	8
72	15,30	40	3	1	0,3	0,0	0,0	20	1	0	4,6	4,6	1	0,0	0,1	0,0	9,0	14,0	4,8	0,8	0	1	3,1	30	193	8
2.5	1,00	60	5	1	-0,5	0,0	0,0	20	1	0	4,6	4,6	1	0,0	-1,1	0,0	10,9	16,8	5,8	0,8	3	7	3,1	25	60	8
72	15,30	7	1	1	-1,2	0,0	0,0	20	2	1	4,6	4,6	1	0,0	1,6	0,0	10,9	16,8	5,8	0,8	4	10	3,1	25	60	8
73	15,30	40	3	1	0,5	0,0	0,0	21	1	0	3,1	4,6	1	0,0	0,4	0,0	9,0	14,0	4,8	0,8	1	3	3,1	30	193	8
2.5	1,00	60	5	1	0,4	0,0	0,0	21	1	0	3,1	4,6	1	0,0	-0,8	0,0	10,9	16,8	5,8	0,8	2	5	3,1	25	60	8
73	15,30	7	1	1	0,6	0,0	0,0	21	1	0	3,1	4,6	1	0,0	0,6	0,0	10,9	16,8	5,8	0,8	2	4	3,1	25	60	8
74	15,30	40	3	1	0,6	0,0	0,0	21	1	0	3,1	4,6	1	0,0	-0,6	0,0	9,0	14,0	4,8	0,8	1	4	3,1	30	193	8
2.5	1,00	60	5	1	-1,5	0,0	0,0	20	3	1	4,6	4,6	1	0,0	-1,8	0,0	10,9	16,8	5,8	0,8	5	11	3,1	25	60	8
75	15,30	7	1	1	-1,5	0,0	0,0	20	3	1	4,6	4,6	1	0,0	1,8	0,0	10,9	16,8	5,8	0,8	5	11	3,1	25	60	8
76	15,30	40	3	1	0,6	0,0	0,0	21	1	0	3,1	4,6	1	0,0	0,6	0,0	9,0	14,0	4,8	0,8	2	4	3,1	30	193	8
2.5	1,00	60	5	1	0,6	0,0	0,0	21	1	0	3,1	4,6	1	0,0	-0,6	0,0	10,9	16,8	5,8	0,8	2	4	3,1	25	60	8
76	15,30	7	1	1	0,5	0,0	0,0	21	1	0	3,1	4,6	1	0,0	0,7	0,0	10,9	16,8	5,8	0,8	2	4	3,1	25	60	8
77	15,30	40	3	1	0,5	0,0	0,0	21	1	0	3,1	4,6	1	0,0	-0,5	0,0	9,0	14,0	4,8	0,8	1	3	3,1	30	193	8
2.5	1,00	60	5	1	-1,3	0,0	0,0	20	3	1	4,6	4,6	1	0,0	-1,7	0,0	10,9	16,8	5,8	0,8	4	10	3,1	25	60	8
77	15,30	7	1	1	-0,5	0,0	0,0	20	1	0	4,6	4,6	1	0,0	1,1	0,0	10,9	16,8	5,8	0,8	3	6	3,1	25	60	8
78	15,30	40	3	1	0,3	0,0	0,0	20	1	0	4,6	4,6	1	0,0	-0,1	0,0	9,0	14,0	4,8	0,8	0	1	3,1	30	193	8
2.5	1,00	60	5	1	-0,9	0,0	0,0	20	2	0	4,6	4,6	1	0,0	-1,4	0,0	10,9	16,8	5,8	0,8	3	8	3,1	25	60	8
78	15,30	7	1	1	-0,5	0,0	0,0	20	1	0	4,6	4,6	1	0,0	1,1	0,0	10,9	16,8	5,8	0,8	3	6	3,1	25	60	8
79	15,30	40	3	1	0,2	0,0	0,0	20	0	0	4,6	4,6	1	0,0	0,0	0,0	9,0	14,0	4,8	0,8	0	0	3,1	30	163	8
2.5	1,00	60	5	1	-0,6	0,0	0,0	20	1	0	4,6	4,6	1	0,0	-1,1	0,0	10,9	16,8	5,8	0,8	3	7	3,1	25	60	8
79	15,30	7	1	1	-0,7	0,0	0,0	20	1	0	4,6	4,6	1	0,0	1,2	0,0	10,9	16,8	5,8	0,8	3	7	3,1	25	60	8
80	15,30	40	3	1	0,3	0,0	0,0	20	1	0	4,6	4,6	1	0,0	0,1	0,0	9,0	14,0	4,8	0,8	0	1	3,1	30	173	8
2.5	1,00	60	5	1	-0,4	0,0	0,0	20	1	0	4,6	4,6	1	0,0	-1,0	0,0	10,9	16,8	5,8	0,8	3	6	3,1	25	60	8
80	15,30	7	1	1	0,0	0,0	0,0	20	0	0	4,6	4,6	1	0,0	1,0	0,0	10,9	16,8	5,8	0,8	2	6	3,1	25	60	8
81	15,30	40	3	1	0,6	0,0	0,0	21	1	0	3,1	4,6	1	0,0	-0,3	0,0	9,0	14,0	4,8	0,8	1	2	3,1	30	213	8
2.5	1,00	60	5	1	-1,2	0,0	0,0	20	2	1	4,6	4,6	1	0,0	-1,6	0,0	10,9	16,8	5,8	0,8	4	10	3,1	25	60	8
82	15,30	7	1	1	-8,9	0,0	0,0	24	13	5	6,2	4,6	1	0,0	9,5	0,0	10,9	16,8	5,8	0,8	24	57	3,1	25	60	8
83	15,30	40	3	1	5,0	0,0	0,0	21	10	3	3,1	4,6	1	0,0	0,6	0,0	9,0	14,0	4,8	0,8	1	4	3,1	30	428	8
2.5	1,00	60	5	1	-5,7	0,0	0,0	21	11	3	4,6	4,6	1	0,0	-8,4	0,0	10,9	16,8	5,8	0,8	21	50	3,1	25	60	8
83	15,30	7	1	1	-2,8	0,0	0,0	21	6	2	4,6	4,6	1	0,0	4,7	0,0	10,9	16,8	5,8	0,8	12	28	3,1	25	60	8
84	15,30	40	3	1	0,5	0,0	0,0	20	1	0	4,6	4,6	1	0,0	0,0	0,0	9,0	14,0	4,8	0,8	0	0	3,1	30	163	8
2.5	1,00	60	5	1	-2,7	0,0	0,0	21	5	1	4,6	4,6	1	0,0	-4,6	0,0	10,9	16,8	5,8	0,8	12	27	3,1	25	60	8
84	15,30	7	1	1	-2,6	0,0	0,0	21	5	1	4,6	4,6	1	0,0	4,5	0,0	10,9	16,8	5,8	0,8	11	27	3,1	25	60	8
85	15,30	40	3	1	2,5	0,0	0,0	21	5	1	3,1	4,6	1	0,0	-0,5	0,0	9,0	14,0	4,8	0,8	1	4	3,1	30	385	8
2.5	1,00	60	5	1	-5,3	0,0	0,0	21	10	3	4,6	4,6	1	0,0	-5,6	0,0	10,9	16,8	5,8	0,8	14	33	3,1	25	60	8
85	15,30	7	1	1	-1,2	0,0	0,0	20	2	1	4,6	4,6	1	0,0	3,1	0,0	10,9	16,8	5,8	0,8	8	18	3,1	25	60	8
86	15,30	40	3	1	0,9	0,0	0,0	20	2	1	4,6	4,6	1	0,0	-0,6	0,0	9,0	14,0	4,8	0,8	1	4	3,1	30	212	8

STAMPA PROGETTO S.L.U. - AZIONI S.L.V. - ELEVAZIONE

Filo Iniz Fin. Ctgθ	Quota Iniz. Final AmpC	Trat	Sez Bas Alt	Conc	VERIFICA A PRESSO-FLESSIONE Comb	M Exd (t*m)	M Eyd (t*m)	N Ed (t)	x/ /d	εf% 100	εc% 100	Area cmq sup	Area cmq inf	VERIFICA A TAGLIO E TORSIONE Comb	V Exd (t)	V Eyd (t)	T Sdu (t*m)	V Rxd (t)	V Ryd (t)	TRd (t*m)	TRld (t*m)	Coe Cls	Coe Sta	ALon cmq	Staffe Pas	Staffe Lun	Staffe Fi
2.5	1,00		60	5	1	-3,3	0,0	0,0	21	7	2	4,6	4,6	1	0,0	-4,4	0,0	10,9	16,8	5,8	0,8	11	26	3,1	25	60	8
86	15,30		7	1	1	-1,2	0,0	0,0	20	2	1	4,6	4,6	1	0,0	1,6	0,0	10,9	16,8	5,8	0,8	4	9	3,1	25	60	8
87	15,30		40	3	1	-0,4	0,0	0,0	20	1	0	4,6	4,6	1	0,0	0,1	0,0	9,0	14,0	4,8	0,8	0	1	3,1	30	193	8
2.5	1,00		60	5	1	-0,9	0,0	0,0	20	2	0	4,6	4,6	1	0,0	-1,3	0,0	10,9	16,8	5,8	0,8	3	8	3,1	25	60	8
87	15,30		7	1	1	-0,9	0,0	0,0	20	2	0	4,6	4,6	1	0,0	1,5	0,0	10,9	16,8	5,8	0,8	4	9	3,1	25	60	8
88	15,30		40	3	1	0,4	0,0	0,0	21	1	0	3,1	4,6	1	0,0	0,0	0,0	9,0	14,0	4,8	0,8	0	0	3,1	30	213	8
2.5	1,00		60	5	1	-0,8	0,0	0,0	20	2	0	4,6	4,6	1	0,0	-1,5	0,0	10,9	16,8	5,8	0,8	4	9	3,1	25	60	8
88	15,30		7	1	1	-0,9	0,0	0,0	20	2	0	4,6	4,6	1	0,0	1,5	0,0	10,9	16,8	5,8	0,8	4	9	3,1	25	60	8
89	15,30		40	3	1	0,4	0,0	0,0	21	1	0	3,1	4,6	1	0,0	0,0	0,0	9,0	14,0	4,8	0,8	0	0	3,1	30	213	8
2.5	1,00		60	5	1	-0,8	0,0	0,0	20	2	0	4,6	4,6	1	0,0	-1,5	0,0	10,9	16,8	5,8	0,8	4	9	3,1	25	60	8
89	15,30		7	1	1	-0,9	0,0	0,0	20	2	0	4,6	4,6	1	0,0	1,5	0,0	10,9	16,8	5,8	0,8	4	9	3,1	25	60	8
90	15,30		40	3	1	0,4	0,0	0,0	21	1	0	3,1	4,6	1	0,0	0,0	0,0	9,0	14,0	4,8	0,8	0	0	3,1	30	213	8
2.5	1,00		60	5	1	-0,8	0,0	0,0	20	2	0	4,6	4,6	1	0,0	-1,5	0,0	10,9	16,8	5,8	0,8	4	9	3,1	25	60	8
90	15,30		7	1	1	-0,9	0,0	0,0	20	2	0	4,6	4,6	1	0,0	1,5	0,0	10,9	16,8	5,8	0,8	4	9	3,1	25	60	8
91	15,30		40	3	1	0,4	0,0	0,0	21	1	0	3,1	4,6	1	0,0	0,0	0,0	9,0	14,0	4,8	0,8	0	0	3,1	30	213	8
2.5	1,00		60	5	1	-0,8	0,0	0,0	20	2	0	4,6	4,6	1	0,0	-1,5	0,0	10,9	16,8	5,8	0,8	4	9	3,1	25	60	8
91	15,30		7	1	1	-0,8	0,0	0,0	20	2	0	4,6	4,6	1	0,0	1,5	0,0	10,9	16,8	5,8	0,8	4	9	3,1	25	60	8
92	15,30		40	3	1	0,4	0,0	0,0	21	1	0	3,1	4,6	1	0,0	0,0	0,0	9,0	14,0	4,8	0,8	0	0	3,1	30	213	8
2.5	1,00		60	5	1	-0,8	0,0	0,0	20	2	0	4,6	4,6	1	0,0	-1,5	0,0	10,9	16,8	5,8	0,8	4	9	3,1	25	60	8
92	15,30		7	1	1	-0,8	0,0	0,0	20	2	0	4,6	4,6	1	0,0	1,4	0,0	10,9	16,8	5,8	0,8	4	9	3,1	25	60	8
93	15,30		40	3	1	0,3	0,0	0,0	20	1	0	4,6	4,6	1	0,0	0,0	0,0	9,0	14,0	4,8	0,8	0	0	3,1	30	193	8
2.5	1,00		60	5	1	-0,8	0,0	0,0	20	2	0	4,6	4,6	1	0,0	-1,4	0,0	10,9	16,8	5,8	0,8	4	9	3,1	25	60	8
93	15,30		7	1	1	-1,0	0,0	0,0	20	2	1	4,6	4,6	1	0,0	1,6	0,0	10,9	16,8	5,8	0,8	4	9	3,1	25	60	8
94	15,30		40	3	1	0,4	0,0	0,0	21	1	0	3,1	4,6	1	0,0	0,1	0,0	9,0	14,0	4,8	0,8	0	0	3,1	30	213	8
2.5	1,00		60	5	1	-0,8	0,0	0,0	20	2	0	4,6	4,6	1	0,0	-1,5	0,0	10,9	16,8	5,8	0,8	4	9	3,1	25	60	8
94	15,30		7	1	1	-1,4	0,0	0,0	20	3	1	4,6	4,6	1	0,0	1,9	0,0	10,9	16,8	5,8	0,8	5	11	3,1	25	60	8
95	15,30		40	3	1	0,5	0,0	0,0	20	1	0	4,6	4,6	1	0,0	0,4	0,0	9,0	14,0	4,8	0,8	1	3	3,1	30	213	8
2.5	1,00		60	5	1	-0,2	0,0	0,0	20	0	0	4,6	4,6	1	0,0	-1,2	0,0	10,9	16,8	5,8	0,8	3	7	3,1	25	60	8
95	15,30		7	1	1	-0,7	0,0	0,0	20	1	0	4,6	4,6	1	0,0	1,5	0,0	10,9	16,8	5,8	0,8	4	9	3,1	25	60	8
96	15,30		40	3	1	0,5	0,0	0,0	21	1	0	3,1	4,6	1	0,0	0,0	0,0	9,0	14,0	4,8	0,8	0	0	3,1	30	213	8
2.5	1,00		60	5	1	-0,9	0,0	0,0	20	2	0	4,6	4,6	1	0,0	-1,6	0,0	10,9	16,8	5,8	0,8	4	10	3,1	25	60	8
96	15,30		7	1	1	-0,8	0,0	0,0	20	2	0	4,6	4,6	1	0,0	1,5	0,0	10,9	16,8	5,8	0,8	4	9	3,1	25	60	8
97	15,30		40	3	1	0,4	0,0	0,0	21	1	0	3,1	4,6	1	0,0	0,0	0,0	9,0	14,0	4,8	0,8	0	0	3,1	30	213	8
2.5	1,00		60	5	1	-0,9	0,0	0,0	20	2	0	4,6	4,6	1	0,0	-1,5	0,0	10,9	16,8	5,8	0,8	4	9	3,1	25	60	8
97	15,30		7	1	1	-1,0	0,0	0,0	20	2	1	4,6	4,6	1	0,0	1,6	0,0	10,9	16,8	5,8	0,8	4	10	3,1	25	60	8
98	15,30		40	3	1	0,5	0,0	0,0	21	1	0	3,1	4,6	1	0,0	0,1	0,0	9,0	14,0	4,8	0,8	0	1	3,1	30	213	8
2.5	1,00		60	5	1	-0,6	0,0	0,0	20	1	0	4,6	4,6	1	0,0	-1,4	0,0	10,9	16,8	5,8	0,8	4	8	3,1	25	60	8
98	15,30		7	1	1	-0,3	0,0	0,0	20	0	0	4,6	4,6	1	0,0	1,2	0,0	10,9	16,8	5,8	0,8	3	7	3,1	25	60	8
99	15,30		40	3	1	0,5	0,0	0,0	20	1	0	4,6	4,6	1	0,0	-0,3	0,0	9,0	14,0	4,8	0,8	1	2	3,1	30	213	8
2.5	1,00		60	5	1	-1,4	0,0	0,0	20	3	1	4,6	4,6	1	0,0	-1,9	0,0	10,9	16,8	5,8	0,8	5	11	3,1	25	60	8
99	15,30		7	1	1	-0,8	0,0	0,0	20	2	0	4,6	4,6	1	0,0	1,5	0,0	10,9	16,8	5,8	0,8	4	9	3,1	25	60	8
100	15,30		40	3	1	0,4	0,0	0,0	21	1	0	3,1	4,6	1	0,0	0,0	0,0	9,0	14,0	4,8	0,8	0	0	3,1	30	213	8
2.5	1,00		60	5	1	-0,9	0,0	0,0	20	2	1	4,6	4,6	1	0,0	-1,6	0,0	10,9	16,8	5,8	0,8	4	9	3,1	25	60	8
100	15,30		7	1	1	-0,7	0,0	0,0	20	1	0	4,6	4,6	1	0,0	1,3	0,0	10,9	16,8	5,8	0,8	3	8	3,1	25	60	8
101	15,30		40	3	1	0,3	0,0	0,0	20	1	0	4,6	4,6	1	0,0	0,0	0,0	9,0	14,0	4,8	0,8	0	0	3,1	30	183	8
2.5	1,00		60	5	1	-0,8	0,0	0,0	20	2	0	4,6	4,6	1	0,0	-1,4	0,0	10,9	16,8	5,8	0,8	4	9	3,1	25	60	8
101	15,30		7	1	1	-0,8	0,0	0,0	20	2	0	4,6	4,6	1	0,0	1,5	0,0	10,9	16,8	5,8	0,8	4	9	3,1	25	60	8
102	15,30		40	3	1	0,4	0,0	0,0	20	1	0	4,6	4,6	1	0,0	0,1	0,0	9,0	14,0	4,8	0,8	0	0	3,1	30	193	8
2.5	1,00		60	5	1	-0,7	0,0	0,0	20	1	0	4,6	4,6	1	0,0	-1,4	0,0	10,9	16,8	5,8	0,8	4	8	3,1	25	60	8
102	15,30		7	1	1	-0,9	0,0	0,0	20	2	0	4,6	4,6	1	0,0	1,6	0,0	10,9	16,8	5,8	0,8	4	10	3,1	25	60	8
103	15,30		40	3	1	0,6	0,0	0,0	21	1	0	3,1	4,6	1	0,0	0,1	0,0	9,0	14,0	4,8	0,8	0	0	3,1	30	223	8
2.5	1,00		60	5	1	-0,7	0,0	0,0	20	1	0	4,6	4,6	1	0,0	-1,5	0,0	10,9	16,8	5,8	0,8	4	9	3,1	25	60	8
104	15,30		7	1	1	-8,8	0,0	0,0	24	13	4	6,2	4,6	1	0,0	9,5	0,0	10,9	16,8	5,8	0,8	24	57	3,1	25	60	8
105	15,30		40	3	1	5,0	0,0	0,0	21	10	3	3,1	4,6	1	0,0	0,6	0,0	9,0	14,0	4,8	0,8	1	4	3,1	30	428	8
2.5	1,00		60	5	1	-5,8	0,0	0,0	21	11	3	4,6	4,6	1	0,0	-8,4	0,0	10,9	16,8	5,8	0,8	21	50	3,1	25	60	8
105	15,30		7	1	1	-2,7	0,0	0,0	21	5	2	4,6	4,6	1	0,0	4,4	0,0	10,9	16,8	5,8	0,8	11	26	3,1	25	60	8
106	15,30		40	3	1	0,2	0,0	0,0	20	0	0	4,6	4,6	1	0,0	-0,3	0,0	9,0	14,0	4,8	0,8	1	2	3,1	30	163	8
2.5	1,00		60	5	1	-3,4	0,0	0,0	21	7	2	4,6	4,6	1	0,0	-4,9	0,0	10,9	16,8	5,8	0,8	12	29	3,1	25	60	8
106	15,30		7	1	1	-4,7	0,0	0,0	21	9	3	4,6	4,6	1	0,0	7,7	0,0	10,9	16,8	5,8	0,8	19	46	3,1	25	60	8
107	15,30		40	3	1	4,2	0,0	0,0	21	8	2	3,1	4,6	1	0,0	-0,6	0,0	9,0	14,0	4,8	0,8	2	4	3,1	30	385	8
2.5	1,00		60	5	1	-7,8	0,0	0,0	24	12	4	6,2	4,6	1	0,0	-8,9	0,0	10,9	16,8	5,8	0,8	22	53	3,1	25	60	8
108	15,30		7	1	1	-9,9	0,0	0,0	27	12	5	7,7	4,6	1	0,0	10,8	0,0	10,9	16,8	5,8	0,8	27	64	3,1	25	60	8
109	15,30		40	3	1	5,7	0,0	0,0	21	11	3	3,1	4,6	1	0,0	0,6	0,0	9,0	14,0	4,8	0,8	1	4	3,1	30	428	8
2.5	1,00		60	5	1	-6,8	0,0	0,0	21	13	4	4,6	4,6	1	0,0	-9,6	0,0	10,9	16,8	5,8	0,8	24	57	3,1	25	60	8
109	15,30		7	1	1	-3,4	0,0	0,0	21	7	2	4,6	4,6	1	0,0	5,2	0,0	10,9	16,8	5,8	0,8	13	31	3,1	25	60	8

STAMPA PROGETTO S.L.U. - AZIONI S.L.V. - ELEVAZIONE

Filo Iniz Fin. Ctgθ	Quota Iniz. Final AmpC	Trat	Sez Bas Alt	Conc	VERIFICA A PRESSO-FLESSIONE Comb	M Exd (t*m)	M Eyd (t*m)	N Ed (t)	x/ /d	εf% 100	εc% 100	Area cmq sup	inf	VERIFICA A TAGLIO E TORSIONE Comb	V Exd (t)	V Eyd (t)	T Sdu (t*m)	V Rxd (t)	V Ryd (t)	TRd (t*m)	TRld (t*m)	Coe Cls	Coe Sta	ALon cmq	Staffe Pas	Lun	Fi
110	15,30		40	3	1	0,2	0,0	0,0	20	0	0	4,6	4,6	1	0,0	-0,2	0,0	9,0	14,0	4,8	0,8	1	1	3,1	30	163	8
2.5	1,00		60	5	1	-3,7	0,0	0,0	21	7	2	4,6	4,6	1	0,0	-5,4	0,0	10,9	16,8	5,8	0,8	14	32	3,1	25	60	8
110	15,30		7	1	1	-5,5	0,0	0,0	21	11	3	4,6	4,6	1	0,0	8,8	0,0	10,9	16,8	5,8	0,8	22	52	3,1	25	60	8
111	15,30		40	3	1	4,8	0,0	0,0	21	10	3	3,1	4,6	1	0,0	-0,6	0,0	9,0	14,0	4,8	0,8	2	5	3,1	30	385	8
2.5	1,00		60	5	1	-8,7	0,0	0,0	24	13	4	6,2	4,6	1	0,0	-10,1	0,0	10,9	16,8	5,8	0,8	25	60	3,1	25	60	8
112	15,30		7	1	1	-5,3	0,0	0,0	21	10	3	4,6	4,6	1	0,0	7,0	0,0	10,9	16,8	5,8	0,8	18	42	3,1	25	60	8
113	15,30		40	3	1	4,0	0,0	0,0	21	8	2	3,1	4,6	1	0,0	-0,3	0,0	9,0	14,0	4,8	0,8	1	2	3,1	30	428	8
2.5	1,00		60	5	1	-6,7	0,0	0,0	21	13	4	4,6	4,6	1	0,0	-7,5	0,0	10,9	16,8	5,8	0,8	19	45	3,1	25	60	8
113	15,30		7	1	1	-2,6	0,0	0,0	21	5	1	4,6	3,1	1	0,0	3,7	0,0	10,9	16,8	5,8	0,8	9	22	3,1	25	60	8
114	15,30		40	3	1	-1,2	0,0	0,0	21	2	1	4,6	3,1	1	0,0	-0,1	0,0	9,0	14,0	4,8	0,8	0	1	3,1	30	163	8
2.5	1,00		60	5	1	-2,8	0,0	0,0	21	5	2	4,6	3,1	1	0,0	-3,8	0,0	10,9	16,8	5,8	0,8	10	23	3,1	25	60	8
114	15,30		7	1	1	-5,6	0,0	0,0	21	11	3	4,6	4,6	1	0,0	6,9	0,0	10,9	16,8	5,8	0,8	17	41	3,1	25	60	8
115	15,30		40	3	1	3,4	0,0	0,0	21	7	2	3,1	4,6	1	0,0	0,2	0,0	9,0	14,0	4,8	0,8	1	2	3,1	30	385	8
2.5	1,00		60	5	1	-4,5	0,0	0,0	21	9	3	4,6	4,6	1	0,0	-6,5	0,0	10,9	16,8	5,8	0,8	16	39	3,1	25	60	8
2	15,30		7	1	1	-10,3	0,0	0,0	27	12	5	7,7	4,6	1	0,0	10,9	0,0	10,9	16,8	5,8	0,8	27	65	3,1	25	60	8
5	15,30		40	3	1	5,3	0,0	0,0	21	11	3	3,1	4,6	1	0,0	1,3	0,0	9,0	14,0	4,8	0,8	3	9	3,1	30	394	8
2.5	1,00		60	5	1	-4,3	0,0	0,0	21	8	2	4,6	4,6	1	0,0	-8,5	0,0	10,9	16,8	5,8	0,8	22	51	3,1	25	60	8
3	15,30		7	1	1	-4,4	0,0	0,0	21	9	2	4,6	4,6	1	0,0	6,2	0,0	10,9	16,8	5,8	0,8	16	37	3,1	25	60	8
6	15,30		40	3	1	3,0	0,0	0,0	21	6	2	3,1	4,6	1	0,0	-0,3	0,0	9,0	14,0	4,8	0,8	1	2	3,1	30	384	8
2.5	1,00		60	5	1	-5,9	0,0	0,0	21	12	3	4,6	4,6	1	0,0	-6,8	0,0	10,9	16,8	5,8	0,8	17	40	3,1	25	60	8
4	15,30		7	1	1	-0,3	0,0	0,0	20	1	0	4,6	4,6	1	0,0	1,1	0,0	10,9	16,8	5,8	0,8	3	6	3,1	25	60	8
29	15,30		40	3	1	0,3	0,0	0,0	20	1	0	4,6	4,6	1	0,0	-0,4	0,0	9,0	14,0	4,8	0,8	1	3	3,1	30	204	8
2.5	1,00		60	5	1	-1,7	0,0	0,0	20	3	1	4,6	4,6	1	0,0	-1,9	0,0	10,9	16,8	5,8	0,8	5	11	3,1	25	60	8
5	15,30		7	1	1	1,0	0,0	0,0	20	2	1	4,6	4,6	1	0,0	-0,1	0,0	10,9	16,8	5,8	0,8	0	1	3,1	25	60	8
30	15,30		40	3	1	-2,2	0,0	0,0	21	4	1	4,6	3,1	1	0,0	-1,5	0,0	9,0	14,0	4,8	0,8	4	10	3,1	30	224	8
2.5	1,00		60	5	1	-4,0	0,0	0,0	21	8	2	4,6	3,1	1	0,0	-2,8	0,0	10,9	16,8	5,8	0,8	7	17	3,1	25	60	8
6	15,30		7	1	1	-2,0	0,0	0,0	20	4	1	4,6	4,6	1	0,0	1,9	0,0	10,9	16,8	5,8	0,8	5	11	3,1	25	60	8
31	15,30		40	3	1	-0,8	0,0	0,0	20	2	0	4,6	4,6	1	0,0	0,5	0,0	9,0	14,0	4,8	0,8	1	4	3,1	30	224	8
2.5	1,00		60	5	1	-0,2	0,0	0,0	20	0	0	4,6	4,6	1	0,0	-0,8	0,0	10,9	16,8	5,8	0,8	2	5	3,1	25	60	8
7	15,30		7	1	1	-2,0	0,0	0,0	20	4	1	4,6	4,6	1	0,0	2,0	0,0	10,9	16,8	5,8	0,8	5	12	3,1	25	60	8
32	15,30		40	3	1	-0,8	0,0	0,0	17	2	1	3,1	4,6	1	0,0	0,7	0,0	9,0	14,0	4,8	0,8	2	5	3,1	30	214	8
2.5	1,00		60	5	1	0,5	0,0	0,0	21	1	0	3,1	4,6	1	0,0	-0,6	0,0	10,9	16,8	5,8	0,8	1	4	3,1	25	60	8
8	15,30		7	1	1	-0,8	0,0	0,0	20	2	0	4,6	4,6	1	0,0	1,5	0,0	10,9	16,8	5,8	0,8	4	9	3,1	25	60	8
33	15,30		40	3	1	0,6	0,0	0,0	21	1	0	3,1	4,6	1	0,0	0,1	0,0	9,0	14,0	4,8	0,8	0	1	3,1	30	234	8
2.5	1,00		60	5	1	-0,5	0,0	0,0	20	1	0	4,6	4,6	1	0,0	-1,3	0,0	10,9	16,8	5,8	0,8	3	8	3,1	25	60	8
9	15,30		7	1	1	-1,7	0,0	0,0	20	3	1	4,6	4,6	1	0,0	2,7	0,0	10,9	16,8	5,8	0,8	7	16	3,1	25	60	8
34	15,30		40	3	1	1,0	0,0	0,0	21	2	1	3,1	4,6	1	0,0	0,3	0,0	9,0	14,0	4,8	0,8	1	2	3,1	30	234	8
2.5	1,00		60	5	1	-0,7	0,0	0,0	20	1	0	4,6	4,6	1	0,0	-2,2	0,0	10,9	16,8	5,8	0,8	5	13	3,1	25	60	8
10	15,30		7	1	1	-1,8	0,0	0,0	20	4	1	4,6	4,6	1	0,0	2,7	0,0	10,9	16,8	5,8	0,8	7	16	3,1	25	60	8
35	15,30		40	3	1	0,7	0,0	0,0	20	1	0	4,6	4,6	1	0,0	0,4	0,0	9,0	14,0	4,8	0,8	1	3	3,1	30	204	8
2.5	1,00		60	5	1	-0,8	0,0	0,0	20	2	0	4,6	4,6	1	0,0	-2,1	0,0	10,9	16,8	5,8	0,8	5	12	3,1	25	60	8
11	15,30		7	1	1	-6,1	0,0	0,0	21	12	3	4,6	4,6	1	0,0	5,9	0,0	10,9	16,8	5,8	0,8	15	35	3,1	25	60	8
42	15,30		40	3	1	3,3	0,0	0,0	21	7	2	3,1	4,6	1	0,0	0,2	0,0	9,0	14,0	4,8	0,8	0	1	3,1	30	506	8
2.5	1,00		60	5	1	-5,3	0,0	0,0	21	10	3	4,6	4,6	1	0,0	-5,6	0,0	10,9	16,8	5,8	0,8	14	33	3,1	25	60	8
12	15,30		7	1	1	-8,8	0,0	0,0	24	13	4	6,2	4,6	1	0,0	8,8	0,0	10,9	16,8	5,8	0,8	22	52	3,1	25	60	8
43	15,30		40	3	1	5,1	0,0	0,0	21	10	3	3,1	4,6	1	0,0	0,2	0,0	9,0	14,0	4,8	0,8	0	1	3,1	30	506	8
2.5	1,00		60	5	1	-8,2	0,0	0,0	24	12	4	6,2	4,6	1	0,0	-8,6	0,0	10,9	16,8	5,8	0,8	22	51	3,1	25	60	8
13	15,30		7	1	1	-8,7	0,0	0,0	24	13	4	6,2	4,6	1	0,0	8,7	0,0	10,9	16,8	5,8	0,8	22	52	3,1	25	60	8
44	15,30		40	3	1	5,1	0,0	0,0	21	10	3	3,1	4,6	1	0,0	0,1	0,0	9,0	14,0	4,8	0,8	0	1	3,1	30	506	8
2.5	1,00		60	5	1	-8,2	0,0	0,0	24	12	4	6,2	4,6	1	0,0	-8,6	0,0	10,9	16,8	5,8	0,8	22	51	3,1	25	60	8
14	15,30		7	1	1	-8,7	0,0	0,0	24	13	4	6,2	4,6	1	0,0	8,7	0,0	10,9	16,8	5,8	0,8	22	52	3,1	25	60	8
45	15,30		40	3	1	5,1	0,0	0,0	21	10	3	3,1	4,6	1	0,0	0,1	0,0	9,0	14,0	4,8	0,8	0	1	3,1	30	506	8
2.5	1,00		60	5	1	-8,2	0,0	0,0	24	12	4	6,2	4,6	1	0,0	-8,6	0,0	10,9	16,8	5,8	0,8	22	51	3,1	25	60	8
15	15,30		7	1	1	-8,7	0,0	0,0	24	13	4	6,2	4,6	1	0,0	8,7	0,0	10,9	16,8	5,8	0,8	22	52	3,1	25	60	8
46	15,30		40	3	1	5,1	0,0	0,0	21	10	3	3,1	4,6	1	0,0	0,1	0,0	9,0	14,0	4,8	0,8	0	1	3,1	30	506	8
2.5	1,00		60	5	1	-8,2	0,0	0,0	24	12	4	6,2	4,6	1	0,0	-8,6	0,0	10,9	16,8	5,8	0,8	22	51	3,1	25	60	8
16	15,30		7	1	1	-8,5	0,0	0,0	24	13	4	6,2	4,6	1	0,0	8,6	0,0	10,9	16,8	5,8	0,8	22	51	3,1	25	60	8
47	15,30		40	3	1	5,0	0,0	0,0	21	10	3	3,1	4,6	1	0,0	0,1	0,0	9,0	14,0	4,8	0,8	0	1	3,1	30	506	8
2.5	1,00		60	5	1	-8,1	0,0	0,0	24	12	4	6,2	4,6	1	0,0	-8,4	0,0	10,9	16,8	5,8	0,8	21	50	3,1	25	60	8
17	15,30		7	1	1	-8,5	0,0	0,0	24	13	4	6,2	4,6	1	0,0	8,6	0,0	10,9	16,8	5,8	0,8	22	51	3,1	25	60	8
48	15,30		40	3	1	5,0	0,0	0,0	21	10	3	3,1	4,6	1	0,0	0,1	0,0	9,0	14,0	4,8	0,8	0	1	3,1	30	506	8
2.5	1,00		60	5	1	-8,1	0,0	0,0	24	12	4	6,2	4,6	1	0,0	-8,4	0,0	10,9	16,8	5,8	0,8	21	50	3,1	25	60	8
18	15,30		7	1	1	-8,8	0,0	0,0	24	13	4	6,2	4,6	1	0,0	8,8	0,0	10,9	16,8	5,8	0,8	22	52	3,1	25	60	8
49	15,30		40	3	1	5,1	0,0	0,0	21	10	3	3,1	4,6	1	0,0	0,2	0,0	9,0	14,0	4,8	0,8	0	1	3,1	30	506	8
2.5	1,00		60	5	1	-8,2	0,0	0,0	24	12	4	6,2	4,6	1	0,0	-8,6	0,0	10,9	16,8	5,8	0,8	22	51	3,1	25	60	8

STAMPA PROGETTO S.L.U. - AZIONI S.L.V. - ELEVAZIONE

Filo Iniz Fin. Ctgθ	Quota Iniz. Final AmpC	Trat	Sez Bas Alt	Conc	VERIFICA A PRESSO-FLESSIONE Comb	M Exd (t*m)	M Eyd (t*m)	N Ed (t)	x/ /d	εf% 100	εc% 100	Area cmq sup	inf	VERIFICA A TAGLIO E TORSIONE Comb	V Exd (t)	V Eyd (t)	T Sdu (t*m)	V Rxd (t)	V Ryd (t)	TRd (t*m)	TRld (t*m)	Coe Cls	Coe Sta	ALon cmq	Staffe Pas	Lun	Fi
19	15,30		7	1	1	-8,9	0,0	0,0	24	13	5	6,2	4,6	1	0,0	8,8	0,0	10,9	16,8	5,8	0,8	22	52	3,1	25	60	8
50	15,30		40	3	1	5,1	0,0	0,0	21	10	3	3,1	4,6	1	0,0	0,2	0,0	9,0	14,0	4,8	0,8	0	1	3,1	30	506	8
2.5	1,00		60	5	1	-8,1	0,0	0,0	24	12	4	6,2	4,6	1	0,0	-8,5	0,0	10,9	16,8	5,8	0,8	22	51	3,1	25	60	8
20	15,30		7	1	1	-9,1	0,0	0,0	24	14	5	6,2	4,6	1	0,0	8,9	0,0	10,9	16,8	5,8	0,8	22	53	3,1	25	60	8
51	15,30		40	3	1	5,1	0,0	0,0	21	10	3	3,1	4,6	1	0,0	0,3	0,0	9,0	14,0	4,8	0,8	1	2	3,1	30	506	8
2.5	1,00		60	5	1	-7,8	0,0	0,0	24	12	4	6,2	4,6	1	0,0	-8,5	0,0	10,9	16,8	5,8	0,8	21	50	3,1	25	60	8
21	15,30		7	1	1	-9,1	0,0	0,0	24	14	5	6,2	4,6	1	0,0	8,9	0,0	10,9	16,8	5,8	0,8	22	53	3,1	25	60	8
52	15,30		40	3	1	5,1	0,0	0,0	21	10	3	3,1	4,6	1	0,0	0,3	0,0	9,0	14,0	4,8	0,8	1	2	3,1	30	506	8
2.5	1,00		60	5	1	-7,7	0,0	0,0	24	12	4	6,2	4,6	1	0,0	-8,4	0,0	10,9	16,8	5,8	0,8	21	50	3,1	25	60	8
22	15,30		7	1	1	-9,0	0,0	0,0	24	13	5	6,2	4,6	1	0,0	8,8	0,0	10,9	16,8	5,8	0,8	22	52	3,1	25	60	8
53	15,30		40	3	1	5,1	0,0	0,0	21	10	3	3,1	4,6	1	0,0	0,2	0,0	9,0	14,0	4,8	0,8	1	2	3,1	30	506	8
2.5	1,00		60	5	1	-8,0	0,0	0,0	24	12	4	6,2	4,6	1	0,0	-8,5	0,0	10,9	16,8	5,8	0,8	21	51	3,1	25	60	8
23	15,30		7	1	1	-6,1	0,0	0,0	21	12	3	4,6	4,6	1	0,0	5,9	0,0	10,9	16,8	5,8	0,8	15	35	3,1	25	60	8
54	15,30		40	3	1	3,3	0,0	0,0	21	6	2	3,1	4,6	1	0,0	0,2	0,0	9,0	14,0	4,8	0,8	0	1	3,1	30	506	8
2.5	1,00		60	5	1	-5,3	0,0	0,0	21	11	3	4,6	4,6	1	0,0	-5,6	0,0	10,9	16,8	5,8	0,8	14	33	3,1	25	60	8
24	15,30		7	1	1	-1,5	0,0	0,0	21	3	1	4,6	3,1	1	0,0	2,3	0,0	10,9	16,8	5,8	0,8	6	13	3,1	25	45	8
25	15,30		40	3	1	-1,5	0,0	0,0	21	3	1	4,6	3,1	0	0,0	0,0	0,0	0,0	0,0	0,0	0,8	0	0	3,1	25	0	8
2.5	1,00		60	5	1	0,2	0,0	0,0	20	0	0	4,6	4,6	1	0,0	1,4	0,0	10,9	16,8	5,8	0,8	4	9	3,1	25	45	8
25	15,30		7	1	1	-3,6	0,0	0,0	21	7	2	4,6	4,6	1	0,0	4,3	0,0	10,9	16,8	5,8	0,8	11	26	3,1	25	60	8
55	15,30		40	3	1	1,8	0,0	0,0	21	4	1	3,1	4,6	1	0,0	0,2	0,0	9,0	14,0	4,8	0,8	0	1	3,1	30	357	8
2.5	1,00		60	5	1	-2,7	0,0	0,0	21	5	1	4,6	4,6	1	0,0	-4,0	0,0	10,9	16,8	5,8	0,8	10	24	3,1	25	60	8
26	15,30		7	1	1	-4,9	0,0	0,0	21	10	3	4,6	4,6	1	0,0	6,3	0,0	10,9	16,8	5,8	0,8	16	38	3,1	25	60	8
56	15,30		40	3	1	2,7	0,0	0,0	21	5	2	3,1	4,6	1	0,0	0,1	0,0	9,0	14,0	4,8	0,8	0	1	3,1	30	347	8
2.5	1,00		60	5	1	-4,0	0,0	0,0	21	8	2	4,6	4,6	1	0,0	-6,0	0,0	10,9	16,8	5,8	0,8	15	35	3,1	25	60	8
27	15,30		7	1	1	-4,9	0,0	0,0	21	10	3	4,6	4,6	1	0,0	6,5	0,0	10,9	16,8	5,8	0,8	16	39	3,1	25	60	8
57	15,30		40	3	1	2,8	0,0	0,0	21	6	2	3,1	4,6	1	0,0	0,1	0,0	9,0	14,0	4,8	0,8	0	0	3,1	30	347	8
2.5	1,00		60	5	1	-4,3	0,0	0,0	21	9	2	4,6	4,6	1	0,0	-6,3	0,0	10,9	16,8	5,8	0,8	16	37	3,1	25	60	8
28	15,30		7	1	1	-2,9	0,0	0,0	21	6	2	4,6	4,6	1	0,0	4,4	0,0	10,9	16,8	5,8	0,8	11	26	3,1	25	60	8
58	15,30		40	3	1	1,9	0,0	0,0	21	4	1	3,1	4,6	1	0,0	-0,2	0,0	9,0	14,0	4,8	0,8	0	1	3,1	30	337	8
2.5	1,00		60	5	1	-3,6	0,0	0,0	21	7	2	4,6	4,6	1	0,0	-4,7	0,0	10,9	16,8	5,8	0,8	12	28	3,1	25	60	8
30	15,30		7	1	1	0,6	0,0	0,0	20	1	0	4,6	4,6	1	0,0	-0,1	0,0	10,9	16,8	5,8	0,8	0	0	3,1	25	60	8
36	15,30		40	3	1	-1,4	0,0	0,0	20	3	1	4,6	4,6	1	0,0	-1,1	0,0	9,0	14,0	4,8	0,8	3	8	3,1	30	113	8
2.5	1,00		60	5	1	-2,1	0,0	0,0	20	4	1	4,6	4,6	1	0,0	-2,2	0,0	10,9	16,8	5,8	0,8	6	13	3,1	25	60	8
31	15,30		7	1	1	-0,9	0,0	0,0	20	2	1	4,6	4,6	1	0,0	1,2	0,0	10,9	16,8	5,8	0,8	3	7	3,1	25	60	8
37	15,30		40	3	1	-0,5	0,0	0,0	20	1	0	4,6	4,6	1	0,0	0,3	0,0	9,0	14,0	4,8	0,8	1	2	3,1	30	133	8
2.5	1,00		60	5	1	-0,3	0,0	0,0	20	1	0	4,6	4,6	1	0,0	-0,7	0,0	10,9	16,8	5,8	0,8	2	4	3,1	25	60	8
32	15,30		7	1	1	-0,9	0,0	0,0	21	2	0	4,6	3,1	1	0,0	1,0	0,0	10,9	16,8	5,8	0,8	3	6	3,1	25	60	8
38	15,30		40	3	1	-0,6	0,0	0,0	21	1	0	4,6	3,1	1	0,0	0,0	0,0	9,0	14,0	4,8	0,8	0	0	3,1	30	133	8
2.5	1,00		60	5	1	-0,8	0,0	0,0	21	2	0	4,6	3,1	1	0,0	-1,0	0,0	10,9	16,8	5,8	0,8	2	6	3,1	25	60	8
35	15,30		7	1	1	-2,4	0,0	0,0	20	5	1	4,6	4,6	1	0,0	3,0	0,0	10,9	16,8	5,8	0,8	8	18	3,1	25	60	8
41	15,30		40	3	1	-1,6	0,0	0,0	20	3	1	4,6	4,6	1	0,0	1,3	0,0	9,0	14,0	4,8	0,8	3	10	3,1	30	113	8
2.5	1,00		60	5	1	0,6	0,0	0,0	20	1	0	4,6	4,6	1	0,0	-0,4	0,0	10,9	16,8	5,8	0,8	1	2	3,1	25	60	8
36	15,30		7	1	1	-1,3	0,0	0,0	20	3	1	4,6	4,6	1	0,0	1,7	0,0	10,9	16,8	5,8	0,8	4	10	3,1	25	60	8
59	15,30		40	3	1	0,3	0,0	0,0	20	0	0	4,6	4,6	1	0,0	0,4	0,0	9,0	14,0	4,8	0,8	1	3	3,1	30	163	8
2.5	1,00		60	5	1	-0,2	0,0	0,0	20	0	0	4,6	4,6	1	0,0	-0,9	0,0	10,9	16,8	5,8	0,8	2	5	3,1	25	60	8
37	15,30		7	1	1	-1,6	0,0	0,0	20	3	1	4,6	4,6	1	0,0	1,9	0,0	10,9	16,8	5,8	0,8	5	11	3,1	25	60	8
60	15,30		40	3	1	0,6	0,0	0,0	21	1	0	3,1	4,6	1	0,0	0,7	0,0	9,0	14,0	4,8	0,8	2	5	3,1	30	183	8
2.5	1,00		60	5	1	0,6	0,0	0,0	21	1	0	3,1	4,6	1	0,0	-0,5	0,0	10,9	16,8	5,8	0,8	1	3	3,1	25	60	8
38	15,30		7	1	1	-3,3	0,0	0,0	21	7	2	4,6	4,6	1	0,0	5,7	0,0	10,9	16,8	5,8	0,8	14	34	3,1	25	60	8
61	15,30		40	3	1	1,5	0,0	0,0	20	3	1	4,6	4,6	1	0,0	0,7	0,0	9,0	14,0	4,8	0,8	2	5	3,1	30	183	8
2.5	1,00		60	5	1	-1,3	0,0	0,0	20	3	1	4,6	4,6	1	0,0	-4,3	0,0	10,9	16,8	5,8	0,8	11	26	3,1	25	60	8
41	15,30		7	1	1	-3,6	0,0	0,0	21	7	2	4,6	4,6	1	0,0	6,8	0,0	10,9	16,8	5,8	0,8	17	40	3,1	25	60	8
64	15,30		40	3	1	1,9	0,0	0,0	20	4	1	4,6	4,6	1	0,0	0,7	0,0	9,0	14,0	4,8	0,8	2	5	3,1	30	163	8
2.5	1,00		60	5	1	-1,3	0,0	0,0	20	3	1	4,6	4,6	1	0,0	-5,2	0,0	10,9	16,8	5,8	0,8	13	31	3,1	25	60	8
42	15,30		7	1	1	-2,6	0,0	0,0	21	5	1	4,6	4,6	1	0,0	4,2	0,0	10,9	16,8	5,8	0,8	11	25	3,1	25	60	8
65	15,30		40	3	1	0,7	0,0	0,0	20	1	0	4,6	4,6	1	0,0	0,1	0,0	9,0	14,0	4,8	0,8	0	1	3,1	30	183	8
2.5	1,00		60	5	1	-2,2	0,0	0,0	20	4	1	4,6	4,6	1	0,0	-4,0	0,0	10,9	16,8	5,8	0,8	10	24	3,1	25	60	8
43	15,30		7	1	1	-2,5	0,0	0,0	21	5	1	4,6	4,6	1	0,0	4,0	0,0	10,9	16,8	5,8	0,8	10	24	3,1	25	60	8
66	15,30		40	3	1	0,4	0,0	0,0	20	1	0	4,6	4,6	1	0,0	-0,2	0,0	9,0	14,0	4,8	0,8	0	1	3,1	30	183	8
2.5	1,00		60	5	1	-3,1	0,0	0,0	21	6	2	4,6	4,6	1	0,0	-4,4	0,0	10,9	16,8	5,8	0,8	11	26	3,1	25	60	8
44	15,30		7	1	1	-2,3	0,0	0,0	20	4	1	4,6	4,6	1	0,0	3,8	0,0	10,9	16,8	5,8	0,8	10	23	3,1	25	60	8
67	15,30		40	3	1	0,4	0,0	0,0	20	1	0	4,6	4,6	1	0,0	-0,3	0,0	9,0	14,0	4,8	0,8	1	2	3,1	30	183	8
2.5	1,00		60	5	1	-3,3	0,0	0,0	21	7	2	4,6	4,6	1	0,0	-4,5	0,0	10,9	16,8	5,8	0,8	11	27	3,1	25	60	8
45	15,30		7	1	1	-2,3	0,0	0,0	20	4	1	4,6	4,6	1	0,0	3,8	0,0	10,9	16,8	5,8	0,8	10	23	3,1	25	60	8
68	15,30		40	3	1	0,4	0,0	0,0	20	1	0	4,6	4,6	1	0,0	-0,4	0,0	9,0	14,0	4,8	0,8	1	3	3,1	30	183	8
2.5	1,00		60	5	1	-3,3	0,0	0,0	21	7	2	4,6	4,6	1	0,0	-4,5	0,0	10,9	16,8	5,8	0,8	11	27	3,1	25	60	8

STAMPA PROGETTO S.L.U. - AZIONI S.L.V. - ELEVAZIONE

Filo Iniz Fin. Ctgθ	Quota Iniz. Final AmpC	Trat	Sez Bas Alt	Conc	VERIFICA A PRESSO-FLESSIONE Comb	M Exd (t*m)	M Eyd (t*m)	N Ed (t)	x/ /d	εf% 100	εc% 100	Area cmq sup	inf	VERIFICA A TAGLIO E TORSIONE Comb	V Exd (t)	V Eyd (t)	T Sdu (t*m)	V Rxd (t)	V Ryd (t)	TRd (t*m)	TRld (t*m)	Coe Cls	Coe Sta	ALon cmq	Staffe Pas	Lun	Fi
46	15,30	7	1	1	-2,3	0,0	0,0	20	4	1	4,6	4,6	1	0,0	3,8	0,0	10,9	16,8	5,8	0,8	10	23	3,1	25	60	8
69	15,30	40	3	1	0,4	0,0	0,0	20	1	0	4,6	4,6	1	0,0	-0,3	0,0	9,0	14,0	4,8	0,8	1	2	3,1	30	183	8
2.5	1,00	60	5	1	-3,3	0,0	0,0	21	7	2	4,6	4,6	1	0,0	-4,5	0,0	10,9	16,8	5,8	0,8	11	27	3,1	25	60	8
47	15,30	7	1	1	-2,2	0,0	0,0	20	4	1	4,6	4,6	1	0,0	3,8	0,0	10,9	16,8	5,8	0,8	10	22	3,1	25	60	8
70	15,30	40	3	1	0,4	0,0	0,0	20	1	0	4,6	4,6	1	0,0	-0,3	0,0	9,0	14,0	4,8	0,8	1	2	3,1	30	183	8
2.5	1,00	60	5	1	-3,3	0,0	0,0	21	6	2	4,6	4,6	1	0,0	-4,4	0,0	10,9	16,8	5,8	0,8	11	26	3,1	25	60	8
48	15,30	7	1	1	-2,2	0,0	0,0	20	4	1	4,6	4,6	1	0,0	3,8	0,0	10,9	16,8	5,8	0,8	10	22	3,1	25	60	8
71	15,30	40	3	1	0,4	0,0	0,0	20	1	0	4,6	4,6	1	0,0	-0,3	0,0	9,0	14,0	4,8	0,8	1	2	3,1	30	183	8
2.5	1,00	60	5	1	-3,3	0,0	0,0	21	6	2	4,6	4,6	1	0,0	-4,4	0,0	10,9	16,8	5,8	0,8	11	26	3,1	25	60	8
49	15,30	7	1	1	-2,3	0,0	0,0	20	5	1	4,6	4,6	1	0,0	3,9	0,0	10,9	16,8	5,8	0,8	10	23	3,1	25	60	8
72	15,30	40	3	1	0,4	0,0	0,0	20	1	0	4,6	4,6	1	0,0	-0,3	0,0	9,0	14,0	4,8	0,8	1	2	3,1	30	183	8
2.5	1,00	60	5	1	-3,3	0,0	0,0	21	6	2	4,6	4,6	1	0,0	-4,5	0,0	10,9	16,8	5,8	0,8	11	27	3,1	25	60	8
50	15,30	7	1	1	-2,4	0,0	0,0	20	5	1	4,6	4,6	1	0,0	3,9	0,0	10,9	16,8	5,8	0,8	10	23	3,1	25	60	8
73	15,30	40	3	1	0,4	0,0	0,0	20	1	0	4,6	4,6	1	0,0	-0,3	0,0	9,0	14,0	4,8	0,8	1	2	3,1	30	183	8
2.5	1,00	60	5	1	-3,2	0,0	0,0	21	6	2	4,6	4,6	1	0,0	-4,5	0,0	10,9	16,8	5,8	0,8	11	26	3,1	25	60	8
51	15,30	7	1	1	-1,4	0,0	0,0	20	3	1	4,6	4,6	1	0,0	3,4	0,0	10,9	16,8	5,8	0,8	9	20	3,1	25	60	8
74	15,30	40	3	1	0,6	0,0	0,0	20	1	0	4,6	4,6	1	0,0	-0,8	0,0	9,0	14,0	4,8	0,8	2	6	3,1	30	183	8
2.5	1,00	60	5	1	-3,9	0,0	0,0	21	8	2	4,6	4,6	1	0,0	-5,0	0,0	10,9	16,8	5,8	0,8	13	30	3,1	25	60	8
52	15,30	7	1	1	-1,5	0,0	0,0	20	3	1	4,6	4,6	1	0,0	3,4	0,0	10,9	16,8	5,8	0,8	9	20	3,1	25	60	8
75	15,30	40	3	1	0,6	0,0	0,0	20	1	0	4,6	4,6	1	0,0	-0,8	0,0	9,0	14,0	4,8	0,8	2	6	3,1	30	183	8
2.5	1,00	60	5	1	-3,8	0,0	0,0	21	8	2	4,6	4,6	1	0,0	-5,0	0,0	10,9	16,8	5,8	0,8	13	29	3,1	25	60	8
53	15,30	7	1	1	-2,7	0,0	0,0	21	5	1	4,6	4,6	1	0,0	4,1	0,0	10,9	16,8	5,8	0,8	10	25	3,1	25	60	8
76	15,30	40	3	1	0,4	0,0	0,0	20	1	0	4,6	4,6	1	0,0	-0,1	0,0	9,0	14,0	4,8	0,8	0	0	3,1	30	183	8
2.5	1,00	60	5	1	-2,9	0,0	0,0	21	6	2	4,6	4,6	1	0,0	-4,3	0,0	10,9	16,8	5,8	0,8	11	25	3,1	25	60	8
54	15,30	7	1	1	-2,9	0,0	0,0	21	6	2	4,6	4,6	1	0,0	4,4	0,0	10,9	16,8	5,8	0,8	11	26	3,1	25	60	8
77	15,30	40	3	1	0,7	0,0	0,0	20	1	0	4,6	4,6	1	0,0	0,2	0,0	9,0	14,0	4,8	0,8	1	2	3,1	30	183	8
2.5	1,00	60	5	1	-2,1	0,0	0,0	20	4	1	4,6	4,6	1	0,0	-3,9	0,0	10,9	16,8	5,8	0,8	10	23	3,1	25	60	8
55	15,30	7	1	1	-2,6	0,0	0,0	21	5	1	4,6	4,6	1	0,0	4,3	0,0	10,9	16,8	5,8	0,8	11	26	3,1	25	60	8
78	15,30	40	3	1	0,9	0,0	0,0	20	2	0	4,6	4,6	1	0,0	0,3	0,0	9,0	14,0	4,8	0,8	1	2	3,1	30	183	8
2.5	1,00	60	5	1	-1,8	0,0	0,0	20	4	1	4,6	4,6	1	0,0	-3,8	0,0	10,9	16,8	5,8	0,8	10	23	3,1	25	60	8
56	15,30	7	1	1	-2,5	0,0	0,0	21	5	1	4,6	4,6	1	0,0	4,1	0,0	10,9	16,8	5,8	0,8	10	24	3,1	25	60	8
79	15,30	40	3	1	0,7	0,0	0,0	20	1	0	4,6	4,6	1	0,0	0,1	0,0	9,0	14,0	4,8	0,8	0	1	3,1	30	183	8
2.5	1,00	60	5	1	-2,1	0,0	0,0	20	4	1	4,6	4,6	1	0,0	-3,8	0,0	10,9	16,8	5,8	0,8	10	23	3,1	25	60	8
57	15,30	7	1	1	-2,5	0,0	0,0	20	5	1	4,6	4,6	1	0,0	4,2	0,0	10,9	16,8	5,8	0,8	11	25	3,1	25	60	8
80	15,30	40	3	1	0,7	0,0	0,0	20	1	0	4,6	4,6	1	0,0	0,0	0,0	9,0	14,0	4,8	0,8	0	0	3,1	30	183	8
2.5	1,00	60	5	1	-2,4	0,0	0,0	20	5	1	4,6	4,6	1	0,0	-4,1	0,0	10,9	16,8	5,8	0,8	10	25	3,1	25	60	8
58	15,30	7	1	1	-1,6	0,0	0,0	20	3	1	4,6	4,6	1	0,0	2,8	0,0	10,9	16,8	5,8	0,8	7	17	3,1	25	60	8
81	15,30	40	3	1	0,5	0,0	0,0	20	1	0	4,6	4,6	1	0,0	0,0	0,0	9,0	14,0	4,8	0,8	0	0	3,1	30	163	8
2.5	1,00	60	5	1	-1,5	0,0	0,0	20	3	1	4,6	4,6	1	0,0	-2,8	0,0	10,9	16,8	5,8	0,8	7	17	3,1	25	60	8
59	15,30	7	1	1	-1,4	0,0	0,0	20	3	1	4,6	4,6	1	0,0	2,0	0,0	10,9	16,8	5,8	0,8	5	12	3,1	25	60	8
82	15,30	40	3	1	0,7	0,0	0,0	21	1	0	3,1	4,6	1	0,0	0,1	0,0	9,0	14,0	4,8	0,8	0	1	3,1	30	294	8
2.5	1,00	60	5	1	-1,1	0,0	0,0	20	2	1	4,6	4,6	1	0,0	-1,8	0,0	10,9	16,8	5,8	0,8	5	11	3,1	25	60	8
60	15,30	7	1	1	-1,1	0,0	0,0	20	2	1	4,6	4,6	1	0,0	1,7	0,0	10,9	16,8	5,8	0,8	4	10	3,1	25	60	8
83	15,30	40	3	1	0,8	0,0	0,0	21	2	0	3,1	4,6	1	0,0	0,1	0,0	9,0	14,0	4,8	0,8	0	1	3,1	30	314	8
2.5	1,00	60	5	1	-0,9	0,0	0,0	20	2	0	4,6	4,6	1	0,0	-1,6	0,0	10,9	16,8	5,8	0,8	4	10	3,1	25	60	8
61	15,30	7	1	1	-3,3	0,0	0,0	21	7	2	4,6	4,6	1	0,0	5,0	0,0	10,9	16,8	5,8	0,8	13	30	3,1	25	60	8
84	15,30	40	3	1	2,2	0,0	0,0	21	4	1	3,1	4,6	1	0,0	0,2	0,0	9,0	14,0	4,8	0,8	0	1	3,1	30	314	8
2.5	1,00	60	5	1	-2,8	0,0	0,0	21	6	2	4,6	4,6	1	0,0	-4,8	0,0	10,9	16,8	5,8	0,8	12	28	3,1	25	60	8
63	15,30	7	1	1	-2,4	0,0	0,0	20	5	1	4,6	4,6	1	0,0	4,5	0,0	10,9	16,8	5,8	0,8	11	27	3,1	25	60	8
85	15,30	40	3	1	2,2	0,0	0,0	21	4	1	3,1	4,6	1	0,0	-0,2	0,0	9,0	14,0	4,8	0,8	0	1	3,1	30	304	8
2.5	1,00	60	5	1	-3,4	0,0	0,0	21	7	2	4,6	4,6	1	0,0	-5,0	0,0	10,9	16,8	5,8	0,8	13	30	3,1	25	60	8
64	15,30	7	1	1	-1,2	0,0	0,0	20	2	1	4,6	4,6	1	0,0	3,0	0,0	10,9	16,8	5,8	0,8	7	18	3,1	25	60	8
86	15,30	40	3	1	1,3	0,0	0,0	21	3	1	3,1	4,6	1	0,0	-0,5	0,0	9,0	14,0	4,8	0,8	1	4	3,1	30	284	8
2.5	1,00	60	5	1	-3,2	0,0	0,0	21	6	2	4,6	4,6	1	0,0	-4,0	0,0	10,9	16,8	5,8	0,8	10	24	3,1	25	60	8
65	15,30	7	1	1	-3,0	0,0	0,0	21	6	2	4,6	4,6	1	0,0	5,3	0,0	10,9	16,8	5,8	0,8	13	31	3,1	25	60	8
87	15,30	40	3	1	2,2	0,0	0,0	21	4	1	3,1	4,6	1	0,0	-0,3	0,0	9,0	14,0	4,8	0,8	1	2	3,1	30	294	8
2.5	1,00	60	5	1	-4,3	0,0	0,0	21	8	2	4,6	4,6	1	0,0	-5,9	0,0	10,9	16,8	5,8	0,8	15	35	3,1	25	60	8
66	15,30	7	1	1	-3,3	0,0	0,0	21	6	2	4,6	4,6	1	0,0	5,5	0,0	10,9	16,8	5,8	0,8	14	33	3,1	25	60	8
88	15,30	40	3	1	2,2	0,0	0,0	21	4	1	3,1	4,6	1	0,0	-0,2	0,0	9,0	14,0	4,8	0,8	0	1	3,1	30	294	8
2.5	1,00	60	5	1	-4,3	0,0	0,0	21	8	2	4,6	4,6	1	0,0	-6,0	0,0	10,9	16,8	5,8	0,8	15	35	3,1	25	60	8
67	15,30	7	1	1	-3,3	0,0	0,0	21	6	2	4,6	4,6	1	0,0	5,5	0,0	10,9	16,8	5,8	0,8	14	33	3,1	25	60	8
89	15,30	40	3	1	2,1	0,0	0,0	21	4	1	3,1	4,6	1	0,0	-0,2	0,0	9,0	14,0	4,8	0,8	0	1	3,1	30	294	8
2.5	1,00	60	5	1	-4,3	0,0	0,0	21	8	2	4,6	4,6	1	0,0	-6,0	0,0	10,9	16,8	5,8	0,8	15	36	3,1	25	60	8
68	15,30	7	1	1	-3,3	0,0	0,0	21	6	2	4,6	4,6	1	0,0	5,5	0,0	10,9	16,8	5,8	0,8	14	33	3,1	25	60	8
90	15,30	40	3	1	2,1	0,0	0,0	21	4	1	3,1	4,6	1	0,0	-0,2	0,0	9,0	14,0	4,8	0,8	0	1	3,1	30	294	8

STAMPA PROGETTO S.L.U. - AZIONI S.L.V. - ELEVAZIONE

Filo Iniz Fin. Ctgθ	Quota Iniz. Final AmpC	Trat	Sez Bas Alt	Conc	VERIFICA A PRESSO-FLESSIONE Comb	M Exd (t*m)	M Eyd (t*m)	N Ed (t)	x/ /d	εf% 100	εc% 100	Area cmq sup	inf	VERIFICA A TAGLIO E TORSIONE Comb	V Exd (t)	V Eyd (t)	T Sdu (t*m)	V Rxd (t)	V Ryd (t)	TRd (t*m)	TRld (t*m)	Coe Cls	Coe Sta	ALon cmq	Staffe Pas	Lun	Fi
2.5	1,00		60	5	1	-4,3	0,0	0,0	21	9	2	4,6	4,6	1	0,0	-6,0	0,0	10,9	16,8	5,8	0,8	15	36	3,1	25	60	8
69	15,30		7	1	1	-3,3	0,0	0,0	21	6	2	4,6	4,6	1	0,0	5,5	0,0	10,9	16,8	5,8	0,8	14	33	3,1	25	60	8
91	15,30		40	3	1	2,1	0,0	0,0	21	4	1	3,1	4,6	1	0,0	-0,2	0,0	9,0	14,0	4,8	0,8	0	1	3,1	30	294	8
2.5	1,00		60	5	1	-4,3	0,0	0,0	21	8	2	4,6	4,6	1	0,0	-6,0	0,0	10,9	16,8	5,8	0,8	15	36	3,1	25	60	8
70	15,30		7	1	1	-3,2	0,0	0,0	21	6	2	4,6	4,6	1	0,0	5,4	0,0	10,9	16,8	5,8	0,8	14	32	3,1	25	60	8
92	15,30		40	3	1	2,1	0,0	0,0	21	4	1	3,1	4,6	1	0,0	-0,2	0,0	9,0	14,0	4,8	0,8	0	1	3,1	30	294	8
2.5	1,00		60	5	1	-4,2	0,0	0,0	21	8	2	4,6	4,6	1	0,0	-5,8	0,0	10,9	16,8	5,8	0,8	15	35	3,1	25	60	8
71	15,30		7	1	1	-3,2	0,0	0,0	21	6	2	4,6	4,6	1	0,0	5,4	0,0	10,9	16,8	5,8	0,8	14	32	3,1	25	60	8
93	15,30		40	3	1	2,1	0,0	0,0	21	4	1	3,1	4,6	1	0,0	-0,2	0,0	9,0	14,0	4,8	0,8	0	1	3,1	30	294	8
2.5	1,00		60	5	1	-4,2	0,0	0,0	21	8	2	4,6	4,6	1	0,0	-5,8	0,0	10,9	16,8	5,8	0,8	15	35	3,1	25	60	8
72	15,30		7	1	1	-3,3	0,0	0,0	21	7	2	4,6	4,6	1	0,0	5,5	0,0	10,9	16,8	5,8	0,8	14	33	3,1	25	60	8
94	15,30		40	3	1	2,1	0,0	0,0	21	4	1	3,1	4,6	1	0,0	-0,2	0,0	9,0	14,0	4,8	0,8	0	1	3,1	30	294	8
2.5	1,00		60	5	1	-4,3	0,0	0,0	21	8	2	4,6	4,6	1	0,0	-5,9	0,0	10,9	16,8	5,8	0,8	15	35	3,1	25	60	8
73	15,30		7	1	1	-3,5	0,0	0,0	21	7	2	4,6	4,6	1	0,0	5,6	0,0	10,9	16,8	5,8	0,8	14	33	3,1	25	60	8
95	15,30		40	3	1	2,2	0,0	0,0	21	4	1	3,1	4,6	1	0,0	-0,1	0,0	9,0	14,0	4,8	0,8	0	0	3,1	30	294	8
2.5	1,00		60	5	1	-4,0	0,0	0,0	21	8	2	4,6	4,6	1	0,0	-5,9	0,0	10,9	16,8	5,8	0,8	15	35	3,1	25	60	8
76	15,30		7	1	1	-3,5	0,0	0,0	21	7	2	4,6	4,6	1	0,0	5,6	0,0	10,9	16,8	5,8	0,8	14	33	3,1	25	60	8
98	15,30		40	3	1	2,2	0,0	0,0	21	4	1	3,1	4,6	1	0,0	0,0	0,0	9,0	14,0	4,8	0,8	0	0	3,1	30	294	8
2.5	1,00		60	5	1	-3,9	0,0	0,0	21	8	2	4,6	4,6	1	0,0	-5,8	0,0	10,9	16,8	5,8	0,8	15	35	3,1	25	60	8
77	15,30		7	1	1	-3,3	0,0	0,0	21	7	2	4,6	4,6	1	0,0	5,5	0,0	10,9	16,8	5,8	0,8	14	33	3,1	25	60	8
99	15,30		40	3	1	2,2	0,0	0,0	21	4	1	3,1	4,6	1	0,0	-0,1	0,0	9,0	14,0	4,8	0,8	0	1	3,1	30	294	8
2.5	1,00		60	5	1	-4,0	0,0	0,0	21	8	2	4,6	4,6	1	0,0	-5,9	0,0	10,9	16,8	5,8	0,8	15	35	3,1	25	60	8
78	15,30		7	1	1	-3,2	0,0	0,0	21	6	2	4,6	4,6	1	0,0	5,4	0,0	10,9	16,8	5,8	0,8	14	32	3,1	25	60	8
100	15,30		40	3	1	2,2	0,0	0,0	21	4	1	3,1	4,6	1	0,0	-0,1	0,0	9,0	14,0	4,8	0,8	0	1	3,1	30	294	8
2.5	1,00		60	5	1	-3,9	0,0	0,0	21	8	2	4,6	4,6	1	0,0	-5,7	0,0	10,9	16,8	5,8	0,8	14	34	3,1	25	60	8
79	15,30		7	1	1	-3,2	0,0	0,0	21	6	2	4,6	4,6	1	0,0	5,3	0,0	10,9	16,8	5,8	0,8	13	31	3,1	25	60	8
101	15,30		40	3	1	2,1	0,0	0,0	21	4	1	3,1	4,6	1	0,0	-0,1	0,0	9,0	14,0	4,8	0,8	0	1	3,1	30	294	8
2.5	1,00		60	5	1	-3,8	0,0	0,0	21	7	2	4,6	4,6	1	0,0	-5,6	0,0	10,9	16,8	5,8	0,8	14	33	3,1	25	60	8
80	15,30		7	1	1	-3,5	0,0	0,0	21	7	2	4,6	4,6	1	0,0	5,6	0,0	10,9	16,8	5,8	0,8	14	33	3,1	25	60	8
102	15,30		40	3	1	2,2	0,0	0,0	21	4	1	3,1	4,6	1	0,0	0,0	0,0	9,0	14,0	4,8	0,8	0	0	3,1	30	294	8
2.5	1,00		60	5	1	-3,8	0,0	0,0	21	8	2	4,6	4,6	1	0,0	-5,8	0,0	10,9	16,8	5,8	0,8	15	34	3,1	25	60	8
81	15,30		7	1	1	-2,9	0,0	0,0	21	6	2	4,6	4,6	1	0,0	4,2	0,0	10,9	16,8	5,8	0,8	11	25	3,1	25	60	8
103	15,30		40	3	1	1,5	0,0	0,0	21	3	1	3,1	4,6	1	0,0	0,2	0,0	9,0	14,0	4,8	0,8	0	1	3,1	30	284	8
2.5	1,00		60	5	1	-2,2	0,0	0,0	20	4	1	4,6	4,6	1	0,0	-3,9	0,0	10,9	16,8	5,8	0,8	10	23	3,1	25	60	8
82	15,30		7	1	1	-1,2	0,0	0,0	20	2	1	4,6	4,6	1	0,0	1,8	0,0	10,9	16,8	5,8	0,8	5	11	3,1	25	60	8
104	15,30		40	3	1	0,6	0,0	0,0	21	1	0	3,1	4,6	1	0,0	0,0	0,0	9,0	14,0	4,8	0,8	0	0	3,1	30	275	8
2.5	1,00		60	5	1	-1,2	0,0	0,0	20	2	1	4,6	4,6	1	0,0	-1,8	0,0	10,9	16,8	5,8	0,8	5	11	3,1	25	60	8
83	15,30		7	1	1	-0,9	0,0	0,0	20	2	1	4,6	4,6	1	0,0	1,5	0,0	10,9	16,8	5,8	0,8	4	9	3,1	25	60	8
105	15,30		40	3	1	0,5	0,0	0,0	21	1	0	3,1	4,6	1	0,0	-0,1	0,0	9,0	14,0	4,8	0,8	0	1	3,1	30	295	8
2.5	1,00		60	5	1	-1,4	0,0	0,0	20	3	1	4,6	4,6	1	0,0	-1,7	0,0	10,9	16,8	5,8	0,8	4	10	3,1	25	60	8
84	15,30		7	1	1	-1,9	0,0	0,0	20	4	1	4,6	4,6	1	0,0	1,9	0,0	10,9	16,8	5,8	0,8	5	11	3,1	25	60	8
106	15,30		40	3	1	0,3	0,0	0,0	20	1	0	4,6	4,6	1	0,0	0,3	0,0	9,0	14,0	4,8	0,8	1	2	3,1	30	295	8
2.5	1,00		60	5	1	-0,9	0,0	0,0	20	2	0	4,6	4,6	1	0,0	-1,4	0,0	10,9	16,8	5,8	0,8	3	8	3,1	25	60	8
85	15,30		7	1	1	-1,2	0,0	0,0	20	2	1	4,6	4,6	1	0,0	1,8	0,0	10,9	16,8	5,8	0,8	4	11	3,1	25	60	8
107	15,30		40	3	1	0,5	0,0	0,0	21	1	0	3,1	4,6	1	0,0	0,0	0,0	9,0	14,0	4,8	0,8	0	0	3,1	30	275	8
2.5	1,00		60	5	1	-1,4	0,0	0,0	20	3	1	4,6	4,6	1	0,0	-1,8	0,0	10,9	16,8	5,8	0,8	5	11	3,1	25	60	8
104	15,30		7	1	1	-1,4	0,0	0,0	20	3	1	4,6	4,6	1	0,0	1,9	0,0	10,9	16,8	5,8	0,8	5	12	3,1	25	60	8
108	15,30		40	3	1	0,6	0,0	0,0	21	1	0	3,1	4,6	1	0,0	0,1	0,0	9,0	14,0	4,8	0,8	0	0	3,1	30	294	8
2.5	1,00		60	5	1	-1,3	0,0	0,0	20	3	1	4,6	4,6	1	0,0	-1,9	0,0	10,9	16,8	5,8	0,8	5	11	3,1	25	60	8
105	15,30		7	1	1	-1,7	0,0	0,0	20	3	1	4,6	4,6	1	0,0	2,0	0,0	10,9	16,8	5,8	0,8	5	12	3,1	25	60	8
109	15,30		40	3	1	0,8	0,0	0,0	21	2	0	3,1	4,6	1	0,0	0,3	0,0	9,0	14,0	4,8	0,8	1	2	3,1	30	314	8
2.5	1,00		60	5	1	-0,5	0,0	0,0	20	1	0	4,6	4,6	1	0,0	-1,4	0,0	10,9	16,8	5,8	0,8	4	8	3,1	25	60	8
106	15,30		7	1	1	-1,6	0,0	0,0	20	3	1	4,6	4,6	1	0,0	1,9	0,0	10,9	16,8	5,8	0,8	5	12	3,1	25	60	8
110	15,30		40	3	1	0,8	0,0	0,0	21	2	0	3,1	4,6	1	0,0	0,3	0,0	9,0	14,0	4,8	0,8	1	2	3,1	30	314	8
2.5	1,00		60	5	1	-0,5	0,0	0,0	20	1	0	4,6	4,6	1	0,0	-1,4	0,0	10,9	16,8	5,8	0,8	4	9	3,1	25	60	8
107	15,30		7	1	1	-1,7	0,0	0,0	20	3	1	4,6	4,6	1	0,0	2,0	0,0	10,9	16,8	5,8	0,8	5	12	3,1	25	60	8
111	15,30		40	3	1	0,6	0,0	0,0	21	1	0	3,1	4,6	1	0,0	0,2	0,0	9,0	14,0	4,8	0,8	0	1	3,1	30	294	8
2.5	1,00		60	5	1	-1,1	0,0	0,0	20	2	1	4,6	4,6	1	0,0	-1,8	0,0	10,9	16,8	5,8	0,8	4	10	3,1	25	60	8
108	15,30		7	1	1	-2,3	0,0	0,0	20	5	1	4,6	4,6	1	0,0	2,6	0,0	10,9	16,8	5,8	0,8	6	15	3,1	25	60	8
112	15,30		40	3	1	1,2	0,0	0,0	21	2	1	3,1	4,6	1	0,0	0,0	0,0	9,0	14,0	4,8	0,8	0	0	3,1	30	427	8
2.5	1,00		60	5	1	-2,1	0,0	0,0	20	4	1	4,6	4,6	1	0,0	-2,5	0,0	10,9	16,8	5,8	0,8	6	15	3,1	25	60	8
109	15,30		7	1	1	0,9	0,0	0,0	21	2	1	3,1	4,6	1	0,0	1,4	0,0	10,9	16,8	5,8	0,8	4	8	3,1	25	60	8
113	15,30		40	3	1	1,4	0,0	0,0	21	3	1	3,1	4,6	1	0,0	-0,8	0,0	9,0	14,0	4,8	0,8	2	5	3,1	30	437	8
2.5	1,00		60	5	1	-4,1	0,0	0,0	21	8	2	4,6	4,6	1	0,0	-2,9	0,0	10,9	16,8	5,8	0,8	7	18	3,1	25	60	8
110	15,30		7	1	1	0,8	0,0	0,0	20	2	0	4,6	4,6	1	0,0	1,5	0,0	10,9	16,8	5,8	0,8	4	9	3,1	25	60	8

STAMPA PROGETTO S.L.U. - AZIONI S.L.V. - ELEVAZIONE

Filo Iniz Fin. Ctgθ	Quota Iniz. Final AmpC	Trat	Sez Bas Alt	Conc	VERIFICA A PRESSO-FLESSIONE Comb	M Exd (t*m)	M Eyd (t*m)	N Ed (t)	x/ /d	εf% 100	εc% 100	Area cmq sup	Area cmq inf	VERIFICA A TAGLIO E TORSIONE Comb	V Exd (t)	V Eyd (t)	T Sdu (t*m)	V Rxd (t)	V Ryd (t)	TRd (t*m)	TRld (t*m)	Coe Cls	Coe Sta	ALon cmq	Staffe Pas	Staffe Lun	Staffe Fi
114	15,30		40	3	1	1,4	0,0	0,0	21	3	1	3,1	4,6	1	0,0	-0,7	0,0	9,0	14,0	4,8	0,8	2	5	3,1	30	437	8
2.5	1,00		60	5	1	-4,0	0,0	0,0	21	8	2	4,6	4,6	1	0,0	-2,9	0,0	10,9	16,8	5,8	0,8	7	17	3,1	25	60	8
111	15,30		7	1	1	-2,4	0,0	0,0	20	5	1	4,6	4,6	1	0,0	2,6	0,0	10,9	16,8	5,8	0,8	6	15	3,1	25	60	8
115	15,30		40	3	1	1,2	0,0	0,0	21	2	1	3,1	4,6	1	0,0	0,1	0,0	9,0	14,0	4,8	0,8	0	0	3,1	30	427	8
2.5	1,00		60	5	1	-2,0	0,0	0,0	20	4	1	4,6	4,6	1	0,0	-2,5	0,0	10,9	16,8	5,8	0,8	6	15	3,1	25	60	8
1	18,60		7	1	1	-1,3	0,0	0,0	20	2	1	4,6	4,6	1	0,0	1,8	0,0	10,9	16,8	5,8	0,8	5	11	3,1	25	60	8
2	18,60		40	3	1	0,9	0,0	0,0	21	2	1	3,1	4,6	1	0,0	-0,1	0,0	9,0	14,0	4,8	0,8	0	0	3,1	30	362	8
2.5	1,00		60	5	1	-1,5	0,0	0,0	20	3	1	4,6	4,6	1	0,0	-1,9	0,0	10,9	16,8	5,8	0,8	5	11	3,1	25	60	8
1	18,60		7	1	1	-3,5	0,0	0,0	21	7	2	4,6	4,6	1	0,0	5,4	0,0	10,9	16,8	5,8	0,8	14	32	3,1	25	60	8
4	18,60		40	3	1	3,1	0,0	0,0	21	6	2	3,1	4,6	1	0,0	-0,2	0,0	9,0	14,0	4,8	0,8	1	2	3,1	30	384	8
2.5	1,00		60	5	1	-4,6	0,0	0,0	21	9	3	4,6	4,6	1	0,0	-5,9	0,0	10,9	16,8	5,8	0,8	15	35	3,1	25	60	8
2	18,60		7	1	1	-2,1	0,0	0,0	20	4	1	4,6	4,6	1	0,0	2,3	0,0	10,9	16,8	5,8	0,8	6	14	3,1	25	60	8
3	18,60		40	3	1	1,3	0,0	0,0	21	3	1	3,1	4,6	1	0,0	0,1	0,0	9,0	14,0	4,8	0,8	0	1	3,1	30	428	8
2.5	1,00		60	5	1	-1,3	0,0	0,0	20	2	1	4,6	4,6	1	0,0	-2,0	0,0	10,9	16,8	5,8	0,8	5	12	3,1	25	60	8
4	18,60		7	1	1	-4,1	0,0	0,0	21	8	2	4,6	4,6	1	0,0	4,9	0,0	10,9	16,8	5,8	0,8	12	29	3,1	25	60	8
5	18,60		40	3	1	2,4	0,0	0,0	21	5	1	3,1	4,6	1	0,0	0,4	0,0	9,0	14,0	4,8	0,8	1	3	3,1	30	362	8
2.5	1,00		60	5	1	-1,9	0,0	0,0	20	4	1	4,6	4,6	1	0,0	-4,0	0,0	10,9	16,8	5,8	0,8	10	24	3,1	25	60	8
5	18,60		7	1	1	-2,6	0,0	0,0	21	5	1	4,6	4,6	1	0,0	4,6	0,0	10,9	16,8	5,8	0,8	12	27	3,1	25	60	8
6	18,60		40	3	1	3,1	0,0	0,0	21	6	2	3,1	4,6	1	0,0	-0,4	0,0	9,0	14,0	4,8	0,8	1	3	3,1	30	428	8
2.5	1,00		60	5	1	-5,0	0,0	0,0	21	10	3	4,6	4,6	1	0,0	-5,4	0,0	10,9	16,8	5,8	0,8	14	32	3,1	25	60	8
6	18,60		7	1	1	-0,9	0,0	0,0	21	2	0	4,6	3,1	1	0,0	1,8	0,0	10,9	16,8	5,8	0,8	5	11	3,1	25	60	8
7	18,60		40	3	1	-1,7	0,0	0,0	21	3	1	4,6	3,1	1	0,0	-0,9	0,0	9,0	14,0	4,8	0,8	2	6	3,1	30	163	8
2.5	1,00		60	5	1	-3,2	0,0	0,0	21	6	2	4,6	3,1	1	0,0	-3,5	0,0	10,9	16,8	5,8	0,8	9	21	3,1	25	60	8
7	18,60		7	1	1	-1,7	0,0	0,0	20	3	1	4,6	4,6	1	0,0	2,8	0,0	10,9	16,8	5,8	0,8	7	17	3,1	25	60	8
8	18,60		40	3	1	0,4	0,0	0,0	20	1	0	4,6	4,6	1	0,0	0,0	0,0	9,0	14,0	4,8	0,8	0	0	3,1	30	173	8
2.5	1,00		60	5	1	-1,6	0,0	0,0	20	3	1	4,6	4,6	1	0,0	-2,7	0,0	10,9	16,8	5,8	0,8	7	16	3,1	25	60	8
8	18,60		7	1	1	-0,9	0,0	0,0	20	2	0	4,6	4,6	1	0,0	2,4	0,0	10,9	16,8	5,8	0,8	6	15	3,1	25	60	8
9	18,60		40	3	1	0,7	0,0	0,0	20	1	0	4,6	4,6	1	0,0	-0,2	0,0	9,0	14,0	4,8	0,8	0	1	3,1	30	153	8
2.5	1,00		60	5	1	-1,2	0,0	0,0	20	2	1	4,6	4,6	1	0,0	-2,7	0,0	10,9	16,8	5,8	0,8	7	16	3,1	25	60	8
9	18,60		7	1	1	-0,3	0,0	0,0	21	1	0	4,6	3,1	1	0,0	0,3	0,0	10,9	16,8	5,8	0,8	1	2	3,1	25	60	8
10	18,60		40	3	1	-1,0	0,0	0,0	21	2	1	4,6	3,1	1	0,0	-0,5	0,0	9,0	14,0	4,8	0,8	1	3	3,1	30	71	8
2.5	1,00		60	5	1	-1,2	0,0	0,0	21	2	1	4,6	3,1	1	0,0	-1,2	0,0	10,9	16,8	5,8	0,8	3	7	3,1	25	60	8
10	18,60		7	1	1	-1,8	0,0	0,0	20	4	1	4,6	4,6	1	0,0	1,8	0,0	10,9	16,8	5,8	0,8	4	11	3,1	25	60	8
11	18,60		40	3	1	-0,8	0,0	0,0	20	2	0	4,6	4,6	1	0,0	0,6	0,0	9,0	14,0	4,8	0,8	1	4	3,1	30	193	8
2.5	1,00		60	5	1	-0,1	0,0	0,0	20	0	0	4,6	4,6	1	0,0	-0,7	0,0	10,9	16,8	5,8	0,8	2	4	3,1	25	60	8
11	18,60		7	1	1	-1,8	0,0	0,0	20	4	1	4,6	4,6	1	0,0	2,0	0,0	10,9	16,8	5,8	0,8	5	12	3,1	25	60	8
12	18,60		40	3	1	0,8	0,0	0,0	21	2	0	3,1	4,6	1	0,0	0,8	0,0	9,0	14,0	4,8	0,8	2	5	3,1	30	213	8
2.5	1,00		60	5	1	0,8	0,0	0,0	21	2	0	3,1	4,6	1	0,0	-0,6	0,0	10,9	16,8	5,8	0,8	1	3	3,1	25	60	8
12	18,60		7	1	1	-0,7	0,0	0,0	20	1	0	4,6	4,6	1	0,0	1,4	0,0	10,9	16,8	5,8	0,8	4	8	3,1	25	60	8
13	18,60		40	3	1	0,6	0,0	0,0	21	1	0	3,1	4,6	1	0,0	0,1	0,0	9,0	14,0	4,8	0,8	0	1	3,1	30	213	8
2.5	1,00		60	5	1	-0,3	0,0	0,0	20	1	0	4,6	4,6	1	0,0	-1,2	0,0	10,9	16,8	5,8	0,8	3	7	3,1	25	60	8
13	18,60		7	1	1	-0,7	0,0	0,0	20	1	0	4,6	4,6	1	0,0	1,3	0,0	10,9	16,8	5,8	0,8	3	8	3,1	25	60	8
14	18,60		40	3	1	0,4	0,0	0,0	21	1	0	3,1	4,6	1	0,0	0,1	0,0	9,0	14,0	4,8	0,8	0	0	3,1	30	213	8
2.5	1,00		60	5	1	-0,6	0,0	0,0	20	1	0	4,6	4,6	1	0,0	-1,3	0,0	10,9	16,8	5,8	0,8	3	8	3,1	25	60	8
14	18,60		7	1	1	-0,7	0,0	0,0	20	1	0	4,6	4,6	1	0,0	1,3	0,0	10,9	16,8	5,8	0,8	3	8	3,1	25	60	8
15	18,60		40	3	1	0,4	0,0	0,0	21	1	0	3,1	4,6	1	0,0	0,0	0,0	9,0	14,0	4,8	0,8	0	0	3,1	30	213	8
2.5	1,00		60	5	1	-0,7	0,0	0,0	20	1	0	4,6	4,6	1	0,0	-1,3	0,0	10,9	16,8	5,8	0,8	3	8	3,1	25	60	8
15	18,60		7	1	1	-0,7	0,0	0,0	20	1	0	4,6	4,6	1	0,0	1,3	0,0	10,9	16,8	5,8	0,8	3	8	3,1	25	60	8
16	18,60		40	3	1	0,4	0,0	0,0	21	1	0	3,1	4,6	1	0,0	0,0	0,0	9,0	14,0	4,8	0,8	0	0	3,1	30	213	8
2.5	1,00		60	5	1	-0,7	0,0	0,0	20	1	0	4,6	4,6	1	0,0	-1,3	0,0	10,9	16,8	5,8	0,8	3	8	3,1	25	60	8
16	18,60		7	1	1	-0,7	0,0	0,0	20	1	0	4,6	4,6	1	0,0	1,3	0,0	10,9	16,8	5,8	0,8	3	7	3,1	25	60	8
17	18,60		40	3	1	0,3	0,0	0,0	20	1	0	4,6	4,6	1	0,0	0,1	0,0	9,0	14,0	4,8	0,8	0	0	3,1	30	193	8
2.5	1,00		60	5	1	-0,6	0,0	0,0	20	1	0	4,6	4,6	1	0,0	-1,2	0,0	10,9	16,8	5,8	0,8	3	7	3,1	25	60	8
17	18,60		7	1	1	-0,8	0,0	0,0	20	2	0	4,6	4,6	1	0,0	1,3	0,0	10,9	16,8	5,8	0,8	3	8	3,1	25	60	8
18	18,60		40	3	1	0,4	0,0	0,0	21	1	0	3,1	4,6	1	0,0	0,1	0,0	9,0	14,0	4,8	0,8	0	0	3,1	30	213	8
2.5	1,00		60	5	1	-0,6	0,0	0,0	20	1	0	4,6	4,6	1	0,0	-1,3	0,0	10,9	16,8	5,8	0,8	3	7	3,1	25	60	8
18	18,60		7	1	1	-0,8	0,0	0,0	20	2	0	4,6	4,6	1	0,0	1,3	0,0	10,9	16,8	5,8	0,8	3	8	3,1	25	60	8
19	18,60		40	3	1	0,4	0,0	0,0	21	1	0	3,1	4,6	1	0,0	0,1	0,0	9,0	14,0	4,8	0,8	0	0	3,1	30	213	8
2.5	1,00		60	5	1	-0,7	0,0	0,0	20	1	0	4,6	4,6	1	0,0	-1,3	0,0	10,9	16,8	5,8	0,8	3	8	3,1	25	60	8
19	18,60		7	1	1	-0,8	0,0	0,0	20	2	0	4,6	4,6	1	0,0	1,3	0,0	10,9	16,8	5,8	0,8	3	8	3,1	25	60	8
20	18,60		40	3	1	0,4	0,0	0,0	21	1	0	3,1	4,6	1	0,0	0,1	0,0	9,0	14,0	4,8	0,8	0	0	3,1	30	213	8
2.5	1,00		60	5	1	-0,6	0,0	0,0	20	1	0	4,6	4,6	1	0,0	-1,3	0,0	10,9	16,8	5,8	0,8	3	8	3,1	25	60	8
20	18,60		7	1	1	-0,7	0,0	0,0	20	1	0	4,6	4,6	1	0,0	1,3	0,0	10,9	16,8	5,8	0,8	3	8	3,1	25	60	8
21	18,60		40	3	1	0,4	0,0	0,0	21	1	0	3,1	4,6	1	0,0	0,0	0,0	9,0	14,0	4,8	0,8	0	0	3,1	30	213	8
2.5	1,00		60	5	1	-0,6	0,0	0,0	20	1	0	4,6	4,6	1	0,0	-1,3	0,0	10,9	16,8	5,8	0,8	3	8	3,1	25	60	8

STAMPA PROGETTO S.L.U. - AZIONI S.L.V. - ELEVAZIONE

Filo Iniz Fin. Ctgθ	Quota Iniz. Final AmpC	Trat	Sez Bas Alt	Conc	VERIFICA A PRESSO-FLESSIONE Comb	M Exd (t*m)	M Eyd (t*m)	N Ed (t)	x/ /d	εf% 100	εc% 100	Area cmq sup	inf	VERIFICA A TAGLIO E TORSIONE Comb	V Exd (t)	V Eyd (t)	T Sdu (t*m)	V Rxd (t)	V Ryd (t)	TRd (t*m)	TRld (t*m)	Coe Cls	Coe Sta	ALon cmq	Staffe Pas	Lun	Fi
21	18,60		7	1	1	-0,4	0,0	0,0	20	1	0	4,6	4,6	1	0,0	1,2	0,0	10,9	16,8	5,8	0,8	3	7	3,1	25	60	8
22	18,60		40	3	1	0,6	0,0	0,0	21	1	0	3,1	4,6	1	0,0	-0,1	0,0	9,0	14,0	4,8	0,8	0	0	3,1	30	213	8
2.5	1,00		60	5	1	-0,7	0,0	0,0	20	1	0	4,6	4,6	1	0,0	-1,4	0,0	10,9	16,8	5,8	0,8	4	8	3,1	25	60	8
22	18,60		7	1	1	0,7	0,0	0,0	21	1	0	3,1	4,6	1	0,0	0,7	0,0	10,9	16,8	5,8	0,8	2	4	3,1	25	60	8
23	18,60		40	3	1	0,7	0,0	0,0	21	1	0	3,1	4,6	1	0,0	-0,6	0,0	9,0	14,0	4,8	0,8	2	4	3,1	30	213	8
2.5	1,00		60	5	1	-1,7	0,0	0,0	20	3	1	4,6	4,6	1	0,0	-1,9	0,0	10,9	16,8	5,8	0,8	5	11	3,1	25	60	8
23	18,60		7	1	1	-0,2	0,0	0,0	20	0	0	4,6	4,6	1	0,0	1,0	0,0	10,9	16,8	5,8	0,8	3	6	3,1	25	60	8
24	18,60		40	3	1	0,4	0,0	0,0	20	1	0	4,6	4,6	1	0,0	-0,3	0,0	9,0	14,0	4,8	0,8	1	2	3,1	30	213	8
2.5	1,00		60	5	1	-1,2	0,0	0,0	20	2	1	4,6	4,6	1	0,0	-1,6	0,0	10,9	16,8	5,8	0,8	4	10	3,1	25	60	8
25	18,60		7	1	1	-1,1	0,0	0,0	20	2	1	4,6	4,6	1	0,0	1,6	0,0	10,9	16,8	5,8	0,8	4	9	3,1	25	60	8
26	18,60		40	3	1	0,5	0,0	0,0	20	1	0	4,6	4,6	1	0,0	0,4	0,0	9,0	14,0	4,8	0,8	1	3	3,1	30	183	8
2.5	1,00		60	5	1	0,4	0,0	0,0	20	1	0	4,6	4,6	1	0,0	-0,8	0,0	10,9	16,8	5,8	0,8	2	5	3,1	25	60	8
26	18,60		7	1	1	-0,7	0,0	0,0	20	1	0	4,6	4,6	1	0,0	1,3	0,0	10,9	16,8	5,8	0,8	3	8	3,1	25	60	8
27	18,60		40	3	1	0,4	0,0	0,0	20	1	0	4,6	4,6	1	0,0	0,1	0,0	9,0	14,0	4,8	0,8	0	1	3,1	30	193	8
2.5	1,00		60	5	1	-0,4	0,0	0,0	20	1	0	4,6	4,6	1	0,0	-1,1	0,0	10,9	16,8	5,8	0,8	3	7	3,1	25	60	8
27	18,60		7	1	1	-0,7	0,0	0,0	20	1	0	4,6	4,6	1	0,0	1,4	0,0	10,9	16,8	5,8	0,8	4	9	3,1	25	60	8
28	18,60		40	3	1	0,6	0,0	0,0	21	1	0	3,1	4,6	1	0,0	0,1	0,0	9,0	14,0	4,8	0,8	0	1	3,1	30	223	8
2.5	1,00		60	5	1	-0,4	0,0	0,0	20	1	0	4,6	4,6	1	0,0	-1,2	0,0	10,9	16,8	5,8	0,8	3	7	3,1	25	60	8
29	18,60		7	1	1	-2,4	0,0	0,0	20	5	1	4,6	4,6	1	0,0	4,1	0,0	10,9	16,8	5,8	0,8	10	24	3,1	25	60	8
30	18,60		40	3	1	2,0	0,0	0,0	21	4	1	3,1	4,6	1	0,0	-0,6	0,0	9,0	14,0	4,8	0,8	1	4	3,1	30	362	8
2.5	1,00		60	5	1	-4,8	0,0	0,0	21	9	3	4,6	4,6	1	0,0	-5,1	0,0	10,9	16,8	5,8	0,8	13	30	3,1	25	60	8
30	18,60		7	1	1	-6,7	0,0	0,0	21	13	4	4,6	4,6	1	0,0	7,5	0,0	10,9	16,8	5,8	0,8	19	45	3,1	25	60	8
31	18,60		40	3	1	4,1	0,0	0,0	21	8	2	3,1	4,6	1	0,0	0,4	0,0	9,0	14,0	4,8	0,8	1	3	3,1	30	428	8
2.5	1,00		60	5	1	-4,7	0,0	0,0	21	9	3	4,6	4,6	1	0,0	-6,7	0,0	10,9	16,8	5,8	0,8	17	40	3,1	25	60	8
31	18,60		7	1	1	-2,6	0,0	0,0	21	5	1	4,6	4,6	1	0,0	3,9	0,0	10,9	16,8	5,8	0,8	10	23	3,1	25	60	8
32	18,60		40	3	1	0,4	0,0	0,0	20	1	0	4,6	4,6	1	0,0	0,2	0,0	9,0	14,0	4,8	0,8	0	1	3,1	30	163	8
2.5	1,00		60	5	1	-1,9	0,0	0,0	20	4	1	4,6	4,6	1	0,0	-3,4	0,0	10,9	16,8	5,8	0,8	9	20	3,1	25	60	8
32	18,60		7	1	1	-0,7	0,0	0,0	20	1	0	4,6	4,6	1	0,0	3,2	0,0	10,9	16,8	5,8	0,8	8	19	3,1	25	60	8
33	18,60		40	3	1	1,2	0,0	0,0	20	2	1	4,6	4,6	1	0,0	-0,8	0,0	9,0	14,0	4,8	0,8	2	5	3,1	30	183	8
2.5	1,00		60	5	1	-3,0	0,0	0,0	21	6	2	4,6	4,6	1	0,0	-4,7	0,0	10,9	16,8	5,8	0,8	12	28	3,1	25	60	8
34	18,60		7	1	1	-0,1	0,0	0,0	20	0	0	4,6	4,6	1	0,0	0,8	0,0	10,9	16,8	5,8	0,8	2	5	3,1	25	60	8
35	18,60		40	3	1	0,3	0,0	0,0	20	1	0	4,6	4,6	1	0,0	0,0	0,0	9,0	14,0	4,8	0,8	0	0	3,1	30	81	8
2.5	1,00		60	5	1	-0,1	0,0	0,0	20	0	0	4,6	4,6	1	0,0	-0,8	0,0	10,9	16,8	5,8	0,8	2	5	3,1	25	60	8
36	18,60		7	1	1	-5,1	0,0	0,0	21	10	3	4,6	4,6	1	0,0	6,8	0,0	10,9	16,8	5,8	0,8	17	40	3,1	25	60	8
37	18,60		40	3	1	4,3	0,0	0,0	21	8	2	3,1	4,6	1	0,0	0,1	0,0	9,0	14,0	4,8	0,8	0	0	3,1	30	428	8
2.5	1,00		60	5	1	-4,7	0,0	0,0	21	9	3	4,6	4,6	1	0,0	-6,7	0,0	10,9	16,8	5,8	0,8	17	40	3,1	25	60	8
37	18,60		7	1	1	-3,2	0,0	0,0	21	6	2	4,6	4,6	1	0,0	4,5	0,0	10,9	16,8	5,8	0,8	11	27	3,1	25	60	8
38	18,60		40	3	1	1,0	0,0	0,0	20	2	1	4,6	4,6	1	0,0	1,0	0,0	9,0	14,0	4,8	0,8	2	7	3,1	30	163	8
2.5	1,00		60	5	1	-0,2	0,0	0,0	20	0	0	4,6	4,6	1	0,0	-2,4	0,0	10,9	16,8	5,8	0,8	6	15	3,1	25	60	8
38	18,60		7	1	1	1,5	0,0	0,0	21	3	1	3,1	4,6	1	0,0	0,6	0,0	10,9	16,8	5,8	0,8	1	4	3,1	25	60	8
39	18,60		40	3	1	-1,9	0,0	0,0	17	5	1	3,1	4,6	1	0,0	-1,8	0,0	9,0	14,0	4,8	0,8	4	13	3,1	30	183	8
2.5	1,00		60	5	1	-3,9	0,0	0,0	21	8	2	4,6	4,6	1	0,0	-4,1	0,0	10,9	16,8	5,8	0,8	10	24	3,1	25	60	8
40	18,60		7	1	1	-2,0	0,0	0,0	20	4	1	4,6	4,6	1	0,0	2,3	0,0	10,9	16,8	5,8	0,8	6	14	3,1	25	60	8
41	18,60		40	3	1	-1,6	0,0	0,0	20	3	1	4,6	4,6	1	0,0	1,6	0,0	9,0	14,0	4,8	0,8	4	11	3,1	30	81	8
2.5	1,00		60	5	1	1,2	0,0	0,0	20	2	1	4,6	4,6	1	0,0	0,8	0,0	10,9	16,8	5,8	0,8	2	5	3,1	25	60	8
41	18,60		7	1	1	-0,2	0,0	0,0	20	0	0	4,6	4,6	1	0,0	1,0	0,0	10,9	16,8	5,8	0,8	3	6	3,1	25	60	8
42	18,60		40	3	1	0,5	0,0	0,0	20	1	0	4,6	4,6	1	0,0	-0,1	0,0	9,0	14,0	4,8	0,8	0	1	3,1	30	183	8
2.5	1,00		60	5	1	-0,6	0,0	0,0	20	1	0	4,6	4,6	1	0,0	-1,3	0,0	10,9	16,8	5,8	0,8	3	8	3,1	25	60	8
42	18,60		7	1	1	-1,7	0,0	0,0	20	3	1	4,6	4,6	1	0,0	1,9	0,0	10,9	16,8	5,8	0,8	5	11	3,1	25	60	8
43	18,60		40	3	1	0,6	0,0	0,0	21	1	0	3,1	4,6	1	0,0	0,7	0,0	9,0	14,0	4,8	0,8	2	5	3,1	30	193	8
2.5	1,00		60	5	1	0,6	0,0	0,0	21	1	0	3,1	4,6	1	0,0	-0,5	0,0	10,9	16,8	5,8	0,8	1	3	3,1	25	60	8
43	18,60		7	1	1	-0,7	0,0	0,0	20	1	0	4,6	4,6	1	0,0	1,4	0,0	10,9	16,8	5,8	0,8	3	8	3,1	25	60	8
44	18,60		40	3	1	0,4	0,0	0,0	20	1	0	4,6	4,6	1	0,0	0,2	0,0	9,0	14,0	4,8	0,8	0	1	3,1	30	193	8
2.5	1,00		60	5	1	-0,3	0,0	0,0	20	1	0	4,6	4,6	1	0,0	-1,1	0,0	10,9	16,8	5,8	0,8	3	6	3,1	25	60	8
44	18,60		7	1	1	-0,7	0,0	0,0	20	1	0	4,6	4,6	1	0,0	1,3	0,0	10,9	16,8	5,8	0,8	3	8	3,1	25	60	8
45	18,60		40	3	1	0,3	0,0	0,0	20	1	0	4,6	4,6	1	0,0	0,1	0,0	9,0	14,0	4,8	0,8	0	1	3,1	30	193	8
2.5	1,00		60	5	1	-0,5	0,0	0,0	20	1	0	4,6	4,6	1	0,0	-1,2	0,0	10,9	16,8	5,8	0,8	3	7	3,1	25	60	8
45	18,60		7	1	1	-0,7	0,0	0,0	20	1	0	4,6	4,6	1	0,0	1,3	0,0	10,9	16,8	5,8	0,8	3	7	3,1	25	60	8
46	18,60		40	3	1	0,3	0,0	0,0	20	1	0	4,6	4,6	1	0,0	0,0	0,0	9,0	14,0	4,8	0,8	0	0	3,1	30	193	8
2.5	1,00		60	5	1	-0,6	0,0	0,0	20	1	0	4,6	4,6	1	0,0	-1,2	0,0	10,9	16,8	5,8	0,8	3	7	3,1	25	60	8
46	18,60		7	1	1	-0,6	0,0	0,0	20	1	0	4,6	4,6	1	0,0	1,2	0,0	10,9	16,8	5,8	0,8	3	7	3,1	25	60	8
47	18,60		40	3	1	0,3	0,0	0,0	20	1	0	4,6	4,6	1	0,0	0,0	0,0	9,0	14,0	4,8	0,8	0	0	3,1	30	193	8
2.5	1,00		60	5	1	-0,7	0,0	0,0	20	1	0	4,6	4,6	1	0,0	-1,2	0,0	10,9	16,8	5,8	0,8	3	7	3,1	25	60	8
47	18,60		7	1	1	-0,7	0,0	0,0	20	1	0	4,6	4,6	1	0,0	1,2	0,0	10,9	16,8	5,8	0,8	3	7	3,1	25	60	8
48	18,60		40	3	1	0,2	0,0	0,0	20	0	0	4,6	4,6	1	0,0	0,0	0,0	9,0	14,0	4,8	0,8	0	0	3,1	30	173	8
2.5	1,00		60	5	1	-0,5	0,0	0,0	20	1	0	4,6	4,6	1	0,0	-1,1	0,0	10,9	16,8	5,8	0,8	3	7	3,1	25	60	8

STAMPA PROGETTO S.L.U. - AZIONI S.L.V. - ELEVAZIONE

Filo Iniz Fin. Ctgθ	Quota Iniz. Final AmpC	Trat	Sez Bas Alt	Conc	VERIFICA A PRESSO-FLESSIONE Comb	M Exd (t*m)	M Eyd (t*m)	N Ed (t)	x/ /d	εf% 100	εc% 100	Area cmq sup	inf	VERIFICA A TAGLIO E TORSIONE Comb	V Exd (t)	V Eyd (t)	T Sdu (t*m)	V Rxd (t)	V Ryd (t)	TRd (t*m)	TRld (t*m)	Coe Cls	Coe Sta	ALon cmq	Staffe Pas	Lun	Fi
48	18,60	7	1	1	-0,8	0,0	0,0	20	2	0	4,6	4,6	1	0,0	1,3	0,0	10,9	16,8	5,8	0,8	3	8	3,1	25	60	8
49	18,60	40	3	1	0,3	0,0	0,0	20	1	0	4,6	4,6	1	0,0	0,1	0,0	9,0	14,0	4,8	0,8	0	1	3,1	30	193	8
2.5	1,00	60	5	1	-0,5	0,0	0,0	20	1	0	4,6	4,6	1	0,0	-1,1	0,0	10,9	16,8	5,8	0,8	3	7	3,1	25	60	8
49	18,60	7	1	1	-0,9	0,0	0,0	20	2	0	4,6	4,6	1	0,0	1,4	0,0	10,9	16,8	5,8	0,8	3	8	3,1	25	60	8
50	18,60	40	3	1	0,3	0,0	0,0	20	1	0	4,6	4,6	1	0,0	0,2	0,0	9,0	14,0	4,8	0,8	0	1	3,1	30	193	8
2.5	1,00	60	5	1	-0,4	0,0	0,0	20	1	0	4,6	4,6	1	0,0	-1,1	0,0	10,9	16,8	5,8	0,8	3	6	3,1	25	60	8
50	18,60	7	1	1	-0,9	0,0	0,0	20	2	0	4,6	4,6	1	0,0	1,4	0,0	10,9	16,8	5,8	0,8	4	8	3,1	25	60	8
51	18,60	40	3	1	0,4	0,0	0,0	20	1	0	4,6	4,6	1	0,0	0,2	0,0	9,0	14,0	4,8	0,8	0	1	3,1	30	193	8
2.5	1,00	60	5	1	-0,3	0,0	0,0	20	1	0	4,6	4,6	1	0,0	-1,0	0,0	10,9	16,8	5,8	0,8	3	6	3,1	25	60	8
51	18,60	7	1	1	-0,6	0,0	0,0	20	1	0	4,6	4,6	1	0,0	1,2	0,0	10,9	16,8	5,8	0,8	3	7	3,1	25	60	8
52	18,60	40	3	1	0,4	0,0	0,0	20	1	0	4,6	4,6	1	0,0	0,0	0,0	9,0	14,0	4,8	0,8	0	0	3,1	30	193	8
2.5	1,00	60	5	1	-0,5	0,0	0,0	20	1	0	4,6	4,6	1	0,0	-1,2	0,0	10,9	16,8	5,8	0,8	3	7	3,1	25	60	8
52	18,60	7	1	1	-0,2	0,0	0,0	20	0	0	4,6	4,6	1	0,0	1,0	0,0	10,9	16,8	5,8	0,8	3	6	3,1	25	60	8
53	18,60	40	3	1	0,5	0,0	0,0	20	1	0	4,6	4,6	1	0,0	-0,2	0,0	9,0	14,0	4,8	0,8	0	1	3,1	30	193	8
2.5	1,00	60	5	1	-0,8	0,0	0,0	20	2	0	4,6	4,6	1	0,0	-1,4	0,0	10,9	16,8	5,8	0,8	4	9	3,1	25	60	8
53	18,60	7	1	1	0,8	0,0	0,0	21	2	0	3,1	4,6	1	0,0	0,4	0,0	10,9	16,8	5,8	0,8	1	2	3,1	25	60	8
54	18,60	40	3	1	0,8	0,0	0,0	21	2	0	3,1	4,6	1	0,0	-0,8	0,0	9,0	14,0	4,8	0,8	2	6	3,1	30	193	8
2.5	1,00	60	5	1	-1,9	0,0	0,0	20	4	1	4,6	4,6	1	0,0	-2,1	0,0	10,9	16,8	5,8	0,8	5	12	3,1	25	60	8
54	18,60	7	1	1	-0,2	0,0	0,0	20	0	0	4,6	4,6	1	0,0	0,8	0,0	10,9	16,8	5,8	0,8	2	5	3,1	25	60	8
55	18,60	40	3	1	-0,6	0,0	0,0	20	1	0	4,6	4,6	1	0,0	-0,4	0,0	9,0	14,0	4,8	0,8	1	3	3,1	30	193	8
2.5	1,00	60	5	1	-1,5	0,0	0,0	20	3	1	4,6	4,6	1	0,0	-1,6	0,0	10,9	16,8	5,8	0,8	4	10	3,1	25	60	8
55	18,60	7	1	1	-1,4	0,0	0,0	20	3	1	4,6	4,6	1	0,0	1,6	0,0	10,9	16,8	5,8	0,8	4	10	3,1	25	60	8
56	18,60	40	3	1	-0,6	0,0	0,0	17	2	0	3,1	4,6	1	0,0	0,5	0,0	9,0	14,0	4,8	0,8	1	4	3,1	30	163	8
2.5	1,00	60	5	1	0,3	0,0	0,0	21	1	0	3,1	4,6	1	0,0	-0,6	0,0	10,9	16,8	5,8	0,8	1	3	3,1	25	60	8
56	18,60	7	1	1	-0,6	0,0	0,0	20	1	0	4,6	4,6	1	0,0	1,3	0,0	10,9	16,8	5,8	0,8	3	8	3,1	25	60	8
57	18,60	40	3	1	0,4	0,0	0,0	20	1	0	4,6	4,6	1	0,0	0,1	0,0	9,0	14,0	4,8	0,8	0	1	3,1	30	173	8
2.5	1,00	60	5	1	-0,2	0,0	0,0	20	0	0	4,6	4,6	1	0,0	-1,0	0,0	10,9	16,8	5,8	0,8	3	6	3,1	25	60	8
57	18,60	7	1	1	0,0	0,0	0,0	20	0	0	4,6	4,6	1	0,0	1,0	0,0	10,9	16,8	5,8	0,8	3	6	3,1	25	60	8
58	18,60	40	3	1	0,6	0,0	0,0	21	1	0	3,1	4,6	1	0,0	-0,2	0,0	9,0	14,0	4,8	0,8	1	2	3,1	30	213	8
2.5	1,00	60	5	1	-0,9	0,0	0,0	20	2	1	4,6	4,6	1	0,0	-1,6	0,0	10,9	16,8	5,8	0,8	4	9	3,1	25	60	8
59	18,60	7	1	1	-6,3	0,0	0,0	21	12	4	4,6	4,6	1	0,0	8,2	0,0	10,9	16,8	5,8	0,8	21	49	3,1	25	60	8
60	18,60	40	3	1	5,1	0,0	0,0	21	10	3	3,1	4,6	1	0,0	0,1	0,0	9,0	14,0	4,8	0,8	0	1	3,1	30	428	8
2.5	1,00	60	5	1	-5,7	0,0	0,0	21	11	3	4,6	4,6	1	0,0	-8,0	0,0	10,9	16,8	5,8	0,8	20	48	3,1	25	60	8
60	18,60	7	1	1	-4,2	0,0	0,0	21	8	2	4,6	4,6	1	0,0	5,4	0,0	10,9	16,8	5,8	0,8	14	32	3,1	25	60	8
61	18,60	40	3	1	0,7	0,0	0,0	20	1	0	4,6	4,6	1	0,0	1,1	0,0	9,0	14,0	4,8	0,8	3	8	3,1	30	163	8
2.5	1,00	60	5	1	-0,8	0,0	0,0	20	2	0	4,6	4,6	1	0,0	-3,0	0,0	10,9	16,8	5,8	0,8	8	18	3,1	25	60	8
61	18,60	7	1	1	-0,3	0,0	0,0	20	1	0	4,6	4,6	1	0,0	1,4	0,0	10,9	16,8	5,8	0,8	4	8	3,1	25	60	8
62	18,60	40	3	1	1,0	0,0	0,0	21	2	1	3,1	4,6	1	0,0	0,2	0,0	9,0	14,0	4,8	0,8	0	1	3,1	30	203	8
2.5	1,00	60	5	1	0,8	0,0	0,0	21	2	0	3,1	4,6	1	0,0	-1,1	0,0	10,9	16,8	5,8	0,8	3	7	3,1	25	60	8
62	18,60	7	1	1	0,2	0,0	0,0	20	0	0	4,6	4,6	1	0,0	-1,1	0,0	10,9	16,8	5,8	0,8	3	7	3,1	25	60	8
63	18,60	40	3	1	-2,8	0,0	0,0	21	6	2	4,6	4,6	1	0,0	-1,8	0,0	9,0	14,0	4,8	0,8	5	13	3,1	30	62	8
2.5	1,00	60	5	1	-3,1	0,0	0,0	21	6	2	4,6	4,6	1	0,0	-2,5	0,0	10,9	16,8	5,8	0,8	6	15	3,1	25	60	8
63	18,60	7	1	1	-2,3	0,0	0,0	20	5	1	4,6	4,6	1	0,0	3,7	0,0	10,9	16,8	5,8	0,8	9	22	3,1	25	60	8
64	18,60	40	3	1	1,0	0,0	0,0	21	2	1	3,1	4,6	1	0,0	0,4	0,0	9,0	14,0	4,8	0,8	1	3	3,1	30	212	8
2.5	1,00	60	5	1	-1,3	0,0	0,0	20	3	1	4,6	4,6	1	0,0	-3,1	0,0	10,9	16,8	5,8	0,8	8	19	3,1	25	60	8
64	18,60	7	1	1	-0,5	0,0	0,0	20	1	0	4,6	4,6	1	0,0	0,9	0,0	10,9	16,8	5,8	0,8	2	6	3,1	25	60	8
65	18,60	40	3	1	-0,5	0,0	0,0	20	1	0	4,6	4,6	1	0,0	-0,2	0,0	9,0	14,0	4,8	0,8	1	2	3,1	30	183	8
2.5	1,00	60	5	1	-1,2	0,0	0,0	20	2	1	4,6	4,6	1	0,0	-1,4	0,0	10,9	16,8	5,8	0,8	4	8	3,1	25	60	8
65	18,60	7	1	1	-0,8	0,0	0,0	20	2	0	4,6	4,6	1	0,0	1,3	0,0	10,9	16,8	5,8	0,8	3	8	3,1	25	60	8
66	18,60	40	3	1	0,3	0,0	0,0	20	1	0	4,6	4,6	1	0,0	0,1	0,0	9,0	14,0	4,8	0,8	0	1	3,1	30	193	8
2.5	1,00	60	5	1	-0,6	0,0	0,0	20	1	0	4,6	4,6	1	0,0	-1,1	0,0	10,9	16,8	5,8	0,8	3	7	3,1	25	60	8
66	18,60	7	1	1	-0,8	0,0	0,0	20	2	0	4,6	4,6	1	0,0	1,3	0,0	10,9	16,8	5,8	0,8	3	8	3,1	25	60	8
67	18,60	40	3	1	0,3	0,0	0,0	20	1	0	4,6	4,6	1	0,0	0,1	0,0	9,0	14,0	4,8	0,8	0	1	3,1	30	193	8
2.5	1,00	60	5	1	-0,5	0,0	0,0	20	1	0	4,6	4,6	1	0,0	-1,1	0,0	10,9	16,8	5,8	0,8	3	7	3,1	25	60	8
67	18,60	7	1	1	-0,7	0,0	0,0	20	1	0	4,6	4,6	1	0,0	1,3	0,0	10,9	16,8	5,8	0,8	3	8	3,1	25	60	8
68	18,60	40	3	1	0,3	0,0	0,0	20	1	0	4,6	4,6	1	0,0	0,1	0,0	9,0	14,0	4,8	0,8	0	0	3,1	30	193	8
2.5	1,00	60	5	1	-0,6	0,0	0,0	20	1	0	4,6	4,6	1	0,0	-1,2	0,0	10,9	16,8	5,8	0,8	3	7	3,1	25	60	8
68	18,60	7	1	1	-0,7	0,0	0,0	20	1	0	4,6	4,6	1	0,0	1,2	0,0	10,9	16,8	5,8	0,8	3	7	3,1	25	60	8
69	18,60	40	3	1	0,3	0,0	0,0	20	1	0	4,6	4,6	1	0,0	0,0	0,0	9,0	14,0	4,8	0,8	0	0	3,1	30	193	8
2.5	1,00	60	5	1	-0,6	0,0	0,0	20	1	0	4,6	4,6	1	0,0	-1,2	0,0	10,9	16,8	5,8	0,8	3	7	3,1	25	60	8
69	18,60	7	1	1	-0,6	0,0	0,0	20	1	0	4,6	4,6	1	0,0	1,2	0,0	10,9	16,8	5,8	0,8	3	7	3,1	25	60	8
70	18,60	40	3	1	0,3	0,0	0,0	20	1	0	4,6	4,6	1	0,0	0,0	0,0	9,0	14,0	4,8	0,8	0	0	3,1	30	193	8
2.5	1,00	60	5	1	-0,6	0,0	0,0	20	1	0	4,6	4,6	1	0,0	-1,2	0,0	10,9	16,8	5,8	0,8	3	7	3,1	25	60	8
70	18,60	7	1	1	-0,6	0,0	0,0	20	1	0	4,6	4,6	1	0,0	1,2	0,0	10,9	16,8	5,8	0,8	3	7	3,1	25	60	8
71	18,60	40	3	1	0,2	0,0	0,0	20	0	0	4,6	4,6	1	0,0	0,0	0,0	9,0	14,0	4,8	0,8	0	0	3,1	30	173	8

STAMPA PROGETTO S.L.U. - AZIONI S.L.V. - ELEVAZIONE

Filo Iniz Fin. Ctgθ	Quota Iniz. Final AmpC	Trat	Sez Bas Alt	Conc	VERIFICA A PRESSO-FLESSIONE Comb	M Exd (t*m)	M Eyd (t*m)	N Ed (t)	x/ /d	εf% 100	εc% 100	Area cmq sup	inf	VERIFICA A TAGLIO E TORSIONE Comb	V Exd (t)	V Eyd (t)	T Sdu (t*m)	V Rxd (t)	V Ryd (t)	TRd (t*m)	TRld (t*m)	Coe Cls	Coe Sta	ALon cmq	Staffe Pas	Lun	Fi
2.5	1,00		60	5	1	-0,6	0,0	0,0	20	1	0	4,6	4,6	1	0,0	-1,1	0,0	10,9	16,8	5,8	0,8	3	7	3,1	25	60	8
71	18,60		7	1	1	-0,8	0,0	0,0	20	2	0	4,6	4,6	1	0,0	1,3	0,0	10,9	16,8	5,8	0,8	3	8	3,1	25	60	8
72	18,60		40	3	1	0,3	0,0	0,0	20	1	0	4,6	4,6	1	0,0	0,1	0,0	9,0	14,0	4,8	0,8	0	1	3,1	30	193	8
2.5	1,00		60	5	1	-0,6	0,0	0,0	20	1	0	4,6	4,6	1	0,0	-1,2	0,0	10,9	16,8	5,8	0,8	3	7	3,1	25	60	8
72	18,60		7	1	1	-1,1	0,0	0,0	20	2	1	4,6	4,6	1	0,0	1,6	0,0	10,9	16,8	5,8	0,8	4	10	3,1	25	60	8
73	18,60		40	3	1	0,5	0,0	0,0	21	1	0	3,1	4,6	1	0,0	0,4	0,0	9,0	14,0	4,8	0,8	1	3	3,1	30	193	8
2.5	1,00		60	5	1	0,5	0,0	0,0	21	1	0	3,1	4,6	1	0,0	-0,8	0,0	10,9	16,8	5,8	0,8	2	5	3,1	25	60	8
73	18,60		7	1	1	0,7	0,0	0,0	21	1	0	3,1	4,6	1	0,0	0,6	0,0	10,9	16,8	5,8	0,8	1	3	3,1	25	60	8
74	18,60		40	3	1	0,7	0,0	0,0	21	1	0	3,1	4,6	1	0,0	-0,6	0,0	9,0	14,0	4,8	0,8	2	4	3,1	30	193	8
2.5	1,00		60	5	1	-1,5	0,0	0,0	20	3	1	4,6	4,6	1	0,0	-1,9	0,0	10,9	16,8	5,8	0,8	5	11	3,1	25	60	8
75	18,60		7	1	1	-1,5	0,0	0,0	20	3	1	4,6	4,6	1	0,0	1,9	0,0	10,9	16,8	5,8	0,8	5	11	3,1	25	60	8
76	18,60		40	3	1	0,7	0,0	0,0	21	1	0	3,1	4,6	1	0,0	0,7	0,0	9,0	14,0	4,8	0,8	2	5	3,1	30	193	8
2.5	1,00		60	5	1	0,7	0,0	0,0	21	1	0	3,1	4,6	1	0,0	-0,6	0,0	10,9	16,8	5,8	0,8	1	3	3,1	25	60	8
76	18,60		7	1	1	0,5	0,0	0,0	21	1	0	3,1	4,6	1	0,0	0,8	0,0	10,9	16,8	5,8	0,8	2	5	3,1	25	60	8
77	18,60		40	3	1	0,6	0,0	0,0	21	1	0	3,1	4,6	1	0,0	-0,4	0,0	9,0	14,0	4,8	0,8	1	3	3,1	30	193	8
2.5	1,00		60	5	1	-1,2	0,0	0,0	20	2	1	4,6	4,6	1	0,0	-1,7	0,0	10,9	16,8	5,8	0,8	4	10	3,1	25	60	8
77	18,60		7	1	1	-0,6	0,0	0,0	20	1	0	4,6	4,6	1	0,0	1,2	0,0	10,9	16,8	5,8	0,8	3	7	3,1	25	60	8
78	18,60		40	3	1	0,3	0,0	0,0	20	1	0	4,6	4,6	1	0,0	0,0	0,0	9,0	14,0	4,8	0,8	0	0	3,1	30	193	8
2.5	1,00		60	5	1	-0,8	0,0	0,0	20	2	0	4,6	4,6	1	0,0	-1,3	0,0	10,9	16,8	5,8	0,8	3	8	3,1	25	60	8
78	18,60		7	1	1	-0,5	0,0	0,0	20	1	0	4,6	4,6	1	0,0	1,1	0,0	10,9	16,8	5,8	0,8	3	6	3,1	25	60	8
79	18,60		40	3	1	0,2	0,0	0,0	20	0	0	4,6	4,6	1	0,0	0,0	0,0	9,0	14,0	4,8	0,8	0	0	3,1	30	163	8
2.5	1,00		60	5	1	-0,6	0,0	0,0	20	1	0	4,6	4,6	1	0,0	-1,1	0,0	10,9	16,8	5,8	0,8	3	7	3,1	25	60	8
79	18,60		7	1	1	-0,7	0,0	0,0	20	1	0	4,6	4,6	1	0,0	1,2	0,0	10,9	16,8	5,8	0,8	3	7	3,1	25	60	8
80	18,60		40	3	1	0,3	0,0	0,0	20	1	0	4,6	4,6	1	0,0	0,1	0,0	9,0	14,0	4,8	0,8	0	1	3,1	30	173	8
2.5	1,00		60	5	1	-0,4	0,0	0,0	20	1	0	4,6	4,6	1	0,0	-1,0	0,0	10,9	16,8	5,8	0,8	3	6	3,1	25	60	8
80	18,60		7	1	1	-0,1	0,0	0,0	20	0	0	4,6	4,6	1	0,0	1,1	0,0	10,9	16,8	5,8	0,8	3	6	3,1	25	60	8
81	18,60		40	3	1	0,6	0,0	0,0	21	1	0	3,1	4,6	1	0,0	-0,2	0,0	9,0	14,0	4,8	0,8	1	1	3,1	30	213	8
2.5	1,00		60	5	1	-0,9	0,0	0,0	20	2	0	4,6	4,6	1	0,0	-1,5	0,0	10,9	16,8	5,8	0,8	4	9	3,1	25	60	8
82	18,60		7	1	1	-7,1	0,0	0,0	21	14	4	4,6	4,6	1	0,0	9,2	0,0	10,9	16,8	5,8	0,8	23	55	3,1	25	60	8
83	18,60		40	3	1	5,8	0,0	0,0	21	11	3	3,1	4,6	1	0,0	0,2	0,0	9,0	14,0	4,8	0,8	1	1	3,1	30	428	8
2.5	1,00		60	5	1	-5,9	0,0	0,0	21	12	3	4,6	4,6	1	0,0	-8,8	0,0	10,9	16,8	5,8	0,8	22	52	3,1	25	60	8
83	18,60		7	1	1	-4,0	0,0	0,0	21	8	2	4,6	3,1	1	0,0	5,1	0,0	10,9	16,8	5,8	0,8	13	31	3,1	25	60	8
84	18,60		40	3	1	-1,8	0,0	0,0	21	3	1	4,6	3,1	1	0,0	0,4	0,0	9,0	14,0	4,8	0,8	1	3	3,1	30	163	8
2.5	1,00		60	5	1	-2,5	0,0	0,0	21	5	1	4,6	3,1	1	0,0	-4,1	0,0	10,9	16,8	5,8	0,8	10	25	3,1	25	60	8
84	18,60		7	1	1	-2,6	0,0	0,0	21	5	1	4,6	4,6	1	0,0	4,6	0,0	10,9	16,8	5,8	0,8	12	27	3,1	25	60	8
85	18,60		40	3	1	2,7	0,0	0,0	21	5	2	3,1	4,6	1	0,0	-0,5	0,0	9,0	14,0	4,8	0,8	1	3	3,1	30	385	8
2.5	1,00		60	5	1	-4,9	0,0	0,0	21	10	3	4,6	4,6	1	0,0	-5,5	0,0	10,9	16,8	5,8	0,8	14	33	3,1	25	60	8
85	18,60		7	1	1	-1,9	0,0	0,0	20	4	1	4,6	4,6	1	0,0	3,3	0,0	10,9	16,8	5,8	0,8	8	20	3,1	25	60	8
86	18,60		40	3	1	0,6	0,0	0,0	20	1	0	4,6	4,6	1	0,0	-0,2	0,0	9,0	14,0	4,8	0,8	0	1	3,1	30	212	8
2.5	1,00		60	5	1	-2,7	0,0	0,0	21	5	1	4,6	4,6	1	0,0	-3,7	0,0	10,9	16,8	5,8	0,8	9	22	3,1	25	60	8
86	18,60		7	1	1	-1,3	0,0	0,0	21	3	1	4,6	3,1	1	0,0	1,4	0,0	10,9	16,8	5,8	0,8	4	9	3,1	25	60	8
87	18,60		40	3	1	-0,6	0,0	0,0	21	1	0	4,6	3,1	1	0,0	0,2	0,0	9,0	14,0	4,8	0,8	1	2	3,1	30	193	8
2.5	1,00		60	5	1	-0,7	0,0	0,0	21	1	0	4,6	3,1	1	0,0	-1,0	0,0	10,9	16,8	5,8	0,8	3	6	3,1	25	60	8
87	18,60		7	1	1	-0,7	0,0	0,0	20	1	0	4,6	4,6	1	0,0	1,3	0,0	10,9	16,8	5,8	0,8	3	8	3,1	25	60	8
88	18,60		40	3	1	0,4	0,0	0,0	21	1	0	3,1	4,6	1	0,0	0,0	0,0	9,0	14,0	4,8	0,8	0	0	3,1	30	213	8
2.5	1,00		60	5	1	-0,7	0,0	0,0	20	1	0	4,6	4,6	1	0,0	-1,3	0,0	10,9	16,8	5,8	0,8	3	8	3,1	25	60	8
88	18,60		7	1	1	-0,7	0,0	0,0	20	1	0	4,6	4,6	1	0,0	1,3	0,0	10,9	16,8	5,8	0,8	3	8	3,1	25	60	8
89	18,60		40	3	1	0,4	0,0	0,0	21	1	0	3,1	4,6	1	0,0	0,0	0,0	9,0	14,0	4,8	0,8	0	0	3,1	30	213	8
2.5	1,00		60	5	1	-0,7	0,0	0,0	20	1	0	4,6	4,6	1	0,0	-1,3	0,0	10,9	16,8	5,8	0,8	3	8	3,1	25	60	8
89	18,60		7	1	1	-0,7	0,0	0,0	20	1	0	4,6	4,6	1	0,0	1,3	0,0	10,9	16,8	5,8	0,8	3	8	3,1	25	60	8
90	18,60		40	3	1	0,4	0,0	0,0	21	1	0	3,1	4,6	1	0,0	0,0	0,0	9,0	14,0	4,8	0,8	0	0	3,1	30	213	8
2.5	1,00		60	5	1	-0,7	0,0	0,0	20	1	0	4,6	4,6	1	0,0	-1,3	0,0	10,9	16,8	5,8	0,8	3	8	3,1	25	60	8
90	18,60		7	1	1	-0,7	0,0	0,0	20	1	0	4,6	4,6	1	0,0	1,3	0,0	10,9	16,8	5,8	0,8	3	8	3,1	25	60	8
91	18,60		40	3	1	0,4	0,0	0,0	21	1	0	3,1	4,6	1	0,0	0,0	0,0	9,0	14,0	4,8	0,8	0	0	3,1	30	213	8
2.5	1,00		60	5	1	-0,7	0,0	0,0	20	1	0	4,6	4,6	1	0,0	-1,3	0,0	10,9	16,8	5,8	0,8	3	8	3,1	25	60	8
91	18,60		7	1	1	-0,7	0,0	0,0	20	1	0	4,6	4,6	1	0,0	1,3	0,0	10,9	16,8	5,8	0,8	3	8	3,1	25	60	8
92	18,60		40	3	1	0,4	0,0	0,0	21	1	0	3,1	4,6	1	0,0	0,0	0,0	9,0	14,0	4,8	0,8	0	0	3,1	30	213	8
2.5	1,00		60	5	1	-0,7	0,0	0,0	20	1	0	4,6	4,6	1	0,0	-1,3	0,0	10,9	16,8	5,8	0,8	3	8	3,1	25	60	8
92	18,60		7	1	1	-0,7	0,0	0,0	20	1	0	4,6	4,6	1	0,0	1,2	0,0	10,9	16,8	5,8	0,8	3	7	3,1	25	60	8
93	18,60		40	3	1	0,3	0,0	0,0	20	1	0	4,6	4,6	1	0,0	0,0	0,0	9,0	14,0	4,8	0,8	0	0	3,1	30	193	8
2.5	1,00		60	5	1	-0,7	0,0	0,0	20	1	0	4,6	4,6	1	0,0	-1,2	0,0	10,9	16,8	5,8	0,8	3	7	3,1	25	60	8
93	18,60		7	1	1	-0,8	0,0	0,0	20	2	0	4,6	4,6	1	0,0	1,3	0,0	10,9	16,8	5,8	0,8	3	8	3,1	25	60	8
94	18,60		40	3	1	0,3	0,0	0,0	21	1	0	3,1	4,6	1	0,0	0,0	0,0	9,0	14,0	4,8	0,8	0	0	3,1	30	213	8
2.5	1,00		60	5	1	-0,8	0,0	0,0	20	2	0	4,6	4,6	1	0,0	-1,3	0,0	10,9	16,8	5,8	0,8	3	8	3,1	25	60	8
94	18,60		7	1	1	-1,2	0,0	0,0	20	2	1	4,6	4,6	1	0,0	1,6	0,0	10,9	16,8	5,8	0,8	4	10	3,1	25	60	8

STAMPA PROGETTO S.L.U. - AZIONI S.L.V. - ELEVAZIONE

Filo Iniz Fin. Ctgθ	Quota Iniz. Final AmpC	Trat	Sez Bas Alt	Conc	VERIFICA A PRESSO-FLESSIONE Comb	M Exd (t*m)	M Eyd (t*m)	N Ed (t)	x/ /d	εf% 100	εc% 100	Area cmq sup	Area cmq inf	VERIFICA A TAGLIO E TORSIONE Comb	V Exd (t)	V Eyd (t)	T Sdu (t*m)	V Rxd (t)	V Ryd (t)	TRd (t*m)	TRld (t*m)	Coe Cls	Coe Sta	ALon cmq	Staffe Pas	Staffe Lun	Staffe Fi
95	18,60		40	3	1	0,5	0,0	0,0	20	1	0	4,6	4,6	1	0,0	0,3	0,0	9,0	14,0	4,8	0,8	1	2	3,1	30	213	8
2.5	1,00		60	5	1	-0,2	0,0	0,0	20	0	0	4,6	4,6	1	0,0	-1,0	0,0	10,9	16,8	5,8	0,8	2	6	3,1	25	60	8
95	18,60		7	1	1	-0,4	0,0	0,0	20	1	0	4,6	4,6	1	0,0	1,2	0,0	10,9	16,8	5,8	0,8	3	7	3,1	25	60	8
96	18,60		40	3	1	0,5	0,0	0,0	21	1	0	3,1	4,6	1	0,0	-0,1	0,0	9,0	14,0	4,8	0,8	0	1	3,1	30	213	8
2.5	1,00		60	5	1	-0,9	0,0	0,0	20	2	0	4,6	4,6	1	0,0	-1,4	0,0	10,9	16,8	5,8	0,8	4	9	3,1	25	60	8
96	18,60		7	1	1	-0,8	0,0	0,0	20	1	0	4,6	4,6	1	0,0	1,3	0,0	10,9	16,8	5,8	0,8	3	8	3,1	25	60	8
97	18,60		40	3	1	0,3	0,0	0,0	21	1	0	3,1	4,6	1	0,0	0,0	0,0	9,0	14,0	4,8	0,8	0	0	3,1	30	213	8
2.5	1,00		60	5	1	-0,8	0,0	0,0	20	2	0	4,6	4,6	1	0,0	-1,3	0,0	10,9	16,8	5,8	0,8	3	8	3,1	25	60	8
97	18,60		7	1	1	-1,0	0,0	0,0	20	2	1	4,6	4,6	1	0,0	1,5	0,0	10,9	16,8	5,8	0,8	4	9	3,1	25	60	8
98	18,60		40	3	1	0,4	0,0	0,0	21	1	0	3,1	4,6	1	0,0	0,2	0,0	9,0	14,0	4,8	0,8	1	1	3,1	30	213	8
2.5	1,00		60	5	1	-0,4	0,0	0,0	20	1	0	4,6	4,6	1	0,0	-1,1	0,0	10,9	16,8	5,8	0,8	3	7	3,1	25	60	8
98	18,60		7	1	1	-0,2	0,0	0,0	20	0	0	4,6	4,6	1	0,0	1,0	0,0	10,9	16,8	5,8	0,8	3	6	3,1	25	60	8
99	18,60		40	3	1	0,5	0,0	0,0	20	1	0	4,6	4,6	1	0,0	-0,3	0,0	9,0	14,0	4,8	0,8	1	2	3,1	30	213	8
2.5	1,00		60	5	1	-1,2	0,0	0,0	20	2	1	4,6	4,6	1	0,0	-1,6	0,0	10,9	16,8	5,8	0,8	4	9	3,1	25	60	8
99	18,60		7	1	1	-0,8	0,0	0,0	20	2	0	4,6	4,6	1	0,0	1,3	0,0	10,9	16,8	5,8	0,8	3	8	3,1	25	60	8
100	18,60		40	3	1	0,3	0,0	0,0	21	1	0	3,1	4,6	1	0,0	0,0	0,0	9,0	14,0	4,8	0,8	0	0	3,1	30	213	8
2.5	1,00		60	5	1	-0,8	0,0	0,0	20	1	0	4,6	4,6	1	0,0	-1,3	0,0	10,9	16,8	5,8	0,8	3	8	3,1	25	60	8
100	18,60		7	1	1	-0,6	0,0	0,0	20	1	0	4,6	4,6	1	0,0	1,1	0,0	10,9	16,8	5,8	0,8	3	7	3,1	25	60	8
101	18,60		40	3	1	0,3	0,0	0,0	20	0	0	4,6	4,6	1	0,0	0,0	0,0	9,0	14,0	4,8	0,8	0	0	3,1	30	183	8
2.5	1,00		60	5	1	-0,7	0,0	0,0	20	1	0	4,6	4,6	1	0,0	-1,2	0,0	10,9	16,8	5,8	0,8	3	7	3,1	25	60	8
101	18,60		7	1	1	-0,7	0,0	0,0	20	1	0	4,6	4,6	1	0,0	1,3	0,0	10,9	16,8	5,8	0,8	3	7	3,1	25	60	8
102	18,60		40	3	1	0,3	0,0	0,0	20	1	0	4,6	4,6	1	0,0	0,1	0,0	9,0	14,0	4,8	0,8	0	0	3,1	30	193	8
2.5	1,00		60	5	1	-0,6	0,0	0,0	20	1	0	4,6	4,6	1	0,0	-1,2	0,0	10,9	16,8	5,8	0,8	3	7	3,1	25	60	8
102	18,60		7	1	1	-0,7	0,0	0,0	20	1	0	4,6	4,6	1	0,0	1,4	0,0	10,9	16,8	5,8	0,8	4	8	3,1	25	60	8
103	18,60		40	3	1	0,6	0,0	0,0	21	1	0	3,1	4,6	1	0,0	0,1	0,0	9,0	14,0	4,8	0,8	0	0	3,1	30	223	8
2.5	1,00		60	5	1	-0,5	0,0	0,0	20	1	0	4,6	4,6	1	0,0	-1,3	0,0	10,9	16,8	5,8	0,8	3	8	3,1	25	60	8
104	18,60		7	1	1	-7,1	0,0	0,0	21	14	4	4,6	4,6	1	0,0	9,2	0,0	10,9	16,8	5,8	0,8	23	55	3,1	25	60	8
105	18,60		40	3	1	5,8	0,0	0,0	21	12	3	3,1	4,6	1	0,0	0,2	0,0	9,0	14,0	4,8	0,8	1	2	3,1	30	428	8
2.5	1,00		60	5	1	-5,9	0,0	0,0	21	12	3	4,6	4,6	1	0,0	-8,8	0,0	10,9	16,8	5,8	0,8	22	52	3,1	25	60	8
105	18,60		7	1	1	-3,8	0,0	0,0	21	8	2	4,6	3,1	1	0,0	4,6	0,0	10,9	16,8	5,8	0,8	12	27	3,1	25	60	8
106	18,60		40	3	1	-2,0	0,0	0,0	21	4	1	4,6	3,1	1	0,0	-0,1	0,0	9,0	14,0	4,8	0,8	0	1	3,1	30	163	8
2.5	1,00		60	5	1	-4,0	0,0	0,0	21	8	2	4,6	3,1	1	0,0	-4,7	0,0	10,9	16,8	5,8	0,8	12	28	3,1	25	60	8
106	18,60		7	1	1	-4,9	0,0	0,0	21	10	3	4,6	4,6	1	0,0	8,0	0,0	10,9	16,8	5,8	0,8	20	48	3,1	25	60	8
107	18,60		40	3	1	4,9	0,0	0,0	21	10	3	3,1	4,6	1	0,0	-0,2	0,0	9,0	14,0	4,8	0,8	1	2	3,1	30	385	8
2.5	1,00		60	5	1	-6,1	0,0	0,0	21	12	3	4,6	4,6	1	0,0	-8,5	0,0	10,9	16,8	5,8	0,8	21	51	3,1	25	60	8
108	18,60		7	1	1	-7,9	0,0	0,0	24	12	4	6,2	4,6	1	0,0	10,4	0,0	10,9	16,8	5,8	0,8	26	62	3,1	25	60	8
109	18,60		40	3	1	6,6	0,0	0,0	21	13	4	3,1	4,6	1	0,0	0,2	0,0	9,0	14,0	4,8	0,8	0	1	3,1	30	428	8
2.5	1,00		60	5	1	-6,9	0,0	0,0	21	14	4	4,6	4,6	1	0,0	-10,0	0,0	10,9	16,8	5,8	0,8	25	60	3,1	25	60	8
109	18,60		7	1	1	-4,6	0,0	0,0	21	9	3	4,6	3,1	1	0,0	5,3	0,0	10,9	16,8	5,8	0,8	13	32	3,1	25	60	8
110	18,60		40	3	1	-2,3	0,0	0,0	21	5	1	4,6	3,1	1	0,0	0,0	0,0	9,0	14,0	4,8	0,8	0	0	3,1	30	163	8
2.5	1,00		60	5	1	-4,4	0,0	0,0	21	9	3	4,6	3,1	1	0,0	-5,2	0,0	10,9	16,8	5,8	0,8	13	31	3,1	25	60	8
110	18,60		7	1	1	-5,6	0,0	0,0	21	11	3	4,6	4,6	1	0,0	9,2	0,0	10,9	16,8	5,8	0,8	23	55	3,1	25	60	8
111	18,60		40	3	1	5,7	0,0	0,0	21	11	3	3,1	4,6	1	0,0	-0,3	0,0	9,0	14,0	4,8	0,8	1	2	3,1	30	385	8
2.5	1,00		60	5	1	-6,9	0,0	0,0	21	14	4	4,6	4,6	1	0,0	-9,7	0,0	10,9	16,8	5,8	0,8	24	58	3,1	25	60	8
112	18,60		7	1	1	-4,0	0,0	0,0	21	8	2	4,6	4,6	1	0,0	6,5	0,0	10,9	16,8	5,8	0,8	16	39	3,1	25	60	8
113	18,60		40	3	1	4,3	0,0	0,0	21	9	3	3,1	4,6	1	0,0	-0,4	0,0	9,0	14,0	4,8	0,8	1	3	3,1	30	428	8
2.5	1,00		60	5	1	-6,2	0,0	0,0	21	12	3	4,6	4,6	1	0,0	-7,3	0,0	10,9	16,8	5,8	0,8	18	43	3,1	25	60	8
113	18,60		7	1	1	-3,3	0,0	0,0	21	7	2	4,6	3,1	1	0,0	3,6	0,0	10,9	16,8	5,8	0,8	9	21	3,1	25	60	8
114	18,60		40	3	1	-1,8	0,0	0,0	21	4	1	4,6	3,1	1	0,0	0,0	0,0	9,0	14,0	4,8	0,8	0	0	3,1	30	163	8
2.5	1,00		60	5	1	-3,2	0,0	0,0	21	6	2	4,6	3,1	1	0,0	-3,5	0,0	10,9	16,8	5,8	0,8	9	21	3,1	25	60	8
114	18,60		7	1	1	-5,2	0,0	0,0	21	10	3	4,6	4,6	1	0,0	6,7	0,0	10,9	16,8	5,8	0,8	17	40	3,1	25	60	8
115	18,60		40	3	1	3,7	0,0	0,0	21	7	2	3,1	4,6	1	0,0	0,4	0,0	9,0	14,0	4,8	0,8	1	3	3,1	30	385	8
2.5	1,00		60	5	1	-3,4	0,0	0,0	21	7	2	4,6	4,6	1	0,0	-6,0	0,0	10,9	16,8	5,8	0,8	15	36	3,1	25	60	8
2	18,60		7	1	1	-9,1	0,0	0,0	24	14	5	6,2	4,6	1	0,0	10,7	0,0	10,9	16,8	5,8	0,8	27	64	3,1	25	60	8
5	18,60		40	3	1	6,1	0,0	0,0	21	12	4	3,1	4,6	1	0,0	1,1	0,0	9,0	14,0	4,8	0,8	3	8	3,1	30	394	8
2.5	1,00		60	5	1	-3,9	0,0	0,0	21	8	2	4,6	4,6	1	0,0	-8,7	0,0	10,9	16,8	5,8	0,8	22	52	3,1	25	60	8
3	18,60		7	1	1	-3,6	0,0	0,0	21	7	2	4,6	4,6	1	0,0	5,8	0,0	10,9	16,8	5,8	0,8	15	34	3,1	25	60	8
6	18,60		40	3	1	3,2	0,0	0,0	21	6	2	3,1	4,6	1	0,0	-0,4	0,0	9,0	14,0	4,8	0,8	1	3	3,1	30	384	8
2.5	1,00		60	5	1	-5,4	0,0	0,0	21	11	3	4,6	4,6	1	0,0	-6,5	0,0	10,9	16,8	5,8	0,8	16	39	3,1	25	60	8
4	18,60		7	1	1	-1,0	0,0	0,0	21	2	1	4,6	3,1	1	0,0	1,2	0,0	10,9	16,8	5,8	0,8	3	7	3,1	25	60	8
29	18,60		40	3	1	-0,5	0,0	0,0	21	1	0	4,6	3,1	1	0,0	-0,1	0,0	9,0	14,0	4,8	0,8	0	0	3,1	30	204	8
2.5	1,00		60	5	1	-1,2	0,0	0,0	21	2	1	4,6	3,1	1	0,0	-1,3	0,0	10,9	16,8	5,8	0,8	3	8	3,1	25	60	8
5	18,60		7	1	1	-0,6	0,0	0,0	21	1	0	4,6	3,1	1	0,0	0,6	0,0	10,9	16,8	5,8	0,8	2	4	3,1	25	60	8
30	18,60		40	3	1	-1,8	0,0	0,0	21	4	1	4,6	3,1	1	0,0	-0,7	0,0	9,0	14,0	4,8	0,8	2	5	3,1	30	224	8
2.5	1,00		60	5	1	-3,1	0,0	0,0	21	6	2	4,6	3,1	1	0,0	-2,1	0,0	10,9	16,8	5,8	0,8	5	12	3,1	25	60	8

STAMPA PROGETTO S.L.U. - AZIONI S.L.V. - ELEVAZIONE

Filo Iniz Fin. Ctgθ	Quota Iniz. Final AmpC	Trat	Sez Bas Alt	Conc	VERIFICA A PRESSO-FLESSIONE Comb	M Exd (t*m)	M Eyd (t*m)	N Ed (t)	x/ /d	εf% 100	εc% 100	Area cmq sup	inf	VERIFICA A TAGLIO E TORSIONE Comb	V Exd (t)	V Eyd (t)	T Sdu (t*m)	V Rxd (t)	V Ryd (t)	TRd (t*m)	TRld (t*m)	Coe Cls	Coe Sta	ALon cmq	Staffe Pas	Lun	Fi
6	18,60		7	1	1	-2,7	0,0	0,0	21	5	2	4,6	3,1	1	0,0	2,1	0,0	10,9	16,8	5,8	0,8	5	13	3,1	25	60	8
31	18,60		40	3	1	-1,3	0,0	0,0	21	3	1	4,6	3,1	1	0,0	0,8	0,0	9,0	14,0	4,8	0,8	2	5	3,1	30	224	8
2.5	1,00		60	5	1	0,0	0,0	0,0	20	0	0	4,6	4,6	1	0,0	-0,6	0,0	10,9	16,8	5,8	0,8	1	3	3,1	25	60	8
7	18,60		7	1	1	-1,8	0,0	0,0	20	3	1	4,6	4,6	1	0,0	1,9	0,0	10,9	16,8	5,8	0,8	5	11	3,1	25	60	8
32	18,60		40	3	1	0,5	0,0	0,0	21	1	0	3,1	4,6	1	0,0	0,6	0,0	9,0	14,0	4,8	0,8	2	4	3,1	30	214	8
2.5	1,00		60	5	1	0,5	0,0	0,0	21	1	0	3,1	4,6	1	0,0	-0,7	0,0	10,9	16,8	5,8	0,8	2	4	3,1	25	60	8
8	18,60		7	1	1	-0,5	0,0	0,0	20	1	0	4,6	4,6	1	0,0	1,4	0,0	10,9	16,8	5,8	0,8	3	8	3,1	25	60	8
33	18,60		40	3	1	0,7	0,0	0,0	21	1	0	3,1	4,6	1	0,0	0,0	0,0	9,0	14,0	4,8	0,8	0	0	3,1	30	234	8
2.5	1,00		60	5	1	-0,6	0,0	0,0	20	1	0	4,6	4,6	1	0,0	-1,4	0,0	10,9	16,8	5,8	0,8	4	8	3,1	25	60	8
9	18,60		7	1	1	-1,2	0,0	0,0	20	2	1	4,6	4,6	1	0,0	2,6	0,0	10,9	16,8	5,8	0,8	6	15	3,1	25	60	8
34	18,60		40	3	1	1,2	0,0	0,0	21	2	1	3,1	4,6	1	0,0	0,1	0,0	9,0	14,0	4,8	0,8	0	1	3,1	30	234	8
2.5	1,00		60	5	1	-0,8	0,0	0,0	20	2	0	4,6	4,6	1	0,0	-2,4	0,0	10,9	16,8	5,8	0,8	6	14	3,1	25	60	8
10	18,60		7	1	1	-1,4	0,0	0,0	20	3	1	4,6	4,6	1	0,0	2,5	0,0	10,9	16,8	5,8	0,8	6	15	3,1	25	60	8
35	18,60		40	3	1	0,7	0,0	0,0	20	1	0	4,6	4,6	1	0,0	0,1	0,0	9,0	14,0	4,8	0,8	0	1	3,1	30	204	8
2.5	1,00		60	5	1	-1,0	0,0	0,0	20	2	1	4,6	4,6	1	0,0	-2,3	0,0	10,9	16,8	5,8	0,8	6	14	3,1	25	60	8
11	18,60		7	1	1	-5,4	0,0	0,0	21	11	3	4,6	4,6	1	0,0	5,8	0,0	10,9	16,8	5,8	0,8	15	34	3,1	25	60	8
42	18,60		40	3	1	3,6	0,0	0,0	21	7	2	3,1	4,6	1	0,0	0,1	0,0	9,0	14,0	4,8	0,8	0	1	3,1	30	506	8
2.5	1,00		60	5	1	-5,3	0,0	0,0	21	10	3	4,6	4,6	1	0,0	-5,7	0,0	10,9	16,8	5,8	0,8	14	34	3,1	25	60	8
12	18,60		7	1	1	-7,8	0,0	0,0	24	12	4	6,2	4,6	1	0,0	8,6	0,0	10,9	16,8	5,8	0,8	22	51	3,1	25	60	8
43	18,60		40	3	1	5,6	0,0	0,0	21	11	3	3,1	4,6	1	0,0	0,0	0,0	9,0	14,0	4,8	0,8	0	0	3,1	30	506	8
2.5	1,00		60	5	1	-8,0	0,0	0,0	24	12	4	6,2	4,6	1	0,0	-8,7	0,0	10,9	16,8	5,8	0,8	22	52	3,1	25	60	8
13	18,60		7	1	1	-7,7	0,0	0,0	24	12	4	6,2	4,6	1	0,0	8,6	0,0	10,9	16,8	5,8	0,8	22	51	3,1	25	60	8
44	18,60		40	3	1	5,7	0,0	0,0	21	11	3	3,1	4,6	1	0,0	0,0	0,0	9,0	14,0	4,8	0,8	0	0	3,1	30	506	8
2.5	1,00		60	5	1	-8,0	0,0	0,0	24	12	4	6,2	4,6	1	0,0	-8,7	0,0	10,9	16,8	5,8	0,8	22	52	3,1	25	60	8
14	18,60		7	1	1	-7,7	0,0	0,0	24	12	4	6,2	4,6	1	0,0	8,6	0,0	10,9	16,8	5,8	0,8	22	51	3,1	25	60	8
45	18,60		40	3	1	5,7	0,0	0,0	21	11	3	3,1	4,6	1	0,0	0,0	0,0	9,0	14,0	4,8	0,8	0	0	3,1	30	506	8
2.5	1,00		60	5	1	-8,0	0,0	0,0	24	12	4	6,2	4,6	1	0,0	-8,7	0,0	10,9	16,8	5,8	0,8	22	52	3,1	25	60	8
15	18,60		7	1	1	-7,7	0,0	0,0	24	12	4	6,2	4,6	1	0,0	8,6	0,0	10,9	16,8	5,8	0,8	22	51	3,1	25	60	8
46	18,60		40	3	1	5,7	0,0	0,0	21	11	3	3,1	4,6	1	0,0	0,0	0,0	9,0	14,0	4,8	0,8	0	0	3,1	30	506	8
2.5	1,00		60	5	1	-8,0	0,0	0,0	24	12	4	6,2	4,6	1	0,0	-8,7	0,0	10,9	16,8	5,8	0,8	22	52	3,1	25	60	8
16	18,60		7	1	1	-7,6	0,0	0,0	24	11	4	6,2	4,6	1	0,0	8,4	0,0	10,9	16,8	5,8	0,8	21	50	3,1	25	60	8
47	18,60		40	3	1	5,6	0,0	0,0	21	11	3	3,1	4,6	1	0,0	0,0	0,0	9,0	14,0	4,8	0,8	0	0	3,1	30	506	8
2.5	1,00		60	5	1	-7,9	0,0	0,0	24	12	4	6,2	4,6	1	0,0	-8,5	0,0	10,9	16,8	5,8	0,8	22	51	3,1	25	60	8
17	18,60		7	1	1	-7,6	0,0	0,0	24	11	4	6,2	4,6	1	0,0	8,4	0,0	10,9	16,8	5,8	0,8	21	50	3,1	25	60	8
48	18,60		40	3	1	5,6	0,0	0,0	21	11	3	3,1	4,6	1	0,0	0,0	0,0	9,0	14,0	4,8	0,8	0	0	3,1	30	506	8
2.5	1,00		60	5	1	-7,9	0,0	0,0	24	12	4	6,2	4,6	1	0,0	-8,5	0,0	10,9	16,8	5,8	0,8	22	51	3,1	25	60	8
18	18,60		7	1	1	-7,8	0,0	0,0	24	12	4	6,2	4,6	1	0,0	8,6	0,0	10,9	16,8	5,8	0,8	22	51	3,1	25	60	8
49	18,60		40	3	1	5,7	0,0	0,0	21	11	3	3,1	4,6	1	0,0	0,0	0,0	9,0	14,0	4,8	0,8	0	0	3,1	30	506	8
2.5	1,00		60	5	1	-8,0	0,0	0,0	24	12	4	6,2	4,6	1	0,0	-8,7	0,0	10,9	16,8	5,8	0,8	22	52	3,1	25	60	8
19	18,60		7	1	1	-7,9	0,0	0,0	24	12	4	6,2	4,6	1	0,0	8,6	0,0	10,9	16,8	5,8	0,8	22	51	3,1	25	60	8
50	18,60		40	3	1	5,7	0,0	0,0	21	11	3	3,1	4,6	1	0,0	0,1	0,0	9,0	14,0	4,8	0,8	0	0	3,1	30	506	8
2.5	1,00		60	5	1	-7,9	0,0	0,0	24	12	4	6,2	4,6	1	0,0	-8,7	0,0	10,9	16,8	5,8	0,8	22	52	3,1	25	60	8
20	18,60		7	1	1	-8,0	0,0	0,0	24	12	4	6,2	4,6	1	0,0	8,7	0,0	10,9	16,8	5,8	0,8	22	52	3,1	25	60	8
51	18,60		40	3	1	5,7	0,0	0,0	21	11	3	3,1	4,6	1	0,0	0,1	0,0	9,0	14,0	4,8	0,8	0	1	3,1	30	506	8
2.5	1,00		60	5	1	-7,6	0,0	0,0	24	11	4	6,2	4,6	1	0,0	-8,6	0,0	10,9	16,8	5,8	0,8	22	51	3,1	25	60	8
21	18,60		7	1	1	-8,1	0,0	0,0	24	12	4	6,2	4,6	1	0,0	8,7	0,0	10,9	16,8	5,8	0,8	22	52	3,1	25	60	8
52	18,60		40	3	1	5,7	0,0	0,0	21	11	3	3,1	4,6	1	0,0	0,1	0,0	9,0	14,0	4,8	0,8	0	1	3,1	30	506	8
2.5	1,00		60	5	1	-7,6	0,0	0,0	24	11	4	6,2	4,6	1	0,0	-8,6	0,0	10,9	16,8	5,8	0,8	22	51	3,1	25	60	8
22	18,60		7	1	1	-8,0	0,0	0,0	24	12	4	6,2	4,6	1	0,0	8,7	0,0	10,9	16,8	5,8	0,8	22	52	3,1	25	60	8
53	18,60		40	3	1	5,6	0,0	0,0	21	11	3	3,1	4,6	1	0,0	0,1	0,0	9,0	14,0	4,8	0,8	0	1	3,1	30	506	8
2.5	1,00		60	5	1	-7,9	0,0	0,0	24	12	4	6,2	4,6	1	0,0	-8,6	0,0	10,9	16,8	5,8	0,8	22	51	3,1	25	60	8
23	18,60		7	1	1	-5,4	0,0	0,0	21	11	3	4,6	4,6	1	0,0	5,7	0,0	10,9	16,8	5,8	0,8	14	34	3,1	25	60	8
54	18,60		40	3	1	3,6	0,0	0,0	21	7	2	3,1	4,6	1	0,0	0,1	0,0	9,0	14,0	4,8	0,8	0	0	3,1	30	506	8
2.5	1,00		60	5	1	-5,3	0,0	0,0	21	11	3	4,6	4,6	1	0,0	-5,7	0,0	10,9	16,8	5,8	0,8	14	34	3,1	25	60	8
24	18,60		7	1	1	-1,3	0,0	0,0	21	3	1	4,6	3,1	1	0,0	0,9	0,0	10,9	16,8	5,8	0,8	2	6	3,1	25	45	8
25	18,60		40	3	1	-1,3	0,0	0,0	21	3	1	4,6	3,1	0	0,0	0,0	0,0	0,0	0,0	0,0	0,8	0	0	3,1	25	0	8
2.5	1,00		60	5	1	-1,0	0,0	0,0	21	2	1	4,6	3,1	1	0,0	0,2	0,0	10,9	16,8	5,8	0,8	1	1	3,1	25	45	8
25	18,60		7	1	1	-3,4	0,0	0,0	21	7	2	4,6	4,6	1	0,0	4,3	0,0	10,9	16,8	5,8	0,8	11	26	3,1	25	60	8
55	18,60		40	3	1	1,9	0,0	0,0	21	4	1	3,1	4,6	1	0,0	0,1	0,0	9,0	14,0	4,8	0,8	0	1	3,1	30	357	8
2.5	1,00		60	5	1	-2,6	0,0	0,0	21	5	1	4,6	4,6	1	0,0	-4,0	0,0	10,9	16,8	5,8	0,8	10	24	3,1	25	60	8
26	18,60		7	1	1	-4,2	0,0	0,0	21	8	2	4,6	4,6	1	0,0	6,2	0,0	10,9	16,8	5,8	0,8	16	37	3,1	25	60	8
56	18,60		40	3	1	3,1	0,0	0,0	21	6	2	3,1	4,6	1	0,0	0,0	0,0	9,0	14,0	4,8	0,8	0	0	3,1	30	347	8
2.5	1,00		60	5	1	-4,0	0,0	0,0	21	8	2	4,6	4,6	1	0,0	-6,1	0,0	10,9	16,8	5,8	0,8	15	36	3,1	25	60	8
27	18,60		7	1	1	-4,2	0,0	0,0	21	8	2	4,6	4,6	1	0,0	6,4	0,0	10,9	16,8	5,8	0,8	16	38	3,1	25	60	8
57	18,60		40	3	1	3,2	0,0	0,0	21	6	2	3,1	4,6	1	0,0	-0,1	0,0	9,0	14,0	4,8	0,8	0	1	3,1	30	347	8
2.5	1,00		60	5	1	-4,3	0,0	0,0	21	9	2	4,6	4,6	1	0,0	-6,4	0,0	10,9	16,8	5,8	0,8	16	38	3,1	25	60	8

STAMPA PROGETTO S.L.U. - AZIONI S.L.V. - ELEVAZIONE

Filo Iniz Fin. Ctgθ	Quota Iniz. Final AmpC	Trat	Sez Bas Alt	Conc	VERIFICA A PRESSO-FLESSIONE Comb	M Exd (t*m)	M Eyd (t*m)	N Ed (t)	x/ /d	εf% 100	εc% 100	Area cmq sup	inf	VERIFICA A TAGLIO E TORSIONE Comb	V Exd (t)	V Eyd (t)	T Sdu (t*m)	V Rxd (t)	V Ryd (t)	TRd (t*m)	TRld (t*m)	Coe Cls	Coe Sta	ALon cmq	Staffe Pas	Lun	Fi
28	18,60	7	1	1	-2,3	0,0	0,0	20	5	1	4,6	4,6	1	0,0	4,0	0,0	10,9	16,8	5,8	0,8	10	24	3,1	25	60	8
58	18,60	40	3	1	2,0	0,0	0,0	21	4	1	3,1	4,6	1	0,0	-0,2	0,0	9,0	14,0	4,8	0,8	1	2	3,1	30	337	8
2.5	1,00	60	5	1	-3,3	0,0	0,0	21	7	2	4,6	4,6	1	0,0	-4,5	0,0	10,9	16,8	5,8	0,8	11	26	3,1	25	60	8
30	18,60	7	1	1	0,3	0,0	0,0	20	1	0	4,6	4,6	1	0,0	0,0	0,0	10,9	16,8	5,8	0,8	0	0	3,1	25	60	8
36	18,60	40	3	1	-1,3	0,0	0,0	20	3	1	4,6	4,6	1	0,0	-0,9	0,0	9,0	14,0	4,8	0,8	2	6	3,1	30	113	8
2.5	1,00	60	5	1	-1,9	0,0	0,0	20	4	1	4,6	4,6	1	0,0	-1,8	0,0	10,9	16,8	5,8	0,8	5	11	3,1	25	60	8
31	18,60	7	1	1	-0,6	0,0	0,0	20	1	0	4,6	4,6	1	0,0	1,0	0,0	10,9	16,8	5,8	0,8	3	6	3,1	25	60	8
37	18,60	40	3	1	0,1	0,0	0,0	20	0	0	4,6	4,6	1	0,0	0,0	0,0	9,0	14,0	4,8	0,8	0	0	3,1	30	133	8
2.5	1,00	60	5	1	-0,5	0,0	0,0	20	1	0	4,6	4,6	1	0,0	-1,0	0,0	10,9	16,8	5,8	0,8	2	6	3,1	25	60	8
32	18,60	7	1	1	-0,6	0,0	0,0	21	1	0	4,6	3,1	1	0,0	0,7	0,0	10,9	16,8	5,8	0,8	2	4	3,1	25	60	8
38	18,60	40	3	1	-0,9	0,0	0,0	21	2	1	4,6	3,1	1	0,0	-0,3	0,0	9,0	14,0	4,8	0,8	1	2	3,1	30	133	8
2.5	1,00	60	5	1	-1,3	0,0	0,0	21	3	1	4,6	3,1	1	0,0	-1,3	0,0	10,9	16,8	5,8	0,8	3	8	3,1	25	60	8
35	18,60	7	1	1	-2,1	0,0	0,0	20	4	1	4,6	4,6	1	0,0	2,5	0,0	10,9	16,8	5,8	0,8	6	15	3,1	25	60	8
41	18,60	40	3	1	-1,4	0,0	0,0	20	3	1	4,6	4,6	1	0,0	0,9	0,0	9,0	14,0	4,8	0,8	2	6	3,1	30	113	8
2.5	1,00	60	5	1	-0,2	0,0	0,0	20	0	0	4,6	4,6	1	0,0	-0,9	0,0	10,9	16,8	5,8	0,8	2	5	3,1	25	60	8
36	18,60	7	1	1	-1,3	0,0	0,0	20	2	1	4,6	4,6	1	0,0	1,5	0,0	10,9	16,8	5,8	0,8	4	9	3,1	25	60	8
59	18,60	40	3	1	-0,6	0,0	0,0	20	1	0	4,6	4,6	1	0,0	0,3	0,0	9,0	14,0	4,8	0,8	1	2	3,1	30	163	8
2.5	1,00	60	5	1	-0,2	0,0	0,0	20	0	0	4,6	4,6	1	0,0	-0,7	0,0	10,9	16,8	5,8	0,8	2	4	3,1	25	60	8
37	18,60	7	1	1	-1,4	0,0	0,0	20	3	1	4,6	4,6	1	0,0	1,7	0,0	10,9	16,8	5,8	0,8	4	10	3,1	25	60	8
60	18,60	40	3	1	0,4	0,0	0,0	21	1	0	3,1	4,6	1	0,0	0,5	0,0	9,0	14,0	4,8	0,8	1	4	3,1	30	183	8
2.5	1,00	60	5	1	0,4	0,0	0,0	21	1	0	3,1	4,6	1	0,0	-0,7	0,0	10,9	16,8	5,8	0,8	2	4	3,1	25	60	8
38	18,60	7	1	1	-2,9	0,0	0,0	21	6	2	4,6	4,6	1	0,0	5,4	0,0	10,9	16,8	5,8	0,8	14	32	3,1	25	60	8
61	18,60	40	3	1	1,5	0,0	0,0	20	3	1	4,6	4,6	1	0,0	0,4	0,0	9,0	14,0	4,8	0,8	1	3	3,1	30	183	8
2.5	1,00	60	5	1	-1,7	0,0	0,0	20	3	1	4,6	4,6	1	0,0	-4,6	0,0	10,9	16,8	5,8	0,8	12	28	3,1	25	60	8
41	18,60	7	1	1	-3,1	0,0	0,0	21	6	2	4,6	4,6	1	0,0	6,6	0,0	10,9	16,8	5,8	0,8	17	39	3,1	25	60	8
64	18,60	40	3	1	2,0	0,0	0,0	20	4	1	4,6	4,6	1	0,0	0,5	0,0	9,0	14,0	4,8	0,8	1	4	3,1	30	163	8
2.5	1,00	60	5	1	-1,4	0,0	0,0	20	3	1	4,6	4,6	1	0,0	-5,4	0,0	10,9	16,8	5,8	0,8	14	32	3,1	25	60	8
42	18,60	7	1	1	-3,2	0,0	0,0	21	6	2	4,6	4,6	1	0,0	4,4	0,0	10,9	16,8	5,8	0,8	11	26	3,1	25	60	8
65	18,60	40	3	1	0,3	0,0	0,0	20	1	0	4,6	4,6	1	0,0	0,3	0,0	9,0	14,0	4,8	0,8	1	2	3,1	30	183	8
2.5	1,00	60	5	1	-2,4	0,0	0,0	20	5	1	4,6	4,6	1	0,0	-3,8	0,0	10,9	16,8	5,8	0,8	10	23	3,1	25	60	8
43	18,60	7	1	1	-3,9	0,0	0,0	21	8	2	4,6	3,1	1	0,0	4,5	0,0	10,9	16,8	5,8	0,8	11	27	3,1	25	60	8
66	18,60	40	3	1	-1,8	0,0	0,0	21	4	1	4,6	3,1	1	0,0	0,3	0,0	9,0	14,0	4,8	0,8	1	2	3,1	30	183	8
2.5	1,00	60	5	1	-3,0	0,0	0,0	21	6	2	4,6	3,1	1	0,0	-3,9	0,0	10,9	16,8	5,8	0,8	10	23	3,1	25	60	8
44	18,60	7	1	1	-3,7	0,0	0,0	21	7	2	4,6	3,1	1	0,0	4,4	0,0	10,9	16,8	5,8	0,8	11	26	3,1	25	60	8
67	18,60	40	3	1	-1,7	0,0	0,0	21	3	1	4,6	3,1	1	0,0	0,2	0,0	9,0	14,0	4,8	0,8	0	1	3,1	30	183	8
2.5	1,00	60	5	1	-3,2	0,0	0,0	21	6	2	4,6	3,1	1	0,0	-4,0	0,0	10,9	16,8	5,8	0,8	10	24	3,1	25	60	8
45	18,60	7	1	1	-3,7	0,0	0,0	21	7	2	4,6	3,1	1	0,0	4,4	0,0	10,9	16,8	5,8	0,8	11	26	3,1	25	60	8
68	18,60	40	3	1	-1,7	0,0	0,0	21	3	1	4,6	3,1	1	0,0	0,2	0,0	9,0	14,0	4,8	0,8	0	1	3,1	30	183	8
2.5	1,00	60	5	1	-3,2	0,0	0,0	21	6	2	4,6	3,1	1	0,0	-4,0	0,0	10,9	16,8	5,8	0,8	10	24	3,1	25	60	8
46	18,60	7	1	1	-3,7	0,0	0,0	21	7	2	4,6	3,1	1	0,0	4,4	0,0	10,9	16,8	5,8	0,8	11	26	3,1	25	60	8
69	18,60	40	3	1	-1,7	0,0	0,0	21	3	1	4,6	3,1	1	0,0	0,2	0,0	9,0	14,0	4,8	0,8	0	1	3,1	30	183	8
2.5	1,00	60	5	1	-3,2	0,0	0,0	21	6	2	4,6	3,1	1	0,0	-4,0	0,0	10,9	16,8	5,8	0,8	10	24	3,1	25	60	8
47	18,60	7	1	1	-3,6	0,0	0,0	21	7	2	4,6	3,1	1	0,0	4,3	0,0	10,9	16,8	5,8	0,8	11	25	3,1	25	60	8
70	18,60	40	3	1	-1,7	0,0	0,0	21	3	1	4,6	3,1	1	0,0	0,2	0,0	9,0	14,0	4,8	0,8	0	1	3,1	30	183	8
2.5	1,00	60	5	1	-3,1	0,0	0,0	21	6	2	4,6	3,1	1	0,0	-3,9	0,0	10,9	16,8	5,8	0,8	10	23	3,1	25	60	8
48	18,60	7	1	1	-3,6	0,0	0,0	21	7	2	4,6	3,1	1	0,0	4,3	0,0	10,9	16,8	5,8	0,8	11	25	3,1	25	60	8
71	18,60	40	3	1	-1,7	0,0	0,0	21	3	1	4,6	3,1	1	0,0	0,2	0,0	9,0	14,0	4,8	0,8	0	1	3,1	30	183	8
2.5	1,00	60	5	1	-3,1	0,0	0,0	21	6	2	4,6	3,1	1	0,0	-3,9	0,0	10,9	16,8	5,8	0,8	10	23	3,1	25	60	8
49	18,60	7	1	1	-3,7	0,0	0,0	21	7	2	4,6	3,1	1	0,0	4,4	0,0	10,9	16,8	5,8	0,8	11	26	3,1	25	60	8
72	18,60	40	3	1	-1,7	0,0	0,0	21	3	1	4,6	3,1	1	0,0	0,2	0,0	9,0	14,0	4,8	0,8	0	1	3,1	30	183	8
2.5	1,00	60	5	1	-3,1	0,0	0,0	21	6	2	4,6	3,1	1	0,0	-4,0	0,0	10,9	16,8	5,8	0,8	10	24	3,1	25	60	8
50	18,60	7	1	1	-3,7	0,0	0,0	21	7	2	4,6	3,1	1	0,0	4,4	0,0	10,9	16,8	5,8	0,8	11	26	3,1	25	60	8
73	18,60	40	3	1	-1,7	0,0	0,0	21	3	1	4,6	3,1	1	0,0	0,2	0,0	9,0	14,0	4,8	0,8	0	1	3,1	30	183	8
2.5	1,00	60	5	1	-3,2	0,0	0,0	21	6	2	4,6	3,1	1	0,0	-4,0	0,0	10,9	16,8	5,8	0,8	10	24	3,1	25	60	8
51	18,60	7	1	1	-3,0	0,0	0,0	21	6	2	4,6	4,6	1	0,0	4,2	0,0	10,9	16,8	5,8	0,8	11	25	3,1	25	60	8
74	18,60	40	3	1	0,2	0,0	0,0	20	0	0	4,6	4,6	1	0,0	0,0	0,0	9,0	14,0	4,8	0,8	0	0	3,1	30	183	8
2.5	1,00	60	5	1	-3,0	0,0	0,0	21	6	2	4,6	4,6	1	0,0	-4,2	0,0	10,9	16,8	5,8	0,8	11	25	3,1	25	60	8
52	18,60	7	1	1	-3,0	0,0	0,0	21	6	2	4,6	4,6	1	0,0	4,2	0,0	10,9	16,8	5,8	0,8	11	25	3,1	25	60	8
75	18,60	40	3	1	0,2	0,0	0,0	20	0	0	4,6	4,6	1	0,0	0,0	0,0	9,0	14,0	4,8	0,8	0	0	3,1	30	183	8
2.5	1,00	60	5	1	-3,0	0,0	0,0	21	6	2	4,6	4,6	1	0,0	-4,2	0,0	10,9	16,8	5,8	0,8	11	25	3,1	25	60	8
53	18,60	7	1	1	-4,0	0,0	0,0	21	8	2	4,6	3,1	1	0,0	4,5	0,0	10,9	16,8	5,8	0,8	11	27	3,1	25	60	8
76	18,60	40	3	1	-1,9	0,0	0,0	21	4	1	4,6	3,1	1	0,0	0,3	0,0	9,0	14,0	4,8	0,8	1	2	3,1	30	183	8
2.5	1,00	60	5	1	-2,9	0,0	0,0	21	6	2	4,6	3,1	1	0,0	-3,8	0,0	10,9	16,8	5,8	0,8	10	23	3,1	25	60	8
54	18,60	7	1	1	-3,4	0,0	0,0	21	7	2	4,6	4,6	1	0,0	4,5	0,0	10,9	16,8	5,8	0,8	11	27	3,1	25	60	8
77	18,60	40	3	1	0,3	0,0	0,0	20	1	0	4,6	4,6	1	0,0	0,3	0,0	9,0	14,0	4,8	0,8	1	2	3,1	30	183	8

STAMPA PROGETTO S.L.U. - AZIONI S.L.V. - ELEVAZIONE

Filo Iniz Fin. Ctgθ	Quota Iniz. Final AmpC	Tra t	Sez Bas Alt	Conc	VERIFICA A PRESSO-FLESSIONE Comb	M Exd (t*m)	M Eyd (t*m)	N Ed (t)	x/ /d	εf% 100	εc% 100	Area cmq sup	inf	VERIFICA A TAGLIO E TORSIONE Comb	V Exd (t)	V Eyd (t)	T Sdu (t*m)	V Rxd (t)	V Ryd (t)	TRd (t*m)	TRld (t*m)	Coe Cls	Coe Sta	ALon cmq	Staffe Pas	Lun	Fi
2.5	1,00		60	5	1	-2,4	0,0	0,0	20	5	1	4,6	4,6	1	0,0	-3,8	0,0	10,9	16,8	5,8	0,8	10	23	3,1	25	60	8
55	18,60		7	1	1	-2,5	0,0	0,0	21	5	1	4,6	4,6	1	0,0	4,2	0,0	10,9	16,8	5,8	0,8	11	25	3,1	25	60	8
78	18,60		40	3	1	0,7	0,0	0,0	20	1	0	4,6	4,6	1	0,0	0,1	0,0	9,0	14,0	4,8	0,8	0	1	3,1	30	183	8
2.5	1,00		60	5	1	-2,2	0,0	0,0	20	4	1	4,6	4,6	1	0,0	-4,0	0,0	10,9	16,8	5,8	0,8	10	24	3,1	25	60	8
56	18,60		7	1	1	-2,9	0,0	0,0	21	6	2	4,6	4,6	1	0,0	4,1	0,0	10,9	16,8	5,8	0,8	10	25	3,1	25	60	8
79	18,60		40	3	1	0,4	0,0	0,0	20	1	0	4,6	4,6	1	0,0	0,2	0,0	9,0	14,0	4,8	0,8	0	1	3,1	30	183	8
2.5	1,00		60	5	1	-2,4	0,0	0,0	20	5	1	4,6	4,6	1	0,0	-3,8	0,0	10,9	16,8	5,8	0,8	10	23	3,1	25	60	8
57	18,60		7	1	1	-2,9	0,0	0,0	21	6	2	4,6	4,6	1	0,0	4,2	0,0	10,9	16,8	5,8	0,8	11	25	3,1	25	60	8
80	18,60		40	3	1	0,4	0,0	0,0	20	1	0	4,6	4,6	1	0,0	0,1	0,0	9,0	14,0	4,8	0,8	0	1	3,1	30	183	8
2.5	1,00		60	5	1	-2,6	0,0	0,0	21	5	1	4,6	4,6	1	0,0	-4,1	0,0	10,9	16,8	5,8	0,8	10	24	3,1	25	60	8
58	18,60		7	1	1	-1,7	0,0	0,0	20	3	1	4,6	4,6	1	0,0	2,7	0,0	10,9	16,8	5,8	0,8	7	16	3,1	25	60	8
81	18,60		40	3	1	0,2	0,0	0,0	20	0	0	4,6	4,6	1	0,0	0,0	0,0	9,0	14,0	4,8	0,8	0	0	3,1	30	163	8
2.5	1,00		60	5	1	-1,6	0,0	0,0	20	3	1	4,6	4,6	1	0,0	-2,6	0,0	10,9	16,8	5,8	0,8	7	15	3,1	25	60	8
59	18,60		7	1	1	-1,1	0,0	0,0	20	2	1	4,6	4,6	1	0,0	1,7	0,0	10,9	16,8	5,8	0,8	4	10	3,1	25	60	8
82	18,60		40	3	1	0,6	0,0	0,0	21	1	0	3,1	4,6	1	0,0	0,1	0,0	9,0	14,0	4,8	0,8	0	0	3,1	30	294	8
2.5	1,00		60	5	1	-0,9	0,0	0,0	20	2	1	4,6	4,6	1	0,0	-1,6	0,0	10,9	16,8	5,8	0,8	4	9	3,1	25	60	8
60	18,60		7	1	1	-0,9	0,0	0,0	20	2	1	4,6	4,6	1	0,0	1,7	0,0	10,9	16,8	5,8	0,8	4	10	3,1	25	60	8
83	18,60		40	3	1	0,9	0,0	0,0	21	2	1	3,1	4,6	1	0,0	0,0	0,0	9,0	14,0	4,8	0,8	0	0	3,1	30	314	8
2.5	1,00		60	5	1	-0,9	0,0	0,0	20	2	1	4,6	4,6	1	0,0	-1,7	0,0	10,9	16,8	5,8	0,8	4	10	3,1	25	60	8
61	18,60		7	1	1	-3,2	0,0	0,0	21	6	2	4,6	4,6	1	0,0	5,0	0,0	10,9	16,8	5,8	0,8	13	30	3,1	25	60	8
84	18,60		40	3	1	2,4	0,0	0,0	21	5	1	3,1	4,6	1	0,0	0,2	0,0	9,0	14,0	4,8	0,8	0	1	3,1	30	314	8
2.5	1,00		60	5	1	-2,7	0,0	0,0	21	5	1	4,6	4,6	1	0,0	-4,8	0,0	10,9	16,8	5,8	0,8	12	28	3,1	25	60	8
63	18,60		7	1	1	-1,6	0,0	0,0	20	3	1	4,6	4,6	1	0,0	4,4	0,0	10,9	16,8	5,8	0,8	11	26	3,1	25	60	8
85	18,60		40	3	1	2,6	0,0	0,0	21	5	1	3,1	4,6	1	0,0	-0,4	0,0	9,0	14,0	4,8	0,8	1	3	3,1	30	304	8
2.5	1,00		60	5	1	-3,4	0,0	0,0	21	7	2	4,6	4,6	1	0,0	-5,2	0,0	10,9	16,8	5,8	0,8	13	31	3,1	25	60	8
64	18,60		7	1	1	-1,5	0,0	0,0	20	3	1	4,6	4,6	1	0,0	3,2	0,0	10,9	16,8	5,8	0,8	8	19	3,1	25	60	8
86	18,60		40	3	1	1,4	0,0	0,0	21	3	1	3,1	4,6	1	0,0	-0,3	0,0	9,0	14,0	4,8	0,8	1	2	3,1	30	284	8
2.5	1,00		60	5	1	-2,7	0,0	0,0	21	5	1	4,6	4,6	1	0,0	-3,8	0,0	10,9	16,8	5,8	0,8	9	22	3,1	25	60	8
65	18,60		7	1	1	-3,0	0,0	0,0	21	6	2	4,6	4,6	1	0,0	5,4	0,0	10,9	16,8	5,8	0,8	14	32	3,1	25	60	8
87	18,60		40	3	1	2,5	0,0	0,0	21	5	1	3,1	4,6	1	0,0	-0,1	0,0	9,0	14,0	4,8	0,8	0	1	3,1	30	294	8
2.5	1,00		60	5	1	-3,6	0,0	0,0	21	7	2	4,6	4,6	1	0,0	-5,8	0,0	10,9	16,8	5,8	0,8	15	34	3,1	25	60	8
66	18,60		7	1	1	-3,2	0,0	0,0	21	6	2	4,6	4,6	1	0,0	5,6	0,0	10,9	16,8	5,8	0,8	14	34	3,1	25	60	8
88	18,60		40	3	1	2,5	0,0	0,0	21	5	1	3,1	4,6	1	0,0	0,0	0,0	9,0	14,0	4,8	0,8	0	0	3,1	30	294	8
2.5	1,00		60	5	1	-3,6	0,0	0,0	21	7	2	4,6	4,6	1	0,0	-5,8	0,0	10,9	16,8	5,8	0,8	15	35	3,1	25	60	8
67	18,60		7	1	1	-3,2	0,0	0,0	21	6	2	4,6	4,6	1	0,0	5,6	0,0	10,9	16,8	5,8	0,8	14	34	3,1	25	60	8
89	18,60		40	3	1	2,5	0,0	0,0	21	5	1	3,1	4,6	1	0,0	0,0	0,0	9,0	14,0	4,8	0,8	0	0	3,1	30	294	8
2.5	1,00		60	5	1	-3,6	0,0	0,0	21	7	2	4,6	4,6	1	0,0	-5,8	0,0	10,9	16,8	5,8	0,8	15	35	3,1	25	60	8
68	18,60		7	1	1	-3,2	0,0	0,0	21	6	2	4,6	4,6	1	0,0	5,6	0,0	10,9	16,8	5,8	0,8	14	33	3,1	25	60	8
90	18,60		40	3	1	2,5	0,0	0,0	21	5	1	3,1	4,6	1	0,0	0,0	0,0	9,0	14,0	4,8	0,8	0	0	3,1	30	294	8
2.5	1,00		60	5	1	-3,6	0,0	0,0	21	7	2	4,6	4,6	1	0,0	-5,8	0,0	10,9	16,8	5,8	0,8	15	35	3,1	25	60	8
69	18,60		7	1	1	-3,2	0,0	0,0	21	6	2	4,6	4,6	1	0,0	5,6	0,0	10,9	16,8	5,8	0,8	14	33	3,1	25	60	8
91	18,60		40	3	1	2,5	0,0	0,0	21	5	1	3,1	4,6	1	0,0	0,0	0,0	9,0	14,0	4,8	0,8	0	0	3,1	30	294	8
2.5	1,00		60	5	1	-3,6	0,0	0,0	21	7	2	4,6	4,6	1	0,0	-5,8	0,0	10,9	16,8	5,8	0,8	15	35	3,1	25	60	8
70	18,60		7	1	1	-3,2	0,0	0,0	21	6	2	4,6	4,6	1	0,0	5,5	0,0	10,9	16,8	5,8	0,8	14	33	3,1	25	60	8
92	18,60		40	3	1	2,4	0,0	0,0	21	5	1	3,1	4,6	1	0,0	0,0	0,0	9,0	14,0	4,8	0,8	0	0	3,1	30	294	8
2.5	1,00		60	5	1	-3,5	0,0	0,0	21	7	2	4,6	4,6	1	0,0	-5,7	0,0	10,9	16,8	5,8	0,8	14	34	3,1	25	60	8
71	18,60		7	1	1	-3,2	0,0	0,0	21	6	2	4,6	4,6	1	0,0	5,5	0,0	10,9	16,8	5,8	0,8	14	33	3,1	25	60	8
93	18,60		40	3	1	2,4	0,0	0,0	21	5	1	3,1	4,6	1	0,0	0,0	0,0	9,0	14,0	4,8	0,8	0	0	3,1	30	294	8
2.5	1,00		60	5	1	-3,5	0,0	0,0	21	7	2	4,6	4,6	1	0,0	-5,7	0,0	10,9	16,8	5,8	0,8	14	34	3,1	25	60	8
72	18,60		7	1	1	-3,3	0,0	0,0	21	6	2	4,6	4,6	1	0,0	5,6	0,0	10,9	16,8	5,8	0,8	14	34	3,1	25	60	8
94	18,60		40	3	1	2,5	0,0	0,0	21	5	1	3,1	4,6	1	0,0	0,0	0,0	9,0	14,0	4,8	0,8	0	0	3,1	30	294	8
2.5	1,00		60	5	1	-3,6	0,0	0,0	21	7	2	4,6	4,6	1	0,0	-5,8	0,0	10,9	16,8	5,8	0,8	15	35	3,1	25	60	8
73	18,60		7	1	1	-3,4	0,0	0,0	21	7	2	4,6	4,6	1	0,0	5,7	0,0	10,9	16,8	5,8	0,8	14	34	3,1	25	60	8
95	18,60		40	3	1	2,5	0,0	0,0	21	5	1	3,1	4,6	1	0,0	0,1	0,0	9,0	14,0	4,8	0,8	0	1	3,1	30	294	8
2.5	1,00		60	5	1	-3,4	0,0	0,0	21	7	2	4,6	4,6	1	0,0	-5,7	0,0	10,9	16,8	5,8	0,8	14	34	3,1	25	60	8
76	18,60		7	1	1	-3,4	0,0	0,0	21	7	2	4,6	4,6	1	0,0	5,7	0,0	10,9	16,8	5,8	0,8	15	34	3,1	25	60	8
98	18,60		40	3	1	2,5	0,0	0,0	21	5	1	3,1	4,6	1	0,0	0,1	0,0	9,0	14,0	4,8	0,8	0	1	3,1	30	294	8
2.5	1,00		60	5	1	-3,3	0,0	0,0	21	7	2	4,6	4,6	1	0,0	-5,7	0,0	10,9	16,8	5,8	0,8	14	34	3,1	25	60	8
77	18,60		7	1	1	-3,2	0,0	0,0	21	6	2	4,6	4,6	1	0,0	5,7	0,0	10,9	16,8	5,8	0,8	14	34	3,1	25	60	8
99	18,60		40	3	1	2,6	0,0	0,0	21	5	1	3,1	4,6	1	0,0	0,0	0,0	9,0	14,0	4,8	0,8	0	0	3,1	30	294	8
2.5	1,00		60	5	1	-3,4	0,0	0,0	21	7	2	4,6	4,6	1	0,0	-5,8	0,0	10,9	16,8	5,8	0,8	15	34	3,1	25	60	8
78	18,60		7	1	1	-3,2	0,0	0,0	21	6	2	4,6	4,6	1	0,0	5,5	0,0	10,9	16,8	5,8	0,8	14	33	3,1	25	60	8
100	18,60		40	3	1	2,5	0,0	0,0	21	5	1	3,1	4,6	1	0,0	0,0	0,0	9,0	14,0	4,8	0,8	0	0	3,1	30	294	8
2.5	1,00		60	5	1	-3,3	0,0	0,0	21	6	2	4,6	4,6	1	0,0	-5,6	0,0	10,9	16,8	5,8	0,8	14	33	3,1	25	60	8
79	18,60		7	1	1	-3,1	0,0	0,0	21	6	2	4,6	4,6	1	0,0	5,4	0,0	10,9	16,8	5,8	0,8	14	32	3,1	25	60	8

STAMPA PROGETTO S.L.U. - AZIONI S.L.V. - ELEVAZIONE

Filo Iniz Fin. Ctgθ	Quota Iniz. Final AmpC	Trat	Sez Bas Alt	Conc	VERIFICA A PRESSO-FLESSIONE Comb	M Exd (t*m)	M Eyd (t*m)	N Ed (t)	x/ /d	εf% 100	εc% 100	Area cmq sup	inf	VERIFICA A TAGLIO E TORSIONE Comb	V Exd (t)	V Eyd (t)	T Sdu (t*m)	V Rxd (t)	V Ryd (t)	TRd (t*m)	TRld (t*m)	Coe Cls	Coe Sta	ALon cmq	Staffe Pas	Lun	Fi
101	18,60		40	3	1	2,4	0,0	0,0	21	5	1	3,1	4,6	1	0,0	0,1	0,0	9,0	14,0	4,8	0,8	0	0	3,1	30	294	8
2.5	1,00		60	5	1	-3,2	0,0	0,0	21	6	2	4,6	4,6	1	0,0	-5,4	0,0	10,9	16,8	5,8	0,8	14	32	3,1	25	60	8
80	18,60		7	1	1	-3,4	0,0	0,0	21	7	2	4,6	4,6	1	0,0	5,7	0,0	10,9	16,8	5,8	0,8	14	34	3,1	25	60	8
102	18,60		40	3	1	2,5	0,0	0,0	21	5	1	3,1	4,6	1	0,0	0,1	0,0	9,0	14,0	4,8	0,8	0	1	3,1	30	294	8
2.5	1,00		60	5	1	-3,2	0,0	0,0	21	6	2	4,6	4,6	1	0,0	-5,6	0,0	10,9	16,8	5,8	0,8	14	33	3,1	25	60	8
81	18,60		7	1	1	-2,6	0,0	0,0	21	5	1	4,6	4,6	1	0,0	4,0	0,0	10,9	16,8	5,8	0,8	10	24	3,1	25	60	8
103	18,60		40	3	1	1,6	0,0	0,0	21	3	1	3,1	4,6	1	0,0	0,2	0,0	9,0	14,0	4,8	0,8	1	1	3,1	30	284	8
2.5	1,00		60	5	1	-1,8	0,0	0,0	20	3	1	4,6	4,6	1	0,0	-3,6	0,0	10,9	16,8	5,8	0,8	9	21	3,1	25	60	8
82	18,60		7	1	1	-1,0	0,0	0,0	20	2	1	4,6	4,6	1	0,0	1,5	0,0	10,9	16,8	5,8	0,8	4	9	3,1	25	60	8
104	18,60		40	3	1	0,5	0,0	0,0	21	1	0	3,1	4,6	1	0,0	0,0	0,0	9,0	14,0	4,8	0,8	0	0	3,1	30	275	8
2.5	1,00		60	5	1	-1,0	0,0	0,0	20	2	1	4,6	4,6	1	0,0	-1,6	0,0	10,9	16,8	5,8	0,8	4	9	3,1	25	60	8
83	18,60		7	1	1	-0,9	0,0	0,0	20	2	1	4,6	4,6	1	0,0	1,5	0,0	10,9	16,8	5,8	0,8	4	9	3,1	25	60	8
105	18,60		40	3	1	0,5	0,0	0,0	21	1	0	3,1	4,6	1	0,0	-0,1	0,0	9,0	14,0	4,8	0,8	0	1	3,1	30	295	8
2.5	1,00		60	5	1	-1,4	0,0	0,0	20	3	1	4,6	4,6	1	0,0	-1,7	0,0	10,9	16,8	5,8	0,8	4	10	3,1	25	60	8
84	18,60		7	1	1	-2,1	0,0	0,0	20	4	1	4,6	4,6	1	0,0	1,9	0,0	10,9	16,8	5,8	0,8	5	11	3,1	25	60	8
106	18,60		40	3	1	-0,6	0,0	0,0	20	1	0	4,6	4,6	1	0,0	0,3	0,0	9,0	14,0	4,8	0,8	1	2	3,1	30	295	8
2.5	1,00		60	5	1	-1,0	0,0	0,0	20	2	1	4,6	4,6	1	0,0	-1,3	0,0	10,9	16,8	5,8	0,8	3	8	3,1	25	60	8
85	18,60		7	1	1	-1,5	0,0	0,0	20	3	1	4,6	4,6	1	0,0	1,7	0,0	10,9	16,8	5,8	0,8	4	10	3,1	25	60	8
107	18,60		40	3	1	0,2	0,0	0,0	20	0	0	4,6	4,6	1	0,0	0,1	0,0	9,0	14,0	4,8	0,8	0	1	3,1	30	275	8
2.5	1,00		60	5	1	-1,1	0,0	0,0	20	2	1	4,6	4,6	1	0,0	-1,4	0,0	10,9	16,8	5,8	0,8	4	8	3,1	25	60	8
104	18,60		7	1	1	-1,2	0,0	0,0	20	2	1	4,6	4,6	1	0,0	1,6	0,0	10,9	16,8	5,8	0,8	4	10	3,1	25	60	8
108	18,60		40	3	1	0,5	0,0	0,0	21	1	0	3,1	4,6	1	0,0	0,0	0,0	9,0	14,0	4,8	0,8	0	0	3,1	30	294	8
2.5	1,00		60	5	1	-1,2	0,0	0,0	20	2	1	4,6	4,6	1	0,0	-1,6	0,0	10,9	16,8	5,8	0,8	4	10	3,1	25	60	8
105	18,60		7	1	1	-1,7	0,0	0,0	20	3	1	4,6	4,6	1	0,0	2,0	0,0	10,9	16,8	5,8	0,8	5	12	3,1	25	60	8
109	18,60		40	3	1	0,8	0,0	0,0	21	2	0	3,1	4,6	1	0,0	0,3	0,0	9,0	14,0	4,8	0,8	1	2	3,1	30	314	8
2.5	1,00		60	5	1	-0,4	0,0	0,0	20	1	0	4,6	4,6	1	0,0	-1,4	0,0	10,9	16,8	5,8	0,8	4	8	3,1	25	60	8
106	18,60		7	1	1	-1,5	0,0	0,0	20	3	1	4,6	4,6	1	0,0	1,9	0,0	10,9	16,8	5,8	0,8	5	11	3,1	25	60	8
110	18,60		40	3	1	0,9	0,0	0,0	21	2	0	3,1	4,6	1	0,0	0,2	0,0	9,0	14,0	4,8	0,8	1	2	3,1	30	314	8
2.5	1,00		60	5	1	-0,5	0,0	0,0	20	1	0	4,6	4,6	1	0,0	-1,5	0,0	10,9	16,8	5,8	0,8	4	9	3,1	25	60	8
107	18,60		7	1	1	-1,3	0,0	0,0	20	3	1	4,6	4,6	1	0,0	1,7	0,0	10,9	16,8	5,8	0,8	4	10	3,1	25	60	8
111	18,60		40	3	1	0,5	0,0	0,0	21	1	0	3,1	4,6	1	0,0	0,1	0,0	9,0	14,0	4,8	0,8	0	1	3,1	30	294	8
2.5	1,00		60	5	1	-1,0	0,0	0,0	20	2	1	4,6	4,6	1	0,0	-1,5	0,0	10,9	16,8	5,8	0,8	4	9	3,1	25	60	8
108	18,60		7	1	1	-1,9	0,0	0,0	20	4	1	4,6	4,6	1	0,0	2,2	0,0	10,9	16,8	5,8	0,8	5	13	3,1	25	60	8
112	18,60		40	3	1	1,1	0,0	0,0	21	2	1	3,1	4,6	1	0,0	0,0	0,0	9,0	14,0	4,8	0,8	0	0	3,1	30	427	8
2.5	1,00		60	5	1	-1,7	0,0	0,0	20	3	1	4,6	4,6	1	0,0	-2,1	0,0	10,9	16,8	5,8	0,8	5	12	3,1	25	60	8
109	18,60		7	1	1	0,8	0,0	0,0	20	2	0	4,6	4,6	1	0,0	1,5	0,0	10,9	16,8	5,8	0,8	4	9	3,1	25	60	8
113	18,60		40	3	1	1,5	0,0	0,0	21	3	1	3,1	4,6	1	0,0	-0,7	0,0	9,0	14,0	4,8	0,8	2	5	3,1	30	437	8
2.5	1,00		60	5	1	-3,8	0,0	0,0	21	7	2	4,6	4,6	1	0,0	-2,9	0,0	10,9	16,8	5,8	0,8	7	17	3,1	25	60	8
110	18,60		7	1	1	-0,1	0,0	0,0	20	0	0	4,6	4,6	1	0,0	1,5	0,0	10,9	16,8	5,8	0,8	4	9	3,1	25	60	8
114	18,60		40	3	1	1,4	0,0	0,0	21	3	1	3,1	4,6	1	0,0	-0,6	0,0	9,0	14,0	4,8	0,8	2	4	3,1	30	437	8
2.5	1,00		60	5	1	-3,6	0,0	0,0	21	7	2	4,6	4,6	1	0,0	-2,8	0,0	10,9	16,8	5,8	0,8	7	17	3,1	25	60	8
111	18,60		7	1	1	-1,9	0,0	0,0	20	4	1	4,6	4,6	1	0,0	2,2	0,0	10,9	16,8	5,8	0,8	6	13	3,1	25	60	8
115	18,60		40	3	1	1,1	0,0	0,0	21	2	1	3,1	4,6	1	0,0	0,1	0,0	9,0	14,0	4,8	0,8	0	0	3,1	30	427	8
2.5	1,00		60	5	1	-1,6	0,0	0,0	20	3	1	4,6	4,6	1	0,0	-2,1	0,0	10,9	16,8	5,8	0,8	5	12	3,1	25	60	8

STAMPA PROGETTO S.L.U. - AZIONI S.L.V. - PILASTRI

Filo Iniz Fin. Ctgθ	Quota Iniz. Final N/Nc	Trat	Sez Bas Alt	Conc	VERIFICA A PRESSO-FLESSIONE Comb	M Exd (t*m)	M Eyd (t*m)	N Ed (t)	x/ /d	εf% 100	εc% 100	Area cmq b	h	VERIFICA A TAGLIO E TORSIONE Comb	V Exd (t)	V Eyd (t)	T Sdu (t*m)	V Rxd (t)	V Ryd (t)	TRd (t*m)	TRld (t*m)	Coe Cls	Coe Sta	ALon cmq	Staffe Pas	Lun	Fi
1	0,00		7	1	1	5,7	2,5	-54,4		1	5	4,6	6,2	1	-0,7	1,5	0,0	45,6	47,1	4,8	0,0	5	4	0,0	17	60	8
1	5,40		40	3	1	2,9	1,2	-53,0		0	3	4,6	6,2	1	-0,7	1,5	0,0	25,8	30,0	6,9	0,0	5	5	0,0	21	340	8
2.5	0,00		60	5	1	-1,3	-1,2	-50,8		1	3	4,6	6,2	1	-0,7	1,5	0,0	45,6	47,1	4,8	0,0	5	4	0,0	17	60	8
2	0,00		7	1	1	2,4	2,3	-100,6		2	6	4,6	6,2	1	0,0	0,2	0,0	31,9	37,1	8,5	0,0	0	1	0,0	17	60	8
2	5,40		40	3	1	2,3	2,3	-99,2		2	6	4,6	6,2	1	0,0	0,2	0,0	25,8	30,0	6,9	0,0	0	1	0,0	21	340	8
2.5	0,00		60	5	1	2,2	2,2	-97,0		2	5	4,6	6,2	1	0,0	0,2	0,0	31,9	37,1	8,5	0,0	0	1	0,0	17	60	8
3	0,00		7	1	1	6,0	-3,2	-57,4		2	6	4,6	6,2	1	1,0	1,6	0,0	46,0	47,5	4,8	0,0	6	4	0,0	17	60	8
3	5,40		40	3	1	3,0	-1,5	-56,0		0	4	4,6	6,2	1	1,0	1,6	0,0	46,0	47,5	4,8	0,0	6	5	0,0	21	340	8
2.5	0,00		60	5	1	-1,5	1,2	-53,8		1	3	4,6	6,2	1	1,0	1,6	0,0	46,0	47,5	4,8	0,0	6	4	0,0	17	60	8
4	0,00		7	1	1	-1,9	1,9	-84,0		2	5	4,6	6,2	1	-0,2	0,1	0,0	31,9	37,1	8,5	0,0	1	1	0,0	17	60	8
4	5,40		40	3	1	-1,9	1,9	-82,5		2	5	4,6	6,2	1	-0,2	0,1	0,0	25,8	30,0	6,9	0,0	1	1	0,0	21	340	8
2.5	0,00		60	5	1	-1,8	1,8	-80,4		1	4	4,6	6,2	1	-0,2	0,1	0,0	31,9	37,1	8,5	0,0	1	1	0,0	17	60	8
5	0,00		5	1	1	2,5	-2,5	-106,9		2	10	4,6	4,6	1	0,0	0,3	0,0	23,9	23,9	5,3	0,0	1	1	0,0	17	40	8
5	5,40		40	3	1	-2,4	2,4	-106,0		2	10	4,6	4,6	1	0,0	0,3	0,0	19,4	19,4	4,3	0,0	1	1	0,0	21	380	8
2.5	0,00		40	5	1	-2,4	2,4	-104,6		2	10	4,6	4,6	1	0,0	0,3	0,0	23,9	23,9	5,3	0,0	1	1	0,0	17	40	8
6	0,00		7	1	1	2,4	-2,4	-102,3		2	6	4,6	6,2	1	0,0	0,6	0,0	31,9	37,1	8,5	0,0	1	2	0,0	17	60	8

STAMPA PROGETTO S.L.U. - AZIONI S.L.V. - PILASTRI

Filo Iniz Fin. Ctgθ	Quota Iniz. Final N/Nc	Trat	Sez Bas Alt	Conc	VERIFICA A PRESSO-FLESSIONE Comb	M Exd (t*m)	M Eyd (t*m)	N Ed (t)	x/ /d	εf% 100	εc% 100	Area cmq b	h	VERIFICA A TAGLIO E TORSIONE Comb	V Exd (t)	V Eyd (t)	T Sdu (t*m)	V Rxd (t)	V Ryd (t)	TRd (t*m)	TRld (t*m)	Coe Cls	Coe Sta	ALon cmq	Staffe Pas	Lun	Fi
6	5,40		40	3	1	-2,3	-2,3	-100,8		2	6	4,6	6,2	1	0,0	0,6	0,0	25,8	30,0	6,9	0,0	1	2	0,0	21	340	8
2.5	0,00		60	5	1	-2,3	-2,3	-98,7		2	6	4,6	6,2	1	0,0	0,6	0,0	31,9	37,1	8,5	0,0	1	2	0,0	17	60	8
7	0,00		7	1	1	2,1	1,3	-57,7		1	3	4,6	6,2	1	0,0	0,6	0,0	31,9	37,1	8,5	0,0	1	2	0,0	17	60	8
7	5,40		40	3	1	1,3	-1,3	-56,3		1	3	4,6	6,2	1	0,0	0,6	0,0	25,8	30,0	6,9	0,0	1	2	0,0	21	340	8
2.5	0,00		60	5	1	-1,2	-1,2	-54,1		1	3	4,6	6,2	1	0,0	0,6	0,0	31,9	37,1	8,5	0,0	1	2	0,0	17	60	8
8	0,00		7	1	1	-1,2	-1,2	-53,8		1	3	4,6	6,2	1	0,1	-0,1	0,0	45,5	47,0	4,8	0,0	0	0	0,0	17	60	8
8	5,40		40	3	1	-1,2	1,2	-52,4		1	3	4,6	6,2	1	0,1	-0,1	0,0	45,5	47,0	4,8	0,0	0	0	0,0	21	340	8
2.5	0,00		60	5	1	1,2	1,2	-50,2		1	3	4,6	6,2	1	0,1	-0,1	0,0	45,5	47,0	4,8	0,0	0	0	0,0	17	60	8
9	0,00		7	1	1	-1,1	-1,1	-47,4		1	3	4,6	6,2	1	0,2	-0,1	0,0	31,9	37,1	8,5	0,0	1	1	0,0	17	60	8
9	5,40		40	3	1	1,1	1,1	-45,9		1	2	4,6	6,2	1	0,2	-0,1	0,0	25,8	30,0	6,9	0,0	1	1	0,0	21	340	8
2.5	0,00		60	5	1	1,0	1,0	-43,8		1	2	4,6	6,2	1	0,2	-0,1	0,0	31,9	37,1	8,5	0,0	1	1	0,0	17	60	8
10	0,00		7	1	1	1,1	1,1	-46,6		1	2	4,6	6,2	1	0,0	0,1	0,0	44,5	45,9	4,8	0,0	0	0	0,0	17	60	8
10	5,40		40	3	1	1,0	1,0	-45,1		1	2	4,6	6,2	1	0,0	0,1	0,0	25,8	30,0	6,9	0,0	0	0	0,0	21	340	8
2.5	0,00		60	5	1	1,0	-1,0	-43,0		1	2	4,6	6,2	1	0,0	0,1	0,0	44,5	45,9	4,8	0,0	0	0	0,0	17	60	8
11	0,00		7	1	1	3,7	-1,4	-62,7		0	4	4,6	6,2	1	0,2	0,7	0,0	31,9	37,1	8,5	0,0	2	2	0,0	17	60	8
11	5,40		40	3	1	2,4	-1,4	-61,3		1	4	4,6	6,2	1	0,2	0,7	0,0	25,8	30,0	6,9	0,0	2	2	0,0	21	340	8
2.5	0,00		60	5	1	1,4	1,4	-59,1		1	3	4,6	6,2	1	0,2	0,7	0,0	31,9	37,1	8,5	0,0	2	2	0,0	17	60	8
12	0,00		7	1	1	3,8	-1,7	-73,6		1	5	4,6	6,2	1	0,2	0,6	0,0	48,0	49,5	4,8	0,0	2	2	0,0	17	60	8
12	5,40		40	3	1	2,7	-1,7	-72,1		1	4	4,6	6,2	1	0,2	0,6	0,0	25,8	30,0	6,9	0,0	2	2	0,0	21	340	8
2.5	0,00		60	5	1	1,6	1,6	-70,0		1	4	4,6	6,2	1	0,2	0,6	0,0	48,0	49,5	4,8	0,0	2	2	0,0	17	60	8
13	0,00		7	1	1	4,2	-1,8	-76,2		1	5	4,6	6,2	1	0,1	0,7	0,0	31,9	37,1	8,5	0,0	2	2	0,0	17	60	8
13	5,40		40	3	1	2,9	-1,7	-74,8		1	5	4,6	6,2	1	0,1	0,7	0,0	25,8	30,0	6,9	0,0	2	2	0,0	21	340	8
2.5	0,00		60	5	1	1,7	1,7	-72,6		1	4	4,6	6,2	1	0,1	0,7	0,0	31,9	37,1	8,5	0,0	2	2	0,0	17	60	8
14	0,00		7	1	1	4,2	-1,8	-76,8		1	5	4,6	6,2	1	0,0	0,7	0,0	31,9	37,1	8,5	0,0	1	2	0,0	17	60	8
14	5,40		40	3	1	2,9	-1,7	-75,4		1	5	4,6	6,2	1	0,0	0,7	0,0	25,8	30,0	6,9	0,0	1	2	0,0	21	340	8
2.5	0,00		60	5	1	1,7	1,7	-73,2		1	4	4,6	6,2	1	0,0	0,7	0,0	31,9	37,1	8,5	0,0	1	2	0,0	17	60	8
15	0,00		7	1	1	4,1	-1,8	-77,0		1	5	4,6	6,2	1	0,0	0,7	0,0	31,9	37,1	8,5	0,0	1	2	0,0	17	60	8
15	5,40		40	3	1	2,9	-1,7	-75,6		1	5	4,6	6,2	1	0,0	0,7	0,0	25,8	30,0	6,9	0,0	1	2	0,0	21	340	8
2.5	0,00		60	5	1	1,7	1,7	-73,4		1	4	4,6	6,2	1	0,0	0,7	0,0	31,9	37,1	8,5	0,0	1	2	0,0	17	60	8
16	0,00		7	1	1	4,2	-1,7	-75,5		1	5	4,6	6,2	1	0,0	0,7	0,0	31,9	37,1	8,5	0,0	1	2	0,0	17	60	8
16	5,40		40	3	1	2,9	-1,7	-74,1		1	4	4,6	6,2	1	0,0	0,7	0,0	25,8	30,0	6,9	0,0	1	2	0,0	21	340	8
2.5	0,00		60	5	1	1,7	1,7	-71,9		1	4	4,6	6,2	1	0,0	0,7	0,0	31,9	37,1	8,5	0,0	1	2	0,0	17	60	8
17	0,00		7	1	1	4,2	1,7	-75,5		1	5	4,6	6,2	1	0,0	0,7	0,0	31,9	37,1	8,5	0,0	1	2	0,0	17	60	8
17	5,40		40	3	1	2,9	1,7	-74,1		1	4	4,6	6,2	1	0,0	0,7	0,0	25,8	30,0	6,9	0,0	1	2	0,0	21	340	8
2.5	0,00		60	5	1	1,7	1,7	-72,0		1	4	4,6	6,2	1	0,0	0,7	0,0	31,9	37,1	8,5	0,0	1	2	0,0	17	60	8
18	0,00		7	1	1	4,0	-1,8	-77,1		1	5	4,6	6,2	1	0,0	0,6	0,0	31,9	37,1	8,5	0,0	1	2	0,0	17	60	8
18	5,40		40	3	1	2,8	-1,7	-75,7		1	5	4,6	6,2	1	0,0	0,6	0,0	25,8	30,0	6,9	0,0	1	2	0,0	21	340	8
2.5	0,00		60	5	1	1,7	1,7	-73,5		1	4	4,6	6,2	1	0,0	0,6	0,0	31,9	37,1	8,5	0,0	1	2	0,0	17	60	8
19	0,00		7	1	1	4,0	-1,8	-77,1		1	5	4,6	6,2	1	0,0	0,6	0,0	31,9	37,1	8,5	0,0	1	2	0,0	17	60	8
19	5,40		40	3	1	2,9	-1,7	-75,7		1	5	4,6	6,2	1	0,0	0,6	0,0	25,8	30,0	6,9	0,0	1	2	0,0	21	340	8
2.5	0,00		60	5	1	1,7	1,7	-73,6		1	4	4,6	6,2	1	0,0	0,6	0,0	31,9	37,1	8,5	0,0	1	2	0,0	17	60	8
20	0,00		7	1	1	4,2	-1,8	-77,1		1	5	4,6	6,2	1	0,0	0,7	0,0	31,9	37,1	8,5	0,0	1	2	0,0	17	60	8
20	5,40		40	3	1	2,9	-1,7	-75,7		1	5	4,6	6,2	1	0,0	0,7	0,0	25,8	30,0	6,9	0,0	1	2	0,0	21	340	8
2.5	0,00		60	5	1	1,7	1,7	-73,5		1	4	4,6	6,2	1	0,0	0,7	0,0	31,9	37,1	8,5	0,0	1	2	0,0	17	60	8
21	0,00		7	1	1	4,1	1,8	-76,5		1	5	4,6	6,2	1	0,0	0,7	0,0	31,9	37,1	8,5	0,0	1	2	0,0	17	60	8
21	5,40		40	3	1	2,9	1,7	-75,0		1	5	4,6	6,2	1	0,0	0,7	0,0	25,8	30,0	6,9	0,0	1	2	0,0	21	340	8
2.5	0,00		60	5	1	1,7	-1,7	-72,9		1	4	4,6	6,2	1	0,0	0,7	0,0	31,9	37,1	8,5	0,0	1	2	0,0	17	60	8
22	0,00		7	1	1	3,4	1,7	-73,9		1	5	4,6	6,2	1	-0,2	0,4	0,0	48,0	49,5	4,8	0,0	1	1	0,0	17	60	8
22	5,40		40	3	1	2,6	1,7	-72,5		1	4	4,6	6,2	1	-0,2	0,4	0,0	25,8	30,0	6,9	0,0	1	1	0,0	21	340	8
2.5	0,00		60	5	1	1,6	-1,6	-70,3		1	4	4,6	6,2	1	-0,2	0,4	0,0	48,0	49,5	4,8	0,0	1	1	0,0	17	60	8
23	0,00		7	1	1	3,3	1,5	-65,5		1	4	4,6	6,2	1	-0,1	0,6	0,0	31,9	37,1	8,5	0,0	1	2	0,0	17	60	8
23	5,40		40	3	1	2,3	1,5	-64,1		1	4	4,6	6,2	1	-0,1	0,6	0,0	25,8	30,0	6,9	0,0	1	2	0,0	21	340	8
2.5	0,00		60	5	1	1,4	-1,4	-61,9		1	3	4,6	6,2	1	-0,1	0,6	0,0	31,9	37,1	8,5	0,0	1	2	0,0	17	60	8
24	0,00		7	1	1	2,3	-1,4	-21,5		1	2	4,6	6,2	1	0,4	0,8	0,0	40,9	42,3	4,8	0,0	3	2	0,0	17	60	8
24	5,40		40	3	1	0,9	-0,6	-20,1		0	1	4,6	6,2	1	0,4	0,8	0,0	40,9	42,3	4,8	0,0	3	3	0,0	21	340	8
2.5	0,00		60	5	1	-1,3	0,6	-18,0		0	1	4,6	6,2	1	0,4	0,8	0,0	40,9	42,3	4,8	0,0	3	2	0,0	17	60	8
25	0,00		7	1	1	2,6	1,2	-51,1		1	3	4,6	6,2	1	-0,1	0,8	0,0	31,9	37,1	8,5	0,0	2	2	0,0	17	60	8
25	5,40		40	3	1	1,2	1,1	-49,7		1	3	4,6	6,2	1	-0,1	0,8	0,0	25,8	30,0	6,9	0,0	2	3	0,0	21	340	8
2.5	0,00		60	5	1	-1,1	-1,1	-47,6		1	3	4,6	6,2	1	-0,1	0,8	0,0	31,9	37,1	8,5	0,0	2	2	0,0	17	60	8
26	0,00		7	1	1	1,8	-1,4	-62,8		1	4	4,6	6,2	1	0,0	0,2	0,0	31,9	37,1	8,5	0,0	1	1	0,0	17	60	8
26	5,40		40	3	1	1,4	-1,4	-61,4		1	3	4,6	6,2	1	0,0	0,2	0,0	25,8	30,0	6,9	0,0	1	1	0,0	21	340	8
2.5	0,00		60	5	1	1,4	1,4	-59,3		1	3	4,6	6,2	1	0,0	0,2	0,0	31,9	37,1	8,5	0,0	1	1	0,0	17	60	8
27	0,00		7	1	1	2,0	-1,5	-66,9		1	4	4,6	6,2	1	0,1	0,3	0,0	47,4	48,9	4,8	0,0	1	1	0,0	17	60	8
27	5,40		40	3	1	1,5	1,5	-65,5		1	4	4,6	6,2	1	0,1	0,3	0,0	25,8	30,0	6,9	0,0	1	1	0,0	21	340	8
2.5	0,00		60	5	1	1,5	1,5	-63,3		1	3	4,6	6,2	1	0,1	0,3	0,0	47,4	48,9	4,8	0,0	1	1	0,0	17	60	8

STAMPA PROGETTO S.L.U. - AZIONI S.L.V. - PILASTRI

Filo Iniz Fin. Ctgθ	Quota Iniz. Final N/Nc	Trat	Sez Bas Alt	Conc	VERIFICA A PRESSO-FLESSIONE Comb	M Exd (t*m)	M Eyd (t*m)	N Ed (t)	x/d	εf% 100	εc% 100	Area cmq b	h	VERIFICA A TAGLIO E TORSIONE Comb	V Exd (t)	V Eyd (t)	T Sdu (t*m)	V Rxd (t)	V Ryd (t)	TRd (t*m)	TRld (t*m)	Coe Cls	Coe Sta	ALon cmq	Staffe Pas	Lun	Fi
28	0,00	7	1	1	3,6	-1,6	-43,9	0	4	4,6	6,2	1	0,5	0,9	0,0	44,1	45,5	4,8	0,0	3	2	0,0	17	60	8
28	5,40	40	3	1	2,0	-1,0	-42,5	0	3	4,6	6,2	1	0,5	0,9	0,0	44,1	45,5	4,8	0,0	3	3	0,0	21	340	8
2.5	0,00	60	5	1	-0,9	0,9	-40,3	1	2	4,6	6,2	1	0,5	0,9	0,0	44,1	45,5	4,8	0,0	3	2	0,0	17	60	8
29	0,00	7	1	1	-2,3	2,2	-43,5	0	3	4,6	6,2	1	-0,6	-0,8	0,0	44,0	45,5	4,8	0,0	3	2	0,0	17	60	8
29	5,40	40	3	1	-1,0	1,1	-42,0	1	2	4,6	6,2	1	-0,6	-0,8	0,0	44,0	45,5	4,8	0,0	3	3	0,0	21	340	8
2.5	0,00	60	5	1	1,2	-0,9	-39,9	1	2	4,6	6,2	1	-0,6	-0,8	0,0	44,0	45,5	4,8	0,0	3	2	0,0	17	60	8
30	0,00	7	1	1	-2,2	2,2	-95,1	2	5	4,6	6,2	1	0,0	-0,2	0,0	31,9	37,1	8,5	0,0	1	1	0,0	17	60	8
30	5,40	40	3	1	-2,2	2,2	-93,7	2	5	4,6	6,2	1	0,0	-0,2	0,0	25,8	30,0	6,9	0,0	1	1	0,0	21	340	8
2.5	0,00	60	5	1	2,1	-2,1	-91,5	2	5	4,6	6,2	1	0,0	-0,2	0,0	31,9	37,1	8,5	0,0	1	1	0,0	17	60	8
31	0,00	5	1	1	1,7	-1,7	-75,0	2	7	4,6	4,6	1	-0,1	0,0	0,0	23,9	23,9	5,3	0,0	0	0	0,0	17	40	8
31	5,40	40	3	1	1,7	-1,7	-74,0	2	7	4,6	4,6	1	-0,1	0,0	0,0	19,4	19,4	4,3	0,0	0	0	0,0	21	380	8
2.5	0,00	40	5	1	-1,7	-1,7	-72,6	2	7	4,6	4,6	1	-0,1	0,0	0,0	23,9	23,9	5,3	0,0	0	0	0,0	17	40	8
32	0,00	5	1	1	-1,4	-1,4	-58,9	1	5	4,6	4,6	1	0,2	0,0	0,0	23,9	23,9	5,3	0,0	1	1	0,0	17	40	8
32	5,40	40	3	1	-1,3	-1,3	-57,9	1	5	4,6	4,6	1	0,2	0,0	0,0	19,4	19,4	4,3	0,0	1	1	0,0	21	380	8
2.5	0,00	40	5	1	1,3	1,3	-56,5	1	5	4,6	4,6	1	0,2	0,0	0,0	23,9	23,9	5,3	0,0	1	1	0,0	17	40	8
33	0,00	5	1	1	-0,7	-0,7	-21,0	0	2	4,6	4,6	1	0,2	-0,2	0,0	28,2	28,2	3,0	0,0	2	1	0,0	17	40	8
33	5,40	40	3	1	-0,5	-0,5	-20,0	0	2	4,6	4,6	1	0,2	-0,2	0,0	28,2	28,2	3,0	0,0	2	1	0,0	21	380	8
2.5	0,00	40	5	1	0,4	0,4	-18,6	0	2	4,6	4,6	1	0,2	-0,2	0,0	28,2	28,2	3,0	0,0	2	1	0,0	17	40	8
34	0,00	5	1	1	-0,7	0,8	-19,8	0	2	4,6	4,6	1	-0,3	-0,2	0,0	28,1	28,1	3,0	0,0	2	1	0,0	17	40	8
34	5,40	40	3	1	-0,4	0,4	-18,9	0	2	4,6	4,6	1	-0,3	-0,2	0,0	28,1	28,1	3,0	0,0	2	1	0,0	21	380	8
2.5	0,00	40	5	1	0,4	-0,5	-17,4	0	2	4,6	4,6	1	-0,3	-0,2	0,0	28,1	28,1	3,0	0,0	2	1	0,0	17	40	8
35	0,00	7	1	1	-1,2	1,4	-50,2	1	3	4,6	6,2	1	-0,6	-0,4	0,0	45,0	46,4	4,8	0,0	2	2	0,0	17	60	8
35	5,40	40	3	1	-1,1	1,1	-48,8	1	3	4,6	6,2	1	-0,6	-0,4	0,0	25,8	30,0	6,9	0,0	2	2	0,0	21	340	8
2.5	0,00	60	5	1	1,1	-1,2	-46,6	1	3	4,6	6,2	1	-0,6	-0,4	0,0	45,0	46,4	4,8	0,0	2	2	0,0	17	60	8
36	0,00	7	1	1	-1,5	1,9	-66,4	1	4	4,6	6,2	1	-0,4	-0,1	0,0	31,9	37,1	8,5	0,0	1	1	0,0	17	60	8
36	5,40	40	3	1	-1,5	1,5	-65,0	1	4	4,6	6,2	1	-0,4	-0,1	0,0	25,8	30,0	6,9	0,0	1	1	0,0	21	340	8
2.5	0,00	60	5	1	1,4	1,4	-62,9	1	3	4,6	6,2	1	-0,4	-0,1	0,0	31,9	37,1	8,5	0,0	1	1	0,0	17	60	8
37	0,00	5	1	1	-1,9	-1,9	-82,2	2	8	4,6	4,6	1	0,0	0,0	0,0	23,9	23,9	5,3	0,0	0	0	0,0	17	40	8
37	5,40	40	3	1	1,9	-1,9	-81,3	2	7	4,6	4,6	1	0,0	0,0	0,0	19,4	19,4	4,3	0,0	0	0	0,0	21	380	8
2.5	0,00	40	5	1	1,8	-1,8	-79,8	2	7	4,6	4,6	1	0,0	0,0	0,0	23,9	23,9	5,3	0,0	0	0	0,0	17	40	8
38	0,00	5	1	1	-1,5	-1,5	-63,4	1	6	4,6	4,6	1	0,1	0,0	0,0	23,9	23,9	5,3	0,0	1	1	0,0	17	40	8
38	5,40	40	3	1	1,4	-1,4	-62,5	1	6	4,6	4,6	1	0,1	0,0	0,0	19,4	19,4	4,3	0,0	1	1	0,0	21	380	8
2.5	0,00	40	5	1	1,4	1,4	-61,0	1	5	4,6	4,6	1	0,1	0,0	0,0	23,9	23,9	5,3	0,0	1	1	0,0	17	40	8
39	0,00	5	1	1	0,9	-0,7	-21,6	0	2	4,6	4,6	1	0,2	0,3	0,0	28,3	28,3	3,0	0,0	2	1	0,0	17	40	8
39	5,40	40	3	1	0,5	-0,5	-20,6	0	2	4,6	4,6	1	0,2	0,3	0,0	28,3	28,3	3,0	0,0	2	2	0,0	21	380	8
2.5	0,00	40	5	1	-0,4	0,4	-19,2	0	2	4,6	4,6	1	0,2	0,3	0,0	28,3	28,3	3,0	0,0	2	1	0,0	17	40	8
40	0,00	5	1	1	0,3	0,6	-13,1	0	1	4,6	4,6	1	-0,2	0,0	0,0	23,9	23,9	5,3	0,0	1	1	0,0	17	40	8
40	5,40	40	3	1	0,3	0,3	-12,2	0	1	4,6	4,6	1	-0,2	0,0	0,0	19,4	19,4	4,3	0,0	1	1	0,0	21	380	8
2.5	0,00	40	5	1	-0,2	-0,4	-10,7	0	1	4,6	4,6	1	-0,2	0,0	0,0	23,9	23,9	5,3	0,0	1	1	0,0	17	40	8
41	0,00	7	1	1	1,4	1,6	-59,1	1	3	4,6	6,2	1	-0,6	0,0	0,0	31,9	37,1	8,5	0,0	1	2	0,0	17	60	8
41	5,40	40	3	1	1,3	1,3	-57,7	1	3	4,6	6,2	1	-0,6	0,0	0,0	25,8	30,0	6,9	0,0	1	2	0,0	21	340	8
2.5	0,00	60	5	1	1,3	-1,3	-55,5	1	3	4,6	6,2	1	-0,6	0,0	0,0	31,9	37,1	8,5	0,0	1	2	0,0	17	60	8
42	0,00	7	1	1	-2,0	-2,0	-86,5	2	5	4,6	6,2	1	0,1	-0,1	0,0	48,0	49,5	4,8	0,0	0	0	0,0	17	60	8
42	5,40	40	3	1	-2,0	-2,0	-85,0	2	5	4,6	6,2	1	0,1	-0,1	0,0	25,8	30,0	6,9	0,0	0	0	0,0	21	340	8
2.5	0,00	60	5	1	1,9	-1,9	-82,9	2	5	4,6	6,2	1	0,1	-0,1	0,0	48,0	49,5	4,8	0,0	0	0	0,0	17	60	8
43	0,00	7	1	1	2,2	-2,2	-94,1	2	5	4,6	6,2	1	-0,1	0,2	0,0	48,0	49,5	4,8	0,0	1	1	0,0	17	60	8
43	5,40	40	3	1	2,1	-2,1	-92,6	2	5	4,6	6,2	1	-0,1	0,2	0,0	25,8	30,0	6,9	0,0	1	1	0,0	21	340	8
2.5	0,00	60	5	1	-2,1	-2,1	-90,5	2	5	4,6	6,2	1	-0,1	0,2	0,0	48,0	49,5	4,8	0,0	1	1	0,0	17	60	8
44	0,00	7	1	1	2,2	-2,2	-95,8	2	5	4,6	6,2	1	-0,2	0,0	0,0	31,9	37,1	8,5	0,0	0	1	0,0	17	60	8
44	5,40	40	3	1	2,2	-2,2	-94,3	2	5	4,6	6,2	1	-0,2	0,0	0,0	25,8	30,0	6,9	0,0	0	1	0,0	21	340	8
2.5	0,00	60	5	1	-2,1	-2,1	-92,2	2	5	4,6	6,2	1	-0,2	0,0	0,0	31,9	37,1	8,5	0,0	0	1	0,0	17	60	8
45	0,00	7	1	1	-2,2	-2,2	-96,3	2	5	4,6	6,2	1	-0,2	0,0	0,0	31,9	37,1	8,5	0,0	0	1	0,0	17	60	8
45	5,40	40	3	1	-2,2	-2,2	-94,9	2	5	4,6	6,2	1	-0,2	0,0	0,0	25,8	30,0	6,9	0,0	0	1	0,0	21	340	8
2.5	0,00	60	5	1	2,1	-2,1	-92,7	2	5	4,6	6,2	1	-0,2	0,0	0,0	31,9	37,1	8,5	0,0	0	1	0,0	17	60	8
46	0,00	7	1	1	-2,2	-2,2	-96,4	2	5	4,6	6,2	1	-0,1	0,0	0,0	31,9	37,1	8,5	0,0	0	0	0,0	17	60	8
46	5,40	40	3	1	-2,2	-2,2	-94,9	2	5	4,6	6,2	1	-0,1	0,0	0,0	25,8	30,0	6,9	0,0	0	1	0,0	21	340	8
2.5	0,00	60	5	1	2,1	-2,1	-92,8	2	5	4,6	6,2	1	-0,1	0,0	0,0	31,9	37,1	8,5	0,0	0	0	0,0	17	60	8
47	0,00	7	1	1	2,2	-2,2	-95,0	2	5	4,6	6,2	1	-0,1	0,0	0,0	31,9	37,1	8,5	0,0	0	0	0,0	17	60	8
47	5,40	40	3	1	2,2	-2,2	-93,5	2	5	4,6	6,2	1	-0,1	0,0	0,0	25,8	30,0	6,9	0,0	0	1	0,0	21	340	8
2.5	0,00	60	5	1	2,1	-2,1	-91,4	2	5	4,6	6,2	1	-0,1	0,0	0,0	31,9	37,1	8,5	0,0	0	0	0,0	17	60	8
48	0,00	7	1	1	-2,2	-2,2	-95,1	2	5	4,6	6,2	1	-0,1	0,0	0,0	31,9	37,1	8,5	0,0	0	0	0,0	17	60	8
48	5,40	40	3	1	-2,2	-2,2	-93,6	2	5	4,6	6,2	1	-0,1	0,0	0,0	25,8	30,0	6,9	0,0	0	0	0,0	21	340	8
2.5	0,00	60	5	1	2,1	-2,1	-91,5	2	5	4,6	6,2	1	-0,1	0,0	0,0	31,9	37,1	8,5	0,0	0	0	0,0	17	60	8
49	0,00	7	1	1	2,2	-2,2	-96,9	2	5	4,6	6,2	1	-0,1	0,0	0,0	31,9	37,1	8,5	0,0	0	0	0,0	17	60	8
49	5,40	40	3	1	2,2	-2,2	-95,5	2	5	4,6	6,2	1	-0,1	0,0	0,0	25,8	30,0	6,9	0,0	0	0	0,0	21	340	8
2.5	0,00	60	5	1	-2,1	-2,1	-93,3	2	5	4,6	6,2	1	-0,1	0,0	0,0	31,9	37,1	8,5	0,0	0	0	0,0	17	60	8

STAMPA PROGETTO S.L.U. - AZIONI S.L.V. - PILASTRI

Filo Iniz Fin. Ctgθ	Quota Iniz. Final N/Nc	Trat	Sez Bas Alt	Conc	VERIFICA A PRESSO-FLESSIONE Comb	M Exd (t*m)	M Eyd (t*m)	N Ed (t)	x/ /d	εf% 100	εc% 100	Area cmq b	h	VERIFICA A TAGLIO E TORSIONE Comb	V Exd (t)	V Eyd (t)	T Sdu (t*m)	V Rxd (t)	V Ryd (t)	TRd (t*m)	TRld (t*m)	Coe Cls	Coe Sta	ALon cmq	Staffe Pas	Lun	Fi
50	0,00	7	1	1	2,2	-2,2	-97,4	2	6	4,6	6,2	1	0,0	0,1	0,0	31,9	37,1	8,5	0,0	0	0	0,0	17	60	8
50	5,40	40	3	1	2,2	-2,2	-96,0	2	5	4,6	6,2	1	0,0	0,1	0,0	25,8	30,0	6,9	0,0	0	0	0,0	21	340	8
2.5	0,00	60	5	1	-2,2	-2,2	-93,8	2	5	4,6	6,2	1	0,0	0,1	0,0	31,9	37,1	8,5	0,0	0	0	0,0	17	60	8
51	0,00	7	1	1	2,3	-2,3	-98,2	2	6	4,6	6,2	1	0,4	0,1	0,0	31,9	37,1	8,5	0,0	1	1	0,0	17	60	8
51	5,40	40	3	1	2,2	-2,2	-96,7	2	5	4,6	6,2	1	0,4	0,1	0,0	25,8	30,0	6,9	0,0	1	1	0,0	21	340	8
2.5	0,00	60	5	1	-2,2	2,2	-94,6	2	5	4,6	6,2	1	0,4	0,1	0,0	31,9	37,1	8,5	0,0	1	1	0,0	17	60	8
52	0,00	7	1	1	-2,2	-2,2	-97,7	2	6	4,6	6,2	1	0,4	-0,2	0,0	31,9	37,1	8,5	0,0	1	1	0,0	17	60	8
52	5,40	40	3	1	-2,2	-2,2	-96,2	2	5	4,6	6,2	1	0,4	-0,2	0,0	25,8	30,0	6,9	0,0	1	1	0,0	21	340	8
2.5	0,00	60	5	1	2,2	2,2	-94,1	2	5	4,6	6,2	1	0,4	-0,2	0,0	31,9	37,1	8,5	0,0	1	1	0,0	17	60	8
53	0,00	7	1	1	-2,2	-2,2	-94,6	2	5	4,6	6,2	1	0,0	-0,4	0,0	31,9	37,1	8,5	0,0	1	1	0,0	17	60	8
53	5,40	40	3	1	-2,1	-2,1	-93,2	2	5	4,6	6,2	1	0,0	-0,4	0,0	25,8	30,0	6,9	0,0	1	1	0,0	21	340	8
2.5	0,00	60	5	1	2,1	-2,1	-91,0	2	5	4,6	6,2	1	0,0	-0,4	0,0	31,9	37,1	8,5	0,0	1	1	0,0	17	60	8
54	0,00	7	1	1	-2,0	-2,0	-85,1	2	5	4,6	6,2	1	0,2	-0,3	0,0	48,0	49,5	4,8	0,0	1	1	0,0	17	60	8
54	5,40	40	3	1	-1,9	-1,9	-83,7	2	5	4,6	6,2	1	0,2	-0,3	0,0	25,8	30,0	6,9	0,0	1	1	0,0	21	340	8
2.5	0,00	60	5	1	1,9	-1,9	-81,5	1	5	4,6	6,2	1	0,2	-0,3	0,0	48,0	49,5	4,8	0,0	1	1	0,0	17	60	8
55	0,00	7	1	1	1,7	-1,7	-76,0	1	4	4,6	6,2	1	0,2	0,0	0,0	31,9	37,1	8,5	0,0	1	1	0,0	17	60	8
55	5,40	40	3	1	1,7	-1,7	-74,5	1	4	4,6	6,2	1	0,2	0,0	0,0	25,8	30,0	6,9	0,0	1	1	0,0	21	340	8
2.5	0,00	60	5	1	-1,7	1,7	-72,4	1	4	4,6	6,2	1	0,2	0,0	0,0	31,9	37,1	8,5	0,0	1	1	0,0	17	60	8
56	0,00	7	1	1	1,8	-1,8	-78,7	1	4	4,6	6,2	1	0,1	0,0	0,0	31,9	37,1	8,5	0,0	0	0	0,0	17	60	8
56	5,40	40	3	1	-1,8	-1,8	-77,3	1	4	4,6	6,2	1	0,1	0,0	0,0	25,8	30,0	6,9	0,0	0	1	0,0	21	340	8
2.5	0,00	60	5	1	-1,7	1,7	-75,1	1	4	4,6	6,2	1	0,1	0,0	0,0	31,9	37,1	8,5	0,0	0	0	0,0	17	60	8
57	0,00	7	1	1	-1,9	-1,9	-83,8	2	5	4,6	6,2	1	0,1	-0,1	0,0	31,9	37,1	8,5	0,0	0	0	0,0	17	60	8
57	5,40	40	3	1	-1,9	-1,9	-82,3	2	5	4,6	6,2	1	0,1	-0,1	0,0	25,8	30,0	6,9	0,0	0	0	0,0	21	340	8
2.5	0,00	60	5	1	1,8	-1,8	-80,2	1	4	4,6	6,2	1	0,1	-0,1	0,0	31,9	37,1	8,5	0,0	0	0	0,0	17	60	8
58	0,00	7	1	1	-1,5	-1,5	-64,1	1	3	4,6	6,2	1	0,2	-0,3	0,0	47,0	48,5	4,8	0,0	1	1	0,0	17	60	8
58	5,40	40	3	1	-1,4	-1,4	-62,7	1	3	4,6	6,2	1	0,2	-0,3	0,0	47,0	48,5	4,8	0,0	1	1	0,0	21	340	8
2.5	0,00	60	5	1	1,4	1,4	-60,5	1	3	4,6	6,2	1	0,2	-0,3	0,0	47,0	48,5	4,8	0,0	1	1	0,0	17	60	8
59	0,00	7	1	1	1,7	1,8	-73,9	1	4	4,6	6,2	1	-0,3	0,4	0,0	48,0	49,5	4,8	0,0	1	1	0,0	17	60	8
59	5,40	40	3	1	1,7	1,7	-72,5	1	4	4,6	6,2	1	-0,3	0,4	0,0	25,8	30,0	6,9	0,0	1	1	0,0	21	340	8
2.5	0,00	60	5	1	-1,6	1,6	-70,3	1	4	4,6	6,2	1	-0,3	0,4	0,0	48,0	49,5	4,8	0,0	1	1	0,0	17	60	8
60	0,00	5	1	1	2,1	-2,1	-93,0	2	9	4,6	4,6	1	0,0	0,0	0,0	23,9	23,9	5,3	0,0	0	0	0,0	17	40	8
60	5,40	40	3	1	2,1	-2,1	-92,1	2	9	4,6	4,6	1	0,0	0,0	0,0	19,4	19,4	4,3	0,0	0	0	0,0	21	380	8
2.5	0,00	40	5	1	2,1	-2,1	-90,6	2	8	4,6	4,6	1	0,0	0,0	0,0	23,9	23,9	5,3	0,0	0	0	0,0	17	40	8
61	0,00	5	1	1	2,0	2,0	-86,1	2	8	4,6	4,6	1	-0,2	0,1	0,0	23,9	23,9	5,3	0,0	1	1	0,0	17	40	8
61	5,40	40	3	1	2,0	2,0	-85,2	2	8	4,6	4,6	1	-0,2	0,1	0,0	19,4	19,4	4,3	0,0	1	1	0,0	21	380	8
2.5	0,00	40	5	1	-1,9	-1,9	-83,7	2	8	4,6	4,6	1	-0,2	0,1	0,0	23,9	23,9	5,3	0,0	1	1	0,0	17	40	8
63	0,00	5	1	1	1,6	-1,6	-67,6	2	6	4,6	4,6	1	0,1	0,0	0,0	23,9	23,9	5,3	0,0	1	1	0,0	17	40	8
63	5,40	40	3	1	1,5	-1,5	-66,7	2	6	4,6	4,6	1	0,1	0,0	0,0	19,4	19,4	4,3	0,0	1	1	0,0	21	380	8
2.5	0,00	40	5	1	1,5	1,5	-65,2	1	6	4,6	4,6	1	0,1	0,0	0,0	23,9	23,9	5,3	0,0	1	1	0,0	17	40	8
64	0,00	7	1	1	2,0	2,0	-85,0	2	5	4,6	6,2	1	-0,1	0,6	0,0	31,9	37,1	8,5	0,0	1	2	0,0	17	60	8
64	5,40	40	3	1	1,9	1,9	-83,6	2	5	4,6	6,2	1	-0,1	0,6	0,0	25,8	30,0	6,9	0,0	1	2	0,0	21	340	8
2.5	0,00	60	5	1	-1,9	-1,9	-81,4	1	5	4,6	6,2	1	-0,1	0,6	0,0	31,9	37,1	8,5	0,0	1	2	0,0	17	60	8
65	0,00	7	1	1	-1,8	1,8	-79,1	1	4	4,6	6,2	1	-0,1	-0,2	0,0	31,9	37,1	8,5	0,0	0	0	0,0	17	60	8
65	5,40	40	3	1	-1,8	1,8	-77,6	1	4	4,6	6,2	1	-0,1	-0,2	0,0	25,8	30,0	6,9	0,0	0	1	0,0	21	340	8
2.5	0,00	60	5	1	1,7	1,7	-75,5	1	4	4,6	6,2	1	-0,1	-0,2	0,0	31,9	37,1	8,5	0,0	0	0	0,0	17	60	8
66	0,00	7	1	1	1,8	1,8	-79,1	1	4	4,6	6,2	1	-0,1	0,0	0,0	31,9	37,1	8,5	0,0	0	0	0,0	17	60	8
66	5,40	40	3	1	1,8	1,8	-77,6	1	4	4,6	6,2	1	-0,1	0,0	0,0	25,8	30,0	6,9	0,0	0	0	0,0	21	340	8
2.5	0,00	60	5	1	1,7	1,7	-75,5	1	4	4,6	6,2	1	-0,1	0,0	0,0	31,9	37,1	8,5	0,0	0	0	0,0	17	60	8
67	0,00	7	1	1	-1,8	1,8	-79,2	1	4	4,6	6,2	1	-0,1	0,0	0,0	31,9	37,1	8,5	0,0	0	0	0,0	17	60	8
67	5,40	40	3	1	-1,8	1,8	-77,8	1	4	4,6	6,2	1	-0,1	0,0	0,0	25,8	30,0	6,9	0,0	0	1	0,0	21	340	8
2.5	0,00	60	5	1	1,7	-1,7	-75,6	1	4	4,6	6,2	1	-0,1	0,0	0,0	31,9	37,1	8,5	0,0	0	0	0,0	17	60	8
68	0,00	7	1	1	-1,8	1,8	-79,4	1	4	4,6	6,2	1	-0,1	0,0	0,0	31,9	37,1	8,5	0,0	0	0	0,0	17	60	8
68	5,40	40	3	1	-1,8	1,8	-77,9	1	4	4,6	6,2	1	-0,1	0,0	0,0	25,8	30,0	6,9	0,0	0	0	0,0	21	340	8
2.5	0,00	60	5	1	1,7	-1,7	-75,8	1	4	4,6	6,2	1	-0,1	0,0	0,0	31,9	37,1	8,5	0,0	0	0	0,0	17	60	8
69	0,00	7	1	1	-1,8	1,8	-79,4	1	4	4,6	6,2	1	-0,1	0,0	0,0	31,9	37,1	8,5	0,0	0	0	0,0	17	60	8
69	5,40	40	3	1	-1,8	1,8	-78,0	1	4	4,6	6,2	1	-0,1	0,0	0,0	25,8	30,0	6,9	0,0	0	0	0,0	21	340	8
2.5	0,00	60	5	1	1,7	1,7	-75,8	1	4	4,6	6,2	1	-0,1	0,0	0,0	31,9	37,1	8,5	0,0	0	0	0,0	17	60	8
70	0,00	7	1	1	-1,8	1,8	-78,2	1	4	4,6	6,2	1	-0,1	0,0	0,0	31,9	37,1	8,5	0,0	0	0	0,0	17	60	8
70	5,40	40	3	1	1,8	1,8	-76,7	1	4	4,6	6,2	1	-0,1	0,0	0,0	25,8	30,0	6,9	0,0	0	0	0,0	21	340	8
2.5	0,00	60	5	1	1,7	1,7	-74,6	1	4	4,6	6,2	1	-0,1	0,0	0,0	31,9	37,1	8,5	0,0	0	0	0,0	17	60	8
71	0,00	7	1	1	-1,8	1,8	-78,1	1	4	4,6	6,2	1	-0,1	-0,1	0,0	48,0	49,5	4,8	0,0	0	0	0,0	17	60	8
71	5,40	40	3	1	-1,8	1,8	-76,6	1	4	4,6	6,2	1	-0,1	-0,1	0,0	25,8	30,0	6,9	0,0	0	0	0,0	21	340	8
2.5	0,00	60	5	1	1,7	1,7	-74,5	1	4	4,6	6,2	1	-0,1	-0,1	0,0	48,0	49,5	4,8	0,0	0	0	0,0	17	60	8
72	0,00	7	1	1	-1,9	1,9	-81,2	1	5	4,6	6,2	1	-0,1	0,0	0,0	31,9	37,1	8,5	0,0	0	0	0,0	17	60	8
72	5,40	40	3	1	-1,8	1,8	-79,7	1	4	4,6	6,2	1	-0,1	0,0	0,0	25,8	30,0	6,9	0,0	0	0	0,0	21	340	8

STAMPA PROGETTO S.L.U. - AZIONI S.L.V. - PILASTRI

Filo Iniz Fin. Ctgθ	Quota Iniz. Final N/Nc	Trat	Sez Bas Alt	Conc	VERIFICA A PRESSO-FLESSIONE Comb	M Exd (t*m)	M Eyd (t*m)	N Ed (t)	x/d	εf% 100	εc% 100	Area cmq b	h	VERIFICA A TAGLIO E TORSIONE Comb	V Exd (t)	V Eyd (t)	T Sdu (t*m)	V Rxd (t)	V Ryd (t)	TRd (t*m)	TRld (t*m)	Coe Cls	Coe Sta	ALon cmq	Staffe Pas	Lun	Fi
2.5	0,00		60	5	1	-1,8	1,8	-77,6		1	4	4,6	6,2	1	-0,1	0,0	0,0	31,9	37,1	8,5	0,0	0	0	0,0	17	60	8
73	0,00		7	1	1	2,0	1,8	-78,9		1	4	4,6	6,2	1	0,0	0,8	0,0	31,9	37,1	8,5	0,0	2	2	0,0	17	60	8
73	5,40		40	3	1	1,8	1,8	-77,5		1	4	4,6	6,2	1	0,0	0,8	0,0	25,8	30,0	6,9	0,0	2	3	0,0	21	340	8
2.5	0,00		60	5	1	-1,7	1,7	-75,4		1	4	4,6	6,2	1	0,0	0,8	0,0	31,9	37,1	8,5	0,0	2	2	0,0	17	60	8
74	0,00		7	1	1	2,7	-1,1	-28,6		0	2	4,6	6,2	1	0,4	0,9	0,0	41,9	43,3	4,8	0,0	3	2	0,0	17	60	8
74	5,40		40	3	1	1,0	-0,6	-27,1		0	2	4,6	6,2	1	0,4	0,9	0,0	25,8	30,0	6,9	0,0	3	3	0,0	21	340	8
2.5	0,00		60	5	1	-1,4	0,7	-25,0		0	2	4,6	6,2	1	0,4	0,9	0,0	41,9	43,3	4,8	0,0	3	2	0,0	17	60	8
75	0,00		7	1	1	-2,9	-1,1	-28,2		0	2	4,6	6,2	1	0,4	-1,0	0,0	41,9	43,2	4,8	0,0	3	3	0,0	17	60	8
75	5,40		40	3	1	-1,1	-0,6	-26,7		0	2	4,6	6,2	1	0,4	-1,0	0,0	25,8	30,0	6,9	0,0	3	3	0,0	21	340	8
2.5	0,00		60	5	1	1,6	0,7	-24,6		0	2	4,6	6,2	1	0,4	-1,0	0,0	41,9	43,2	4,8	0,0	3	3	0,0	17	60	8
76	0,00		7	1	1	-2,4	1,8	-78,1		1	5	4,6	6,2	1	0,1	-0,9	0,0	31,9	37,1	8,5	0,0	2	2	0,0	17	60	8
76	5,40		40	3	1	-1,8	1,8	-76,6		1	4	4,6	6,2	1	0,1	-0,9	0,0	25,8	30,0	6,9	0,0	2	3	0,0	21	340	8
2.5	0,00		60	5	1	1,9	1,7	-74,5		1	4	4,6	6,2	1	0,1	-0,9	0,0	31,9	37,1	8,5	0,0	2	2	0,0	17	60	8
77	0,00		7	1	1	-1,8	1,8	-80,3		1	4	4,6	6,2	1	0,1	-0,1	0,0	48,0	49,5	4,8	0,0	0	0	0,0	17	60	8
77	5,40		40	3	1	-1,8	1,8	-78,8		1	4	4,6	6,2	1	0,1	-0,1	0,0	25,8	30,0	6,9	0,0	0	0	0,0	21	340	8
2.5	0,00		60	5	1	1,8	1,8	-76,7		1	4	4,6	6,2	1	0,1	-0,1	0,0	48,0	49,5	4,8	0,0	0	0	0,0	17	60	8
78	0,00		7	1	1	-1,8	-1,8	-77,8		1	4	4,6	6,2	1	0,1	0,0	0,0	31,9	37,1	8,5	0,0	0	0	0,0	17	60	8
78	5,40		40	3	1	1,8	1,8	-76,3		1	4	4,6	6,2	1	0,1	0,0	0,0	25,8	30,0	6,9	0,0	0	0	0,0	21	340	8
2.5	0,00		60	5	1	1,7	1,7	-74,2		1	4	4,6	6,2	1	0,1	0,0	0,0	31,9	37,1	8,5	0,0	0	0	0,0	17	60	8
79	0,00		7	1	1	-1,7	-1,7	-75,9		1	4	4,6	6,2	1	0,1	-0,1	0,0	48,0	49,5	4,8	0,0	0	0	0,0	17	60	8
79	5,40		40	3	1	-1,7	1,7	-74,5		1	4	4,6	6,2	1	0,1	-0,1	0,0	25,8	30,0	6,9	0,0	0	0	0,0	21	340	8
2.5	0,00		60	5	1	1,7	1,7	-72,3		1	4	4,6	6,2	1	0,1	-0,1	0,0	48,0	49,5	4,8	0,0	0	0	0,0	17	60	8
80	0,00		7	1	1	-1,8	-1,8	-79,7		1	4	4,6	6,2	1	0,1	-0,1	0,0	48,0	49,5	4,8	0,0	0	0	0,0	17	60	8
80	5,40		40	3	1	-1,8	1,8	-78,3		1	4	4,6	6,2	1	0,1	-0,1	0,0	25,8	30,0	6,9	0,0	0	0	0,0	21	340	8
2.5	0,00		60	5	1	1,8	1,8	-76,1		1	4	4,6	6,2	1	0,1	-0,1	0,0	48,0	49,5	4,8	0,0	0	0	0,0	17	60	8
81	0,00		7	1	1	-1,4	-1,4	-60,0		1	3	4,6	6,2	1	0,3	-0,3	0,0	46,4	47,9	4,8	0,0	1	1	0,0	17	60	8
81	5,40		40	3	1	1,3	-1,3	-58,6		1	3	4,6	6,2	1	0,3	-0,3	0,0	46,4	47,9	4,8	0,0	1	1	0,0	21	340	8
2.5	0,00		60	5	1	1,3	1,3	-56,4		1	3	4,6	6,2	1	0,3	-0,3	0,0	46,4	47,9	4,8	0,0	1	1	0,0	17	60	8
82	0,00		7	1	1	1,9	1,9	-82,9		2	5	4,6	6,2	1	-0,1	0,1	0,0	31,9	37,1	8,5	0,0	0	0	0,0	17	60	8
82	5,40		40	3	1	-1,9	1,9	-81,5		1	5	4,6	6,2	1	-0,1	0,1	0,0	25,8	30,0	6,9	0,0	0	1	0,0	21	340	8
2.5	0,00		60	5	1	-1,8	1,8	-79,3		1	4	4,6	6,2	1	-0,1	0,1	0,0	31,9	37,1	8,5	0,0	0	0	0,0	17	60	8
83	0,00		5	1	1	2,3	-2,3	-100,4		2	10	4,6	4,6	1	-0,1	0,0	0,0	23,9	23,9	5,3	0,0	0	0	0,0	17	40	8
83	5,40		40	3	1	2,3	-2,3	-99,5		2	10	4,6	4,6	1	-0,1	0,0	0,0	19,4	19,4	4,3	0,0	0	0	0,0	21	380	8
2.5	0,00		40	5	1	-2,3	-2,3	-98,0		2	9	4,6	4,6	1	-0,1	0,0	0,0	23,9	23,9	5,3	0,0	0	0	0,0	17	40	8
84	0,00		5	1	1	2,1	2,1	-91,7		2	9	4,6	4,6	1	-0,1	0,1	0,0	32,0	32,0	3,0	0,0	1	1	0,0	17	40	8
84	5,40		40	3	1	-2,1	2,1	-90,7		2	9	4,6	4,6	1	-0,1	0,1	0,0	19,4	19,4	4,3	0,0	1	1	0,0	21	380	8
2.5	0,00		40	5	1	-2,1	-2,1	-89,3		2	8	4,6	4,6	1	-0,1	0,1	0,0	32,0	32,0	3,0	0,0	1	1	0,0	17	40	8
85	0,00		7	1	1	-2,3	-2,3	-100,6		2	6	4,6	6,2	1	0,0	-0,1	0,0	31,9	37,1	8,5	0,0	0	0	0,0	17	60	8
85	5,40		40	3	1	-2,3	-2,3	-99,2		2	6	4,6	6,2	1	0,0	-0,1	0,0	25,8	30,0	6,9	0,0	0	0	0,0	21	340	8
2.5	0,00		60	5	1	-2,2	-2,2	-97,0		2	5	4,6	6,2	1	0,0	-0,1	0,0	31,9	37,1	8,5	0,0	0	0	0,0	17	60	8
86	0,00		7	1	1	-1,9	1,5	-63,3		1	4	4,6	6,2	1	-0,1	-0,4	0,0	31,9	37,1	8,5	0,0	1	1	0,0	17	60	8
86	5,40		40	3	1	-1,4	-1,4	-61,9		1	3	4,6	6,2	1	-0,1	-0,4	0,0	25,8	30,0	6,9	0,0	1	1	0,0	21	340	8
2.5	0,00		60	5	1	1,4	-1,4	-59,7		1	3	4,6	6,2	1	-0,1	-0,4	0,0	31,9	37,1	8,5	0,0	1	1	0,0	17	60	8
87	0,00		7	1	1	-1,7	1,4	-61,5		1	3	4,6	6,2	1	-0,1	-0,3	0,0	46,6	48,1	4,8	0,0	1	1	0,0	17	60	8
87	5,40		40	3	1	-1,4	1,4	-60,1		1	3	4,6	6,2	1	-0,1	-0,3	0,0	25,8	30,0	6,9	0,0	1	1	0,0	21	340	8
2.5	0,00		60	5	1	-1,3	-1,3	-58,0		1	3	4,6	6,2	1	-0,1	-0,3	0,0	46,6	48,1	4,8	0,0	1	1	0,0	17	60	8
88	0,00		7	1	1	-1,7	1,5	-63,2		1	4	4,6	6,2	1	0,0	-0,3	0,0	31,9	37,1	8,5	0,0	1	1	0,0	17	60	8
88	5,40		40	3	1	-1,4	1,4	-61,7		1	3	4,6	6,2	1	0,0	-0,3	0,0	25,8	30,0	6,9	0,0	1	1	0,0	21	340	8
2.5	0,00		60	5	1	-1,4	-1,4	-59,6		1	3	4,6	6,2	1	0,0	-0,3	0,0	31,9	37,1	8,5	0,0	1	1	0,0	17	60	8
89	0,00		7	1	1	-1,7	1,4	-63,0		1	4	4,6	6,2	1	0,0	-0,3	0,0	31,9	37,1	8,5	0,0	1	1	0,0	17	60	8
89	5,40		40	3	1	-1,4	1,4	-61,6		1	3	4,6	6,2	1	0,0	-0,3	0,0	25,8	30,0	6,9	0,0	1	1	0,0	21	340	8
2.5	0,00		60	5	1	-1,4	-1,4	-59,4		1	3	4,6	6,2	1	0,0	-0,3	0,0	31,9	37,1	8,5	0,0	1	1	0,0	17	60	8
90	0,00		7	1	1	-1,7	1,4	-63,0		1	4	4,6	6,2	1	0,0	-0,3	0,0	31,9	37,1	8,5	0,0	1	1	0,0	17	60	8
90	5,40		40	3	1	-1,4	1,4	-61,6		1	3	4,6	6,2	1	0,0	-0,3	0,0	25,8	30,0	6,9	0,0	1	1	0,0	21	340	8
2.5	0,00		60	5	1	-1,4	-1,4	-59,4		1	3	4,6	6,2	1	0,0	-0,3	0,0	31,9	37,1	8,5	0,0	1	1	0,0	17	60	8
91	0,00		7	1	1	-1,8	1,4	-63,0		1	4	4,6	6,2	1	0,0	-0,3	0,0	31,9	37,1	8,5	0,0	1	1	0,0	17	60	8
91	5,40		40	3	1	-1,4	1,4	-61,6		1	3	4,6	6,2	1	0,0	-0,3	0,0	25,8	30,0	6,9	0,0	1	1	0,0	21	340	8
2.5	0,00		60	5	1	-1,4	-1,4	-59,4		1	3	4,6	6,2	1	0,0	-0,3	0,0	31,9	37,1	8,5	0,0	1	1	0,0	17	60	8
92	0,00		7	1	1	-1,9	1,4	-61,7		1	4	4,6	6,2	1	0,0	-0,3	0,0	31,9	37,1	8,5	0,0	1	1	0,0	17	60	8
92	5,40		40	3	1	-1,4	-1,4	-60,3		1	3	4,6	6,2	1	0,0	-0,3	0,0	25,8	30,0	6,9	0,0	1	1	0,0	21	340	8
2.5	0,00		60	5	1	-1,3	-1,3	-58,1		1	3	4,6	6,2	1	0,0	-0,3	0,0	31,9	37,1	8,5	0,0	1	1	0,0	17	60	8
93	0,00		7	1	1	-1,9	1,4	-61,7		1	4	4,6	6,2	1	-0,1	-0,3	0,0	31,9	37,1	8,5	0,0	1	1	0,0	17	60	8
93	5,40		40	3	1	-1,4	1,4	-60,3		1	3	4,6	6,2	1	-0,1	-0,3	0,0	25,8	30,0	6,9	0,0	1	1	0,0	21	340	8
2.5	0,00		60	5	1	-1,3	-1,3	-58,1		1	3	4,6	6,2	1	-0,1	-0,3	0,0	31,9	37,1	8,5	0,0	1	1	0,0	17	60	8
94	0,00		7	1	1	-1,9	-1,5	-64,4		1	4	4,6	6,2	1	0,0	-0,4	0,0	31,9	37,1	8,5	0,0	1	1	0,0	17	60	8

STAMPA PROGETTO S.L.U. - AZIONI S.L.V. - PILASTRI

Filo Iniz Fin. Ctgθ	Quota Iniz. Final N/Nc	Trat	Sez Bas Alt	Conc	VERIFICA A PRESSO-FLESSIONE Comb	M Exd (t*m)	M Eyd (t*m)	N Ed (t)	x/d	εf% 100	εc% 100	Area cmq b	h	VERIFICA A TAGLIO E TORSIONE Comb	V Exd (t)	V Eyd (t)	T Sdu (t*m)	V Rxd (t)	V Ryd (t)	TRd (t*m)	TRld (t*m)	Coe Cls	Coe Sta	ALon cmq	Staffe Pas	Lun	Fi
94	5,40		40	3	1	-1,4	1,4	-63,0		1	3	4,6	6,2	1	0,0	-0,4	0,0	25,8	30,0	6,9	0,0	1	1	0,0	21	340	8
2.5	0,00		60	5	1	-1,4	1,4	-60,8		1	3	4,6	6,2	1	0,0	-0,4	0,0	31,9	37,1	8,5	0,0	1	1	0,0	17	60	8
95	0,00		7	1	1	-2,2	-1,4	-62,7		1	4	4,6	6,2	1	0,3	-0,5	0,0	46,8	48,3	4,8	0,0	2	1	0,0	17	60	8
95	5,40		40	3	1	-1,4	-1,4	-61,3		1	3	4,6	6,2	1	0,3	-0,5	0,0	46,8	48,3	4,8	0,0	2	2	0,0	21	340	8
2.5	0,00		60	5	1	-1,4	1,4	-59,2		1	3	4,6	6,2	1	0,3	-0,5	0,0	46,8	48,3	4,8	0,0	2	1	0,0	17	60	8
96	0,00		7	1	1	1,1	-0,7	-31,3		0	2	4,6	6,2	1	0,2	0,3	0,0	42,3	43,7	4,8	0,0	1	1	0,0	17	60	8
96	5,40		40	3	1	0,7	-0,7	-29,9		1	2	4,6	6,2	1	0,2	0,3	0,0	42,3	43,7	4,8	0,0	1	1	0,0	21	340	8
2.5	0,00		60	5	1	-0,6	0,6	-27,7		0	1	4,6	6,2	1	0,2	0,3	0,0	42,3	43,7	4,8	0,0	1	1	0,0	17	60	8
97	0,00		7	1	1	1,1	0,8	-31,2		0	2	4,6	6,2	1	-0,3	0,3	0,0	42,3	43,7	4,8	0,0	1	1	0,0	17	60	8
97	5,40		40	3	1	0,7	0,7	-29,7		1	2	4,6	6,2	1	-0,3	0,3	0,0	42,3	43,7	4,8	0,0	1	1	0,0	21	340	8
2.5	0,00		60	5	1	-0,6	-0,6	-27,6		0	1	4,6	6,2	1	-0,3	0,3	0,0	42,3	43,7	4,8	0,0	1	1	0,0	17	60	8
98	0,00		7	1	1	-2,4	1,4	-62,5		1	4	4,6	6,2	1	-0,4	-0,5	0,0	46,7	48,2	4,8	0,0	2	1	0,0	17	60	8
98	5,40		40	3	1	-1,4	1,4	-61,0		1	3	4,6	6,2	1	-0,4	-0,5	0,0	46,7	48,2	4,8	0,0	2	2	0,0	21	340	8
2.5	0,00		60	5	1	-1,4	-1,4	-58,9		1	3	4,6	6,2	1	-0,4	-0,5	0,0	46,7	48,2	4,8	0,0	2	1	0,0	17	60	8
99	0,00		7	1	1	-2,2	1,5	-63,9		1	4	4,6	6,2	1	-0,1	-0,5	0,0	31,9	37,1	8,5	0,0	1	1	0,0	17	60	8
99	5,40		40	3	1	-1,4	1,4	-62,5		1	3	4,6	6,2	1	-0,1	-0,5	0,0	25,8	30,0	6,9	0,0	1	2	0,0	21	340	8
2.5	0,00		60	5	1	-1,4	-1,4	-60,4		1	3	4,6	6,2	1	-0,1	-0,5	0,0	31,9	37,1	8,5	0,0	1	1	0,0	17	60	8
100	0,00		7	1	1	-2,3	1,4	-60,3		1	4	4,6	6,2	1	0,0	-0,5	0,0	31,9	37,1	8,5	0,0	1	1	0,0	17	60	8
100	5,40		40	3	1	-1,4	-1,4	-58,9		1	3	4,6	6,2	1	0,0	-0,5	0,0	25,8	30,0	6,9	0,0	1	2	0,0	21	340	8
2.5	0,00		60	5	1	1,3	-1,3	-56,7		1	3	4,6	6,2	1	0,0	-0,5	0,0	31,9	37,1	8,5	0,0	1	1	0,0	17	60	8
101	0,00		7	1	1	-2,4	1,4	-58,8		1	4	4,6	6,2	1	-0,1	-0,5	0,0	31,9	37,1	8,5	0,0	1	1	0,0	17	60	8
101	5,40		40	3	1	-1,4	1,3	-57,4		1	3	4,6	6,2	1	-0,1	-0,5	0,0	25,8	30,0	6,9	0,0	1	2	0,0	21	340	8
2.5	0,00		60	5	1	1,3	-1,3	-55,2		1	3	4,6	6,2	1	-0,1	-0,5	0,0	31,9	37,1	8,5	0,0	1	1	0,0	17	60	8
102	0,00		7	1	1	-2,3	1,5	-63,5		1	4	4,6	6,2	1	0,0	-0,5	0,0	31,9	37,1	8,5	0,0	1	1	0,0	17	60	8
102	5,40		40	3	1	-1,4	1,4	-62,1		1	3	4,6	6,2	1	0,0	-0,5	0,0	25,8	30,0	6,9	0,0	1	2	0,0	21	340	8
2.5	0,00		60	5	1	1,4	1,4	-59,9		1	3	4,6	6,2	1	0,0	-0,5	0,0	31,9	37,1	8,5	0,0	1	1	0,0	17	60	8
103	0,00		7	1	1	-3,7	-1,4	-41,1		0	3	4,6	6,2	1	0,4	-1,0	0,0	43,7	45,1	4,8	0,0	3	3	0,0	17	60	8
103	5,40		40	3	1	-1,8	-0,9	-39,7		0	2	4,6	6,2	1	0,4	-1,0	0,0	25,8	30,0	6,9	0,0	3	3	0,0	21	340	8
2.5	0,00		60	5	1	1,1	0,9	-37,5		1	2	4,6	6,2	1	0,4	-1,0	0,0	43,7	45,1	4,8	0,0	3	3	0,0	17	60	8
104	0,00		7	1	1	1,9	1,9	-81,6		1	5	4,6	6,2	1	-0,2	0,2	0,0	48,0	49,5	4,8	0,0	1	1	0,0	17	60	8
104	5,40		40	3	1	1,8	1,8	-80,1		1	4	4,6	6,2	1	-0,2	0,2	0,0	48,0	49,5	4,8	0,0	1	1	0,0	21	340	8
2.5	0,00		60	5	1	-1,8	1,8	-78,0		1	4	4,6	6,2	1	-0,2	0,2	0,0	48,0	49,5	4,8	0,0	1	1	0,0	17	60	8
105	0,00		5	1	1	2,3	-2,3	-99,2		2	9	4,6	4,6	1	-0,1	0,0	0,0	23,9	23,9	5,3	0,0	0	0	0,0	17	40	8
105	5,40		40	3	1	2,3	-2,3	-98,2		2	9	4,6	4,6	1	-0,1	0,0	0,0	19,4	19,4	4,3	0,0	0	1	0,0	21	380	8
2.5	0,00		40	5	1	-2,2	-2,2	-96,8		2	9	4,6	4,6	1	-0,1	0,0	0,0	23,9	23,9	5,3	0,0	0	0	0,0	17	40	8
106	0,00		5	1	1	2,2	2,2	-94,1		2	9	4,6	4,6	1	0,0	0,0	0,0	23,9	23,9	5,3	0,0	0	0	0,0	17	40	8
106	5,40		40	3	1	2,1	2,1	-93,1		2	9	4,6	4,6	1	0,0	0,0	0,0	19,4	19,4	4,3	0,0	0	0	0,0	21	380	8
2.5	0,00		40	5	1	-2,1	2,1	-91,7		2	9	4,6	4,6	1	0,0	0,0	0,0	23,9	23,9	5,3	0,0	0	0	0,0	17	40	8
107	0,00		7	1	1	-1,8	-1,8	-77,6		1	4	4,6	6,2	1	0,1	-0,1	0,0	48,0	49,5	4,8	0,0	0	0	0,0	17	60	8
107	5,40		40	3	1	-1,8	-1,8	-76,2		1	4	4,6	6,2	1	0,1	-0,1	0,0	25,8	30,0	6,9	0,0	0	0	0,0	21	340	8
2.5	0,00		60	5	1	1,7	-1,7	-74,0		1	4	4,6	6,2	1	0,1	-0,1	0,0	48,0	49,5	4,8	0,0	0	0	0,0	17	60	8
108	0,00		7	1	1	2,2	2,2	-95,3		2	5	4,6	6,2	1	-0,1	0,4	0,0	31,9	37,1	8,5	0,0	1	1	0,0	17	60	8
108	5,40		40	3	1	2,2	2,2	-93,8		2	5	4,6	6,2	1	-0,1	0,4	0,0	25,8	30,0	6,9	0,0	1	1	0,0	21	340	8
2.5	0,00		60	5	1	-2,1	2,1	-91,7		2	5	4,6	6,2	1	-0,1	0,4	0,0	31,9	37,1	8,5	0,0	1	1	0,0	17	60	8
109	0,00		5	1	1	2,5	-2,5	-108,3		2	11	4,6	4,6	1	-0,1	0,1	0,0	26,5	26,5	3,0	0,0	1	1	0,0	17	40	8
109	5,40		40	3	1	2,5	-2,5	-107,3		2	10	4,6	4,6	1	-0,1	0,1	0,0	26,5	26,5	3,0	0,0	1	1	0,0	21	380	8
2.5	0,00		40	5	1	-2,4	-2,4	-105,9		2	10	4,6	4,6	1	-0,1	0,1	0,0	26,5	26,5	3,0	0,0	1	1	0,0	17	40	8
110	0,00		5	1	1	2,4	2,4	-104,2		2	10	4,6	4,6	1	0,0	0,1	0,0	23,9	23,9	5,3	0,0	1	1	0,0	17	40	8
110	5,40		40	3	1	2,4	2,4	-103,3		2	10	4,6	4,6	1	0,0	0,1	0,0	19,4	19,4	4,3	0,0	1	1	0,0	21	380	8
2.5	0,00		40	5	1	-2,3	2,3	-101,8		2	10	4,6	4,6	1	0,0	0,1	0,0	23,9	23,9	5,3	0,0	1	1	0,0	17	40	8
111	0,00		7	1	1	2,1	-2,1	-91,3		2	5	4,6	6,2	1	0,0	0,3	0,0	31,9	37,1	8,5	0,0	1	1	0,0	17	60	8
111	5,40		40	3	1	2,1	-2,1	-89,9		2	5	4,6	6,2	1	0,0	0,3	0,0	25,8	30,0	6,9	0,0	1	1	0,0	21	340	8
2.5	0,00		60	5	1	-2,0	-2,0	-87,7		2	5	4,6	6,2	1	0,0	0,3	0,0	31,9	37,1	8,5	0,0	1	1	0,0	17	60	8
112	0,00		7	1	1	-6,1	3,1	-62,1		1	6	4,6	6,2	1	-0,8	-1,7	0,0	46,7	48,2	4,8	0,0	5	5	0,0	17	60	8
112	5,40		40	3	1	-3,0	1,7	-60,6		0	4	4,6	6,2	1	-0,8	-1,7	0,0	25,8	30,0	6,9	0,0	5	6	0,0	21	340	8
2.5	0,00		60	5	1	1,7	-1,3	-58,5		1	3	4,6	6,2	1	-0,8	-1,7	0,0	46,7	48,2	4,8	0,0	5	5	0,0	17	60	8
113	0,00		7	1	1	-4,0	-2,0	-89,1		1	6	4,6	6,2	1	-0,1	-1,0	0,0	31,9	37,1	8,5	0,0	2	3	0,0	17	60	8
113	5,40		40	3	1	-2,2	-2,0	-87,7		2	5	4,6	6,2	1	-0,1	-1,0	0,0	25,8	30,0	6,9	0,0	2	3	0,0	21	340	8
2.5	0,00		60	5	1	2,0	-2,0	-85,5		2	5	4,6	6,2	1	-0,1	-1,0	0,0	31,9	37,1	8,5	0,0	2	3	0,0	17	60	8
114	0,00		7	1	1	-4,1	2,0	-85,4		1	6	4,6	6,2	1	-0,1	-1,0	0,0	31,9	37,1	8,5	0,0	2	3	0,0	17	60	8
114	5,40		40	3	1	-2,2	1,9	-84,0		1	5	4,6	6,2	1	-0,1	-1,0	0,0	25,8	30,0	6,9	0,0	2	3	0,0	21	340	8
2.5	0,00		60	5	1	1,9	1,9	-81,8		1	5	4,6	6,2	1	-0,1	-1,0	0,0	31,9	37,1	8,5	0,0	2	3	0,0	17	60	8
115	0,00		7	1	1	-6,0	-2,4	-59,5		1	6	4,6	6,2	1	0,6	-1,7	0,0	46,3	47,8	4,8	0,0	5	5	0,0	17	60	8
115	5,40		40	3	1	-2,9	-1,4	-58,1		1	4	4,6	6,2	1	0,6	-1,7	0,0	25,8	30,0	6,9	0,0	5	6	0,0	21	340	8
2.5	0,00		60	5	1	1,7	1,3	-56,0		1	3	4,6	6,2	1	0,6	-1,7	0,0	46,3	47,8	4,8	0,0	5	5	0,0	17	60	8

STAMPA PROGETTO S.L.U. - AZIONI S.L.V. - PILASTRI

Filo Iniz Fin. Ctgθ	Quota Iniz. Final N/Nc	Trat	Sez Bas Alt	Conc	VERIFICA A PRESSO-FLESSIONE Comb	M Exd (t*m)	M Eyd (t*m)	N Ed (t)	x/d	εf% 100	εc% 100	Area cmq b	h	VERIFICA A TAGLIO E TORSIONE Comb	V Exd (t)	V Eyd (t)	T Sdu (t*m)	V Rxd (t)	V Ryd (t)	TRd (t*m)	TRld (t*m)	Coe Cls	Coe Sta	ALon cmq	Staffe Pas	Lun	Fi
1	5,40		7	1	1	-3,3	-0,9	-43,3		0	3	4,6	6,2	1	0,5	-2,0	0,0	44,2	45,6	4,8	0,0	6	5	0,0	17	60	8
1	8,70		40	3	1	-1,1	-0,8	-42,5		1	2	4,6	6,2	1	0,5	-2,0	0,0	25,8	30,0	6,9	0,0	6	7	0,0	21	150	8
2.5	0,00		60	5	1	2,2	0,8	-41,2		0	3	4,6	6,2	1	0,5	-2,0	0,0	44,2	45,6	4,8	0,0	6	5	0,0	17	60	8
2	5,40		7	1	1	-6,3	-1,5	-76,4		0	6	4,6	6,2	1	0,3	-4,1	0,0	31,9	37,1	8,5	0,0	9	11	0,0	17	60	8
2	8,70		40	3	1	-1,9	-1,5	-75,5		1	4	4,6	6,2	1	0,3	-4,1	0,0	25,8	30,0	6,9	0,0	9	14	0,0	21	150	8
2.5	0,00		60	5	1	4,9	1,5	-74,3		0	5	4,6	6,2	1	0,3	-4,1	0,0	31,9	37,1	8,5	0,0	9	11	0,0	17	60	8
3	5,40		7	1	1	-3,2	1,0	-45,6		0	3	4,6	6,2	1	-0,6	-2,0	0,0	44,6	46,0	4,8	0,0	6	5	0,0	17	60	8
3	8,70		40	3	1	-1,1	0,9	-44,7		1	2	4,6	6,2	1	-0,6	-2,0	0,0	25,8	30,0	6,9	0,0	6	7	0,0	21	150	8
2.5	0,00		60	5	1	2,2	-0,9	-43,5		0	3	4,6	6,2	1	-0,6	-2,0	0,0	44,6	46,0	4,8	0,0	6	5	0,0	17	60	8
4	5,40		7	1	1	2,9	-2,4	-62,3		0	4	4,6	6,2	1	1,6	2,0	0,0	46,9	48,4	4,8	0,0	8	5	0,0	17	60	8
4	8,70		40	3	1	1,2	-1,2	-61,4		1	3	4,6	6,2	1	1,6	2,0	0,0	46,9	48,4	4,8	0,0	8	7	0,0	21	150	8
2.5	0,00		60	5	1	-2,5	2,1	-60,2		0	4	4,6	6,2	1	1,6	2,0	0,0	46,9	48,4	4,8	0,0	8	5	0,0	17	60	8
5	5,40		5	1	1	2,5	-1,6	-79,5		2	8	4,6	4,6	1	0,2	1,9	0,0	23,9	23,9	5,3	0,0	6	8	0,0	17	40	8
5	8,70		40	3	1	1,6	-1,6	-78,9		2	7	4,6	4,6	1	0,2	1,9	0,0	19,4	19,4	4,3	0,0	6	10	0,0	21	190	8
2.5	0,00		40	5	1	-2,5	1,6	-78,1		1	8	4,6	4,6	1	0,2	1,9	0,0	23,9	23,9	5,3	0,0	6	8	0,0	17	40	8
6	5,40		7	1	1	3,6	1,9	-76,2		1	5	4,6	6,2	1	-1,4	2,4	0,0	48,0	49,5	4,8	0,0	8	6	0,0	17	60	8
6	8,70		40	3	1	1,5	1,5	-75,3		2	4	4,6	6,2	1	-1,4	2,4	0,0	25,8	30,0	6,9	0,0	8	8	0,0	21	150	8
2.5	0,00		60	5	1	-2,8	-1,9	-74,1		1	5	4,6	6,2	1	-1,4	2,4	0,0	48,0	49,5	4,8	0,0	8	6	0,0	17	60	8
7	5,40		7	1	1	-0,9	0,9	-45,7		1	2	4,6	6,2	1	-0,4	-0,5	0,0	44,6	46,0	4,8	0,0	2	1	0,0	17	60	8
7	8,70		40	3	1	-0,9	0,9	-44,9		1	2	4,6	6,2	1	-0,4	-0,5	0,0	44,6	46,0	4,8	0,0	2	2	0,0	21	150	8
2.5	0,00		60	5	1	0,9	-0,9	-43,6		1	2	4,6	6,2	1	-0,4	-0,5	0,0	44,6	46,0	4,8	0,0	2	1	0,0	17	60	8
8	5,40		7	1	1	-0,8	-1,1	-40,1		1	2	4,6	6,2	1	0,7	-0,3	0,0	31,9	37,1	8,5	0,0	2	2	0,0	17	60	8
8	8,70		40	3	1	-0,8	-0,8	-39,2		1	2	4,6	6,2	1	0,7	-0,3	0,0	25,8	30,0	6,9	0,0	2	3	0,0	21	150	8
2.5	0,00		60	5	1	0,8	0,8	-38,0		1	2	4,6	6,2	1	0,7	-0,3	0,0	31,9	37,1	8,5	0,0	2	2	0,0	17	60	8
9	5,40		7	1	1	-0,9	-1,6	-35,7		0	2	4,6	6,2	1	1,0	-0,7	0,0	43,2	44,5	4,8	0,0	4	3	0,0	17	60	8
9	8,70		40	3	1	-0,7	-0,7	-34,9		1	2	4,6	6,2	1	1,0	-0,7	0,0	25,8	30,0	6,9	0,0	4	4	0,0	21	150	8
2.5	0,00		60	5	1	0,9	1,2	-33,6		0	2	4,6	6,2	1	1,0	-0,7	0,0	43,2	44,5	4,8	0,0	4	3	0,0	17	60	8
10	5,40		7	1	1	-1,4	-0,7	-35,5		1	2	4,6	6,2	1	0,2	-0,9	0,0	31,9	37,1	8,5	0,0	2	2	0,0	17	60	8
10	8,70		40	3	1	-0,7	-0,7	-34,7		1	2	4,6	6,2	1	0,2	-0,9	0,0	25,8	30,0	6,9	0,0	2	3	0,0	21	150	8
2.5	0,00		60	5	1	0,9	0,7	-33,4		1	2	4,6	6,2	1	0,2	-0,9	0,0	31,9	37,1	8,5	0,0	2	2	0,0	17	60	8
11	5,40		7	1	1	-4,7	-1,0	-47,6		0	4	4,6	6,2	1	0,7	-2,9	0,0	31,9	37,1	8,5	0,0	8	8	0,0	17	60	8
11	8,70		40	3	1	-1,6	-0,9	-46,8		1	3	4,6	6,2	1	0,7	-2,9	0,0	25,8	30,0	6,9	0,0	8	10	0,0	21	150	8
2.5	0,00		60	5	1	3,1	1,0	-45,5		0	3	4,6	6,2	1	0,7	-2,9	0,0	31,9	37,1	8,5	0,0	8	8	0,0	17	60	8
12	5,40		7	1	1	-6,5	-1,1	-57,0		1	5	4,6	6,2	1	0,6	-4,1	0,0	31,9	37,1	8,5	0,0	10	11	0,0	17	60	8
12	8,70		40	3	1	-2,1	-1,1	-56,1		1	3	4,6	6,2	1	0,6	-4,1	0,0	25,8	30,0	6,9	0,0	10	14	0,0	21	150	8
2.5	0,00		60	5	1	4,6	1,1	-54,9		0	4	4,6	6,2	1	0,6	-4,1	0,0	31,9	37,1	8,5	0,0	10	11	0,0	17	60	8
13	5,40		7	1	1	-6,5	-1,2	-58,8		0	5	4,6	6,2	1	0,2	-4,1	0,0	31,9	37,1	8,5	0,0	9	11	0,0	17	60	8
13	8,70		40	3	1	-2,1	-1,2	-58,0		1	3	4,6	6,2	1	0,2	-4,1	0,0	25,8	30,0	6,9	0,0	9	14	0,0	21	150	8
2.5	0,00		60	5	1	4,5	1,1	-56,7		0	4	4,6	6,2	1	0,2	-4,1	0,0	31,9	37,1	8,5	0,0	9	11	0,0	17	60	8
14	5,40		7	1	1	-6,5	-1,2	-59,4		0	5	4,6	6,2	1	0,1	-4,1	0,0	31,9	37,1	8,5	0,0	9	11	0,0	17	60	8
14	8,70		40	3	1	-2,1	-1,2	-58,5		1	3	4,6	6,2	1	0,1	-4,1	0,0	25,8	30,0	6,9	0,0	9	14	0,0	21	150	8
2.5	0,00		60	5	1	4,5	1,1	-57,3		0	4	4,6	6,2	1	0,1	-4,1	0,0	31,9	37,1	8,5	0,0	9	11	0,0	17	60	8
15	5,40		7	1	1	-6,5	-1,2	-59,5		0	5	4,6	6,2	1	0,0	-4,1	0,0	31,9	37,1	8,5	0,0	9	11	0,0	17	60	8
15	8,70		40	3	1	-2,1	-1,2	-58,6		1	3	4,6	6,2	1	0,0	-4,1	0,0	25,8	30,0	6,9	0,0	9	14	0,0	21	150	8
2.5	0,00		60	5	1	4,5	1,1	-57,4		0	4	4,6	6,2	1	0,0	-4,1	0,0	31,9	37,1	8,5	0,0	9	11	0,0	17	60	8
16	5,40		7	1	1	-6,4	-1,2	-58,4		0	5	4,6	6,2	1	0,0	-4,0	0,0	31,9	37,1	8,5	0,0	8	11	0,0	17	60	8
16	8,70		40	3	1	-2,1	-1,2	-57,6		1	3	4,6	6,2	1	0,0	-4,0	0,0	25,8	30,0	6,9	0,0	8	13	0,0	21	150	8
2.5	0,00		60	5	1	4,4	1,1	-56,3		0	4	4,6	6,2	1	0,0	-4,0	0,0	31,9	37,1	8,5	0,0	8	11	0,0	17	60	8
17	5,40		7	1	1	-6,4	-1,2	-58,4		0	5	4,6	6,2	1	0,1	-4,0	0,0	31,9	37,1	8,5	0,0	9	11	0,0	17	60	8
17	8,70		40	3	1	-2,1	-1,2	-57,6		1	3	4,6	6,2	1	0,1	-4,0	0,0	25,8	30,0	6,9	0,0	9	13	0,0	21	150	8
2.5	0,00		60	5	1	4,4	1,1	-56,3		0	4	4,6	6,2	1	0,1	-4,0	0,0	31,9	37,1	8,5	0,0	9	11	0,0	17	60	8
18	5,40		7	1	1	-6,5	-1,2	-59,5		0	5	4,6	6,2	1	0,0	-4,1	0,0	31,9	37,1	8,5	0,0	9	11	0,0	17	60	8
18	8,70		40	3	1	-2,1	-1,2	-58,7		1	3	4,6	6,2	1	0,0	-4,1	0,0	25,8	30,0	6,9	0,0	9	14	0,0	21	150	8
2.5	0,00		60	5	1	4,6	1,1	-57,4		0	4	4,6	6,2	1	0,0	-4,1	0,0	31,9	37,1	8,5	0,0	9	11	0,0	17	60	8
19	5,40		7	1	1	-6,6	-1,2	-59,7		0	5	4,6	6,2	1	0,0	-4,1	0,0	31,9	37,1	8,5	0,0	9	11	0,0	17	60	8
19	8,70		40	3	1	-2,1	-1,2	-58,8		1	3	4,6	6,2	1	0,0	-4,1	0,0	25,8	30,0	6,9	0,0	9	14	0,0	21	150	8
2.5	0,00		60	5	1	4,6	1,2	-57,5		0	4	4,6	6,2	1	0,0	-4,1	0,0	31,9	37,1	8,5	0,0	9	11	0,0	17	60	8
20	5,40		7	1	1	-6,5	-1,2	-59,8		0	5	4,6	6,2	1	0,0	-4,1	0,0	31,9	37,1	8,5	0,0	9	11	0,0	17	60	8
20	8,70		40	3	1	-2,1	-1,2	-59,0		1	3	4,6	6,2	1	0,0	-4,1	0,0	25,8	30,0	6,9	0,0	9	14	0,0	21	150	8
2.5	0,00		60	5	1	4,6	1,2	-57,7		0	4	4,6	6,2	1	0,0	-4,1	0,0	31,9	37,1	8,5	0,0	9	11	0,0	17	60	8
21	5,40		7	1	1	-6,5	1,2	-59,2		0	5	4,6	6,2	1	-0,1	-4,1	0,0	31,9	37,1	8,5	0,0	9	11	0,0	17	60	8
21	8,70		40	3	1	-2,1	1,2	-58,4		1	3	4,6	6,2	1	-0,1	-4,1	0,0	25,8	30,0	6,9	0,0	9	14	0,0	21	150	8
2.5	0,00		60	5	1	4,7	-1,1	-57,1		0	4	4,6	6,2	1	-0,1	-4,1	0,0	31,9	37,1	8,5	0,0	9	11	0,0	17	60	8
22	5,40		7	1	1	-6,6	1,1	-57,5		1	5	4,6	6,2	1	-0,5	-4,2	0,0	31,9	37,1	8,5	0,0	10	11	0,0	17	60	8
22	8,70		40	3	1	-2,1	1,1	-56,6		1	3	4,6	6,2	1	-0,5	-4,2	0,0	25,8	30,0	6,9	0,0	10	14	0,0	21	150	8
2.5	0,00		60	5	1	4,7	-1,1	-55,4		0	4	4,6	6,2	1	-0,5	-4,2	0,0	31,9	37,1	8,5	0,0	10	11	0,0	17	60	8

STAMPA PROGETTO S.L.U. - AZIONI S.L.V. - PILASTRI

Filo Iniz Fin. Ctgθ	Quota Iniz. Final N/Nc	Trat	Sez Bas Alt	Conc	VERIFICA A PRESSO-FLESSIONE Comb	M Exd (t*m)	M Eyd (t*m)	N Ed (t)	x/ /d	εf% 100	εc% 100	Area cmq b	h	VERIFICA A TAGLIO E TORSIONE Comb	V Exd (t)	V Eyd (t)	T Sdu (t*m)	V Rxd (t)	V Ryd (t)	TRd (t*m)	TRld (t*m)	Coe Cls	Coe Sta	ALon cmq	Staffe Pas	Lun	Fi
23	5,40	7	1	1	-4,6	1,0	-48,7	0	4	4,6	6,2	1	-0,4	-2,9	0,0	31,9	37,1	8,5	0,0	7	8	0,0	17	60	8
23	8,70	40	3	1	-1,5	1,0	-47,9	1	3	4,6	6,2	1	-0,4	-2,9	0,0	25,8	30,0	6,9	0,0	7	10	0,0	21	150	8
2.5	0,00	60	5	1	3,1	-0,9	-46,6	0	3	4,6	6,2	1	-0,4	-2,9	0,0	31,9	37,1	8,5	0,0	7	8	0,0	17	60	8
24	5,40	7	1	1	0,5	0,4	-21,5	0	1	4,6	6,2	1	-0,3	0,3	0,0	41,1	42,5	4,8	0,0	1	1	0,0	17	60	8
24	8,70	40	3	1	0,4	0,4	-20,7	0	1	4,6	6,2	1	-0,3	0,3	0,0	41,1	42,5	4,8	0,0	1	1	0,0	21	150	8
2.5	0,00	60	5	1	-0,4	-0,5	-19,4	0	1	4,6	6,2	1	-0,3	0,3	0,0	41,1	42,5	4,8	0,0	1	1	0,0	17	60	8
25	5,40	7	1	1	-0,8	-0,7	-34,3	1	2	4,6	6,2	1	0,4	-0,7	0,0	43,0	44,3	4,8	0,0	2	2	0,0	17	60	8
25	8,70	40	3	1	-0,7	-0,7	-33,4	1	2	4,6	6,2	1	0,4	-0,7	0,0	25,8	30,0	6,9	0,0	2	2	0,0	21	150	8
2.5	0,00	60	5	1	1,1	0,6	-32,2	1	2	4,6	6,2	1	0,4	-0,7	0,0	43,0	44,3	4,8	0,0	2	2	0,0	17	60	8
26	5,40	7	1	1	-3,4	-1,0	-47,9	0	3	4,6	6,2	1	0,1	-2,2	0,0	31,9	37,1	8,5	0,0	5	6	0,0	17	60	8
26	8,70	40	3	1	-1,0	0,9	-47,1	1	2	4,6	6,2	1	0,1	-2,2	0,0	25,8	30,0	6,9	0,0	5	7	0,0	21	150	8
2.5	0,00	60	5	1	2,6	0,9	-45,8	0	3	4,6	6,2	1	0,1	-2,2	0,0	31,9	37,1	8,5	0,0	5	6	0,0	17	60	8
27	5,40	7	1	1	-3,4	-1,0	-50,6	0	3	4,6	6,2	1	0,4	-2,2	0,0	31,9	37,1	8,5	0,0	6	6	0,0	17	60	8
27	8,70	40	3	1	-1,0	-1,0	-49,7	1	3	4,6	6,2	1	0,4	-2,2	0,0	25,8	30,0	6,9	0,0	6	7	0,0	21	150	8
2.5	0,00	60	5	1	2,6	1,0	-48,5	0	3	4,6	6,2	1	0,4	-2,2	0,0	31,9	37,1	8,5	0,0	6	6	0,0	17	60	8
28	5,40	7	1	1	-2,4	0,7	-34,3	0	2	4,6	6,2	1	-0,1	-1,5	0,0	31,9	37,1	8,5	0,0	4	4	0,0	17	60	8
28	8,70	40	3	1	-0,8	0,7	-33,4	1	2	4,6	6,2	1	-0,1	-1,5	0,0	25,8	30,0	6,9	0,0	4	5	0,0	21	150	8
2.5	0,00	60	5	1	1,6	-0,6	-32,2	0	2	4,6	6,2	1	-0,1	-1,5	0,0	31,9	37,1	8,5	0,0	4	4	0,0	17	60	8
29	5,40	7	1	1	-0,7	-1,6	-35,4	0	2	4,6	6,2	1	1,1	0,1	0,0	31,9	37,1	8,5	0,0	3	4	0,0	17	60	8
29	8,70	40	3	1	-0,7	-0,7	-34,5	1	2	4,6	6,2	1	1,1	0,1	0,0	25,8	30,0	6,9	0,0	3	4	0,0	21	150	8
2.5	0,00	60	5	1	-0,7	1,5	-33,3	0	2	4,6	6,2	1	1,1	0,1	0,0	31,9	37,1	8,5	0,0	3	4	0,0	17	60	8
30	5,40	7	1	1	1,4	-1,4	-72,0	1	4	4,6	6,2	1	0,5	0,7	0,0	48,0	49,5	4,8	0,0	3	2	0,0	17	60	8
30	8,70	40	3	1	1,4	-1,4	-71,1	1	4	4,6	6,2	1	0,5	0,7	0,0	48,0	49,5	4,8	0,0	3	2	0,0	21	150	8
2.5	0,00	60	5	1	-1,4	1,4	-69,9	1	4	4,6	6,2	1	0,5	0,7	0,0	48,0	49,5	4,8	0,0	3	2	0,0	17	60	8
31	5,40	5	1	1	-1,2	1,2	-58,4	2	5	4,6	4,6	1	-0,9	-0,1	0,0	23,9	23,9	5,3	0,0	3	4	0,0	17	40	8
31	8,70	40	3	1	-1,2	1,2	-57,9	2	5	4,6	4,6	1	-0,9	-0,1	0,0	19,4	19,4	4,3	0,0	3	5	0,0	21	190	8
2.5	0,00	40	5	1	1,1	-1,3	-57,0	1	5	4,6	4,6	1	-0,9	-0,1	0,0	23,9	23,9	5,3	0,0	3	4	0,0	17	40	8
32	5,40	5	1	1	-0,9	-0,9	-42,8	1	3	4,6	4,6	1	0,1	-0,1	0,0	31,5	31,5	3,0	0,0	1	1	0,0	17	40	8
32	8,70	40	3	1	-0,8	-0,8	-42,2	1	3	4,6	4,6	1	0,1	-0,1	0,0	19,4	19,4	4,3	0,0	1	1	0,0	21	190	8
2.5	0,00	40	5	1	0,8	0,8	-41,4	1	3	4,6	4,6	1	0,1	-0,1	0,0	31,5	31,5	3,0	0,0	1	1	0,0	17	40	8
33	5,40	5	1	1	0,3	0,3	-12,7	0	1	4,6	4,6	1	-0,2	0,0	0,0	23,9	23,9	5,3	0,0	1	1	0,0	17	40	8
33	8,70	40	3	1	-0,2	0,2	-12,2	0	1	4,6	4,6	1	-0,2	0,0	0,0	19,4	19,4	4,3	0,0	1	1	0,0	21	190	8
2.5	0,00	40	5	1	-0,2	-0,4	-11,3	0	1	4,6	4,6	1	-0,2	0,0	0,0	23,9	23,9	5,3	0,0	1	1	0,0	17	40	8
34	5,40	5	1	1	0,2	0,4	-11,6	0	1	4,6	4,6	1	-0,2	0,0	0,0	23,9	23,9	5,3	0,0	1	1	0,0	17	40	8
34	8,70	40	3	1	-0,2	0,2	-11,0	0	1	4,6	4,6	1	-0,2	0,0	0,0	19,4	19,4	4,3	0,0	1	1	0,0	21	190	8
2.5	0,00	40	5	1	-0,2	-0,3	-10,2	0	1	4,6	4,6	1	-0,2	0,0	0,0	23,9	23,9	5,3	0,0	1	1	0,0	17	40	8
35	5,40	7	1	1	-0,7	1,2	-36,1	1	2	4,6	6,2	1	-0,8	-0,4	0,0	43,2	44,6	4,8	0,0	3	2	0,0	17	60	8
35	8,70	40	3	1	-0,7	0,7	-35,2	1	2	4,6	6,2	1	-0,8	-0,4	0,0	25,8	30,0	6,9	0,0	3	3	0,0	21	150	8
2.5	0,00	60	5	1	0,7	-0,9	-34,0	1	2	4,6	6,2	1	-0,8	-0,4	0,0	43,2	44,6	4,8	0,0	3	2	0,0	17	60	8
36	5,40	7	1	1	1,1	-3,4	-53,2	0	4	4,6	6,2	1	2,3	0,1	0,0	31,9	37,1	8,5	0,0	5	7	0,0	17	60	8
36	8,70	40	3	1	-1,0	-1,0	-52,3	1	3	4,6	6,2	1	2,3	0,1	0,0	25,8	30,0	6,9	0,0	5	9	0,0	21	150	8
2.5	0,00	60	5	1	-1,0	2,9	-51,1	0	4	4,6	6,2	1	2,3	0,1	0,0	31,9	37,1	8,5	0,0	5	7	0,0	17	60	8
37	5,40	5	1	1	-1,2	1,2	-61,7	2	5	4,6	4,6	1	-0,9	-0,3	0,0	23,9	23,9	5,3	0,0	4	4	0,0	17	40	8
37	8,70	40	3	1	-1,2	1,2	-61,1	2	5	4,6	4,6	1	-0,9	-0,3	0,0	19,4	19,4	4,3	0,0	4	4	0,0	21	190	8
2.5	0,00	40	5	1	1,2	-1,2	-60,3	2	5	4,6	4,6	1	-0,9	-0,3	0,0	23,9	23,9	5,3	0,0	4	4	0,0	17	40	8
38	5,40	5	1	1	-1,0	1,0	-49,1	1	4	4,6	4,6	1	-0,1	-0,6	0,0	23,9	23,9	5,3	0,0	2	3	0,0	17	40	8
38	8,70	40	3	1	-1,0	-1,0	-48,6	1	4	4,6	4,6	1	-0,1	-0,6	0,0	19,4	19,4	4,3	0,0	2	3	0,0	21	190	8
2.5	0,00	40	5	1	1,0	-1,0	-47,7	1	4	4,6	4,6	1	-0,1	-0,6	0,0	23,9	23,9	5,3	0,0	2	3	0,0	17	40	8
39	5,40	5	1	1	-0,2	0,3	-11,3	0	1	4,6	4,6	1	-0,3	0,0	0,0	27,0	27,0	3,0	0,0	1	1	0,0	17	40	8
39	8,70	40	3	1	-0,2	0,2	-10,7	0	1	4,6	4,6	1	-0,3	0,0	0,0	19,4	19,4	4,3	0,0	1	1	0,0	21	190	8
2.5	0,00	40	5	1	0,2	-0,4	-9,9	0	1	4,6	4,6	1	-0,3	0,0	0,0	27,0	27,0	3,0	0,0	1	1	0,0	17	40	8
40	5,40	5	1	1	0,2	0,2	-10,4	0	1	4,6	4,6	1	-0,1	0,0	0,0	23,9	23,9	5,3	0,0	0	0	0,0	17	40	8
40	8,70	40	3	1	0,2	0,2	-9,8	0	1	4,6	4,6	1	-0,1	0,0	0,0	19,4	19,4	4,3	0,0	0	0	0,0	21	190	8
2.5	0,00	40	5	1	-0,2	-0,2	-8,9	0	1	4,6	4,6	1	-0,1	0,0	0,0	23,9	23,9	5,3	0,0	0	0	0,0	17	40	8
41	5,40	7	1	1	-1,5	0,9	-44,5	1	2	4,6	6,2	1	-0,2	-1,1	0,0	31,9	37,1	8,5	0,0	3	3	0,0	17	60	8
41	8,70	40	3	1	-0,9	0,9	-43,7	1	2	4,6	6,2	1	-0,2	-1,1	0,0	25,8	30,0	6,9	0,0	3	4	0,0	21	150	8
2.5	0,00	60	5	1	1,6	-0,8	-42,4	1	2	4,6	6,2	1	-0,2	-1,1	0,0	31,9	37,1	8,5	0,0	3	3	0,0	17	60	8
42	5,40	7	1	1	1,3	1,5	-64,6	1	3	4,6	6,2	1	-1,0	0,2	0,0	31,9	37,1	8,5	0,0	3	3	0,0	17	60	8
42	8,70	40	3	1	1,3	1,3	-63,8	1	3	4,6	6,2	1	-1,0	0,2	0,0	25,8	30,0	6,9	0,0	3	4	0,0	21	150	8
2.5	0,00	60	5	1	-1,3	-1,3	-62,5	1	3	4,6	6,2	1	-1,0	0,2	0,0	31,9	37,1	8,5	0,0	3	3	0,0	17	60	8
43	5,40	7	1	1	1,4	2,9	-71,2	1	4	4,6	6,2	1	-2,0	0,5	0,0	31,9	37,1	8,5	0,0	5	6	0,0	17	60	8
43	8,70	40	3	1	1,4	1,4	-70,3	1	4	4,6	6,2	1	-2,0	0,5	0,0	25,8	30,0	6,9	0,0	5	8	0,0	21	150	8
2.5	0,00	60	5	1	-1,4	-2,6	-69,1	1	4	4,6	6,2	1	-2,0	0,5	0,0	31,9	37,1	8,5	0,0	5	6	0,0	17	60	8
44	5,40	7	1	1	1,4	3,0	-72,2	1	5	4,6	6,2	1	-2,1	0,2	0,0	31,9	37,1	8,5	0,0	5	7	0,0	17	60	8
44	8,70	40	3	1	1,4	1,4	-71,4	1	4	4,6	6,2	1	-2,1	0,2	0,0	25,8	30,0	6,9	0,0	5	8	0,0	21	150	8

STAMPA PROGETTO S.L.U. - AZIONI S.L.V. - PILASTRI

Filo Iniz Fin. Ctgθ	Quota Iniz. Final N/Nc	Trat	Sez Bas Alt	Conc	VERIFICA A PRESSO-FLESSIONE Comb	M Exd (t*m)	M Eyd (t*m)	N Ed (t)	x/d	εf% 100	εc% 100	Area cmq b	h	VERIFICA A TAGLIO E TORSIONE Comb	V Exd (t)	V Eyd (t)	T Sdu (t*m)	V Rxd (t)	V Ryd (t)	TRd (t*m)	TRld (t*m)	Coe Cls	Coe Sta	ALon cmq	Staffe Pas	Lun	Fi
2.5	0,00		60	5	1	-1,4	-2,7	-70,1		1	4	4,6	6,2	1	-2,1	0,2	0,0	31,9	37,1	8,5	0,0	5	7	0,0	17	60	8
45	5,40		7	1	1	1,5	3,0	-72,7		1	5	4,6	6,2	1	-2,1	0,0	0,0	31,9	37,1	8,5	0,0	5	7	0,0	17	60	8
45	8,70		40	3	1	1,4	1,4	-71,8		1	4	4,6	6,2	1	-2,1	0,0	0,0	25,8	30,0	6,9	0,0	5	8	0,0	21	150	8
2.5	0,00		60	5	1	-1,4	-2,7	-70,5		1	4	4,6	6,2	1	-2,1	0,0	0,0	31,9	37,1	8,5	0,0	5	7	0,0	17	60	8
46	5,40		7	1	1	1,5	3,0	-72,7		1	5	4,6	6,2	1	-2,1	0,0	0,0	31,9	37,1	8,5	0,0	4	7	0,0	17	60	8
46	8,70		40	3	1	1,4	1,4	-71,8		1	4	4,6	6,2	1	-2,1	0,0	0,0	25,8	30,0	6,9	0,0	4	8	0,0	21	150	8
2.5	0,00		60	5	1	1,4	-2,7	-70,5		1	4	4,6	6,2	1	-2,1	0,0	0,0	31,9	37,1	8,5	0,0	4	7	0,0	17	60	8
47	5,40		7	1	1	-1,4	2,9	-71,7		1	5	4,6	6,2	1	-2,1	0,0	0,0	31,9	37,1	8,5	0,0	4	6	0,0	17	60	8
47	8,70		40	3	1	-1,4	1,4	-70,8		1	4	4,6	6,2	1	-2,1	0,0	0,0	25,8	30,0	6,9	0,0	4	8	0,0	21	150	8
2.5	0,00		60	5	1	1,4	-2,7	-69,6		1	4	4,6	6,2	1	-2,1	0,0	0,0	31,9	37,1	8,5	0,0	4	6	0,0	17	60	8
48	5,40		7	1	1	1,4	2,9	-71,8		1	5	4,6	6,2	1	-2,1	0,1	0,0	31,9	37,1	8,5	0,0	4	6	0,0	17	60	8
48	8,70		40	3	1	1,4	1,4	-70,9		1	4	4,6	6,2	1	-2,1	0,1	0,0	25,8	30,0	6,9	0,0	4	8	0,0	21	150	8
2.5	0,00		60	5	1	-1,4	-2,6	-69,6		1	4	4,6	6,2	1	-2,1	0,1	0,0	31,9	37,1	8,5	0,0	4	6	0,0	17	60	8
49	5,40		7	1	1	1,5	3,0	-73,2		1	5	4,6	6,2	1	-2,1	0,2	0,0	31,9	37,1	8,5	0,0	5	7	0,0	17	60	8
49	8,70		40	3	1	1,4	1,4	-72,3		1	4	4,6	6,2	1	-2,1	0,2	0,0	25,8	30,0	6,9	0,0	5	8	0,0	21	150	8
2.5	0,00		60	5	1	-1,4	-2,7	-71,0		1	4	4,6	6,2	1	-2,1	0,2	0,0	31,9	37,1	8,5	0,0	5	7	0,0	17	60	8
50	5,40		7	1	1	1,5	2,7	-73,3		1	5	4,6	6,2	1	-1,9	0,3	0,0	31,9	37,1	8,5	0,0	5	6	0,0	17	60	8
50	8,70		40	3	1	1,4	1,4	-72,4		1	4	4,6	6,2	1	-1,9	0,3	0,0	25,8	30,0	6,9	0,0	5	8	0,0	21	150	8
2.5	0,00		60	5	1	-1,4	-2,5	-71,2		1	4	4,6	6,2	1	-1,9	0,3	0,0	31,9	37,1	8,5	0,0	5	6	0,0	17	60	8
51	5,40		7	1	1	1,4	2,0	-71,7		1	4	4,6	6,2	1	-1,5	0,2	0,0	31,9	37,1	8,5	0,0	3	5	0,0	17	60	8
51	8,70		40	3	1	1,4	1,4	-70,9		1	4	4,6	6,2	1	-1,5	0,2	0,0	25,8	30,0	6,9	0,0	3	6	0,0	21	150	8
2.5	0,00		60	5	1	-1,4	-2,1	-69,6		1	4	4,6	6,2	1	-1,5	0,2	0,0	31,9	37,1	8,5	0,0	3	5	0,0	17	60	8
52	5,40		7	1	1	-1,4	1,9	-71,3		1	4	4,6	6,2	1	-1,4	-0,3	0,0	31,9	37,1	8,5	0,0	4	5	0,0	17	60	8
52	8,70		40	3	1	-1,4	1,4	-70,4		1	4	4,6	6,2	1	-1,4	-0,3	0,0	25,8	30,0	6,9	0,0	4	6	0,0	21	150	8
2.5	0,00		60	5	1	1,4	-2,0	-69,2		1	4	4,6	6,2	1	-1,4	-0,3	0,0	31,9	37,1	8,5	0,0	4	5	0,0	17	60	8
53	5,40		7	1	1	-1,4	2,5	-71,2		1	4	4,6	6,2	1	-1,8	-0,8	0,0	31,9	37,1	8,5	0,0	5	6	0,0	17	60	8
53	8,70		40	3	1	-1,4	1,4	-70,4		1	4	4,6	6,2	1	-1,8	-0,8	0,0	25,8	30,0	6,9	0,0	5	7	0,0	21	150	8
2.5	0,00		60	5	1	1,4	-2,3	-69,1		1	4	4,6	6,2	1	-1,8	-0,8	0,0	31,9	37,1	8,5	0,0	5	6	0,0	17	60	8
54	5,40		7	1	1	-1,3	1,3	-64,1		1	3	4,6	6,2	1	-0,9	-0,8	0,0	47,2	48,7	4,8	0,0	4	3	0,0	17	60	8
54	8,70		40	3	1	-1,3	1,3	-63,3		1	3	4,6	6,2	1	-0,9	-0,8	0,0	25,8	30,0	6,9	0,0	4	4	0,0	21	150	8
2.5	0,00		60	5	1	1,2	-1,2	-62,0		1	3	4,6	6,2	1	-0,9	-0,8	0,0	47,2	48,7	4,8	0,0	4	3	0,0	17	60	8
55	5,40		7	1	1	-1,2	1,2	-58,0		1	3	4,6	6,2	1	-0,1	0,0	0,0	31,9	37,1	8,5	0,0	0	0	0,0	17	60	8
55	8,70		40	3	1	1,1	1,1	-57,1		1	3	4,6	6,2	1	-0,1	0,0	0,0	25,8	30,0	6,9	0,0	0	1	0,0	21	150	8
2.5	0,00		60	5	1	1,1	-1,1	-55,9		1	3	4,6	6,2	1	-0,1	0,0	0,0	31,9	37,1	8,5	0,0	0	0	0,0	17	60	8
56	5,40		7	1	1	1,2	1,2	-60,1		1	3	4,6	6,2	1	-0,6	0,3	0,0	31,9	37,1	8,5	0,0	2	2	0,0	17	60	8
56	8,70		40	3	1	1,2	1,2	-59,3		1	3	4,6	6,2	1	-0,6	0,3	0,0	25,8	30,0	6,9	0,0	2	2	0,0	21	150	8
2.5	0,00		60	5	1	-1,2	-1,2	-58,0		1	3	4,6	6,2	1	-0,6	0,3	0,0	31,9	37,1	8,5	0,0	2	2	0,0	17	60	8
57	5,40		7	1	1	1,3	1,3	-62,6		1	3	4,6	6,2	1	-0,8	0,1	0,0	31,9	37,1	8,5	0,0	2	2	0,0	17	60	8
57	8,70		40	3	1	1,2	1,2	-61,7		1	3	4,6	6,2	1	-0,8	0,1	0,0	25,8	30,0	6,9	0,0	2	3	0,0	21	150	8
2.5	0,00		60	5	1	-1,2	-1,2	-60,5		1	3	4,6	6,2	1	-0,8	0,1	0,0	31,9	37,1	8,5	0,0	2	2	0,0	17	60	8
58	5,40		7	1	1	1,8	1,0	-48,3		1	3	4,6	6,2	1	-0,3	1,1	0,0	44,9	46,4	4,8	0,0	3	3	0,0	17	60	8
58	8,70		40	3	1	0,9	0,9	-47,4		1	2	4,6	6,2	1	-0,3	1,1	0,0	25,8	30,0	6,9	0,0	3	4	0,0	21	150	8
2.5	0,00		60	5	1	-1,2	-0,9	-46,2		1	2	4,6	6,2	1	-0,3	1,1	0,0	44,9	46,4	4,8	0,0	3	3	0,0	17	60	8
59	5,40		7	1	1	-1,1	-4,2	-57,1		0	4	4,6	6,2	1	2,9	-0,2	0,0	31,9	37,1	8,5	0,0	7	9	0,0	17	60	8
59	8,70		40	3	1	-1,1	-1,1	-56,2		1	3	4,6	6,2	1	2,9	-0,2	0,0	25,8	30,0	6,9	0,0	7	11	0,0	21	150	8
2.5	0,00		60	5	1	1,1	3,6	-55,0		0	4	4,6	6,2	1	2,9	-0,2	0,0	31,9	37,1	8,5	0,0	7	9	0,0	17	60	8
60	5,40		5	1	1	-1,4	1,4	-70,0		2	6	4,6	4,6	1	-1,0	-0,4	0,0	32,0	32,0	3,0	0,0	4	4	0,0	17	40	8
60	8,70		40	3	1	-1,4	1,4	-69,4		2	6	4,6	4,6	1	-1,0	-0,4	0,0	19,4	19,4	4,3	0,0	4	5	0,0	21	190	8
2.5	0,00		40	5	1	1,4	-1,4	-68,6		2	6	4,6	4,6	1	-1,0	-0,4	0,0	32,0	32,0	3,0	0,0	4	4	0,0	17	40	8
61	5,40		5	1	1	-1,3	1,3	-66,9		2	6	4,6	4,6	1	-0,2	-0,3	0,0	32,0	32,0	3,0	0,0	2	1	0,0	17	40	8
61	8,70		40	3	1	-1,3	1,3	-66,3		2	6	4,6	4,6	1	-0,2	-0,3	0,0	19,4	19,4	4,3	0,0	2	2	0,0	21	190	8
2.5	0,00		40	5	1	1,3	-1,3	-65,5		2	5	4,6	4,6	1	-0,2	-0,3	0,0	32,0	32,0	3,0	0,0	2	1	0,0	17	40	8
63	5,40		5	1	1	-1,3	1,0	-51,3		1	4	4,6	4,6	1	-0,1	-1,0	0,0	23,9	23,9	5,3	0,0	3	4	0,0	17	40	8
63	8,70		40	3	1	-1,0	1,0	-50,7		1	4	4,6	4,6	1	-0,1	-1,0	0,0	19,4	19,4	4,3	0,0	3	5	0,0	21	190	8
2.5	0,00		40	5	1	1,3	-1,0	-49,9		1	4	4,6	4,6	1	-0,1	-1,0	0,0	23,9	23,9	5,3	0,0	3	4	0,0	17	40	8
64	5,40		7	1	1	1,3	1,3	-64,3		1	3	4,6	6,2	1	-0,4	0,5	0,0	47,2	48,7	4,8	0,0	2	1	0,0	17	60	8
64	8,70		40	3	1	1,3	1,3	-63,4		1	3	4,6	6,2	1	-0,4	0,5	0,0	47,2	48,7	4,8	0,0	2	2	0,0	21	150	8
2.5	0,00		60	5	1	-1,2	-1,2	-62,2		1	3	4,6	6,2	1	-0,4	0,5	0,0	47,2	48,7	4,8	0,0	2	1	0,0	17	60	8
65	5,40		7	1	1	-1,2	-1,2	-60,3		1	3	4,6	6,2	1	0,5	-0,2	0,0	46,6	48,1	4,8	0,0	2	1	0,0	17	60	8
65	8,70		40	3	1	-1,2	-1,2	-59,5		1	3	4,6	6,2	1	0,5	-0,2	0,0	25,8	30,0	6,9	0,0	2	2	0,0	21	150	8
2.5	0,00		60	5	1	1,2	1,2	-58,2		1	3	4,6	6,2	1	0,5	-0,2	0,0	46,6	48,1	4,8	0,0	2	1	0,0	17	60	8
66	5,40		7	1	1	1,2	-1,2	-60,9		1	3	4,6	6,2	1	0,4	0,1	0,0	31,9	37,1	8,5	0,0	1	1	0,0	17	60	8
66	8,70		40	3	1	1,2	-1,2	-60,1		1	3	4,6	6,2	1	0,4	0,1	0,0	25,8	30,0	6,9	0,0	1	1	0,0	21	150	8
2.5	0,00		60	5	1	-1,2	1,2	-58,8		1	3	4,6	6,2	1	0,4	0,1	0,0	31,9	37,1	8,5	0,0	1	1	0,0	17	60	8
67	5,40		7	1	1	1,2	-1,2	-61,0		1	3	4,6	6,2	1	0,3	0,1	0,0	31,9	37,1	8,5	0,0	1	1	0,0	17	60	8

STAMPA PROGETTO S.L.U. - AZIONI S.L.V. - PILASTRI

Filo Iniz Fin. Ctgθ	Quota Iniz. Final N/Nc	Trat	Sez Bas Alt	Conc	VERIFICA A PRESSO-FLESSIONE Comb	M Exd (t*m)	M Eyd (t*m)	N Ed (t)	x/d	εf% 100	εc% 100	Area cmq b	h	VERIFICA A TAGLIO E TORSIONE Comb	V Exd (t)	V Eyd (t)	T Sdu (t*m)	V Rxd (t)	V Ryd (t)	TRd (t*m)	TRld (t*m)	Coe Cls	Coe Sta	ALon cmq	Staffe Pas	Lun	Fi
67	8,70		40	3	1	1,2	-1,2	-60,2		1	3	4,6	6,2	1	0,3	0,1	0,0	25,8	30,0	6,9	0,0	1	1	0,0	21	150	8
2.5	0,00		60	5	1	-1,2	1,2	-58,9		1	3	4,6	6,2	1	0,3	0,1	0,0	31,9	37,1	8,5	0,0	1	1	0,0	17	60	8
68	5,40		7	1	1	1,2	-1,2	-61,2		1	3	4,6	6,2	1	0,3	0,0	0,0	31,9	37,1	8,5	0,0	1	1	0,0	17	60	8
68	8,70		40	3	1	1,2	-1,2	-60,3		1	3	4,6	6,2	1	0,3	0,0	0,0	25,8	30,0	6,9	0,0	1	1	0,0	21	150	8
2.5	0,00		60	5	1	-1,2	1,2	-59,0		1	3	4,6	6,2	1	0,3	0,0	0,0	31,9	37,1	8,5	0,0	1	1	0,0	17	60	8
69	5,40		7	1	1	-1,2	-1,2	-61,1		1	3	4,6	6,2	1	0,3	0,0	0,0	31,9	37,1	8,5	0,0	1	1	0,0	17	60	8
69	8,70		40	3	1	1,2	-1,2	-60,3		1	3	4,6	6,2	1	0,3	0,0	0,0	25,8	30,0	6,9	0,0	1	1	0,0	21	150	8
2.5	0,00		60	5	1	1,2	1,2	-59,0		1	3	4,6	6,2	1	0,3	0,0	0,0	31,9	37,1	8,5	0,0	1	1	0,0	17	60	8
70	5,40		7	1	1	-1,2	-1,2	-60,2		1	3	4,6	6,2	1	0,3	0,0	0,0	31,9	37,1	8,5	0,0	1	1	0,0	17	60	8
70	8,70		40	3	1	-1,2	-1,2	-59,4		1	3	4,6	6,2	1	0,3	0,0	0,0	25,8	30,0	6,9	0,0	1	1	0,0	21	150	8
2.5	0,00		60	5	1	1,2	1,2	-58,1		1	3	4,6	6,2	1	0,3	0,0	0,0	31,9	37,1	8,5	0,0	1	1	0,0	17	60	8
71	5,40		7	1	1	1,2	-1,2	-60,3		1	3	4,6	6,2	1	0,3	0,0	0,0	31,9	37,1	8,5	0,0	1	1	0,0	17	60	8
71	8,70		40	3	1	1,2	-1,2	-59,4		1	3	4,6	6,2	1	0,3	0,0	0,0	25,8	30,0	6,9	0,0	1	1	0,0	21	150	8
2.5	0,00		60	5	1	-1,2	1,2	-58,1		1	3	4,6	6,2	1	0,3	0,0	0,0	31,9	37,1	8,5	0,0	1	1	0,0	17	60	8
72	5,40		7	1	1	1,3	-1,3	-62,6		1	3	4,6	6,2	1	0,3	0,2	0,0	47,0	48,5	4,8	0,0	1	1	0,0	17	60	8
72	8,70		40	3	1	1,2	-1,2	-61,7		1	3	4,6	6,2	1	0,3	0,2	0,0	25,8	30,0	6,9	0,0	1	1	0,0	21	150	8
2.5	0,00		60	5	1	-1,2	1,2	-60,5		1	3	4,6	6,2	1	0,3	0,2	0,0	47,0	48,5	4,8	0,0	1	1	0,0	17	60	8
73	5,40		7	1	1	1,3	-1,2	-58,8		1	3	4,6	6,2	1	0,5	0,8	0,0	46,4	47,9	4,8	0,0	3	2	0,0	17	60	8
73	8,70		40	3	1	1,2	-1,2	-57,9		1	3	4,6	6,2	1	0,5	0,8	0,0	46,4	47,9	4,8	0,0	3	3	0,0	21	150	8
2.5	0,00		60	5	1	-1,1	1,1	-56,7		1	3	4,6	6,2	1	0,5	0,8	0,0	46,4	47,9	4,8	0,0	3	2	0,0	17	60	8
74	5,40		7	1	1	0,4	0,4	-18,4		0	1	4,6	6,2	1	-0,1	0,1	0,0	40,7	42,0	4,8	0,0	1	0	0,0	17	60	8
74	8,70		40	3	1	0,4	-0,4	-17,5		0	1	4,6	6,2	1	-0,1	0,1	0,0	40,7	42,0	4,8	0,0	1	0	0,0	21	150	8
2.5	0,00		60	5	1	-0,3	-0,3	-16,3		0	1	4,6	6,2	1	-0,1	0,1	0,0	40,7	42,0	4,8	0,0	1	0	0,0	17	60	8
75	5,40		7	1	1	-0,3	0,3	-17,2		0	1	4,6	6,2	1	-0,1	-0,2	0,0	40,5	41,8	4,8	0,0	1	0	0,0	17	60	8
75	8,70		40	3	1	-0,3	-0,3	-16,4		0	1	4,6	6,2	1	-0,1	-0,2	0,0	40,5	41,8	4,8	0,0	1	1	0,0	21	150	8
2.5	0,00		60	5	1	0,3	-0,3	-15,1		0	1	4,6	6,2	1	-0,1	-0,2	0,0	40,5	41,8	4,8	0,0	1	0	0,0	17	60	8
76	5,40		7	1	1	-1,5	-1,2	-57,9		1	3	4,6	6,2	1	0,6	-0,9	0,0	46,3	47,8	4,8	0,0	3	2	0,0	17	60	8
76	8,70		40	3	1	-1,1	-1,1	-57,1		1	3	4,6	6,2	1	0,6	-0,9	0,0	46,3	47,8	4,8	0,0	3	3	0,0	21	150	8
2.5	0,00		60	5	1	1,1	1,1	-55,8		1	3	4,6	6,2	1	0,6	-0,9	0,0	46,3	47,8	4,8	0,0	3	2	0,0	17	60	8
77	5,40		7	1	1	-1,2	-1,2	-61,5		1	3	4,6	6,2	1	0,7	-0,4	0,0	31,9	37,1	8,5	0,0	2	2	0,0	17	60	8
77	8,70		40	3	1	-1,2	-1,2	-60,6		1	3	4,6	6,2	1	0,7	-0,4	0,0	25,8	30,0	6,9	0,0	2	3	0,0	21	150	8
2.5	0,00		60	5	1	1,2	1,2	-59,4		1	3	4,6	6,2	1	0,7	-0,4	0,0	31,9	37,1	8,5	0,0	2	2	0,0	17	60	8
78	5,40		7	1	1	-1,2	-1,2	-58,9		1	3	4,6	6,2	1	0,7	-0,1	0,0	31,9	37,1	8,5	0,0	2	2	0,0	17	60	8
78	8,70		40	3	1	-1,2	-1,2	-58,0		1	3	4,6	6,2	1	0,7	-0,1	0,0	25,8	30,0	6,9	0,0	2	3	0,0	21	150	8
2.5	0,00		60	5	1	1,1	1,1	-56,8		1	3	4,6	6,2	1	0,7	-0,1	0,0	31,9	37,1	8,5	0,0	2	2	0,0	17	60	8
79	5,40		7	1	1	-1,2	-1,2	-58,1		1	3	4,6	6,2	1	0,6	-0,1	0,0	31,9	37,1	8,5	0,0	2	2	0,0	17	60	8
79	8,70		40	3	1	-1,1	-1,1	-57,2		1	3	4,6	6,2	1	0,6	-0,1	0,0	25,8	30,0	6,9	0,0	2	2	0,0	21	150	8
2.5	0,00		60	5	1	1,1	1,1	-56,0		1	3	4,6	6,2	1	0,6	-0,1	0,0	31,9	37,1	8,5	0,0	2	2	0,0	17	60	8
80	5,40		7	1	1	1,2	-1,2	-59,7		1	3	4,6	6,2	1	0,6	0,1	0,0	31,9	37,1	8,5	0,0	1	2	0,0	17	60	8
80	8,70		40	3	1	1,2	-1,2	-58,9		1	3	4,6	6,2	1	0,6	0,1	0,0	25,8	30,0	6,9	0,0	1	2	0,0	21	150	8
2.5	0,00		60	5	1	-1,2	1,2	-57,6		1	3	4,6	6,2	1	0,6	0,1	0,0	31,9	37,1	8,5	0,0	1	2	0,0	17	60	8
81	5,40		7	1	1	-1,7	0,9	-45,7		1	3	4,6	6,2	1	-0,3	-1,1	0,0	44,6	46,0	4,8	0,0	3	3	0,0	17	60	8
81	8,70		40	3	1	-0,9	0,9	-44,8		1	2	4,6	6,2	1	-0,3	-1,1	0,0	25,8	30,0	6,9	0,0	3	4	0,0	21	150	8
2.5	0,00		60	5	1	1,1	-0,9	-43,6		1	2	4,6	6,2	1	-0,3	-1,1	0,0	44,6	46,0	4,8	0,0	3	3	0,0	17	60	8
82	5,40		7	1	1	1,3	-4,7	-64,0		0	5	4,6	6,2	1	3,2	0,2	0,0	31,9	37,1	8,5	0,0	7	10	0,0	17	60	8
82	8,70		40	3	1	1,3	-1,3	-63,2		1	3	4,6	6,2	1	3,2	0,2	0,0	25,8	30,0	6,9	0,0	7	12	0,0	21	150	8
2.5	0,00		60	5	1	-1,2	4,0	-61,9		0	5	4,6	6,2	1	3,2	0,2	0,0	31,9	37,1	8,5	0,0	7	10	0,0	17	60	8
83	5,40		5	1	1	1,5	1,7	-75,9		2	7	4,6	4,6	1	-1,2	0,1	0,0	23,9	23,9	5,3	0,0	4	5	0,0	17	40	8
83	8,70		40	3	1	1,5	1,5	-75,3		2	6	4,6	4,6	1	-1,2	0,1	0,0	19,4	19,4	4,3	0,0	4	6	0,0	21	190	8
2.5	0,00		40	5	1	-1,5	-1,6	-74,5		2	6	4,6	4,6	1	-1,2	0,1	0,0	23,9	23,9	5,3	0,0	4	5	0,0	17	40	8
84	5,40		5	1	1	1,4	-1,4	-71,5		2	6	4,6	4,6	1	0,2	0,4	0,0	32,0	32,0	3,0	0,0	2	2	0,0	17	40	8
84	8,70		40	3	1	1,4	-1,4	-70,9		2	6	4,6	4,6	1	0,2	0,4	0,0	19,4	19,4	4,3	0,0	2	2	0,0	21	190	8
2.5	0,00		40	5	1	-1,4	1,4	-70,0		2	6	4,6	4,6	1	0,2	0,4	0,0	32,0	32,0	3,0	0,0	2	2	0,0	17	40	8
85	5,40		7	1	1	1,5	1,5	-75,5		2	4	4,6	6,2	1	-1,0	0,9	0,0	48,0	49,5	4,8	0,0	4	3	0,0	17	60	8
85	8,70		40	3	1	1,5	1,5	-74,7		2	4	4,6	6,2	1	-1,0	0,9	0,0	25,8	30,0	6,9	0,0	4	4	0,0	21	150	8
2.5	0,00		60	5	1	-1,5	-1,5	-73,4		1	4	4,6	6,2	1	-1,0	0,9	0,0	48,0	49,5	4,8	0,0	4	3	0,0	17	60	8
86	5,40		7	1	1	2,0	1,0	-49,7		1	3	4,6	6,2	1	-0,5	1,3	0,0	45,1	46,6	4,8	0,0	4	3	0,0	17	60	8
86	8,70		40	3	1	1,0	1,0	-48,9		1	2	4,6	6,2	1	-0,5	1,3	0,0	25,8	30,0	6,9	0,0	4	4	0,0	21	150	8
2.5	0,00		60	5	1	-1,5	-1,0	-47,6		1	3	4,6	6,2	1	-0,5	1,3	0,0	45,1	46,6	4,8	0,0	4	3	0,0	17	60	8
87	5,40		7	1	1	3,1	0,9	-47,1		0	3	4,6	6,2	1	0,0	2,0	0,0	31,9	37,1	8,5	0,0	4	5	0,0	17	60	8
87	8,70		40	3	1	0,9	0,9	-46,3		1	2	4,6	6,2	1	0,0	2,0	0,0	25,8	30,0	6,9	0,0	4	7	0,0	21	150	8
2.5	0,00		60	5	1	-2,3	-0,9	-45,0		1	3	4,6	6,2	1	0,0	2,0	0,0	31,9	37,1	8,5	0,0	4	5	0,0	17	60	8
88	5,40		7	1	1	3,1	1,0	-48,4		0	3	4,6	6,2	1	0,0	2,0	0,0	31,9	37,1	8,5	0,0	4	5	0,0	17	60	8
88	8,70		40	3	1	1,0	1,0	-47,6		1	2	4,6	6,2	1	0,0	2,0	0,0	25,8	30,0	6,9	0,0	4	7	0,0	21	150	8
2.5	0,00		60	5	1	-2,3	-0,9	-46,3		1	3	4,6	6,2	1	0,0	2,0	0,0	31,9	37,1	8,5	0,0	4	5	0,0	17	60	8

STAMPA PROGETTO S.L.U. - AZIONI S.L.V. - PILASTRI

Filo Iniz Fin. Ctgθ	Quota Iniz. Final N/Nc	Trat	Sez Bas Alt	Conc	VERIFICA A PRESSO-FLESSIONE Comb	M Exd (t*m)	M Eyd (t*m)	N Ed (t)	x/d	εf% 100	εc% 100	Area cmq b	h	VERIFICA A TAGLIO E TORSIONE Comb	V Exd (t)	V Eyd (t)	T Sdu (t*m)	V Rxd (t)	V Ryd (t)	TRd (t*m)	TRld (t*m)	Coe Cls	Coe Sta	ALon cmq	Staffe Pas	Lun	Fi
89	5,40		7	1	1	3,1	1,0	-48,4		0	3	4,6	6,2	1	0,0	2,0	0,0	31,9	37,1	8,5	0,0	4	5	0,0	17	60	8
89	8,70		40	3	1	1,0	1,0	-47,5		1	2	4,6	6,2	1	0,0	2,0	0,0	25,8	30,0	6,9	0,0	4	7	0,0	21	150	8
2.5	0,00		60	5	1	-2,3	-0,9	-46,3		1	3	4,6	6,2	1	0,0	2,0	0,0	31,9	37,1	8,5	0,0	4	5	0,0	17	60	8
90	5,40		7	1	1	3,1	1,0	-48,4		0	3	4,6	6,2	1	0,0	2,0	0,0	31,9	37,1	8,5	0,0	4	5	0,0	17	60	8
90	8,70		40	3	1	1,0	1,0	-47,5		1	2	4,6	6,2	1	0,0	2,0	0,0	25,8	30,0	6,9	0,0	4	7	0,0	21	150	8
2.5	0,00		60	5	1	-2,3	-0,9	-46,3		1	3	4,6	6,2	1	0,0	2,0	0,0	31,9	37,1	8,5	0,0	4	5	0,0	17	60	8
91	5,40		7	1	1	3,1	1,0	-48,3		0	3	4,6	6,2	1	0,0	2,0	0,0	31,9	37,1	8,5	0,0	4	5	0,0	17	60	8
91	8,70		40	3	1	1,0	1,0	-47,5		1	2	4,6	6,2	1	0,0	2,0	0,0	25,8	30,0	6,9	0,0	4	7	0,0	21	150	8
2.5	0,00		60	5	1	-2,3	-0,9	-46,2		1	3	4,6	6,2	1	0,0	2,0	0,0	31,9	37,1	8,5	0,0	4	5	0,0	17	60	8
92	5,40		7	1	1	3,1	0,9	-47,4		0	3	4,6	6,2	1	-0,1	2,0	0,0	31,9	37,1	8,5	0,0	4	5	0,0	17	60	8
92	8,70		40	3	1	0,9	0,9	-46,6		1	2	4,6	6,2	1	-0,1	2,0	0,0	25,8	30,0	6,9	0,0	4	7	0,0	21	150	8
2.5	0,00		60	5	1	-2,2	-0,9	-45,3		1	3	4,6	6,2	1	-0,1	2,0	0,0	31,9	37,1	8,5	0,0	4	5	0,0	17	60	8
93	5,40		7	1	1	3,1	0,9	-47,5		0	3	4,6	6,2	1	0,0	2,0	0,0	31,9	37,1	8,5	0,0	4	5	0,0	17	60	8
93	8,70		40	3	1	0,9	0,9	-46,7		1	2	4,6	6,2	1	0,0	2,0	0,0	25,8	30,0	6,9	0,0	4	7	0,0	21	150	8
2.5	0,00		60	5	1	-2,2	0,9	-45,4		1	3	4,6	6,2	1	0,0	2,0	0,0	31,9	37,1	8,5	0,0	4	5	0,0	17	60	8
94	5,40		7	1	1	3,0	-1,0	-49,6		0	3	4,6	6,2	1	0,2	2,0	0,0	31,9	37,1	8,5	0,0	5	5	0,0	17	60	8
94	8,70		40	3	1	1,0	-1,0	-48,7		1	2	4,6	6,2	1	0,2	2,0	0,0	25,8	30,0	6,9	0,0	5	7	0,0	21	150	8
2.5	0,00		60	5	1	-2,2	0,9	-47,5		1	3	4,6	6,2	1	0,2	2,0	0,0	31,9	37,1	8,5	0,0	5	5	0,0	17	60	8
95	5,40		7	1	1	3,0	-0,9	-47,0		0	3	4,6	6,2	1	0,5	1,9	0,0	44,8	46,2	4,8	0,0	5	5	0,0	17	60	8
95	8,70		40	3	1	0,9	-0,9	-46,2		1	2	4,6	6,2	1	0,5	1,9	0,0	25,8	30,0	6,9	0,0	5	6	0,0	21	150	8
2.5	0,00		60	5	1	-2,2	0,9	-44,9		1	3	4,6	6,2	1	0,5	1,9	0,0	44,8	46,2	4,8	0,0	5	5	0,0	17	60	8
96	5,40		7	1	1	-0,5	-0,4	-20,4		0	1	4,6	6,2	1	0,2	-0,3	0,0	41,0	42,3	4,8	0,0	1	1	0,0	17	60	8
96	8,70		40	3	1	-0,4	-0,4	-19,6		0	1	4,6	6,2	1	0,2	-0,3	0,0	41,0	42,3	4,8	0,0	1	1	0,0	21	150	8
2.5	0,00		60	5	1	0,4	0,4	-18,3		0	1	4,6	6,2	1	0,2	-0,3	0,0	41,0	42,3	4,8	0,0	1	1	0,0	17	60	8
97	5,40		7	1	1	-0,5	0,5	-20,2		0	1	4,6	6,2	1	-0,3	-0,3	0,0	41,0	42,3	4,8	0,0	1	1	0,0	17	60	8
97	8,70		40	3	1	-0,4	0,4	-19,4		0	1	4,6	6,2	1	-0,3	-0,3	0,0	41,0	42,3	4,8	0,0	1	1	0,0	21	150	8
2.5	0,00		60	5	1	0,4	-0,4	-18,1		0	1	4,6	6,2	1	-0,3	-0,3	0,0	41,0	42,3	4,8	0,0	1	1	0,0	17	60	8
98	5,40		7	1	1	2,9	0,9	-46,8		0	3	4,6	6,2	1	-0,6	1,9	0,0	44,7	46,2	4,8	0,0	5	5	0,0	17	60	8
98	8,70		40	3	1	0,9	0,9	-46,0		1	2	4,6	6,2	1	-0,6	1,9	0,0	25,8	30,0	6,9	0,0	5	6	0,0	21	150	8
2.5	0,00		60	5	1	-2,1	-0,9	-44,7		1	3	4,6	6,2	1	-0,6	1,9	0,0	44,7	46,2	4,8	0,0	5	5	0,0	17	60	8
99	5,40		7	1	1	2,9	1,0	-49,3		0	3	4,6	6,2	1	-0,2	1,9	0,0	31,9	37,1	8,5	0,0	4	5	0,0	17	60	8
99	8,70		40	3	1	1,0	1,0	-48,4		1	2	4,6	6,2	1	-0,2	1,9	0,0	25,8	30,0	6,9	0,0	4	6	0,0	21	150	8
2.5	0,00		60	5	1	-2,1	-0,9	-47,2		1	3	4,6	6,2	1	-0,2	1,9	0,0	31,9	37,1	8,5	0,0	4	5	0,0	17	60	8
100	5,40		7	1	1	2,8	0,9	-46,5		0	3	4,6	6,2	1	-0,1	1,8	0,0	31,9	37,1	8,5	0,0	4	5	0,0	17	60	8
100	8,70		40	3	1	0,9	0,9	-45,7		1	2	4,6	6,2	1	-0,1	1,8	0,0	25,8	30,0	6,9	0,0	4	6	0,0	21	150	8
2.5	0,00		60	5	1	-2,0	-0,9	-44,4		1	3	4,6	6,2	1	-0,1	1,8	0,0	31,9	37,1	8,5	0,0	4	5	0,0	17	60	8
101	5,40		7	1	1	2,7	0,9	-45,8		0	3	4,6	6,2	1	-0,1	1,7	0,0	31,9	37,1	8,5	0,0	4	5	0,0	17	60	8
101	8,70		40	3	1	0,9	0,9	-44,9		1	2	4,6	6,2	1	-0,1	1,7	0,0	25,8	30,0	6,9	0,0	4	6	0,0	21	150	8
2.5	0,00		60	5	1	-2,0	-0,9	-43,7		1	3	4,6	6,2	1	-0,1	1,7	0,0	31,9	37,1	8,5	0,0	4	5	0,0	17	60	8
102	5,40		7	1	1	2,7	-1,0	-47,8		0	3	4,6	6,2	1	0,2	1,7	0,0	31,9	37,1	8,5	0,0	4	5	0,0	17	60	8
102	8,70		40	3	1	0,9	-0,9	-47,0		1	2	4,6	6,2	1	0,2	1,7	0,0	25,8	30,0	6,9	0,0	4	6	0,0	21	150	8
2.5	0,00		60	5	1	-2,0	0,9	-45,7		1	3	4,6	6,2	1	0,2	1,7	0,0	31,9	37,1	8,5	0,0	4	5	0,0	17	60	8
103	5,40		7	1	1	1,8	0,6	-32,3		0	2	4,6	6,2	1	-0,1	1,1	0,0	31,9	37,1	8,5	0,0	3	3	0,0	17	60	8
103	8,70		40	3	1	0,6	0,6	-31,5		1	2	4,6	6,2	1	-0,1	1,1	0,0	25,8	30,0	6,9	0,0	3	4	0,0	21	150	8
2.5	0,00		60	5	1	-1,1	-0,6	-30,2		0	2	4,6	6,2	1	-0,1	1,1	0,0	31,9	37,1	8,5	0,0	3	3	0,0	17	60	8
104	5,40		7	1	1	1,3	-4,7	-64,2		0	5	4,6	6,2	1	3,2	0,2	0,0	31,9	37,1	8,5	0,0	7	10	0,0	17	60	8
104	8,70		40	3	1	1,3	-1,3	-63,3		1	3	4,6	6,2	1	3,2	0,2	0,0	25,8	30,0	6,9	0,0	7	12	0,0	21	150	8
2.5	0,00		60	5	1	-1,2	4,0	-62,1		0	5	4,6	6,2	1	3,2	0,2	0,0	31,9	37,1	8,5	0,0	7	10	0,0	17	60	8
105	5,40		5	1	1	1,5	1,8	-76,0		2	7	4,6	4,6	1	-1,3	0,0	0,0	23,9	23,9	5,3	0,0	4	6	0,0	17	40	8
105	8,70		40	3	1	1,5	1,5	-75,5		2	6	4,6	4,6	1	-1,3	0,0	0,0	19,4	19,4	4,3	0,0	4	7	0,0	21	190	8
2.5	0,00		40	5	1	-1,5	-1,7	-74,6		2	7	4,6	4,6	1	-1,3	0,0	0,0	23,9	23,9	5,3	0,0	4	6	0,0	17	40	8
106	5,40		5	1	1	-1,5	-1,5	-72,6		2	6	4,6	4,6	1	0,8	-0,1	0,0	23,9	23,9	5,3	0,0	3	3	0,0	17	40	8
106	8,70		40	3	1	-1,4	-1,4	-72,1		2	6	4,6	4,6	1	0,8	-0,1	0,0	19,4	19,4	4,3	0,0	3	4	0,0	21	190	8
2.5	0,00		40	5	1	1,4	1,4	-71,2		2	6	4,6	4,6	1	0,8	-0,1	0,0	23,9	23,9	5,3	0,0	3	3	0,0	17	40	8
107	5,40		7	1	1	-1,2	4,1	-61,5		0	5	4,6	6,2	1	-2,8	-0,1	0,0	31,9	37,1	8,5	0,0	6	9	0,0	17	60	8
107	8,70		40	3	1	-1,2	1,2	-60,7		1	3	4,6	6,2	1	-2,8	-0,1	0,0	25,8	30,0	6,9	0,0	6	11	0,0	21	150	8
2.5	0,00		60	5	1	1,2	-3,6	-59,4		0	4	4,6	6,2	1	-2,8	-0,1	0,0	31,9	37,1	8,5	0,0	6	9	0,0	17	60	8
108	5,40		7	1	1	-1,5	-5,2	-72,7		0	6	4,6	6,2	1	3,6	-0,6	0,0	31,9	37,1	8,5	0,0	9	11	0,0	17	60	8
108	8,70		40	3	1	-1,4	-1,4	-71,8		1	4	4,6	6,2	1	3,6	-0,6	0,0	25,8	30,0	6,9	0,0	9	14	0,0	21	150	8
2.5	0,00		60	5	1	1,4	4,5	-70,6		0	5	4,6	6,2	1	3,6	-0,6	0,0	31,9	37,1	8,5	0,0	9	11	0,0	17	60	8
109	5,40		5	1	1	1,6	2,0	-81,9		2	7	4,6	4,6	1	-1,5	0,0	0,0	23,9	23,9	5,3	0,0	5	6	0,0	17	40	8
109	8,70		40	3	1	-1,6	1,6	-81,4		2	7	4,6	4,6	1	-1,5	0,0	0,0	19,4	19,4	4,3	0,0	5	8	0,0	21	190	8
2.5	0,00		40	5	1	-1,6	-1,9	-80,5		2	7	4,6	4,6	1	-1,5	0,0	0,0	23,9	23,9	5,3	0,0	5	6	0,0	17	40	8
110	5,40		5	1	1	-1,6	-1,6	-79,1		2	7	4,6	4,6	1	0,9	0,0	0,0	23,9	23,9	5,3	0,0	3	4	0,0	17	40	8
110	8,70		40	3	1	-1,6	-1,6	-78,5		2	7	4,6	4,6	1	0,9	0,0	0,0	19,4	19,4	4,3	0,0	3	5	0,0	21	190	8
2.5	0,00		40	5	1	-1,6	1,6	-77,7		2	7	4,6	4,6	1	0,9	0,0	0,0	23,9	23,9	5,3	0,0	3	4	0,0	17	40	8

STAMPA PROGETTO S.L.U. - AZIONI S.L.V. - PILASTRI

Filo Iniz Fin. Ctgθ	Quota Iniz. Final N/Nc	Trat	Sez Bas Alt	Conc	VERIFICA A PRESSO-FLESSIONE Comb	M Exd (t*m)	M Eyd (t*m)	N Ed (t)	x/ /d	εf% 100	εc% 100	Area cmq b	h	VERIFICA A TAGLIO E TORSIONE Comb	V Exd (t)	V Eyd (t)	T Sdu (t*m)	V Rxd (t)	V Ryd (t)	TRd (t*m)	TRld (t*m)	Coe Cls	Coe Sta	ALon cmq	Staffe Pas	Lun	Fi
111	5,40	7	1	1	1	-1,4	4,5	-69,5		0	5	4,6	6,2	1	-3,2	-0,7	0,0	31,9	37,1	8,5	0,0	8	10	0,0	17	60	8
111	8,70	40	3	1	1	-1,4	1,4	-68,6		1	4	4,6	6,2	1	-3,2	-0,7	0,0	25,8	30,0	6,9	0,0	8	12	0,0	21	150	8
2.5	0,00	60	5	1	1	1,3	-4,0	-67,3		0	5	4,6	6,2	1	-3,2	-0,7	0,0	31,9	37,1	8,5	0,0	8	10	0,0	17	60	8
112	5,40	7	1	1	1	2,1	-3,1	-48,7		0	4	4,6	6,2	1	2,1	1,1	0,0	45,0	46,4	4,8	0,0	7	7	0,0	17	60	8
112	8,70	40	3	1	1	1,0	-1,0	-47,8		1	2	4,6	6,2	1	2,1	1,1	0,0	25,8	30,0	6,9	0,0	7	8	0,0	21	150	8
2.5	0,00	60	5	1	1	-0,9	2,6	-46,6		0	3	4,6	6,2	1	2,1	1,1	0,0	45,0	46,4	4,8	0,0	7	7	0,0	17	60	8
113	5,40	7	1	1	1	2,6	2,5	-68,0		1	5	4,6	6,2	1	-1,7	1,5	0,0	47,7	49,3	4,8	0,0	7	5	0,0	17	60	8
113	8,70	40	3	1	1	1,3	1,3	-67,1		1	3	4,6	6,2	1	-1,7	1,5	0,0	25,8	30,0	6,9	0,0	7	7	0,0	21	150	8
2.5	0,00	60	5	1	1	-1,4	-2,2	-65,9		1	4	4,6	6,2	1	-1,7	1,5	0,0	47,7	49,3	4,8	0,0	7	5	0,0	17	60	8
114	5,40	7	1	1	1	2,5	-1,9	-65,5		1	4	4,6	6,2	1	1,3	1,4	0,0	47,4	48,9	4,8	0,0	6	4	0,0	17	60	8
114	8,70	40	3	1	1	1,3	-1,3	-64,7		1	3	4,6	6,2	1	1,3	1,4	0,0	47,4	48,9	4,8	0,0	6	5	0,0	21	150	8
2.5	0,00	60	5	1	1	-1,3	1,5	-63,4		1	3	4,6	6,2	1	1,3	1,4	0,0	47,4	48,9	4,8	0,0	6	4	0,0	17	60	8
115	5,40	7	1	1	1	2,1	2,7	-46,6		0	4	4,6	6,2	1	-1,9	1,1	0,0	44,7	46,1	4,8	0,0	7	6	0,0	17	60	8
115	8,70	40	3	1	1	0,9	0,9	-45,7		1	2	4,6	6,2	1	-1,9	1,1	0,0	25,8	30,0	6,9	0,0	7	7	0,0	21	150	8
2.5	0,00	60	5	1	1	-0,9	-2,3	-44,5		0	3	4,6	6,2	1	-1,9	1,1	0,0	44,7	46,1	4,8	0,0	7	6	0,0	17	60	8
1	8,70	7	1	1	1	-1,9	-0,7	-32,5		0	2	4,6	6,2	1	0,5	-1,5	0,0	42,7	44,1	4,8	0,0	5	4	0,0	17	60	8
1	12,00	40	3	1	1	-0,6	-0,6	-31,7		1	2	4,6	6,2	1	0,5	-1,5	0,0	25,8	30,0	6,9	0,0	5	5	0,0	21	150	8
2.5	0,00	60	5	1	1	2,2	0,8	-30,4		0	2	4,6	6,2	1	0,5	-1,5	0,0	42,7	44,1	4,8	0,0	5	4	0,0	17	60	8
2	8,70	7	1	1	1	-4,5	-1,1	-57,0		0	4	4,6	6,2	1	0,2	-3,5	0,0	31,9	37,1	8,5	0,0	8	10	0,0	17	60	8
2	12,00	40	3	1	1	1,2	1,1	-55,8		1	3	4,6	6,2	1	0,2	-3,5	0,0	25,8	30,0	6,9	0,0	8	12	0,0	21	150	8
2.5	0,00	60	5	1	1	5,0	1,1	-54,9		0	4	4,6	6,2	1	0,2	-3,5	0,0	31,9	37,1	8,5	0,0	8	10	0,0	17	60	8
3	8,70	7	1	1	1	-1,9	0,7	-34,2		0	2	4,6	6,2	1	-0,5	-1,5	0,0	42,9	44,3	4,8	0,0	5	4	0,0	17	60	8
3	12,00	40	3	1	1	-0,7	0,7	-33,4		1	2	4,6	6,2	1	-0,5	-1,5	0,0	25,8	30,0	6,9	0,0	5	5	0,0	21	150	8
2.5	0,00	60	5	1	1	2,2	-0,8	-32,1		0	2	4,6	6,2	1	-0,5	-1,5	0,0	42,9	44,3	4,8	0,0	5	4	0,0	17	60	8
4	8,70	7	1	1	1	2,3	-2,1	-46,4		0	3	4,6	6,2	1	1,6	1,8	0,0	44,7	46,1	4,8	0,0	7	5	0,0	17	60	8
4	12,00	40	3	1	1	0,9	-0,9	-45,5		1	2	4,6	6,2	1	1,6	1,8	0,0	44,7	46,1	4,8	0,0	7	6	0,0	21	150	8
2.5	0,00	60	5	1	1	-2,5	2,3	-44,3		0	3	4,6	6,2	1	1,6	1,8	0,0	44,7	46,1	4,8	0,0	7	5	0,0	17	60	8
5	8,70	5	1	1	1	2,6	-1,2	-58,8		1	6	4,6	4,6	1	0,3	2,0	0,0	23,9	23,9	5,3	0,0	7	8	0,0	17	40	8
5	12,00	40	3	1	1	1,2	-1,2	-58,2		2	5	4,6	4,6	1	0,3	2,0	0,0	19,4	19,4	4,3	0,0	7	10	0,0	21	190	8
2.5	0,00	40	5	1	1	-2,7	1,1	-57,4		1	6	4,6	4,6	1	0,3	2,0	0,0	23,9	23,9	5,3	0,0	7	8	0,0	17	40	8
6	8,70	7	1	1	1	2,2	2,1	-56,9		0	4	4,6	6,2	1	-1,6	1,7	0,0	46,2	47,6	4,8	0,0	7	5	0,0	17	60	8
6	12,00	40	3	1	1	1,1	1,1	-56,0		1	3	4,6	6,2	1	-1,6	1,7	0,0	46,2	47,6	4,8	0,0	7	6	0,0	21	150	8
2.5	0,00	60	5	1	1	-2,4	-2,3	-54,8		0	4	4,6	6,2	1	-1,6	1,7	0,0	46,2	47,6	4,8	0,0	7	5	0,0	17	60	8
7	8,70	7	1	1	1	-0,7	0,7	-34,7		1	2	4,6	6,2	1	-0,5	-0,4	0,0	43,0	44,4	4,8	0,0	2	2	0,0	17	60	8
7	12,00	40	3	1	1	-0,7	0,7	-33,9		1	2	4,6	6,2	1	-0,5	-0,4	0,0	25,8	30,0	6,9	0,0	2	2	0,0	21	150	8
2.5	0,00	60	5	1	1	0,7	-0,8	-32,6		1	2	4,6	6,2	1	-0,5	-0,4	0,0	43,0	44,4	4,8	0,0	2	2	0,0	17	60	8
8	8,70	7	1	1	1	-0,6	-0,6	-29,6		1	1	4,6	6,2	1	0,4	-0,3	0,0	42,3	43,6	4,8	0,0	2	1	0,0	17	60	8
8	12,00	40	3	1	1	-0,6	-0,6	-28,8		1	1	4,6	6,2	1	0,4	-0,3	0,0	25,8	30,0	6,9	0,0	2	2	0,0	21	150	8
2.5	0,00	60	5	1	1	0,6	0,6	-27,5		1	1	4,6	6,2	1	0,4	-0,3	0,0	42,3	43,6	4,8	0,0	2	1	0,0	17	60	8
9	8,70	7	1	1	1	-0,8	-1,0	-26,5		0	2	4,6	6,2	1	0,7	-0,6	0,0	41,9	43,2	4,8	0,0	3	2	0,0	17	60	8
9	12,00	40	3	1	1	-0,5	-0,5	-25,7		1	1	4,6	6,2	1	0,7	-0,6	0,0	41,9	43,2	4,8	0,0	3	3	0,0	21	150	8
2.5	0,00	60	5	1	1	0,9	1,0	-24,4		0	2	4,6	6,2	1	0,7	-0,6	0,0	41,9	43,2	4,8	0,0	3	2	0,0	17	60	8
10	8,70	7	1	1	1	-0,8	-0,5	-26,5		0	1	4,6	6,2	1	0,2	-0,6	0,0	41,9	43,2	4,8	0,0	2	2	0,0	17	60	8
10	12,00	40	3	1	1	-0,5	-0,5	-25,7		1	1	4,6	6,2	1	0,2	-0,6	0,0	25,8	30,0	6,9	0,0	2	2	0,0	21	150	8
2.5	0,00	60	5	1	1	0,9	0,5	-24,4		0	1	4,6	6,2	1	0,2	-0,6	0,0	41,9	43,2	4,8	0,0	2	2	0,0	17	60	8
11	8,70	7	1	1	1	-2,5	-1,0	-35,5		0	3	4,6	6,2	1	0,8	-2,0	0,0	43,1	44,5	4,8	0,0	6	5	0,0	17	60	8
11	12,00	40	3	1	1	0,8	0,7	-34,2		1	2	4,6	6,2	1	0,8	-2,0	0,0	25,8	30,0	6,9	0,0	6	7	0,0	21	150	8
2.5	0,00	60	5	1	1	3,0	1,1	-33,4		0	3	4,6	6,2	1	0,8	-2,0	0,0	43,1	44,5	4,8	0,0	6	5	0,0	17	60	8
12	8,70	7	1	1	1	-3,9	-0,9	-42,5		0	3	4,6	6,2	1	0,6	-3,1	0,0	31,9	37,1	8,5	0,0	8	8	0,0	17	60	8
12	12,00	40	3	1	1	1,1	0,8	-41,3		1	2	4,6	6,2	1	0,6	-3,1	0,0	25,8	30,0	6,9	0,0	8	10	0,0	21	150	8
2.5	0,00	60	5	1	1	4,5	0,8	-40,4		0	3	4,6	6,2	1	0,6	-3,1	0,0	31,9	37,1	8,5	0,0	8	8	0,0	17	60	8
13	8,70	7	1	1	1	-3,8	-0,9	-44,0		0	3	4,6	6,2	1	0,2	-3,1	0,0	31,9	37,1	8,5	0,0	7	8	0,0	17	60	8
13	12,00	40	3	1	1	1,1	0,9	-42,8		1	2	4,6	6,2	1	0,2	-3,1	0,0	25,8	30,0	6,9	0,0	7	10	0,0	21	150	8
2.5	0,00	60	5	1	1	4,4	0,8	-41,9		0	3	4,6	6,2	1	0,2	-3,1	0,0	31,9	37,1	8,5	0,0	7	8	0,0	17	60	8
14	8,70	7	1	1	1	-3,8	-0,9	-44,4		0	3	4,6	6,2	1	0,1	-3,0	0,0	31,9	37,1	8,5	0,0	7	8	0,0	17	60	8
14	12,00	40	3	1	1	1,1	0,9	-43,1		1	2	4,6	6,2	1	0,1	-3,0	0,0	25,8	30,0	6,9	0,0	7	10	0,0	21	150	8
2.5	0,00	60	5	1	1	4,4	0,8	-42,3		0	3	4,6	6,2	1	0,1	-3,0	0,0	31,9	37,1	8,5	0,0	7	8	0,0	17	60	8
15	8,70	7	1	1	1	-3,8	-0,9	-44,5		0	3	4,6	6,2	1	0,0	-3,1	0,0	31,9	37,1	8,5	0,0	7	8	0,0	17	60	8
15	12,00	40	3	1	1	1,1	0,9	-43,2		1	2	4,6	6,2	1	0,0	-3,1	0,0	25,8	30,0	6,9	0,0	7	10	0,0	21	150	8
2.5	0,00	60	5	1	1	4,4	0,8	-42,4		0	3	4,6	6,2	1	0,0	-3,1	0,0	31,9	37,1	8,5	0,0	7	8	0,0	17	60	8
16	8,70	7	1	1	1	-3,7	-0,9	-43,7		0	3	4,6	6,2	1	0,0	-3,0	0,0	31,9	37,1	8,5	0,0	7	8	0,0	17	60	8
16	12,00	40	3	1	1	1,1	0,8	-42,4		1	2	4,6	6,2	1	0,0	-3,0	0,0	25,8	30,0	6,9	0,0	7	10	0,0	21	150	8
2.5	0,00	60	5	1	1	4,3	0,8	-41,6		0	3	4,6	6,2	1	0,0	-3,0	0,0	31,9	37,1	8,5	0,0	7	8	0,0	17	60	8
17	8,70	7	1	1	1	-3,7	-0,9	-43,7		0	3	4,6	6,2	1	0,1	-3,0	0,0	31,9	37,1	8,5	0,0	7	8	0,0	17	60	8
17	12,00	40	3	1	1	1,1	0,8	-42,4		1	2	4,6	6,2	1	0,1	-3,0	0,0	25,8	30,0	6,9	0,0	7	10	0,0	21	150	8

STAMPA PROGETTO S.L.U. - AZIONI S.L.V. - PILASTRI

Filo Iniz Fin. Ctgθ	Quota Iniz. Final N/Nc	Trat	Sez Bas Alt	Conc	VERIFICA A PRESSO-FLESSIONE Comb	M Exd (t*m)	M Eyd (t*m)	N Ed (t)	x/d	εf% 100	εc% 100	Area cmq b	h	VERIFICA A TAGLIO E TORSIONE Comb	V Exd (t)	V Eyd (t)	T Sdu (t*m)	V Rxd (t)	V Ryd (t)	TRd (t*m)	TRld (t*m)	Coe Cls	Coe Sta	ALon cmq	Staffe Pas	Lun	Fi
2.5	0,00		60	5	1	4,3	0,8	-41,6		0	3	4,6	6,2	1	0,1	-3,0	0,0	31,9	37,1	8,5	0,0	7	8	0,0	17	60	8
18	8,70		7	1	1	-3,8	-0,9	-44,5		0	3	4,6	6,2	1	0,1	-3,1	0,0	31,9	37,1	8,5	0,0	7	8	0,0	17	60	8
18	12,00		40	3	1	1,1	0,9	-43,2		1	2	4,6	6,2	1	0,1	-3,1	0,0	25,8	30,0	6,9	0,0	7	10	0,0	21	150	8
2.5	0,00		60	5	1	4,5	0,8	-42,4		0	3	4,6	6,2	1	0,1	-3,1	0,0	31,9	37,1	8,5	0,0	7	8	0,0	17	60	8
19	8,70		7	1	1	-3,9	-0,9	-44,6		0	3	4,6	6,2	1	0,1	-3,1	0,0	31,9	37,1	8,5	0,0	7	8	0,0	17	60	8
19	12,00		40	3	1	1,1	0,9	-43,3		1	2	4,6	6,2	1	0,1	-3,1	0,0	25,8	30,0	6,9	0,0	7	10	0,0	21	150	8
2.5	0,00		60	5	1	4,5	0,9	-42,5		0	3	4,6	6,2	1	0,1	-3,1	0,0	31,9	37,1	8,5	0,0	7	8	0,0	17	60	8
20	8,70		7	1	1	-4,0	-0,9	-44,8		0	3	4,6	6,2	1	0,0	-3,2	0,0	31,9	37,1	8,5	0,0	7	9	0,0	17	60	8
20	12,00		40	3	1	1,2	0,9	-43,5		1	2	4,6	6,2	1	0,0	-3,2	0,0	25,8	30,0	6,9	0,0	7	11	0,0	21	150	8
2.5	0,00		60	5	1	4,6	0,9	-42,6		0	3	4,6	6,2	1	0,0	-3,2	0,0	31,9	37,1	8,5	0,0	7	9	0,0	17	60	8
21	8,70		7	1	1	-4,0	0,9	-44,4		0	3	4,6	6,2	1	-0,1	-3,2	0,0	31,9	37,1	8,5	0,0	7	9	0,0	17	60	8
21	12,00		40	3	1	1,2	-0,9	-43,1		1	2	4,6	6,2	1	-0,1	-3,2	0,0	25,8	30,0	6,9	0,0	7	11	0,0	21	150	8
2.5	0,00		60	5	1	4,6	-0,8	-42,3		0	3	4,6	6,2	1	-0,1	-3,2	0,0	31,9	37,1	8,5	0,0	7	9	0,0	17	60	8
22	8,70		7	1	1	-4,0	0,9	-43,0		0	3	4,6	6,2	1	-0,5	-3,2	0,0	31,9	37,1	8,5	0,0	8	9	0,0	17	60	8
22	12,00		40	3	1	1,2	-0,8	-41,7		1	2	4,6	6,2	1	-0,5	-3,2	0,0	25,8	30,0	6,9	0,0	8	11	0,0	21	150	8
2.5	0,00		60	5	1	4,6	-0,8	-40,8		0	3	4,6	6,2	1	-0,5	-3,2	0,0	31,9	37,1	8,5	0,0	8	9	0,0	17	60	8
23	8,70		7	1	1	-2,5	0,7	-36,2		0	2	4,6	6,2	1	-0,5	-2,0	0,0	43,2	44,6	4,8	0,0	6	6	0,0	17	60	8
23	12,00		40	3	1	0,8	-0,7	-34,9		1	2	4,6	6,2	1	-0,5	-2,0	0,0	25,8	30,0	6,9	0,0	6	7	0,0	21	150	8
2.5	0,00		60	5	1	3,0	-0,8	-34,1		0	3	4,6	6,2	1	-0,5	-2,0	0,0	43,2	44,6	4,8	0,0	6	6	0,0	17	60	8
24	8,70		7	1	1	-0,4	0,6	-17,7		0	1	4,6	6,2	1	-0,5	-0,3	0,0	40,6	41,9	4,8	0,0	2	1	0,0	17	60	8
24	12,00		40	3	1	-0,3	0,3	-16,9		0	1	4,6	6,2	1	-0,5	-0,3	0,0	25,8	30,0	6,9	0,0	2	2	0,0	21	150	8
2.5	0,00		60	5	1	0,4	-0,6	-15,6		0	1	4,6	6,2	1	-0,5	-0,3	0,0	40,6	41,9	4,8	0,0	2	1	0,0	17	60	8
25	8,70		7	1	1	-1,6	-0,5	-24,4		0	2	4,6	6,2	1	0,4	-1,3	0,0	41,6	42,9	4,8	0,0	4	3	0,0	17	60	8
25	12,00		40	3	1	-0,5	-0,5	-23,6		0	1	4,6	6,2	1	0,4	-1,3	0,0	25,8	30,0	6,9	0,0	4	4	0,0	21	150	8
2.5	0,00		60	5	1	1,8	0,6	-22,3		0	2	4,6	6,2	1	0,4	-1,3	0,0	41,6	42,9	4,8	0,0	4	3	0,0	17	60	8
26	8,70		7	1	1	-2,3	-0,7	-35,7		0	2	4,6	6,2	1	0,3	-1,8	0,0	31,9	37,1	8,5	0,0	5	5	0,0	17	60	8
26	12,00		40	3	1	-0,7	-0,7	-34,8		1	2	4,6	6,2	1	0,3	-1,8	0,0	25,8	30,0	6,9	0,0	5	6	0,0	21	150	8
2.5	0,00		60	5	1	2,6	0,7	-33,6		0	2	4,6	6,2	1	0,3	-1,8	0,0	31,9	37,1	8,5	0,0	5	5	0,0	17	60	8
27	8,70		7	1	1	-2,3	-0,8	-37,6		0	2	4,6	6,2	1	0,3	-1,8	0,0	31,9	37,1	8,5	0,0	5	5	0,0	17	60	8
27	12,00		40	3	1	-0,7	-0,7	-36,8		1	2	4,6	6,2	1	0,3	-1,8	0,0	25,8	30,0	6,9	0,0	5	6	0,0	21	150	8
2.5	0,00		60	5	1	2,6	0,7	-35,5		0	2	4,6	6,2	1	0,3	-1,8	0,0	31,9	37,1	8,5	0,0	5	5	0,0	17	60	8
28	8,70		7	1	1	-1,3	0,5	-25,8		0	2	4,6	6,2	1	-0,2	-1,1	0,0	31,9	37,1	8,5	0,0	3	3	0,0	17	60	8
28	12,00		40	3	1	-0,5	0,5	-25,0		1	1	4,6	6,2	1	-0,2	-1,1	0,0	25,8	30,0	6,9	0,0	3	4	0,0	21	150	8
2.5	0,00		60	5	1	1,6	-0,5	-23,7		0	2	4,6	6,2	1	-0,2	-1,1	0,0	31,9	37,1	8,5	0,0	3	3	0,0	17	60	8
29	8,70		7	1	1	0,5	-1,5	-26,7		0	2	4,6	6,2	1	1,1	0,3	0,0	31,9	37,1	8,5	0,0	3	4	0,0	17	60	8
29	12,00		40	3	1	0,5	-0,5	-25,9		1	1	4,6	6,2	1	1,1	0,3	0,0	25,8	30,0	6,9	0,0	3	4	0,0	21	150	8
2.5	0,00		60	5	1	-0,5	1,6	-24,6		0	2	4,6	6,2	1	1,1	0,3	0,0	31,9	37,1	8,5	0,0	3	4	0,0	17	60	8
30	8,70		7	1	1	1,4	-1,1	-53,8		1	3	4,6	6,2	1	0,8	1,1	0,0	45,7	47,2	4,8	0,0	4	3	0,0	17	60	8
30	12,00		40	3	1	1,1	-1,1	-53,0		1	3	4,6	6,2	1	0,8	1,1	0,0	45,7	47,2	4,8	0,0	4	4	0,0	21	150	8
2.5	0,00		60	5	1	-1,6	1,1	-51,7		1	3	4,6	6,2	1	0,8	1,1	0,0	45,7	47,2	4,8	0,0	4	3	0,0	17	60	8
31	8,70		5	1	1	-0,9	1,4	-43,4		1	4	4,6	4,6	1	-1,0	-0,2	0,0	23,9	23,9	5,3	0,0	4	4	0,0	17	40	8
31	12,00		40	3	1	-0,9	0,9	-42,8		1	3	4,6	4,6	1	-1,0	-0,2	0,0	19,4	19,4	4,3	0,0	4	5	0,0	21	190	8
2.5	0,00		40	5	1	0,8	-1,4	-42,0		1	4	4,6	4,6	1	-1,0	-0,2	0,0	23,9	23,9	5,3	0,0	4	4	0,0	17	40	8
32	8,70		5	1	1	-0,6	0,6	-31,5		1	2	4,6	4,6	1	-0,3	-0,3	0,0	29,9	29,9	3,0	0,0	2	1	0,0	17	40	8
32	12,00		40	3	1	-0,6	0,6	-30,9		1	2	4,6	4,6	1	-0,3	-0,3	0,0	29,9	29,9	3,0	0,0	2	1	0,0	21	190	8
2.5	0,00		40	5	1	0,6	-0,6	-30,1		1	2	4,6	4,6	1	-0,3	-0,3	0,0	29,9	29,9	3,0	0,0	2	1	0,0	17	40	8
33	8,70		5	1	1	0,2	0,5	-9,4		0	1	4,6	4,6	1	-0,4	0,1	0,0	26,7	26,7	3,0	0,0	2	2	0,0	17	40	8
33	12,00		40	3	1	0,2	0,2	-8,8		0	1	4,6	4,6	1	-0,4	0,1	0,0	19,4	19,4	4,3	0,0	2	2	0,0	21	190	8
2.5	0,00		40	5	1	-0,2	-0,5	-7,9		0	1	4,6	4,6	1	-0,4	0,1	0,0	26,7	26,7	3,0	0,0	2	2	0,0	17	40	8
34	8,70		5	1	1	0,2	0,2	-8,7		0	1	4,6	4,6	1	-0,1	0,1	0,0	26,6	26,6	3,0	0,0	1	0	0,0	17	40	8
34	12,00		40	3	1	0,2	0,2	-8,2		0	1	4,6	4,6	1	-0,1	0,1	0,0	26,6	26,6	3,0	0,0	1	0	0,0	21	190	8
2.5	0,00		40	5	1	-0,1	-0,1	-7,3		0	1	4,6	4,6	1	-0,1	0,1	0,0	26,6	26,6	3,0	0,0	1	0	0,0	17	40	8
35	8,70		7	1	1	-0,6	0,5	-26,4		1	1	4,6	6,2	1	-0,4	-0,5	0,0	41,8	43,2	4,8	0,0	2	1	0,0	17	60	8
35	12,00		40	3	1	-0,5	0,5	-25,6		1	1	4,6	6,2	1	-0,4	-0,5	0,0	41,8	43,2	4,8	0,0	2	2	0,0	21	150	8
2.5	0,00		60	5	1	0,6	-0,5	-24,3		0	1	4,6	6,2	1	-0,4	-0,5	0,0	41,8	43,2	4,8	0,0	2	1	0,0	17	60	8
36	8,70		7	1	1	0,8	-2,8	-40,4		0	3	4,6	6,2	1	2,1	0,2	0,0	31,9	37,1	8,5	0,0	5	7	0,0	17	60	8
36	12,00		40	3	1	0,8	-0,8	-39,5		1	2	4,6	6,2	1	2,1	0,2	0,0	25,8	30,0	6,9	0,0	5	8	0,0	21	150	8
2.5	0,00		60	5	1	-0,8	3,0	-38,3		0	3	4,6	6,2	1	2,1	0,2	0,0	31,9	37,1	8,5	0,0	5	7	0,0	17	60	8
37	8,70		5	1	1	-0,9	1,1	-46,3		1	4	4,6	4,6	1	-0,8	-0,4	0,0	32,0	32,0	3,0	0,0	4	3	0,0	17	40	8
37	12,00		40	3	1	-0,9	0,9	-45,8		1	4	4,6	4,6	1	-0,8	-0,4	0,0	19,4	19,4	4,3	0,0	4	4	0,0	21	190	8
2.5	0,00		40	5	1	0,9	-1,1	-44,9		1	4	4,6	4,6	1	-0,8	-0,4	0,0	32,0	32,0	3,0	0,0	4	3	0,0	17	40	8
38	8,70		5	1	1	-1,1	0,7	-36,4		1	3	4,6	4,6	1	-0,5	-0,9	0,0	30,6	30,6	3,0	0,0	5	4	0,0	17	40	8
38	12,00		40	3	1	-0,7	0,7	-35,9		1	3	4,6	4,6	1	-0,5	-0,9	0,0	30,6	30,6	3,0	0,0	5	4	0,0	21	190	8
2.5	0,00		40	5	1	1,2	-0,8	-35,0		1	3	4,6	4,6	1	-0,5	-0,9	0,0	30,6	30,6	3,0	0,0	5	4	0,0	17	40	8
39	8,70		5	1	1	-0,2	0,5	-8,3		0	1	4,6	4,6	1	-0,4	0,0	0,0	23,9	23,9	5,3	0,0	2	2	0,0	17	40	8

STAMPA PROGETTO S.L.U. - AZIONI S.L.V. - PILASTRI

Filo Iniz Fin. Ctgθ	Quota Iniz. Final N/Nc	Trat	Sez Bas Alt	Conc	VERIFICA A PRESSO-FLESSIONE Comb	M Exd (t*m)	M Eyd (t*m)	N Ed (t)	x/d	εf% 100	εc% 100	Area cmq b	h	VERIFICA A TAGLIO E TORSIONE Comb	V Exd (t)	V Eyd (t)	T Sdu (t*m)	V Rxd (t)	V Ryd (t)	TRd (t*m)	TRld (t*m)	Coe Cls	Coe Sta	ALon cmq	Staffe Pas	Lun	Fi
39	12,00		40	3	1	-0,2	0,2	-7,8		0	1	4,6	4,6	1	-0,4	0,0	0,0	19,4	19,4	4,3	0,0	2	2	0,0	21	190	8
2.5	0,00		40	5	1	0,1	-0,6	-6,9		0	1	4,6	4,6	1	-0,4	0,0	0,0	23,9	23,9	5,3	0,0	2	2	0,0	17	40	8
40	8,70		5	1	1	-0,2	-0,2	-7,7		0	1	4,6	4,6	1	0,1	0,0	0,0	23,9	23,9	5,3	0,0	1	1	0,0	17	40	8
40	12,00		40	3	1	-0,1	-0,1	-7,2		0	1	4,6	4,6	1	0,1	0,0	0,0	19,4	19,4	4,3	0,0	1	1	0,0	21	190	8
2.5	0,00		40	5	1	0,1	0,2	-6,3		0	1	4,6	4,6	1	0,1	0,0	0,0	23,9	23,9	5,3	0,0	1	1	0,0	17	40	8
41	8,70		7	1	1	-1,9	-0,7	-32,7		0	2	4,6	6,2	1	0,3	-1,5	0,0	42,7	44,1	4,8	0,0	4	4	0,0	17	60	8
41	12,00		40	3	1	-0,6	-0,6	-31,8		1	2	4,6	6,2	1	0,3	-1,5	0,0	25,8	30,0	6,9	0,0	4	5	0,0	21	150	8
2.5	0,00		60	5	1	2,1	0,6	-30,6		0	2	4,6	6,2	1	0,3	-1,5	0,0	42,7	44,1	4,8	0,0	4	4	0,0	17	60	8
42	8,70		7	1	1	1,0	1,1	-48,4		1	3	4,6	6,2	1	-0,9	0,4	0,0	31,9	37,1	8,5	0,0	3	3	0,0	17	60	8
42	12,00		40	3	1	1,0	1,0	-47,5		1	2	4,6	6,2	1	-0,9	0,4	0,0	25,8	30,0	6,9	0,0	3	3	0,0	21	150	8
2.5	0,00		60	5	1	-0,9	-1,2	-46,3		1	2	4,6	6,2	1	-0,9	0,4	0,0	31,9	37,1	8,5	0,0	3	3	0,0	17	60	8
43	8,70		7	1	1	1,1	2,5	-53,3		1	3	4,6	6,2	1	-1,9	0,5	0,0	31,9	37,1	8,5	0,0	5	6	0,0	17	60	8
43	12,00		40	3	1	1,0	1,0	-52,5		1	3	4,6	6,2	1	-1,9	0,5	0,0	25,8	30,0	6,9	0,0	5	7	0,0	21	150	8
2.5	0,00		60	5	1	-1,0	-2,6	-51,2		0	3	4,6	6,2	1	-1,9	0,5	0,0	31,9	37,1	8,5	0,0	5	6	0,0	17	60	8
44	8,70		7	1	1	1,1	2,6	-54,2		0	4	4,6	6,2	1	-2,0	0,2	0,0	31,9	37,1	8,5	0,0	5	6	0,0	17	60	8
44	12,00		40	3	1	1,1	1,1	-53,4		1	3	4,6	6,2	1	-2,0	0,2	0,0	25,8	30,0	6,9	0,0	5	8	0,0	21	150	8
2.5	0,00		60	5	1	-1,0	-2,7	-52,1		0	4	4,6	6,2	1	-2,0	0,2	0,0	31,9	37,1	8,5	0,0	5	6	0,0	17	60	8
45	8,70		7	1	1	1,1	2,6	-54,5		0	4	4,6	6,2	1	-2,0	0,1	0,0	31,9	37,1	8,5	0,0	4	6	0,0	17	60	8
45	12,00		40	3	1	1,1	1,1	-53,6		1	3	4,6	6,2	1	-2,0	0,1	0,0	25,8	30,0	6,9	0,0	4	8	0,0	21	150	8
2.5	0,00		60	5	1	-1,0	-2,7	-52,4		0	4	4,6	6,2	1	-2,0	0,1	0,0	31,9	37,1	8,5	0,0	4	6	0,0	17	60	8
46	8,70		7	1	1	1,1	2,6	-54,5		0	4	4,6	6,2	1	-2,0	0,0	0,0	31,9	37,1	8,5	0,0	4	6	0,0	17	60	8
46	12,00		40	3	1	1,1	1,1	-53,6		1	3	4,6	6,2	1	-2,0	0,0	0,0	25,8	30,0	6,9	0,0	4	8	0,0	21	150	8
2.5	0,00		60	5	1	-1,0	-2,7	-52,4		0	4	4,6	6,2	1	-2,0	0,0	0,0	31,9	37,1	8,5	0,0	4	6	0,0	17	60	8
47	8,70		7	1	1	1,1	2,5	-53,8		0	3	4,6	6,2	1	-1,9	0,0	0,0	31,9	37,1	8,5	0,0	4	6	0,0	17	60	8
47	12,00		40	3	1	1,1	1,1	-52,9		1	3	4,6	6,2	1	-1,9	0,0	0,0	25,8	30,0	6,9	0,0	4	7	0,0	21	150	8
2.5	0,00		60	5	1	1,0	-2,7	-51,6		0	3	4,6	6,2	1	-1,9	0,0	0,0	31,9	37,1	8,5	0,0	4	6	0,0	17	60	8
48	8,70		7	1	1	1,1	2,5	-53,8		1	3	4,6	6,2	1	-1,9	0,1	0,0	31,9	37,1	8,5	0,0	4	6	0,0	17	60	8
48	12,00		40	3	1	1,1	1,1	-53,0		1	3	4,6	6,2	1	-1,9	0,1	0,0	25,8	30,0	6,9	0,0	4	7	0,0	21	150	8
2.5	0,00		60	5	1	-1,0	-2,6	-51,7		0	3	4,6	6,2	1	-1,9	0,1	0,0	31,9	37,1	8,5	0,0	4	6	0,0	17	60	8
49	8,70		7	1	1	1,1	2,6	-54,8		1	4	4,6	6,2	1	-1,9	0,2	0,0	31,9	37,1	8,5	0,0	5	6	0,0	17	60	8
49	12,00		40	3	1	1,1	1,1	-54,0		1	3	4,6	6,2	1	-1,9	0,2	0,0	25,8	30,0	6,9	0,0	5	8	0,0	21	150	8
2.5	0,00		60	5	1	-1,1	-2,7	-52,7		0	4	4,6	6,2	1	-1,9	0,2	0,0	31,9	37,1	8,5	0,0	5	6	0,0	17	60	8
50	8,70		7	1	1	1,1	2,5	-54,8		1	3	4,6	6,2	1	-1,9	0,2	0,0	31,9	37,1	8,5	0,0	5	6	0,0	17	60	8
50	12,00		40	3	1	1,1	1,1	-54,0		1	3	4,6	6,2	1	-1,9	0,2	0,0	25,8	30,0	6,9	0,0	5	7	0,0	21	150	8
2.5	0,00		60	5	1	-1,1	-2,6	-52,7		0	3	4,6	6,2	1	-1,9	0,2	0,0	31,9	37,1	8,5	0,0	5	6	0,0	17	60	8
51	8,70		7	1	1	1,1	2,4	-53,1		1	3	4,6	6,2	1	-1,8	0,1	0,0	31,9	37,1	8,5	0,0	4	6	0,0	17	60	8
51	12,00		40	3	1	1,0	1,0	-52,3		1	3	4,6	6,2	1	-1,8	0,1	0,0	25,8	30,0	6,9	0,0	4	7	0,0	21	150	8
2.5	0,00		60	5	1	-1,0	-2,6	-51,0		0	3	4,6	6,2	1	-1,8	0,1	0,0	31,9	37,1	8,5	0,0	4	6	0,0	17	60	8
52	8,70		7	1	1	-1,1	2,3	-52,8		1	3	4,6	6,2	1	-1,8	-0,2	0,0	31,9	37,1	8,5	0,0	4	6	0,0	17	60	8
52	12,00		40	3	1	-1,0	1,0	-51,9		1	3	4,6	6,2	1	-1,8	-0,2	0,0	25,8	30,0	6,9	0,0	4	7	0,0	21	150	8
2.5	0,00		60	5	1	1,0	-2,5	-50,7		0	3	4,6	6,2	1	-1,8	-0,2	0,0	31,9	37,1	8,5	0,0	4	6	0,0	17	60	8
53	8,70		7	1	1	-1,1	2,3	-53,2		1	3	4,6	6,2	1	-1,7	-0,7	0,0	31,9	37,1	8,5	0,0	5	5	0,0	17	60	8
53	12,00		40	3	1	-1,0	1,0	-52,3		1	3	4,6	6,2	1	-1,7	-0,7	0,0	25,8	30,0	6,9	0,0	5	7	0,0	21	150	8
2.5	0,00		60	5	1	1,0	-2,4	-51,1		0	3	4,6	6,2	1	-1,7	-0,7	0,0	31,9	37,1	8,5	0,0	5	5	0,0	17	60	8
54	8,70		7	1	1	-1,0	1,0	-48,1		1	2	4,6	6,2	1	-0,8	-0,7	0,0	44,9	46,3	4,8	0,0	3	2	0,0	17	60	8
54	12,00		40	3	1	-0,9	0,9	-47,2		1	2	4,6	6,2	1	-0,8	-0,7	0,0	44,9	46,3	4,8	0,0	3	3	0,0	21	150	8
2.5	0,00		60	5	1	1,0	-1,1	-45,9		1	2	4,6	6,2	1	-0,8	-0,7	0,0	44,9	46,3	4,8	0,0	3	2	0,0	17	60	8
55	8,70		7	1	1	-0,9	0,9	-43,4		1	2	4,6	6,2	1	0,0	0,0	0,0	31,9	37,1	8,5	0,0	0	0	0,0	17	60	8
55	12,00		40	3	1	-0,9	0,9	-42,6		1	2	4,6	6,2	1	0,0	0,0	0,0	25,8	30,0	6,9	0,0	0	0	0,0	21	150	8
2.5	0,00		60	5	1	0,8	-0,8	-41,3		1	2	4,6	6,2	1	0,0	0,0	0,0	31,9	37,1	8,5	0,0	0	0	0,0	17	60	8
56	8,70		7	1	1	0,9	0,9	-45,1		1	2	4,6	6,2	1	-0,6	0,3	0,0	44,5	45,9	4,8	0,0	2	2	0,0	17	60	8
56	12,00		40	3	1	0,9	0,9	-44,2		1	2	4,6	6,2	1	-0,6	0,3	0,0	25,8	30,0	6,9	0,0	2	2	0,0	21	150	8
2.5	0,00		60	5	1	-0,9	-0,9	-43,0		1	2	4,6	6,2	1	-0,6	0,3	0,0	44,5	45,9	4,8	0,0	2	2	0,0	17	60	8
57	8,70		7	1	1	-0,9	0,9	-46,7		1	2	4,6	6,2	1	-0,7	0,0	0,0	31,9	37,1	8,5	0,0	2	2	0,0	17	60	8
57	12,00		40	3	1	0,9	0,9	-45,8		1	2	4,6	6,2	1	-0,7	0,0	0,0	25,8	30,0	6,9	0,0	2	3	0,0	21	150	8
2.5	0,00		60	5	1	0,9	-0,9	-44,6		1	2	4,6	6,2	1	-0,7	0,0	0,0	31,9	37,1	8,5	0,0	2	2	0,0	17	60	8
58	8,70		7	1	1	0,9	0,7	-36,1		1	2	4,6	6,2	1	-0,4	0,7	0,0	43,2	44,6	4,8	0,0	2	2	0,0	17	60	8
58	12,00		40	3	1	0,7	0,7	-35,3		1	2	4,6	6,2	1	-0,4	0,7	0,0	43,2	44,6	4,8	0,0	2	2	0,0	21	150	8
2.5	0,00		60	5	1	-1,0	-0,7	-34,0		1	2	4,6	6,2	1	-0,4	0,7	0,0	43,2	44,6	4,8	0,0	2	2	0,0	17	60	8
59	8,70		7	1	1	-0,9	-3,5	-42,7		0	4	4,6	6,2	1	2,6	-0,3	0,0	31,9	37,1	8,5	0,0	7	8	0,0	17	60	8
59	12,00		40	3	1	-0,8	-0,8	-41,8		1	2	4,6	6,2	1	2,6	-0,3	0,0	25,8	30,0	6,9	0,0	7	10	0,0	21	150	8
2.5	0,00		60	5	1	0,8	3,7	-40,6		0	4	4,6	6,2	1	2,6	-0,3	0,0	31,9	37,1	8,5	0,0	7	8	0,0	17	60	8
60	8,70		5	1	1	-1,0	1,2	-52,3		1	4	4,6	4,6	1	-0,9	-0,4	0,0	32,0	32,0	3,0	0,0	4	4	0,0	17	40	8
60	12,00		40	3	1	-1,0	1,0	-51,8		1	4	4,6	4,6	1	-0,9	-0,4	0,0	19,4	19,4	4,3	0,0	4	5	0,0	21	190	8
2.5	0,00		40	5	1	1,0	-1,2	-50,9		1	4	4,6	4,6	1	-0,9	-0,4	0,0	32,0	32,0	3,0	0,0	4	4	0,0	17	40	8

STAMPA PROGETTO S.L.U. - AZIONI S.L.V. - PILASTRI

Filo Iniz Fin. Ctgθ	Quota Iniz. Final N/Nc	Trat	Sez Bas Alt	Conc	VERIFICA A PRESSO-FLESSIONE Comb	M Exd (t*m)	M Eyd (t*m)	N Ed (t)	x/d	εf% 100	εc% 100	Area cmq b	h	VERIFICA A TAGLIO E TORSIONE Comb	V Exd (t)	V Eyd (t)	T Sdu (t*m)	V Rxd (t)	V Ryd (t)	TRd (t*m)	TRld (t*m)	Coe Cls	Coe Sta	ALon cmq	Staffe Pas	Lun	Fi
61	8,70		5	1	1	-1,0	1,0	-49,8		1	4	4,6	4,6	1	-0,3	-0,5	0,0	32,0	32,0	3,0	0,0	3	2	0,0	17	40	8
61	12,00		40	3	1	-1,0	1,0	-49,3		1	4	4,6	4,6	1	-0,3	-0,5	0,0	19,4	19,4	4,3	0,0	3	3	0,0	21	190	8
2.5	0,00		40	5	1	1,0	-1,0	-48,4		1	4	4,6	4,6	1	-0,3	-0,5	0,0	32,0	32,0	3,0	0,0	3	2	0,0	17	40	8
63	8,70		5	1	1	-1,3	0,8	-38,4		1	3	4,6	4,6	1	-0,1	-0,9	0,0	23,9	23,9	5,3	0,0	4	4	0,0	17	40	8
63	12,00		40	3	1	-0,8	0,8	-37,9		1	3	4,6	4,6	1	-0,1	-0,9	0,0	19,4	19,4	4,3	0,0	4	5	0,0	21	190	8
2.5	0,00		40	5	1	1,3	-0,7	-37,0		1	3	4,6	4,6	1	-0,1	-0,9	0,0	23,9	23,9	5,3	0,0	4	4	0,0	17	40	8
64	8,70		7	1	1	1,0	1,0	-47,8		1	2	4,6	6,2	1	-0,5	0,3	0,0	44,9	46,3	4,8	0,0	2	1	0,0	17	60	8
64	12,00		40	3	1	0,9	0,9	-47,0		1	2	4,6	6,2	1	-0,5	0,3	0,0	25,8	30,0	6,9	0,0	2	2	0,0	21	150	8
2.5	0,00		60	5	1	-0,9	-0,9	-45,7		1	2	4,6	6,2	1	-0,5	0,3	0,0	44,9	46,3	4,8	0,0	2	1	0,0	17	60	8
65	8,70		7	1	1	-0,9	-0,9	-45,2		1	2	4,6	6,2	1	0,3	-0,2	0,0	44,5	45,9	4,8	0,0	1	1	0,0	17	60	8
65	12,00		40	3	1	-0,9	-0,9	-44,4		1	2	4,6	6,2	1	0,3	-0,2	0,0	25,8	30,0	6,9	0,0	1	1	0,0	21	150	8
2.5	0,00		60	5	1	0,9	0,9	-43,1		1	2	4,6	6,2	1	0,3	-0,2	0,0	44,5	45,9	4,8	0,0	1	1	0,0	17	60	8
66	8,70		7	1	1	0,9	-0,9	-45,7		1	2	4,6	6,2	1	0,2	0,1	0,0	31,9	37,1	8,5	0,0	1	1	0,0	17	60	8
66	12,00		40	3	1	0,9	-0,9	-44,8		1	2	4,6	6,2	1	0,2	0,1	0,0	25,8	30,0	6,9	0,0	1	1	0,0	21	150	8
2.5	0,00		60	5	1	-0,9	0,9	-43,6		1	2	4,6	6,2	1	0,2	0,1	0,0	31,9	37,1	8,5	0,0	1	1	0,0	17	60	8
67	8,70		7	1	1	0,9	-0,9	-45,8		1	2	4,6	6,2	1	0,1	0,1	0,0	31,9	37,1	8,5	0,0	0	0	0,0	17	60	8
67	12,00		40	3	1	0,9	-0,9	-45,0		1	2	4,6	6,2	1	0,1	0,1	0,0	25,8	30,0	6,9	0,0	0	1	0,0	21	150	8
2.5	0,00		60	5	1	-0,9	0,9	-43,7		1	2	4,6	6,2	1	0,1	0,1	0,0	31,9	37,1	8,5	0,0	0	0	0,0	17	60	8
68	8,70		7	1	1	0,9	-0,9	-45,9		1	2	4,6	6,2	1	0,1	0,0	0,0	31,9	37,1	8,5	0,0	0	0	0,0	17	60	8
68	12,00		40	3	1	0,9	-0,9	-45,0		1	2	4,6	6,2	1	0,1	0,0	0,0	25,8	30,0	6,9	0,0	0	0	0,0	21	150	8
2.5	0,00		60	5	1	-0,9	0,9	-43,8		1	2	4,6	6,2	1	0,1	0,0	0,0	31,9	37,1	8,5	0,0	0	0	0,0	17	60	8
69	8,70		7	1	1	0,9	-0,9	-45,9		1	2	4,6	6,2	1	0,1	0,0	0,0	31,9	37,1	8,5	0,0	0	0	0,0	17	60	8
69	12,00		40	3	1	0,9	-0,9	-45,0		1	2	4,6	6,2	1	0,1	0,0	0,0	25,8	30,0	6,9	0,0	0	1	0,0	21	150	8
2.5	0,00		60	5	1	0,9	0,9	-43,7		1	2	4,6	6,2	1	0,1	0,0	0,0	31,9	37,1	8,5	0,0	0	0	0,0	17	60	8
70	8,70		7	1	1	-0,9	-0,9	-45,2		1	2	4,6	6,2	1	0,1	0,0	0,0	31,9	37,1	8,5	0,0	0	0	0,0	17	60	8
70	12,00		40	3	1	0,9	-0,9	-44,4		1	2	4,6	6,2	1	0,1	0,0	0,0	25,8	30,0	6,9	0,0	0	1	0,0	21	150	8
2.5	0,00		60	5	1	0,9	0,9	-43,1		1	2	4,6	6,2	1	0,1	0,0	0,0	31,9	37,1	8,5	0,0	0	0	0,0	17	60	8
71	8,70		7	1	1	0,9	-0,9	-45,2		1	2	4,6	6,2	1	0,1	0,1	0,0	31,9	37,1	8,5	0,0	0	0	0,0	17	60	8
71	12,00		40	3	1	0,9	-0,9	-44,4		1	2	4,6	6,2	1	0,1	0,1	0,0	25,8	30,0	6,9	0,0	0	1	0,0	21	150	8
2.5	0,00		60	5	1	-0,9	0,9	-43,1		1	2	4,6	6,2	1	0,1	0,1	0,0	31,9	37,1	8,5	0,0	0	0	0,0	17	60	8
72	8,70		7	1	1	0,9	-0,9	-46,9		1	2	4,6	6,2	1	0,2	0,2	0,0	44,7	46,2	4,8	0,0	1	1	0,0	17	60	8
72	12,00		40	3	1	0,9	-0,9	-46,0		1	2	4,6	6,2	1	0,2	0,2	0,0	25,8	30,0	6,9	0,0	1	1	0,0	21	150	8
2.5	0,00		60	5	1	-0,9	0,9	-44,8		1	2	4,6	6,2	1	0,2	0,2	0,0	44,7	46,2	4,8	0,0	1	1	0,0	17	60	8
73	8,70		7	1	1	0,9	-0,9	-43,5		1	2	4,6	6,2	1	0,3	0,2	0,0	44,3	45,7	4,8	0,0	1	1	0,0	17	60	8
73	12,00		40	3	1	0,9	-0,9	-42,6		1	2	4,6	6,2	1	0,3	0,2	0,0	25,8	30,0	6,9	0,0	1	1	0,0	21	150	8
2.5	0,00		60	5	1	-0,8	0,8	-41,4		1	2	4,6	6,2	1	0,3	0,2	0,0	44,3	45,7	4,8	0,0	1	1	0,0	17	60	8
74	8,70		7	1	1	-0,3	0,5	-13,6		0	1	4,6	6,2	1	-0,4	-0,2	0,0	40,0	41,3	4,8	0,0	2	1	0,0	17	60	8
74	12,00		40	3	1	-0,3	0,3	-12,8		0	1	4,6	6,2	1	-0,4	-0,2	0,0	25,8	30,0	6,9	0,0	2	2	0,0	21	150	8
2.5	0,00		60	5	1	0,3	-0,6	-11,5		0	1	4,6	6,2	1	-0,4	-0,2	0,0	40,0	41,3	4,8	0,0	2	1	0,0	17	60	8
75	8,70		7	1	1	0,3	0,5	-12,8		0	1	4,6	6,2	1	-0,4	0,2	0,0	39,9	41,2	4,8	0,0	1	1	0,0	17	60	8
75	12,00		40	3	1	0,2	0,2	-11,9		0	1	4,6	6,2	1	-0,4	0,2	0,0	25,8	30,0	6,9	0,0	1	2	0,0	21	150	8
2.5	0,00		60	5	1	-0,3	-0,6	-10,7		0	1	4,6	6,2	1	-0,4	0,2	0,0	39,9	41,2	4,8	0,0	1	1	0,0	17	60	8
76	8,70		7	1	1	-0,9	-0,9	-42,8		1	2	4,6	6,2	1	0,4	-0,3	0,0	44,2	45,6	4,8	0,0	1	1	0,0	17	60	8
76	12,00		40	3	1	-0,8	-0,8	-42,0		1	2	4,6	6,2	1	0,4	-0,3	0,0	25,8	30,0	6,9	0,0	1	1	0,0	21	150	8
2.5	0,00		60	5	1	0,8	0,8	-40,7		1	2	4,6	6,2	1	0,4	-0,3	0,0	44,2	45,6	4,8	0,0	1	1	0,0	17	60	8
77	8,70		7	1	1	-0,9	-0,9	-46,0		1	2	4,6	6,2	1	0,5	-0,3	0,0	44,6	46,0	4,8	0,0	2	2	0,0	17	60	8
77	12,00		40	3	1	-0,9	-0,9	-45,2		1	2	4,6	6,2	1	0,5	-0,3	0,0	25,8	30,0	6,9	0,0	2	2	0,0	21	150	8
2.5	0,00		60	5	1	0,9	0,9	-43,9		1	2	4,6	6,2	1	0,5	-0,3	0,0	44,6	46,0	4,8	0,0	2	2	0,0	17	60	8
78	8,70		7	1	1	-0,9	-0,9	-44,2		1	2	4,6	6,2	1	0,5	-0,1	0,0	31,9	37,1	8,5	0,0	1	2	0,0	17	60	8
78	12,00		40	3	1	-0,9	-0,9	-43,3		1	2	4,6	6,2	1	0,5	-0,1	0,0	25,8	30,0	6,9	0,0	1	2	0,0	21	150	8
2.5	0,00		60	5	1	0,8	0,8	-42,1		1	2	4,6	6,2	1	0,5	-0,1	0,0	31,9	37,1	8,5	0,0	1	2	0,0	17	60	8
79	8,70		7	1	1	0,9	-0,9	-43,6		1	2	4,6	6,2	1	0,5	0,0	0,0	31,9	37,1	8,5	0,0	1	1	0,0	17	60	8
79	12,00		40	3	1	0,9	-0,9	-42,8		1	2	4,6	6,2	1	0,5	0,0	0,0	25,8	30,0	6,9	0,0	1	2	0,0	21	150	8
2.5	0,00		60	5	1	-0,8	0,8	-41,5		1	2	4,6	6,2	1	0,5	0,0	0,0	31,9	37,1	8,5	0,0	1	1	0,0	17	60	8
80	8,70		7	1	1	-0,9	-0,9	-44,6		1	2	4,6	6,2	1	0,5	-0,1	0,0	31,9	37,1	8,5	0,0	1	1	0,0	17	60	8
80	12,00		40	3	1	-0,9	-0,9	-43,7		1	2	4,6	6,2	1	0,5	-0,1	0,0	25,8	30,0	6,9	0,0	1	2	0,0	21	150	8
2.5	0,00		60	5	1	0,8	0,8	-42,5		1	2	4,6	6,2	1	0,5	-0,1	0,0	31,9	37,1	8,5	0,0	1	1	0,0	17	60	8
81	8,70		7	1	1	-0,8	0,7	-34,2		1	2	4,6	6,2	1	-0,3	-0,6	0,0	43,0	44,3	4,8	0,0	2	2	0,0	17	60	8
81	12,00		40	3	1	-0,7	0,7	-33,4		1	2	4,6	6,2	1	-0,3	-0,6	0,0	43,0	44,3	4,8	0,0	2	2	0,0	21	150	8
2.5	0,00		60	5	1	0,9	-0,6	-32,1		1	2	4,6	6,2	1	-0,3	-0,6	0,0	43,0	44,3	4,8	0,0	2	2	0,0	17	60	8
82	8,70		7	1	1	1,0	-3,9	-47,9		0	4	4,6	6,2	1	3,0	0,0	0,0	31,9	37,1	8,5	0,0	7	9	0,0	17	60	8
82	12,00		40	3	1	-0,9	-0,9	-47,1		1	2	4,6	6,2	1	3,0	0,0	0,0	25,8	30,0	6,9	0,0	7	12	0,0	21	150	8
2.5	0,00		60	5	1	-0,9	4,1	-45,8		1	4	4,6	6,2	1	3,0	0,0	0,0	31,9	37,1	8,5	0,0	7	9	0,0	17	60	8
83	8,70		5	1	1	1,1	1,5	-56,8		1	5	4,6	4,6	1	-1,1	0,0	0,0	23,9	23,9	5,3	0,0	4	5	0,0	17	40	8
83	12,00		40	3	1	1,1	1,1	-56,2		1	5	4,6	4,6	1	-1,1	0,0	0,0	19,4	19,4	4,3	0,0	4	6	0,0	21	190	8
2.5	0,00		40	5	1	-1,1	-1,5	-55,4		1	5	4,6	4,6	1	-1,1	0,0	0,0	23,9	23,9	5,3	0,0	4	5	0,0	17	40	8

STAMPA PROGETTO S.L.U. - AZIONI S.L.V. - PILASTRI

Filo Iniz Fin. Ctgθ	Quota Iniz. Final N/Nc	Trat	Sez Bas Alt	Conc	VERIFICA A PRESSO-FLESSIONE Comb	M Exd (t*m)	M Eyd (t*m)	N Ed (t)	x/ /d	εf% 100	εc% 100	Area cmq b	h	VERIFICA A TAGLIO E TORSIONE Comb	V Exd (t)	V Eyd (t)	T Sdu (t*m)	V Rxd (t)	V Ryd (t)	TRd (t*m)	TRld (t*m)	Coe Cls	Coe Sta	ALon cmq	Staffe Pas	Lun	Fi
84	8,70	5	1	1	1	1,1	-1,1	-53,6		1	4	4,6	4,6	1	0,1	0,5	0,0	23,9	23,9	5,3	0,0	2	2	0,0	17	40	8
84	12,00	40	3	1	1	1,1	-1,1	-53,0		1	4	4,6	4,6	1	0,1	0,5	0,0	19,4	19,4	4,3	0,0	2	2	0,0	21	190	8
2.5	0,00	40	5	1	-1,0	1,0	-52,2			1	4	4,6	4,6	1	0,1	0,5	0,0	23,9	23,9	5,3	0,0	2	2	0,0	17	40	8
85	8,70	7	1	1	1,1	1,5	-56,3			1	3	4,6	6,2	1	-1,2	0,9	0,0	46,1	47,6	4,8	0,0	4	4	0,0	17	60	8
85	12,00	40	3	1	1,1	1,1	-55,5			1	3	4,6	6,2	1	-1,2	0,9	0,0	25,8	30,0	6,9	0,0	4	4	0,0	21	150	8
2.5	0,00	60	5	1	-1,2	-1,6	-54,2			1	3	4,6	6,2	1	-1,2	0,9	0,0	46,1	47,6	4,8	0,0	4	4	0,0	17	60	8
86	8,70	7	1	1	1,2	0,9	-37,5			1	2	4,6	6,2	1	-0,7	1,0	0,0	43,4	44,8	4,8	0,0	4	3	0,0	17	60	8
86	12,00	40	3	1	0,7	0,7	-36,6			1	2	4,6	6,2	1	-0,7	1,0	0,0	43,4	44,8	4,8	0,0	4	3	0,0	21	150	8
2.5	0,00	60	5	1	-1,4	-0,9	-35,4			0	2	4,6	6,2	1	-0,7	1,0	0,0	43,4	44,8	4,8	0,0	4	3	0,0	17	60	8
87	8,70	7	1	1	2,0	0,7	-35,2			0	2	4,6	6,2	1	0,0	1,6	0,0	31,9	37,1	8,5	0,0	4	4	0,0	17	60	8
87	12,00	40	3	1	0,7	-0,7	-34,4			1	2	4,6	6,2	1	0,0	1,6	0,0	25,8	30,0	6,9	0,0	4	5	0,0	21	150	8
2.5	0,00	60	5	1	-2,3	-0,7	-33,1			0	2	4,6	6,2	1	0,0	1,6	0,0	31,9	37,1	8,5	0,0	4	4	0,0	17	60	8
88	8,70	7	1	1	2,0	0,7	-36,2			0	2	4,6	6,2	1	0,0	1,6	0,0	31,9	37,1	8,5	0,0	4	4	0,0	17	60	8
88	12,00	40	3	1	0,7	0,7	-35,3			1	2	4,6	6,2	1	0,0	1,6	0,0	25,8	30,0	6,9	0,0	4	5	0,0	21	150	8
2.5	0,00	60	5	1	-2,2	-0,7	-34,1			0	2	4,6	6,2	1	0,0	1,6	0,0	31,9	37,1	8,5	0,0	4	4	0,0	17	60	8
89	8,70	7	1	1	2,0	-0,7	-36,2			0	2	4,6	6,2	1	0,0	1,6	0,0	31,9	37,1	8,5	0,0	4	4	0,0	17	60	8
89	12,00	40	3	1	0,7	-0,7	-35,3			1	2	4,6	6,2	1	0,0	1,6	0,0	25,8	30,0	6,9	0,0	4	5	0,0	21	150	8
2.5	0,00	60	5	1	-2,3	0,7	-34,1			0	2	4,6	6,2	1	0,0	1,6	0,0	31,9	37,1	8,5	0,0	4	4	0,0	17	60	8
90	8,70	7	1	1	2,0	-0,7	-36,2			0	2	4,6	6,2	1	0,0	1,6	0,0	31,9	37,1	8,5	0,0	4	4	0,0	17	60	8
90	12,00	40	3	1	0,7	-0,7	-35,3			1	2	4,6	6,2	1	0,0	1,6	0,0	25,8	30,0	6,9	0,0	4	5	0,0	21	150	8
2.5	0,00	60	5	1	-2,3	-0,7	-34,1			0	2	4,6	6,2	1	0,0	1,6	0,0	31,9	37,1	8,5	0,0	4	4	0,0	17	60	8
91	8,70	7	1	1	2,0	0,7	-36,1			0	2	4,6	6,2	1	0,0	1,6	0,0	31,9	37,1	8,5	0,0	4	4	0,0	17	60	8
91	12,00	40	3	1	0,7	-0,7	-35,3			1	2	4,6	6,2	1	0,0	1,6	0,0	25,8	30,0	6,9	0,0	4	5	0,0	21	150	8
2.5	0,00	60	5	1	-2,3	-0,7	-34,0			0	2	4,6	6,2	1	0,0	1,6	0,0	31,9	37,1	8,5	0,0	4	4	0,0	17	60	8
92	8,70	7	1	1	1,9	0,7	-35,5			0	2	4,6	6,2	1	0,0	1,5	0,0	31,9	37,1	8,5	0,0	4	4	0,0	17	60	8
92	12,00	40	3	1	0,7	0,7	-34,6			1	2	4,6	6,2	1	0,0	1,5	0,0	25,8	30,0	6,9	0,0	4	5	0,0	21	150	8
2.5	0,00	60	5	1	-2,2	-0,7	-33,4			0	2	4,6	6,2	1	0,0	1,5	0,0	31,9	37,1	8,5	0,0	4	4	0,0	17	60	8
93	8,70	7	1	1	1,9	-0,7	-35,5			0	2	4,6	6,2	1	0,0	1,5	0,0	31,9	37,1	8,5	0,0	4	4	0,0	17	60	8
93	12,00	40	3	1	0,7	-0,7	-34,7			1	2	4,6	6,2	1	0,0	1,5	0,0	25,8	30,0	6,9	0,0	4	5	0,0	21	150	8
2.5	0,00	60	5	1	-2,2	0,7	-33,4			0	2	4,6	6,2	1	0,0	1,5	0,0	31,9	37,1	8,5	0,0	4	4	0,0	17	60	8
94	8,70	7	1	1	1,9	-0,7	-37,1			0	2	4,6	6,2	1	0,2	1,5	0,0	31,9	37,1	8,5	0,0	4	4	0,0	17	60	8
94	12,00	40	3	1	0,7	-0,7	-36,2			1	2	4,6	6,2	1	0,2	1,5	0,0	25,8	30,0	6,9	0,0	4	5	0,0	21	150	8
2.5	0,00	60	5	1	-2,2	0,7	-35,0			0	2	4,6	6,2	1	0,2	1,5	0,0	31,9	37,1	8,5	0,0	4	4	0,0	17	60	8
95	8,70	7	1	1	1,9	-0,7	-34,7			0	2	4,6	6,2	1	0,3	1,5	0,0	31,9	37,1	8,5	0,0	4	4	0,0	17	60	8
95	12,00	40	3	1	0,7	-0,7	-33,9			1	2	4,6	6,2	1	0,3	1,5	0,0	25,8	30,0	6,9	0,0	4	5	0,0	21	150	8
2.5	0,00	60	5	1	-2,1	0,7	-32,6			0	2	4,6	6,2	1	0,3	1,5	0,0	31,9	37,1	8,5	0,0	4	4	0,0	17	60	8
96	8,70	7	1	1	-0,3	-0,3	-14,6			0	1	4,6	6,2	1	0,1	-0,1	0,0	40,2	41,4	4,8	0,0	0	0	0,0	17	60	8
96	12,00	40	3	1	-0,3	-0,3	-13,7			0	1	4,6	6,2	1	0,1	-0,1	0,0	40,2	41,4	4,8	0,0	0	0	0,0	21	150	8
2.5	0,00	60	5	1	0,2	0,2	-12,5			0	1	4,6	6,2	1	0,1	-0,1	0,0	40,2	41,4	4,8	0,0	0	0	0,0	17	60	8
97	8,70	7	1	1	-0,3	0,3	-14,3			0	1	4,6	6,2	1	-0,1	-0,1	0,0	40,1	41,4	4,8	0,0	0	0	0,0	17	60	8
97	12,00	40	3	1	-0,3	0,3	-13,5			0	1	4,6	6,2	1	-0,1	-0,1	0,0	40,1	41,4	4,8	0,0	0	0	0,0	21	150	8
2.5	0,00	60	5	1	0,2	-0,2	-12,2			0	1	4,6	6,2	1	-0,1	-0,1	0,0	40,1	41,4	4,8	0,0	0	0	0,0	17	60	8
98	8,70	7	1	1	1,8	0,7	-34,6			0	2	4,6	6,2	1	-0,3	1,4	0,0	31,9	37,1	8,5	0,0	4	4	0,0	17	60	8
98	12,00	40	3	1	0,7	0,7	-33,8			1	2	4,6	6,2	1	-0,3	1,4	0,0	25,8	30,0	6,9	0,0	4	5	0,0	21	150	8
2.5	0,00	60	5	1	-2,1	-0,6	-32,5			0	2	4,6	6,2	1	-0,3	1,4	0,0	31,9	37,1	8,5	0,0	4	4	0,0	17	60	8
99	8,70	7	1	1	1,8	0,7	-36,9			0	2	4,6	6,2	1	-0,2	1,5	0,0	31,9	37,1	8,5	0,0	4	4	0,0	17	60	8
99	12,00	40	3	1	0,7	0,7	-36,0			1	2	4,6	6,2	1	-0,2	1,5	0,0	25,8	30,0	6,9	0,0	4	5	0,0	21	150	8
2.5	0,00	60	5	1	-2,1	-0,7	-34,8			0	2	4,6	6,2	1	-0,2	1,5	0,0	31,9	37,1	8,5	0,0	4	4	0,0	17	60	8
100	8,70	7	1	1	1,8	0,7	-34,8			0	2	4,6	6,2	1	-0,1	1,4	0,0	31,9	37,1	8,5	0,0	3	4	0,0	17	60	8
100	12,00	40	3	1	0,7	0,7	-34,0			1	2	4,6	6,2	1	-0,1	1,4	0,0	25,8	30,0	6,9	0,0	3	5	0,0	21	150	8
2.5	0,00	60	5	1	-2,0	-0,7	-32,7			0	2	4,6	6,2	1	-0,1	1,4	0,0	31,9	37,1	8,5	0,0	3	4	0,0	17	60	8
101	8,70	7	1	1	1,7	0,7	-34,3			0	2	4,6	6,2	1	0,0	1,4	0,0	31,9	37,1	8,5	0,0	3	4	0,0	17	60	8
101	12,00	40	3	1	0,7	0,7	-33,5			1	2	4,6	6,2	1	0,0	1,4	0,0	25,8	30,0	6,9	0,0	3	5	0,0	21	150	8
2.5	0,00	60	5	1	-2,0	-0,6	-32,2			0	2	4,6	6,2	1	0,0	1,4	0,0	31,9	37,1	8,5	0,0	3	4	0,0	17	60	8
102	8,70	7	1	1	1,8	-0,7	-35,6			0	2	4,6	6,2	1	0,1	1,4	0,0	31,9	37,1	8,5	0,0	3	4	0,0	17	60	8
102	12,00	40	3	1	0,7	-0,7	-34,7			1	2	4,6	6,2	1	0,1	1,4	0,0	25,8	30,0	6,9	0,0	3	5	0,0	21	150	8
2.5	0,00	60	5	1	-2,0	0,7	-33,5			0	2	4,6	6,2	1	0,1	1,4	0,0	31,9	37,1	8,5	0,0	3	4	0,0	17	60	8
103	8,70	7	1	1	1,0	0,5	-24,4			0	1	4,6	6,2	1	-0,2	0,8	0,0	41,6	42,9	4,8	0,0	2	2	0,0	17	60	8
103	12,00	40	3	1	0,5	0,5	-23,5			0	1	4,6	6,2	1	-0,2	0,8	0,0	25,8	30,0	6,9	0,0	2	3	0,0	21	150	8
2.5	0,00	60	5	1	-1,2	-0,4	-22,3			0	1	4,6	6,2	1	-0,2	0,8	0,0	41,6	42,9	4,8	0,0	2	2	0,0	17	60	8
104	8,70	7	1	1	-1,0	-3,9	-48,1			0	4	4,6	6,2	1	3,0	0,0	0,0	31,9	37,1	8,5	0,0	7	9	0,0	17	60	8
104	12,00	40	3	1	-0,9	-0,9	-47,3			1	2	4,6	6,2	1	3,0	0,0	0,0	25,8	30,0	6,9	0,0	7	11	0,0	21	150	8
2.5	0,00	60	5	1	-0,9	4,1	-46,0			0	4	4,6	6,2	1	3,0	0,0	0,0	31,9	37,1	8,5	0,0	7	9	0,0	17	60	8
105	8,70	5	1	1	-1,1	1,6	-57,1			1	5	4,6	4,6	1	-1,2	-0,1	0,0	23,9	23,9	5,3	0,0	4	5	0,0	17	40	8
105	12,00	40	3	1	-1,1	1,1	-56,5			2	5	4,6	4,6	1	-1,2	-0,1	0,0	19,4	19,4	4,3	0,0	4	6	0,0	21	190	8

STAMPA PROGETTO S.L.U. - AZIONI S.L.V. - PILASTRI

Filo Iniz Fin. Ctgθ	Quota Iniz. Final N/Nc	Trat	Sez Bas Alt	Conc	VERIFICA A PRESSO-FLESSIONE Comb	M Exd (t*m)	M Eyd (t*m)	N Ed (t)	x/d	εf% 100	εc% 100	Area cmq b	h	VERIFICA A TAGLIO E TORSIONE Comb	V Exd (t)	V Eyd (t)	T Sdu (t*m)	V Rxd (t)	V Ryd (t)	TRd (t*m)	TRld (t*m)	Coe Cls	Coe Sta	ALon cmq	Staffe Pas	Lun	Fi
2.5	0,00		40	5	1	1,1	-1,6	-55,7		1	5	4,6	4,6	1	-1,2	-0,1	0,0	23,9	23,9	5,3	0,0	4	5	0,0	17	40	8
106	8,70		5	1	1	-1,1	-1,1	-54,5		1	4	4,6	4,6	1	0,7	-0,2	0,0	23,9	23,9	5,3	0,0	3	3	0,0	17	40	8
106	12,00		40	3	1	-1,1	-1,1	-53,9		1	4	4,6	4,6	1	0,7	-0,2	0,0	19,4	19,4	4,3	0,0	3	3	0,0	21	190	8
2.5	0,00		40	5	1	1,1	1,1	-53,1		1	4	4,6	4,6	1	0,7	-0,2	0,0	23,9	23,9	5,3	0,0	3	3	0,0	17	40	8
107	8,70		7	1	1	-0,9	3,4	-46,2		0	4	4,6	6,2	1	-2,6	-0,1	0,0	31,9	37,1	8,5	0,0	6	8	0,0	17	60	8
107	12,00		40	3	1	-0,9	0,9	-45,4		1	2	4,6	6,2	1	-2,6	-0,1	0,0	25,8	30,0	6,9	0,0	6	10	0,0	21	150	8
2.5	0,00		60	5	1	0,9	-3,7	-44,1		0	4	4,6	6,2	1	-2,6	-0,1	0,0	31,9	37,1	8,5	0,0	6	8	0,0	17	60	8
108	8,70		7	1	1	-1,1	-4,4	-54,3		0	5	4,6	6,2	1	3,3	-0,3	0,0	31,9	37,1	8,5	0,0	8	10	0,0	17	60	8
108	12,00		40	3	1	-1,1	-1,1	-53,4		1	3	4,6	6,2	1	3,3	-0,3	0,0	25,8	30,0	6,9	0,0	8	13	0,0	21	150	8
2.5	0,00		60	5	1	1,0	4,6	-52,2		1	5	4,6	6,2	1	3,3	-0,3	0,0	31,9	37,1	8,5	0,0	8	10	0,0	17	60	8
109	8,70		5	1	1	1,2	1,8	-61,2		1	6	4,6	4,6	1	-1,4	0,1	0,0	23,9	23,9	5,3	0,0	5	6	0,0	17	40	8
109	12,00		40	3	1	1,2	1,2	-60,6		2	5	4,6	4,6	1	-1,4	0,1	0,0	19,4	19,4	4,3	0,0	5	7	0,0	21	190	8
2.5	0,00		40	5	1	-1,2	-1,8	-59,8		1	5	4,6	4,6	1	-1,4	0,1	0,0	23,9	23,9	5,3	0,0	5	6	0,0	17	40	8
110	8,70		5	1	1	1,2	-1,2	-59,0		2	5	4,6	4,6	1	0,8	0,1	0,0	23,9	23,9	5,3	0,0	3	3	0,0	17	40	8
110	12,00		40	3	1	1,2	-1,2	-58,5		2	5	4,6	4,6	1	0,8	0,1	0,0	19,4	19,4	4,3	0,0	3	4	0,0	21	190	8
2.5	0,00		40	5	1	-1,2	1,2	-57,6		2	5	4,6	4,6	1	0,8	0,1	0,0	23,9	23,9	5,3	0,0	3	3	0,0	17	40	8
111	8,70		7	1	1	-1,0	3,9	-51,9		0	4	4,6	6,2	1	-3,0	-0,4	0,0	31,9	37,1	8,5	0,0	7	9	0,0	17	60	8
111	12,00		40	3	1	-1,0	1,0	-51,0		1	3	4,6	6,2	1	-3,0	-0,4	0,0	25,8	30,0	6,9	0,0	7	11	0,0	21	150	8
2.5	0,00		60	5	1	1,0	-4,1	-49,8		0	4	4,6	6,2	1	-3,0	-0,4	0,0	31,9	37,1	8,5	0,0	7	9	0,0	17	60	8
112	8,70		7	1	1	0,7	-2,4	-36,4		0	3	4,6	6,2	1	1,9	0,4	0,0	31,9	37,1	8,5	0,0	5	6	0,0	17	60	8
112	12,00		40	3	1	-0,7	-0,7	-35,6		1	2	4,6	6,2	1	1,9	0,4	0,0	25,8	30,0	6,9	0,0	5	7	0,0	21	150	8
2.5	0,00		60	5	1	-0,7	2,6	-34,3		0	3	4,6	6,2	1	1,9	0,4	0,0	31,9	37,1	8,5	0,0	5	6	0,0	17	60	8
113	8,70		7	1	1	1,0	1,9	-50,9		1	3	4,6	6,2	1	-1,5	0,8	0,0	45,3	46,8	4,8	0,0	5	5	0,0	17	60	8
113	12,00		40	3	1	-1,0	1,0	-50,1		1	3	4,6	6,2	1	-1,5	0,8	0,0	25,8	30,0	6,9	0,0	5	6	0,0	21	150	8
2.5	0,00		60	5	1	-1,4	-2,0	-48,8		0	3	4,6	6,2	1	-1,5	0,8	0,0	45,3	46,8	4,8	0,0	5	5	0,0	17	60	8
114	8,70		7	1	1	1,0	-1,4	-49,1		1	3	4,6	6,2	1	1,0	0,8	0,0	45,1	46,5	4,8	0,0	4	3	0,0	17	60	8
114	12,00		40	3	1	-1,0	-1,0	-48,3		1	2	4,6	6,2	1	1,0	0,8	0,0	25,8	30,0	6,9	0,0	4	4	0,0	21	150	8
2.5	0,00		60	5	1	-1,3	1,4	-47,0		1	3	4,6	6,2	1	1,0	0,8	0,0	45,1	46,5	4,8	0,0	4	3	0,0	17	60	8
115	8,70		7	1	1	0,7	2,1	-34,8		0	2	4,6	6,2	1	-1,6	0,4	0,0	31,9	37,1	8,5	0,0	5	5	0,0	17	60	8
115	12,00		40	3	1	-0,7	0,7	-34,0		1	2	4,6	6,2	1	-1,6	0,4	0,0	25,8	30,0	6,9	0,0	5	6	0,0	21	150	8
2.5	0,00		60	5	1	-0,7	-2,3	-32,7		0	2	4,6	6,2	1	-1,6	0,4	0,0	31,9	37,1	8,5	0,0	5	5	0,0	17	60	8
1	12,00		7	1	1	-2,2	-0,8	-21,6		0	2	4,6	6,2	1	0,6	-1,5	0,0	41,2	42,5	4,8	0,0	5	4	0,0	17	60	8
1	15,30		40	3	1	-0,5	-0,4	-20,7		0	1	4,6	6,2	1	0,6	-1,5	0,0	25,8	30,0	6,9	0,0	5	5	0,0	21	150	8
2.5	0,00		60	5	1	2,0	0,8	-19,5		0	2	4,6	6,2	1	0,6	-1,5	0,0	41,2	42,5	4,8	0,0	5	4	0,0	17	60	8
2	12,00		7	1	1	-4,9	-0,8	-37,8		1	3	4,6	6,2	1	0,3	-3,4	0,0	31,9	37,1	8,5	0,0	8	9	0,0	17	60	8
2	15,30		40	3	1	-1,2	-0,7	-36,9		1	2	4,6	6,2	1	0,3	-3,4	0,0	25,8	30,0	6,9	0,0	8	11	0,0	21	150	8
2.5	0,00		60	5	1	4,4	0,7	-35,7		0	3	4,6	6,2	1	0,3	-3,4	0,0	31,9	37,1	8,5	0,0	8	9	0,0	17	60	8
3	12,00		7	1	1	-2,3	0,9	-22,7		0	2	4,6	6,2	1	-0,6	-1,6	0,0	41,3	42,6	4,8	0,0	5	4	0,0	17	60	8
3	15,30		40	3	1	-0,6	0,4	-21,8		0	1	4,6	6,2	1	-0,6	-1,6	0,0	25,8	30,0	6,9	0,0	5	5	0,0	21	150	8
2.5	0,00		60	5	1	2,1	-0,8	-20,6		0	2	4,6	6,2	1	-0,6	-1,6	0,0	41,3	42,6	4,8	0,0	5	4	0,0	17	60	8
4	12,00		7	1	1	2,4	-2,3	-30,6		1	3	4,6	6,2	1	1,7	1,8	0,0	42,4	43,8	4,8	0,0	8	5	0,0	17	60	8
4	15,30		40	3	1	0,6	-0,6	-29,8		1	1	4,6	6,2	1	1,7	1,8	0,0	42,4	43,8	4,8	0,0	8	7	0,0	21	150	8
2.5	0,00		60	5	1	-2,3	2,2	-28,5		1	3	4,6	6,2	1	1,7	1,8	0,0	42,4	43,8	4,8	0,0	8	5	0,0	17	60	8
5	12,00		5	1	1	2,7	-0,8	-38,9		0	5	4,6	4,6	1	0,4	2,0	0,0	23,9	23,9	5,3	0,0	8	8	0,0	17	40	8
5	15,30		40	3	1	0,8	-0,8	-38,3		1	3	4,6	4,6	1	0,4	2,0	0,0	19,4	19,4	4,3	0,0	8	10	0,0	21	190	8
2.5	0,00		40	5	1	-2,6	0,7	-37,5		0	4	4,6	4,6	1	0,4	2,0	0,0	23,9	23,9	5,3	0,0	8	8	0,0	17	40	8
6	12,00		7	1	1	2,1	2,4	-37,7		0	3	4,6	6,2	1	-1,8	1,5	0,0	43,4	44,8	4,8	0,0	8	6	0,0	17	60	8
6	15,30		40	3	1	0,7	0,7	-36,9		1	2	4,6	6,2	1	-1,8	1,5	0,0	43,4	44,8	4,8	0,0	8	7	0,0	21	150	8
2.5	0,00		60	5	1	-2,0	-2,5	-35,6		0	3	4,6	6,2	1	-1,8	1,5	0,0	43,4	44,8	4,8	0,0	8	6	0,0	17	60	8
7	12,00		7	1	1	-0,7	0,9	-23,1		0	1	4,6	6,2	1	-0,7	-0,5	0,0	41,4	42,7	4,8	0,0	3	2	0,0	17	60	8
7	15,30		40	3	1	-0,4	0,4	-22,3		0	1	4,6	6,2	1	-0,7	-0,5	0,0	41,4	42,7	4,8	0,0	3	3	0,0	21	150	8
2.5	0,00		60	5	1	0,6	-1,0	-21,0		0	1	4,6	6,2	1	-0,7	-0,5	0,0	41,4	42,7	4,8	0,0	3	2	0,0	17	60	8
8	12,00		7	1	1	-0,4	-0,5	-19,5		0	1	4,6	6,2	1	0,3	-0,3	0,0	40,9	42,2	4,8	0,0	2	1	0,0	17	60	8
8	15,30		40	3	1	-0,4	-0,4	-18,6		0	1	4,6	6,2	1	0,3	-0,3	0,0	40,9	42,2	4,8	0,0	2	1	0,0	21	150	8
2.5	0,00		60	5	1	0,4	0,4	-17,4		0	1	4,6	6,2	1	0,3	-0,3	0,0	40,9	42,2	4,8	0,0	2	1	0,0	17	60	8
9	12,00		7	1	1	-0,9	-0,9	-17,5		0	1	4,6	6,2	1	0,6	-0,7	0,0	40,6	41,9	4,8	0,0	3	2	0,0	17	60	8
9	15,30		40	3	1	-0,3	-0,3	-16,6		0	1	4,6	6,2	1	0,6	-0,7	0,0	40,6	41,9	4,8	0,0	3	3	0,0	21	150	8
2.5	0,00		60	5	1	0,9	0,8	-15,4		0	1	4,6	6,2	1	0,6	-0,7	0,0	40,6	41,9	4,8	0,0	3	2	0,0	17	60	8
10	12,00		7	1	1	-0,9	-0,4	-17,5		0	1	4,6	6,2	1	0,3	-0,6	0,0	40,6	41,9	4,8	0,0	2	2	0,0	17	60	8
10	15,30		40	3	1	-0,3	-0,3	-16,7		0	1	4,6	6,2	1	0,3	-0,6	0,0	40,6	41,9	4,8	0,0	2	2	0,0	21	150	8
2.5	0,00		60	5	1	0,8	0,4	-15,4		0	1	4,6	6,2	1	0,3	-0,6	0,0	40,6	41,9	4,8	0,0	2	2	0,0	17	60	8
11	12,00		7	1	1	-2,9	-1,1	-23,5		1	2	4,6	6,2	1	0,8	-2,0	0,0	41,4	42,8	4,8	0,0	7	5	0,0	17	60	8
11	15,30		40	3	1	-0,7	-0,5	-22,6		0	1	4,6	6,2	1	0,8	-2,0	0,0	25,8	30,0	6,9	0,0	7	7	0,0	21	150	8
2.5	0,00		60	5	1	2,5	1,2	-21,4		1	2	4,6	6,2	1	0,8	-2,0	0,0	41,4	42,8	4,8	0,0	7	5	0,0	17	60	8
12	12,00		7	1	1	-4,3	-0,9	-28,2		1	3	4,6	6,2	1	0,6	-3,0	0,0	42,1	43,4	4,8	0,0	8	8	0,0	17	60	8

STAMPA PROGETTO S.L.U. - AZIONI S.L.V. - PILASTRI

Filo Iniz Fin. Ctgθ	Quota Iniz. Final N/Nc	Trat	Sez Bas Alt	Conc	VERIFICA A PRESSO-FLESSIONE Comb	M Exd (t*m)	M Eyd (t*m)	N Ed (t)	x/d	εf% 100	εc% 100	Area cmq b	h	VERIFICA A TAGLIO E TORSIONE Comb	V Exd (t)	V Eyd (t)	T Sdu (t*m)	V Rxd (t)	V Ryd (t)	TRd (t*m)	TRld (t*m)	Coe Cls	Coe Sta	ALon cmq	Staffe Pas	Lun	Fi
12	15,30		40	3	1	-1,1	-0,5	-27,4		0	2	4,6	6,2	1	0,6	-3,0	0,0	25,8	30,0	6,9	0,0	8	10	0,0	21	150	8
2.5	0,00		60	5	1	3,7	0,9	-26,1		1	3	4,6	6,2	1	0,6	-3,0	0,0	42,1	43,4	4,8	0,0	8	8	0,0	17	60	8
13	12,00		7	1	1	-4,2	-0,6	-29,2		1	3	4,6	6,2	1	0,2	-2,9	0,0	31,9	37,1	8,5	0,0	7	8	0,0	17	60	8
13	15,30		40	3	1	-1,1	-0,6	-28,4		0	2	4,6	6,2	1	0,2	-2,9	0,0	25,8	30,0	6,9	0,0	7	10	0,0	21	150	8
2.5	0,00		60	5	1	3,7	0,5	-27,1		0	2	4,6	6,2	1	0,2	-2,9	0,0	31,9	37,1	8,5	0,0	7	8	0,0	17	60	8
14	12,00		7	1	1	-4,2	-0,6	-29,5		1	3	4,6	6,2	1	0,1	-2,9	0,0	31,9	37,1	8,5	0,0	7	8	0,0	17	60	8
14	15,30		40	3	1	-1,1	-0,6	-28,6		0	2	4,6	6,2	1	0,1	-2,9	0,0	25,8	30,0	6,9	0,0	7	10	0,0	21	150	8
2.5	0,00		60	5	1	3,7	0,5	-27,4		0	2	4,6	6,2	1	0,1	-2,9	0,0	31,9	37,1	8,5	0,0	7	8	0,0	17	60	8
15	12,00		7	1	1	-4,2	-0,6	-29,5		1	3	4,6	6,2	1	0,0	-2,9	0,0	31,9	37,1	8,5	0,0	7	8	0,0	17	60	8
15	15,30		40	3	1	-1,1	-0,6	-28,7		0	2	4,6	6,2	1	0,0	-2,9	0,0	25,8	30,0	6,9	0,0	7	10	0,0	21	150	8
2.5	0,00		60	5	1	3,7	0,5	-27,4		0	2	4,6	6,2	1	0,0	-2,9	0,0	31,9	37,1	8,5	0,0	7	8	0,0	17	60	8
16	12,00		7	1	1	-4,1	-0,6	-29,0		1	3	4,6	6,2	1	0,0	-2,9	0,0	31,9	37,1	8,5	0,0	7	8	0,0	17	60	8
16	15,30		40	3	1	-1,0	-0,6	-28,2		0	2	4,6	6,2	1	0,0	-2,9	0,0	25,8	30,0	6,9	0,0	7	10	0,0	21	150	8
2.5	0,00		60	5	1	3,6	0,5	-26,9		0	2	4,6	6,2	1	0,0	-2,9	0,0	31,9	37,1	8,5	0,0	7	8	0,0	17	60	8
17	12,00		7	1	1	-4,1	-0,6	-29,0		1	3	4,6	6,2	1	0,1	-2,9	0,0	31,9	37,1	8,5	0,0	7	8	0,0	17	60	8
17	15,30		40	3	1	-1,0	-0,6	-28,2		0	2	4,6	6,2	1	0,1	-2,9	0,0	25,8	30,0	6,9	0,0	7	10	0,0	21	150	8
2.5	0,00		60	5	1	3,6	0,5	-26,9		0	2	4,6	6,2	1	0,1	-2,9	0,0	31,9	37,1	8,5	0,0	7	8	0,0	17	60	8
18	12,00		7	1	1	-4,2	-0,6	-29,5		1	3	4,6	6,2	1	0,1	-2,9	0,0	31,9	37,1	8,5	0,0	7	8	0,0	17	60	8
18	15,30		40	3	1	-1,1	-0,6	-28,7		0	2	4,6	6,2	1	0,1	-2,9	0,0	25,8	30,0	6,9	0,0	7	10	0,0	21	150	8
2.5	0,00		60	5	1	3,7	0,5	-27,4		0	2	4,6	6,2	1	0,1	-2,9	0,0	31,9	37,1	8,5	0,0	7	8	0,0	17	60	8
19	12,00		7	1	1	-4,3	-0,6	-29,6		1	3	4,6	6,2	1	0,1	-3,0	0,0	31,9	37,1	8,5	0,0	7	8	0,0	17	60	8
19	15,30		40	3	1	-1,1	-0,6	-28,8		0	2	4,6	6,2	1	0,1	-3,0	0,0	25,8	30,0	6,9	0,0	7	10	0,0	21	150	8
2.5	0,00		60	5	1	3,7	0,5	-27,5		0	2	4,6	6,2	1	0,1	-3,0	0,0	31,9	37,1	8,5	0,0	7	8	0,0	17	60	8
20	12,00		7	1	1	-4,3	-0,6	-29,7		1	3	4,6	6,2	1	0,0	-3,0	0,0	31,9	37,1	8,5	0,0	7	8	0,0	17	60	8
20	15,30		40	3	1	-1,1	-0,6	-28,9		0	2	4,6	6,2	1	0,0	-3,0	0,0	25,8	30,0	6,9	0,0	7	10	0,0	21	150	8
2.5	0,00		60	5	1	3,8	0,6	-27,6		1	3	4,6	6,2	1	0,0	-3,0	0,0	31,9	37,1	8,5	0,0	7	8	0,0	17	60	8
21	12,00		7	1	1	-4,4	0,6	-29,5		1	3	4,6	6,2	1	-0,1	-3,0	0,0	31,9	37,1	8,5	0,0	7	8	0,0	17	60	8
21	15,30		40	3	1	-1,1	0,6	-28,6		0	2	4,6	6,2	1	-0,1	-3,0	0,0	25,8	30,0	6,9	0,0	7	10	0,0	21	150	8
2.5	0,00		60	5	1	3,9	-0,5	-27,4		1	3	4,6	6,2	1	-0,1	-3,0	0,0	31,9	37,1	8,5	0,0	7	8	0,0	17	60	8
22	12,00		7	1	1	-4,4	0,7	-28,5		1	3	4,6	6,2	1	-0,5	-3,0	0,0	31,9	37,1	8,5	0,0	8	8	0,0	17	60	8
22	15,30		40	3	1	-1,1	0,6	-27,7		0	2	4,6	6,2	1	-0,5	-3,0	0,0	25,8	30,0	6,9	0,0	8	10	0,0	21	150	8
2.5	0,00		60	5	1	3,8	-0,7	-26,4		1	3	4,6	6,2	1	-0,5	-3,0	0,0	31,9	37,1	8,5	0,0	8	8	0,0	17	60	8
23	12,00		7	1	1	-2,9	0,9	-23,9		0	2	4,6	6,2	1	-0,6	-2,0	0,0	41,5	42,8	4,8	0,0	6	5	0,0	17	60	8
23	15,30		40	3	1	-0,7	0,5	-23,0		0	1	4,6	6,2	1	-0,6	-2,0	0,0	25,8	30,0	6,9	0,0	6	7	0,0	21	150	8
2.5	0,00		60	5	1	2,5	-0,9	-21,7		0	2	4,6	6,2	1	-0,6	-2,0	0,0	41,5	42,8	4,8	0,0	6	5	0,0	17	60	8
24	12,00		7	1	1	-0,7	0,7	-12,0		0	1	4,6	6,2	1	-0,6	-0,5	0,0	39,8	41,1	4,8	0,0	3	2	0,0	17	60	8
24	15,30		40	3	1	-0,2	0,2	-11,2		0	1	4,6	6,2	1	-0,6	-0,5	0,0	39,8	41,1	4,8	0,0	3	2	0,0	21	150	8
2.5	0,00		60	5	1	0,8	-0,8	-9,9		0	1	4,6	6,2	1	-0,6	-0,5	0,0	39,8	41,1	4,8	0,0	3	2	0,0	17	60	8
25	12,00		7	1	1	-2,0	-0,7	-16,0		0	2	4,6	6,2	1	0,5	-1,5	0,0	40,4	41,7	4,8	0,0	5	4	0,0	17	60	8
25	15,30		40	3	1	0,4	0,3	-14,7		0	1	4,6	6,2	1	0,5	-1,5	0,0	25,8	30,0	6,9	0,0	5	5	0,0	21	150	8
2.5	0,00		60	5	1	2,1	0,7	-13,9		1	2	4,6	6,2	1	0,5	-1,5	0,0	40,4	41,7	4,8	0,0	5	4	0,0	17	60	8
26	12,00		7	1	1	-2,5	-0,5	-23,6		0	2	4,6	6,2	1	0,4	-1,8	0,0	41,4	42,8	4,8	0,0	5	5	0,0	17	60	8
26	15,30		40	3	1	-0,6	-0,5	-22,7		0	1	4,6	6,2	1	0,4	-1,8	0,0	25,8	30,0	6,9	0,0	5	6	0,0	21	150	8
2.5	0,00		60	5	1	2,3	0,5	-21,5		0	2	4,6	6,2	1	0,4	-1,8	0,0	41,4	42,8	4,8	0,0	5	5	0,0	17	60	8
27	12,00		7	1	1	-2,5	-0,5	-24,9		0	2	4,6	6,2	1	0,2	-1,8	0,0	31,9	37,1	8,5	0,0	5	5	0,0	17	60	8
27	15,30		40	3	1	-0,6	-0,5	-24,0		0	1	4,6	6,2	1	0,2	-1,8	0,0	25,8	30,0	6,9	0,0	5	6	0,0	21	150	8
2.5	0,00		60	5	1	2,3	0,5	-22,7		0	2	4,6	6,2	1	0,2	-1,8	0,0	31,9	37,1	8,5	0,0	5	5	0,0	17	60	8
28	12,00		7	1	1	-1,6	0,3	-17,1		0	1	4,6	6,2	1	-0,2	-1,1	0,0	40,5	41,8	4,8	0,0	3	3	0,0	17	60	8
28	15,30		40	3	1	-0,4	0,3	-16,3		0	1	4,6	6,2	1	-0,2	-1,1	0,0	25,8	30,0	6,9	0,0	3	4	0,0	21	150	8
2.5	0,00		60	5	1	1,5	-0,3	-15,0		0	1	4,6	6,2	1	-0,2	-1,1	0,0	40,5	41,8	4,8	0,0	3	3	0,0	17	60	8
29	12,00		7	1	1	0,6	-1,7	-17,7		0	2	4,6	6,2	1	1,2	0,4	0,0	40,6	41,9	4,8	0,0	4	4	0,0	17	60	8
29	15,30		40	3	1	0,3	-0,3	-16,9		0	1	4,6	6,2	1	1,2	0,4	0,0	25,8	30,0	6,9	0,0	4	5	0,0	21	150	8
2.5	0,00		60	5	1	-0,7	1,6	-15,6		0	2	4,6	6,2	1	1,2	0,4	0,0	40,6	41,9	4,8	0,0	4	4	0,0	17	60	8
30	12,00		7	1	1	1,9	-1,1	-35,7		0	2	4,6	6,2	1	0,8	1,5	0,0	43,2	44,5	4,8	0,0	5	4	0,0	17	60	8
30	15,30		40	3	1	0,7	-0,7	-34,9		1	2	4,6	6,2	1	0,8	1,5	0,0	43,2	44,5	4,8	0,0	5	5	0,0	21	150	8
2.5	0,00		60	5	1	-2,0	1,1	-33,6		0	2	4,6	6,2	1	0,8	1,5	0,0	43,2	44,5	4,8	0,0	5	4	0,0	17	60	8
31	12,00		5	1	1	-0,6	1,4	-28,8		0	3	4,6	4,6	1	-1,1	-0,2	0,0	23,9	23,9	5,3	0,0	4	4	0,0	17	40	8
31	15,30		40	3	1	-0,6	0,6	-28,2		1	2	4,6	4,6	1	-1,1	-0,2	0,0	19,4	19,4	4,3	0,0	4	6	0,0	21	190	8
2.5	0,00		40	5	1	0,5	-1,4	-27,4		0	3	4,6	4,6	1	-1,1	-0,2	0,0	23,9	23,9	5,3	0,0	4	4	0,0	17	40	8
32	12,00		5	1	1	-0,5	0,6	-20,6		0	2	4,6	4,6	1	-0,5	-0,4	0,0	28,3	28,3	3,0	0,0	3	2	0,0	17	40	8
32	15,30		40	3	1	-0,4	0,4	-20,1		1	2	4,6	4,6	1	-0,5	-0,4	0,0	28,3	28,3	3,0	0,0	3	3	0,0	21	190	8
2.5	0,00		40	5	1	0,5	-0,7	-19,2		0	2	4,6	4,6	1	-0,5	-0,4	0,0	28,3	28,3	3,0	0,0	3	2	0,0	17	40	8
33	12,00		5	1	1	0,1	0,6	-6,1		0	1	4,6	4,6	1	-0,5	0,1	0,0	26,3	26,3	3,0	0,0	2	2	0,0	17	40	8
33	15,30		40	3	1	-0,1	-0,1	-5,2		0	0	4,6	4,6	1	-0,5	0,1	0,0	19,4	19,4	4,3	0,0	2	2	0,0	21	190	8
2.5	0,00		40	5	1	-0,1	-0,6	-4,7		0	1	4,6	4,6	1	-0,5	0,1	0,0	26,3	26,3	3,0	0,0	2	2	0,0	17	40	8

STAMPA PROGETTO S.L.U. - AZIONI S.L.V. - PILASTRI

Filo Iniz Fin. Ctgθ	Quota Iniz. Final N/Nc	Trat	Sez Bas Alt	Conc	VERIFICA A PRESSO-FLESSIONE Comb	M Exd (t*m)	M Eyd (t*m)	N Ed (t)	x/d	εf% 100	εc% 100	Area cmq b	h	VERIFICA A TAGLIO E TORSIONE Comb	V Exd (t)	V Eyd (t)	T Sdu (t*m)	V Rxd (t)	V Ryd (t)	TRd (t*m)	TRld (t*m)	Coe Cls	Coe Sta	ALon cmq	Staffe Pas	Lun	Fi
34	12,00		5	1	1	0,1	0,1	-5,8		0	0	4,6	4,6	1	0,0	0,1	0,0	23,9	23,9	5,3	0,0	0	0	0,0	17	40	8
34	15,30		40	3	1	0,1	0,1	-5,2		0	0	4,6	4,6	1	0,0	0,1	0,0	19,4	19,4	4,3	0,0	0	1	0,0	21	190	8
2.5	0,00		40	5	1	-0,2	-0,1	-4,4		0	0	4,6	4,6	1	0,0	0,1	0,0	23,9	23,9	5,3	0,0	0	0	0,0	17	40	8
35	12,00		7	1	1	-0,7	0,3	-17,3		0	1	4,6	6,2	1	-0,2	-0,6	0,0	40,6	41,8	4,8	0,0	2	2	0,0	17	60	8
35	15,30		40	3	1	-0,3	0,3	-16,4		0	1	4,6	6,2	1	-0,2	-0,6	0,0	25,8	30,0	6,9	0,0	2	2	0,0	21	150	8
2.5	0,00		60	5	1	0,8	-0,3	-15,2		0	1	4,6	6,2	1	-0,2	-0,6	0,0	40,6	41,8	4,8	0,0	2	2	0,0	17	60	8
36	12,00		7	1	1	0,5	-2,9	-27,0		1	3	4,6	6,2	1	2,1	0,2	0,0	31,9	37,1	8,5	0,0	6	7	0,0	17	60	8
36	15,30		40	3	1	0,5	-0,6	-26,2		0	1	4,6	6,2	1	2,1	0,2	0,0	25,8	30,0	6,9	0,0	6	8	0,0	21	150	8
2.5	0,00		60	5	1	-0,5	2,7	-24,9		1	2	4,6	6,2	1	2,1	0,2	0,0	31,9	37,1	8,5	0,0	6	7	0,0	17	60	8
37	12,00		5	1	1	-0,6	1,1	-31,0		1	3	4,6	4,6	1	-0,8	-0,5	0,0	29,8	29,8	3,0	0,0	4	3	0,0	17	40	8
37	15,30		40	3	1	-0,6	0,6	-30,4		1	2	4,6	4,6	1	-0,8	-0,5	0,0	29,8	29,8	3,0	0,0	4	4	0,0	21	190	8
2.5	0,00		40	5	1	0,6	-1,1	-29,5		0	3	4,6	4,6	1	-0,8	-0,5	0,0	29,8	29,8	3,0	0,0	4	3	0,0	17	40	8
38	12,00		5	1	1	-1,3	1,1	-24,1		0	3	4,6	4,6	1	-0,8	-1,0	0,0	28,8	28,8	3,0	0,0	6	4	0,0	17	40	8
38	15,30		40	3	1	-0,5	0,5	-23,6		1	2	4,6	4,6	1	-0,8	-1,0	0,0	28,8	28,8	3,0	0,0	6	5	0,0	21	190	8
2.5	0,00		40	5	1	1,3	-1,1	-22,7		0	3	4,6	4,6	1	-0,8	-1,0	0,0	28,8	28,8	3,0	0,0	6	4	0,0	17	40	8
39	12,00		5	1	1	-0,1	0,7	-5,6		0	1	4,6	4,6	1	-0,5	0,0	0,0	23,9	23,9	5,3	0,0	2	2	0,0	17	40	8
39	15,30		40	3	1	0,1	-0,2	-4,7		0	0	4,6	4,6	1	-0,5	0,0	0,0	19,4	19,4	4,3	0,0	2	3	0,0	21	190	8
2.5	0,00		40	5	1	0,1	-0,7	-4,2		1	1	4,6	4,6	1	-0,5	0,0	0,0	23,9	23,9	5,3	0,0	2	2	0,0	17	40	8
40	12,00		5	1	1	-0,1	-0,3	-5,3		0	1	4,6	4,6	1	0,2	0,0	0,0	23,9	23,9	5,3	0,0	1	1	0,0	17	40	8
40	15,30		40	3	1	-0,1	-0,1	-4,7		0	0	4,6	4,6	1	0,2	0,0	0,0	19,4	19,4	4,3	0,0	1	1	0,0	21	190	8
2.5	0,00		40	5	1	0,1	0,3	-3,9		0	0	4,6	4,6	1	0,2	0,0	0,0	23,9	23,9	5,3	0,0	1	1	0,0	17	40	8
41	12,00		7	1	1	-2,2	-0,7	-21,6		0	2	4,6	6,2	1	0,6	-1,7	0,0	41,2	42,5	4,8	0,0	5	4	0,0	17	60	8
41	15,30		40	3	1	0,5	0,4	-20,4		0	1	4,6	6,2	1	0,6	-1,7	0,0	25,8	30,0	6,9	0,0	5	6	0,0	21	150	8
2.5	0,00		60	5	1	2,3	0,8	-19,5		0	2	4,6	6,2	1	0,6	-1,7	0,0	41,2	42,5	4,8	0,0	5	4	0,0	17	60	8
42	12,00		7	1	1	0,6	1,1	-32,2		0	2	4,6	6,2	1	-0,8	0,5	0,0	42,7	44,0	4,8	0,0	3	3	0,0	17	60	8
42	15,30		40	3	1	0,6	0,6	-31,4		1	2	4,6	6,2	1	-0,8	0,5	0,0	25,8	30,0	6,9	0,0	3	3	0,0	21	150	8
2.5	0,00		60	5	1	-0,7	-1,0	-30,1		0	2	4,6	6,2	1	-0,8	0,5	0,0	42,7	44,0	4,8	0,0	3	3	0,0	17	60	8
43	12,00		7	1	1	0,7	2,5	-35,5		0	3	4,6	6,2	1	-1,8	0,5	0,0	31,9	37,1	8,5	0,0	5	6	0,0	17	60	8
43	15,30		40	3	1	0,7	0,7	-34,7		1	2	4,6	6,2	1	-1,8	0,5	0,0	25,8	30,0	6,9	0,0	5	7	0,0	21	150	8
2.5	0,00		60	5	1	-0,7	-2,4	-33,4		0	3	4,6	6,2	1	-1,8	0,5	0,0	31,9	37,1	8,5	0,0	5	6	0,0	17	60	8
44	12,00		7	1	1	0,7	2,6	-36,2		0	3	4,6	6,2	1	-1,9	0,2	0,0	31,9	37,1	8,5	0,0	5	6	0,0	17	60	8
44	15,30		40	3	1	0,7	0,7	-35,3		1	2	4,6	6,2	1	-1,9	0,2	0,0	25,8	30,0	6,9	0,0	5	7	0,0	21	150	8
2.5	0,00		60	5	1	-0,7	-2,5	-34,1		0	3	4,6	6,2	1	-1,9	0,2	0,0	31,9	37,1	8,5	0,0	5	6	0,0	17	60	8
45	12,00		7	1	1	0,7	2,7	-36,3		0	3	4,6	6,2	1	-1,9	0,1	0,0	31,9	37,1	8,5	0,0	5	6	0,0	17	60	8
45	15,30		40	3	1	0,7	0,7	-35,5		1	2	4,6	6,2	1	-1,9	0,1	0,0	25,8	30,0	6,9	0,0	5	7	0,0	21	150	8
2.5	0,00		60	5	1	-0,7	-2,6	-34,2		0	3	4,6	6,2	1	-1,9	0,1	0,0	31,9	37,1	8,5	0,0	5	6	0,0	17	60	8
46	12,00		7	1	1	0,7	2,6	-36,3		0	3	4,6	6,2	1	-1,9	0,0	0,0	31,9	37,1	8,5	0,0	4	6	0,0	17	60	8
46	15,30		40	3	1	0,7	0,7	-35,5		1	2	4,6	6,2	1	-1,9	0,0	0,0	25,8	30,0	6,9	0,0	4	7	0,0	21	150	8
2.5	0,00		60	5	1	-0,7	-2,6	-34,2		0	3	4,6	6,2	1	-1,9	0,0	0,0	31,9	37,1	8,5	0,0	4	6	0,0	17	60	8
47	12,00		7	1	1	0,7	2,6	-35,9		0	3	4,6	6,2	1	-1,9	0,0	0,0	31,9	37,1	8,5	0,0	4	6	0,0	17	60	8
47	15,30		40	3	1	0,7	0,7	-35,0		1	2	4,6	6,2	1	-1,9	0,0	0,0	25,8	30,0	6,9	0,0	4	7	0,0	21	150	8
2.5	0,00		60	5	1	-0,7	-2,5	-33,7		0	3	4,6	6,2	1	-1,9	0,0	0,0	31,9	37,1	8,5	0,0	4	6	0,0	17	60	8
48	12,00		7	1	1	0,7	2,6	-35,9		0	3	4,6	6,2	1	-1,9	0,1	0,0	31,9	37,1	8,5	0,0	5	6	0,0	17	60	8
48	15,30		40	3	1	0,7	0,7	-35,1		1	2	4,6	6,2	1	-1,9	0,1	0,0	25,8	30,0	6,9	0,0	5	7	0,0	21	150	8
2.5	0,00		60	5	1	-0,7	-2,5	-33,8		0	3	4,6	6,2	1	-1,9	0,1	0,0	31,9	37,1	8,5	0,0	5	6	0,0	17	60	8
49	12,00		7	1	1	0,7	2,6	-36,6		0	3	4,6	6,2	1	-1,9	0,2	0,0	31,9	37,1	8,5	0,0	5	6	0,0	17	60	8
49	15,30		40	3	1	0,7	0,7	-35,7		1	2	4,6	6,2	1	-1,9	0,2	0,0	25,8	30,0	6,9	0,0	5	7	0,0	21	150	8
2.5	0,00		60	5	1	-0,7	-2,5	-34,5		0	3	4,6	6,2	1	-1,9	0,2	0,0	31,9	37,1	8,5	0,0	5	6	0,0	17	60	8
50	12,00		7	1	1	0,7	2,5	-36,5		0	3	4,6	6,2	1	-1,8	0,2	0,0	31,9	37,1	8,5	0,0	5	6	0,0	17	60	8
50	15,30		40	3	1	0,7	0,7	-35,7		1	2	4,6	6,2	1	-1,8	0,2	0,0	25,8	30,0	6,9	0,0	5	7	0,0	21	150	8
2.5	0,00		60	5	1	-0,7	-2,4	-34,4		0	3	4,6	6,2	1	-1,8	0,2	0,0	31,9	37,1	8,5	0,0	5	6	0,0	17	60	8
51	12,00		7	1	1	0,7	2,7	-35,2		0	3	4,6	6,2	1	-2,0	0,1	0,0	31,9	37,1	8,5	0,0	5	6	0,0	17	60	8
51	15,30		40	3	1	0,7	0,7	-34,3		1	2	4,6	6,2	1	-2,0	0,1	0,0	25,8	30,0	6,9	0,0	5	8	0,0	21	150	8
2.5	0,00		60	5	1	-0,7	-2,7	-33,1		0	3	4,6	6,2	1	-2,0	0,1	0,0	31,9	37,1	8,5	0,0	5	6	0,0	17	60	8
52	12,00		7	1	1	-0,7	2,7	-35,0		0	3	4,6	6,2	1	-2,0	-0,2	0,0	31,9	37,1	8,5	0,0	5	6	0,0	17	60	8
52	15,30		40	3	1	-0,7	0,7	-34,1		1	2	4,6	6,2	1	-2,0	-0,2	0,0	25,8	30,0	6,9	0,0	5	8	0,0	21	150	8
2.5	0,00		60	5	1	0,7	-2,7	-32,9		0	3	4,6	6,2	1	-2,0	-0,2	0,0	31,9	37,1	8,5	0,0	5	6	0,0	17	60	8
53	12,00		7	1	1	-1,0	2,3	-35,4		0	3	4,6	6,2	1	-1,7	-0,7	0,0	43,1	44,5	4,8	0,0	6	5	0,0	17	60	8
53	15,30		40	3	1	-0,7	0,7	-34,5		1	2	4,6	6,2	1	-1,7	-0,7	0,0	25,8	30,0	6,9	0,0	6	7	0,0	21	150	8
2.5	0,00		60	5	1	1,0	-2,2	-33,3		0	3	4,6	6,2	1	-1,7	-0,7	0,0	43,1	44,5	4,8	0,0	6	5	0,0	17	60	8
54	12,00		7	1	1	-1,0	1,0	-32,0		0	2	4,6	6,2	1	-0,7	-0,8	0,0	42,6	44,0	4,8	0,0	3	2	0,0	17	60	8
54	15,30		40	3	1	-0,6	0,6	-31,2		1	2	4,6	6,2	1	-0,7	-0,8	0,0	42,6	44,0	4,8	0,0	3	3	0,0	21	150	8
2.5	0,00		60	5	1	1,0	-1,0	-29,9		0	2	4,6	6,2	1	-0,7	-0,8	0,0	42,6	44,0	4,8	0,0	3	2	0,0	17	60	8
55	12,00		7	1	1	-0,6	0,6	-28,9		1	1	4,6	6,2	1	0,0	0,0	0,0	31,9	37,1	8,5	0,0	0	0	0,0	17	60	8
55	15,30		40	3	1	-0,6	0,6	-28,1		1	1	4,6	6,2	1	0,0	0,0	0,0	25,8	30,0	6,9	0,0	0	0	0,0	21	150	8
2.5	0,00		60	5	1	0,5	0,5	-26,8		1	1	4,6	6,2	1	0,0	0,0	0,0	31,9	37,1	8,5	0,0	0	0	0,0	17	60	8

STAMPA PROGETTO S.L.U. - AZIONI S.L.V. - PILASTRI

Filo Iniz Fin. Ctgθ	Quota Iniz. Final N/Nc	Trat	Sez Bas Alt	Conc	VERIFICA A PRESSO-FLESSIONE Comb	M Exd (t*m)	M Eyd (t*m)	N Ed (t)	x/ /d	εf% 100	εc% 100	Area cmq b	h	VERIFICA A TAGLIO E TORSIONE Comb	V Exd (t)	V Eyd (t)	T Sdu (t*m)	V Rxd (t)	V Ryd (t)	TRd (t*m)	TRld (t*m)	Coe Cls	Coe Sta	ALon cmq	Staffe Pas	Lun	Fi
56	12,00	7	1	1	0,6	0,7	-30,0	1	2	4,6	6,2	1	-0,5	0,3	0,0	42,4	43,7	4,8	0,0	2	2	0,0	17	60	8
56	15,30	40	3	1	0,6	0,6	-29,2	1	1	4,6	6,2	1	-0,5	0,3	0,0	25,8	30,0	6,9	0,0	2	2	0,0	21	150	8
2.5	0,00	60	5	1	-0,6	-0,7	-27,9	1	1	4,6	6,2	1	-0,5	0,3	0,0	42,4	43,7	4,8	0,0	2	2	0,0	17	60	8
57	12,00	7	1	1	-0,6	0,9	-31,0	1	2	4,6	6,2	1	-0,6	0,0	0,0	31,9	37,1	8,5	0,0	2	2	0,0	17	60	8
57	15,30	40	3	1	0,6	0,6	-30,2	1	2	4,6	6,2	1	-0,6	0,0	0,0	25,8	30,0	6,9	0,0	2	2	0,0	21	150	8
2.5	0,00	60	5	1	0,6	-0,8	-28,9	0	2	4,6	6,2	1	-0,6	0,0	0,0	31,9	37,1	8,5	0,0	2	2	0,0	17	60	8
58	12,00	7	1	1	1,0	0,6	-23,9	0	1	4,6	6,2	1	-0,4	0,7	0,0	41,5	42,8	4,8	0,0	3	2	0,0	17	60	8
58	15,30	40	3	1	0,5	0,5	-23,0	0	1	4,6	6,2	1	-0,4	0,7	0,0	41,5	42,8	4,8	0,0	3	2	0,0	21	150	8
2.5	0,00	60	5	1	-0,9	-0,6	-21,8	0	1	4,6	6,2	1	-0,4	0,7	0,0	41,5	42,8	4,8	0,0	3	2	0,0	17	60	8
59	12,00	7	1	1	-0,6	-3,6	-28,2	1	3	4,6	6,2	1	2,6	-0,4	0,0	31,9	37,1	8,5	0,0	7	8	0,0	17	60	8
59	15,30	40	3	1	-0,5	-0,8	-27,4	0	1	4,6	6,2	1	2,6	-0,4	0,0	25,8	30,0	6,9	0,0	7	10	0,0	21	150	8
2.5	0,00	60	5	1	0,6	3,4	-26,1	1	3	4,6	6,2	1	2,6	-0,4	0,0	31,9	37,1	8,5	0,0	7	8	0,0	17	60	8
60	12,00	5	1	1	-0,7	1,1	-34,9	1	3	4,6	4,6	1	-0,8	-0,5	0,0	30,3	30,3	3,0	0,0	4	3	0,0	17	40	8
60	15,30	40	3	1	-0,7	0,7	-34,4	1	3	4,6	4,6	1	-0,8	-0,5	0,0	30,3	30,3	3,0	0,0	4	4	0,0	21	190	8
2.5	0,00	40	5	1	0,7	-1,0	-33,5	1	3	4,6	4,6	1	-0,8	-0,5	0,0	30,3	30,3	3,0	0,0	4	3	0,0	17	40	8
61	12,00	5	1	1	-0,8	0,7	-33,1	1	3	4,6	4,6	1	-0,4	-0,6	0,0	30,1	30,1	3,0	0,0	3	3	0,0	17	40	8
61	15,30	40	3	1	-0,7	0,7	-32,5	1	3	4,6	4,6	1	-0,4	-0,6	0,0	30,1	30,1	3,0	0,0	3	3	0,0	21	190	8
2.5	0,00	40	5	1	0,8	-0,6	-31,7	1	3	4,6	4,6	1	-0,4	-0,6	0,0	30,1	30,1	3,0	0,0	3	3	0,0	17	40	8
63	12,00	5	1	1	-1,2	0,5	-25,6	0	3	4,6	4,6	1	-0,2	-0,9	0,0	29,0	29,0	3,0	0,0	4	4	0,0	17	40	8
63	15,30	40	3	1	-0,5	0,5	-25,0	1	2	4,6	4,6	1	-0,2	-0,9	0,0	19,4	19,4	4,3	0,0	4	5	0,0	21	190	8
2.5	0,00	40	5	1	1,2	-0,5	-24,2	0	2	4,6	4,6	1	-0,2	-0,9	0,0	29,0	29,0	3,0	0,0	4	4	0,0	17	40	8
64	12,00	7	1	1	0,6	0,7	-31,7	1	2	4,6	6,2	1	-0,5	0,2	0,0	42,6	44,0	4,8	0,0	2	2	0,0	17	60	8
64	15,30	40	3	1	0,6	0,6	-30,9	1	2	4,6	6,2	1	-0,5	0,2	0,0	25,8	30,0	6,9	0,0	2	2	0,0	21	150	8
2.5	0,00	60	5	1	-0,6	-0,7	-29,6	1	2	4,6	6,2	1	-0,5	0,2	0,0	42,6	44,0	4,8	0,0	2	2	0,0	17	60	8
65	12,00	7	1	1	-0,6	-0,6	-30,1	1	2	4,6	6,2	1	0,3	-0,2	0,0	42,4	43,7	4,8	0,0	1	1	0,0	17	60	8
65	15,30	40	3	1	-0,6	-0,6	-29,3	1	1	4,6	6,2	1	0,3	-0,2	0,0	25,8	30,0	6,9	0,0	1	1	0,0	21	150	8
2.5	0,00	60	5	1	0,6	0,6	-28,0	1	1	4,6	6,2	1	0,3	-0,2	0,0	42,4	43,7	4,8	0,0	1	1	0,0	17	60	8
66	12,00	7	1	1	0,6	-0,6	-30,4	1	2	4,6	6,2	1	0,1	0,1	0,0	42,4	43,8	4,8	0,0	0	0	0,0	17	60	8
66	15,30	40	3	1	0,6	-0,6	-29,5	1	1	4,6	6,2	1	0,1	0,1	0,0	25,8	30,0	6,9	0,0	0	0	0,0	21	150	8
2.5	0,00	60	5	1	-0,6	0,6	-28,3	1	1	4,6	6,2	1	0,1	0,1	0,0	42,4	43,8	4,8	0,0	0	0	0,0	17	60	8
67	12,00	7	1	1	0,6	-0,6	-30,5	1	2	4,6	6,2	1	0,0	0,1	0,0	31,9	37,1	8,5	0,0	0	0	0,0	17	60	8
67	15,30	40	3	1	0,6	-0,6	-29,6	1	1	4,6	6,2	1	0,0	0,1	0,0	25,8	30,0	6,9	0,0	0	0	0,0	21	150	8
2.5	0,00	60	5	1	-0,6	-0,6	-28,4	1	1	4,6	6,2	1	0,0	0,1	0,0	31,9	37,1	8,5	0,0	0	0	0,0	17	60	8
68	12,00	7	1	1	0,6	-0,6	-30,5	1	2	4,6	6,2	1	0,0	0,1	0,0	31,9	37,1	8,5	0,0	0	0	0,0	17	60	8
68	15,30	40	3	1	0,6	-0,6	-29,7	1	1	4,6	6,2	1	0,0	0,1	0,0	25,8	30,0	6,9	0,0	0	0	0,0	21	150	8
2.5	0,00	60	5	1	-0,6	-0,6	-28,4	1	1	4,6	6,2	1	0,0	0,1	0,0	31,9	37,1	8,5	0,0	0	0	0,0	17	60	8
69	12,00	7	1	1	0,6	-0,6	-30,5	1	2	4,6	6,2	1	0,0	0,0	0,0	31,9	37,1	8,5	0,0	0	0	0,0	17	60	8
69	15,30	40	3	1	0,6	-0,6	-29,7	1	1	4,6	6,2	1	0,0	0,0	0,0	25,8	30,0	6,9	0,0	0	0	0,0	21	150	8
2.5	0,00	60	5	1	-0,6	-0,6	-28,4	1	1	4,6	6,2	1	0,0	0,0	0,0	31,9	37,1	8,5	0,0	0	0	0,0	17	60	8
70	12,00	7	1	1	-0,6	-0,6	-30,1	1	1	4,6	6,2	1	0,0	0,0	0,0	31,9	37,1	8,5	0,0	0	0	0,0	17	60	8
70	15,30	40	3	1	0,6	-0,6	-29,2	1	1	4,6	6,2	1	0,0	0,0	0,0	25,8	30,0	6,9	0,0	0	0	0,0	21	150	8
2.5	0,00	60	5	1	0,6	-0,6	-28,0	1	1	4,6	6,2	1	0,0	0,0	0,0	31,9	37,1	8,5	0,0	0	0	0,0	17	60	8
71	12,00	7	1	1	0,6	-0,6	-30,1	1	2	4,6	6,2	1	0,0	0,1	0,0	42,4	43,7	4,8	0,0	0	0	0,0	17	60	8
71	15,30	40	3	1	0,6	-0,6	-29,3	1	1	4,6	6,2	1	0,0	0,1	0,0	25,8	30,0	6,9	0,0	0	0	0,0	21	150	8
2.5	0,00	60	5	1	-0,6	-0,6	-28,0	1	1	4,6	6,2	1	0,0	0,1	0,0	42,4	43,7	4,8	0,0	0	0	0,0	17	60	8
72	12,00	7	1	1	0,6	-0,6	-31,2	1	2	4,6	6,2	1	0,0	0,3	0,0	31,9	37,1	8,5	0,0	1	1	0,0	17	60	8
72	15,30	40	3	1	0,6	-0,6	-30,4	1	2	4,6	6,2	1	0,0	0,3	0,0	25,8	30,0	6,9	0,0	1	1	0,0	21	150	8
2.5	0,00	60	5	1	-0,6	0,6	-29,1	1	1	4,6	6,2	1	0,0	0,3	0,0	31,9	37,1	8,5	0,0	1	1	0,0	17	60	8
73	12,00	7	1	1	0,6	-0,6	-28,7	1	1	4,6	6,2	1	0,1	0,0	0,0	31,9	37,1	8,5	0,0	0	0	0,0	17	60	8
73	15,30	40	3	1	0,6	-0,6	-27,8	1	1	4,6	6,2	1	0,1	0,0	0,0	25,8	30,0	6,9	0,0	0	0	0,0	21	150	8
2.5	0,00	60	5	1	0,5	0,5	-26,6	1	1	4,6	6,2	1	0,1	0,0	0,0	31,9	37,1	8,5	0,0	0	0	0,0	17	60	8
74	12,00	7	1	1	-0,5	0,7	-9,0	0	1	4,6	6,2	1	-0,6	-0,4	0,0	39,4	40,6	4,8	0,0	2	2	0,0	17	60	8
74	15,30	40	3	1	0,2	-0,2	-7,8	0	0	4,6	6,2	1	-0,6	-0,4	0,0	39,4	40,6	4,8	0,0	2	2	0,0	21	150	8
2.5	0,00	60	5	1	0,5	-0,8	-6,9	0	1	4,6	6,2	1	-0,6	-0,4	0,0	39,4	40,6	4,8	0,0	2	2	0,0	17	60	8
75	12,00	7	1	1	0,5	0,7	-8,6	0	1	4,6	6,2	1	-0,6	0,4	0,0	39,3	40,6	4,8	0,0	2	2	0,0	17	60	8
75	15,30	40	3	1	-0,1	-0,2	-7,3	0	0	4,6	6,2	1	-0,6	0,4	0,0	39,3	40,6	4,8	0,0	2	2	0,0	21	150	8
2.5	0,00	60	5	1	-0,5	-0,8	-6,5	0	1	4,6	6,2	1	-0,6	0,4	0,0	39,3	40,6	4,8	0,0	2	2	0,0	17	60	8
76	12,00	7	1	1	-0,6	-0,6	-28,3	1	1	4,6	6,2	1	0,3	0,0	0,0	31,9	37,1	8,5	0,0	1	1	0,0	17	60	8
76	15,30	40	3	1	-0,5	-0,5	-27,4	1	1	4,6	6,2	1	0,3	0,0	0,0	25,8	30,0	6,9	0,0	1	1	0,0	21	150	8
2.5	0,00	60	5	1	-0,5	0,5	-26,1	1	1	4,6	6,2	1	0,3	0,0	0,0	31,9	37,1	8,5	0,0	1	1	0,0	17	60	8
77	12,00	7	1	1	-0,6	-0,6	-30,7	1	2	4,6	6,2	1	0,4	-0,3	0,0	42,4	43,8	4,8	0,0	2	1	0,0	17	60	8
77	15,30	40	3	1	-0,6	-0,6	-29,8	1	1	4,6	6,2	1	0,4	-0,3	0,0	25,8	30,0	6,9	0,0	2	2	0,0	21	150	8
2.5	0,00	60	5	1	0,6	0,6	-28,5	1	1	4,6	6,2	1	0,4	-0,3	0,0	42,4	43,8	4,8	0,0	2	1	0,0	17	60	8
78	12,00	7	1	1	-0,6	-0,7	-29,4	1	2	4,6	6,2	1	0,5	-0,1	0,0	31,9	37,1	8,5	0,0	1	2	0,0	17	60	8
78	15,30	40	3	1	-0,6	-0,6	-28,6	1	1	4,6	6,2	1	0,5	-0,1	0,0	25,8	30,0	6,9	0,0	1	2	0,0	21	150	8

STAMPA PROGETTO S.L.U. - AZIONI S.L.V. - PILASTRI

Filo Iniz Fin. Ctgθ	Quota Iniz. Final N/Nc	Trat	Sez Bas Alt	Conc	VERIFICA A PRESSO-FLESSIONE Comb	M Exd (t*m)	M Eyd (t*m)	N Ed (t)	x/d	εf% 100	εc% 100	Area cmq b	h	VERIFICA A TAGLIO E TORSIONE Comb	V Exd (t)	V Eyd (t)	T Sdu (t*m)	V Rxd (t)	V Ryd (t)	TRd (t*m)	TRld (t*m)	Coe Cls	Coe Sta	ALon cmq	Staffe Pas	Lun	Fi
2.5	0,00		60	5	1	0,5	0,6	-27,3		1	1	4,6	6,2	1	0,5	-0,1	0,0	31,9	37,1	8,5	0,0	1	2	0,0	17	60	8
79	12,00		7	1	1	0,6	-0,6	-29,1		1	1	4,6	6,2	1	0,4	0,0	0,0	31,9	37,1	8,5	0,0	1	1	0,0	17	60	8
79	15,30		40	3	1	0,6	-0,6	-28,2		1	1	4,6	6,2	1	0,4	0,0	0,0	25,8	30,0	6,9	0,0	1	2	0,0	21	150	8
2.5	0,00		60	5	1	-0,5	0,5	-27,0		1	1	4,6	6,2	1	0,4	0,0	0,0	31,9	37,1	8,5	0,0	1	1	0,0	17	60	8
80	12,00		7	1	1	-0,6	-0,6	-29,6		1	1	4,6	6,2	1	0,4	-0,1	0,0	31,9	37,1	8,5	0,0	1	1	0,0	17	60	8
80	15,30		40	3	1	-0,6	-0,6	-28,8		1	1	4,6	6,2	1	0,4	-0,1	0,0	25,8	30,0	6,9	0,0	1	1	0,0	21	150	8
2.5	0,00		60	5	1	0,6	0,6	-27,5		1	1	4,6	6,2	1	0,4	-0,1	0,0	31,9	37,1	8,5	0,0	1	1	0,0	17	60	8
81	12,00		7	1	1	-0,8	0,5	-22,7		0	1	4,6	6,2	1	-0,4	-0,5	0,0	41,3	42,6	4,8	0,0	2	1	0,0	17	60	8
81	15,30		40	3	1	-0,4	0,4	-21,8		0	1	4,6	6,2	1	-0,4	-0,5	0,0	41,3	42,6	4,8	0,0	2	2	0,0	21	150	8
2.5	0,00		60	5	1	0,7	-0,5	-20,6		0	1	4,6	6,2	1	-0,4	-0,5	0,0	41,3	42,6	4,8	0,0	2	1	0,0	17	60	8
82	12,00		7	1	1	-0,6	-4,0	-31,7		1	4	4,6	6,2	1	2,9	0,0	0,0	31,9	37,1	8,5	0,0	7	9	0,0	17	60	8
82	15,30		40	3	1	-0,6	-0,9	-30,9		1	2	4,6	6,2	1	2,9	0,0	0,0	25,8	30,0	6,9	0,0	7	11	0,0	21	150	8
2.5	0,00		60	5	1	0,6	3,8	-29,6		1	3	4,6	6,2	1	2,9	0,0	0,0	31,9	37,1	8,5	0,0	7	9	0,0	17	60	8
83	12,00		5	1	1	-0,8	1,4	-37,9		1	4	4,6	4,6	1	-1,0	0,0	0,0	23,9	23,9	5,3	0,0	3	4	0,0	17	40	8
83	15,30		40	3	1	0,7	0,7	-37,3		1	3	4,6	4,6	1	-1,0	0,0	0,0	19,4	19,4	4,3	0,0	3	5	0,0	21	190	8
2.5	0,00		40	5	1	0,7	-1,4	-36,4		1	3	4,6	4,6	1	-1,0	0,0	0,0	23,9	23,9	5,3	0,0	3	4	0,0	17	40	8
84	12,00		5	1	1	0,7	-0,7	-35,7		1	3	4,6	4,6	1	0,0	0,4	0,0	23,9	23,9	5,3	0,0	1	2	0,0	17	40	8
84	15,30		40	3	1	0,7	-0,7	-35,1		1	3	4,6	4,6	1	0,0	0,4	0,0	19,4	19,4	4,3	0,0	1	2	0,0	21	190	8
2.5	0,00		40	5	1	-0,7	-0,7	-34,3		1	3	4,6	4,6	1	0,0	0,4	0,0	23,9	23,9	5,3	0,0	1	2	0,0	17	40	8
85	12,00		7	1	1	1,1	1,7	-37,4		0	2	4,6	6,2	1	-1,3	0,8	0,0	43,4	44,8	4,8	0,0	5	4	0,0	17	60	8
85	15,30		40	3	1	0,7	0,7	-36,5		1	2	4,6	6,2	1	-1,3	0,8	0,0	25,8	30,0	6,9	0,0	5	5	0,0	21	150	8
2.5	0,00		60	5	1	-1,1	-1,7	-35,3		0	2	4,6	6,2	1	-1,3	0,8	0,0	43,4	44,8	4,8	0,0	5	4	0,0	17	60	8
86	12,00		7	1	1	1,4	1,0	-24,9		0	2	4,6	6,2	1	-0,7	1,0	0,0	41,6	43,0	4,8	0,0	4	3	0,0	17	60	8
86	15,30		40	3	1	0,5	0,5	-24,1		0	1	4,6	6,2	1	-0,7	1,0	0,0	41,6	43,0	4,8	0,0	4	3	0,0	21	150	8
2.5	0,00		60	5	1	-1,3	-1,0	-22,8		0	2	4,6	6,2	1	-0,7	1,0	0,0	41,6	43,0	4,8	0,0	4	3	0,0	17	60	8
87	12,00		7	1	1	2,1	-0,5	-23,3		0	2	4,6	6,2	1	0,0	1,5	0,0	31,9	37,1	8,5	0,0	4	4	0,0	17	60	8
87	15,30		40	3	1	0,5	-0,4	-22,5		0	1	4,6	6,2	1	0,0	1,5	0,0	25,8	30,0	6,9	0,0	4	5	0,0	21	150	8
2.5	0,00		60	5	1	-2,0	0,4	-21,2		0	2	4,6	6,2	1	0,0	1,5	0,0	31,9	37,1	8,5	0,0	4	4	0,0	17	60	8
88	12,00		7	1	1	2,1	-0,5	-24,0		0	2	4,6	6,2	1	0,0	1,5	0,0	31,9	37,1	8,5	0,0	4	4	0,0	17	60	8
88	15,30		40	3	1	0,5	-0,5	-23,1		0	1	4,6	6,2	1	0,0	1,5	0,0	25,8	30,0	6,9	0,0	4	5	0,0	21	150	8
2.5	0,00		60	5	1	-1,9	0,4	-21,9		0	2	4,6	6,2	1	0,0	1,5	0,0	31,9	37,1	8,5	0,0	4	4	0,0	17	60	8
89	12,00		7	1	1	2,2	-0,5	-24,0		0	2	4,6	6,2	1	0,0	1,5	0,0	31,9	37,1	8,5	0,0	4	4	0,0	17	60	8
89	15,30		40	3	1	0,5	-0,5	-23,1		0	1	4,6	6,2	1	0,0	1,5	0,0	25,8	30,0	6,9	0,0	4	5	0,0	21	150	8
2.5	0,00		60	5	1	-1,9	0,4	-21,9		0	2	4,6	6,2	1	0,0	1,5	0,0	31,9	37,1	8,5	0,0	4	4	0,0	17	60	8
90	12,00		7	1	1	2,2	-0,5	-24,0		0	2	4,6	6,2	1	0,0	1,5	0,0	31,9	37,1	8,5	0,0	4	4	0,0	17	60	8
90	15,30		40	3	1	0,5	-0,5	-23,1		0	1	4,6	6,2	1	0,0	1,5	0,0	25,8	30,0	6,9	0,0	4	5	0,0	21	150	8
2.5	0,00		60	5	1	-2,0	0,4	-21,9		0	2	4,6	6,2	1	0,0	1,5	0,0	31,9	37,1	8,5	0,0	4	4	0,0	17	60	8
91	12,00		7	1	1	2,2	-0,5	-23,9		0	2	4,6	6,2	1	0,0	1,5	0,0	31,9	37,1	8,5	0,0	4	4	0,0	17	60	8
91	15,30		40	3	1	0,5	-0,5	-23,1		0	1	4,6	6,2	1	0,0	1,5	0,0	25,8	30,0	6,9	0,0	4	5	0,0	21	150	8
2.5	0,00		60	5	1	-1,9	0,4	-21,8		0	2	4,6	6,2	1	0,0	1,5	0,0	31,9	37,1	8,5	0,0	4	4	0,0	17	60	8
92	12,00		7	1	1	2,1	0,5	-23,5		0	2	4,6	6,2	1	0,0	1,5	0,0	31,9	37,1	8,5	0,0	4	4	0,0	17	60	8
92	15,30		40	3	1	0,5	0,5	-22,7		0	1	4,6	6,2	1	0,0	1,5	0,0	25,8	30,0	6,9	0,0	4	5	0,0	21	150	8
2.5	0,00		60	5	1	-1,9	-0,4	-21,4		0	2	4,6	6,2	1	0,0	1,5	0,0	31,9	37,1	8,5	0,0	4	4	0,0	17	60	8
93	12,00		7	1	1	2,1	-0,5	-23,5		0	2	4,6	6,2	1	0,1	1,5	0,0	31,9	37,1	8,5	0,0	4	4	0,0	17	60	8
93	15,30		40	3	1	0,5	-0,5	-22,7		0	1	4,6	6,2	1	0,1	1,5	0,0	25,8	30,0	6,9	0,0	4	5	0,0	21	150	8
2.5	0,00		60	5	1	-1,9	0,4	-21,4		0	2	4,6	6,2	1	0,1	1,5	0,0	31,9	37,1	8,5	0,0	4	4	0,0	17	60	8
94	12,00		7	1	1	2,1	-0,5	-24,6		0	2	4,6	6,2	1	0,2	1,5	0,0	31,9	37,1	8,5	0,0	4	4	0,0	17	60	8
94	15,30		40	3	1	0,5	-0,5	-23,7		0	1	4,6	6,2	1	0,2	1,5	0,0	25,8	30,0	6,9	0,0	4	5	0,0	21	150	8
2.5	0,00		60	5	1	-1,9	0,4	-22,5		0	2	4,6	6,2	1	0,2	1,5	0,0	31,9	37,1	8,5	0,0	4	4	0,0	17	60	8
95	12,00		7	1	1	2,1	-0,5	-22,8		0	2	4,6	6,2	1	0,2	1,5	0,0	31,9	37,1	8,5	0,0	4	4	0,0	17	60	8
95	15,30		40	3	1	0,5	-0,4	-22,0		0	1	4,6	6,2	1	0,2	1,5	0,0	25,8	30,0	6,9	0,0	4	5	0,0	21	150	8
2.5	0,00		60	5	1	-1,9	0,4	-20,7		0	1	4,6	6,2	1	0,2	1,5	0,0	31,9	37,1	8,5	0,0	4	4	0,0	17	60	8
96	12,00		7	1	1	-0,2	-0,2	-9,7		0	0	4,6	6,2	1	0,0	-0,1	0,0	31,9	37,1	8,5	0,0	0	0	0,0	17	60	8
96	15,30		40	3	1	-0,2	-0,2	-8,9		0	0	4,6	6,2	1	0,0	-0,1	0,0	25,8	30,0	6,9	0,0	0	0	0,0	21	150	8
2.5	0,00		60	5	1	0,2	-0,2	-7,6		0	0	4,6	6,2	1	0,0	-0,1	0,0	31,9	37,1	8,5	0,0	0	0	0,0	17	60	8
97	12,00		7	1	1	-0,2	0,2	-9,5		0	0	4,6	6,2	1	0,0	-0,1	0,0	31,9	37,1	8,5	0,0	0	0	0,0	17	60	8
97	15,30		40	3	1	-0,2	0,2	-8,7		0	0	4,6	6,2	1	0,0	-0,1	0,0	25,8	30,0	6,9	0,0	0	0	0,0	21	150	8
2.5	0,00		60	5	1	0,1	0,1	-7,4		0	0	4,6	6,2	1	0,0	-0,1	0,0	31,9	37,1	8,5	0,0	0	0	0,0	17	60	8
98	12,00		7	1	1	2,0	0,5	-22,7		0	2	4,6	6,2	1	-0,2	1,4	0,0	31,9	37,1	8,5	0,0	4	4	0,0	17	60	8
98	15,30		40	3	1	0,5	0,4	-21,9		0	1	4,6	6,2	1	-0,2	1,4	0,0	25,8	30,0	6,9	0,0	4	5	0,0	21	150	8
2.5	0,00		60	5	1	-1,8	-0,4	-20,6		0	1	4,6	6,2	1	-0,2	1,4	0,0	31,9	37,1	8,5	0,0	4	4	0,0	17	60	8
99	12,00		7	1	1	2,0	0,5	-24,5		0	2	4,6	6,2	1	-0,2	1,4	0,0	31,9	37,1	8,5	0,0	4	4	0,0	17	60	8
99	15,30		40	3	1	0,5	0,5	-23,6		0	1	4,6	6,2	1	-0,2	1,4	0,0	25,8	30,0	6,9	0,0	4	5	0,0	21	150	8
2.5	0,00		60	5	1	-1,8	-0,4	-22,3		0	2	4,6	6,2	1	-0,2	1,4	0,0	31,9	37,1	8,5	0,0	4	4	0,0	17	60	8
100	12,00		7	1	1	2,0	0,5	-23,1		0	2	4,6	6,2	1	-0,1	1,4	0,0	31,9	37,1	8,5	0,0	3	4	0,0	17	60	8

STAMPA PROGETTO S.L.U. - AZIONI S.L.V. - PILASTRI

Filo Iniz Fin. Ctgθ	Quota Iniz. Final N/Nc	Trat	Sez Bas Alt	Conc	VERIFICA A PRESSO-FLESSIONE Comb	M Exd (t*m)	M Eyd (t*m)	N Ed (t)	x/d	εf% 100	εc% 100	Area cmq b	h	VERIFICA A TAGLIO E TORSIONE Comb	V Exd (t)	V Eyd (t)	T Sdu (t*m)	V Rxd (t)	V Ryd (t)	TRd (t*m)	TRld (t*m)	Coe Cls	Coe Sta	ALon cmq	Staffe Pas	Lun	Fi
100	15,30		40	3	1	0,5	0,4	-22,3		0	1	4,6	6,2	1	-0,1	1,4	0,0	25,8	30,0	6,9	0,0	3	5	0,0	21	150	8
2.5	0,00		60	5	1	-1,8	-0,4	-21,0		0	1	4,6	6,2	1	-0,1	1,4	0,0	31,9	37,1	8,5	0,0	3	4	0,0	17	60	8
101	12,00		7	1	1	1,9	-0,5	-22,8		0	2	4,6	6,2	1	0,0	1,4	0,0	31,9	37,1	8,5	0,0	3	4	0,0	17	60	8
101	15,30		40	3	1	0,5	0,4	-22,0		0	1	4,6	6,2	1	0,0	1,4	0,0	25,8	30,0	6,9	0,0	3	5	0,0	21	150	8
2.5	0,00		60	5	1	-1,7	0,4	-20,7		0	1	4,6	6,2	1	0,0	1,4	0,0	31,9	37,1	8,5	0,0	3	4	0,0	17	60	8
102	12,00		7	1	1	2,0	-0,5	-23,5		0	2	4,6	6,2	1	0,1	1,4	0,0	31,9	37,1	8,5	0,0	3	4	0,0	17	60	8
102	15,30		40	3	1	0,5	-0,5	-22,7		0	1	4,6	6,2	1	0,1	1,4	0,0	25,8	30,0	6,9	0,0	3	5	0,0	21	150	8
2.5	0,00		60	5	1	-1,8	0,4	-21,4		0	1	4,6	6,2	1	0,1	1,4	0,0	31,9	37,1	8,5	0,0	3	4	0,0	17	60	8
103	12,00		7	1	1	1,2	0,4	-16,2		0	1	4,6	6,2	1	-0,3	0,9	0,0	40,4	41,7	4,8	0,0	3	2	0,0	17	60	8
103	15,30		40	3	1	0,3	0,3	-15,3		0	1	4,6	6,2	1	-0,3	0,9	0,0	25,8	30,0	6,9	0,0	3	3	0,0	21	150	8
2.5	0,00		60	5	1	-1,1	-0,4	-14,1		0	1	4,6	6,2	1	-0,3	0,9	0,0	40,4	41,7	4,8	0,0	3	2	0,0	17	60	8
104	12,00		7	1	1	-0,6	-4,0	-32,0		1	4	4,6	6,2	1	2,9	-0,1	0,0	31,9	37,1	8,5	0,0	7	9	0,0	17	60	8
104	15,30		40	3	1	-0,6	-0,9	-31,1		1	2	4,6	6,2	1	2,9	-0,1	0,0	25,8	30,0	6,9	0,0	7	11	0,0	21	150	8
2.5	0,00		60	5	1	0,6	3,8	-29,8		1	3	4,6	6,2	1	2,9	-0,1	0,0	31,9	37,1	8,5	0,0	7	9	0,0	17	60	8
105	12,00		5	1	1	-0,8	1,5	-38,1		1	4	4,6	4,6	1	-1,1	-0,1	0,0	23,9	23,9	5,3	0,0	4	4	0,0	17	40	8
105	15,30		40	3	1	-0,8	0,8	-37,5		1	3	4,6	4,6	1	-1,1	-0,1	0,0	19,4	19,4	4,3	0,0	4	6	0,0	21	190	8
2.5	0,00		40	5	1	0,7	-1,4	-36,7		1	3	4,6	4,6	1	-1,1	-0,1	0,0	23,9	23,9	5,3	0,0	4	4	0,0	17	40	8
106	12,00		5	1	1	-0,7	-0,8	-36,3		1	3	4,6	4,6	1	0,5	-0,2	0,0	30,5	30,5	3,0	0,0	2	2	0,0	17	40	8
106	15,30		40	3	1	-0,7	-0,7	-35,8		1	3	4,6	4,6	1	0,5	-0,2	0,0	19,4	19,4	4,3	0,0	2	3	0,0	21	190	8
2.5	0,00		40	5	1	0,7	0,7	-34,9		1	3	4,6	4,6	1	0,5	-0,2	0,0	30,5	30,5	3,0	0,0	2	2	0,0	17	40	8
107	12,00		7	1	1	-0,6	3,6	-30,7		1	3	4,6	6,2	1	-2,6	-0,1	0,0	31,9	37,1	8,5	0,0	6	8	0,0	17	60	8
107	15,30		40	3	1	-0,6	0,8	-29,9		1	2	4,6	6,2	1	-2,6	-0,1	0,0	25,8	30,0	6,9	0,0	6	10	0,0	21	150	8
2.5	0,00		60	5	1	0,6	-3,4	-28,6		1	3	4,6	6,2	1	-2,6	-0,1	0,0	31,9	37,1	8,5	0,0	6	8	0,0	17	60	8
108	12,00		7	1	1	-0,7	-4,5	-35,9		2	4	4,6	6,2	1	3,2	-0,4	0,0	31,9	37,1	8,5	0,0	8	10	0,0	17	60	8
108	15,30		40	3	1	-0,7	-1,0	-35,0		1	2	4,6	6,2	1	3,2	-0,4	0,0	25,8	30,0	6,9	0,0	8	12	0,0	21	150	8
2.5	0,00		60	5	1	0,7	4,2	-33,8		1	4	4,6	6,2	1	3,2	-0,4	0,0	31,9	37,1	8,5	0,0	8	10	0,0	17	60	8
109	12,00		5	1	1	0,8	1,7	-40,6		1	4	4,6	4,6	1	-1,2	0,2	0,0	23,9	23,9	5,3	0,0	4	5	0,0	17	40	8
109	15,30		40	3	1	0,8	0,8	-40,1		1	3	4,6	4,6	1	-1,2	0,2	0,0	19,4	19,4	4,3	0,0	4	6	0,0	21	190	8
2.5	0,00		40	5	1	-0,8	-1,6	-39,2		1	4	4,6	4,6	1	-1,2	0,2	0,0	23,9	23,9	5,3	0,0	4	5	0,0	17	40	8
110	12,00		5	1	1	0,8	-1,0	-39,2		1	3	4,6	4,6	1	0,7	0,1	0,0	23,9	23,9	5,3	0,0	3	3	0,0	17	40	8
110	15,30		40	3	1	0,8	-0,8	-38,6		1	3	4,6	4,6	1	0,7	0,1	0,0	19,4	19,4	4,3	0,0	3	3	0,0	21	190	8
2.5	0,00		40	5	1	-0,8	0,9	-37,8		1	3	4,6	4,6	1	0,7	0,1	0,0	23,9	23,9	5,3	0,0	3	3	0,0	17	40	8
111	12,00		7	1	1	-0,7	4,0	-34,3		1	4	4,6	6,2	1	-2,9	-0,5	0,0	31,9	37,1	8,5	0,0	8	9	0,0	17	60	8
111	15,30		40	3	1	-0,7	0,9	-33,4		1	2	4,6	6,2	1	-2,9	-0,5	0,0	25,8	30,0	6,9	0,0	8	11	0,0	21	150	8
2.5	0,00		60	5	1	0,6	-3,8	-32,2		1	3	4,6	6,2	1	-2,9	-0,5	0,0	31,9	37,1	8,5	0,0	8	9	0,0	17	60	8
112	12,00		7	1	1	0,8	-2,6	-24,1		1	2	4,6	6,2	1	1,8	0,6	0,0	41,5	42,8	4,8	0,0	6	6	0,0	17	60	8
112	15,30		40	3	1	0,5	-0,6	-23,2		0	1	4,6	6,2	1	1,8	0,6	0,0	25,8	30,0	6,9	0,0	6	7	0,0	21	150	8
2.5	0,00		60	5	1	-0,8	2,4	-22,0		1	2	4,6	6,2	1	1,8	0,6	0,0	41,5	42,8	4,8	0,0	6	6	0,0	17	60	8
113	12,00		7	1	1	1,4	1,9	-33,8		0	3	4,6	6,2	1	-1,4	1,0	0,0	42,9	44,3	4,8	0,0	5	4	0,0	17	60	8
113	15,30		40	3	1	0,7	0,7	-33,0		1	2	4,6	6,2	1	-1,4	1,0	0,0	42,9	44,3	4,8	0,0	5	5	0,0	21	150	8
2.5	0,00		60	5	1	-1,3	-1,8	-31,7		0	2	4,6	6,2	1	-1,4	1,0	0,0	42,9	44,3	4,8	0,0	5	4	0,0	17	60	8
114	12,00		7	1	1	1,4	-1,4	-32,6		0	2	4,6	6,2	1	1,0	1,0	0,0	42,7	44,1	4,8	0,0	4	3	0,0	17	60	8
114	15,30		40	3	1	0,6	-0,6	-31,7		1	2	4,6	6,2	1	1,0	1,0	0,0	42,7	44,1	4,8	0,0	4	4	0,0	21	150	8
2.5	0,00		60	5	1	-1,3	1,3	-30,5		0	2	4,6	6,2	1	1,0	1,0	0,0	42,7	44,1	4,8	0,0	4	3	0,0	17	60	8
115	12,00		7	1	1	0,8	2,2	-23,0		0	2	4,6	6,2	1	-1,6	0,6	0,0	41,4	42,7	4,8	0,0	5	5	0,0	17	60	8
115	15,30		40	3	1	0,4	0,5	-22,2		0	1	4,6	6,2	1	-1,6	0,6	0,0	25,8	30,0	6,9	0,0	5	6	0,0	21	150	8
2.5	0,00		60	5	1	-0,8	-2,1	-20,9		1	2	4,6	6,2	1	-1,6	0,6	0,0	41,4	42,7	4,8	0,0	5	5	0,0	17	60	8
1	15,30		7	1	1	-2,8	-1,0	-10,4		2	2	4,6	6,2	1	0,8	-2,3	0,0	39,6	40,8	4,8	0,0	8	6	0,0	17	60	8
1	18,60		40	3	1	1,0	0,3	-9,1		0	1	4,6	6,2	1	0,8	-2,3	0,0	25,8	30,0	6,9	0,0	8	8	0,0	21	150	8
2.5	0,00		60	5	1	3,5	1,2	-8,3		4	3	4,6	6,2	1	0,8	-2,3	0,0	39,6	40,8	4,8	0,0	8	6	0,0	17	60	8
2	15,30		7	1	1	-6,6	-0,4	-18,5		5	4	4,6	6,2	1	0,3	-5,6	0,0	31,9	37,1	8,5	0,0	14	15	0,0	17	60	8
2	18,60		40	3	1	2,4	0,3	-17,2		0	2	4,6	6,2	1	0,3	-5,6	0,0	25,8	30,0	6,9	0,0	14	19	0,0	21	150	8
2.5	0,00		60	5	1	8,4	0,5	-16,4		8	5	4,6	6,2	1	0,3	-5,6	0,0	31,9	37,1	8,5	0,0	14	15	0,0	17	60	8
3	15,30		7	1	1	-2,9	1,0	-10,9		2	2	4,6	6,2	1	-0,8	-2,4	0,0	39,6	40,9	4,8	0,0	8	7	0,0	17	60	8
3	18,60		40	3	1	1,0	-0,3	-9,6		0	1	4,6	6,2	1	-0,8	-2,4	0,0	25,8	30,0	6,9	0,0	8	8	0,0	21	150	8
2.5	0,00		60	5	1	3,7	-1,2	-8,8		4	3	4,6	6,2	1	-0,8	-2,4	0,0	39,6	40,9	4,8	0,0	8	7	0,0	17	60	8
4	15,30		7	1	1	3,0	-3,0	-15,0		4	4	4,6	6,2	1	2,4	2,5	0,0	40,2	41,5	4,8	0,0	12	8	0,0	17	60	8
4	18,60		40	3	1	-0,9	0,9	-13,7		0	1	4,6	6,2	1	2,4	2,5	0,0	40,2	41,5	4,8	0,0	12	9	0,0	21	150	8
2.5	0,00		60	5	1	-3,6	3,6	-12,9		7	5	4,6	6,2	1	2,4	2,5	0,0	40,2	41,5	4,8	0,0	12	8	0,0	17	60	8
5	15,30		5	1	1	3,1	-0,6	-20,1		3	4	4,6	4,6	1	0,5	2,4	0,0	28,3	28,3	3,0	0,0	10	10	0,0	17	40	8
5	18,60		40	3	1	-0,8	0,4	-19,3		0	2	4,6	4,6	1	0,5	2,4	0,0	19,4	19,4	4,3	0,0	10	13	0,0	21	190	8
2.5	0,00		40	5	1	-3,5	0,6	-18,7		4	5	4,6	4,6	1	0,5	2,4	0,0	28,3	28,3	3,0	0,0	10	10	0,0	17	40	8
6	15,30		7	1	1	2,4	3,0	-19,0		3	4	4,6	6,2	1	-2,4	2,0	0,0	40,8	42,1	4,8	0,0	11	7	0,0	17	60	8
6	18,60		40	3	1	-0,7	-0,8	-17,7		0	1	4,6	6,2	1	-2,4	2,0	0,0	40,8	42,1	4,8	0,0	11	9	0,0	21	150	8
2.5	0,00		60	5	1	-2,9	-3,4	-16,9		4	5	4,6	6,2	1	-2,4	2,0	0,0	40,8	42,1	4,8	0,0	11	7	0,0	17	60	8

STAMPA PROGETTO S.L.U. - AZIONI S.L.V. - PILASTRI

Filo Iniz Fin. Ctgθ	Quota Iniz. Final N/Nc	Trat	Sez Bas Alt	Conc	VERIFICA A PRESSO-FLESSIONE Comb	M Exd (t*m)	M Eyd (t*m)	N Ed (t)	x/d	εf% 100	εc% 100	Area cmq b	h	VERIFICA A TAGLIO E TORSIONE Comb	V Exd (t)	V Eyd (t)	T Sdu (t*m)	V Rxd (t)	V Ryd (t)	TRd (t*m)	TRld (t*m)	Coe Cls	Coe Sta	ALon cmq	Staffe Pas	Lun	Fi
7	15,30		7	1	1	-0,9	1,1	-11,0		1	1	4,6	6,2	1	-0,8	-0,8	0,0	39,7	40,9	4,8	0,0	4	3	0,0	17	60	8
7	18,60		40	3	1	0,3	-0,3	-9,8		0	1	4,6	6,2	1	-0,8	-0,8	0,0	39,7	40,9	4,8	0,0	4	3	0,0	21	150	8
2.5	0,00		60	5	1	1,2	-1,2	-8,9		1	2	4,6	6,2	1	-0,8	-0,8	0,0	39,7	40,9	4,8	0,0	4	3	0,0	17	60	8
8	15,30		7	1	1	-0,5	-0,5	-9,5		0	1	4,6	6,2	1	0,4	-0,4	0,0	39,4	40,7	4,8	0,0	2	1	0,0	17	60	8
8	18,60		40	3	1	-0,2	-0,2	-8,7		0	0	4,6	6,2	1	0,4	-0,4	0,0	39,4	40,7	4,8	0,0	2	1	0,0	21	150	8
2.5	0,00		60	5	1	0,5	0,6	-7,4		0	1	4,6	6,2	1	0,4	-0,4	0,0	39,4	40,7	4,8	0,0	2	1	0,0	17	60	8
9	15,30		7	1	1	-1,1	-1,0	-8,4		1	1	4,6	6,2	1	0,8	-0,8	0,0	39,3	40,6	4,8	0,0	4	3	0,0	17	60	8
9	18,60		40	3	1	0,3	0,3	-7,2		0	0	4,6	6,2	1	0,8	-0,8	0,0	39,3	40,6	4,8	0,0	4	3	0,0	21	150	8
2.5	0,00		60	5	1	1,2	1,2	-6,3		2	2	4,6	6,2	1	0,8	-0,8	0,0	39,3	40,6	4,8	0,0	4	3	0,0	17	60	8
10	15,30		7	1	1	-1,1	-0,4	-8,3		0	1	4,6	6,2	1	0,3	-0,9	0,0	39,3	40,5	4,8	0,0	3	2	0,0	17	60	8
10	18,60		40	3	1	0,4	0,1	-7,1		0	0	4,6	6,2	1	0,3	-0,9	0,0	39,3	40,5	4,8	0,0	3	3	0,0	21	150	8
2.5	0,00		60	5	1	1,3	0,5	-6,2		1	1	4,6	6,2	1	0,3	-0,9	0,0	39,3	40,5	4,8	0,0	3	2	0,0	17	60	8
11	15,30		7	1	1	-3,8	-1,3	-11,4		4	3	4,6	6,2	1	1,0	-3,2	0,0	39,7	41,0	4,8	0,0	10	9	0,0	17	60	8
11	18,60		40	3	1	1,4	0,3	-10,2		0	1	4,6	6,2	1	1,0	-3,2	0,0	25,8	30,0	6,9	0,0	10	11	0,0	21	150	8
2.5	0,00		60	5	1	4,9	1,4	-9,3		6	4	4,6	6,2	1	1,0	-3,2	0,0	39,7	41,0	4,8	0,0	10	9	0,0	17	60	8
12	15,30		7	1	1	-5,6	-1,0	-13,9		5	4	4,6	6,2	1	0,8	-4,8	0,0	40,1	41,3	4,8	0,0	13	13	0,0	17	60	8
12	18,60		40	3	1	2,1	0,3	-12,6		0	1	4,6	6,2	1	0,8	-4,8	0,0	25,8	30,0	6,9	0,0	13	16	0,0	21	150	8
2.5	0,00		60	5	1	7,3	1,1	-11,8		8	5	4,6	6,2	1	0,8	-4,8	0,0	40,1	41,3	4,8	0,0	13	13	0,0	17	60	8
13	15,30		7	1	1	-5,5	-0,3	-14,4		4	3	4,6	6,2	1	0,2	-4,7	0,0	31,9	37,1	8,5	0,0	12	13	0,0	17	60	8
13	18,60		40	3	1	2,1	0,3	-13,1		0	1	4,6	6,2	1	0,2	-4,7	0,0	25,8	30,0	6,9	0,0	12	16	0,0	21	150	8
2.5	0,00		60	5	1	7,2	0,3	-12,3		7	4	4,6	6,2	1	0,2	-4,7	0,0	31,9	37,1	8,5	0,0	12	13	0,0	17	60	8
14	15,30		7	1	1	-5,5	-0,3	-14,4		4	3	4,6	6,2	1	0,1	-4,7	0,0	31,9	37,1	8,5	0,0	12	13	0,0	17	60	8
14	18,60		40	3	1	2,1	0,3	-13,2		0	1	4,6	6,2	1	0,1	-4,7	0,0	25,8	30,0	6,9	0,0	12	16	0,0	21	150	8
2.5	0,00		60	5	1	7,2	0,2	-12,3		7	4	4,6	6,2	1	0,1	-4,7	0,0	31,9	37,1	8,5	0,0	12	13	0,0	17	60	8
15	15,30		7	1	1	-5,5	-0,3	-14,4		4	3	4,6	6,2	1	0,0	-4,7	0,0	31,9	37,1	8,5	0,0	11	13	0,0	17	60	8
15	18,60		40	3	1	2,1	0,3	-13,2		0	1	4,6	6,2	1	0,0	-4,7	0,0	25,8	30,0	6,9	0,0	11	16	0,0	21	150	8
2.5	0,00		60	5	1	7,2	0,2	-12,3		7	4	4,6	6,2	1	0,0	-4,7	0,0	31,9	37,1	8,5	0,0	11	13	0,0	17	60	8
16	15,30		7	1	1	-5,4	-0,3	-14,2		4	3	4,6	6,2	1	0,0	-4,6	0,0	31,9	37,1	8,5	0,0	11	12	0,0	17	60	8
16	18,60		40	3	1	2,1	0,3	-12,9		0	1	4,6	6,2	1	0,0	-4,6	0,0	25,8	30,0	6,9	0,0	11	15	0,0	21	150	8
2.5	0,00		60	5	1	7,0	0,2	-12,1		7	4	4,6	6,2	1	0,0	-4,6	0,0	31,9	37,1	8,5	0,0	11	12	0,0	17	60	8
17	15,30		7	1	1	-5,4	-0,3	-14,2		4	3	4,6	6,2	1	0,1	-4,6	0,0	31,9	37,1	8,5	0,0	11	12	0,0	17	60	8
17	18,60		40	3	1	2,1	0,3	-12,9		0	1	4,6	6,2	1	0,1	-4,6	0,0	25,8	30,0	6,9	0,0	11	15	0,0	21	150	8
2.5	0,00		60	5	1	7,0	0,2	-12,1		7	4	4,6	6,2	1	0,1	-4,6	0,0	31,9	37,1	8,5	0,0	11	12	0,0	17	60	8
18	15,30		7	1	1	-5,5	-0,3	-14,5		4	3	4,6	6,2	1	0,1	-4,7	0,0	31,9	37,1	8,5	0,0	12	13	0,0	17	60	8
18	18,60		40	3	1	2,1	0,3	-13,2		0	1	4,6	6,2	1	0,1	-4,7	0,0	25,8	30,0	6,9	0,0	12	16	0,0	21	150	8
2.5	0,00		60	5	1	7,2	0,2	-12,3		7	4	4,6	6,2	1	0,1	-4,7	0,0	31,9	37,1	8,5	0,0	12	13	0,0	17	60	8
19	15,30		7	1	1	-5,6	-0,3	-14,5		4	3	4,6	6,2	1	0,1	-4,8	0,0	31,9	37,1	8,5	0,0	12	13	0,0	17	60	8
19	18,60		40	3	1	2,1	0,3	-13,2		0	1	4,6	6,2	1	0,1	-4,8	0,0	25,8	30,0	6,9	0,0	12	16	0,0	21	150	8
2.5	0,00		60	5	1	7,3	0,2	-12,4		7	4	4,6	6,2	1	0,1	-4,8	0,0	31,9	37,1	8,5	0,0	12	13	0,0	17	60	8
20	15,30		7	1	1	-5,7	-0,3	-14,6		5	4	4,6	6,2	1	0,0	-4,9	0,0	31,9	37,1	8,5	0,0	12	13	0,0	17	60	8
20	18,60		40	3	1	2,2	0,3	-13,3		0	1	4,6	6,2	1	0,0	-4,9	0,0	25,8	30,0	6,9	0,0	12	16	0,0	21	150	8
2.5	0,00		60	5	1	7,4	0,2	-12,5		8	5	4,6	6,2	1	0,0	-4,9	0,0	31,9	37,1	8,5	0,0	12	13	0,0	17	60	8
21	15,30		7	1	1	-5,7	0,3	-14,5		5	4	4,6	6,2	1	-0,1	-4,9	0,0	31,9	37,1	8,5	0,0	12	13	0,0	17	60	8
21	18,60		40	3	1	2,2	-0,3	-13,2		0	1	4,6	6,2	1	-0,1	-4,9	0,0	25,8	30,0	6,9	0,0	12	16	0,0	21	150	8
2.5	0,00		60	5	1	7,5	-0,2	-12,4		8	5	4,6	6,2	1	-0,1	-4,9	0,0	31,9	37,1	8,5	0,0	12	13	0,0	17	60	8
22	15,30		7	1	1	-5,7	0,8	-14,0		5	4	4,6	6,2	1	-0,6	-4,8	0,0	40,1	41,4	4,8	0,0	13	13	0,0	17	60	8
22	18,60		40	3	1	2,2	-0,3	-12,7		0	1	4,6	6,2	1	-0,6	-4,8	0,0	25,8	30,0	6,9	0,0	13	16	0,0	21	150	8
2.5	0,00		60	5	1	7,4	-0,9	-11,9		8	5	4,6	6,2	1	-0,6	-4,8	0,0	40,1	41,4	4,8	0,0	13	13	0,0	17	60	8
23	15,30		7	1	1	-3,7	1,1	-11,6		3	3	4,6	6,2	1	-0,8	-3,2	0,0	39,7	41,0	4,8	0,0	10	9	0,0	17	60	8
23	18,60		40	3	1	1,4	-0,3	-10,4		0	1	4,6	6,2	1	-0,8	-3,2	0,0	25,8	30,0	6,9	0,0	10	11	0,0	21	150	8
2.5	0,00		60	5	1	4,9	-1,1	-9,5		6	4	4,6	6,2	1	-0,8	-3,2	0,0	39,7	41,0	4,8	0,0	10	9	0,0	17	60	8
24	15,30		7	1	1	-0,9	0,9	-5,1		1	1	4,6	6,2	1	-0,7	-0,7	0,0	38,8	40,1	4,8	0,0	4	2	0,0	17	60	8
24	18,60		40	3	1	0,2	-0,2	-3,9		0	0	4,6	6,2	1	-0,7	-0,7	0,0	38,8	40,1	4,8	0,0	4	3	0,0	21	150	8
2.5	0,00		60	5	1	1,0	-1,0	-3,0		2	2	4,6	6,2	1	-0,7	-0,7	0,0	38,8	40,1	4,8	0,0	4	2	0,0	17	60	8
25	15,30		7	1	1	-2,5	-0,8	-8,4		2	2	4,6	6,2	1	0,6	-2,0	0,0	39,3	40,5	4,8	0,0	6	5	0,0	17	60	8
25	18,60		40	3	1	0,7	0,2	-7,1		0	1	4,6	6,2	1	0,6	-2,0	0,0	25,8	30,0	6,9	0,0	6	7	0,0	21	150	8
2.5	0,00		60	5	1	2,8	0,9	-6,2		3	2	4,6	6,2	1	0,6	-2,0	0,0	39,3	40,5	4,8	0,0	6	5	0,0	17	60	8
26	15,30		7	1	1	-3,2	-0,6	-11,5		2	2	4,6	6,2	1	0,5	-2,7	0,0	39,7	41,0	4,8	0,0	8	7	0,0	17	60	8
26	18,60		40	3	1	1,2	0,2	-10,3		0	1	4,6	6,2	1	0,5	-2,7	0,0	25,8	30,0	6,9	0,0	8	9	0,0	21	150	8
2.5	0,00		60	5	1	4,1	0,6	-9,4		4	3	4,6	6,2	1	0,5	-2,7	0,0	39,7	41,0	4,8	0,0	8	7	0,0	17	60	8
27	15,30		7	1	1	-3,2	-0,3	-12,1		2	2	4,6	6,2	1	0,2	-2,7	0,0	31,9	37,1	8,5	0,0	7	7	0,0	17	60	8
27	18,60		40	3	1	1,2	0,2	-10,9		0	1	4,6	6,2	1	0,2	-2,7	0,0	25,8	30,0	6,9	0,0	7	9	0,0	21	150	8
2.5	0,00		60	5	1	4,1	0,3	-10,0		3	3	4,6	6,2	1	0,2	-2,7	0,0	31,9	37,1	8,5	0,0	7	7	0,0	17	60	8
28	15,30		7	1	1	-1,9	0,4	-8,2		1	1	4,6	6,2	1	-0,3	-1,6	0,0	39,3	40,5	4,8	0,0	5	4	0,0	17	60	8
28	18,60		40	3	1	0,7	-0,1	-7,0		0	1	4,6	6,2	1	-0,3	-1,6	0,0	25,8	30,0	6,9	0,0	5	5	0,0	21	150	8
2.5	0,00		60	5	1	2,4	-0,4	-6,1		2	2	4,6	6,2	1	-0,3	-1,6	0,0	39,3	40,5	4,8	0,0	5	4	0,0	17	60	8

STAMPA PROGETTO S.L.U. - AZIONI S.L.V. - PILASTRI

Filo Iniz Fin. Ctgθ	Quota Iniz. Final N/Nc	Trat	Sez Bas Alt	Conc	VERIFICA A PRESSO-FLESSIONE Comb	M Exd (t*m)	M Eyd (t*m)	N Ed (t)	x/d	εf% 100	εc% 100	Area cmq b	h	VERIFICA A TAGLIO E TORSIONE Comb	V Exd (t)	V Eyd (t)	T Sdu (t*m)	V Rxd (t)	V Ryd (t)	TRd (t*m)	TRld (t*m)	Coe Cls	Coe Sta	ALon cmq	Staffe Pas	Lun	Fi
29	15,30	7	1	1	0,8	-2,0	-8,2	2	2	4,6	6,2	1	1,6	0,6	0,0	39,3	40,5	4,8	0,0	5	5	0,0	17	60	8
29	18,60	40	3	1	-0,2	0,5	-7,0	0	1	4,6	6,2	1	1,6	0,6	0,0	25,8	30,0	6,9	0,0	5	6	0,0	21	150	8
2.5	0,00	60	5	1	-0,8	2,2	-6,1	3	2	4,6	6,2	1	1,6	0,6	0,0	39,3	40,5	4,8	0,0	5	5	0,0	17	60	8
30	15,30	7	1	1	2,5	-1,5	-17,5	1	2	4,6	6,2	1	1,2	2,0	0,0	40,6	41,9	4,8	0,0	8	5	0,0	17	60	8
30	18,60	40	3	1	-0,7	0,4	-16,3	0	1	4,6	6,2	1	1,2	2,0	0,0	40,6	41,9	4,8	0,0	8	7	0,0	21	150	8
2.5	0,00	60	5	1	-2,8	1,8	-15,4	2	3	4,6	6,2	1	1,2	2,0	0,0	40,6	41,9	4,8	0,0	8	5	0,0	17	60	8
31	15,30	5	1	1	-0,4	1,7	-14,3	1	2	4,6	4,6	1	-1,3	-0,3	0,0	27,4	27,4	3,0	0,0	6	5	0,0	17	40	8
31	18,60	40	3	1	0,3	-0,4	-13,5	0	1	4,6	4,6	1	-1,3	-0,3	0,0	19,4	19,4	4,3	0,0	6	7	0,0	21	190	8
2.5	0,00	40	5	1	0,4	-1,8	-12,9	1	3	4,6	4,6	1	-1,3	-0,3	0,0	27,4	27,4	3,0	0,0	6	5	0,0	17	40	8
32	15,30	5	1	1	-0,5	0,8	-10,1	0	2	4,6	4,6	1	-0,6	-0,4	0,0	26,8	26,8	3,0	0,0	4	3	0,0	17	40	8
32	18,60	40	3	1	-0,2	0,2	-9,6	0	1	4,6	4,6	1	-0,6	-0,4	0,0	26,8	26,8	3,0	0,0	4	3	0,0	21	190	8
2.5	0,00	40	5	1	0,6	-0,9	-8,7	1	2	4,6	4,6	1	-0,6	-0,4	0,0	26,8	26,8	3,0	0,0	4	3	0,0	17	40	8
33	15,30	5	1	1	0,2	0,9	-3,4	1	1	4,6	4,6	1	-0,7	0,2	0,0	25,9	25,9	3,0	0,0	3	3	0,0	17	40	8
33	18,60	40	3	1	-0,1	-0,3	-2,6	0	0	4,6	4,6	1	-0,7	0,2	0,0	19,4	19,4	4,3	0,0	3	4	0,0	21	190	8
2.5	0,00	40	5	1	-0,3	-1,0	-2,0	2	2	4,6	4,6	1	-0,7	0,2	0,0	25,9	25,9	3,0	0,0	3	3	0,0	17	40	8
34	15,30	5	1	1	0,3	-0,1	-3,0	0	0	4,6	4,6	1	0,0	0,2	0,0	23,9	23,9	5,3	0,0	1	1	0,0	17	40	8
34	18,60	40	3	1	-0,1	0,0	-2,1	0	0	4,6	4,6	1	0,0	0,2	0,0	19,4	19,4	4,3	0,0	1	1	0,0	21	190	8
2.5	0,00	40	5	1	-0,3	0,1	-1,6	0	0	4,6	4,6	1	0,0	0,2	0,0	23,9	23,9	5,3	0,0	1	1	0,0	17	40	8
35	15,30	7	1	1	-0,8	0,2	-8,4	0	1	4,6	6,2	1	-0,1	-0,6	0,0	39,3	40,5	4,8	0,0	2	2	0,0	17	60	8
35	18,60	40	3	1	0,2	-0,1	-7,1	0	0	4,6	6,2	1	-0,1	-0,6	0,0	25,8	30,0	6,9	0,0	2	2	0,0	21	150	8
2.5	0,00	60	5	1	0,8	-0,2	-6,3	0	1	4,6	6,2	1	-0,1	-0,6	0,0	39,3	40,5	4,8	0,0	2	2	0,0	17	60	8
36	15,30	7	1	1	0,4	-3,8	-13,0	4	3	4,6	6,2	1	3,1	0,3	0,0	31,9	37,1	8,5	0,0	9	10	0,0	17	60	8
36	18,60	40	3	1	-0,2	1,2	-11,8	0	1	4,6	6,2	1	3,1	0,3	0,0	25,8	30,0	6,9	0,0	9	12	0,0	21	150	8
2.5	0,00	60	5	1	-0,5	4,6	-10,9	7	4	4,6	6,2	1	3,1	0,3	0,0	31,9	37,1	8,5	0,0	9	10	0,0	17	60	8
37	15,30	5	1	1	-0,7	1,3	-15,9	0	2	4,6	4,6	1	-1,0	-0,5	0,0	27,7	27,7	3,0	0,0	5	4	0,0	17	40	8
37	18,60	40	3	1	0,3	-0,3	-15,1	0	1	4,6	4,6	1	-1,0	-0,5	0,0	27,7	27,7	3,0	0,0	5	5	0,0	21	190	8
2.5	0,00	40	5	1	0,7	-1,4	-14,5	1	2	4,6	4,6	1	-1,0	-0,5	0,0	27,7	27,7	3,0	0,0	5	4	0,0	17	40	8
38	15,30	5	1	1	-1,5	1,3	-11,9	2	3	4,6	4,6	1	-1,0	-1,1	0,0	27,1	27,1	3,0	0,0	8	5	0,0	17	40	8
38	18,60	40	3	1	0,4	-0,3	-11,1	0	1	4,6	4,6	1	-1,0	-1,1	0,0	27,1	27,1	3,0	0,0	8	6	0,0	21	190	8
2.5	0,00	40	5	1	1,6	-1,4	-10,5	3	3	4,6	4,6	1	-1,0	-1,1	0,0	27,1	27,1	3,0	0,0	8	5	0,0	17	40	8
39	15,30	5	1	1	-0,1	1,0	-3,0	2	1	4,6	4,6	1	-0,8	0,0	0,0	23,9	23,9	5,3	0,0	3	3	0,0	17	40	8
39	18,60	40	3	1	0,0	-0,3	-2,2	0	0	4,6	4,6	1	-0,8	0,0	0,0	19,4	19,4	4,3	0,0	3	4	0,0	21	190	8
2.5	0,00	40	5	1	0,1	-1,1	-1,6	3	1	4,6	4,6	1	-0,8	0,0	0,0	23,9	23,9	5,3	0,0	3	3	0,0	17	40	8
40	15,30	5	1	1	-0,1	-0,5	-2,7	0	1	4,6	4,6	1	0,4	0,0	0,0	23,9	23,9	5,3	0,0	2	2	0,0	17	40	8
40	18,60	40	3	1	0,0	0,1	-1,8	0	0	4,6	4,6	1	0,4	0,0	0,0	19,4	19,4	4,3	0,0	2	2	0,0	21	190	8
2.5	0,00	40	5	1	0,0	0,6	-1,3	1	1	4,6	4,6	1	0,4	0,0	0,0	23,9	23,9	5,3	0,0	2	2	0,0	17	40	8
41	15,30	7	1	1	-2,8	-1,1	-11,0	2	2	4,6	6,2	1	0,8	-2,2	0,0	39,7	40,9	4,8	0,0	8	6	0,0	17	60	8
41	18,60	40	3	1	0,8	0,3	-9,7	0	1	4,6	6,2	1	0,8	-2,2	0,0	39,7	40,9	4,8	0,0	8	7	0,0	21	150	8
2.5	0,00	60	5	1	3,2	1,2	-8,9	3	3	4,6	6,2	1	0,8	-2,2	0,0	39,7	40,9	4,8	0,0	8	6	0,0	17	60	8
42	15,30	7	1	1	0,8	1,4	-16,2	0	2	4,6	6,2	1	-1,1	0,7	0,0	40,4	41,7	4,8	0,0	4	3	0,0	17	60	8
42	18,60	40	3	1	-0,3	-0,4	-15,0	0	1	4,6	6,2	1	-1,1	0,7	0,0	25,8	30,0	6,9	0,0	4	4	0,0	21	150	8
2.5	0,00	60	5	1	-0,9	-1,6	-14,1	1	2	4,6	6,2	1	-1,1	0,7	0,0	40,4	41,7	4,8	0,0	4	3	0,0	17	60	8
43	15,30	7	1	1	0,9	3,0	-18,1	2	3	4,6	6,2	1	-2,4	0,7	0,0	40,7	42,0	4,8	0,0	8	8	0,0	17	60	8
43	18,60	40	3	1	-0,3	-0,9	-16,8	0	1	4,6	6,2	1	-2,4	0,7	0,0	25,8	30,0	6,9	0,0	8	9	0,0	21	150	8
2.5	0,00	60	5	1	-1,0	-3,5	-16,0	3	3	4,6	6,2	1	-2,4	0,7	0,0	40,7	42,0	4,8	0,0	8	8	0,0	17	60	8
44	15,30	7	1	1	0,4	3,2	-18,5	2	3	4,6	6,2	1	-2,5	0,2	0,0	31,9	37,1	8,5	0,0	7	8	0,0	17	60	8
44	18,60	40	3	1	-0,3	-0,9	-17,2	0	1	4,6	6,2	1	-2,5	0,2	0,0	25,8	30,0	6,9	0,0	7	10	0,0	21	150	8
2.5	0,00	60	5	1	-0,3	-3,7	-16,3	3	3	4,6	6,2	1	-2,5	0,2	0,0	31,9	37,1	8,5	0,0	7	8	0,0	17	60	8
45	15,30	7	1	1	0,4	3,2	-18,5	2	3	4,6	6,2	1	-2,6	0,1	0,0	31,9	37,1	8,5	0,0	6	8	0,0	17	60	8
45	18,60	40	3	1	-0,3	-0,9	-17,2	0	1	4,6	6,2	1	-2,6	0,1	0,0	25,8	30,0	6,9	0,0	6	10	0,0	21	150	8
2.5	0,00	60	5	1	-0,3	-3,7	-16,4	3	3	4,6	6,2	1	-2,6	0,1	0,0	31,9	37,1	8,5	0,0	6	8	0,0	17	60	8
46	15,30	7	1	1	0,4	3,2	-18,5	2	3	4,6	6,2	1	-2,6	0,0	0,0	31,9	37,1	8,5	0,0	6	8	0,0	17	60	8
46	18,60	40	3	1	-0,3	-0,9	-17,2	0	1	4,6	6,2	1	-2,6	0,0	0,0	25,8	30,0	6,9	0,0	6	10	0,0	21	150	8
2.5	0,00	60	5	1	-0,3	-3,7	-16,4	3	3	4,6	6,2	1	-2,6	0,0	0,0	31,9	37,1	8,5	0,0	6	8	0,0	17	60	8
47	15,30	7	1	1	-0,4	3,1	-18,2	2	3	4,6	6,2	1	-2,5	0,0	0,0	31,9	37,1	8,5	0,0	6	8	0,0	17	60	8
47	18,60	40	3	1	0,3	-0,9	-17,0	0	1	4,6	6,2	1	-2,5	0,0	0,0	25,8	30,0	6,9	0,0	6	10	0,0	21	150	8
2.5	0,00	60	5	1	0,3	-3,6	-16,1	3	3	4,6	6,2	1	-2,5	0,0	0,0	31,9	37,1	8,5	0,0	6	8	0,0	17	60	8
48	15,30	7	1	1	0,4	3,1	-18,2	2	3	4,6	6,2	1	-2,5	0,2	0,0	31,9	37,1	8,5	0,0	7	8	0,0	17	60	8
48	18,60	40	3	1	-0,3	-0,9	-17,0	0	1	4,6	6,2	1	-2,5	0,2	0,0	25,8	30,0	6,9	0,0	7	10	0,0	21	150	8
2.5	0,00	60	5	1	-0,3	-3,6	-16,1	3	3	4,6	6,2	1	-2,5	0,2	0,0	31,9	37,1	8,5	0,0	7	8	0,0	17	60	8
49	15,30	7	1	1	0,4	3,2	-18,6	2	3	4,6	6,2	1	-2,5	0,2	0,0	31,9	37,1	8,5	0,0	7	8	0,0	17	60	8
49	18,60	40	3	1	-0,3	-0,9	-17,3	0	1	4,6	6,2	1	-2,5	0,2	0,0	25,8	30,0	6,9	0,0	7	10	0,0	21	150	8
2.5	0,00	60	5	1	-0,3	-3,6	-16,5	3	3	4,6	6,2	1	-2,5	0,2	0,0	31,9	37,1	8,5	0,0	7	8	0,0	17	60	8
50	15,30	7	1	1	0,4	3,1	-18,5	2	3	4,6	6,2	1	-2,5	0,3	0,0	31,9	37,1	8,5	0,0	7	8	0,0	17	60	8
50	18,60	40	3	1	-0,3	-0,9	-17,3	0	1	4,6	6,2	1	-2,5	0,3	0,0	25,8	30,0	6,9	0,0	7	10	0,0	21	150	8

STAMPA PROGETTO S.L.U. - AZIONI S.L.V. - PILASTRI

Filo Iniz Fin. Ctgθ	Quota Iniz. Final N/Nc	Trat	Sez Bas Alt	Conc	VERIFICA A PRESSO-FLESSIONE Comb	M Exd (t*m)	M Eyd (t*m)	N Ed (t)	x/d	εf% 100	εc% 100	Area cmq b	h	VERIFICA A TAGLIO E TORSIONE Comb	V Exd (t)	V Eyd (t)	T Sdu (t*m)	V Rxd (t)	V Ryd (t)	TRd (t*m)	TRld (t*m)	Coe Cls	Coe Sta	ALon cmq	Staffe Pas	Lun	Fi
2.5	0,00		60	5	1	-0,4	-3,6	-16,4		3	3	4,6	6,2	1	-2,5	0,3	0,0	31,9	37,1	8,5	0,0	7	8	0,0	17	60	8
51	15,30		7	1	1	0,4	3,4	-18,1		3	3	4,6	6,2	1	-2,7	0,2	0,0	31,9	37,1	8,5	0,0	7	9	0,0	17	60	8
51	18,60		40	3	1	-0,3	-1,0	-16,8		0	1	4,6	6,2	1	-2,7	0,2	0,0	25,8	30,0	6,9	0,0	7	11	0,0	21	150	8
2.5	0,00		60	5	1	-0,3	-3,9	-16,0		4	3	4,6	6,2	1	-2,7	0,2	0,0	31,9	37,1	8,5	0,0	7	9	0,0	17	60	8
52	15,30		7	1	1	-0,4	3,4	-18,0		3	3	4,6	6,2	1	-2,7	-0,2	0,0	31,9	37,1	8,5	0,0	7	8	0,0	17	60	8
52	18,60		40	3	1	0,3	-1,0	-16,7		0	1	4,6	6,2	1	-2,7	-0,2	0,0	25,8	30,0	6,9	0,0	7	10	0,0	21	150	8
2.5	0,00		60	5	1	0,3	-3,9	-15,9		4	3	4,6	6,2	1	-2,7	-0,2	0,0	31,9	37,1	8,5	0,0	7	8	0,0	17	60	8
53	15,30		7	1	1	-1,1	2,9	-18,0		2	3	4,6	6,2	1	-2,3	-0,9	0,0	40,7	42,0	4,8	0,0	8	7	0,0	17	60	8
53	18,60		40	3	1	0,3	-0,8	-16,7		0	1	4,6	6,2	1	-2,3	-0,9	0,0	25,8	30,0	6,9	0,0	8	9	0,0	21	150	8
2.5	0,00		60	5	1	1,3	-3,3	-15,9		3	3	4,6	6,2	1	-2,3	-0,9	0,0	40,7	42,0	4,8	0,0	8	7	0,0	17	60	8
54	15,30		7	1	1	-1,3	1,3	-16,1		0	2	4,6	6,2	1	-1,0	-1,0	0,0	40,4	41,7	4,8	0,0	5	3	0,0	17	60	8
54	18,60		40	3	1	0,4	-0,4	-14,8		0	1	4,6	6,2	1	-1,0	-1,0	0,0	40,4	41,7	4,8	0,0	5	4	0,0	21	150	8
2.5	0,00		60	5	1	1,5	-1,5	-13,9		1	2	4,6	6,2	1	-1,0	-1,0	0,0	40,4	41,7	4,8	0,0	5	3	0,0	17	60	8
55	15,30		7	1	1	-0,3	0,3	-14,3		0	1	4,6	6,2	1	0,0	-0,1	0,0	40,1	41,4	4,8	0,0	0	0	0,0	17	60	8
55	18,60		40	3	1	-0,3	-0,3	-13,5		0	1	4,6	6,2	1	0,0	-0,1	0,0	40,1	41,4	4,8	0,0	0	0	0,0	21	150	8
2.5	0,00		60	5	1	0,2	-0,2	-12,2		0	1	4,6	6,2	1	0,0	-0,1	0,0	40,1	41,4	4,8	0,0	0	0	0,0	17	60	8
56	15,30		7	1	1	0,6	0,9	-15,1		0	1	4,6	6,2	1	-0,7	0,5	0,0	40,2	41,5	4,8	0,0	3	2	0,0	17	60	8
56	18,60		40	3	1	-0,3	-0,3	-13,9		0	1	4,6	6,2	1	-0,7	0,5	0,0	40,2	41,5	4,8	0,0	3	3	0,0	21	150	8
2.5	0,00		60	5	1	-0,7	-1,1	-13,0		0	1	4,6	6,2	1	-0,7	0,5	0,0	40,2	41,5	4,8	0,0	3	2	0,0	17	60	8
57	15,30		7	1	1	-0,3	1,1	-15,7		0	1	4,6	6,2	1	-0,9	-0,1	0,0	31,9	37,1	8,5	0,0	2	3	0,0	17	60	8
57	18,60		40	3	1	0,3	-0,3	-14,4		0	1	4,6	6,2	1	-0,9	-0,1	0,0	25,8	30,0	6,9	0,0	2	3	0,0	21	150	8
2.5	0,00		60	5	1	0,3	-1,3	-13,6		0	1	4,6	6,2	1	-0,9	-0,1	0,0	31,9	37,1	8,5	0,0	2	3	0,0	17	60	8
58	15,30		7	1	1	1,3	0,7	-11,7		0	1	4,6	6,2	1	-0,6	1,0	0,0	39,8	41,0	4,8	0,0	4	3	0,0	17	60	8
58	18,60		40	3	1	-0,4	-0,2	-10,4		0	1	4,6	6,2	1	-0,6	1,0	0,0	39,8	41,0	4,8	0,0	4	3	0,0	21	150	8
2.5	0,00		60	5	1	-1,5	-0,9	-9,5		1	1	4,6	6,2	1	-0,6	1,0	0,0	39,8	41,0	4,8	0,0	4	3	0,0	17	60	8
59	15,30		7	1	1	-0,7	-4,7	-13,7		6	4	4,6	6,2	1	3,8	-0,6	0,0	31,9	37,1	8,5	0,0	11	12	0,0	17	60	8
59	18,60		40	3	1	0,2	1,5	-12,4		0	1	4,6	6,2	1	3,8	-0,6	0,0	25,8	30,0	6,9	0,0	11	15	0,0	21	150	8
2.5	0,00		60	5	1	0,8	5,6	-11,6		9	5	4,6	6,2	1	3,8	-0,6	0,0	31,9	37,1	8,5	0,0	11	12	0,0	17	60	8
60	15,30		5	1	1	-0,8	1,3	-18,0		0	2	4,6	4,6	1	-1,0	-0,6	0,0	27,9	27,9	3,0	0,0	6	4	0,0	17	40	8
60	18,60		40	3	1	0,3	-0,4	-17,1		0	1	4,6	4,6	1	-1,0	-0,6	0,0	27,9	27,9	3,0	0,0	6	5	0,0	21	190	8
2.5	0,00		40	5	1	0,9	-1,4	-16,6		1	3	4,6	4,6	1	-1,0	-0,6	0,0	27,9	27,9	3,0	0,0	6	4	0,0	17	40	8
61	15,30		5	1	1	-1,0	0,6	-16,4		0	2	4,6	4,6	1	-0,4	-0,8	0,0	27,7	27,7	3,0	0,0	4	3	0,0	17	40	8
61	18,60		40	3	1	-0,3	0,3	-15,9		0	1	4,6	4,6	1	-0,4	-0,8	0,0	27,7	27,7	3,0	0,0	4	4	0,0	21	190	8
2.5	0,00		40	5	1	1,1	-0,6	-15,0		0	2	4,6	4,6	1	-0,4	-0,8	0,0	27,7	27,7	3,0	0,0	4	3	0,0	17	40	8
63	15,30		5	1	1	-1,5	0,4	-12,8		1	2	4,6	4,6	1	-0,3	-1,2	0,0	27,2	27,2	3,0	0,0	5	5	0,0	17	40	8
63	18,60		40	3	1	0,4	-0,2	-11,9		0	1	4,6	4,6	1	-0,3	-1,2	0,0	19,4	19,4	4,3	0,0	5	6	0,0	21	190	8
2.5	0,00		40	5	1	1,7	-0,4	-11,4		1	2	4,6	4,6	1	-0,3	-1,2	0,0	27,2	27,2	3,0	0,0	5	5	0,0	17	40	8
64	15,30		7	1	1	0,3	0,8	-16,1		0	1	4,6	6,2	1	-0,6	0,2	0,0	40,4	41,7	4,8	0,0	2	2	0,0	17	60	8
64	18,60		40	3	1	0,3	0,3	-15,2		0	1	4,6	6,2	1	-0,6	0,2	0,0	25,8	30,0	6,9	0,0	2	2	0,0	21	150	8
2.5	0,00		60	5	1	-0,4	-0,9	-14,0		0	1	4,6	6,2	1	-0,6	0,2	0,0	40,4	41,7	4,8	0,0	2	2	0,0	17	60	8
65	15,30		7	1	1	-0,3	-0,5	-15,0		0	1	4,6	6,2	1	0,4	-0,2	0,0	40,2	41,5	4,8	0,0	1	1	0,0	17	60	8
65	18,60		40	3	1	-0,3	-0,3	-14,2		0	1	4,6	6,2	1	0,4	-0,2	0,0	25,8	30,0	6,9	0,0	1	2	0,0	21	150	8
2.5	0,00		60	5	1	0,3	0,6	-12,9		0	1	4,6	6,2	1	0,4	-0,2	0,0	40,2	41,5	4,8	0,0	1	1	0,0	17	60	8
66	15,30		7	1	1	0,3	-0,3	-15,0		0	1	4,6	6,2	1	0,3	0,1	0,0	40,2	41,5	4,8	0,0	1	1	0,0	17	60	8
66	18,60		40	3	1	0,3	0,3	-14,2		0	1	4,6	6,2	1	0,3	0,1	0,0	25,8	30,0	6,9	0,0	1	1	0,0	21	150	8
2.5	0,00		60	5	1	-0,3	0,4	-12,9		0	1	4,6	6,2	1	0,3	0,1	0,0	40,2	41,5	4,8	0,0	1	1	0,0	17	60	8
67	15,30		7	1	1	0,3	-0,3	-15,1		0	1	4,6	6,2	1	0,2	0,1	0,0	40,2	41,5	4,8	0,0	1	0	0,0	17	60	8
67	18,60		40	3	1	0,3	0,3	-14,2		0	1	4,6	6,2	1	0,2	0,1	0,0	40,2	41,5	4,8	0,0	1	1	0,0	21	150	8
2.5	0,00		60	5	1	-0,3	0,3	-13,0		0	1	4,6	6,2	1	0,2	0,1	0,0	40,2	41,5	4,8	0,0	1	0	0,0	17	60	8
68	15,30		7	1	1	0,3	-0,3	-15,1		0	1	4,6	6,2	1	0,1	0,1	0,0	40,2	41,5	4,8	0,0	1	0	0,0	17	60	8
68	18,60		40	3	1	0,3	0,3	-14,3		0	1	4,6	6,2	1	0,1	0,1	0,0	25,8	30,0	6,9	0,0	1	1	0,0	21	150	8
2.5	0,00		60	5	1	-0,3	0,3	-13,0		0	1	4,6	6,2	1	0,1	0,1	0,0	40,2	41,5	4,8	0,0	1	0	0,0	17	60	8
69	15,30		7	1	1	0,3	-0,3	-15,1		0	1	4,6	6,2	1	0,2	0,0	0,0	31,9	37,1	8,5	0,0	0	0	0,0	17	60	8
69	18,60		40	3	1	0,3	0,3	-14,2		0	1	4,6	6,2	1	0,2	0,0	0,0	25,8	30,0	6,9	0,0	0	1	0,0	21	150	8
2.5	0,00		60	5	1	-0,3	0,3	-13,0		0	1	4,6	6,2	1	0,2	0,0	0,0	31,9	37,1	8,5	0,0	0	0	0,0	17	60	8
70	15,30		7	1	1	-0,3	-0,3	-14,9		0	1	4,6	6,2	1	0,2	0,0	0,0	31,9	37,1	8,5	0,0	0	0	0,0	17	60	8
70	18,60		40	3	1	-0,3	0,3	-14,0		0	1	4,6	6,2	1	0,2	0,0	0,0	25,8	30,0	6,9	0,0	0	1	0,0	21	150	8
2.5	0,00		60	5	1	0,3	0,3	-12,8		0	1	4,6	6,2	1	0,2	0,0	0,0	31,9	37,1	8,5	0,0	0	0	0,0	17	60	8
71	15,30		7	1	1	0,3	-0,3	-14,9		0	1	4,6	6,2	1	0,2	0,1	0,0	40,2	41,5	4,8	0,0	1	0	0,0	17	60	8
71	18,60		40	3	1	0,3	0,3	-14,0		0	1	4,6	6,2	1	0,2	0,1	0,0	40,2	41,5	4,8	0,0	1	1	0,0	21	150	8
2.5	0,00		60	5	1	-0,3	0,3	-12,8		0	1	4,6	6,2	1	0,2	0,1	0,0	40,2	41,5	4,8	0,0	1	0	0,0	17	60	8
72	15,30		7	1	1	0,4	-0,3	-15,4		0	1	4,6	6,2	1	0,2	0,3	0,0	40,3	41,6	4,8	0,0	1	1	0,0	17	60	8
72	18,60		40	3	1	0,3	0,3	-14,6		0	1	4,6	6,2	1	0,2	0,3	0,0	40,3	41,6	4,8	0,0	1	1	0,0	21	150	8
2.5	0,00		60	5	1	-0,5	0,3	-13,3		0	1	4,6	6,2	1	0,2	0,3	0,0	40,3	41,6	4,8	0,0	1	1	0,0	17	60	8
73	15,30		7	1	1	-0,3	-0,3	-14,2		0	1	4,6	6,2	1	0,3	-0,2	0,0	40,1	41,4	4,8	0,0	1	1	0,0	17	60	8

STAMPA PROGETTO S.L.U. - AZIONI S.L.V. - PILASTRI

Filo Iniz Fin. Ctgθ	Quota Iniz. Final N/Nc	Trat	Sez Bas Alt	Conc	VERIFICA A PRESSO-FLESSIONE Comb	M Exd (t*m)	M Eyd (t*m)	N Ed (t)	x/d	εf% 100	εc% 100	Area cmq b	h	VERIFICA A TAGLIO E TORSIONE Comb	V Exd (t)	V Eyd (t)	T Sdu (t*m)	V Rxd (t)	V Ryd (t)	TRd (t*m)	TRld (t*m)	Coe Cls	Coe Sta	ALon cmq	Staffe Pas	Lun	Fi
73	18,60		40	3	1	-0,3	0,3	-13,3		0	1	4,6	6,2	1	0,3	-0,2	0,0	40,1	41,4	4,8	0,0	1	1	0,0	21	150	8
2.5	0,00		60	5	1	0,3	0,4	-12,1		0	1	4,6	6,2	1	0,3	-0,2	0,0	40,1	41,4	4,8	0,0	1	1	0,0	17	60	8
74	15,30		7	1	1	-0,8	1,1	-4,8		1	1	4,6	6,2	1	-0,8	-0,7	0,0	38,8	40,0	4,8	0,0	4	3	0,0	17	60	8
74	18,60		40	3	1	0,3	-0,3	-3,6		0	0	4,6	6,2	1	-0,8	-0,7	0,0	38,8	40,0	4,8	0,0	4	3	0,0	21	150	8
2.5	0,00		60	5	1	1,0	-1,2	-2,7		2	2	4,6	6,2	1	-0,8	-0,7	0,0	38,8	40,0	4,8	0,0	4	3	0,0	17	60	8
75	15,30		7	1	1	0,8	1,1	-4,7		1	1	4,6	6,2	1	-0,8	0,7	0,0	38,8	40,0	4,8	0,0	4	3	0,0	17	60	8
75	18,60		40	3	1	-0,3	-0,3	-3,4		0	0	4,6	6,2	1	-0,8	0,7	0,0	38,8	40,0	4,8	0,0	4	3	0,0	21	150	8
2.5	0,00		60	5	1	-1,0	-1,2	-2,6		2	2	4,6	6,2	1	-0,8	0,7	0,0	38,8	40,0	4,8	0,0	4	3	0,0	17	60	8
76	15,30		7	1	1	0,3	-0,5	-14,0		0	1	4,6	6,2	1	0,4	0,2	0,0	40,1	41,4	4,8	0,0	1	1	0,0	17	60	8
76	18,60		40	3	1	0,3	-0,3	-13,1		0	1	4,6	6,2	1	0,4	0,2	0,0	25,8	30,0	6,9	0,0	1	2	0,0	21	150	8
2.5	0,00		60	5	1	-0,2	0,6	-11,9		0	1	4,6	6,2	1	0,4	0,2	0,0	40,1	41,4	4,8	0,0	1	1	0,0	17	60	8
77	15,30		7	1	1	-0,5	-0,7	-15,4		0	1	4,6	6,2	1	0,6	-0,4	0,0	40,3	41,6	4,8	0,0	2	2	0,0	17	60	8
77	18,60		40	3	1	-0,3	-0,3	-14,5		0	1	4,6	6,2	1	0,6	-0,4	0,0	40,3	41,6	4,8	0,0	2	2	0,0	21	150	8
2.5	0,00		60	5	1	0,5	0,9	-13,2		0	1	4,6	6,2	1	0,6	-0,4	0,0	40,3	41,6	4,8	0,0	2	2	0,0	17	60	8
78	15,30		7	1	1	-0,3	-0,7	-14,8		0	1	4,6	6,2	1	0,6	-0,2	0,0	31,9	37,1	8,5	0,0	2	2	0,0	17	60	8
78	18,60		40	3	1	-0,3	-0,3	-14,0		0	1	4,6	6,2	1	0,6	-0,2	0,0	25,8	30,0	6,9	0,0	2	2	0,0	21	150	8
2.5	0,00		60	5	1	0,3	0,9	-12,7		0	1	4,6	6,2	1	0,6	-0,2	0,0	31,9	37,1	8,5	0,0	2	2	0,0	17	60	8
79	15,30		7	1	1	0,3	-0,6	-14,6		0	1	4,6	6,2	1	0,5	0,0	0,0	31,9	37,1	8,5	0,0	1	2	0,0	17	60	8
79	18,60		40	3	1	0,3	-0,3	-13,7		0	1	4,6	6,2	1	0,5	0,0	0,0	25,8	30,0	6,9	0,0	1	2	0,0	21	150	8
2.5	0,00		60	5	1	-0,2	0,8	-12,5		0	1	4,6	6,2	1	0,5	0,0	0,0	31,9	37,1	8,5	0,0	1	2	0,0	17	60	8
80	15,30		7	1	1	-0,3	-0,6	-14,9		0	1	4,6	6,2	1	0,5	-0,1	0,0	31,9	37,1	8,5	0,0	2	2	0,0	17	60	8
80	18,60		40	3	1	-0,3	-0,3	-14,0		0	1	4,6	6,2	1	0,5	-0,1	0,0	25,8	30,0	6,9	0,0	2	2	0,0	21	150	8
2.5	0,00		60	5	1	0,3	0,8	-12,8		0	1	4,6	6,2	1	0,5	-0,1	0,0	31,9	37,1	8,5	0,0	2	2	0,0	17	60	8
81	15,30		7	1	1	-0,8	0,7	-11,0		0	1	4,6	6,2	1	-0,6	-0,7	0,0	39,7	40,9	4,8	0,0	3	2	0,0	17	60	8
81	18,60		40	3	1	0,3	-0,2	-9,8		0	1	4,6	6,2	1	-0,6	-0,7	0,0	39,7	40,9	4,8	0,0	3	2	0,0	21	150	8
2.5	0,00		60	5	1	1,0	-0,8	-8,9		0	1	4,6	6,2	1	-0,6	-0,7	0,0	39,7	40,9	4,8	0,0	3	2	0,0	17	60	8
82	15,30		7	1	1	-0,3	-5,2	-15,4		7	5	4,6	6,2	1	4,3	0,0	0,0	31,9	37,1	8,5	0,0	11	13	0,0	17	60	8
82	18,60		40	3	1	0,3	1,7	-14,1		0	1	4,6	6,2	1	4,3	0,0	0,0	25,8	30,0	6,9	0,0	11	17	0,0	21	150	8
2.5	0,00		60	5	1	0,3	6,3	-13,3		9	6	4,6	6,2	1	4,3	0,0	0,0	31,9	37,1	8,5	0,0	11	13	0,0	17	60	8
83	15,30		5	1	1	0,4	1,7	-19,4		0	2	4,6	4,6	1	-1,3	0,0	0,0	23,9	23,9	5,3	0,0	5	5	0,0	17	40	8
83	18,60		40	3	1	-0,4	-0,5	-18,5		0	2	4,6	4,6	1	-1,3	0,0	0,0	19,4	19,4	4,3	0,0	5	7	0,0	21	190	8
2.5	0,00		40	5	1	-0,4	-1,9	-18,0		1	3	4,6	4,6	1	-1,3	0,0	0,0	23,9	23,9	5,3	0,0	5	5	0,0	17	40	8
84	15,30		5	1	1	0,7	-0,4	-17,7		0	2	4,6	4,6	1	0,0	0,5	0,0	23,9	23,9	5,3	0,0	2	2	0,0	17	40	8
84	18,60		40	3	1	0,3	0,3	-17,1		0	1	4,6	4,6	1	0,0	0,5	0,0	19,4	19,4	4,3	0,0	2	3	0,0	21	190	8
2.5	0,00		40	5	1	-0,8	0,3	-16,3		0	2	4,6	4,6	1	0,0	0,5	0,0	23,9	23,9	5,3	0,0	2	2	0,0	17	40	8
85	15,30		7	1	1	1,6	2,1	-18,8		1	3	4,6	6,2	1	-1,7	1,4	0,0	40,8	42,1	4,8	0,0	7	5	0,0	17	60	8
85	18,60		40	3	1	-0,6	-0,6	-17,5		0	1	4,6	6,2	1	-1,7	1,4	0,0	40,8	42,1	4,8	0,0	7	7	0,0	21	150	8
2.5	0,00		60	5	1	-2,1	-2,4	-16,6		2	3	4,6	6,2	1	-1,7	1,4	0,0	40,8	42,1	4,8	0,0	7	5	0,0	17	60	8
86	15,30		7	1	1	1,9	1,2	-12,0		1	2	4,6	6,2	1	-0,9	1,6	0,0	39,8	41,1	4,8	0,0	6	4	0,0	17	60	8
86	18,60		40	3	1	-0,6	-0,3	-10,7		0	1	4,6	6,2	1	-0,9	1,6	0,0	39,8	41,1	4,8	0,0	6	5	0,0	21	150	8
2.5	0,00		60	5	1	-2,3	-1,2	-9,9		2	2	4,6	6,2	1	-0,9	1,6	0,0	39,8	41,1	4,8	0,0	6	4	0,0	17	60	8
87	15,30		7	1	1	2,8	-0,2	-11,3		1	2	4,6	6,2	1	0,0	2,4	0,0	31,9	37,1	8,5	0,0	6	6	0,0	17	60	8
87	18,60		40	3	1	-1,0	0,2	-10,0		0	1	4,6	6,2	1	0,0	2,4	0,0	25,8	30,0	6,9	0,0	6	8	0,0	21	150	8
2.5	0,00		60	5	1	-3,6	0,2	-9,2		3	2	4,6	6,2	1	0,0	2,4	0,0	31,9	37,1	8,5	0,0	6	6	0,0	17	60	8
88	15,30		7	1	1	2,8	-0,2	-11,7		1	2	4,6	6,2	1	0,0	2,4	0,0	31,9	37,1	8,5	0,0	6	6	0,0	17	60	8
88	18,60		40	3	1	-1,0	0,2	-10,4		0	1	4,6	6,2	1	0,0	2,4	0,0	25,8	30,0	6,9	0,0	6	8	0,0	21	150	8
2.5	0,00		60	5	1	-3,6	0,2	-9,6		3	2	4,6	6,2	1	0,0	2,4	0,0	31,9	37,1	8,5	0,0	6	6	0,0	17	60	8
89	15,30		7	1	1	2,9	-0,2	-11,7		1	2	4,6	6,2	1	0,0	2,4	0,0	31,9	37,1	8,5	0,0	6	6	0,0	17	60	8
89	18,60		40	3	1	-1,0	0,2	-10,4		0	1	4,6	6,2	1	0,0	2,4	0,0	25,8	30,0	6,9	0,0	6	8	0,0	21	150	8
2.5	0,00		60	5	1	-3,6	0,2	-9,6		3	2	4,6	6,2	1	0,0	2,4	0,0	31,9	37,1	8,5	0,0	6	6	0,0	17	60	8
90	15,30		7	1	1	2,9	-0,2	-11,7		1	2	4,6	6,2	1	0,0	2,4	0,0	31,9	37,1	8,5	0,0	6	6	0,0	17	60	8
90	18,60		40	3	1	-1,0	0,2	-10,4		0	1	4,6	6,2	1	0,0	2,4	0,0	25,8	30,0	6,9	0,0	6	8	0,0	21	150	8
2.5	0,00		60	5	1	-3,6	0,2	-9,6		3	2	4,6	6,2	1	0,0	2,4	0,0	31,9	37,1	8,5	0,0	6	6	0,0	17	60	8
91	15,30		7	1	1	2,9	-0,2	-11,6		1	2	4,6	6,2	1	0,0	2,4	0,0	31,9	37,1	8,5	0,0	6	6	0,0	17	60	8
91	18,60		40	3	1	-1,0	0,2	-10,4		0	1	4,6	6,2	1	0,0	2,4	0,0	25,8	30,0	6,9	0,0	6	8	0,0	21	150	8
2.5	0,00		60	5	1	-3,6	0,2	-9,5		3	2	4,6	6,2	1	0,0	2,4	0,0	31,9	37,1	8,5	0,0	6	6	0,0	17	60	8
92	15,30		7	1	1	2,8	0,2	-11,4		1	2	4,6	6,2	1	0,0	2,3	0,0	31,9	37,1	8,5	0,0	6	6	0,0	17	60	8
92	18,60		40	3	1	-1,0	-0,2	-10,2		0	1	4,6	6,2	1	0,0	2,3	0,0	25,8	30,0	6,9	0,0	6	8	0,0	21	150	8
2.5	0,00		60	5	1	-3,5	-0,2	-9,3		3	2	4,6	6,2	1	0,0	2,3	0,0	31,9	37,1	8,5	0,0	6	6	0,0	17	60	8
93	15,30		7	1	1	2,8	-0,2	-11,4		1	2	4,6	6,2	1	0,1	2,3	0,0	31,9	37,1	8,5	0,0	6	6	0,0	17	60	8
93	18,60		40	3	1	-1,0	0,2	-10,2		0	1	4,6	6,2	1	0,1	2,3	0,0	25,8	30,0	6,9	0,0	6	8	0,0	21	150	8
2.5	0,00		60	5	1	-3,5	0,2	-9,3		3	2	4,6	6,2	1	0,1	2,3	0,0	31,9	37,1	8,5	0,0	6	6	0,0	17	60	8
94	15,30		7	1	1	2,8	-0,3	-12,0		1	2	4,6	6,2	1	0,2	2,4	0,0	31,9	37,1	8,5	0,0	6	6	0,0	17	60	8
94	18,60		40	3	1	-1,0	0,2	-10,7		0	1	4,6	6,2	1	0,2	2,4	0,0	25,8	30,0	6,9	0,0	6	8	0,0	21	150	8
2.5	0,00		60	5	1	-3,5	0,3	-9,8		3	2	4,6	6,2	1	0,2	2,4	0,0	31,9	37,1	8,5	0,0	6	6	0,0	17	60	8

STAMPA PROGETTO S.L.U. - AZIONI S.L.V. - PILASTRI

Filo Iniz Fin. Ctgθ	Quota Iniz. Final N/Nc	Trat	Sez Bas Alt	Conc	VERIFICA A PRESSO-FLESSIONE Comb	M Exd (t*m)	M Eyd (t*m)	N Ed (t)	x/d	εf% 100	εc% 100	Area cmq b	h	VERIFICA A TAGLIO E TORSIONE Comb	V Exd (t)	V Eyd (t)	T Sdu (t*m)	V Rxd (t)	V Ryd (t)	TRd (t*m)	TRld (t*m)	Coe Cls	Coe Sta	ALon cmq	Staffe Pas	Lun	Fi
95	15,30		7	1	1	2,7	-0,2	-11,1		1	2	4,6	6,2	1	0,1	2,3	0,0	31,9	37,1	8,5	0,0	6	6	0,0	17	60	8
95	18,60		40	3	1	-1,0	0,2	-9,8		0	1	4,6	6,2	1	0,1	2,3	0,0	25,8	30,0	6,9	0,0	6	8	0,0	21	150	8
2.5	0,00		60	5	1	-3,4	0,2	-9,0		3	2	4,6	6,2	1	0,1	2,3	0,0	31,9	37,1	8,5	0,0	6	6	0,0	17	60	8
96	15,30		7	1	1	-0,1	0,1	-4,8		0	0	4,6	6,2	1	-0,1	-0,1	0,0	38,8	40,0	4,8	0,0	0	0	0,0	17	60	8
96	18,60		40	3	1	0,1	0,1	-4,0		0	0	4,6	6,2	1	-0,1	-0,1	0,0	38,8	40,0	4,8	0,0	0	0	0,0	21	150	8
2.5	0,00		60	5	1	0,2	-0,1	-2,7		0	0	4,6	6,2	1	-0,1	-0,1	0,0	38,8	40,0	4,8	0,0	0	0	0,0	17	60	8
97	15,30		7	1	1	-0,1	-0,1	-4,8		0	0	4,6	6,2	1	0,1	-0,1	0,0	38,8	40,0	4,8	0,0	0	0	0,0	17	60	8
97	18,60		40	3	1	0,1	-0,1	-3,9		0	0	4,6	6,2	1	0,1	-0,1	0,0	38,8	40,0	4,8	0,0	0	0	0,0	21	150	8
2.5	0,00		60	5	1	0,2	0,1	-2,7		0	0	4,6	6,2	1	0,1	-0,1	0,0	38,8	40,0	4,8	0,0	0	0	0,0	17	60	8
98	15,30		7	1	1	2,7	0,2	-11,1		1	2	4,6	6,2	1	-0,1	2,2	0,0	31,9	37,1	8,5	0,0	6	6	0,0	17	60	8
98	18,60		40	3	1	-1,0	-0,2	-9,8		0	1	4,6	6,2	1	-0,1	2,2	0,0	25,8	30,0	6,9	0,0	6	7	0,0	21	150	8
2.5	0,00		60	5	1	-3,4	-0,2	-9,0		3	2	4,6	6,2	1	-0,1	2,2	0,0	31,9	37,1	8,5	0,0	6	6	0,0	17	60	8
99	15,30		7	1	1	2,7	0,3	-11,9		1	2	4,6	6,2	1	-0,2	2,3	0,0	31,9	37,1	8,5	0,0	6	6	0,0	17	60	8
99	18,60		40	3	1	-1,0	-0,2	-10,6		0	1	4,6	6,2	1	-0,2	2,3	0,0	25,8	30,0	6,9	0,0	6	8	0,0	21	150	8
2.5	0,00		60	5	1	-3,4	-0,3	-9,8		3	2	4,6	6,2	1	-0,2	2,3	0,0	31,9	37,1	8,5	0,0	6	6	0,0	17	60	8
100	15,30		7	1	1	2,6	0,2	-11,2		1	2	4,6	6,2	1	-0,1	2,2	0,0	31,9	37,1	8,5	0,0	6	6	0,0	17	60	8
100	18,60		40	3	1	-0,9	-0,2	-10,0		0	1	4,6	6,2	1	-0,1	2,2	0,0	25,8	30,0	6,9	0,0	6	7	0,0	21	150	8
2.5	0,00		60	5	1	-3,3	-0,2	-9,1		2	2	4,6	6,2	1	-0,1	2,2	0,0	31,9	37,1	8,5	0,0	6	6	0,0	17	60	8
101	15,30		7	1	1	2,6	-0,2	-11,1		1	2	4,6	6,2	1	0,0	2,1	0,0	31,9	37,1	8,5	0,0	5	6	0,0	17	60	8
101	18,60		40	3	1	-0,9	0,2	-9,8		0	1	4,6	6,2	1	0,0	2,1	0,0	25,8	30,0	6,9	0,0	5	7	0,0	21	150	8
2.5	0,00		60	5	1	-3,2	0,2	-9,0		2	2	4,6	6,2	1	0,0	2,1	0,0	31,9	37,1	8,5	0,0	5	6	0,0	17	60	8
102	15,30		7	1	1	2,6	-0,2	-11,5		1	2	4,6	6,2	1	0,1	2,2	0,0	31,9	37,1	8,5	0,0	5	6	0,0	17	60	8
102	18,60		40	3	1	-0,9	0,2	-10,2		0	1	4,6	6,2	1	0,1	2,2	0,0	25,8	30,0	6,9	0,0	5	7	0,0	21	150	8
2.5	0,00		60	5	1	-3,3	0,2	-9,3		2	2	4,6	6,2	1	0,1	2,2	0,0	31,9	37,1	8,5	0,0	5	6	0,0	17	60	8
103	15,30		7	1	1	1,6	0,5	-7,8		1	1	4,6	6,2	1	-0,4	1,3	0,0	39,2	40,5	4,8	0,0	4	3	0,0	17	60	8
103	18,60		40	3	1	-0,5	-0,1	-6,5		0	0	4,6	6,2	1	-0,4	1,3	0,0	25,8	30,0	6,9	0,0	4	4	0,0	21	150	8
2.5	0,00		60	5	1	-1,9	-0,5	-5,7		2	2	4,6	6,2	1	-0,4	1,3	0,0	39,2	40,5	4,8	0,0	4	3	0,0	17	60	8
104	15,30		7	1	1	-0,3	-5,2	-15,5		7	5	4,6	6,2	1	4,3	-0,1	0,0	31,9	37,1	8,5	0,0	11	13	0,0	17	60	8
104	18,60		40	3	1	0,3	1,7	-14,2		0	1	4,6	6,2	1	4,3	-0,1	0,0	25,8	30,0	6,9	0,0	11	17	0,0	21	150	8
2.5	0,00		60	5	1	0,3	6,3	-13,4		9	6	4,6	6,2	1	4,3	-0,1	0,0	31,9	37,1	8,5	0,0	11	13	0,0	17	60	8
105	15,30		5	1	1	-0,4	1,8	-19,3		0	3	4,6	4,6	1	-1,4	-0,1	0,0	23,9	23,9	5,3	0,0	5	6	0,0	17	40	8
105	18,60		40	3	1	0,4	-0,5	-18,5		0	2	4,6	4,6	1	-1,4	-0,1	0,0	19,4	19,4	4,3	0,0	5	7	0,0	21	190	8
2.5	0,00		40	5	1	0,4	-2,0	-17,9		1	3	4,6	4,6	1	-1,4	-0,1	0,0	23,9	23,9	5,3	0,0	5	6	0,0	17	40	8
106	15,30		5	1	1	-0,4	-0,9	-18,2		0	2	4,6	4,6	1	0,8	-0,3	0,0	28,0	28,0	3,0	0,0	4	3	0,0	17	40	8
106	18,60		40	3	1	-0,4	-0,4	-17,7		0	1	4,6	4,6	1	0,8	-0,3	0,0	19,4	19,4	4,3	0,0	4	4	0,0	21	190	8
2.5	0,00		40	5	1	0,4	1,1	-16,8		0	2	4,6	4,6	1	0,8	-0,3	0,0	28,0	28,0	3,0	0,0	4	3	0,0	17	40	8
107	15,30		7	1	1	-0,3	4,6	-14,8		6	4	4,6	6,2	1	-3,8	-0,2	0,0	31,9	37,1	8,5	0,0	10	12	0,0	17	60	8
107	18,60		40	3	1	0,3	-1,5	-13,5		0	1	4,6	6,2	1	-3,8	-0,2	0,0	25,8	30,0	6,9	0,0	10	15	0,0	21	150	8
2.5	0,00		60	5	1	0,3	-5,5	-12,7		8	5	4,6	6,2	1	-3,8	-0,2	0,0	31,9	37,1	8,5	0,0	10	12	0,0	17	60	8
108	15,30		7	1	1	-0,5	-5,9	-17,4		8	5	4,6	6,2	1	4,8	-0,4	0,0	31,9	37,1	8,5	0,0	13	15	0,0	17	60	8
108	18,60		40	3	1	0,3	1,9	-16,1		1	2	4,6	6,2	1	4,8	-0,4	0,0	25,8	30,0	6,9	0,0	13	19	0,0	21	150	8
2.5	0,00		60	5	1	0,6	7,1	-15,3		11	6	4,6	6,2	1	4,8	-0,4	0,0	31,9	37,1	8,5	0,0	13	15	0,0	17	60	8
109	15,30		5	1	1	0,4	2,0	-20,6		1	3	4,6	4,6	1	-1,6	0,2	0,0	23,9	23,9	5,3	0,0	6	7	0,0	17	40	8
109	18,60		40	3	1	-0,4	-0,6	-19,8		0	2	4,6	4,6	1	-1,6	0,2	0,0	19,4	19,4	4,3	0,0	6	8	0,0	21	190	8
2.5	0,00		40	5	1	-0,4	-2,3	-19,2		1	3	4,6	4,6	1	-1,6	0,2	0,0	23,9	23,9	5,3	0,0	6	7	0,0	17	40	8
110	15,30		5	1	1	0,4	-1,2	-19,8		0	2	4,6	4,6	1	1,0	0,2	0,0	23,9	23,9	5,3	0,0	4	4	0,0	17	40	8
110	18,60		40	3	1	-0,4	0,4	-18,9		0	1	4,6	4,6	1	1,0	0,2	0,0	19,4	19,4	4,3	0,0	4	5	0,0	21	190	8
2.5	0,00		40	5	1	-0,4	1,4	-18,4		0	2	4,6	4,6	1	1,0	0,2	0,0	23,9	23,9	5,3	0,0	4	4	0,0	17	40	8
111	15,30		7	1	1	-0,7	5,2	-16,6		6	5	4,6	6,2	1	-4,2	-0,5	0,0	31,9	37,1	8,5	0,0	12	13	0,0	17	60	8
111	18,60		40	3	1	0,3	-1,7	-15,4		0	1	4,6	6,2	1	-4,2	-0,5	0,0	25,8	30,0	6,9	0,0	12	16	0,0	21	150	8
2.5	0,00		60	5	1	0,8	-6,2	-14,5		9	6	4,6	6,2	1	-4,2	-0,5	0,0	31,9	37,1	8,5	0,0	12	13	0,0	17	60	8
112	15,30		7	1	1	1,0	-3,2	-11,6		4	3	4,6	6,2	1	2,6	0,8	0,0	39,7	41,0	4,8	0,0	8	8	0,0	17	60	8
112	18,60		40	3	1	-0,3	1,0	-10,3		0	1	4,6	6,2	1	2,6	0,8	0,0	25,8	30,0	6,9	0,0	8	10	0,0	21	150	8
2.5	0,00		60	5	1	-1,2	3,8	-9,4		6	4	4,6	6,2	1	2,6	0,8	0,0	39,7	41,0	4,8	0,0	8	8	0,0	17	60	8
113	15,30		7	1	1	2,0	2,2	-16,7		2	3	4,6	6,2	1	-1,8	1,6	0,0	40,5	41,8	4,8	0,0	8	6	0,0	17	60	8
113	18,60		40	3	1	-0,7	-0,6	-15,4		0	1	4,6	6,2	1	-1,8	1,6	0,0	40,5	41,8	4,8	0,0	8	7	0,0	21	150	8
2.5	0,00		60	5	1	-2,5	-2,6	-14,6		3	4	4,6	6,2	1	-1,8	1,6	0,0	40,5	41,8	4,8	0,0	8	6	0,0	17	60	8
114	15,30		7	1	1	1,9	-1,6	-16,0		1	2	4,6	6,2	1	1,3	1,6	0,0	40,4	41,7	4,8	0,0	7	4	0,0	17	60	8
114	18,60		40	3	1	-0,7	0,5	-14,7		0	1	4,6	6,2	1	1,3	1,6	0,0	40,4	41,7	4,8	0,0	7	5	0,0	21	150	8
2.5	0,00		60	5	1	-2,4	1,9	-13,9		2	3	4,6	6,2	1	1,3	1,6	0,0	40,4	41,7	4,8	0,0	7	4	0,0	17	60	8
115	15,30		7	1	1	1,0	2,8	-11,0		3	3	4,6	6,2	1	-2,2	0,8	0,0	39,7	40,9	4,8	0,0	8	7	0,0	17	60	8
115	18,60		40	3	1	-0,3	-0,9	-9,8		0	1	4,6	6,2	1	-2,2	0,8	0,0	25,8	30,0	6,9	0,0	8	9	0,0	21	150	8
2.5	0,00		60	5	1	-1,2	-3,3	-8,9		5	4	4,6	6,2	1	-2,2	0,8	0,0	39,7	40,9	4,8	0,0	8	7	0,0	17	60	8

Asta 3d	Filo Iniz	Quota Iniz.	Filo Fina	Quota Final	Lambda Elemen	Lambda Minimo	Sf.Nor. (t)	Ecc.EX (mm)	Ecc.AX (mm)	Ecc.2X (mm)	Ecc.EY (mm)	Ecc.AY (mm)	Ecc.2Y (mm)
200	5	5,40	5	0,00	40	33	-105,99	9	12	2	9	12	2
226	31	5,40	31	0,00	40	39	-74,04	9	12	1	23	12	2
232	37	5,40	37	0,00	40	37	-81,28	9	12	1	23	12	2
255	60	5,40	60	0,00	40	35	-92,07	23	12	3	23	12	3
256	61	5,40	61	0,00	40	36	-85,16	9	12	2	9	12	2
277	83	5,40	83	0,00	40	34	-99,48	9	12	2	23	12	3
278	84	5,40	84	0,00	40	35	-90,73	9	12	2	9	12	2
299	105	5,40	105	0,00	40	34	-98,20	9	12	2	23	12	3
300	106	5,40	106	0,00	40	35	-93,15	9	12	2	23	12	3
303	109	5,40	109	0,00	40	32	-107,33	9	12	2	23	12	4
304	110	5,40	110	0,00	40	33	-103,26	9	12	2	23	12	3

STAMPA PROGETTO S.L.U. - AZIONI S.L.V. - FATTORI DI COMPORTAM. DEGLI ELEMENTI

IDENTIFICATIVO							DIREZIONE X		DIREZIONE Y	
Asta 3D	Nodo In.	Nodo Fin.	Filo Iniz	Filo Fin.	QuoIn (m)	QuoFi (m)	Fattore 'q' Tagl.	Fattore 'q' Fless	Fattore 'q' Tagl.	Fattore 'q' Fless.
1	1	2	1	2	0,00	0,00	2,76	2,76	2,76	2,76
3	2	4	2	3	0,00	0,00	2,76	2,76	2,76	2,76
5	5	6	5	6	0,00	0,00	2,76	2,76	2,76	2,76
7	7	8	7	8	0,00	0,00	2,76	2,76	2,76	2,76
9	9	10	9	10	0,00	0,00	2,76	2,76	2,76	2,76
11	11	12	11	12	0,00	0,00	2,76	2,76	2,76	2,76
13	13	14	13	14	0,00	0,00	2,76	2,76	2,76	2,76
15	15	16	15	16	0,00	0,00	2,76	2,76	2,76	2,76
17	17	18	17	18	0,00	0,00	2,76	2,76	2,76	2,76
19	19	20	19	20	0,00	0,00	2,76	2,76	2,76	2,76
21	21	22	21	22	0,00	0,00	2,76	2,76	2,76	2,76
23	23	24	23	24	0,00	0,00	2,76	2,76	2,76	2,76
25	26	27	26	27	0,00	0,00	2,76	2,76	2,76	2,76
27	29	30	29	30	0,00	0,00	2,76	2,76	2,76	2,76
29	31	32	31	32	0,00	0,00	2,76	2,76	2,76	2,76
31	33	691	33	34	0,00	0,00	2,76	2,76	2,76	2,76
33	36	37	36	37	0,00	0,00	2,76	2,76	2,76	2,76
35	38	39	38	39	0,00	0,00	2,76	2,76	2,76	2,76
37	40	41	40	41	0,00	0,00	2,76	2,76	2,76	2,76
39	42	43	42	43	0,00	0,00	2,76	2,76	2,76	2,76
41	44	45	44	45	0,00	0,00	2,76	2,76	2,76	2,76
43	46	47	46	47	0,00	0,00	2,76	2,76	2,76	2,76
45	48	49	48	49	0,00	0,00	2,76	2,76	2,76	2,76
47	50	51	50	51	0,00	0,00	2,76	2,76	2,76	2,76
49	52	53	52	53	0,00	0,00	2,76	2,76	2,76	2,76
51	54	55	54	55	0,00	0,00	2,76	2,76	2,76	2,76
53	56	57	56	57	0,00	0,00	2,76	2,76	2,76	2,76
55	59	60	59	60	0,00	0,00	2,76	2,76	2,76	2,76
57	61	62	61	62	0,00	0,00	2,76	2,76	2,76	2,76
59	63	64	63	64	0,00	0,00	2,76	2,76	2,76	2,76
61	65	66	65	66	0,00	0,00	2,76	2,76	2,76	2,76
63	67	68	67	68	0,00	0,00	2,76	2,76	2,76	2,76
65	69	70	69	70	0,00	0,00	2,76	2,76	2,76	2,76
67	71	72	71	72	0,00	0,00	2,76	2,76	2,76	2,76
69	73	74	73	74	0,00	0,00	2,76	2,76	2,76	2,76
71	75	76	75	76	0,00	0,00	2,76	2,76	2,76	2,76
73	77	78	77	78	0,00	0,00	2,76	2,76	2,76	2,76
75	79	80	79	80	0,00	0,00	2,76	2,76	2,76	2,76
77	82	83	82	83	0,00	0,00	2,76	2,76	2,76	2,76
79	84	85	84	85	0,00	0,00	2,76	2,76	2,76	2,76
81	86	87	86	87	0,00	0,00	2,76	2,76	2,76	2,76
83	88	89	88	89	0,00	0,00	2,76	2,76	2,76	2,76
85	90	91	90	91	0,00	0,00	2,76	2,76	2,76	2,76
87	92	93	92	93	0,00	0,00	2,76	2,76	2,76	2,76
89	94	95	94	95	0,00	0,00	2,76	2,76	2,76	2,76
91	96	97	96	97	0,00	0,00	2,76	2,76	2,76	2,76
93	98	99	98	99	0,00	0,00	2,76	2,76	2,76	2,76
95	100	101	100	101	0,00	0,00	2,76	2,76	2,76	2,76
97	102	103	102	103	0,00	0,00	2,76	2,76	2,76	2,76
99	105	106	105	106	0,00	0,00	2,76	2,76	2,76	2,76
101	108	109	108	109	0,00	0,00	2,76	2,76	2,76	2,76
103	110	111	110	111	0,00	0,00	2,76	2,76	2,76	2,76
105	113	114	113	114	0,00	0,00	2,76	2,76	2,76	2,76
107	2	5	2	5	0,00	0,00	2,76	2,76	2,76	2,76
109	3	29	4	29	0,00	0,00	2,76	2,76	2,76	2,76
111	6	31	6	31	0,00	0,00	2,76	2,76	2,76	2,76
113	8	33	8	33	0,00	0,00	2,76	2,76	2,76	2,76
115	10	35	10	35	0,00	0,00	2,76	2,76	2,76	2,76
117	12	43	12	43	0,00	0,00	2,76	2,76	2,76	2,76
119	14	45	14	45	0,00	0,00	2,76	2,76	2,76	2,76
121	16	47	16	47	0,00	0,00	2,76	2,76	2,76	2,76
123	18	49	18	49	0,00	0,00	2,76	2,76	2,76	2,76
125	20	51	20	51	0,00	0,00	2,76	2,76	2,76	2,76
127	22	53	22	53	0,00	0,00	2,76	2,76	2,76	2,76
129	24	25	24	25	0,00	0,00	2,76	2,76	2,76	2,76
131	26	56	26	56	0,00	0,00	2,76	2,76	2,76	2,76
133	28	58	28	58	0,00	0,00	2,76	2,76	2,76	2,76
135	31	37	31	37	0,00	0,00	2,76	2,76	2,76	2,76

IDENTIFICATIVO							DIREZIONE X		DIREZIONE Y	
Asta 3D	Nodo In.	Nodo Fin.	Filo Iniz	Filo Fin.	QuoIn (m)	QuoFi (m)	Fattore 'q' Tagl.	Fattore 'q' Fless	Fattore 'q' Tagl.	Fattore 'q' Fless.
2	1	3	1	4	0,00	0,00	2,76	2,76	2,76	2,76
4	3	5	4	5	0,00	0,00	2,76	2,76	2,76	2,76
6	6	7	6	7	0,00	0,00	2,76	2,76	2,76	2,76
8	8	9	8	9	0,00	0,00	2,76	2,76	2,76	2,76
10	10	11	10	11	0,00	0,00	2,76	2,76	2,76	2,76
12	12	13	12	13	0,00	0,00	2,76	2,76	2,76	2,76
14	14	15	14	15	0,00	0,00	2,76	2,76	2,76	2,76
16	16	17	16	17	0,00	0,00	2,76	2,76	2,76	2,76
18	18	19	18	19	0,00	0,00	2,76	2,76	2,76	2,76
20	20	21	20	21	0,00	0,00	2,76	2,76	2,76	2,76
22	22	23	22	23	0,00	0,00	2,76	2,76	2,76	2,76
24	25	26	25	26	0,00	0,00	2,76	2,76	2,76	2,76
26	27	28	27	28	0,00	0,00	2,76	2,76	2,76	2,76
28	30	31	30	31	0,00	0,00	2,76	2,76	2,76	2,76
30	32	33	32	33	0,00	0,00	2,76	2,76	2,76	2,76
32	34	35	34	35	0,00	0,00	2,76	2,76	2,76	2,76
34	37	38	37	38	0,00	0,00	2,76	2,76	2,76	2,76
36	39	717	39	40	0,00	0,00	2,76	2,76	2,76	2,76
38	41	42	41	42	0,00	0,00	2,76	2,76	2,76	2,76
40	43	44	43	44	0,00	0,00	2,76	2,76	2,76	2,76
42	45	46	45	46	0,00	0,00	2,76	2,76	2,76	2,76
44	47	48	47	48	0,00	0,00	2,76	2,76	2,76	2,76
46	49	50	49	50	0,00	0,00	2,76	2,76	2,76	2,76
48	51	52	51	52	0,00	0,00	2,76	2,76	2,76	2,76
50	53	54	53	54	0,00	0,00	2,76	2,76	2,76	2,76
52	55	56	55	56	0,00	0,00	2,76	2,76	2,76	2,76
54	57	58	57	58	0,00	0,00	2,76	2,76	2,76	2,76
56	60	61	60	61	0,00	0,00	2,76	2,76	2,76	2,76
58	62	63	62	63	0,00	0,00	2,76	2,76	2,76	2,76
60	64	65	64	65	0,00	0,00	2,76	2,76	2,76	2,76
62	66	67	66	67	0,00	0,00	2,76	2,76	2,76	2,76
64	68	69	68	69	0,00	0,00	2,76	2,76	2,76	2,76
66	70	71	70	71	0,00	0,00	2,76	2,76	2,76	2,76
68	72	73	72	73	0,00	0,00	2,76	2,76	2,76	2,76
70	74	743	74	75	0,00	0,00	2,76	2,76	2,76	2,76
72	76	77	76	77	0,00	0,00	2,76	2,76	2,76	2,76
74	78	79	78	79	0,00	0,00	2,76	2,76	2,76	2,76
76	80	81	80	81	0,00	0,00	2,76	2,76	2,76	2,76
78	83	84	83	84	0,00	0,00	2,76	2,76	2,76	2,76
80	85	86	85	86	0,00	0,00	2,76	2,76	2,76	2,76
82	87	88	87	88	0,00	0,00	2,76	2,76	2,76	2,76
84	89	90	89	90	0,00	0,00	2,76	2,76	2,76	2,76
86	91	92	91	92	0,00	0,00	2,76	2,76	2,76	2,76
88	93	94	93	94	0,00	0,00	2,76	2,76	2,76	2,76
90	95	96	95	96	0,00	0,00	2,76	2,76	2,76	2,76
92	97	98	97	98	0,00	0,00	2,76	2,76	2,76	2,76
94	99	100	99	100	0,00	0,00	2,76	2,76	2,76	2,76
96	101	102	101	102	0,00	0,00	2,76	2,76	2,76	2,76
98	104	105	104	105	0,00	0,00	2,76	2,76	2,76	2,76
100	106	107	106	107	0,00	0,00	2,76	2,76	2,76	2,76
102	109	110	109	110	0,00	0,00	2,76	2,76	2,76	2,76
104	112	113	112	113	0,00	0,00	2,76	2,76	2,76	2,76
106	114	115	114	115	0,00	0,00	2,76	2,76	2,76	2,76
108	4	6	3	6	0,00	0,00	2,76	2,76	2,76	2,76
110	5	30	5	30	0,00	0,00	2,76	2,76	2,76	2,76
112	7	32	7	32	0,00	0,00	2,76	2,76	2,76	2,76
114	9	34	9	34	0,00	0,00	2,76	2,76	2,76	2,76
116	11	42	11	42	0,00	0,00	2,76	2,76	2,76	2,76
118	13	44	13	44	0,00	0,00	2,76	2,76	2,76	2,76
120	15	46	15	46	0,00	0,00	2,76	2,76	2,76	2,76
122	17	48	17	48	0,00	0,00	2,76	2,76	2,76	2,76
124	19	50	19	50	0,00	0,00	2,76	2,76	2,76	2,76
126	21	52	21	52	0,00	0,00	2,76	2,76	2,76	2,76
128	23	54	23	54	0,00	0,00	2,76	2,76	2,76	2,76
130	25	55	25	55	0,00	0,00	2,76	2,76	2,76	2,76
132	27	57	27	57	0,00	0,00	2,76	2,76	2,76	2,76
134	30	36	30	36	0,00	0,00	2,76	2,76	2,76	2,76
136	32	38	32	38	0,00	0,00	2,76	2,76	2,76	2,76

STAMPA PROGETTO S.L.U. - AZIONI S.L.V. - FATTORI DI COMPORTAM. DEGLI ELEMENTI

IDENTIFICATIVO							DIREZIONE X		DIREZIONE Y		IDENTIFICATIVO							DIREZIONE X		DIREZIONE Y	
Asta 3D	Nodo In.	Nodo Fin.	Filo Iniz	Filo Fin.	QuoIn (m)	QuoFi (m)	Fattore 'q' Tagl.	Fattore 'q' Fless	Fattore 'q' Tagl.	Fattore 'q' Fless.	Asta 3D	Nodo In.	Nodo Fin.	Filo Iniz	Filo Fin.	QuoIn (m)	QuoFi (m)	Fattore 'q' Tagl.	Fattore 'q' Fless	Fattore 'q' Tagl.	Fattore 'q' Fless.
137	33	769	33	39	0,00	0,00	2,76	2,76	2,76	2,76	138	34	787	34	40	0,00	0,00	2,76	2,76	2,76	2,76
139	35	41	35	41	0,00	0,00	2,76	2,76	2,76	2,76	140	36	59	36	59	0,00	0,00	2,76	2,76	2,76	2,76
141	37	60	37	60	0,00	0,00	2,76	2,76	2,76	2,76	142	38	61	38	61	0,00	0,00	2,76	2,76	2,76	2,76
143	39	62	39	62	0,00	0,00	2,76	2,76	2,76	2,76	144	41	64	41	64	0,00	0,00	2,76	2,76	2,76	2,76
145	42	65	42	65	0,00	0,00	2,76	2,76	2,76	2,76	146	43	66	43	66	0,00	0,00	2,76	2,76	2,76	2,76
147	44	67	44	67	0,00	0,00	2,76	2,76	2,76	2,76	148	45	68	45	68	0,00	0,00	2,76	2,76	2,76	2,76
149	46	69	46	69	0,00	0,00	2,76	2,76	2,76	2,76	150	47	70	47	70	0,00	0,00	2,76	2,76	2,76	2,76
151	48	71	48	71	0,00	0,00	2,76	2,76	2,76	2,76	152	49	72	49	72	0,00	0,00	2,76	2,76	2,76	2,76
153	50	73	50	73	0,00	0,00	2,76	2,76	2,76	2,76	154	51	74	51	74	0,00	0,00	2,76	2,76	2,76	2,76
155	52	75	52	75	0,00	0,00	2,76	2,76	2,76	2,76	156	53	76	53	76	0,00	0,00	2,76	2,76	2,76	2,76
157	54	77	54	77	0,00	0,00	2,76	2,76	2,76	2,76	158	55	78	55	78	0,00	0,00	2,76	2,76	2,76	2,76
159	56	79	56	79	0,00	0,00	2,76	2,76	2,76	2,76	160	57	80	57	80	0,00	0,00	2,76	2,76	2,76	2,76
161	58	81	58	81	0,00	0,00	2,76	2,76	2,76	2,76	162	59	82	59	82	0,00	0,00	2,76	2,76	2,76	2,76
163	60	83	60	83	0,00	0,00	2,76	2,76	2,76	2,76	164	61	84	61	84	0,00	0,00	2,76	2,76	2,76	2,76
165	63	85	63	85	0,00	0,00	2,76	2,76	2,76	2,76	166	64	86	64	86	0,00	0,00	2,76	2,76	2,76	2,76
167	65	87	65	87	0,00	0,00	2,76	2,76	2,76	2,76	168	66	88	66	88	0,00	0,00	2,76	2,76	2,76	2,76
169	67	89	67	89	0,00	0,00	2,76	2,76	2,76	2,76	170	68	90	68	90	0,00	0,00	2,76	2,76	2,76	2,76
171	69	91	69	91	0,00	0,00	2,76	2,76	2,76	2,76	172	70	92	70	92	0,00	0,00	2,76	2,76	2,76	2,76
173	71	93	71	93	0,00	0,00	2,76	2,76	2,76	2,76	174	72	94	72	94	0,00	0,00	2,76	2,76	2,76	2,76
175	73	95	73	95	0,00	0,00	2,76	2,76	2,76	2,76	176	74	805	74	96	0,00	0,00	2,76	2,76	2,76	2,76
177	75	827	75	97	0,00	0,00	2,76	2,76	2,76	2,76	178	76	98	76	98	0,00	0,00	2,76	2,76	2,76	2,76
179	77	99	77	99	0,00	0,00	2,76	2,76	2,76	2,76	180	78	100	78	100	0,00	0,00	2,76	2,76	2,76	2,76
181	79	101	79	101	0,00	0,00	2,76	2,76	2,76	2,76	182	80	102	80	102	0,00	0,00	2,76	2,76	2,76	2,76
183	81	103	81	103	0,00	0,00	2,76	2,76	2,76	2,76	184	82	104	82	104	0,00	0,00	2,76	2,76	2,76	2,76
185	83	105	83	105	0,00	0,00	2,76	2,76	2,76	2,76	186	84	106	84	106	0,00	0,00	2,76	2,76	2,76	2,76
187	85	107	85	107	0,00	0,00	2,76	2,76	2,76	2,76	188	104	108	104	108	0,00	0,00	2,76	2,76	2,76	2,76
189	105	109	105	109	0,00	0,00	2,76	2,76	2,76	2,76	190	106	110	106	110	0,00	0,00	2,76	2,76	2,76	2,76
191	107	111	107	111	0,00	0,00	2,76	2,76	2,76	2,76	192	108	112	108	112	0,00	0,00	2,76	2,76	2,76	2,76
193	109	113	109	113	0,00	0,00	2,76	2,76	2,76	2,76	194	110	114	110	114	0,00	0,00	2,76	2,76	2,76	2,76
195	111	115	111	115	0,00	0,00	2,76	2,76	2,76	2,76	196	116	1	1	1	0,00	5,40	2,76	2,76	2,76	2,76
197	117	2	2	2	0,00	5,40	2,76	2,76	2,76	2,76	198	118	4	3	3	0,00	5,40	2,76	2,76	2,76	2,76
199	119	3	4	4	0,00	5,40	2,76	2,76	2,76	2,76	200	120	5	5	5	0,00	5,40	2,76	2,76	2,76	2,76
201	121	6	6	6	0,00	5,40	2,76	2,76	2,76	2,76	202	122	7	7	7	0,00	5,40	2,76	2,76	2,76	2,76
203	123	8	8	8	0,00	5,40	2,76	2,76	2,76	2,76	204	124	9	9	9	0,00	5,40	2,76	2,76	2,76	2,76
205	125	10	10	10	0,00	5,40	2,76	2,76	2,76	2,76	206	126	11	11	11	0,00	5,40	2,76	2,76	2,76	2,76
207	127	12	12	12	0,00	5,40	2,76	2,76	2,76	2,76	208	128	13	13	13	0,00	5,40	2,76	2,76	2,76	2,76
209	129	14	14	14	0,00	5,40	2,76	2,76	2,76	2,76	210	130	15	15	15	0,00	5,40	2,76	2,76	2,76	2,76
211	131	16	16	16	0,00	5,40	2,76	2,76	2,76	2,76	212	132	17	17	17	0,00	5,40	2,76	2,76	2,76	2,76
213	133	18	18	18	0,00	5,40	2,76	2,76	2,76	2,76	214	134	19	19	19	0,00	5,40	2,76	2,76	2,76	2,76
215	135	20	20	20	0,00	5,40	2,76	2,76	2,76	2,76	216	136	21	21	21	0,00	5,40	2,76	2,76	2,76	2,76
217	137	22	22	22	0,00	5,40	2,76	2,76	2,76	2,76	218	138	23	23	23	0,00	5,40	2,76	2,76	2,76	2,76
219	139	24	24	24	0,00	5,40	2,76	2,76	2,76	2,76	220	140	25	25	25	0,00	5,40	2,76	2,76	2,76	2,76
221	141	26	26	26	0,00	5,40	2,76	2,76	2,76	2,76	222	142	27	27	27	0,00	5,40	2,76	2,76	2,76	2,76
223	143	28	28	28	0,00	5,40	2,76	2,76	2,76	2,76	224	144	29	29	29	0,00	5,40	2,76	2,76	2,76	2,76
225	145	30	30	30	0,00	5,40	2,76	2,76	2,76	2,76	226	146	31	31	31	0,00	5,40	2,76	2,76	2,76	2,76
227	147	32	32	32	0,00	5,40	2,76	2,76	2,76	2,76	228	148	33	33	33	0,00	5,40	2,76	2,76	2,76	2,76
229	149	34	34	34	0,00	5,40	2,76	2,76	2,76	2,76	230	150	35	35	35	0,00	5,40	2,76	2,76	2,76	2,76
231	151	36	36	36	0,00	5,40	2,76	2,76	2,76	2,76	232	152	37	37	37	0,00	5,40	2,76	2,76	2,76	2,76
233	153	38	38	38	0,00	5,40	2,76	2,76	2,76	2,76	234	154	39	39	39	0,00	5,40	2,76	2,76	2,76	2,76
235	155	40	40	40	0,00	5,40	2,76	2,76	2,76	2,76	236	156	41	41	41	0,00	5,40	2,76	2,76	2,76	2,76
237	157	42	42	42	0,00	5,40	2,76	2,76	2,76	2,76	238	158	43	43	43	0,00	5,40	2,76	2,76	2,76	2,76
239	159	44	44	44	0,00	5,40	2,76	2,76	2,76	2,76	240	160	45	45	45	0,00	5,40	2,76	2,76	2,76	2,76
241	161	46	46	46	0,00	5,40	2,76	2,76	2,76	2,76	242	162	47	47	47	0,00	5,40	2,76	2,76	2,76	2,76
243	163	48	48	48	0,00	5,40	2,76	2,76	2,76	2,76	244	164	49	49	49	0,00	5,40	2,76	2,76	2,76	2,76
245	165	50	50	50	0,00	5,40	2,76	2,76	2,76	2,76	246	166	51	51	51	0,00	5,40	2,76	2,76	2,76	2,76
247	167	52	52	52	0,00	5,40	2,76	2,76	2,76	2,76	248	168	53	53	53	0,00	5,40	2,76	2,76	2,76	2,76
249	169	54	54	54	0,00	5,40	2,76	2,76	2,76	2,76	250	170	55	55	55	0,00	5,40	2,76	2,76	2,76	2,76
251	171	56	56	56	0,00	5,40	2,76	2,76	2,76	2,76	252	172	57	57	57	0,00	5,40	2,76	2,76	2,76	2,76
253	173	58	58	58	0,00	5,40	2,76	2,76	2,76	2,76	254	174	59	59	59	0,00	5,40	2,76	2,76	2,76	2,76
255	175	60	60	60	0,00	5,40	2,76	2,76	2,76	2,76	256	176	61	61	61	0,00	5,40	2,76	2,76	2,76	2,76
257	177	63	63	63	0,00	5,40	2,76	2,76	2,76	2,76	258	178	64	64	64	0,00	5,40	2,76	2,76	2,76	2,76
259	179	65	65	65	0,00	5,40	2,76	2,76	2,76	2,76	260	180	66	66	66	0,00	5,40	2,76	2,76	2,76	2,76
261	181	67	67	67	0,00	5,40	2,76	2,76	2,76	2,76	262	182	68	68	68	0,00	5,40	2,76	2,76	2,76	2,76
263	183	69	69	69	0,00	5,40	2,76	2,76	2,76	2,76	264	184	70	70	70	0,00	5,40	2,76	2,76	2,76	2,76
265	185	71	71	71	0,00	5,40	2,76	2,76	2,76	2,76	266	186	72	72	72	0,00	5,40	2,76	2,76	2,76	2,76
267	187	73	73	73	0,00	5,40	2,76	2,76	2,76	2,76	268	188	74	74	74	0,00	5,40	2,76	2,76	2,76	2,76
269	189	75	75	75	0,00	5,40	2,76	2,76	2,76	2,76	270	190	76	76	76	0,00	5,40	2,76	2,76	2,76	2,76
271	191	77	77	77	0,00	5,40	2,76	2,76	2,76	2,76	272	192	78	78	78	0,00	5,40	2,76	2,76	2,76	2,76
273	193	79	79	79	0,00	5,40	2,76	2,76	2,76	2,76	274	194	80	80	80	0,00	5,40	2,76	2,76	2,76	2,76
275	195	81	81	81	0,00	5,40	2,76	2,76	2,76	2,76	276	196	82	82	82	0,00	5,40	2,76	2,76	2,76	2,76
277	197	83	83	83	0,00	5,40	2,76	2,76	2,76	2,76	278	198	84	84	84	0,00	5,40	2,76	2,76	2,76	2,76
279	199	85	85	85	0,00	5,40	2,76	2,76	2,76	2,76	280	200	86	86	86	0,00	5,40	2,76	2,76	2,76	2,76
281	201	87	87	87	0,00	5,40	2,76	2,76	2,76	2,76	282	202	88	88	88	0,00	5,40	2,76	2,76	2,76	2,76
283	203	89	89	89	0,00	5,40	2,76	2,76	2,76	2,76	284	204	90	90	90	0,00	5,40	2,76	2,76	2,76	2,76
285	205	91	91	91	0,00	5,40	2,76	2,76	2,76	2,76	286	206	92	92	92	0,00	5,40	2,76	2,76	2,76	2,76
287	207	93	93	93	0,00	5,40	2,76	2,76	2,76	2,76	288	208	94	94	94	0,00	5,40	2,76	2,76	2,76	2,76
289	209	95	95	95	0,00	5,40	2,76	2,76	2,76	2,76	290	210	96	96	96	0,00	5,40	2,76	2,76	2,76	2,76
291	211	97	97	97	0,00	5,40	2,76	2,76	2,76	2,76	292	212	98	98	98	0,00	5,40	2,76	2,76	2,76	2,76
293	213	99	99	99	0,00	5,40	2,76	2,76	2,76	2,76	294	214	100	100	100	0,00	5,40	2,76	2,76	2,76	2,76
295	215	101	101	101	0,00	5,40	2,76	2,76	2,76	2,76	296	216	102	102	102	0,00	5,40	2,76	2,76	2,76	2,76
297	217	103	103	103	0,00	5,40	2,76	2,76	2,76	2,76	298	218	104	104	104	0,00	5,40	2,76	2,76	2,76	2,76
299	219	105	105	105	0,00	5,40	2,76	2,76	2,76	2,76	300	220	106	106	106	0,00	5,40	2,76	2,76	2,76	2,76
301	221	107	107	107	0,00	5,40	2,76	2,76	2,76	2,76	302	222	108	108	108	0,00	5,40	2,76	2,76	2,76	2,76
303	223	109	109	109	0,00	5,40	2,76	2,76	2,76	2,76	304	224	110	110	110	0,00	5,40	2,76	2,76	2,76	2,76
305	225	111	111	111	0,00	5,40	2,76	2,76	2,76	2,76	306	226	112	112	112	0,00	5,40	2,76	2,76	2,76	2,76
307	227	113	113	113	0,00	5,40	2,76	2,76	2,76	2,76	308	228	114	114	114	0,00	5,40	2,76	2,76	2,76	2,76
309	229	115	115	115	0,00	5,40	2,76	2,76	2,76	2,76	310	116	117	1	2	5,40	5,40	2,76	2,76	2,76	2,76
311	116	119	1	4	5,40	5,40	2,76	2,76	2,76	2,76	312	117	118	2	3	5,40	5,40	2,76	2,76	2,76	2,76
313	119	120	4	5	5,40	5,40	2,76	2,76	2,76	2,76	314	120	121	5	6	5,40	5,40	2,76	2,76	2,76	2,76

STAMPA PROGETTO S.L.U. - AZIONI S.L.V. - FATTORI DI COMPORTAM. DEGLI ELEMENTI

IDENTIFICATIVO							DIREZIONE X		DIREZIONE Y		IDENTIFICATIVO							DIREZIONE X		DIREZIONE Y	
Asta 3D	Nodo In.	Nodo Fin.	Filo Iniz	Filo Fin.	QuoIn (m)	QuoFi (m)	Fattore 'q' Tagl.	Fattore 'q' Fless	Fattore 'q' Tagl.	Fattore 'q' Fless.	Asta 3D	Nodo In.	Nodo Fin.	Filo Iniz	Filo Fin.	QuoIn (m)	QuoFi (m)	Fattore 'q' Tagl.	Fattore 'q' Fless	Fattore 'q' Tagl.	Fattore 'q' Fless.
315	121	122	6	7	5,40	5,40	2,76	2,76	2,76	2,76	316	122	123	7	8	5,40	5,40	2,76	2,76	2,76	2,76
317	123	124	8	9	5,40	5,40	2,76	2,76	2,76	2,76	318	124	125	9	10	5,40	5,40	2,76	2,76	2,76	2,76
319	125	126	10	11	5,40	5,40	2,76	2,76	2,76	2,76	320	126	127	11	12	5,40	5,40	2,76	2,76	2,76	2,76
321	127	128	12	13	5,40	5,40	2,76	2,76	2,76	2,76	322	128	129	13	14	5,40	5,40	2,76	2,76	2,76	2,76
323	129	130	14	15	5,40	5,40	2,76	2,76	2,76	2,76	324	130	131	15	16	5,40	5,40	2,76	2,76	2,76	2,76
325	131	132	16	17	5,40	5,40	2,76	2,76	2,76	2,76	326	132	133	17	18	5,40	5,40	2,76	2,76	2,76	2,76
327	133	134	18	19	5,40	5,40	2,76	2,76	2,76	2,76	328	134	135	19	20	5,40	5,40	2,76	2,76	2,76	2,76
329	135	136	20	21	5,40	5,40	2,76	2,76	2,76	2,76	330	136	137	21	22	5,40	5,40	2,76	2,76	2,76	2,76
331	137	138	22	23	5,40	5,40	2,76	2,76	2,76	2,76	332	138	139	23	24	5,40	5,40	2,76	2,76	2,76	2,76
333	140	141	25	26	5,40	5,40	2,76	2,76	2,76	2,76	334	141	142	26	27	5,40	5,40	2,76	2,76	2,76	2,76
335	142	143	27	28	5,40	5,40	2,76	2,76	2,76	2,76	336	144	145	29	30	5,40	5,40	2,76	2,76	2,76	2,76
337	145	146	30	31	5,40	5,40	2,76	2,76	2,76	2,76	338	146	147	31	32	5,40	5,40	2,76	2,76	2,76	2,76
339	147	148	32	33	5,40	5,40	2,76	2,76	2,76	2,76	340	149	150	34	35	5,40	5,40	2,76	2,76	2,76	2,76
341	151	152	36	37	5,40	5,40	2,76	2,76	2,76	2,76	342	152	153	37	38	5,40	5,40	2,76	2,76	2,76	2,76
343	153	154	38	39	5,40	5,40	2,76	2,76	2,76	2,76	344	155	156	40	41	5,40	5,40	2,76	2,76	2,76	2,76
345	156	157	41	42	5,40	5,40	2,76	2,76	2,76	2,76	346	157	158	42	43	5,40	5,40	2,76	2,76	2,76	2,76
347	158	159	43	44	5,40	5,40	2,76	2,76	2,76	2,76	348	159	160	44	45	5,40	5,40	2,76	2,76	2,76	2,76
349	160	161	45	46	5,40	5,40	2,76	2,76	2,76	2,76	350	161	162	46	47	5,40	5,40	2,76	2,76	2,76	2,76
351	162	163	47	48	5,40	5,40	2,76	2,76	2,76	2,76	352	163	164	48	49	5,40	5,40	2,76	2,76	2,76	2,76
353	164	165	49	50	5,40	5,40	2,76	2,76	2,76	2,76	354	165	166	50	51	5,40	5,40	2,76	2,76	2,76	2,76
355	166	167	51	52	5,40	5,40	2,76	2,76	2,76	2,76	356	167	168	52	53	5,40	5,40	2,76	2,76	2,76	2,76
357	168	169	53	54	5,40	5,40	2,76	2,76	2,76	2,76	358	169	170	54	55	5,40	5,40	2,76	2,76	2,76	2,76
359	170	171	55	56	5,40	5,40	2,76	2,76	2,76	2,76	360	171	172	56	57	5,40	5,40	2,76	2,76	2,76	2,76
361	172	173	57	58	5,40	5,40	2,76	2,76	2,76	2,76	362	174	175	59	60	5,40	5,40	2,76	2,76	2,76	2,76
363	175	176	60	61	5,40	5,40	2,76	2,76	2,76	2,76	364	176	230	61	62	5,40	5,40	2,76	2,76	2,76	2,76
365	230	177	62	63	5,40	5,40	2,76	2,76	2,76	2,76	366	177	178	63	64	5,40	5,40	2,76	2,76	2,76	2,76
367	178	179	64	65	5,40	5,40	2,76	2,76	2,76	2,76	368	179	180	65	66	5,40	5,40	2,76	2,76	2,76	2,76
369	180	181	66	67	5,40	5,40	2,76	2,76	2,76	2,76	370	181	182	67	68	5,40	5,40	2,76	2,76	2,76	2,76
371	182	183	68	69	5,40	5,40	2,76	2,76	2,76	2,76	372	183	184	69	70	5,40	5,40	2,76	2,76	2,76	2,76
373	184	185	70	71	5,40	5,40	2,76	2,76	2,76	2,76	374	185	186	71	72	5,40	5,40	2,76	2,76	2,76	2,76
375	186	187	72	73	5,40	5,40	2,76	2,76	2,76	2,76	376	187	188	73	74	5,40	5,40	2,76	2,76	2,76	2,76
377	189	190	75	76	5,40	5,40	2,76	2,76	2,76	2,76	378	190	191	76	77	5,40	5,40	2,76	2,76	2,76	2,76
379	191	192	77	78	5,40	5,40	2,76	2,76	2,76	2,76	380	192	193	78	79	5,40	5,40	2,76	2,76	2,76	2,76
381	193	194	79	80	5,40	5,40	2,76	2,76	2,76	2,76	382	194	195	80	81	5,40	5,40	2,76	2,76	2,76	2,76
383	196	197	82	83	5,40	5,40	2,76	2,76	2,76	2,76	384	197	198	83	84	5,40	5,40	2,76	2,76	2,76	2,76
385	198	199	84	85	5,40	5,40	2,76	2,76	2,76	2,76	386	199	200	85	86	5,40	5,40	2,76	2,76	2,76	2,76
387	200	201	86	87	5,40	5,40	2,76	2,76	2,76	2,76	388	201	202	87	88	5,40	5,40	2,76	2,76	2,76	2,76
389	202	203	88	89	5,40	5,40	2,76	2,76	2,76	2,76	390	203	204	89	90	5,40	5,40	2,76	2,76	2,76	2,76
391	204	205	90	91	5,40	5,40	2,76	2,76	2,76	2,76	392	205	206	91	92	5,40	5,40	2,76	2,76	2,76	2,76
393	206	207	92	93	5,40	5,40	2,76	2,76	2,76	2,76	394	207	208	93	94	5,40	5,40	2,76	2,76	2,76	2,76
395	208	209	94	95	5,40	5,40	2,76	2,76	2,76	2,76	396	209	210	95	96	5,40	5,40	2,76	2,76	2,76	2,76
397	210	211	96	97	5,40	5,40	2,76	2,76	2,76	2,76	398	211	212	97	98	5,40	5,40	2,76	2,76	2,76	2,76
399	212	213	98	99	5,40	5,40	2,76	2,76	2,76	2,76	400	213	214	99	100	5,40	5,40	2,76	2,76	2,76	2,76
401	214	215	100	101	5,40	5,40	2,76	2,76	2,76	2,76	402	215	216	101	102	5,40	5,40	2,76	2,76	2,76	2,76
403	216	217	102	103	5,40	5,40	2,76	2,76	2,76	2,76	404	218	219	104	105	5,40	5,40	2,76	2,76	2,76	2,76
405	219	220	105	106	5,40	5,40	2,76	2,76	2,76	2,76	406	220	221	106	107	5,40	5,40	2,76	2,76	2,76	2,76
407	222	223	108	109	5,40	5,40	2,76	2,76	2,76	2,76	408	223	224	109	110	5,40	5,40	2,76	2,76	2,76	2,76
409	224	225	110	111	5,40	5,40	2,76	2,76	2,76	2,76	410	226	227	112	113	5,40	5,40	2,76	2,76	2,76	2,76
411	227	228	113	114	5,40	5,40	2,76	2,76	2,76	2,76	412	228	229	114	115	5,40	5,40	2,76	2,76	2,76	2,76
413	117	120	2	5	5,40	5,40	2,76	2,76	2,76	2,76	414	118	121	3	6	5,40	5,40	2,76	2,76	2,76	2,76
415	119	144	4	29	5,40	5,40	2,76	2,76	2,76	2,76	416	120	145	5	30	5,40	5,40	2,76	2,76	2,76	2,76
417	121	146	6	31	5,40	5,40	2,76	2,76	2,76	2,76	418	122	147	7	32	5,40	5,40	2,76	2,76	2,76	2,76
419	123	148	8	33	5,40	5,40	2,76	2,76	2,76	2,76	420	124	149	9	34	5,40	5,40	2,76	2,76	2,76	2,76
421	125	150	10	35	5,40	5,40	2,76	2,76	2,76	2,76	422	126	157	11	42	5,40	5,40	2,76	2,76	2,76	2,76
423	127	158	12	43	5,40	5,40	2,76	2,76	2,76	2,76	424	128	159	13	44	5,40	5,40	2,76	2,76	2,76	2,76
425	129	160	14	45	5,40	5,40	2,76	2,76	2,76	2,76	426	130	161	15	46	5,40	5,40	2,76	2,76	2,76	2,76
427	131	162	16	47	5,40	5,40	2,76	2,76	2,76	2,76	428	132	163	17	48	5,40	5,40	2,76	2,76	2,76	2,76
429	133	164	18	49	5,40	5,40	2,76	2,76	2,76	2,76	430	134	165	19	50	5,40	5,40	2,76	2,76	2,76	2,76
431	135	166	20	51	5,40	5,40	2,76	2,76	2,76	2,76	432	136	167	21	52	5,40	5,40	2,76	2,76	2,76	2,76
433	137	168	22	53	5,40	5,40	2,76	2,76	2,76	2,76	434	138	169	23	54	5,40	5,40	2,76	2,76	2,76	2,76
435	139	140	24	25	5,40	5,40	2,76	2,76	2,76	2,76	436	140	170	25	55	5,40	5,40	2,76	2,76	2,76	2,76
437	141	171	26	56	5,40	5,40	2,76	2,76	2,76	2,76	438	142	172	27	57	5,40	5,40	2,76	2,76	2,76	2,76
439	143	173	28	58	5,40	5,40	2,76	2,76	2,76	2,76	440	145	151	30	36	5,40	5,40	2,76	2,76	2,76	2,76
441	146	152	31	37	5,40	5,40	2,76	2,76	2,76	2,76	442	147	153	32	38	5,40	5,40	2,76	2,76	2,76	2,76
443	150	156	35	41	5,40	5,40	2,76	2,76	2,76	2,76	444	151	174	36	59	5,40	5,40	2,76	2,76	2,76	2,76
445	152	175	37	60	5,40	5,40	2,76	2,76	2,76	2,76	446	153	176	38	61	5,40	5,40	2,76	2,76	2,76	2,76
447	156	178	41	64	5,40	5,40	2,76	2,76	2,76	2,76	448	157	179	42	65	5,40	5,40	2,76	2,76	2,76	2,76
449	158	180	43	66	5,40	5,40	2,76	2,76	2,76	2,76	450	159	181	44	67	5,40	5,40	2,76	2,76	2,76	2,76
451	160	182	45	68	5,40	5,40	2,76	2,76	2,76	2,76	452	161	183	46	69	5,40	5,40	2,76	2,76	2,76	2,76
453	162	184	47	70	5,40	5,40	2,76	2,76	2,76	2,76	454	163	185	48	71	5,40	5,40	2,76	2,76	2,76	2,76
455	164	186	49	72	5,40	5,40	2,76	2,76	2,76	2,76	456	165	187	50	73	5,40	5,40	2,76	2,76	2,76	2,76
457	166	188	51	74	5,40	5,40	2,76	2,76	2,76	2,76	458	167	189	52	75	5,40	5,40	2,76	2,76	2,76	2,76
459	168	190	53	76	5,40	5,40	2,76	2,76	2,76	2,76	460	169	191	54	77	5,40	5,40	2,76	2,76	2,76	2,76
461	170	192	55	78	5,40	5,40	2,76	2,76	2,76	2,76	462	171	193	56	79	5,40	5,40	2,76	2,76	2,76	2,76
463	172	194	57	80	5,40	5,40	2,76	2,76	2,76	2,76	464	173	195	58	81	5,40	5,40	2,76	2,76	2,76	2,76
465	174	196	59	82	5,40	5,40	2,76	2,76	2,76	2,76	466	175	197	60	83	5,40	5,40	2,76	2,76	2,76	2,76
467	176	198	61	84	5,40	5,40	2,76	2,76	2,76	2,76	468	177	199	63	85	5,40	5,40	2,76	2,76	2,76	2,76
469	178	200	64	86	5,40	5,40	2,76	2,76	2,76	2,76	470	179	201	65	87	5,40	5,40	2,76	2,76	2,76	2,76
471	180	202	66	88	5,40	5,40	2,76	2,76	2,76	2,76	472	181	203	67	89	5,40	5,40	2,76	2,76	2,76	2,76
473	182	204	68	90	5,40	5,40	2,76	2,76	2,76	2,76	474	183	205	69	91	5,40	5,40	2,76	2,76	2,76	2,76
475	184	206	70	92	5,40	5,40	2,76	2,76	2,76	2,76	476	185	207	71	93	5,40	5,40	2,76	2,76	2,76	2,76
477	186	208	72	94	5,40	5,40	2,76	2,76	2,76	2,76	478	187	209	73	95	5,40	5,40	2,76	2,76	2,76	2,76
479	190	212	76	98	5,40	5,40	2,76	2,76	2,76	2,76	480	191	213	77	99	5,40	5,40	2,76	2,76	2,76	2,76
481	192	214	78	100	5,40	5,40	2,76	2,76	2,76	2,76	482	193	215	79	101	5,40	5,40	2,76	2,76	2,76	2,76
483	194	216	80	102	5,40	5,40	2,76	2,76	2,76	2,76	484	195	217	81	103	5,40	5,40	2,76	2,76	2,76	2,76
485	196	218	82	104	5,40	5,40	2,76	2,76	2,76	2,76	486	197	219	83	105	5,40	5,40	2,76	2,76	2,76	2,76
487	198	220	84	106	5,40	5,40	2,76	2,76	2,76	2,76	488	199	221	85	107	5,40	5,40	2,76	2,76	2,76	2,76
489	218	222	104	108	5,40	5,40	2,76	2,76	2,76	2,76	490	219	223	105	109	5,40	5,40	2,76	2,76	2,76	2,76
491	220	224	106	110	5,40	5,40	2,76	2,76	2,76	2,76	492	221	225	107	111	5,40	5,40	2,76	2,76	2,76	2,76

STAMPA PROGETTO S.L.U. - AZIONI S.L.V. - FATTORI DI COMPORTAM. DEGLI ELEMENTI

IDENTIFICATIVO							DIREZIONE X		DIREZIONE Y		IDENTIFICATIVO							DIREZIONE X		DIREZIONE Y	
Asta 3D	Nodo In.	Nodo Fin.	Filo Iniz	Filo Fin.	QuoIn (m)	QuoFi (m)	Fattore 'q' Tagl.	Fattore 'q' Fless	Fattore 'q' Tagl.	Fattore 'q' Fless.	Asta 3D	Nodo In.	Nodo Fin.	Filo Iniz	Filo Fin.	QuoIn (m)	QuoFi (m)	Fattore 'q' Tagl.	Fattore 'q' Fless	Fattore 'q' Tagl.	Fattore 'q' Fless.
493	222	226	108	112	5,40	5,40	2,76	2,76	2,76	2,76	494	223	227	109	113	5,40	5,40	2,76	2,76	2,76	2,76
495	224	228	110	114	5,40	5,40	2,76	2,76	2,76	2,76	496	225	229	111	115	5,40	5,40	2,76	2,76	2,76	2,76
497	231	116	1	1	5,40	8,70	2,76	2,76	2,76	2,76	498	232	117	2	2	5,40	8,70	2,76	2,76	2,76	2,76
499	233	118	3	3	5,40	8,70	2,76	2,76	2,76	2,76	500	234	119	4	4	5,40	8,70	2,76	2,76	2,76	2,76
501	235	120	5	5	5,40	8,70	2,76	2,76	2,76	2,76	502	236	121	6	6	5,40	8,70	2,76	2,76	2,76	2,76
503	237	122	7	7	5,40	8,70	2,76	2,76	2,76	2,76	504	238	123	8	8	5,40	8,70	2,76	2,76	2,76	2,76
505	239	124	9	9	5,40	8,70	2,76	2,76	2,76	2,76	506	240	125	10	10	5,40	8,70	2,76	2,76	2,76	2,76
507	241	126	11	11	5,40	8,70	2,76	2,76	2,76	2,76	508	242	127	12	12	5,40	8,70	2,76	2,76	2,76	2,76
509	243	128	13	13	5,40	8,70	2,76	2,76	2,76	2,76	510	244	129	14	14	5,40	8,70	2,76	2,76	2,76	2,76
511	245	130	15	15	5,40	8,70	2,76	2,76	2,76	2,76	512	246	131	16	16	5,40	8,70	2,76	2,76	2,76	2,76
513	247	132	17	17	5,40	8,70	2,76	2,76	2,76	2,76	514	248	133	18	18	5,40	8,70	2,76	2,76	2,76	2,76
515	249	134	19	19	5,40	8,70	2,76	2,76	2,76	2,76	516	250	135	20	20	5,40	8,70	2,76	2,76	2,76	2,76
517	251	136	21	21	5,40	8,70	2,76	2,76	2,76	2,76	518	252	137	22	22	5,40	8,70	2,76	2,76	2,76	2,76
519	253	138	23	23	5,40	8,70	2,76	2,76	2,76	2,76	520	254	139	24	24	5,40	8,70	2,76	2,76	2,76	2,76
521	255	140	25	25	5,40	8,70	2,76	2,76	2,76	2,76	522	256	141	26	26	5,40	8,70	2,76	2,76	2,76	2,76
523	257	142	27	27	5,40	8,70	2,76	2,76	2,76	2,76	524	258	143	28	28	5,40	8,70	2,76	2,76	2,76	2,76
525	259	144	29	29	5,40	8,70	2,76	2,76	2,76	2,76	526	260	145	30	30	5,40	8,70	2,76	2,76	2,76	2,76
527	261	146	31	31	5,40	8,70	2,76	2,76	2,76	2,76	528	262	147	32	32	5,40	8,70	2,76	2,76	2,76	2,76
529	263	148	33	33	5,40	8,70	2,76	2,76	2,76	2,76	530	264	149	34	34	5,40	8,70	2,76	2,76	2,76	2,76
531	265	150	35	35	5,40	8,70	2,76	2,76	2,76	2,76	532	266	151	36	36	5,40	8,70	2,76	2,76	2,76	2,76
533	267	152	37	37	5,40	8,70	2,76	2,76	2,76	2,76	534	268	153	38	38	5,40	8,70	2,76	2,76	2,76	2,76
535	269	154	39	39	5,40	8,70	2,76	2,76	2,76	2,76	536	270	155	40	40	5,40	8,70	2,76	2,76	2,76	2,76
537	271	156	41	41	5,40	8,70	2,76	2,76	2,76	2,76	538	272	157	42	42	5,40	8,70	2,76	2,76	2,76	2,76
539	273	158	43	43	5,40	8,70	2,76	2,76	2,76	2,76	540	274	159	44	44	5,40	8,70	2,76	2,76	2,76	2,76
541	275	160	45	45	5,40	8,70	2,76	2,76	2,76	2,76	542	276	161	46	46	5,40	8,70	2,76	2,76	2,76	2,76
543	277	162	47	47	5,40	8,70	2,76	2,76	2,76	2,76	544	278	163	48	48	5,40	8,70	2,76	2,76	2,76	2,76
545	279	164	49	49	5,40	8,70	2,76	2,76	2,76	2,76	546	280	165	50	50	5,40	8,70	2,76	2,76	2,76	2,76
547	281	166	51	51	5,40	8,70	2,76	2,76	2,76	2,76	548	282	167	52	52	5,40	8,70	2,76	2,76	2,76	2,76
549	283	168	53	53	5,40	8,70	2,76	2,76	2,76	2,76	550	284	169	54	54	5,40	8,70	2,76	2,76	2,76	2,76
551	285	170	55	55	5,40	8,70	2,76	2,76	2,76	2,76	552	286	171	56	56	5,40	8,70	2,76	2,76	2,76	2,76
553	287	172	57	57	5,40	8,70	2,76	2,76	2,76	2,76	554	288	173	58	58	5,40	8,70	2,76	2,76	2,76	2,76
555	289	174	59	59	5,40	8,70	2,76	2,76	2,76	2,76	556	290	175	60	60	5,40	8,70	2,76	2,76	2,76	2,76
557	291	176	61	61	5,40	8,70	2,76	2,76	2,76	2,76	558	292	177	63	63	5,40	8,70	2,76	2,76	2,76	2,76
559	293	178	64	64	5,40	8,70	2,76	2,76	2,76	2,76	560	294	179	65	65	5,40	8,70	2,76	2,76	2,76	2,76
561	295	180	66	66	5,40	8,70	2,76	2,76	2,76	2,76	562	296	181	67	67	5,40	8,70	2,76	2,76	2,76	2,76
563	297	182	68	68	5,40	8,70	2,76	2,76	2,76	2,76	564	298	183	69	69	5,40	8,70	2,76	2,76	2,76	2,76
565	299	184	70	70	5,40	8,70	2,76	2,76	2,76	2,76	566	300	185	71	71	5,40	8,70	2,76	2,76	2,76	2,76
567	301	186	72	72	5,40	8,70	2,76	2,76	2,76	2,76	568	302	187	73	73	5,40	8,70	2,76	2,76	2,76	2,76
569	303	188	74	74	5,40	8,70	2,76	2,76	2,76	2,76	570	304	189	75	75	5,40	8,70	2,76	2,76	2,76	2,76
571	305	190	76	76	5,40	8,70	2,76	2,76	2,76	2,76	572	306	191	77	77	5,40	8,70	2,76	2,76	2,76	2,76
573	307	192	78	78	5,40	8,70	2,76	2,76	2,76	2,76	574	308	193	79	79	5,40	8,70	2,76	2,76	2,76	2,76
575	309	194	80	80	5,40	8,70	2,76	2,76	2,76	2,76	576	310	195	81	81	5,40	8,70	2,76	2,76	2,76	2,76
577	311	196	82	82	5,40	8,70	2,76	2,76	2,76	2,76	578	312	197	83	83	5,40	8,70	2,76	2,76	2,76	2,76
579	313	198	84	84	5,40	8,70	2,76	2,76	2,76	2,76	580	314	199	85	85	5,40	8,70	2,76	2,76	2,76	2,76
581	315	200	86	86	5,40	8,70	2,76	2,76	2,76	2,76	582	316	201	87	87	5,40	8,70	2,76	2,76	2,76	2,76
583	317	202	88	88	5,40	8,70	2,76	2,76	2,76	2,76	584	318	203	89	89	5,40	8,70	2,76	2,76	2,76	2,76
585	319	204	90	90	5,40	8,70	2,76	2,76	2,76	2,76	586	320	205	91	91	5,40	8,70	2,76	2,76	2,76	2,76
587	321	206	92	92	5,40	8,70	2,76	2,76	2,76	2,76	588	322	207	93	93	5,40	8,70	2,76	2,76	2,76	2,76
589	323	208	94	94	5,40	8,70	2,76	2,76	2,76	2,76	590	324	209	95	95	5,40	8,70	2,76	2,76	2,76	2,76
591	325	210	96	96	5,40	8,70	2,76	2,76	2,76	2,76	592	326	211	97	97	5,40	8,70	2,76	2,76	2,76	2,76
593	327	212	98	98	5,40	8,70	2,76	2,76	2,76	2,76	594	328	213	99	99	5,40	8,70	2,76	2,76	2,76	2,76
595	329	214	100	100	5,40	8,70	2,76	2,76	2,76	2,76	596	330	215	101	101	5,40	8,70	2,76	2,76	2,76	2,76
597	331	216	102	102	5,40	8,70	2,76	2,76	2,76	2,76	598	332	217	103	103	5,40	8,70	2,76	2,76	2,76	2,76
599	333	218	104	104	5,40	8,70	2,76	2,76	2,76	2,76	600	334	219	105	105	5,40	8,70	2,76	2,76	2,76	2,76
601	335	220	106	106	5,40	8,70	2,76	2,76	2,76	2,76	602	336	221	107	107	5,40	8,70	2,76	2,76	2,76	2,76
603	337	222	108	108	5,40	8,70	2,76	2,76	2,76	2,76	604	338	223	109	109	5,40	8,70	2,76	2,76	2,76	2,76
605	339	224	110	110	5,40	8,70	2,76	2,76	2,76	2,76	606	340	225	111	111	5,40	8,70	2,76	2,76	2,76	2,76
607	341	226	112	112	5,40	8,70	2,76	2,76	2,76	2,76	608	342	227	113	113	5,40	8,70	2,76	2,76	2,76	2,76
609	343	228	114	114	5,40	8,70	2,76	2,76	2,76	2,76	610	344	229	115	115	5,40	8,70	2,76	2,76	2,76	2,76
611	231	232	1	2	8,70	8,70	2,76	2,76	2,76	2,76	612	231	234	1	4	8,70	8,70	2,76	2,76	2,76	2,76
613	232	233	2	3	8,70	8,70	2,76	2,76	2,76	2,76	614	234	235	4	5	8,70	8,70	2,76	2,76	2,76	2,76
615	235	236	5	6	8,70	8,70	2,76	2,76	2,76	2,76	616	236	237	6	7	8,70	8,70	2,76	2,76	2,76	2,76
617	237	238	7	8	8,70	8,70	2,76	2,76	2,76	2,76	618	238	239	8	9	8,70	8,70	2,76	2,76	2,76	2,76
619	239	240	9	10	8,70	8,70	2,76	2,76	2,76	2,76	620	240	241	10	11	8,70	8,70	2,76	2,76	2,76	2,76
621	241	242	11	12	8,70	8,70	2,76	2,76	2,76	2,76	622	242	243	12	13	8,70	8,70	2,76	2,76	2,76	2,76
623	243	244	13	14	8,70	8,70	2,76	2,76	2,76	2,76	624	244	245	14	15	8,70	8,70	2,76	2,76	2,76	2,76
625	245	246	15	16	8,70	8,70	2,76	2,76	2,76	2,76	626	246	247	16	17	8,70	8,70	2,76	2,76	2,76	2,76
627	247	248	17	18	8,70	8,70	2,76	2,76	2,76	2,76	628	248	249	18	19	8,70	8,70	2,76	2,76	2,76	2,76
629	249	250	19	20	8,70	8,70	2,76	2,76	2,76	2,76	630	250	251	20	21	8,70	8,70	2,76	2,76	2,76	2,76
631	251	252	21	22	8,70	8,70	2,76	2,76	2,76	2,76	632	252	253	22	23	8,70	8,70	2,76	2,76	2,76	2,76
633	253	254	23	24	8,70	8,70	2,76	2,76	2,76	2,76	634	255	256	25	26	8,70	8,70	2,76	2,76	2,76	2,76
635	256	257	26	27	8,70	8,70	2,76	2,76	2,76	2,76	636	257	258	27	28	8,70	8,70	2,76	2,76	2,76	2,76
637	259	260	29	30	8,70	8,70	2,76	2,76	2,76	2,76	638	260	261	30	31	8,70	8,70	2,76	2,76	2,76	2,76
639	261	262	31	32	8,70	8,70	2,76	2,76	2,76	2,76	640	262	263	32	33	8,70	8,70	2,76	2,76	2,76	2,76
641	264	265	34	35	8,70	8,70	2,76	2,76	2,76	2,76	642	266	267	36	37	8,70	8,70	2,76	2,76	2,76	2,76
643	267	268	37	38	8,70	8,70	2,76	2,76	2,76	2,76	644	268	269	38	39	8,70	8,70	2,76	2,76	2,76	2,76
645	270	271	40	41	8,70	8,70	2,76	2,76	2,76	2,76	646	271	272	41	42	8,70	8,70	2,76	2,76	2,76	2,76
647	272	273	42	43	8,70	8,70	2,76	2,76	2,76	2,76	648	273	274	43	44	8,70	8,70	2,76	2,76	2,76	2,76
649	274	275	44	45	8,70	8,70	2,76	2,76	2,76	2,76	650	275	276	45	46	8,70	8,70	2,76	2,76	2,76	2,76
651	276	277	46	47	8,70	8,70	2,76	2,76	2,76	2,76	652	277	278	47	48	8,70	8,70	2,76	2,76	2,76	2,76
653	278	279	48	49	8,70	8,70	2,76	2,76	2,76	2,76	654	279	280	49	50	8,70	8,70	2,76	2,76	2,76	2,76
655	280	281	50	51	8,70	8,70	2,76	2,76	2,76	2,76	656	281	282	51	52	8,70	8,70	2,76	2,76	2,76	2,76
657	282	283	52	53	8,70	8,70	2,76	2,76	2,76	2,76	658	283	284	53	54	8,70	8,70	2,76	2,76	2,76	2,76
659	284	285	54	55	8,70	8,70	2,76	2,76	2,76	2,76	660	285	286	55	56	8,70	8,70	2,76	2,76	2,76	2,76
661	286	287	56	57	8,70	8,70	2,76	2,76	2,76	2,76	662	287	288	57	58	8,70	8,70	2,76	2,76	2,76	2,76
663	289	290	59	60	8,70	8,70	2,76	2,76	2,76	2,76	664	290	291	60	61	8,70	8,70	2,76	2,76	2,76	2,76
665	291	345	61	62	8,70	8,70	2,76	2,76	2,76	2,76	666	345	292	62	63	8,70	8,70	2,76	2,76	2,76	2,76
667	292	293	63	64	8,70	8,70	2,76	2,76	2,76	2,76	668	293	294	64	65	8,70	8,70	2,76	2,76	2,76	2,76
669	294	295	65	66	8,70	8,70	2,76	2,76	2,76	2,76	670	295	296	66	67	8,70	8,70	2,76	2,76	2,76	2,76

STAMPA PROGETTO S.L.U. - AZIONI S.L.V. - FATTORI DI COMPORTAM. DEGLI ELEMENTI

IDENTIFICATIVO							DIREZIONE X		DIREZIONE Y		IDENTIFICATIVO							DIREZIONE X		DIREZIONE Y	
Asta 3D	Nodo In.	Nodo Fin.	Filo Iniz	Filo Fin.	QuoIn (m)	QuoFi (m)	Fattore 'q' Tagl.	Fattore 'q' Fless	Fattore 'q' Tagl.	Fattore 'q' Fless.	Asta 3D	Nodo In.	Nodo Fin.	Filo Iniz	Filo Fin.	QuoIn (m)	QuoFi (m)	Fattore 'q' Tagl.	Fattore 'q' Fless	Fattore 'q' Tagl.	Fattore 'q' Fless.
671	296	297	67	68	8,70	8,70	2,76	2,76	2,76	2,76	672	297	298	68	69	8,70	8,70	2,76	2,76	2,76	2,76
673	298	299	69	70	8,70	8,70	2,76	2,76	2,76	2,76	674	299	300	70	71	8,70	8,70	2,76	2,76	2,76	2,76
675	300	301	71	72	8,70	8,70	2,76	2,76	2,76	2,76	676	301	302	72	73	8,70	8,70	2,76	2,76	2,76	2,76
677	302	303	73	74	8,70	8,70	2,76	2,76	2,76	2,76	678	304	305	75	76	8,70	8,70	2,76	2,76	2,76	2,76
679	305	306	76	77	8,70	8,70	2,76	2,76	2,76	2,76	680	306	307	77	78	8,70	8,70	2,76	2,76	2,76	2,76
681	307	308	78	79	8,70	8,70	2,76	2,76	2,76	2,76	682	308	309	79	80	8,70	8,70	2,76	2,76	2,76	2,76
683	309	310	80	81	8,70	8,70	2,76	2,76	2,76	2,76	684	311	312	82	83	8,70	8,70	2,76	2,76	2,76	2,76
685	312	313	83	84	8,70	8,70	2,76	2,76	2,76	2,76	686	313	314	84	85	8,70	8,70	2,76	2,76	2,76	2,76
687	314	315	85	86	8,70	8,70	2,76	2,76	2,76	2,76	688	315	316	86	87	8,70	8,70	2,76	2,76	2,76	2,76
689	316	317	87	88	8,70	8,70	2,76	2,76	2,76	2,76	690	317	318	88	89	8,70	8,70	2,76	2,76	2,76	2,76
691	318	319	89	90	8,70	8,70	2,76	2,76	2,76	2,76	692	319	320	90	91	8,70	8,70	2,76	2,76	2,76	2,76
693	320	321	91	92	8,70	8,70	2,76	2,76	2,76	2,76	694	321	322	92	93	8,70	8,70	2,76	2,76	2,76	2,76
695	322	323	93	94	8,70	8,70	2,76	2,76	2,76	2,76	696	323	324	94	95	8,70	8,70	2,76	2,76	2,76	2,76
697	324	325	95	96	8,70	8,70	2,76	2,76	2,76	2,76	698	325	326	96	97	8,70	8,70	2,76	2,76	2,76	2,76
699	326	327	97	98	8,70	8,70	2,76	2,76	2,76	2,76	700	327	328	98	99	8,70	8,70	2,76	2,76	2,76	2,76
701	328	329	99	100	8,70	8,70	2,76	2,76	2,76	2,76	702	329	330	100	101	8,70	8,70	2,76	2,76	2,76	2,76
703	330	331	101	102	8,70	8,70	2,76	2,76	2,76	2,76	704	331	332	102	103	8,70	8,70	2,76	2,76	2,76	2,76
705	333	334	104	105	8,70	8,70	2,76	2,76	2,76	2,76	706	334	335	105	106	8,70	8,70	2,76	2,76	2,76	2,76
707	335	336	106	107	8,70	8,70	2,76	2,76	2,76	2,76	708	337	338	108	109	8,70	8,70	2,76	2,76	2,76	2,76
709	338	339	109	110	8,70	8,70	2,76	2,76	2,76	2,76	710	339	340	110	111	8,70	8,70	2,76	2,76	2,76	2,76
711	341	342	112	113	8,70	8,70	2,76	2,76	2,76	2,76	712	342	343	113	114	8,70	8,70	2,76	2,76	2,76	2,76
713	343	344	114	115	8,70	8,70	2,76	2,76	2,76	2,76	714	232	235	2	5	8,70	8,70	2,76	2,76	2,76	2,76
715	233	236	3	6	8,70	8,70	2,76	2,76	2,76	2,76	716	234	259	4	29	8,70	8,70	2,76	2,76	2,76	2,76
717	235	260	5	30	8,70	8,70	2,76	2,76	2,76	2,76	718	236	261	6	31	8,70	8,70	2,76	2,76	2,76	2,76
719	237	262	7	32	8,70	8,70	2,76	2,76	2,76	2,76	720	238	263	8	33	8,70	8,70	2,76	2,76	2,76	2,76
721	239	264	9	34	8,70	8,70	2,76	2,76	2,76	2,76	722	240	265	10	35	8,70	8,70	2,76	2,76	2,76	2,76
723	241	272	11	42	8,70	8,70	2,76	2,76	2,76	2,76	724	242	273	12	43	8,70	8,70	2,76	2,76	2,76	2,76
725	243	274	13	44	8,70	8,70	2,76	2,76	2,76	2,76	726	244	275	14	45	8,70	8,70	2,76	2,76	2,76	2,76
727	245	276	15	46	8,70	8,70	2,76	2,76	2,76	2,76	728	246	277	16	47	8,70	8,70	2,76	2,76	2,76	2,76
729	247	278	17	48	8,70	8,70	2,76	2,76	2,76	2,76	730	248	279	18	49	8,70	8,70	2,76	2,76	2,76	2,76
731	249	280	19	50	8,70	8,70	2,76	2,76	2,76	2,76	732	250	281	20	51	8,70	8,70	2,76	2,76	2,76	2,76
733	251	282	21	52	8,70	8,70	2,76	2,76	2,76	2,76	734	252	283	22	53	8,70	8,70	2,76	2,76	2,76	2,76
735	253	284	23	54	8,70	8,70	2,76	2,76	2,76	2,76	736	254	255	24	25	8,70	8,70	2,76	2,76	2,76	2,76
737	255	285	25	55	8,70	8,70	2,76	2,76	2,76	2,76	738	256	286	26	56	8,70	8,70	2,76	2,76	2,76	2,76
739	257	287	27	57	8,70	8,70	2,76	2,76	2,76	2,76	740	258	288	28	58	8,70	8,70	2,76	2,76	2,76	2,76
741	260	266	30	36	8,70	8,70	2,76	2,76	2,76	2,76	742	261	267	31	37	8,70	8,70	2,76	2,76	2,76	2,76
743	262	268	32	38	8,70	8,70	2,76	2,76	2,76	2,76	744	265	271	35	41	8,70	8,70	2,76	2,76	2,76	2,76
745	266	289	36	59	8,70	8,70	2,76	2,76	2,76	2,76	746	267	290	37	60	8,70	8,70	2,76	2,76	2,76	2,76
747	268	291	38	61	8,70	8,70	2,76	2,76	2,76	2,76	748	271	293	41	64	8,70	8,70	2,76	2,76	2,76	2,76
749	272	294	42	65	8,70	8,70	2,76	2,76	2,76	2,76	750	273	295	43	66	8,70	8,70	2,76	2,76	2,76	2,76
751	274	296	44	67	8,70	8,70	2,76	2,76	2,76	2,76	752	275	297	45	68	8,70	8,70	2,76	2,76	2,76	2,76
753	276	298	46	69	8,70	8,70	2,76	2,76	2,76	2,76	754	277	299	47	70	8,70	8,70	2,76	2,76	2,76	2,76
755	278	300	48	71	8,70	8,70	2,76	2,76	2,76	2,76	756	279	301	49	72	8,70	8,70	2,76	2,76	2,76	2,76
757	280	302	50	73	8,70	8,70	2,76	2,76	2,76	2,76	758	281	303	51	74	8,70	8,70	2,76	2,76	2,76	2,76
759	282	304	52	75	8,70	8,70	2,76	2,76	2,76	2,76	760	283	305	53	76	8,70	8,70	2,76	2,76	2,76	2,76
761	284	306	54	77	8,70	8,70	2,76	2,76	2,76	2,76	762	285	307	55	78	8,70	8,70	2,76	2,76	2,76	2,76
763	286	308	56	79	8,70	8,70	2,76	2,76	2,76	2,76	764	287	309	57	80	8,70	8,70	2,76	2,76	2,76	2,76
765	288	310	58	81	8,70	8,70	2,76	2,76	2,76	2,76	766	289	311	59	82	8,70	8,70	2,76	2,76	2,76	2,76
767	290	312	60	83	8,70	8,70	2,76	2,76	2,76	2,76	768	291	313	61	84	8,70	8,70	2,76	2,76	2,76	2,76
769	292	314	63	85	8,70	8,70	2,76	2,76	2,76	2,76	770	293	315	64	86	8,70	8,70	2,76	2,76	2,76	2,76
771	294	316	65	87	8,70	8,70	2,76	2,76	2,76	2,76	772	295	317	66	88	8,70	8,70	2,76	2,76	2,76	2,76
773	296	318	67	89	8,70	8,70	2,76	2,76	2,76	2,76	774	297	319	68	90	8,70	8,70	2,76	2,76	2,76	2,76
775	298	320	69	91	8,70	8,70	2,76	2,76	2,76	2,76	776	299	321	70	92	8,70	8,70	2,76	2,76	2,76	2,76
777	300	322	71	93	8,70	8,70	2,76	2,76	2,76	2,76	778	301	323	72	94	8,70	8,70	2,76	2,76	2,76	2,76
779	302	324	73	95	8,70	8,70	2,76	2,76	2,76	2,76	780	305	327	76	98	8,70	8,70	2,76	2,76	2,76	2,76
781	306	328	77	99	8,70	8,70	2,76	2,76	2,76	2,76	782	307	329	78	100	8,70	8,70	2,76	2,76	2,76	2,76
783	308	330	79	101	8,70	8,70	2,76	2,76	2,76	2,76	784	309	331	80	102	8,70	8,70	2,76	2,76	2,76	2,76
785	310	332	81	103	8,70	8,70	2,76	2,76	2,76	2,76	786	311	333	82	104	8,70	8,70	2,76	2,76	2,76	2,76
787	312	334	83	105	8,70	8,70	2,76	2,76	2,76	2,76	788	313	335	84	106	8,70	8,70	2,76	2,76	2,76	2,76
789	314	336	85	107	8,70	8,70	2,76	2,76	2,76	2,76	790	333	337	104	108	8,70	8,70	2,76	2,76	2,76	2,76
791	334	338	105	109	8,70	8,70	2,76	2,76	2,76	2,76	792	335	339	106	110	8,70	8,70	2,76	2,76	2,76	2,76
793	336	340	107	111	8,70	8,70	2,76	2,76	2,76	2,76	794	337	341	108	112	8,70	8,70	2,76	2,76	2,76	2,76
795	338	342	109	113	8,70	8,70	2,76	2,76	2,76	2,76	796	339	343	110	114	8,70	8,70	2,76	2,76	2,76	2,76
797	340	344	111	115	8,70	8,70	2,76	2,76	2,76	2,76	798	346	231	1	1	8,70	12,00	2,76	2,76	2,76	2,76
799	347	232	2	2	8,70	12,00	2,76	2,76	2,76	2,76	800	348	233	3	3	8,70	12,00	2,76	2,76	2,76	2,76
801	349	234	4	4	8,70	12,00	2,76	2,76	2,76	2,76	802	350	235	5	5	8,70	12,00	2,76	2,76	2,76	2,76
803	351	236	6	6	8,70	12,00	2,76	2,76	2,76	2,76	804	352	237	7	7	8,70	12,00	2,76	2,76	2,76	2,76
805	353	238	8	8	8,70	12,00	2,76	2,76	2,76	2,76	806	354	239	9	9	8,70	12,00	2,76	2,76	2,76	2,76
807	355	240	10	10	8,70	12,00	2,76	2,76	2,76	2,76	808	356	241	11	11	8,70	12,00	2,76	2,76	2,76	2,76
809	357	242	12	12	8,70	12,00	2,76	2,76	2,76	2,76	810	358	243	13	13	8,70	12,00	2,76	2,76	2,76	2,76
811	359	244	14	14	8,70	12,00	2,76	2,76	2,76	2,76	812	360	245	15	15	8,70	12,00	2,76	2,76	2,76	2,76
813	361	246	16	16	8,70	12,00	2,76	2,76	2,76	2,76	814	362	247	17	17	8,70	12,00	2,76	2,76	2,76	2,76
815	363	248	18	18	8,70	12,00	2,76	2,76	2,76	2,76	816	364	249	19	19	8,70	12,00	2,76	2,76	2,76	2,76
817	365	250	20	20	8,70	12,00	2,76	2,76	2,76	2,76	818	366	251	21	21	8,70	12,00	2,76	2,76	2,76	2,76
819	367	252	22	22	8,70	12,00	2,76	2,76	2,76	2,76	820	368	253	23	23	8,70	12,00	2,76	2,76	2,76	2,76
821	369	254	24	24	8,70	12,00	2,76	2,76	2,76	2,76	822	370	255	25	25	8,70	12,00	2,76	2,76	2,76	2,76
823	371	256	26	26	8,70	12,00	2,76	2,76	2,76	2,76	824	372	257	27	27	8,70	12,00	2,76	2,76	2,76	2,76
825	373	258	28	28	8,70	12,00	2,76	2,76	2,76	2,76	826	374	259	29	29	8,70	12,00	2,76	2,76	2,76	2,76
827	375	260	30	30	8,70	12,00	2,76	2,76	2,76	2,76	828	376	261	31	31	8,70	12,00	2,76	2,76	2,76	2,76
829	377	262	32	32	8,70	12,00	2,76	2,76	2,76	2,76	830	378	263	33	33	8,70	12,00	2,76	2,76	2,76	2,76
831	379	264	34	34	8,70	12,00	2,76	2,76	2,76	2,76	832	380	265	35	35	8,70	12,00	2,76	2,76	2,76	2,76
833	381	266	36	36	8,70	12,00	2,76	2,76	2,76	2,76	834	382	267	37	37	8,70	12,00	2,76	2,76	2,76	2,76
835	383	268	38	38	8,70	12,00	2,76	2,76	2,76	2,76	836	384	269	39	39	8,70	12,00	2,76	2,76	2,76	2,76
837	385	270	40	40	8,70	12,00	2,76	2,76	2,76	2,76	838	386	271	41	41	8,70	12,00	2,76	2,76	2,76	2,76
839	387	272	42	42	8,70	12,00	2,76	2,76	2,76	2,76	840	388	273	43	43	8,70	12,00	2,76	2,76	2,76	2,76
841	389	274	44	44	8,70	12,00	2,76	2,76	2,76	2,76	842	390	275	45	45	8,70	12,00	2,76	2,76	2,76	2,76
843	391	276	46	46	8,70	12,00	2,76	2,76	2,76	2,76	844	392	277	47	47	8,70	12,00	2,76	2,76	2,76	2,76
845	393	278	48	48	8,70	12,00	2,76	2,76	2,76	2,76	846	394	279	49	49	8,70	12,00	2,76	2,76	2,76	2,76
847	395	280	50	50	8,70	12,00	2,76	2,76	2,76	2,76	848	396	281	51	51	8,70	12,00	2,76	2,76	2,76	2,76

STAMPA PROGETTO S.L.U. - AZIONI S.L.V. - FATTORI DI COMPORTAM. DEGLI ELEMENTI

IDENTIFICATIVO							DIREZIONE X		DIREZIONE Y	
Asta 3D	Nodo In.	Nodo Fin.	Filo Iniz	Filo Fin.	QuoIn (m)	QuoFi (m)	Fattore 'q' Tagl.	Fattore 'q' Fless	Fattore 'q' Tagl.	Fattore 'q' Fless.
849	397	282	52	52	8,70	12,00	2,76	2,76	2,76	2,76
851	399	284	54	54	8,70	12,00	2,76	2,76	2,76	2,76
853	401	286	56	56	8,70	12,00	2,76	2,76	2,76	2,76
855	403	288	58	58	8,70	12,00	2,76	2,76	2,76	2,76
857	405	290	60	60	8,70	12,00	2,76	2,76	2,76	2,76
859	407	292	63	63	8,70	12,00	2,76	2,76	2,76	2,76
861	409	294	65	65	8,70	12,00	2,76	2,76	2,76	2,76
863	411	296	67	67	8,70	12,00	2,76	2,76	2,76	2,76
865	413	298	69	69	8,70	12,00	2,76	2,76	2,76	2,76
867	415	300	71	71	8,70	12,00	2,76	2,76	2,76	2,76
869	417	302	73	73	8,70	12,00	2,76	2,76	2,76	2,76
871	419	304	75	75	8,70	12,00	2,76	2,76	2,76	2,76
873	421	306	77	77	8,70	12,00	2,76	2,76	2,76	2,76
875	423	308	79	79	8,70	12,00	2,76	2,76	2,76	2,76
877	425	310	81	81	8,70	12,00	2,76	2,76	2,76	2,76
879	427	312	83	83	8,70	12,00	2,76	2,76	2,76	2,76
881	429	314	85	85	8,70	12,00	2,76	2,76	2,76	2,76
883	431	316	87	87	8,70	12,00	2,76	2,76	2,76	2,76
885	433	318	89	89	8,70	12,00	2,76	2,76	2,76	2,76
887	435	320	91	91	8,70	12,00	2,76	2,76	2,76	2,76
889	437	322	93	93	8,70	12,00	2,76	2,76	2,76	2,76
891	439	324	95	95	8,70	12,00	2,76	2,76	2,76	2,76
893	441	326	97	97	8,70	12,00	2,76	2,76	2,76	2,76
895	443	328	99	99	8,70	12,00	2,76	2,76	2,76	2,76
897	445	330	101	101	8,70	12,00	2,76	2,76	2,76	2,76
899	447	332	103	103	8,70	12,00	2,76	2,76	2,76	2,76
901	449	334	105	105	8,70	12,00	2,76	2,76	2,76	2,76
903	451	336	107	107	8,70	12,00	2,76	2,76	2,76	2,76
905	453	338	109	109	8,70	12,00	2,76	2,76	2,76	2,76
907	455	340	111	111	8,70	12,00	2,76	2,76	2,76	2,76
909	457	342	113	113	8,70	12,00	2,76	2,76	2,76	2,76
911	459	344	115	115	8,70	12,00	2,76	2,76	2,76	2,76
913	346	349	1	4	12,00	12,00	2,76	2,76	2,76	2,76
915	349	350	4	5	12,00	12,00	2,76	2,76	2,76	2,76
917	351	352	6	7	12,00	12,00	2,76	2,76	2,76	2,76
919	353	354	8	9	12,00	12,00	2,76	2,76	2,76	2,76
921	355	356	10	11	12,00	12,00	2,76	2,76	2,76	2,76
923	357	358	12	13	12,00	12,00	2,76	2,76	2,76	2,76
925	359	360	14	15	12,00	12,00	2,76	2,76	2,76	2,76
927	361	362	16	17	12,00	12,00	2,76	2,76	2,76	2,76
929	363	364	18	19	12,00	12,00	2,76	2,76	2,76	2,76
931	365	366	20	21	12,00	12,00	2,76	2,76	2,76	2,76
933	367	368	22	23	12,00	12,00	2,76	2,76	2,76	2,76
935	370	371	25	26	12,00	12,00	2,76	2,76	2,76	2,76
937	372	373	27	28	12,00	12,00	2,76	2,76	2,76	2,76
939	375	376	30	31	12,00	12,00	2,76	2,76	2,76	2,76
941	377	378	32	33	12,00	12,00	2,76	2,76	2,76	2,76
943	381	382	36	37	12,00	12,00	2,76	2,76	2,76	2,76
945	383	384	38	39	12,00	12,00	2,76	2,76	2,76	2,76
947	386	387	41	42	12,00	12,00	2,76	2,76	2,76	2,76
949	388	389	43	44	12,00	12,00	2,76	2,76	2,76	2,76
951	390	391	45	46	12,00	12,00	2,76	2,76	2,76	2,76
953	392	393	47	48	12,00	12,00	2,76	2,76	2,76	2,76
955	394	395	49	50	12,00	12,00	2,76	2,76	2,76	2,76
957	396	397	51	52	12,00	12,00	2,76	2,76	2,76	2,76
959	398	399	53	54	12,00	12,00	2,76	2,76	2,76	2,76
961	400	401	55	56	12,00	12,00	2,76	2,76	2,76	2,76
963	402	403	57	58	12,00	12,00	2,76	2,76	2,76	2,76
965	405	406	60	61	12,00	12,00	2,76	2,76	2,76	2,76
967	460	407	62	63	12,00	12,00	2,76	2,76	2,76	2,76
969	408	409	64	65	12,00	12,00	2,76	2,76	2,76	2,76
971	410	411	66	67	12,00	12,00	2,76	2,76	2,76	2,76
973	412	413	68	69	12,00	12,00	2,76	2,76	2,76	2,76
975	414	415	70	71	12,00	12,00	2,76	2,76	2,76	2,76
977	416	417	72	73	12,00	12,00	2,76	2,76	2,76	2,76
979	419	420	75	76	12,00	12,00	2,76	2,76	2,76	2,76
981	421	422	77	78	12,00	12,00	2,76	2,76	2,76	2,76
983	423	424	79	80	12,00	12,00	2,76	2,76	2,76	2,76
985	426	427	82	83	12,00	12,00	2,76	2,76	2,76	2,76
987	428	429	84	85	12,00	12,00	2,76	2,76	2,76	2,76
989	430	431	86	87	12,00	12,00	2,76	2,76	2,76	2,76
991	432	433	88	89	12,00	12,00	2,76	2,76	2,76	2,76
993	434	435	90	91	12,00	12,00	2,76	2,76	2,76	2,76
995	436	437	92	93	12,00	12,00	2,76	2,76	2,76	2,76
997	438	439	94	95	12,00	12,00	2,76	2,76	2,76	2,76
999	440	441	96	97	12,00	12,00	2,76	2,76	2,76	2,76
1001	442	443	98	99	12,00	12,00	2,76	2,76	2,76	2,76
1003	444	445	100	101	12,00	12,00	2,76	2,76	2,76	2,76
1005	446	447	102	103	12,00	12,00	2,76	2,76	2,76	2,76
1007	449	450	105	106	12,00	12,00	2,76	2,76	2,76	2,76
1009	452	453	108	109	12,00	12,00	2,76	2,76	2,76	2,76
1011	454	455	110	111	12,00	12,00	2,76	2,76	2,76	2,76
1013	457	458	113	114	12,00	12,00	2,76	2,76	2,76	2,76
1015	347	350	2	5	12,00	12,00	2,76	2,76	2,76	2,76
1017	349	374	4	29	12,00	12,00	2,76	2,76	2,76	2,76
1019	351	376	6	31	12,00	12,00	2,76	2,76	2,76	2,76
1021	353	378	8	33	12,00	12,00	2,76	2,76	2,76	2,76
1023	355	380	10	35	12,00	12,00	2,76	2,76	2,76	2,76
1025	357	388	12	43	12,00	12,00	2,76	2,76	2,76	2,76

IDENTIFICATIVO							DIREZIONE X		DIREZIONE Y	
Asta 3D	Nodo In.	Nodo Fin.	Filo Iniz	Filo Fin.	QuoIn (m)	QuoFi (m)	Fattore 'q' Tagl.	Fattore 'q' Fless	Fattore 'q' Tagl.	Fattore 'q' Fless.
850	398	283	53	53	8,70	12,00	2,76	2,76	2,76	2,76
852	400	285	55	55	8,70	12,00	2,76	2,76	2,76	2,76
854	402	287	57	57	8,70	12,00	2,76	2,76	2,76	2,76
856	404	289	59	59	8,70	12,00	2,76	2,76	2,76	2,76
858	406	291	61	61	8,70	12,00	2,76	2,76	2,76	2,76
860	408	293	64	64	8,70	12,00	2,76	2,76	2,76	2,76
862	410	295	66	66	8,70	12,00	2,76	2,76	2,76	2,76
864	412	297	68	68	8,70	12,00	2,76	2,76	2,76	2,76
866	414	299	70	70	8,70	12,00	2,76	2,76	2,76	2,76
868	416	301	72	72	8,70	12,00	2,76	2,76	2,76	2,76
870	418	303	74	74	8,70	12,00	2,76	2,76	2,76	2,76
872	420	305	76	76	8,70	12,00	2,76	2,76	2,76	2,76
874	422	307	78	78	8,70	12,00	2,76	2,76	2,76	2,76
876	424	309	80	80	8,70	12,00	2,76	2,76	2,76	2,76
878	426	311	82	82	8,70	12,00	2,76	2,76	2,76	2,76
880	428	313	84	84	8,70	12,00	2,76	2,76	2,76	2,76
882	430	315	86	86	8,70	12,00	2,76	2,76	2,76	2,76
884	432	317	88	88	8,70	12,00	2,76	2,76	2,76	2,76
886	434	319	90	90	8,70	12,00	2,76	2,76	2,76	2,76
888	436	321	92	92	8,70	12,00	2,76	2,76	2,76	2,76
890	438	323	94	94	8,70	12,00	2,76	2,76	2,76	2,76
892	440	325	96	96	8,70	12,00	2,76	2,76	2,76	2,76
894	442	327	98	98	8,70	12,00	2,76	2,76	2,76	2,76
896	444	329	100	100	8,70	12,00	2,76	2,76	2,76	2,76
898	446	331	102	102	8,70	12,00	2,76	2,76	2,76	2,76
900	448	333	104	104	8,70	12,00	2,76	2,76	2,76	2,76
902	450	335	106	106	8,70	12,00	2,76	2,76	2,76	2,76
904	452	337	108	108	8,70	12,00	2,76	2,76	2,76	2,76
906	454	339	110	110	8,70	12,00	2,76	2,76	2,76	2,76
908	456	341	112	112	8,70	12,00	2,76	2,76	2,76	2,76
910	458	343	114	114	8,70	12,00	2,76	2,76	2,76	2,76
912	346	347	1	2	12,00	12,00	2,76	2,76	2,76	2,76
914	347	348	2	3	12,00	12,00	2,76	2,76	2,76	2,76
916	350	351	5	6	12,00	12,00	2,76	2,76	2,76	2,76
918	352	353	7	8	12,00	12,00	2,76	2,76	2,76	2,76
920	354	355	9	10	12,00	12,00	2,76	2,76	2,76	2,76
922	356	357	11	12	12,00	12,00	2,76	2,76	2,76	2,76
924	358	359	13	14	12,00	12,00	2,76	2,76	2,76	2,76
926	360	361	15	16	12,00	12,00	2,76	2,76	2,76	2,76
928	362	363	17	18	12,00	12,00	2,76	2,76	2,76	2,76
930	364	365	19	20	12,00	12,00	2,76	2,76	2,76	2,76
932	366	367	21	22	12,00	12,00	2,76	2,76	2,76	2,76
934	368	369	23	24	12,00	12,00	2,76	2,76	2,76	2,76
936	371	372	26	27	12,00	12,00	2,76	2,76	2,76	2,76
938	374	375	29	30	12,00	12,00	2,76	2,76	2,76	2,76
940	376	377	31	32	12,00	12,00	2,76	2,76	2,76	2,76
942	379	380	34	35	12,00	12,00	2,76	2,76	2,76	2,76
944	382	383	37	38	12,00	12,00	2,76	2,76	2,76	2,76
946	385	386	40	41	12,00	12,00	2,76	2,76	2,76	2,76
948	387	388	42	43	12,00	12,00	2,76	2,76	2,76	2,76
950	389	390	44	45	12,00	12,00	2,76	2,76	2,76	2,76
952	391	392	46	47	12,00	12,00	2,76	2,76	2,76	2,76
954	393	394	48	49	12,00	12,00	2,76	2,76	2,76	2,76
956	395	396	50	51	12,00	12,00	2,76	2,76	2,76	2,76
958	397	398	52	53	12,00	12,00	2,76	2,76	2,76	2,76
960	399	400	54	55	12,00	12,00	2,76	2,76	2,76	2,76
962	401	402	56	57	12,00	12,00	2,76	2,76	2,76	2,76
964	404	405	59	60	12,00	12,00	2,76	2,76	2,76	2,76
966	406	460	61	62	12,00	12,00	2,76	2,76	2,76	2,76
968	407	408	63	64	12,00	12,00	2,76	2,76	2,76	2,76
970	409	410	65	66	12,00	12,00	2,76	2,76	2,76	2,76
972	411	412	67	68	12,00	12,00	2,76	2,76	2,76	2,76
974	413	414	69	70	12,00	12,00	2,76	2,76	2,76	2,76
976	415	416	71	72	12,00	12,00	2,76	2,76	2,76	2,76
978	417	418	73	74	12,00	12,00	2,76	2,76	2,76	2,76
980	420	421	76	77	12,00	12,00	2,76	2,76	2,76	2,76
982	422	423	78	79	12,00	12,00	2,76	2,76	2,76	2,76
984	424	425	80	81	12,00	12,00	2,76	2,76	2,76	2,76
986	427	428	83	84	12,00	12,00	2,76	2,76	2,76	2,76
988	429	430	85	86	12,00	12,00	2,76	2,76	2,76	2,76
990	431	432	87	88	12,00	12,00	2,76	2,76	2,76	2,76
992	433	434	89	90	12,00	12,00	2,76	2,76	2,76	2,76
994	435	436	91	92	12,00	12,00	2,76	2,76	2,76	2,76
996	437	438	93	94	12,00	12,00	2,76	2,76	2,76	2,76
998	439	440	95	96	12,00	12,00	2,76	2,76	2,76	2,76
1000	441	442	97	98	12,00	12,00	2,76	2,76	2,76	2,76
1002	443	444	99	100	12,00	12,00	2,76	2,76	2,76	2,76
1004	445	446	101	102	12,00	12,00	2,76	2,76	2,76	2,76
1006	448	449	104	105	12,00	12,00	2,76	2,76	2,76	2,76
1008	450	451	106	107	12,00	12,00	2,76	2,76	2,76	2,76
1010	453	454	109	110	12,00	12,00	2,76	2,76	2,76	2,76
1012	456	457	112	113	12,00	12,00	2,76	2,76	2,76	2,76
1014	458	459	114	115	12,00	12,00	2,76	2,76	2,76	2,76
1016	348	351	3	6	12,00	12,00	2,76	2,76	2,76	2,76
1018	350	375	5	30	12,00	12,00	2,76	2,76	2,76	2,76
1020	352	377	7	32	12,00	12,00	2,76	2,76	2,76	2,76
1022	354	379	9	34	12,00	12,00	2,76	2,76	2,76	2,76
1024	356	387	11	42	12,00	12,00	2,76	2,76	2,76	2,76
1026	358	389	13	44	12,00	12,00	2,76	2,76	2,76	2,76

STAMPA PROGETTO S.L.U. - AZIONI S.L.V. - FATTORI DI COMPORTAM. DEGLI ELEMENTI

IDENTIFICATIVO							DIREZIONE X		DIREZIONE Y	
Asta 3D	Nodo In.	Nodo Fin.	Filo Iniz	Filo Fin.	QuoIn (m)	QuoFi (m)	Fattore 'q' Tagl.	Fattore 'q' Fless	Fattore 'q' Tagl.	Fattore 'q' Fless.
1027	359	390	14	45	12,00	12,00	2,76	2,76	2,76	2,76
1029	361	392	16	47	12,00	12,00	2,76	2,76	2,76	2,76
1031	363	394	18	49	12,00	12,00	2,76	2,76	2,76	2,76
1033	365	396	20	51	12,00	12,00	2,76	2,76	2,76	2,76
1035	367	398	22	53	12,00	12,00	2,76	2,76	2,76	2,76
1037	369	370	24	25	12,00	12,00	2,76	2,76	2,76	2,76
1039	371	401	26	56	12,00	12,00	2,76	2,76	2,76	2,76
1041	373	403	28	58	12,00	12,00	2,76	2,76	2,76	2,76
1043	376	382	31	37	12,00	12,00	2,76	2,76	2,76	2,76
1045	380	386	35	41	12,00	12,00	2,76	2,76	2,76	2,76
1047	382	405	37	60	12,00	12,00	2,76	2,76	2,76	2,76
1049	386	408	41	64	12,00	12,00	2,76	2,76	2,76	2,76
1051	388	410	43	66	12,00	12,00	2,76	2,76	2,76	2,76
1053	390	412	45	68	12,00	12,00	2,76	2,76	2,76	2,76
1055	392	414	47	70	12,00	12,00	2,76	2,76	2,76	2,76
1057	394	416	49	72	12,00	12,00	2,76	2,76	2,76	2,76
1059	396	418	51	74	12,00	12,00	2,76	2,76	2,76	2,76
1061	398	420	53	76	12,00	12,00	2,76	2,76	2,76	2,76
1063	400	422	55	78	12,00	12,00	2,76	2,76	2,76	2,76
1065	402	424	57	80	12,00	12,00	2,76	2,76	2,76	2,76
1067	404	426	59	82	12,00	12,00	2,76	2,76	2,76	2,76
1069	406	428	61	84	12,00	12,00	2,76	2,76	2,76	2,76
1071	408	430	64	86	12,00	12,00	2,76	2,76	2,76	2,76
1073	410	432	66	88	12,00	12,00	2,76	2,76	2,76	2,76
1075	412	434	68	90	12,00	12,00	2,76	2,76	2,76	2,76
1077	414	436	70	92	12,00	12,00	2,76	2,76	2,76	2,76
1079	416	438	72	94	12,00	12,00	2,76	2,76	2,76	2,76
1081	420	442	76	98	12,00	12,00	2,76	2,76	2,76	2,76
1083	422	444	78	100	12,00	12,00	2,76	2,76	2,76	2,76
1085	424	446	80	102	12,00	12,00	2,76	2,76	2,76	2,76
1087	426	448	82	104	12,00	12,00	2,76	2,76	2,76	2,76
1089	428	450	84	106	12,00	12,00	2,76	2,76	2,76	2,76
1091	448	452	104	108	12,00	12,00	2,76	2,76	2,76	2,76
1093	450	454	106	110	12,00	12,00	2,76	2,76	2,76	2,76
1095	452	456	108	112	12,00	12,00	2,76	2,76	2,76	2,76
1097	454	458	110	114	12,00	12,00	2,76	2,76	2,76	2,76
1099	461	346	1	1	12,00	15,30	2,76	2,76	2,76	2,76
1101	463	348	3	3	12,00	15,30	2,76	2,76	2,76	2,76
1103	465	350	5	5	12,00	15,30	2,76	2,76	2,76	2,76
1105	467	352	7	7	12,00	15,30	2,76	2,76	2,76	2,76
1107	469	354	9	9	12,00	15,30	2,76	2,76	2,76	2,76
1109	471	356	11	11	12,00	15,30	2,76	2,76	2,76	2,76
1111	473	358	13	13	12,00	15,30	2,76	2,76	2,76	2,76
1113	475	360	15	15	12,00	15,30	2,76	2,76	2,76	2,76
1115	477	362	17	17	12,00	15,30	2,76	2,76	2,76	2,76
1117	479	364	19	19	12,00	15,30	2,76	2,76	2,76	2,76
1119	481	366	21	21	12,00	15,30	2,76	2,76	2,76	2,76
1121	483	368	23	23	12,00	15,30	2,76	2,76	2,76	2,76
1123	485	370	25	25	12,00	15,30	2,76	2,76	2,76	2,76
1125	487	372	27	27	12,00	15,30	2,76	2,76	2,76	2,76
1127	489	374	29	29	12,00	15,30	2,76	2,76	2,76	2,76
1129	491	376	31	31	12,00	15,30	2,76	2,76	2,76	2,76
1131	493	378	33	33	12,00	15,30	2,76	2,76	2,76	2,76
1133	495	380	35	35	12,00	15,30	2,76	2,76	2,76	2,76
1135	497	382	37	37	12,00	15,30	2,76	2,76	2,76	2,76
1137	499	384	39	39	12,00	15,30	2,76	2,76	2,76	2,76
1139	501	386	41	41	12,00	15,30	2,76	2,76	2,76	2,76
1141	503	388	43	43	12,00	15,30	2,76	2,76	2,76	2,76
1143	505	390	45	45	12,00	15,30	2,76	2,76	2,76	2,76
1145	507	392	47	47	12,00	15,30	2,76	2,76	2,76	2,76
1147	509	394	49	49	12,00	15,30	2,76	2,76	2,76	2,76
1149	511	396	51	51	12,00	15,30	2,76	2,76	2,76	2,76
1151	513	398	53	53	12,00	15,30	2,76	2,76	2,76	2,76
1153	515	400	55	55	12,00	15,30	2,76	2,76	2,76	2,76
1155	517	402	57	57	12,00	15,30	2,76	2,76	2,76	2,76
1157	519	404	59	59	12,00	15,30	2,76	2,76	2,76	2,76
1159	521	406	61	61	12,00	15,30	2,76	2,76	2,76	2,76
1161	523	408	64	64	12,00	15,30	2,76	2,76	2,76	2,76
1163	525	410	66	66	12,00	15,30	2,76	2,76	2,76	2,76
1165	527	412	68	68	12,00	15,30	2,76	2,76	2,76	2,76
1167	529	414	70	70	12,00	15,30	2,76	2,76	2,76	2,76
1169	531	416	72	72	12,00	15,30	2,76	2,76	2,76	2,76
1171	533	418	74	74	12,00	15,30	2,76	2,76	2,76	2,76
1173	535	420	76	76	12,00	15,30	2,76	2,76	2,76	2,76
1175	537	422	78	78	12,00	15,30	2,76	2,76	2,76	2,76
1177	539	424	80	80	12,00	15,30	2,76	2,76	2,76	2,76
1179	541	426	82	82	12,00	15,30	2,76	2,76	2,76	2,76
1181	543	428	84	84	12,00	15,30	2,76	2,76	2,76	2,76
1183	545	430	86	86	12,00	15,30	2,76	2,76	2,76	2,76
1185	547	432	88	88	12,00	15,30	2,76	2,76	2,76	2,76
1187	549	434	90	90	12,00	15,30	2,76	2,76	2,76	2,76
1189	551	436	92	92	12,00	15,30	2,76	2,76	2,76	2,76
1191	553	438	94	94	12,00	15,30	2,76	2,76	2,76	2,76
1193	555	440	96	96	12,00	15,30	2,76	2,76	2,76	2,76
1195	557	442	98	98	12,00	15,30	2,76	2,76	2,76	2,76
1197	559	444	100	100	12,00	15,30	2,76	2,76	2,76	2,76
1199	561	446	102	102	12,00	15,30	2,76	2,76	2,76	2,76
1201	563	448	104	104	12,00	15,30	2,76	2,76	2,76	2,76
1203	565	450	106	106	12,00	15,30	2,76	2,76	2,76	2,76

IDENTIFICATIVO							DIREZIONE X		DIREZIONE Y	
Asta 3D	Nodo In.	Nodo Fin.	Filo Iniz	Filo Fin.	QuoIn (m)	QuoFi (m)	Fattore 'q' Tagl.	Fattore 'q' Fless	Fattore 'q' Tagl.	Fattore 'q' Fless.
1028	360	391	15	46	12,00	12,00	2,76	2,76	2,76	2,76
1030	362	393	17	48	12,00	12,00	2,76	2,76	2,76	2,76
1032	364	395	19	50	12,00	12,00	2,76	2,76	2,76	2,76
1034	366	397	21	52	12,00	12,00	2,76	2,76	2,76	2,76
1036	368	399	23	54	12,00	12,00	2,76	2,76	2,76	2,76
1038	370	400	25	55	12,00	12,00	2,76	2,76	2,76	2,76
1040	372	402	27	57	12,00	12,00	2,76	2,76	2,76	2,76
1042	375	381	30	36	12,00	12,00	2,76	2,76	2,76	2,76
1044	377	383	32	38	12,00	12,00	2,76	2,76	2,76	2,76
1046	381	404	36	59	12,00	12,00	2,76	2,76	2,76	2,76
1048	383	406	38	61	12,00	12,00	2,76	2,76	2,76	2,76
1050	387	409	42	65	12,00	12,00	2,76	2,76	2,76	2,76
1052	389	411	44	67	12,00	12,00	2,76	2,76	2,76	2,76
1054	391	413	46	69	12,00	12,00	2,76	2,76	2,76	2,76
1056	393	415	48	71	12,00	12,00	2,76	2,76	2,76	2,76
1058	395	417	50	73	12,00	12,00	2,76	2,76	2,76	2,76
1060	397	419	52	75	12,00	12,00	2,76	2,76	2,76	2,76
1062	399	421	54	77	12,00	12,00	2,76	2,76	2,76	2,76
1064	401	423	56	79	12,00	12,00	2,76	2,76	2,76	2,76
1066	403	425	58	81	12,00	12,00	2,76	2,76	2,76	2,76
1068	405	427	60	83	12,00	12,00	2,76	2,76	2,76	2,76
1070	407	429	63	85	12,00	12,00	2,76	2,76	2,76	2,76
1072	409	431	65	87	12,00	12,00	2,76	2,76	2,76	2,76
1074	411	433	67	89	12,00	12,00	2,76	2,76	2,76	2,76
1076	413	435	69	91	12,00	12,00	2,76	2,76	2,76	2,76
1078	415	437	71	93	12,00	12,00	2,76	2,76	2,76	2,76
1080	417	439	73	95	12,00	12,00	2,76	2,76	2,76	2,76
1082	421	443	77	99	12,00	12,00	2,76	2,76	2,76	2,76
1084	423	445	79	101	12,00	12,00	2,76	2,76	2,76	2,76
1086	425	447	81	103	12,00	12,00	2,76	2,76	2,76	2,76
1088	427	449	83	105	12,00	12,00	2,76	2,76	2,76	2,76
1090	429	451	85	107	12,00	12,00	2,76	2,76	2,76	2,76
1092	449	453	105	109	12,00	12,00	2,76	2,76	2,76	2,76
1094	451	455	107	111	12,00	12,00	2,76	2,76	2,76	2,76
1096	453	457	109	113	12,00	12,00	2,76	2,76	2,76	2,76
1098	455	459	111	115	12,00	12,00	2,76	2,76	2,76	2,76
1100	462	347	2	2	12,00	15,30	2,76	2,76	2,76	2,76
1102	464	349	4	4	12,00	15,30	2,76	2,76	2,76	2,76
1104	466	351	6	6	12,00	15,30	2,76	2,76	2,76	2,76
1106	468	353	8	8	12,00	15,30	2,76	2,76	2,76	2,76
1108	470	355	10	10	12,00	15,30	2,76	2,76	2,76	2,76
1110	472	357	12	12	12,00	15,30	2,76	2,76	2,76	2,76
1112	474	359	14	14	12,00	15,30	2,76	2,76	2,76	2,76
1114	476	361	16	16	12,00	15,30	2,76	2,76	2,76	2,76
1116	478	363	18	18	12,00	15,30	2,76	2,76	2,76	2,76
1118	480	365	20	20	12,00	15,30	2,76	2,76	2,76	2,76
1120	482	367	22	22	12,00	15,30	2,76	2,76	2,76	2,76
1122	484	369	24	24	12,00	15,30	2,76	2,76	2,76	2,76
1124	486	371	26	26	12,00	15,30	2,76	2,76	2,76	2,76
1126	488	373	28	28	12,00	15,30	2,76	2,76	2,76	2,76
1128	490	375	30	30	12,00	15,30	2,76	2,76	2,76	2,76
1130	492	377	32	32	12,00	15,30	2,76	2,76	2,76	2,76
1132	494	379	34	34	12,00	15,30	2,76	2,76	2,76	2,76
1134	496	381	36	36	12,00	15,30	2,76	2,76	2,76	2,76
1136	498	383	38	38	12,00	15,30	2,76	2,76	2,76	2,76
1138	500	385	40	40	12,00	15,30	2,76	2,76	2,76	2,76
1140	502	387	42	42	12,00	15,30	2,76	2,76	2,76	2,76
1142	504	389	44	44	12,00	15,30	2,76	2,76	2,76	2,76
1144	506	391	46	46	12,00	15,30	2,76	2,76	2,76	2,76
1146	508	393	48	48	12,00	15,30	2,76	2,76	2,76	2,76
1148	510	395	50	50	12,00	15,30	2,76	2,76	2,76	2,76
1150	512	397	52	52	12,00	15,30	2,76	2,76	2,76	2,76
1152	514	399	54	54	12,00	15,30	2,76	2,76	2,76	2,76
1154	516	401	56	56	12,00	15,30	2,76	2,76	2,76	2,76
1156	518	403	58	58	12,00	15,30	2,76	2,76	2,76	2,76
1158	520	405	60	60	12,00	15,30	2,76	2,76	2,76	2,76
1160	522	407	63	63	12,00	15,30	2,76	2,76	2,76	2,76
1162	524	409	65	65	12,00	15,30	2,76	2,76	2,76	2,76
1164	526	411	67	67	12,00	15,30	2,76	2,76	2,76	2,76
1166	528	413	69	69	12,00	15,30	2,76	2,76	2,76	2,76
1168	530	415	71	71	12,00	15,30	2,76	2,76	2,76	2,76
1170	532	417	73	73	12,00	15,30	2,76	2,76	2,76	2,76
1172	534	419	75	75	12,00	15,30	2,76	2,76	2,76	2,76
1174	536	421	77	77	12,00	15,30	2,76	2,76	2,76	2,76
1176	538	423	79	79	12,00	15,30	2,76	2,76	2,76	2,76
1178	540	425	81	81	12,00	15,30	2,76	2,76	2,76	2,76
1180	542	427	83	83	12,00	15,30	2,76	2,76	2,76	2,76
1182	544	429	85	85	12,00	15,30	2,76	2,76	2,76	2,76
1184	546	431	87	87	12,00	15,30	2,76	2,76	2,76	2,76
1186	548	433	89	89	12,00	15,30	2,76	2,76	2,76	2,76
1188	550	435	91	91	12,00	15,30	2,76	2,76	2,76	2,76
1190	552	437	93	93	12,00	15,30	2,76	2,76	2,76	2,76
1192	554	439	95	95	12,00	15,30	2,76	2,76	2,76	2,76
1194	556	441	97	97	12,00	15,30	2,76	2,76	2,76	2,76
1196	558	443	99	99	12,00	15,30	2,76	2,76	2,76	2,76
1198	560	445	101	101	12,00	15,30	2,76	2,76	2,76	2,76
1200	562	447	103	103	12,00	15,30	2,76	2,76	2,76	2,76
1202	564	449	105	105	12,00	15,30	2,76	2,76	2,76	2,76
1204	566	451	107	107	12,00	15,30	2,76	2,76	2,76	2,76

STAMPA PROGETTO S.L.U. - AZIONI S.L.V. - FATTORI DI COMPORTAM. DEGLI ELEMENTI

IDENTIFICATIVO							DIREZIONE X		DIREZIONE Y		IDENTIFICATIVO							DIREZIONE X		DIREZIONE Y	
Asta 3D	Nodo In.	Nodo Fin.	Filo Iniz	Filo Fin.	QuoIn (m)	QuoFi (m)	Fattore 'q' Tagl.	Fattore 'q' Fless	Fattore 'q' Tagl.	Fattore 'q' Fless.	Asta 3D	Nodo In.	Nodo Fin.	Filo Iniz	Filo Fin.	QuoIn (m)	QuoFi (m)	Fattore 'q' Tagl.	Fattore 'q' Fless	Fattore 'q' Tagl.	Fattore 'q' Fless.
1205	567	452	108	108	12,00	15,30	2,76	2,76	2,76	2,76	1206	568	453	109	109	12,00	15,30	2,76	2,76	2,76	2,76
1207	569	454	110	110	12,00	15,30	2,76	2,76	2,76	2,76	1208	570	455	111	111	12,00	15,30	2,76	2,76	2,76	2,76
1209	571	456	112	112	12,00	15,30	2,76	2,76	2,76	2,76	1210	572	457	113	113	12,00	15,30	2,76	2,76	2,76	2,76
1211	573	458	114	114	12,00	15,30	2,76	2,76	2,76	2,76	1212	574	459	115	115	12,00	15,30	2,76	2,76	2,76	2,76
1213	461	462	1	2	15,30	15,30	2,76	2,76	2,76	2,76	1214	461	464	1	4	15,30	15,30	2,76	2,76	2,76	2,76
1215	462	463	2	3	15,30	15,30	2,76	2,76	2,76	2,76	1216	464	465	4	5	15,30	15,30	2,76	2,76	2,76	2,76
1217	465	466	5	6	15,30	15,30	2,76	2,76	2,76	2,76	1218	466	467	6	7	15,30	15,30	2,76	2,76	2,76	2,76
1219	467	468	7	8	15,30	15,30	2,76	2,76	2,76	2,76	1220	468	469	8	9	15,30	15,30	2,76	2,76	2,76	2,76
1221	469	470	9	10	15,30	15,30	2,76	2,76	2,76	2,76	1222	470	471	10	11	15,30	15,30	2,76	2,76	2,76	2,76
1223	471	472	11	12	15,30	15,30	2,76	2,76	2,76	2,76	1224	472	473	12	13	15,30	15,30	2,76	2,76	2,76	2,76
1225	473	474	13	14	15,30	15,30	2,76	2,76	2,76	2,76	1226	474	475	14	15	15,30	15,30	2,76	2,76	2,76	2,76
1227	475	476	15	16	15,30	15,30	2,76	2,76	2,76	2,76	1228	476	477	16	17	15,30	15,30	2,76	2,76	2,76	2,76
1229	477	478	17	18	15,30	15,30	2,76	2,76	2,76	2,76	1230	478	479	18	19	15,30	15,30	2,76	2,76	2,76	2,76
1231	479	480	19	20	15,30	15,30	2,76	2,76	2,76	2,76	1232	480	481	20	21	15,30	15,30	2,76	2,76	2,76	2,76
1233	481	482	21	22	15,30	15,30	2,76	2,76	2,76	2,76	1234	482	483	22	23	15,30	15,30	2,76	2,76	2,76	2,76
1235	483	484	23	24	15,30	15,30	2,76	2,76	2,76	2,76	1236	485	486	25	26	15,30	15,30	2,76	2,76	2,76	2,76
1237	486	487	26	27	15,30	15,30	2,76	2,76	2,76	2,76	1238	487	488	27	28	15,30	15,30	2,76	2,76	2,76	2,76
1239	489	490	29	30	15,30	15,30	2,76	2,76	2,76	2,76	1240	490	491	30	31	15,30	15,30	2,76	2,76	2,76	2,76
1241	491	492	31	32	15,30	15,30	2,76	2,76	2,76	2,76	1242	492	493	32	33	15,30	15,30	2,76	2,76	2,76	2,76
1243	494	495	34	35	15,30	15,30	2,76	2,76	2,76	2,76	1244	496	497	36	37	15,30	15,30	2,76	2,76	2,76	2,76
1245	497	498	37	38	15,30	15,30	2,76	2,76	2,76	2,76	1246	498	499	38	39	15,30	15,30	2,76	2,76	2,76	2,76
1247	500	501	40	41	15,30	15,30	2,76	2,76	2,76	2,76	1248	501	502	41	42	15,30	15,30	2,76	2,76	2,76	2,76
1249	502	503	42	43	15,30	15,30	2,76	2,76	2,76	2,76	1250	503	504	43	44	15,30	15,30	2,76	2,76	2,76	2,76
1251	504	505	44	45	15,30	15,30	2,76	2,76	2,76	2,76	1252	505	506	45	46	15,30	15,30	2,76	2,76	2,76	2,76
1253	506	507	46	47	15,30	15,30	2,76	2,76	2,76	2,76	1254	507	508	47	48	15,30	15,30	2,76	2,76	2,76	2,76
1255	508	509	48	49	15,30	15,30	2,76	2,76	2,76	2,76	1256	509	510	49	50	15,30	15,30	2,76	2,76	2,76	2,76
1257	510	511	50	51	15,30	15,30	2,76	2,76	2,76	2,76	1258	511	512	51	52	15,30	15,30	2,76	2,76	2,76	2,76
1259	512	513	52	53	15,30	15,30	2,76	2,76	2,76	2,76	1260	513	514	53	54	15,30	15,30	2,76	2,76	2,76	2,76
1261	514	515	54	55	15,30	15,30	2,76	2,76	2,76	2,76	1262	515	516	55	56	15,30	15,30	2,76	2,76	2,76	2,76
1263	516	517	56	57	15,30	15,30	2,76	2,76	2,76	2,76	1264	517	518	57	58	15,30	15,30	2,76	2,76	2,76	2,76
1265	519	520	59	60	15,30	15,30	2,76	2,76	2,76	2,76	1266	520	521	60	61	15,30	15,30	2,76	2,76	2,76	2,76
1267	521	575	61	62	15,30	15,30	2,76	2,76	2,76	2,76	1268	575	522	62	63	15,30	15,30	2,76	2,76	2,76	2,76
1269	522	523	63	64	15,30	15,30	2,76	2,76	2,76	2,76	1270	523	524	64	65	15,30	15,30	2,76	2,76	2,76	2,76
1271	524	525	65	66	15,30	15,30	2,76	2,76	2,76	2,76	1272	525	526	66	67	15,30	15,30	2,76	2,76	2,76	2,76
1273	526	527	67	68	15,30	15,30	2,76	2,76	2,76	2,76	1274	527	528	68	69	15,30	15,30	2,76	2,76	2,76	2,76
1275	528	529	69	70	15,30	15,30	2,76	2,76	2,76	2,76	1276	529	530	70	71	15,30	15,30	2,76	2,76	2,76	2,76
1277	530	531	71	72	15,30	15,30	2,76	2,76	2,76	2,76	1278	531	532	72	73	15,30	15,30	2,76	2,76	2,76	2,76
1279	532	533	73	74	15,30	15,30	2,76	2,76	2,76	2,76	1280	534	535	75	76	15,30	15,30	2,76	2,76	2,76	2,76
1281	535	536	76	77	15,30	15,30	2,76	2,76	2,76	2,76	1282	536	537	77	78	15,30	15,30	2,76	2,76	2,76	2,76
1283	537	538	78	79	15,30	15,30	2,76	2,76	2,76	2,76	1284	538	539	79	80	15,30	15,30	2,76	2,76	2,76	2,76
1285	539	540	80	81	15,30	15,30	2,76	2,76	2,76	2,76	1286	541	542	82	83	15,30	15,30	2,76	2,76	2,76	2,76
1287	542	543	83	84	15,30	15,30	2,76	2,76	2,76	2,76	1288	543	544	84	85	15,30	15,30	2,76	2,76	2,76	2,76
1289	544	545	85	86	15,30	15,30	2,76	2,76	2,76	2,76	1290	545	546	86	87	15,30	15,30	2,76	2,76	2,76	2,76
1291	546	547	87	88	15,30	15,30	2,76	2,76	2,76	2,76	1292	547	548	88	89	15,30	15,30	2,76	2,76	2,76	2,76
1293	548	549	89	90	15,30	15,30	2,76	2,76	2,76	2,76	1294	549	550	90	91	15,30	15,30	2,76	2,76	2,76	2,76
1295	550	551	91	92	15,30	15,30	2,76	2,76	2,76	2,76	1296	551	552	92	93	15,30	15,30	2,76	2,76	2,76	2,76
1297	552	553	93	94	15,30	15,30	2,76	2,76	2,76	2,76	1298	553	554	94	95	15,30	15,30	2,76	2,76	2,76	2,76
1299	554	555	95	96	15,30	15,30	2,76	2,76	2,76	2,76	1300	555	556	96	97	15,30	15,30	2,76	2,76	2,76	2,76
1301	556	557	97	98	15,30	15,30	2,76	2,76	2,76	2,76	1302	557	558	98	99	15,30	15,30	2,76	2,76	2,76	2,76
1303	558	559	99	100	15,30	15,30	2,76	2,76	2,76	2,76	1304	559	560	100	101	15,30	15,30	2,76	2,76	2,76	2,76
1305	560	561	101	102	15,30	15,30	2,76	2,76	2,76	2,76	1306	561	562	102	103	15,30	15,30	2,76	2,76	2,76	2,76
1307	563	564	104	105	15,30	15,30	2,76	2,76	2,76	2,76	1308	564	565	105	106	15,30	15,30	2,76	2,76	2,76	2,76
1309	565	566	106	107	15,30	15,30	2,76	2,76	2,76	2,76	1310	567	568	108	109	15,30	15,30	2,76	2,76	2,76	2,76
1311	568	569	109	110	15,30	15,30	2,76	2,76	2,76	2,76	1312	569	570	110	111	15,30	15,30	2,76	2,76	2,76	2,76
1313	571	572	112	113	15,30	15,30	2,76	2,76	2,76	2,76	1314	572	573	113	114	15,30	15,30	2,76	2,76	2,76	2,76
1315	573	574	114	115	15,30	15,30	2,76	2,76	2,76	2,76	1316	462	465	2	5	15,30	15,30	2,76	2,76	2,76	2,76
1317	463	466	3	6	15,30	15,30	2,76	2,76	2,76	2,76	1318	464	489	4	29	15,30	15,30	2,76	2,76	2,76	2,76
1319	465	490	5	30	15,30	15,30	2,76	2,76	2,76	2,76	1320	466	491	6	31	15,30	15,30	2,76	2,76	2,76	2,76
1321	467	492	7	32	15,30	15,30	2,76	2,76	2,76	2,76	1322	468	493	8	33	15,30	15,30	2,76	2,76	2,76	2,76
1323	469	494	9	34	15,30	15,30	2,76	2,76	2,76	2,76	1324	470	495	10	35	15,30	15,30	2,76	2,76	2,76	2,76
1325	471	502	11	42	15,30	15,30	2,76	2,76	2,76	2,76	1326	472	503	12	43	15,30	15,30	2,76	2,76	2,76	2,76
1327	473	504	13	44	15,30	15,30	2,76	2,76	2,76	2,76	1328	474	505	14	45	15,30	15,30	2,76	2,76	2,76	2,76
1329	475	506	15	46	15,30	15,30	2,76	2,76	2,76	2,76	1330	476	507	16	47	15,30	15,30	2,76	2,76	2,76	2,76
1331	477	508	17	48	15,30	15,30	2,76	2,76	2,76	2,76	1332	478	509	18	49	15,30	15,30	2,76	2,76	2,76	2,76
1333	479	510	19	50	15,30	15,30	2,76	2,76	2,76	2,76	1334	480	511	20	51	15,30	15,30	2,76	2,76	2,76	2,76
1335	481	512	21	52	15,30	15,30	2,76	2,76	2,76	2,76	1336	482	513	22	53	15,30	15,30	2,76	2,76	2,76	2,76
1337	483	514	23	54	15,30	15,30	2,76	2,76	2,76	2,76	1338	484	485	24	25	15,30	15,30	2,76	2,76	2,76	2,76
1339	485	515	25	55	15,30	15,30	2,76	2,76	2,76	2,76	1340	486	516	26	56	15,30	15,30	2,76	2,76	2,76	2,76
1341	487	517	27	57	15,30	15,30	2,76	2,76	2,76	2,76	1342	488	518	28	58	15,30	15,30	2,76	2,76	2,76	2,76
1343	490	496	30	36	15,30	15,30	2,76	2,76	2,76	2,76	1344	491	497	31	37	15,30	15,30	2,76	2,76	2,76	2,76
1345	492	498	32	38	15,30	15,30	2,76	2,76	2,76	2,76	1346	495	501	35	41	15,30	15,30	2,76	2,76	2,76	2,76
1347	496	519	36	59	15,30	15,30	2,76	2,76	2,76	2,76	1348	497	520	37	60	15,30	15,30	2,76	2,76	2,76	2,76
1349	498	521	38	61	15,30	15,30	2,76	2,76	2,76	2,76	1350	501	523	41	64	15,30	15,30	2,76	2,76	2,76	2,76
1351	502	524	42	65	15,30	15,30	2,76	2,76	2,76	2,76	1352	503	525	43	66	15,30	15,30	2,76	2,76	2,76	2,76
1353	504	526	44	67	15,30	15,30	2,76	2,76	2,76	2,76	1354	505	527	45	68	15,30	15,30	2,76	2,76	2,76	2,76
1355	506	528	46	69	15,30	15,30	2,76	2,76	2,76	2,76	1356	507	529	47	70	15,30	15,30	2,76	2,76	2,76	2,76
1357	508	530	48	71	15,30	15,30	2,76	2,76	2,76	2,76	1358	509	531	49	72	15,30	15,30	2,76	2,76	2,76	2,76
1359	510	532	50	73	15,30	15,30	2,76	2,76	2,76	2,76	1360	511	533	51	74	15,30	15,30	2,76	2,76	2,76	2,76
1361	512	534	52	75	15,30	15,30	2,76	2,76	2,76	2,76	1362	513	535	53	76	15,30	15,30	2,76	2,76	2,76	2,76
1363	514	536	54	77	15,30	15,30	2,76	2,76	2,76	2,76	1364	515	537	55	78	15,30	15,30	2,76	2,76	2,76	2,76
1365	516	538	56	79	15,30	15,30	2,76	2,76	2,76	2,76	1366	517	539	57	80	15,30	15,30	2,76	2,76	2,76	2,76
1367	518	540	58	81	15,30	15,30	2,76	2,76	2,76	2,76	1368	519	541	59	82	15,30	15,30	2,76	2,76	2,76	2,76
1369	520	542	60	83	15,30	15,30	2,76	2,76	2,76	2,76	1370	521	543	61	84	15,30	15,30	2,76	2,76	2,76	2,76
1371	522	544	63	85	15,30	15,30	2,76	2,76	2,76	2,76	1372	523	545	64	86	15,30	15,30	2,76	2,76	2,76	2,76
1373	524	546	65	87	15,30	15,30	2,76	2,76	2,76	2,76	1374	525	547	66	88	15,30	15,30	2,76	2,76	2,76	2,76
1375	526	548	67	89	15,30	15,30	2,76	2,76	2,76	2,76	1376	527	549	68	90	15,30	15,30	2,76	2,76	2,76	2,76
1377	528	550	69	91	15,30	15,30	2,76	2,76	2,76	2,76	1378	529	551	70	92	15,30	15,30	2,76	2,76	2,76	2,76
1379	530	552	71	93	15,30	15,30	2,76	2,76	2,76	2,76	1380	531	553	72	94	15,30	15,30	2,76	2,76	2,76	2,76
1381	532	554	73	95	15,30	15,30	2,76	2,76	2,76	2,76	1382	535	557	76	98	15,30	15,30	2,76	2,76	2,76	2,76

STAMPA PROGETTO S.L.U. - AZIONI S.L.V. - FATTORI DI COMPORTAM. DEGLI ELEMENTI

IDENTIFICATIVO							DIREZIONE X		DIREZIONE Y	
Asta 3D	Nodo In.	Nodo Fin.	Filo Iniz	Filo Fin.	QuoIn (m)	QuoFi (m)	Fattore 'q' Tagl.	Fattore 'q' Fless	Fattore 'q' Tagl.	Fattore 'q' Fless.
1383	536	558	77	99	15,30	15,30	2,76	2,76	2,76	2,76
1385	538	560	79	101	15,30	15,30	2,76	2,76	2,76	2,76
1387	540	562	81	103	15,30	15,30	2,76	2,76	2,76	2,76
1389	542	564	83	105	15,30	15,30	2,76	2,76	2,76	2,76
1391	544	566	85	107	15,30	15,30	2,76	2,76	2,76	2,76
1393	564	568	105	109	15,30	15,30	2,76	2,76	2,76	2,76
1395	566	570	107	111	15,30	15,30	2,76	2,76	2,76	2,76
1397	568	572	109	113	15,30	15,30	2,76	2,76	2,76	2,76
1399	570	574	111	115	15,30	15,30	2,76	2,76	2,76	2,76
1401	577	462	2	2	15,30	18,60	2,76	2,76	2,76	2,76
1403	579	464	4	4	15,30	18,60	2,76	2,76	2,76	2,76
1405	581	466	6	6	15,30	18,60	2,76	2,76	2,76	2,76
1407	583	468	8	8	15,30	18,60	2,76	2,76	2,76	2,76
1409	585	470	10	10	15,30	18,60	2,76	2,76	2,76	2,76
1411	587	472	12	12	15,30	18,60	2,76	2,76	2,76	2,76
1413	589	474	14	14	15,30	18,60	2,76	2,76	2,76	2,76
1415	591	476	16	16	15,30	18,60	2,76	2,76	2,76	2,76
1417	593	478	18	18	15,30	18,60	2,76	2,76	2,76	2,76
1419	595	480	20	20	15,30	18,60	2,76	2,76	2,76	2,76
1421	597	482	22	22	15,30	18,60	2,76	2,76	2,76	2,76
1423	599	484	24	24	15,30	18,60	2,76	2,76	2,76	2,76
1425	601	486	26	26	15,30	18,60	2,76	2,76	2,76	2,76
1427	603	488	28	28	15,30	18,60	2,76	2,76	2,76	2,76
1429	605	490	30	30	15,30	18,60	2,76	2,76	2,76	2,76
1431	607	492	32	32	15,30	18,60	2,76	2,76	2,76	2,76
1433	609	494	34	34	15,30	18,60	2,76	2,76	2,76	2,76
1435	611	496	36	36	15,30	18,60	2,76	2,76	2,76	2,76
1437	613	498	38	38	15,30	18,60	2,76	2,76	2,76	2,76
1439	615	500	40	40	15,30	18,60	2,76	2,76	2,76	2,76
1441	617	502	42	42	15,30	18,60	2,76	2,76	2,76	2,76
1443	619	504	44	44	15,30	18,60	2,76	2,76	2,76	2,76
1445	621	506	46	46	15,30	18,60	2,76	2,76	2,76	2,76
1447	623	508	48	48	15,30	18,60	2,76	2,76	2,76	2,76
1449	625	510	50	50	15,30	18,60	2,76	2,76	2,76	2,76
1451	627	512	52	52	15,30	18,60	2,76	2,76	2,76	2,76
1453	629	514	54	54	15,30	18,60	2,76	2,76	2,76	2,76
1455	631	516	56	56	15,30	18,60	2,76	2,76	2,76	2,76
1457	633	518	58	58	15,30	18,60	2,76	2,76	2,76	2,76
1459	635	520	60	60	15,30	18,60	2,76	2,76	2,76	2,76
1461	637	522	63	63	15,30	18,60	2,76	2,76	2,76	2,76
1463	639	524	65	65	15,30	18,60	2,76	2,76	2,76	2,76
1465	641	526	67	67	15,30	18,60	2,76	2,76	2,76	2,76
1467	643	528	69	69	15,30	18,60	2,76	2,76	2,76	2,76
1469	645	530	71	71	15,30	18,60	2,76	2,76	2,76	2,76
1471	647	532	73	73	15,30	18,60	2,76	2,76	2,76	2,76
1473	649	534	75	75	15,30	18,60	2,76	2,76	2,76	2,76
1475	651	536	77	77	15,30	18,60	2,76	2,76	2,76	2,76
1477	653	538	79	79	15,30	18,60	2,76	2,76	2,76	2,76
1479	655	540	81	81	15,30	18,60	2,76	2,76	2,76	2,76
1481	657	542	83	83	15,30	18,60	2,76	2,76	2,76	2,76
1483	659	544	85	85	15,30	18,60	2,76	2,76	2,76	2,76
1485	661	546	87	87	15,30	18,60	2,76	2,76	2,76	2,76
1487	663	548	89	89	15,30	18,60	2,76	2,76	2,76	2,76
1489	665	550	91	91	15,30	18,60	2,76	2,76	2,76	2,76
1491	667	552	93	93	15,30	18,60	2,76	2,76	2,76	2,76
1493	669	554	95	95	15,30	18,60	2,76	2,76	2,76	2,76
1495	671	556	97	97	15,30	18,60	2,76	2,76	2,76	2,76
1497	673	558	99	99	15,30	18,60	2,76	2,76	2,76	2,76
1499	675	560	101	101	15,30	18,60	2,76	2,76	2,76	2,76
1501	677	562	103	103	15,30	18,60	2,76	2,76	2,76	2,76
1503	679	564	105	105	15,30	18,60	2,76	2,76	2,76	2,76
1505	681	566	107	107	15,30	18,60	2,76	2,76	2,76	2,76
1507	683	568	109	109	15,30	18,60	2,76	2,76	2,76	2,76
1509	685	570	111	111	15,30	18,60	2,76	2,76	2,76	2,76
1511	687	572	113	113	15,30	18,60	2,76	2,76	2,76	2,76
1513	689	574	115	115	15,30	18,60	2,76	2,76	2,76	2,76
1515	576	579	1	4	18,60	18,60	2,76	2,76	2,76	2,76
1517	579	580	4	5	18,60	18,60	2,76	2,76	2,76	2,76
1519	581	582	6	7	18,60	18,60	2,76	2,76	2,76	2,76
1521	583	584	8	9	18,60	18,60	2,76	2,76	2,76	2,76
1523	585	586	10	11	18,60	18,60	2,76	2,76	2,76	2,76
1525	587	588	12	13	18,60	18,60	2,76	2,76	2,76	2,76
1527	589	590	14	15	18,60	18,60	2,76	2,76	2,76	2,76
1529	591	592	16	17	18,60	18,60	2,76	2,76	2,76	2,76
1531	593	594	18	19	18,60	18,60	2,76	2,76	2,76	2,76
1533	595	596	20	21	18,60	18,60	2,76	2,76	2,76	2,76
1535	597	598	22	23	18,60	18,60	2,76	2,76	2,76	2,76
1537	600	601	25	26	18,60	18,60	2,76	2,76	2,76	2,76
1539	602	603	27	28	18,60	18,60	2,76	2,76	2,76	2,76
1541	605	606	30	31	18,60	18,60	2,76	2,76	2,76	2,76
1543	607	608	32	33	18,60	18,60	2,76	2,76	2,76	2,76
1545	611	612	36	37	18,60	18,60	2,76	2,76	2,76	2,76
1547	613	614	38	39	18,60	18,60	2,76	2,76	2,76	2,76
1549	616	617	41	42	18,60	18,60	2,76	2,76	2,76	2,76
1551	618	619	43	44	18,60	18,60	2,76	2,76	2,76	2,76
1553	620	621	45	46	18,60	18,60	2,76	2,76	2,76	2,76
1555	622	623	47	48	18,60	18,60	2,76	2,76	2,76	2,76
1557	624	625	49	50	18,60	18,60	2,76	2,76	2,76	2,76
1559	626	627	51	52	18,60	18,60	2,76	2,76	2,76	2,76

IDENTIFICATIVO							DIREZIONE X		DIREZIONE Y	
Asta 3D	Nodo In.	Nodo Fin.	Filo Iniz	Filo Fin.	QuoIn (m)	QuoFi (m)	Fattore 'q' Tagl.	Fattore 'q' Fless	Fattore 'q' Tagl.	Fattore 'q' Fless.
1384	537	559	78	100	15,30	15,30	2,76	2,76	2,76	2,76
1386	539	561	80	102	15,30	15,30	2,76	2,76	2,76	2,76
1388	541	563	82	104	15,30	15,30	2,76	2,76	2,76	2,76
1390	543	565	84	106	15,30	15,30	2,76	2,76	2,76	2,76
1392	563	567	104	108	15,30	15,30	2,76	2,76	2,76	2,76
1394	565	569	106	110	15,30	15,30	2,76	2,76	2,76	2,76
1396	567	571	108	112	15,30	15,30	2,76	2,76	2,76	2,76
1398	569	573	110	114	15,30	15,30	2,76	2,76	2,76	2,76
1400	576	461	1	1	15,30	18,60	2,76	2,76	2,76	2,76
1402	578	463	3	3	15,30	18,60	2,76	2,76	2,76	2,76
1404	580	465	5	5	15,30	18,60	2,76	2,76	2,76	2,76
1406	582	467	7	7	15,30	18,60	2,76	2,76	2,76	2,76
1408	584	469	9	9	15,30	18,60	2,76	2,76	2,76	2,76
1410	586	471	11	11	15,30	18,60	2,76	2,76	2,76	2,76
1412	588	473	13	13	15,30	18,60	2,76	2,76	2,76	2,76
1414	590	475	15	15	15,30	18,60	2,76	2,76	2,76	2,76
1416	592	477	17	17	15,30	18,60	2,76	2,76	2,76	2,76
1418	594	479	19	19	15,30	18,60	2,76	2,76	2,76	2,76
1420	596	481	21	21	15,30	18,60	2,76	2,76	2,76	2,76
1422	598	483	23	23	15,30	18,60	2,76	2,76	2,76	2,76
1424	600	485	25	25	15,30	18,60	2,76	2,76	2,76	2,76
1426	602	487	27	27	15,30	18,60	2,76	2,76	2,76	2,76
1428	604	489	29	29	15,30	18,60	2,76	2,76	2,76	2,76
1430	606	491	31	31	15,30	18,60	2,76	2,76	2,76	2,76
1432	608	493	33	33	15,30	18,60	2,76	2,76	2,76	2,76
1434	610	495	35	35	15,30	18,60	2,76	2,76	2,76	2,76
1436	612	497	37	37	15,30	18,60	2,76	2,76	2,76	2,76
1438	614	499	39	39	15,30	18,60	2,76	2,76	2,76	2,76
1440	616	501	41	41	15,30	18,60	2,76	2,76	2,76	2,76
1442	618	503	43	43	15,30	18,60	2,76	2,76	2,76	2,76
1444	620	505	45	45	15,30	18,60	2,76	2,76	2,76	2,76
1446	622	507	47	47	15,30	18,60	2,76	2,76	2,76	2,76
1448	624	509	49	49	15,30	18,60	2,76	2,76	2,76	2,76
1450	626	511	51	51	15,30	18,60	2,76	2,76	2,76	2,76
1452	628	513	53	53	15,30	18,60	2,76	2,76	2,76	2,76
1454	630	515	55	55	15,30	18,60	2,76	2,76	2,76	2,76
1456	632	517	57	57	15,30	18,60	2,76	2,76	2,76	2,76
1458	634	519	59	59	15,30	18,60	2,76	2,76	2,76	2,76
1460	636	521	61	61	15,30	18,60	2,76	2,76	2,76	2,76
1462	638	523	64	64	15,30	18,60	2,76	2,76	2,76	2,76
1464	640	525	66	66	15,30	18,60	2,76	2,76	2,76	2,76
1466	642	527	68	68	15,30	18,60	2,76	2,76	2,76	2,76
1468	644	529	70	70	15,30	18,60	2,76	2,76	2,76	2,76
1470	646	531	72	72	15,30	18,60	2,76	2,76	2,76	2,76
1472	648	533	74	74	15,30	18,60	2,76	2,76	2,76	2,76
1474	650	535	76	76	15,30	18,60	2,76	2,76	2,76	2,76
1476	652	537	78	78	15,30	18,60	2,76	2,76	2,76	2,76
1478	654	539	80	80	15,30	18,60	2,76	2,76	2,76	2,76
1480	656	541	82	82	15,30	18,60	2,76	2,76	2,76	2,76
1482	658	543	84	84	15,30	18,60	2,76	2,76	2,76	2,76
1484	660	545	86	86	15,30	18,60	2,76	2,76	2,76	2,76
1486	662	547	88	88	15,30	18,60	2,76	2,76	2,76	2,76
1488	664	549	90	90	15,30	18,60	2,76	2,76	2,76	2,76
1490	666	551	92	92	15,30	18,60	2,76	2,76	2,76	2,76
1492	668	553	94	94	15,30	18,60	2,76	2,76	2,76	2,76
1494	670	555	96	96	15,30	18,60	2,76	2,76	2,76	2,76
1496	672	557	98	98	15,30	18,60	2,76	2,76	2,76	2,76
1498	674	559	100	100	15,30	18,60	2,76	2,76	2,76	2,76
1500	676	561	102	102	15,30	18,60	2,76	2,76	2,76	2,76
1502	678	563	104	104	15,30	18,60	2,76	2,76	2,76	2,76
1504	680	565	106	106	15,30	18,60	2,76	2,76	2,76	2,76
1506	682	567	108	108	15,30	18,60	2,76	2,76	2,76	2,76
1508	684	569	110	110	15,30	18,60	2,76	2,76	2,76	2,76
1510	686	571	112	112	15,30	18,60	2,76	2,76	2,76	2,76
1512	688	573	114	114	15,30	18,60	2,76	2,76	2,76	2,76
1514	576	577	1	2	18,60	18,60	2,76	2,76	2,76	2,76
1516	577	578	2	3	18,60	18,60	2,76	2,76	2,76	2,76
1518	580	581	5	6	18,60	18,60	2,76	2,76	2,76	2,76
1520	582	583	7	8	18,60	18,60	2,76	2,76	2,76	2,76
1522	584	585	9	10	18,60	18,60	2,76	2,76	2,76	2,76
1524	586	587	11	12	18,60	18,60	2,76	2,76	2,76	2,76
1526	588	589	13	14	18,60	18,60	2,76	2,76	2,76	2,76
1528	590	591	15	16	18,60	18,60	2,76	2,76	2,76	2,76
1530	592	593	17	18	18,60	18,60	2,76	2,76	2,76	2,76
1532	594	595	19	20	18,60	18,60	2,76	2,76	2,76	2,76
1534	596	597	21	22	18,60	18,60	2,76	2,76	2,76	2,76
1536	598	599	23	24	18,60	18,60	2,76	2,76	2,76	2,76
1538	601	602	26	27	18,60	18,60	2,76	2,76	2,76	2,76
1540	604	605	29	30	18,60	18,60	2,76	2,76	2,76	2,76
1542	606	607	31	32	18,60	18,60	2,76	2,76	2,76	2,76
1544	609	610	34	35	18,60	18,60	2,76	2,76	2,76	2,76
1546	612	613	37	38	18,60	18,60	2,76	2,76	2,76	2,76
1548	615	616	40	41	18,60	18,60	2,76	2,76	2,76	2,76
1550	617	618	42	43	18,60	18,60	2,76	2,76	2,76	2,76
1552	619	620	44	45	18,60	18,60	2,76	2,76	2,76	2,76
1554	621	622	46	47	18,60	18,60	2,76	2,76	2,76	2,76
1556	623	624	48	49	18,60	18,60	2,76	2,76	2,76	2,76
1558	625	626	50	51	18,60	18,60	2,76	2,76	2,76	2,76
1560	627	628	52	53	18,60	18,60	2,76	2,76	2,76	2,76

STAMPA PROGETTO S.L.U. - AZIONI S.L.V. - FATTORI DI COMPORTAM. DEGLI ELEMENTI

IDENTIFICATIVO							DIREZIONE X		DIREZIONE Y	
Asta 3D	Nodo In.	Nodo Fin.	Filo Iniz	Filo Fin.	QuoIn (m)	QuoFi (m)	Fattore 'q' Tagl.	Fattore 'q' Fless	Fattore 'q' Tagl.	Fattore 'q' Fless.
1561	628	629	53	54	18,60	18,60	2,76	2,76	2,76	2,76
1563	630	631	55	56	18,60	18,60	2,76	2,76	2,76	2,76
1565	632	633	57	58	18,60	18,60	2,76	2,76	2,76	2,76
1567	635	636	60	61	18,60	18,60	2,76	2,76	2,76	2,76
1569	690	637	62	63	18,60	18,60	2,76	2,76	2,76	2,76
1571	638	639	64	65	18,60	18,60	2,76	2,76	2,76	2,76
1573	640	641	66	67	18,60	18,60	2,76	2,76	2,76	2,76
1575	642	643	68	69	18,60	18,60	2,76	2,76	2,76	2,76
1577	644	645	70	71	18,60	18,60	2,76	2,76	2,76	2,76
1579	646	647	72	73	18,60	18,60	2,76	2,76	2,76	2,76
1581	649	650	75	76	18,60	18,60	2,76	2,76	2,76	2,76
1583	651	652	77	78	18,60	18,60	2,76	2,76	2,76	2,76
1585	653	654	79	80	18,60	18,60	2,76	2,76	2,76	2,76
1587	656	657	82	83	18,60	18,60	2,76	2,76	2,76	2,76
1589	658	659	84	85	18,60	18,60	2,76	2,76	2,76	2,76
1591	660	661	86	87	18,60	18,60	2,76	2,76	2,76	2,76
1593	662	663	88	89	18,60	18,60	2,76	2,76	2,76	2,76
1595	664	665	90	91	18,60	18,60	2,76	2,76	2,76	2,76
1597	666	667	92	93	18,60	18,60	2,76	2,76	2,76	2,76
1599	668	669	94	95	18,60	18,60	2,76	2,76	2,76	2,76
1601	670	671	96	97	18,60	18,60	2,76	2,76	2,76	2,76
1603	672	673	98	99	18,60	18,60	2,76	2,76	2,76	2,76
1605	674	675	100	101	18,60	18,60	2,76	2,76	2,76	2,76
1607	676	677	102	103	18,60	18,60	2,76	2,76	2,76	2,76
1609	679	680	105	106	18,60	18,60	2,76	2,76	2,76	2,76
1611	682	683	108	109	18,60	18,60	2,76	2,76	2,76	2,76
1613	684	685	110	111	18,60	18,60	2,76	2,76	2,76	2,76
1615	687	688	113	114	18,60	18,60	2,76	2,76	2,76	2,76
1617	577	580	2	5	18,60	18,60	2,76	2,76	2,76	2,76
1619	579	604	4	29	18,60	18,60	2,76	2,76	2,76	2,76
1621	581	606	6	31	18,60	18,60	2,76	2,76	2,76	2,76
1623	583	608	8	33	18,60	18,60	2,76	2,76	2,76	2,76
1625	585	610	10	35	18,60	18,60	2,76	2,76	2,76	2,76
1627	587	618	12	43	18,60	18,60	2,76	2,76	2,76	2,76
1629	589	620	14	45	18,60	18,60	2,76	2,76	2,76	2,76
1631	591	622	16	47	18,60	18,60	2,76	2,76	2,76	2,76
1633	593	624	18	49	18,60	18,60	2,76	2,76	2,76	2,76
1635	595	626	20	51	18,60	18,60	2,76	2,76	2,76	2,76
1637	597	628	22	53	18,60	18,60	2,76	2,76	2,76	2,76
1639	599	600	24	25	18,60	18,60	2,76	2,76	2,76	2,76
1641	601	631	26	56	18,60	18,60	2,76	2,76	2,76	2,76
1643	603	633	28	58	18,60	18,60	2,76	2,76	2,76	2,76
1645	606	612	31	37	18,60	18,60	2,76	2,76	2,76	2,76
1647	610	616	35	41	18,60	18,60	2,76	2,76	2,76	2,76
1649	612	635	37	60	18,60	18,60	2,76	2,76	2,76	2,76
1651	616	638	41	64	18,60	18,60	2,76	2,76	2,76	2,76
1653	618	640	43	66	18,60	18,60	2,76	2,76	2,76	2,76
1655	620	642	45	68	18,60	18,60	2,76	2,76	2,76	2,76
1657	622	644	47	70	18,60	18,60	2,76	2,76	2,76	2,76
1659	624	646	49	72	18,60	18,60	2,76	2,76	2,76	2,76
1661	626	648	51	74	18,60	18,60	2,76	2,76	2,76	2,76
1663	628	650	53	76	18,60	18,60	2,76	2,76	2,76	2,76
1665	630	652	55	78	18,60	18,60	2,76	2,76	2,76	2,76
1667	632	654	57	80	18,60	18,60	2,76	2,76	2,76	2,76
1669	634	656	59	82	18,60	18,60	2,76	2,76	2,76	2,76
1671	636	658	61	84	18,60	18,60	2,76	2,76	2,76	2,76
1673	638	660	64	86	18,60	18,60	2,76	2,76	2,76	2,76
1675	640	662	66	88	18,60	18,60	2,76	2,76	2,76	2,76
1677	642	664	68	90	18,60	18,60	2,76	2,76	2,76	2,76
1679	644	666	70	92	18,60	18,60	2,76	2,76	2,76	2,76
1681	646	668	72	94	18,60	18,60	2,76	2,76	2,76	2,76
1683	650	672	76	98	18,60	18,60	2,76	2,76	2,76	2,76
1685	652	674	78	100	18,60	18,60	2,76	2,76	2,76	2,76
1687	654	676	80	102	18,60	18,60	2,76	2,76	2,76	2,76
1689	656	678	82	104	18,60	18,60	2,76	2,76	2,76	2,76
1691	658	680	84	106	18,60	18,60	2,76	2,76	2,76	2,76
1693	678	682	104	108	18,60	18,60	2,76	2,76	2,76	2,76
1695	680	684	106	110	18,60	18,60	2,76	2,76	2,76	2,76
1697	682	686	108	112	18,60	18,60	2,76	2,76	2,76	2,76
1699	684	688	110	114	18,60	18,60	2,76	2,76	2,76	2,76
1701	691	692	33	34	0,00	0,00	2,76	2,76	2,76	2,76
1703	693	34	33	34	0,00	0,00	2,76	2,76	2,76	2,76
1705	718	719	39	40	0,00	0,00	2,76	2,76	2,76	2,76
1707	743	744	74	75	0,00	0,00	2,76	2,76	2,76	2,76
1709	745	75	74	75	0,00	0,00	2,76	2,76	2,76	2,76
1711	770	771	33	39	0,00	0,00	2,76	2,76	2,76	2,76
1713	787	788	34	40	0,00	0,00	2,76	2,76	2,76	2,76
1715	789	40	34	40	0,00	0,00	2,76	2,76	2,76	2,76
1717	806	807	74	96	0,00	0,00	2,76	2,76	2,76	2,76
1719	827	828	75	97	0,00	0,00	2,76	2,76	2,76	2,76
1721	829	97	75	97	0,00	0,00	2,76	2,76	2,76	2,76

IDENTIFICATIVO							DIREZIONE X		DIREZIONE Y	
Asta 3D	Nodo In.	Nodo Fin.	Filo Iniz	Filo Fin.	QuoIn (m)	QuoFi (m)	Fattore 'q' Tagl.	Fattore 'q' Fless	Fattore 'q' Tagl.	Fattore 'q' Fless.
1562	629	630	54	55	18,60	18,60	2,76	2,76	2,76	2,76
1564	631	632	56	57	18,60	18,60	2,76	2,76	2,76	2,76
1566	634	635	59	60	18,60	18,60	2,76	2,76	2,76	2,76
1568	636	690	61	62	18,60	18,60	2,76	2,76	2,76	2,76
1570	637	638	63	64	18,60	18,60	2,76	2,76	2,76	2,76
1572	639	640	65	66	18,60	18,60	2,76	2,76	2,76	2,76
1574	641	642	67	68	18,60	18,60	2,76	2,76	2,76	2,76
1576	643	644	69	70	18,60	18,60	2,76	2,76	2,76	2,76
1578	645	646	71	72	18,60	18,60	2,76	2,76	2,76	2,76
1580	647	648	73	74	18,60	18,60	2,76	2,76	2,76	2,76
1582	650	651	76	77	18,60	18,60	2,76	2,76	2,76	2,76
1584	652	653	78	79	18,60	18,60	2,76	2,76	2,76	2,76
1586	654	655	80	81	18,60	18,60	2,76	2,76	2,76	2,76
1588	657	658	83	84	18,60	18,60	2,76	2,76	2,76	2,76
1590	659	660	85	86	18,60	18,60	2,76	2,76	2,76	2,76
1592	661	662	87	88	18,60	18,60	2,76	2,76	2,76	2,76
1594	663	664	89	90	18,60	18,60	2,76	2,76	2,76	2,76
1596	665	666	91	92	18,60	18,60	2,76	2,76	2,76	2,76
1598	667	668	93	94	18,60	18,60	2,76	2,76	2,76	2,76
1600	669	670	95	96	18,60	18,60	2,76	2,76	2,76	2,76
1602	671	672	97	98	18,60	18,60	2,76	2,76	2,76	2,76
1604	673	674	99	100	18,60	18,60	2,76	2,76	2,76	2,76
1606	675	676	101	102	18,60	18,60	2,76	2,76	2,76	2,76
1608	678	679	104	105	18,60	18,60	2,76	2,76	2,76	2,76
1610	680	681	106	107	18,60	18,60	2,76	2,76	2,76	2,76
1612	683	684	109	110	18,60	18,60	2,76	2,76	2,76	2,76
1614	686	687	112	113	18,60	18,60	2,76	2,76	2,76	2,76
1616	688	689	114	115	18,60	18,60	2,76	2,76	2,76	2,76
1618	578	581	3	6	18,60	18,60	2,76	2,76	2,76	2,76
1620	580	605	5	30	18,60	18,60	2,76	2,76	2,76	2,76
1622	582	607	7	32	18,60	18,60	2,76	2,76	2,76	2,76
1624	584	609	9	34	18,60	18,60	2,76	2,76	2,76	2,76
1626	586	617	11	42	18,60	18,60	2,76	2,76	2,76	2,76
1628	588	619	13	44	18,60	18,60	2,76	2,76	2,76	2,76
1630	590	621	15	46	18,60	18,60	2,76	2,76	2,76	2,76
1632	592	623	17	48	18,60	18,60	2,76	2,76	2,76	2,76
1634	594	625	19	50	18,60	18,60	2,76	2,76	2,76	2,76
1636	596	627	21	52	18,60	18,60	2,76	2,76	2,76	2,76
1638	598	629	23	54	18,60	18,60	2,76	2,76	2,76	2,76
1640	600	630	25	55	18,60	18,60	2,76	2,76	2,76	2,76
1642	602	632	27	57	18,60	18,60	2,76	2,76	2,76	2,76
1644	605	611	30	36	18,60	18,60	2,76	2,76	2,76	2,76
1646	607	613	32	38	18,60	18,60	2,76	2,76	2,76	2,76
1648	611	634	36	59	18,60	18,60	2,76	2,76	2,76	2,76
1650	613	636	38	61	18,60	18,60	2,76	2,76	2,76	2,76
1652	617	639	42	65	18,60	18,60	2,76	2,76	2,76	2,76
1654	619	641	44	67	18,60	18,60	2,76	2,76	2,76	2,76
1656	621	643	46	69	18,60	18,60	2,76	2,76	2,76	2,76
1658	623	645	48	71	18,60	18,60	2,76	2,76	2,76	2,76
1660	625	647	50	73	18,60	18,60	2,76	2,76	2,76	2,76
1662	627	649	52	75	18,60	18,60	2,76	2,76	2,76	2,76
1664	629	651	54	77	18,60	18,60	2,76	2,76	2,76	2,76
1666	631	653	56	79	18,60	18,60	2,76	2,76	2,76	2,76
1668	633	655	58	81	18,60	18,60	2,76	2,76	2,76	2,76
1670	635	657	60	83	18,60	18,60	2,76	2,76	2,76	2,76
1672	637	659	63	85	18,60	18,60	2,76	2,76	2,76	2,76
1674	639	661	65	87	18,60	18,60	2,76	2,76	2,76	2,76
1676	641	663	67	89	18,60	18,60	2,76	2,76	2,76	2,76
1678	643	665	69	91	18,60	18,60	2,76	2,76	2,76	2,76
1680	645	667	71	93	18,60	18,60	2,76	2,76	2,76	2,76
1682	647	669	73	95	18,60	18,60	2,76	2,76	2,76	2,76
1684	651	673	77	99	18,60	18,60	2,76	2,76	2,76	2,76
1686	653	675	79	101	18,60	18,60	2,76	2,76	2,76	2,76
1688	655	677	81	103	18,60	18,60	2,76	2,76	2,76	2,76
1690	657	679	83	105	18,60	18,60	2,76	2,76	2,76	2,76
1692	659	681	85	107	18,60	18,60	2,76	2,76	2,76	2,76
1694	679	683	105	109	18,60	18,60	2,76	2,76	2,76	2,76
1696	681	685	107	111	18,60	18,60	2,76	2,76	2,76	2,76
1698	683	687	109	113	18,60	18,60	2,76	2,76	2,76	2,76
1700	685	689	111	115	18,60	18,60	2,76	2,76	2,76	2,76
1702	692	693	33	34	0,00	0,00	2,76	2,76	2,76	2,76
1704	717	718	39	40	0,00	0,00	2,76	2,76	2,76	2,76
1706	719	40	39	40	0,00	0,00	2,76	2,76	2,76	2,76
1708	744	745	74	75	0,00	0,00	2,76	2,76	2,76	2,76
1710	769	770	33	39	0,00	0,00	2,76	2,76	2,76	2,76
1712	771	39	33	39	0,00	0,00	2,76	2,76	2,76	2,76
1714	788	789	34	40	0,00	0,00	2,76	2,76	2,76	2,76
1716	805	806	74	96	0,00	0,00	2,76	2,76	2,76	2,76
1718	807	96	74	96	0,00	0,00	2,76	2,76	2,76	2,76
1720	828	829	75	97	0,00	0,00	2,76	2,76	2,76	2,76

STAMPA VERIFICHE S.L.E. FONDAZIONE

			FESSURAZIONE									FRECCE			TENSIONI							
Filo In fi	Quota In Fi	Tra tto	Combi Caric	Fessu. mm lim	cal	dist mm	Con cio	Com bin	Mf X (t*m)	Mf Y (t*m)	N (t)	Frecce mm limite	calc	Com bin	Combinaz Carico	σ lim. Kg/cmq	σ cal. Kg/cmq	Co nc	Comb	Mf X (t*m)	Mf Y (t*m)	N (t)
1	0,00		Rara	0,0	0,000	0	0	0	0,0	0,0	0,0	0,0	0,0	0	Rara cls	0,0	0,0	0	0	0,0	0,0	0,0
2	0,00		Freq	0,0	0,000	0	0	0	0,0	0,0	0,0	0,0	0,0	0	Rara fer	0	0	0	0	0,0	0,0	0,0

STAMPA VERIFICHE S.L.E. FONDAZIONE

			FESSURAZIONE									FRECCE			TENSIONI								
Filo In fi	Quota In Fi	Tra tto	Combi Caric	Fessu. mm lim	cal	dist mm	Con cio	Com bin	Mf X (t*m)	Mf Y (t*m)	N (t)	Frecce mm limite	calc	Com bin	Combinaz Carico	σ lim. Kg/cmq	σ cal. Kg/cmq	Co nc	Comb	Mf X (t*m)	Mf Y (t*m)	N (t)
			Perm	0,0	0,000	0	0	0	0,0	0,0	0,0	0,0	0,0	0	Perm cls	0,0	0,0	0	0	0,0	0,0	0,0
1	0,00		Rara	0,0	0,000	0	0	0	0,0	0,0	0,0	0,0	0,0	0	Rara cls	0,0	0,0	0	0	0,0	0,0	0,0
4	0,00		Freq	0,0	0,000	0	0	0	0,0	0,0	0,0	0,0	0,0	0	Rara fer	0	0	0	0	0,0	0,0	0,0
			Perm	0,0	0,000	0	0	0	0,0	0,0	0,0	0,0	0,0	0	Perm cls	0,0	0,0	0	0	0,0	0,0	0,0
2	0,00		Rara	0,0	0,000	0	0	0	0,0	0,0	0,0	0,0	0,0	0	Rara cls	0,0	0,0	0	0	0,0	0,0	0,0
3	0,00		Freq	0,0	0,000	0	0	0	0,0	0,0	0,0	0,0	0,0	0	Rara fer	0	0	0	0	0,0	0,0	0,0
			Perm	0,0	0,000	0	0	0	0,0	0,0	0,0	0,0	0,0	0	Perm cls	0,0	0,0	0	0	0,0	0,0	0,0
4	0,00		Rara	0,0	0,000	0	0	0	0,0	0,0	0,0	0,0	0,0	0	Rara cls	0,0	0,0	0	0	0,0	0,0	0,0
5	0,00		Freq	0,0	0,000	0	0	0	0,0	0,0	0,0	0,0	0,0	0	Rara fer	0	0	0	0	0,0	0,0	0,0
			Perm	0,0	0,000	0	0	0	0,0	0,0	0,0	0,0	0,0	0	Perm cls	0,0	0,0	0	0	0,0	0,0	0,0
5	0,00		Rara	0,0	0,000	0	0	0	0,0	0,0	0,0	0,0	0,0	0	Rara cls	0,0	0,0	0	0	0,0	0,0	0,0
6	0,00		Freq	0,0	0,000	0	0	0	0,0	0,0	0,0	0,0	0,0	0	Rara fer	0	0	0	0	0,0	0,0	0,0
			Perm	0,0	0,000	0	0	0	0,0	0,0	0,0	0,0	0,0	0	Perm cls	0,0	0,0	0	0	0,0	0,0	0,0
6	0,00		Rara	0,0	0,000	0	0	0	0,0	0,0	0,0	0,0	0,0	0	Rara cls	0,0	0,0	0	0	0,0	0,0	0,0
7	0,00		Freq	0,0	0,000	0	0	0	0,0	0,0	0,0	0,0	0,0	0	Rara fer	0	0	0	0	0,0	0,0	0,0
			Perm	0,0	0,000	0	0	0	0,0	0,0	0,0	0,0	0,0	0	Perm cls	0,0	0,0	0	0	0,0	0,0	0,0
7	0,00		Rara	0,0	0,000	0	0	0	0,0	0,0	0,0	0,0	0,0	0	Rara cls	0,0	0,0	0	0	0,0	0,0	0,0
8	0,00		Freq	0,0	0,000	0	0	0	0,0	0,0	0,0	0,0	0,0	0	Rara fer	0	0	0	0	0,0	0,0	0,0
			Perm	0,0	0,000	0	0	0	0,0	0,0	0,0	0,0	0,0	0	Perm cls	0,0	0,0	0	0	0,0	0,0	0,0
8	0,00		Rara	0,0	0,000	0	0	0	0,0	0,0	0,0	0,0	0,0	0	Rara cls	0,0	0,0	0	0	0,0	0,0	0,0
9	0,00		Freq	0,0	0,000	0	0	0	0,0	0,0	0,0	0,0	0,0	0	Rara fer	0	0	0	0	0,0	0,0	0,0
			Perm	0,0	0,000	0	0	0	0,0	0,0	0,0	0,0	0,0	0	Perm cls	0,0	0,0	0	0	0,0	0,0	0,0
9	0,00		Rara	0,0	0,000	0	0	0	0,0	0,0	0,0	0,0	0,0	0	Rara cls	0,0	0,0	0	0	0,0	0,0	0,0
10	0,00		Freq	0,0	0,000	0	0	0	0,0	0,0	0,0	0,0	0,0	0	Rara fer	0	0	0	0	0,0	0,0	0,0
			Perm	0,0	0,000	0	0	0	0,0	0,0	0,0	0,0	0,0	0	Perm cls	0,0	0,0	0	0	0,0	0,0	0,0
10	0,00		Rara	0,0	0,000	0	0	0	0,0	0,0	0,0	0,0	0,0	0	Rara cls	0,0	0,0	0	0	0,0	0,0	0,0
11	0,00		Freq	0,0	0,000	0	0	0	0,0	0,0	0,0	0,0	0,0	0	Rara fer	0	0	0	0	0,0	0,0	0,0
			Perm	0,0	0,000	0	0	0	0,0	0,0	0,0	0,0	0,0	0	Perm cls	0,0	0,0	0	0	0,0	0,0	0,0
11	0,00		Rara	0,0	0,000	0	0	0	0,0	0,0	0,0	0,0	0,0	0	Rara cls	0,0	0,0	0	0	0,0	0,0	0,0
12	0,00		Freq	0,0	0,000	0	0	0	0,0	0,0	0,0	0,0	0,0	0	Rara fer	0	0	0	0	0,0	0,0	0,0
			Perm	0,0	0,000	0	0	0	0,0	0,0	0,0	0,0	0,0	0	Perm cls	0,0	0,0	0	0	0,0	0,0	0,0
12	0,00		Rara	0,0	0,000	0	0	0	0,0	0,0	0,0	0,0	0,0	0	Rara cls	0,0	0,0	0	0	0,0	0,0	0,0
13	0,00		Freq	0,0	0,000	0	0	0	0,0	0,0	0,0	0,0	0,0	0	Rara fer	0	0	0	0	0,0	0,0	0,0
			Perm	0,0	0,000	0	0	0	0,0	0,0	0,0	0,0	0,0	0	Perm cls	0,0	0,0	0	0	0,0	0,0	0,0
13	0,00		Rara	0,0	0,000	0	0	0	0,0	0,0	0,0	0,0	0,0	0	Rara cls	0,0	0,0	0	0	0,0	0,0	0,0
14	0,00		Freq	0,0	0,000	0	0	0	0,0	0,0	0,0	0,0	0,0	0	Rara fer	0	0	0	0	0,0	0,0	0,0
			Perm	0,0	0,000	0	0	0	0,0	0,0	0,0	0,0	0,0	0	Perm cls	0,0	0,0	0	0	0,0	0,0	0,0
14	0,00		Rara	0,0	0,000	0	0	0	0,0	0,0	0,0	0,0	0,0	0	Rara cls	0,0	0,0	0	0	0,0	0,0	0,0
15	0,00		Freq	0,0	0,000	0	0	0	0,0	0,0	0,0	0,0	0,0	0	Rara fer	0	0	0	0	0,0	0,0	0,0
			Perm	0,0	0,000	0	0	0	0,0	0,0	0,0	0,0	0,0	0	Perm cls	0,0	0,0	0	0	0,0	0,0	0,0
15	0,00		Rara	0,0	0,000	0	0	0	0,0	0,0	0,0	0,0	0,0	0	Rara cls	0,0	0,0	0	0	0,0	0,0	0,0
16	0,00		Freq	0,0	0,000	0	0	0	0,0	0,0	0,0	0,0	0,0	0	Rara fer	0	0	0	0	0,0	0,0	0,0
			Perm	0,0	0,000	0	0	0	0,0	0,0	0,0	0,0	0,0	0	Perm cls	0,0	0,0	0	0	0,0	0,0	0,0
16	0,00		Rara	0,0	0,000	0	0	0	0,0	0,0	0,0	0,0	0,0	0	Rara cls	0,0	0,0	0	0	0,0	0,0	0,0
17	0,00		Freq	0,0	0,000	0	0	0	0,0	0,0	0,0	0,0	0,0	0	Rara fer	0	0	0	0	0,0	0,0	0,0
			Perm	0,0	0,000	0	0	0	0,0	0,0	0,0	0,0	0,0	0	Perm cls	0,0	0,0	0	0	0,0	0,0	0,0
17	0,00		Rara	0,0	0,000	0	0	0	0,0	0,0	0,0	0,0	0,0	0	Rara cls	0,0	0,0	0	0	0,0	0,0	0,0
18	0,00		Freq	0,0	0,000	0	0	0	0,0	0,0	0,0	0,0	0,0	0	Rara fer	0	0	0	0	0,0	0,0	0,0
			Perm	0,0	0,000	0	0	0	0,0	0,0	0,0	0,0	0,0	0	Perm cls	0,0	0,0	0	0	0,0	0,0	0,0
18	0,00		Rara	0,0	0,000	0	0	0	0,0	0,0	0,0	0,0	0,0	0	Rara cls	0,0	0,0	0	0	0,0	0,0	0,0
19	0,00		Freq	0,0	0,000	0	0	0	0,0	0,0	0,0	0,0	0,0	0	Rara fer	0	0	0	0	0,0	0,0	0,0
			Perm	0,0	0,000	0	0	0	0,0	0,0	0,0	0,0	0,0	0	Perm cls	0,0	0,0	0	0	0,0	0,0	0,0
19	0,00		Rara	0,0	0,000	0	0	0	0,0	0,0	0,0	0,0	0,0	0	Rara cls	0,0	0,0	0	0	0,0	0,0	0,0
20	0,00		Freq	0,0	0,000	0	0	0	0,0	0,0	0,0	0,0	0,0	0	Rara fer	0	0	0	0	0,0	0,0	0,0
			Perm	0,0	0,000	0	0	0	0,0	0,0	0,0	0,0	0,0	0	Perm cls	0,0	0,0	0	0	0,0	0,0	0,0
20	0,00		Rara	0,0	0,000	0	0	0	0,0	0,0	0,0	0,0	0,0	0	Rara cls	0,0	0,0	0	0	0,0	0,0	0,0
21	0,00		Freq	0,0	0,000	0	0	0	0,0	0,0	0,0	0,0	0,0	0	Rara fer	0	0	0	0	0,0	0,0	0,0
			Perm	0,0	0,000	0	0	0	0,0	0,0	0,0	0,0	0,0	0	Perm cls	0,0	0,0	0	0	0,0	0,0	0,0
21	0,00		Rara	0,0	0,000	0	0	0	0,0	0,0	0,0	0,0	0,0	0	Rara cls	0,0	0,0	0	0	0,0	0,0	0,0
22	0,00		Freq	0,0	0,000	0	0	0	0,0	0,0	0,0	0,0	0,0	0	Rara fer	0	0	0	0	0,0	0,0	0,0
			Perm	0,0	0,000	0	0	0	0,0	0,0	0,0	0,0	0,0	0	Perm cls	0,0	0,0	0	0	0,0	0,0	0,0
22	0,00		Rara	0,0	0,000	0	0	0	0,0	0,0	0,0	0,0	0,0	0	Rara cls	0,0	0,0	0	0	0,0	0,0	0,0
23	0,00		Freq	0,0	0,000	0	0	0	0,0	0,0	0,0	0,0	0,0	0	Rara fer	0	0	0	0	0,0	0,0	0,0
			Perm	0,0	0,000	0	0	0	0,0	0,0	0,0	0,0	0,0	0	Perm cls	0,0	0,0	0	0	0,0	0,0	0,0
23	0,00		Rara	0,0	0,000	0	0	0	0,0	0,0	0,0	0,0	0,0	0	Rara cls	0,0	0,0	0	0	0,0	0,0	0,0
24	0,00		Freq	0,0	0,000	0	0	0	0,0	0,0	0,0	0,0	0,0	0	Rara fer	0	0	0	0	0,0	0,0	0,0

STAMPA VERIFICHE S.L.E. FONDAZIONE

			FESSURAZIONE									FRECCE			TENSIONI								
Filo In fi	Quota In Fi	Tra tto	Combi Caric	Fessu. mm lim	cal	dist mm	Con cio	Com bin	Mf X (t*m)	Mf Y (t*m)	N (t)	Frecce mm limite	calc	Com bin	Combinaz Carico	σ lim. Kg/cmq	σ cal. Kg/cmq	Co nc	Comb	Mf X (t*m)	Mf Y (t*m)	N (t)
			Perm	0,0	0,000	0	0	0	0,0	0,0	0,0	0,0	0,0	0	Perm cls	0,0	0,0	0	0	0,0	0,0	0,0
25	0,00		Rara	0,0	0,000	0	0	0	0,0	0,0	0,0	0,0	0,0	0	Rara cls	0,0	0,0	0	0	0,0	0,0	0,0
26	0,00		Freq	0,0	0,000	0	0	0	0,0	0,0	0,0	0,0	0,0	0	Rara fer	0	0	0	0	0,0	0,0	0,0
			Perm	0,0	0,000	0	0	0	0,0	0,0	0,0	0,0	0,0	0	Perm cls	0,0	0,0	0	0	0,0	0,0	0,0
26	0,00		Rara	0,0	0,000	0	0	0	0,0	0,0	0,0	0,0	0,0	0	Rara cls	0,0	0,0	0	0	0,0	0,0	0,0
27	0,00		Freq	0,0	0,000	0	0	0	0,0	0,0	0,0	0,0	0,0	0	Rara fer	0	0	0	0	0,0	0,0	0,0
			Perm	0,0	0,000	0	0	0	0,0	0,0	0,0	0,0	0,0	0	Perm cls	0,0	0,0	0	0	0,0	0,0	0,0
27	0,00		Rara	0,0	0,000	0	0	0	0,0	0,0	0,0	0,0	0,0	0	Rara cls	0,0	0,0	0	0	0,0	0,0	0,0
28	0,00		Freq	0,0	0,000	0	0	0	0,0	0,0	0,0	0,0	0,0	0	Rara fer	0	0	0	0	0,0	0,0	0,0
			Perm	0,0	0,000	0	0	0	0,0	0,0	0,0	0,0	0,0	0	Perm cls	0,0	0,0	0	0	0,0	0,0	0,0
29	0,00		Rara	0,0	0,000	0	0	0	0,0	0,0	0,0	0,0	0,0	0	Rara cls	0,0	0,0	0	0	0,0	0,0	0,0
30	0,00		Freq	0,0	0,000	0	0	0	0,0	0,0	0,0	0,0	0,0	0	Rara fer	0	0	0	0	0,0	0,0	0,0
			Perm	0,0	0,000	0	0	0	0,0	0,0	0,0	0,0	0,0	0	Perm cls	0,0	0,0	0	0	0,0	0,0	0,0
30	0,00		Rara	0,0	0,000	0	0	0	0,0	0,0	0,0	0,0	0,0	0	Rara cls	0,0	0,0	0	0	0,0	0,0	0,0
31	0,00		Freq	0,0	0,000	0	0	0	0,0	0,0	0,0	0,0	0,0	0	Rara fer	0	0	0	0	0,0	0,0	0,0
			Perm	0,0	0,000	0	0	0	0,0	0,0	0,0	0,0	0,0	0	Perm cls	0,0	0,0	0	0	0,0	0,0	0,0
31	0,00		Rara	0,0	0,000	0	0	0	0,0	0,0	0,0	0,0	0,0	0	Rara cls	0,0	0,0	0	0	0,0	0,0	0,0
32	0,00		Freq	0,0	0,000	0	0	0	0,0	0,0	0,0	0,0	0,0	0	Rara fer	0	0	0	0	0,0	0,0	0,0
			Perm	0,0	0,000	0	0	0	0,0	0,0	0,0	0,0	0,0	0	Perm cls	0,0	0,0	0	0	0,0	0,0	0,0
32	0,00		Rara	0,0	0,000	0	0	0	0,0	0,0	0,0	0,0	0,0	0	Rara cls	0,0	0,0	0	0	0,0	0,0	0,0
33	0,00		Freq	0,0	0,000	0	0	0	0,0	0,0	0,0	0,0	0,0	0	Rara fer	0	0	0	0	0,0	0,0	0,0
			Perm	0,0	0,000	0	0	0	0,0	0,0	0,0	0,0	0,0	0	Perm cls	0,0	0,0	0	0	0,0	0,0	0,0
33	0,00	1	Rara	0,0	0,000	0	0	0	0,0	0,0	0,0	0,0	0,0	0	Rara cls	0,0	0,0	0	0	0,0	0,0	0,0
34	0,00	/	Freq	0,0	0,000	0	0	0	0,0	0,0	0,0	0,0	0,0	0	Rara fer	0	0	0	0	0,0	0,0	0,0
		4	Perm	0,0	0,000	0	0	0	0,0	0,0	0,0	0,0	0,0	0	Perm cls	0,0	0,0	0	0	0,0	0,0	0,0
34	0,00		Rara	0,0	0,000	0	0	0	0,0	0,0	0,0	0,0	0,0	0	Rara cls	0,0	0,0	0	0	0,0	0,0	0,0
35	0,00		Freq	0,0	0,000	0	0	0	0,0	0,0	0,0	0,0	0,0	0	Rara fer	0	0	0	0	0,0	0,0	0,0
			Perm	0,0	0,000	0	0	0	0,0	0,0	0,0	0,0	0,0	0	Perm cls	0,0	0,0	0	0	0,0	0,0	0,0
36	0,00		Rara	0,0	0,000	0	0	0	0,0	0,0	0,0	0,0	0,0	0	Rara cls	0,0	0,0	0	0	0,0	0,0	0,0
37	0,00		Freq	0,0	0,000	0	0	0	0,0	0,0	0,0	0,0	0,0	0	Rara fer	0	0	0	0	0,0	0,0	0,0
			Perm	0,0	0,000	0	0	0	0,0	0,0	0,0	0,0	0,0	0	Perm cls	0,0	0,0	0	0	0,0	0,0	0,0
37	0,00		Rara	0,0	0,000	0	0	0	0,0	0,0	0,0	0,0	0,0	0	Rara cls	0,0	0,0	0	0	0,0	0,0	0,0
38	0,00		Freq	0,0	0,000	0	0	0	0,0	0,0	0,0	0,0	0,0	0	Rara fer	0	0	0	0	0,0	0,0	0,0
			Perm	0,0	0,000	0	0	0	0,0	0,0	0,0	0,0	0,0	0	Perm cls	0,0	0,0	0	0	0,0	0,0	0,0
38	0,00		Rara	0,0	0,000	0	0	0	0,0	0,0	0,0	0,0	0,0	0	Rara cls	0,0	0,0	0	0	0,0	0,0	0,0
39	0,00		Freq	0,0	0,000	0	0	0	0,0	0,0	0,0	0,0	0,0	0	Rara fer	0	0	0	0	0,0	0,0	0,0
			Perm	0,0	0,000	0	0	0	0,0	0,0	0,0	0,0	0,0	0	Perm cls	0,0	0,0	0	0	0,0	0,0	0,0
39	0,00	1	Rara	0,0	0,000	0	0	0	0,0	0,0	0,0	0,0	0,0	0	Rara cls	0,0	0,0	0	0	0,0	0,0	0,0
40	0,00	/	Freq	0,0	0,000	0	0	0	0,0	0,0	0,0	0,0	0,0	0	Rara fer	0	0	0	0	0,0	0,0	0,0
		4	Perm	0,0	0,000	0	0	0	0,0	0,0	0,0	0,0	0,0	0	Perm cls	0,0	0,0	0	0	0,0	0,0	0,0
40	0,00		Rara	0,0	0,000	0	0	0	0,0	0,0	0,0	0,0	0,0	0	Rara cls	0,0	0,0	0	0	0,0	0,0	0,0
41	0,00		Freq	0,0	0,000	0	0	0	0,0	0,0	0,0	0,0	0,0	0	Rara fer	0	0	0	0	0,0	0,0	0,0
			Perm	0,0	0,000	0	0	0	0,0	0,0	0,0	0,0	0,0	0	Perm cls	0,0	0,0	0	0	0,0	0,0	0,0
41	0,00		Rara	0,0	0,000	0	0	0	0,0	0,0	0,0	0,0	0,0	0	Rara cls	0,0	0,0	0	0	0,0	0,0	0,0
42	0,00		Freq	0,0	0,000	0	0	0	0,0	0,0	0,0	0,0	0,0	0	Rara fer	0	0	0	0	0,0	0,0	0,0
			Perm	0,0	0,000	0	0	0	0,0	0,0	0,0	0,0	0,0	0	Perm cls	0,0	0,0	0	0	0,0	0,0	0,0
42	0,00		Rara	0,0	0,000	0	0	0	0,0	0,0	0,0	0,0	0,0	0	Rara cls	0,0	0,0	0	0	0,0	0,0	0,0
43	0,00		Freq	0,0	0,000	0	0	0	0,0	0,0	0,0	0,0	0,0	0	Rara fer	0	0	0	0	0,0	0,0	0,0
			Perm	0,0	0,000	0	0	0	0,0	0,0	0,0	0,0	0,0	0	Perm cls	0,0	0,0	0	0	0,0	0,0	0,0
43	0,00		Rara	0,0	0,000	0	0	0	0,0	0,0	0,0	0,0	0,0	0	Rara cls	0,0	0,0	0	0	0,0	0,0	0,0
44	0,00		Freq	0,0	0,000	0	0	0	0,0	0,0	0,0	0,0	0,0	0	Rara fer	0	0	0	0	0,0	0,0	0,0
			Perm	0,0	0,000	0	0	0	0,0	0,0	0,0	0,0	0,0	0	Perm cls	0,0	0,0	0	0	0,0	0,0	0,0
44	0,00		Rara	0,0	0,000	0	0	0	0,0	0,0	0,0	0,0	0,0	0	Rara cls	0,0	0,0	0	0	0,0	0,0	0,0
45	0,00		Freq	0,0	0,000	0	0	0	0,0	0,0	0,0	0,0	0,0	0	Rara fer	0	0	0	0	0,0	0,0	0,0
			Perm	0,0	0,000	0	0	0	0,0	0,0	0,0	0,0	0,0	0	Perm cls	0,0	0,0	0	0	0,0	0,0	0,0
45	0,00		Rara	0,0	0,000	0	0	0	0,0	0,0	0,0	0,0	0,0	0	Rara cls	0,0	0,0	0	0	0,0	0,0	0,0
46	0,00		Freq	0,0	0,000	0	0	0	0,0	0,0	0,0	0,0	0,0	0	Rara fer	0	0	0	0	0,0	0,0	0,0
			Perm	0,0	0,000	0	0	0	0,0	0,0	0,0	0,0	0,0	0	Perm cls	0,0	0,0	0	0	0,0	0,0	0,0
46	0,00		Rara	0,0	0,000	0	0	0	0,0	0,0	0,0	0,0	0,0	0	Rara cls	0,0	0,0	0	0	0,0	0,0	0,0
47	0,00		Freq	0,0	0,000	0	0	0	0,0	0,0	0,0	0,0	0,0	0	Rara fer	0	0	0	0	0,0	0,0	0,0
			Perm	0,0	0,000	0	0	0	0,0	0,0	0,0	0,0	0,0	0	Perm cls	0,0	0,0	0	0	0,0	0,0	0,0
47	0,00		Rara	0,0	0,000	0	0	0	0,0	0,0	0,0	0,0	0,0	0	Rara cls	0,0	0,0	0	0	0,0	0,0	0,0
48	0,00		Freq	0,0	0,000	0	0	0	0,0	0,0	0,0	0,0	0,0	0	Rara fer	0	0	0	0	0,0	0,0	0,0
			Perm	0,0	0,000	0	0	0	0,0	0,0	0,0	0,0	0,0	0	Perm cls	0,0	0,0	0	0	0,0	0,0	0,0
48	0,00		Rara	0,0	0,000	0	0	0	0,0	0,0	0,0	0,0	0,0	0	Rara cls	0,0	0,0	0	0	0,0	0,0	0,0
49	0,00		Freq	0,0	0,000	0	0	0	0,0	0,0	0,0	0,0	0,0	0	Rara fer	0	0	0	0	0,0	0,0	0,0

STAMPA VERIFICHE S.L.E. FONDAZIONE

			FESSURAZIONE									FRECCE			TENSIONI							
Filo In fi	Quota In Fi	Tra tto	Combi Caric	Fessu. mm lim	cal	dist mm	Con cio	Com bin	Mf X (t*m)	Mf Y (t*m)	N (t)	Frecce mm limite	calc	Com bin	Combinaz Carico	σ lim. Kg/cmq	σ cal. Kg/cmq	Co nc	Comb	Mf X (t*m)	Mf Y (t*m)	N (t)
			Perm	0,0	0,000	0	0	0	0,0	0,0	0,0	0,0	0,0	0	Perm cls	0,0	0,0	0	0	0,0	0,0	0,0
49	0,00		Rara	0,0	0,000	0	0	0	0,0	0,0	0,0	0,0	0,0	0	Rara cls	0,0	0,0	0	0	0,0	0,0	0,0
50	0,00		Freq	0,0	0,000	0	0	0	0,0	0,0	0,0	0,0	0,0	0	Rara fer	0	0	0	0	0,0	0,0	0,0
			Perm	0,0	0,000	0	0	0	0,0	0,0	0,0	0,0	0,0	0	Perm cls	0,0	0,0	0	0	0,0	0,0	0,0
50	0,00		Rara	0,0	0,000	0	0	0	0,0	0,0	0,0	0,0	0,0	0	Rara cls	0,0	0,0	0	0	0,0	0,0	0,0
51	0,00		Freq	0,0	0,000	0	0	0	0,0	0,0	0,0	0,0	0,0	0	Rara fer	0	0	0	0	0,0	0,0	0,0
			Perm	0,0	0,000	0	0	0	0,0	0,0	0,0	0,0	0,0	0	Perm cls	0,0	0,0	0	0	0,0	0,0	0,0
51	0,00		Rara	0,0	0,000	0	0	0	0,0	0,0	0,0	0,0	0,0	0	Rara cls	0,0	0,0	0	0	0,0	0,0	0,0
52	0,00		Freq	0,0	0,000	0	0	0	0,0	0,0	0,0	0,0	0,0	0	Rara fer	0	0	0	0	0,0	0,0	0,0
			Perm	0,0	0,000	0	0	0	0,0	0,0	0,0	0,0	0,0	0	Perm cls	0,0	0,0	0	0	0,0	0,0	0,0
52	0,00		Rara	0,0	0,000	0	0	0	0,0	0,0	0,0	0,0	0,0	0	Rara cls	0,0	0,0	0	0	0,0	0,0	0,0
53	0,00		Freq	0,0	0,000	0	0	0	0,0	0,0	0,0	0,0	0,0	0	Rara fer	0	0	0	0	0,0	0,0	0,0
			Perm	0,0	0,000	0	0	0	0,0	0,0	0,0	0,0	0,0	0	Perm cls	0,0	0,0	0	0	0,0	0,0	0,0
53	0,00		Rara	0,0	0,000	0	0	0	0,0	0,0	0,0	0,0	0,0	0	Rara cls	0,0	0,0	0	0	0,0	0,0	0,0
54	0,00		Freq	0,0	0,000	0	0	0	0,0	0,0	0,0	0,0	0,0	0	Rara fer	0	0	0	0	0,0	0,0	0,0
			Perm	0,0	0,000	0	0	0	0,0	0,0	0,0	0,0	0,0	0	Perm cls	0,0	0,0	0	0	0,0	0,0	0,0
54	0,00		Rara	0,0	0,000	0	0	0	0,0	0,0	0,0	0,0	0,0	0	Rara cls	0,0	0,0	0	0	0,0	0,0	0,0
55	0,00		Freq	0,0	0,000	0	0	0	0,0	0,0	0,0	0,0	0,0	0	Rara fer	0	0	0	0	0,0	0,0	0,0
			Perm	0,0	0,000	0	0	0	0,0	0,0	0,0	0,0	0,0	0	Perm cls	0,0	0,0	0	0	0,0	0,0	0,0
55	0,00		Rara	0,0	0,000	0	0	0	0,0	0,0	0,0	0,0	0,0	0	Rara cls	0,0	0,0	0	0	0,0	0,0	0,0
56	0,00		Freq	0,0	0,000	0	0	0	0,0	0,0	0,0	0,0	0,0	0	Rara fer	0	0	0	0	0,0	0,0	0,0
			Perm	0,0	0,000	0	0	0	0,0	0,0	0,0	0,0	0,0	0	Perm cls	0,0	0,0	0	0	0,0	0,0	0,0
56	0,00		Rara	0,0	0,000	0	0	0	0,0	0,0	0,0	0,0	0,0	0	Rara cls	0,0	0,0	0	0	0,0	0,0	0,0
57	0,00		Freq	0,0	0,000	0	0	0	0,0	0,0	0,0	0,0	0,0	0	Rara fer	0	0	0	0	0,0	0,0	0,0
			Perm	0,0	0,000	0	0	0	0,0	0,0	0,0	0,0	0,0	0	Perm cls	0,0	0,0	0	0	0,0	0,0	0,0
57	0,00		Rara	0,0	0,000	0	0	0	0,0	0,0	0,0	0,0	0,0	0	Rara cls	0,0	0,0	0	0	0,0	0,0	0,0
58	0,00		Freq	0,0	0,000	0	0	0	0,0	0,0	0,0	0,0	0,0	0	Rara fer	0	0	0	0	0,0	0,0	0,0
			Perm	0,0	0,000	0	0	0	0,0	0,0	0,0	0,0	0,0	0	Perm cls	0,0	0,0	0	0	0,0	0,0	0,0
59	0,00		Rara	0,0	0,000	0	0	0	0,0	0,0	0,0	0,0	0,0	0	Rara cls	0,0	0,0	0	0	0,0	0,0	0,0
60	0,00		Freq	0,0	0,000	0	0	0	0,0	0,0	0,0	0,0	0,0	0	Rara fer	0	0	0	0	0,0	0,0	0,0
			Perm	0,0	0,000	0	0	0	0,0	0,0	0,0	0,0	0,0	0	Perm cls	0,0	0,0	0	0	0,0	0,0	0,0
60	0,00		Rara	0,0	0,000	0	0	0	0,0	0,0	0,0	0,0	0,0	0	Rara cls	0,0	0,0	0	0	0,0	0,0	0,0
61	0,00		Freq	0,0	0,000	0	0	0	0,0	0,0	0,0	0,0	0,0	0	Rara fer	0	0	0	0	0,0	0,0	0,0
			Perm	0,0	0,000	0	0	0	0,0	0,0	0,0	0,0	0,0	0	Perm cls	0,0	0,0	0	0	0,0	0,0	0,0
61	0,00		Rara	0,0	0,000	0	0	0	0,0	0,0	0,0	0,0	0,0	0	Rara cls	0,0	0,0	0	0	0,0	0,0	0,0
62	0,00		Freq	0,0	0,000	0	0	0	0,0	0,0	0,0	0,0	0,0	0	Rara fer	0	0	0	0	0,0	0,0	0,0
			Perm	0,0	0,000	0	0	0	0,0	0,0	0,0	0,0	0,0	0	Perm cls	0,0	0,0	0	0	0,0	0,0	0,0
62	0,00		Rara	0,0	0,000	0	0	0	0,0	0,0	0,0	0,0	0,0	0	Rara cls	0,0	0,0	0	0	0,0	0,0	0,0
63	0,00		Freq	0,0	0,000	0	0	0	0,0	0,0	0,0	0,0	0,0	0	Rara fer	0	0	0	0	0,0	0,0	0,0
			Perm	0,0	0,000	0	0	0	0,0	0,0	0,0	0,0	0,0	0	Perm cls	0,0	0,0	0	0	0,0	0,0	0,0
63	0,00		Rara	0,0	0,000	0	0	0	0,0	0,0	0,0	0,0	0,0	0	Rara cls	0,0	0,0	0	0	0,0	0,0	0,0
64	0,00		Freq	0,0	0,000	0	0	0	0,0	0,0	0,0	0,0	0,0	0	Rara fer	0	0	0	0	0,0	0,0	0,0
			Perm	0,0	0,000	0	0	0	0,0	0,0	0,0	0,0	0,0	0	Perm cls	0,0	0,0	0	0	0,0	0,0	0,0
64	0,00		Rara	0,0	0,000	0	0	0	0,0	0,0	0,0	0,0	0,0	0	Rara cls	0,0	0,0	0	0	0,0	0,0	0,0
65	0,00		Freq	0,0	0,000	0	0	0	0,0	0,0	0,0	0,0	0,0	0	Rara fer	0	0	0	0	0,0	0,0	0,0
			Perm	0,0	0,000	0	0	0	0,0	0,0	0,0	0,0	0,0	0	Perm cls	0,0	0,0	0	0	0,0	0,0	0,0
65	0,00		Rara	0,0	0,000	0	0	0	0,0	0,0	0,0	0,0	0,0	0	Rara cls	0,0	0,0	0	0	0,0	0,0	0,0
66	0,00		Freq	0,0	0,000	0	0	0	0,0	0,0	0,0	0,0	0,0	0	Rara fer	0	0	0	0	0,0	0,0	0,0
			Perm	0,0	0,000	0	0	0	0,0	0,0	0,0	0,0	0,0	0	Perm cls	0,0	0,0	0	0	0,0	0,0	0,0
66	0,00		Rara	0,0	0,000	0	0	0	0,0	0,0	0,0	0,0	0,0	0	Rara cls	0,0	0,0	0	0	0,0	0,0	0,0
67	0,00		Freq	0,0	0,000	0	0	0	0,0	0,0	0,0	0,0	0,0	0	Rara fer	0	0	0	0	0,0	0,0	0,0
			Perm	0,0	0,000	0	0	0	0,0	0,0	0,0	0,0	0,0	0	Perm cls	0,0	0,0	0	0	0,0	0,0	0,0
67	0,00		Rara	0,0	0,000	0	0	0	0,0	0,0	0,0	0,0	0,0	0	Rara cls	0,0	0,0	0	0	0,0	0,0	0,0
68	0,00		Freq	0,0	0,000	0	0	0	0,0	0,0	0,0	0,0	0,0	0	Rara fer	0	0	0	0	0,0	0,0	0,0
			Perm	0,0	0,000	0	0	0	0,0	0,0	0,0	0,0	0,0	0	Perm cls	0,0	0,0	0	0	0,0	0,0	0,0
68	0,00		Rara	0,0	0,000	0	0	0	0,0	0,0	0,0	0,0	0,0	0	Rara cls	0,0	0,0	0	0	0,0	0,0	0,0
69	0,00		Freq	0,0	0,000	0	0	0	0,0	0,0	0,0	0,0	0,0	0	Rara fer	0	0	0	0	0,0	0,0	0,0
			Perm	0,0	0,000	0	0	0	0,0	0,0	0,0	0,0	0,0	0	Perm cls	0,0	0,0	0	0	0,0	0,0	0,0
69	0,00		Rara	0,0	0,000	0	0	0	0,0	0,0	0,0	0,0	0,0	0	Rara cls	0,0	0,0	0	0	0,0	0,0	0,0
70	0,00		Freq	0,0	0,000	0	0	0	0,0	0,0	0,0	0,0	0,0	0	Rara fer	0	0	0	0	0,0	0,0	0,0
			Perm	0,0	0,000	0	0	0	0,0	0,0	0,0	0,0	0,0	0	Perm cls	0,0	0,0	0	0	0,0	0,0	0,0
70	0,00		Rara	0,0	0,000	0	0	0	0,0	0,0	0,0	0,0	0,0	0	Rara cls	0,0	0,0	0	0	0,0	0,0	0,0
71	0,00		Freq	0,0	0,000	0	0	0	0,0	0,0	0,0	0,0	0,0	0	Rara fer	0	0	0	0	0,0	0,0	0,0
			Perm	0,0	0,000	0	0	0	0,0	0,0	0,0	0,0	0,0	0	Perm cls	0,0	0,0	0	0	0,0	0,0	0,0
71	0,00		Rara	0,0	0,000	0	0	0	0,0	0,0	0,0	0,0	0,0	0	Rara cls	0,0	0,0	0	0	0,0	0,0	0,0
72	0,00		Freq	0,0	0,000	0	0	0	0,0	0,0	0,0	0,0	0,0	0	Rara fer	0	0	0	0	0,0	0,0	0,0

STAMPA VERIFICHE S.L.E. FONDAZIONE

			FESSURAZIONE									FRECCE			TENSIONI							
Filo In fi	Quota In Fi	Tra tto	Combi Caric	Fessu. mm lim	cal	dist mm	Con cio	Com bin	Mf X (t*m)	Mf Y (t*m)	N (t)	Frecce mm limite	calc	Com bin	Combinaz Carico	σ lim. Kg/cmq	σ cal. Kg/cmq	Co nc	Comb	Mf X (t*m)	Mf Y (t*m)	N (t)
			Perm	0,0	0,000	0	0	0	0,0	0,0	0,0	0,0	0,0	0	Perm cls	0,0	0,0	0	0	0,0	0,0	0,0
72	0,00		Rara	0,0	0,000	0	0	0	0,0	0,0	0,0	0,0	0,0	0	Rara cls	0,0	0,0	0	0	0,0	0,0	0,0
73	0,00		Freq	0,0	0,000	0	0	0	0,0	0,0	0,0	0,0	0,0	0	Rara fer	0	0	0	0	0,0	0,0	0,0
			Perm	0,0	0,000	0	0	0	0,0	0,0	0,0	0,0	0,0	0	Perm cls	0,0	0,0	0	0	0,0	0,0	0,0
73	0,00		Rara	0,0	0,000	0	0	0	0,0	0,0	0,0	0,0	0,0	0	Rara cls	0,0	0,0	0	0	0,0	0,0	0,0
74	0,00		Freq	0,0	0,000	0	0	0	0,0	0,0	0,0	0,0	0,0	0	Rara fer	0	0	0	0	0,0	0,0	0,0
			Perm	0,0	0,000	0	0	0	0,0	0,0	0,0	0,0	0,0	0	Perm cls	0,0	0,0	0	0	0,0	0,0	0,0
74	0,00	1	Rara	0,0	0,000	0	0	0	0,0	0,0	0,0	0,0	0,0	0	Rara cls	0,0	0,0	0	0	0,0	0,0	0,0
75	0,00	/	Freq	0,0	0,000	0	0	0	0,0	0,0	0,0	0,0	0,0	0	Rara fer	0	0	0	0	0,0	0,0	0,0
		4	Perm	0,0	0,000	0	0	0	0,0	0,0	0,0	0,0	0,0	0	Perm cls	0,0	0,0	0	0	0,0	0,0	0,0
75	0,00		Rara	0,0	0,000	0	0	0	0,0	0,0	0,0	0,0	0,0	0	Rara cls	0,0	0,0	0	0	0,0	0,0	0,0
76	0,00		Freq	0,0	0,000	0	0	0	0,0	0,0	0,0	0,0	0,0	0	Rara fer	0	0	0	0	0,0	0,0	0,0
			Perm	0,0	0,000	0	0	0	0,0	0,0	0,0	0,0	0,0	0	Perm cls	0,0	0,0	0	0	0,0	0,0	0,0
76	0,00		Rara	0,0	0,000	0	0	0	0,0	0,0	0,0	0,0	0,0	0	Rara cls	0,0	0,0	0	0	0,0	0,0	0,0
77	0,00		Freq	0,0	0,000	0	0	0	0,0	0,0	0,0	0,0	0,0	0	Rara fer	0	0	0	0	0,0	0,0	0,0
			Perm	0,0	0,000	0	0	0	0,0	0,0	0,0	0,0	0,0	0	Perm cls	0,0	0,0	0	0	0,0	0,0	0,0
77	0,00		Rara	0,0	0,000	0	0	0	0,0	0,0	0,0	0,0	0,0	0	Rara cls	0,0	0,0	0	0	0,0	0,0	0,0
78	0,00		Freq	0,0	0,000	0	0	0	0,0	0,0	0,0	0,0	0,0	0	Rara fer	0	0	0	0	0,0	0,0	0,0
			Perm	0,0	0,000	0	0	0	0,0	0,0	0,0	0,0	0,0	0	Perm cls	0,0	0,0	0	0	0,0	0,0	0,0
78	0,00		Rara	0,0	0,000	0	0	0	0,0	0,0	0,0	0,0	0,0	0	Rara cls	0,0	0,0	0	0	0,0	0,0	0,0
79	0,00		Freq	0,0	0,000	0	0	0	0,0	0,0	0,0	0,0	0,0	0	Rara fer	0	0	0	0	0,0	0,0	0,0
			Perm	0,0	0,000	0	0	0	0,0	0,0	0,0	0,0	0,0	0	Perm cls	0,0	0,0	0	0	0,0	0,0	0,0
79	0,00		Rara	0,0	0,000	0	0	0	0,0	0,0	0,0	0,0	0,0	0	Rara cls	0,0	0,0	0	0	0,0	0,0	0,0
80	0,00		Freq	0,0	0,000	0	0	0	0,0	0,0	0,0	0,0	0,0	0	Rara fer	0	0	0	0	0,0	0,0	0,0
			Perm	0,0	0,000	0	0	0	0,0	0,0	0,0	0,0	0,0	0	Perm cls	0,0	0,0	0	0	0,0	0,0	0,0
80	0,00		Rara	0,0	0,000	0	0	0	0,0	0,0	0,0	0,0	0,0	0	Rara cls	0,0	0,0	0	0	0,0	0,0	0,0
81	0,00		Freq	0,0	0,000	0	0	0	0,0	0,0	0,0	0,0	0,0	0	Rara fer	0	0	0	0	0,0	0,0	0,0
			Perm	0,0	0,000	0	0	0	0,0	0,0	0,0	0,0	0,0	0	Perm cls	0,0	0,0	0	0	0,0	0,0	0,0
82	0,00		Rara	0,0	0,000	0	0	0	0,0	0,0	0,0	0,0	0,0	0	Rara cls	0,0	0,0	0	0	0,0	0,0	0,0
83	0,00		Freq	0,0	0,000	0	0	0	0,0	0,0	0,0	0,0	0,0	0	Rara fer	0	0	0	0	0,0	0,0	0,0
			Perm	0,0	0,000	0	0	0	0,0	0,0	0,0	0,0	0,0	0	Perm cls	0,0	0,0	0	0	0,0	0,0	0,0
83	0,00		Rara	0,0	0,000	0	0	0	0,0	0,0	0,0	0,0	0,0	0	Rara cls	0,0	0,0	0	0	0,0	0,0	0,0
84	0,00		Freq	0,0	0,000	0	0	0	0,0	0,0	0,0	0,0	0,0	0	Rara fer	0	0	0	0	0,0	0,0	0,0
			Perm	0,0	0,000	0	0	0	0,0	0,0	0,0	0,0	0,0	0	Perm cls	0,0	0,0	0	0	0,0	0,0	0,0
84	0,00		Rara	0,0	0,000	0	0	0	0,0	0,0	0,0	0,0	0,0	0	Rara cls	0,0	0,0	0	0	0,0	0,0	0,0
85	0,00		Freq	0,0	0,000	0	0	0	0,0	0,0	0,0	0,0	0,0	0	Rara fer	0	0	0	0	0,0	0,0	0,0
			Perm	0,0	0,000	0	0	0	0,0	0,0	0,0	0,0	0,0	0	Perm cls	0,0	0,0	0	0	0,0	0,0	0,0
85	0,00		Rara	0,0	0,000	0	0	0	0,0	0,0	0,0	0,0	0,0	0	Rara cls	0,0	0,0	0	0	0,0	0,0	0,0
86	0,00		Freq	0,0	0,000	0	0	0	0,0	0,0	0,0	0,0	0,0	0	Rara fer	0	0	0	0	0,0	0,0	0,0
			Perm	0,0	0,000	0	0	0	0,0	0,0	0,0	0,0	0,0	0	Perm cls	0,0	0,0	0	0	0,0	0,0	0,0
86	0,00		Rara	0,0	0,000	0	0	0	0,0	0,0	0,0	0,0	0,0	0	Rara cls	0,0	0,0	0	0	0,0	0,0	0,0
87	0,00		Freq	0,0	0,000	0	0	0	0,0	0,0	0,0	0,0	0,0	0	Rara fer	0	0	0	0	0,0	0,0	0,0
			Perm	0,0	0,000	0	0	0	0,0	0,0	0,0	0,0	0,0	0	Perm cls	0,0	0,0	0	0	0,0	0,0	0,0
87	0,00		Rara	0,0	0,000	0	0	0	0,0	0,0	0,0	0,0	0,0	0	Rara cls	0,0	0,0	0	0	0,0	0,0	0,0
88	0,00		Freq	0,0	0,000	0	0	0	0,0	0,0	0,0	0,0	0,0	0	Rara fer	0	0	0	0	0,0	0,0	0,0
			Perm	0,0	0,000	0	0	0	0,0	0,0	0,0	0,0	0,0	0	Perm cls	0,0	0,0	0	0	0,0	0,0	0,0
88	0,00		Rara	0,0	0,000	0	0	0	0,0	0,0	0,0	0,0	0,0	0	Rara cls	0,0	0,0	0	0	0,0	0,0	0,0
89	0,00		Freq	0,0	0,000	0	0	0	0,0	0,0	0,0	0,0	0,0	0	Rara fer	0	0	0	0	0,0	0,0	0,0
			Perm	0,0	0,000	0	0	0	0,0	0,0	0,0	0,0	0,0	0	Perm cls	0,0	0,0	0	0	0,0	0,0	0,0
89	0,00		Rara	0,0	0,000	0	0	0	0,0	0,0	0,0	0,0	0,0	0	Rara cls	0,0	0,0	0	0	0,0	0,0	0,0
90	0,00		Freq	0,0	0,000	0	0	0	0,0	0,0	0,0	0,0	0,0	0	Rara fer	0	0	0	0	0,0	0,0	0,0
			Perm	0,0	0,000	0	0	0	0,0	0,0	0,0	0,0	0,0	0	Perm cls	0,0	0,0	0	0	0,0	0,0	0,0
90	0,00		Rara	0,0	0,000	0	0	0	0,0	0,0	0,0	0,0	0,0	0	Rara cls	0,0	0,0	0	0	0,0	0,0	0,0
91	0,00		Freq	0,0	0,000	0	0	0	0,0	0,0	0,0	0,0	0,0	0	Rara fer	0	0	0	0	0,0	0,0	0,0
			Perm	0,0	0,000	0	0	0	0,0	0,0	0,0	0,0	0,0	0	Perm cls	0,0	0,0	0	0	0,0	0,0	0,0
91	0,00		Rara	0,0	0,000	0	0	0	0,0	0,0	0,0	0,0	0,0	0	Rara cls	0,0	0,0	0	0	0,0	0,0	0,0
92	0,00		Freq	0,0	0,000	0	0	0	0,0	0,0	0,0	0,0	0,0	0	Rara fer	0	0	0	0	0,0	0,0	0,0
			Perm	0,0	0,000	0	0	0	0,0	0,0	0,0	0,0	0,0	0	Perm cls	0,0	0,0	0	0	0,0	0,0	0,0
92	0,00		Rara	0,0	0,000	0	0	0	0,0	0,0	0,0	0,0	0,0	0	Rara cls	0,0	0,0	0	0	0,0	0,0	0,0
93	0,00		Freq	0,0	0,000	0	0	0	0,0	0,0	0,0	0,0	0,0	0	Rara fer	0	0	0	0	0,0	0,0	0,0
			Perm	0,0	0,000	0	0	0	0,0	0,0	0,0	0,0	0,0	0	Perm cls	0,0	0,0	0	0	0,0	0,0	0,0
93	0,00		Rara	0,0	0,000	0	0	0	0,0	0,0	0,0	0,0	0,0	0	Rara cls	0,0	0,0	0	0	0,0	0,0	0,0
94	0,00		Freq	0,0	0,000	0	0	0	0,0	0,0	0,0	0,0	0,0	0	Rara fer	0	0	0	0	0,0	0,0	0,0
			Perm	0,0	0,000	0	0	0	0,0	0,0	0,0	0,0	0,0	0	Perm cls	0,0	0,0	0	0	0,0	0,0	0,0
94	0,00		Rara	0,0	0,000	0	0	0	0,0	0,0	0,0	0,0	0,0	0	Rara cls	0,0	0,0	0	0	0,0	0,0	0,0
95	0,00		Freq	0,0	0,000	0	0	0	0,0	0,0	0,0	0,0	0,0	0	Rara fer	0	0	0	0	0,0	0,0	0,0

STAMPA VERIFICHE S.L.E. FONDAZIONE

			FESSURAZIONE									FRECCE			TENSIONI							
Filo In fi	Quota In Fi	Tra tto	Combi Caric	Fessu. mm lim	cal	dist mm	Con cio	Com bin	Mf X (t*m)	Mf Y (t*m)	N (t)	Frecce mm limite	calc	Com bin	Combinaz Carico	σ lim. Kg/cmq	σ cal. Kg/cmq	Co nc	Comb	Mf X (t*m)	Mf Y (t*m)	N (t)
			Perm	0,0	0,000	0	0	0	0,0	0,0	0,0	0,0	0,0	0	Perm cls	0,0	0,0	0	0	0,0	0,0	0,0
95	0,00		Rara	0,0	0,000	0	0	0	0,0	0,0	0,0	0,0	0,0	0	Rara cls	0,0	0,0	0	0	0,0	0,0	0,0
96	0,00		Freq	0,0	0,000	0	0	0	0,0	0,0	0,0	0,0	0,0	0	Rara fer	0	0	0	0	0,0	0,0	0,0
			Perm	0,0	0,000	0	0	0	0,0	0,0	0,0	0,0	0,0	0	Perm cls	0,0	0,0	0	0	0,0	0,0	0,0
96	0,00		Rara	0,0	0,000	0	0	0	0,0	0,0	0,0	0,0	0,0	0	Rara cls	0,0	0,0	0	0	0,0	0,0	0,0
97	0,00		Freq	0,0	0,000	0	0	0	0,0	0,0	0,0	0,0	0,0	0	Rara fer	0	0	0	0	0,0	0,0	0,0
			Perm	0,0	0,000	0	0	0	0,0	0,0	0,0	0,0	0,0	0	Perm cls	0,0	0,0	0	0	0,0	0,0	0,0
97	0,00		Rara	0,0	0,000	0	0	0	0,0	0,0	0,0	0,0	0,0	0	Rara cls	0,0	0,0	0	0	0,0	0,0	0,0
98	0,00		Freq	0,0	0,000	0	0	0	0,0	0,0	0,0	0,0	0,0	0	Rara fer	0	0	0	0	0,0	0,0	0,0
			Perm	0,0	0,000	0	0	0	0,0	0,0	0,0	0,0	0,0	0	Perm cls	0,0	0,0	0	0	0,0	0,0	0,0
98	0,00		Rara	0,0	0,000	0	0	0	0,0	0,0	0,0	0,0	0,0	0	Rara cls	0,0	0,0	0	0	0,0	0,0	0,0
99	0,00		Freq	0,0	0,000	0	0	0	0,0	0,0	0,0	0,0	0,0	0	Rara fer	0	0	0	0	0,0	0,0	0,0
			Perm	0,0	0,000	0	0	0	0,0	0,0	0,0	0,0	0,0	0	Perm cls	0,0	0,0	0	0	0,0	0,0	0,0
99	0,00		Rara	0,0	0,000	0	0	0	0,0	0,0	0,0	0,0	0,0	0	Rara cls	0,0	0,0	0	0	0,0	0,0	0,0
100	0,00		Freq	0,0	0,000	0	0	0	0,0	0,0	0,0	0,0	0,0	0	Rara fer	0	0	0	0	0,0	0,0	0,0
			Perm	0,0	0,000	0	0	0	0,0	0,0	0,0	0,0	0,0	0	Perm cls	0,0	0,0	0	0	0,0	0,0	0,0
100	0,00		Rara	0,0	0,000	0	0	0	0,0	0,0	0,0	0,0	0,0	0	Rara cls	0,0	0,0	0	0	0,0	0,0	0,0
101	0,00		Freq	0,0	0,000	0	0	0	0,0	0,0	0,0	0,0	0,0	0	Rara fer	0	0	0	0	0,0	0,0	0,0
			Perm	0,0	0,000	0	0	0	0,0	0,0	0,0	0,0	0,0	0	Perm cls	0,0	0,0	0	0	0,0	0,0	0,0
101	0,00		Rara	0,0	0,000	0	0	0	0,0	0,0	0,0	0,0	0,0	0	Rara cls	0,0	0,0	0	0	0,0	0,0	0,0
102	0,00		Freq	0,0	0,000	0	0	0	0,0	0,0	0,0	0,0	0,0	0	Rara fer	0	0	0	0	0,0	0,0	0,0
			Perm	0,0	0,000	0	0	0	0,0	0,0	0,0	0,0	0,0	0	Perm cls	0,0	0,0	0	0	0,0	0,0	0,0
102	0,00		Rara	0,0	0,000	0	0	0	0,0	0,0	0,0	0,0	0,0	0	Rara cls	0,0	0,0	0	0	0,0	0,0	0,0
103	0,00		Freq	0,0	0,000	0	0	0	0,0	0,0	0,0	0,0	0,0	0	Rara fer	0	0	0	0	0,0	0,0	0,0
			Perm	0,0	0,000	0	0	0	0,0	0,0	0,0	0,0	0,0	0	Perm cls	0,0	0,0	0	0	0,0	0,0	0,0
104	0,00		Rara	0,0	0,000	0	0	0	0,0	0,0	0,0	0,0	0,0	0	Rara cls	0,0	0,0	0	0	0,0	0,0	0,0
105	0,00		Freq	0,0	0,000	0	0	0	0,0	0,0	0,0	0,0	0,0	0	Rara fer	0	0	0	0	0,0	0,0	0,0
			Perm	0,0	0,000	0	0	0	0,0	0,0	0,0	0,0	0,0	0	Perm cls	0,0	0,0	0	0	0,0	0,0	0,0
105	0,00		Rara	0,0	0,000	0	0	0	0,0	0,0	0,0	0,0	0,0	0	Rara cls	0,0	0,0	0	0	0,0	0,0	0,0
106	0,00		Freq	0,0	0,000	0	0	0	0,0	0,0	0,0	0,0	0,0	0	Rara fer	0	0	0	0	0,0	0,0	0,0
			Perm	0,0	0,000	0	0	0	0,0	0,0	0,0	0,0	0,0	0	Perm cls	0,0	0,0	0	0	0,0	0,0	0,0
106	0,00		Rara	0,0	0,000	0	0	0	0,0	0,0	0,0	0,0	0,0	0	Rara cls	0,0	0,0	0	0	0,0	0,0	0,0
107	0,00		Freq	0,0	0,000	0	0	0	0,0	0,0	0,0	0,0	0,0	0	Rara fer	0	0	0	0	0,0	0,0	0,0
			Perm	0,0	0,000	0	0	0	0,0	0,0	0,0	0,0	0,0	0	Perm cls	0,0	0,0	0	0	0,0	0,0	0,0
108	0,00		Rara	0,0	0,000	0	0	0	0,0	0,0	0,0	0,0	0,0	0	Rara cls	0,0	0,0	0	0	0,0	0,0	0,0
109	0,00		Freq	0,0	0,000	0	0	0	0,0	0,0	0,0	0,0	0,0	0	Rara fer	0	0	0	0	0,0	0,0	0,0
			Perm	0,0	0,000	0	0	0	0,0	0,0	0,0	0,0	0,0	0	Perm cls	0,0	0,0	0	0	0,0	0,0	0,0
109	0,00		Rara	0,0	0,000	0	0	0	0,0	0,0	0,0	0,0	0,0	0	Rara cls	0,0	0,0	0	0	0,0	0,0	0,0
110	0,00		Freq	0,0	0,000	0	0	0	0,0	0,0	0,0	0,0	0,0	0	Rara fer	0	0	0	0	0,0	0,0	0,0
			Perm	0,0	0,000	0	0	0	0,0	0,0	0,0	0,0	0,0	0	Perm cls	0,0	0,0	0	0	0,0	0,0	0,0
110	0,00		Rara	0,0	0,000	0	0	0	0,0	0,0	0,0	0,0	0,0	0	Rara cls	0,0	0,0	0	0	0,0	0,0	0,0
111	0,00		Freq	0,0	0,000	0	0	0	0,0	0,0	0,0	0,0	0,0	0	Rara fer	0	0	0	0	0,0	0,0	0,0
			Perm	0,0	0,000	0	0	0	0,0	0,0	0,0	0,0	0,0	0	Perm cls	0,0	0,0	0	0	0,0	0,0	0,0
112	0,00		Rara	0,0	0,000	0	0	0	0,0	0,0	0,0	0,0	0,0	0	Rara cls	0,0	0,0	0	0	0,0	0,0	0,0
113	0,00		Freq	0,0	0,000	0	0	0	0,0	0,0	0,0	0,0	0,0	0	Rara fer	0	0	0	0	0,0	0,0	0,0
			Perm	0,0	0,000	0	0	0	0,0	0,0	0,0	0,0	0,0	0	Perm cls	0,0	0,0	0	0	0,0	0,0	0,0
113	0,00		Rara	0,0	0,000	0	0	0	0,0	0,0	0,0	0,0	0,0	0	Rara cls	0,0	0,0	0	0	0,0	0,0	0,0
114	0,00		Freq	0,0	0,000	0	0	0	0,0	0,0	0,0	0,0	0,0	0	Rara fer	0	0	0	0	0,0	0,0	0,0
			Perm	0,0	0,000	0	0	0	0,0	0,0	0,0	0,0	0,0	0	Perm cls	0,0	0,0	0	0	0,0	0,0	0,0
114	0,00		Rara	0,0	0,000	0	0	0	0,0	0,0	0,0	0,0	0,0	0	Rara cls	0,0	0,0	0	0	0,0	0,0	0,0
115	0,00		Freq	0,0	0,000	0	0	0	0,0	0,0	0,0	0,0	0,0	0	Rara fer	0	0	0	0	0,0	0,0	0,0
			Perm	0,0	0,000	0	0	0	0,0	0,0	0,0	0,0	0,0	0	Perm cls	0,0	0,0	0	0	0,0	0,0	0,0
2	0,00		Rara	0,0	0,000	0	0	0	0,0	0,0	0,0	0,0	0,0	0	Rara cls	0,0	0,0	0	0	0,0	0,0	0,0
5	0,00		Freq	0,0	0,000	0	0	0	0,0	0,0	0,0	0,0	0,0	0	Rara fer	0	0	0	0	0,0	0,0	0,0
			Perm	0,0	0,000	0	0	0	0,0	0,0	0,0	0,0	0,0	0	Perm cls	0,0	0,0	0	0	0,0	0,0	0,0
3	0,00		Rara	0,0	0,000	0	0	0	0,0	0,0	0,0	0,0	0,0	0	Rara cls	0,0	0,0	0	0	0,0	0,0	0,0
6	0,00		Freq	0,0	0,000	0	0	0	0,0	0,0	0,0	0,0	0,0	0	Rara fer	0	0	0	0	0,0	0,0	0,0
			Perm	0,0	0,000	0	0	0	0,0	0,0	0,0	0,0	0,0	0	Perm cls	0,0	0,0	0	0	0,0	0,0	0,0
4	0,00		Rara	0,0	0,000	0	0	0	0,0	0,0	0,0	0,0	0,0	0	Rara cls	0,0	0,0	0	0	0,0	0,0	0,0
29	0,00		Freq	0,0	0,000	0	0	0	0,0	0,0	0,0	0,0	0,0	0	Rara fer	0	0	0	0	0,0	0,0	0,0
			Perm	0,0	0,000	0	0	0	0,0	0,0	0,0	0,0	0,0	0	Perm cls	0,0	0,0	0	0	0,0	0,0	0,0
5	0,00		Rara	0,0	0,000	0	0	0	0,0	0,0	0,0	0,0	0,0	0	Rara cls	0,0	0,0	0	0	0,0	0,0	0,0
30	0,00		Freq	0,0	0,000	0	0	0	0,0	0,0	0,0	0,0	0,0	0	Rara fer	0	0	0	0	0,0	0,0	0,0
			Perm	0,0	0,000	0	0	0	0,0	0,0	0,0	0,0	0,0	0	Perm cls	0,0	0,0	0	0	0,0	0,0	0,0
6	0,00		Rara	0,0	0,000	0	0	0	0,0	0,0	0,0	0,0	0,0	0	Rara cls	0,0	0,0	0	0	0,0	0,0	0,0
31	0,00		Freq	0,0	0,000	0	0	0	0,0	0,0	0,0	0,0	0,0	0	Rara fer	0	0	0	0	0,0	0,0	0,0

STAMPA VERIFICHE S.L.E. FONDAZIONE

			FESSURAZIONE									FRECCE			TENSIONI							
Filo In fi	Quota In Fi	Tra tto	Combi Caric	Fessu. lim	mm cal	dist mm	Con cio	Com bin	Mf X (t*m)	Mf Y (t*m)	N (t)	Frecce limite	mm calc	Com bin	Combinaz Carico	σ lim. Kg/cmq	σ cal. Kg/cmq	Co nc	Comb	Mf X (t*m)	Mf Y (t*m)	N (t)
			Perm	0,0	0,000	0	0	0	0,0	0,0	0,0	0,0	0,0	0	Perm cls	0,0	0,0	0	0	0,0	0,0	0,0
7	0,00		Rara	0,0	0,000	0	0	0	0,0	0,0	0,0	0,0	0,0	0	Rara cls	0,0	0,0	0	0	0,0	0,0	0,0
32	0,00		Freq	0,0	0,000	0	0	0	0,0	0,0	0,0	0,0	0,0	0	Rara fer	0	0	0	0	0,0	0,0	0,0
			Perm	0,0	0,000	0	0	0	0,0	0,0	0,0	0,0	0,0	0	Perm cls	0,0	0,0	0	0	0,0	0,0	0,0
8	0,00		Rara	0,0	0,000	0	0	0	0,0	0,0	0,0	0,0	0,0	0	Rara cls	0,0	0,0	0	0	0,0	0,0	0,0
33	0,00		Freq	0,0	0,000	0	0	0	0,0	0,0	0,0	0,0	0,0	0	Rara fer	0	0	0	0	0,0	0,0	0,0
			Perm	0,0	0,000	0	0	0	0,0	0,0	0,0	0,0	0,0	0	Perm cls	0,0	0,0	0	0	0,0	0,0	0,0
9	0,00		Rara	0,0	0,000	0	0	0	0,0	0,0	0,0	0,0	0,0	0	Rara cls	0,0	0,0	0	0	0,0	0,0	0,0
34	0,00		Freq	0,0	0,000	0	0	0	0,0	0,0	0,0	0,0	0,0	0	Rara fer	0	0	0	0	0,0	0,0	0,0
			Perm	0,0	0,000	0	0	0	0,0	0,0	0,0	0,0	0,0	0	Perm cls	0,0	0,0	0	0	0,0	0,0	0,0
10	0,00		Rara	0,0	0,000	0	0	0	0,0	0,0	0,0	0,0	0,0	0	Rara cls	0,0	0,0	0	0	0,0	0,0	0,0
35	0,00		Freq	0,0	0,000	0	0	0	0,0	0,0	0,0	0,0	0,0	0	Rara fer	0	0	0	0	0,0	0,0	0,0
			Perm	0,0	0,000	0	0	0	0,0	0,0	0,0	0,0	0,0	0	Perm cls	0,0	0,0	0	0	0,0	0,0	0,0
11	0,00		Rara	0,0	0,000	0	0	0	0,0	0,0	0,0	0,0	0,0	0	Rara cls	0,0	0,0	0	0	0,0	0,0	0,0
42	0,00		Freq	0,0	0,000	0	0	0	0,0	0,0	0,0	0,0	0,0	0	Rara fer	0	0	0	0	0,0	0,0	0,0
			Perm	0,0	0,000	0	0	0	0,0	0,0	0,0	0,0	0,0	0	Perm cls	0,0	0,0	0	0	0,0	0,0	0,0
12	0,00		Rara	0,0	0,000	0	0	0	0,0	0,0	0,0	0,0	0,0	0	Rara cls	0,0	0,0	0	0	0,0	0,0	0,0
43	0,00		Freq	0,0	0,000	0	0	0	0,0	0,0	0,0	0,0	0,0	0	Rara fer	0	0	0	0	0,0	0,0	0,0
			Perm	0,0	0,000	0	0	0	0,0	0,0	0,0	0,0	0,0	0	Perm cls	0,0	0,0	0	0	0,0	0,0	0,0
13	0,00		Rara	0,0	0,000	0	0	0	0,0	0,0	0,0	0,0	0,0	0	Rara cls	0,0	0,0	0	0	0,0	0,0	0,0
44	0,00		Freq	0,0	0,000	0	0	0	0,0	0,0	0,0	0,0	0,0	0	Rara fer	0	0	0	0	0,0	0,0	0,0
			Perm	0,0	0,000	0	0	0	0,0	0,0	0,0	0,0	0,0	0	Perm cls	0,0	0,0	0	0	0,0	0,0	0,0
14	0,00		Rara	0,0	0,000	0	0	0	0,0	0,0	0,0	0,0	0,0	0	Rara cls	0,0	0,0	0	0	0,0	0,0	0,0
45	0,00		Freq	0,0	0,000	0	0	0	0,0	0,0	0,0	0,0	0,0	0	Rara fer	0	0	0	0	0,0	0,0	0,0
			Perm	0,0	0,000	0	0	0	0,0	0,0	0,0	0,0	0,0	0	Perm cls	0,0	0,0	0	0	0,0	0,0	0,0
15	0,00		Rara	0,0	0,000	0	0	0	0,0	0,0	0,0	0,0	0,0	0	Rara cls	0,0	0,0	0	0	0,0	0,0	0,0
46	0,00		Freq	0,0	0,000	0	0	0	0,0	0,0	0,0	0,0	0,0	0	Rara fer	0	0	0	0	0,0	0,0	0,0
			Perm	0,0	0,000	0	0	0	0,0	0,0	0,0	0,0	0,0	0	Perm cls	0,0	0,0	0	0	0,0	0,0	0,0
16	0,00		Rara	0,0	0,000	0	0	0	0,0	0,0	0,0	0,0	0,0	0	Rara cls	0,0	0,0	0	0	0,0	0,0	0,0
47	0,00		Freq	0,0	0,000	0	0	0	0,0	0,0	0,0	0,0	0,0	0	Rara fer	0	0	0	0	0,0	0,0	0,0
			Perm	0,0	0,000	0	0	0	0,0	0,0	0,0	0,0	0,0	0	Perm cls	0,0	0,0	0	0	0,0	0,0	0,0
17	0,00		Rara	0,0	0,000	0	0	0	0,0	0,0	0,0	0,0	0,0	0	Rara cls	0,0	0,0	0	0	0,0	0,0	0,0
48	0,00		Freq	0,0	0,000	0	0	0	0,0	0,0	0,0	0,0	0,0	0	Rara fer	0	0	0	0	0,0	0,0	0,0
			Perm	0,0	0,000	0	0	0	0,0	0,0	0,0	0,0	0,0	0	Perm cls	0,0	0,0	0	0	0,0	0,0	0,0
18	0,00		Rara	0,0	0,000	0	0	0	0,0	0,0	0,0	0,0	0,0	0	Rara cls	0,0	0,0	0	0	0,0	0,0	0,0
49	0,00		Freq	0,0	0,000	0	0	0	0,0	0,0	0,0	0,0	0,0	0	Rara fer	0	0	0	0	0,0	0,0	0,0
			Perm	0,0	0,000	0	0	0	0,0	0,0	0,0	0,0	0,0	0	Perm cls	0,0	0,0	0	0	0,0	0,0	0,0
19	0,00		Rara	0,0	0,000	0	0	0	0,0	0,0	0,0	0,0	0,0	0	Rara cls	0,0	0,0	0	0	0,0	0,0	0,0
50	0,00		Freq	0,0	0,000	0	0	0	0,0	0,0	0,0	0,0	0,0	0	Rara fer	0	0	0	0	0,0	0,0	0,0
			Perm	0,0	0,000	0	0	0	0,0	0,0	0,0	0,0	0,0	0	Perm cls	0,0	0,0	0	0	0,0	0,0	0,0
20	0,00		Rara	0,0	0,000	0	0	0	0,0	0,0	0,0	0,0	0,0	0	Rara cls	0,0	0,0	0	0	0,0	0,0	0,0
51	0,00		Freq	0,0	0,000	0	0	0	0,0	0,0	0,0	0,0	0,0	0	Rara fer	0	0	0	0	0,0	0,0	0,0
			Perm	0,0	0,000	0	0	0	0,0	0,0	0,0	0,0	0,0	0	Perm cls	0,0	0,0	0	0	0,0	0,0	0,0
21	0,00		Rara	0,0	0,000	0	0	0	0,0	0,0	0,0	0,0	0,0	0	Rara cls	0,0	0,0	0	0	0,0	0,0	0,0
52	0,00		Freq	0,0	0,000	0	0	0	0,0	0,0	0,0	0,0	0,0	0	Rara fer	0	0	0	0	0,0	0,0	0,0
			Perm	0,0	0,000	0	0	0	0,0	0,0	0,0	0,0	0,0	0	Perm cls	0,0	0,0	0	0	0,0	0,0	0,0
22	0,00		Rara	0,0	0,000	0	0	0	0,0	0,0	0,0	0,0	0,0	0	Rara cls	0,0	0,0	0	0	0,0	0,0	0,0
53	0,00		Freq	0,0	0,000	0	0	0	0,0	0,0	0,0	0,0	0,0	0	Rara fer	0	0	0	0	0,0	0,0	0,0
			Perm	0,0	0,000	0	0	0	0,0	0,0	0,0	0,0	0,0	0	Perm cls	0,0	0,0	0	0	0,0	0,0	0,0
23	0,00		Rara	0,0	0,000	0	0	0	0,0	0,0	0,0	0,0	0,0	0	Rara cls	0,0	0,0	0	0	0,0	0,0	0,0
54	0,00		Freq	0,0	0,000	0	0	0	0,0	0,0	0,0	0,0	0,0	0	Rara fer	0	0	0	0	0,0	0,0	0,0
			Perm	0,0	0,000	0	0	0	0,0	0,0	0,0	0,0	0,0	0	Perm cls	0,0	0,0	0	0	0,0	0,0	0,0
24	0,00		Rara	0,0	0,000	0	0	0	0,0	0,0	0,0	0,0	0,0	0	Rara cls	0,0	0,0	0	0	0,0	0,0	0,0
25	0,00		Freq	0,0	0,000	0	0	0	0,0	0,0	0,0	0,0	0,0	0	Rara fer	0	0	0	0	0,0	0,0	0,0
			Perm	0,0	0,000	0	0	0	0,0	0,0	0,0	0,0	0,0	0	Perm cls	0,0	0,0	0	0	0,0	0,0	0,0
25	0,00		Rara	0,0	0,000	0	0	0	0,0	0,0	0,0	0,0	0,0	0	Rara cls	0,0	0,0	0	0	0,0	0,0	0,0
55	0,00		Freq	0,0	0,000	0	0	0	0,0	0,0	0,0	0,0	0,0	0	Rara fer	0	0	0	0	0,0	0,0	0,0
			Perm	0,0	0,000	0	0	0	0,0	0,0	0,0	0,0	0,0	0	Perm cls	0,0	0,0	0	0	0,0	0,0	0,0
26	0,00		Rara	0,0	0,000	0	0	0	0,0	0,0	0,0	0,0	0,0	0	Rara cls	0,0	0,0	0	0	0,0	0,0	0,0
56	0,00		Freq	0,0	0,000	0	0	0	0,0	0,0	0,0	0,0	0,0	0	Rara fer	0	0	0	0	0,0	0,0	0,0
			Perm	0,0	0,000	0	0	0	0,0	0,0	0,0	0,0	0,0	0	Perm cls	0,0	0,0	0	0	0,0	0,0	0,0
27	0,00		Rara	0,0	0,000	0	0	0	0,0	0,0	0,0	0,0	0,0	0	Rara cls	0,0	0,0	0	0	0,0	0,0	0,0
57	0,00		Freq	0,0	0,000	0	0	0	0,0	0,0	0,0	0,0	0,0	0	Rara fer	0	0	0	0	0,0	0,0	0,0
			Perm	0,0	0,000	0	0	0	0,0	0,0	0,0	0,0	0,0	0	Perm cls	0,0	0,0	0	0	0,0	0,0	0,0
28	0,00		Rara	0,0	0,000	0	0	0	0,0	0,0	0,0	0,0	0,0	0	Rara cls	0,0	0,0	0	0	0,0	0,0	0,0
58	0,00		Freq	0,0	0,000	0	0	0	0,0	0,0	0,0	0,0	0,0	0	Rara fer	0	0	0	0	0,0	0,0	0,0

STAMPA VERIFICHE S.L.E. FONDAZIONE

			FESSURAZIONE									FRECCE			TENSIONI							
Filo In fi	Quota In Fi	Tra tto	Combi Caric	Fessu. mm lim	cal	dist mm	Con cio	Com bin	Mf X (t*m)	Mf Y (t*m)	N (t)	Frecce mm limite	calc	Com bin	Combinaz Carico	σ lim. Kg/cmq	σ cal. Kg/cmq	Co nc	Comb	Mf X (t*m)	Mf Y (t*m)	N (t)
			Perm	0,0	0,000	0	0	0	0,0	0,0	0,0	0,0	0,0	0	Perm cls	0,0	0,0	0	0	0,0	0,0	0,0
30	0,00		Rara	0,0	0,000	0	0	0	0,0	0,0	0,0	0,0	0,0	0	Rara cls	0,0	0,0	0	0	0,0	0,0	0,0
36	0,00		Freq	0,0	0,000	0	0	0	0,0	0,0	0,0	0,0	0,0	0	Rara fer	0	0	0	0	0,0	0,0	0,0
			Perm	0,0	0,000	0	0	0	0,0	0,0	0,0	0,0	0,0	0	Perm cls	0,0	0,0	0	0	0,0	0,0	0,0
31	0,00		Rara	0,0	0,000	0	0	0	0,0	0,0	0,0	0,0	0,0	0	Rara cls	0,0	0,0	0	0	0,0	0,0	0,0
37	0,00		Freq	0,0	0,000	0	0	0	0,0	0,0	0,0	0,0	0,0	0	Rara fer	0	0	0	0	0,0	0,0	0,0
			Perm	0,0	0,000	0	0	0	0,0	0,0	0,0	0,0	0,0	0	Perm cls	0,0	0,0	0	0	0,0	0,0	0,0
32	0,00		Rara	0,0	0,000	0	0	0	0,0	0,0	0,0	0,0	0,0	0	Rara cls	0,0	0,0	0	0	0,0	0,0	0,0
38	0,00		Freq	0,0	0,000	0	0	0	0,0	0,0	0,0	0,0	0,0	0	Rara fer	0	0	0	0	0,0	0,0	0,0
			Perm	0,0	0,000	0	0	0	0,0	0,0	0,0	0,0	0,0	0	Perm cls	0,0	0,0	0	0	0,0	0,0	0,0
33	0,00	1	Rara	0,0	0,000	0	0	0	0,0	0,0	0,0	0,0	0,0	0	Rara cls	0,0	0,0	0	0	0,0	0,0	0,0
39	0,00	/	Freq	0,0	0,000	0	0	0	0,0	0,0	0,0	0,0	0,0	0	Rara fer	0	0	0	0	0,0	0,0	0,0
		4	Perm	0,0	0,000	0	0	0	0,0	0,0	0,0	0,0	0,0	0	Perm cls	0,0	0,0	0	0	0,0	0,0	0,0
34	0,00	1	Rara	0,0	0,000	0	0	0	0,0	0,0	0,0	0,0	0,0	0	Rara cls	0,0	0,0	0	0	0,0	0,0	0,0
40	0,00	/	Freq	0,0	0,000	0	0	0	0,0	0,0	0,0	0,0	0,0	0	Rara fer	0	0	0	0	0,0	0,0	0,0
		4	Perm	0,0	0,000	0	0	0	0,0	0,0	0,0	0,0	0,0	0	Perm cls	0,0	0,0	0	0	0,0	0,0	0,0
35	0,00		Rara	0,0	0,000	0	0	0	0,0	0,0	0,0	0,0	0,0	0	Rara cls	0,0	0,0	0	0	0,0	0,0	0,0
41	0,00		Freq	0,0	0,000	0	0	0	0,0	0,0	0,0	0,0	0,0	0	Rara fer	0	0	0	0	0,0	0,0	0,0
			Perm	0,0	0,000	0	0	0	0,0	0,0	0,0	0,0	0,0	0	Perm cls	0,0	0,0	0	0	0,0	0,0	0,0
36	0,00		Rara	0,0	0,000	0	0	0	0,0	0,0	0,0	0,0	0,0	0	Rara cls	0,0	0,0	0	0	0,0	0,0	0,0
59	0,00		Freq	0,0	0,000	0	0	0	0,0	0,0	0,0	0,0	0,0	0	Rara fer	0	0	0	0	0,0	0,0	0,0
			Perm	0,0	0,000	0	0	0	0,0	0,0	0,0	0,0	0,0	0	Perm cls	0,0	0,0	0	0	0,0	0,0	0,0
37	0,00		Rara	0,0	0,000	0	0	0	0,0	0,0	0,0	0,0	0,0	0	Rara cls	0,0	0,0	0	0	0,0	0,0	0,0
60	0,00		Freq	0,0	0,000	0	0	0	0,0	0,0	0,0	0,0	0,0	0	Rara fer	0	0	0	0	0,0	0,0	0,0
			Perm	0,0	0,000	0	0	0	0,0	0,0	0,0	0,0	0,0	0	Perm cls	0,0	0,0	0	0	0,0	0,0	0,0
38	0,00		Rara	0,0	0,000	0	0	0	0,0	0,0	0,0	0,0	0,0	0	Rara cls	0,0	0,0	0	0	0,0	0,0	0,0
61	0,00		Freq	0,0	0,000	0	0	0	0,0	0,0	0,0	0,0	0,0	0	Rara fer	0	0	0	0	0,0	0,0	0,0
			Perm	0,0	0,000	0	0	0	0,0	0,0	0,0	0,0	0,0	0	Perm cls	0,0	0,0	0	0	0,0	0,0	0,0
39	0,00		Rara	0,0	0,000	0	0	0	0,0	0,0	0,0	0,0	0,0	0	Rara cls	0,0	0,0	0	0	0,0	0,0	0,0
62	0,00		Freq	0,0	0,000	0	0	0	0,0	0,0	0,0	0,0	0,0	0	Rara fer	0	0	0	0	0,0	0,0	0,0
			Perm	0,0	0,000	0	0	0	0,0	0,0	0,0	0,0	0,0	0	Perm cls	0,0	0,0	0	0	0,0	0,0	0,0
41	0,00		Rara	0,0	0,000	0	0	0	0,0	0,0	0,0	0,0	0,0	0	Rara cls	0,0	0,0	0	0	0,0	0,0	0,0
64	0,00		Freq	0,0	0,000	0	0	0	0,0	0,0	0,0	0,0	0,0	0	Rara fer	0	0	0	0	0,0	0,0	0,0
			Perm	0,0	0,000	0	0	0	0,0	0,0	0,0	0,0	0,0	0	Perm cls	0,0	0,0	0	0	0,0	0,0	0,0
42	0,00		Rara	0,0	0,000	0	0	0	0,0	0,0	0,0	0,0	0,0	0	Rara cls	0,0	0,0	0	0	0,0	0,0	0,0
65	0,00		Freq	0,0	0,000	0	0	0	0,0	0,0	0,0	0,0	0,0	0	Rara fer	0	0	0	0	0,0	0,0	0,0
			Perm	0,0	0,000	0	0	0	0,0	0,0	0,0	0,0	0,0	0	Perm cls	0,0	0,0	0	0	0,0	0,0	0,0
43	0,00		Rara	0,0	0,000	0	0	0	0,0	0,0	0,0	0,0	0,0	0	Rara cls	0,0	0,0	0	0	0,0	0,0	0,0
66	0,00		Freq	0,0	0,000	0	0	0	0,0	0,0	0,0	0,0	0,0	0	Rara fer	0	0	0	0	0,0	0,0	0,0
			Perm	0,0	0,000	0	0	0	0,0	0,0	0,0	0,0	0,0	0	Perm cls	0,0	0,0	0	0	0,0	0,0	0,0
44	0,00		Rara	0,0	0,000	0	0	0	0,0	0,0	0,0	0,0	0,0	0	Rara cls	0,0	0,0	0	0	0,0	0,0	0,0
67	0,00		Freq	0,0	0,000	0	0	0	0,0	0,0	0,0	0,0	0,0	0	Rara fer	0	0	0	0	0,0	0,0	0,0
			Perm	0,0	0,000	0	0	0	0,0	0,0	0,0	0,0	0,0	0	Perm cls	0,0	0,0	0	0	0,0	0,0	0,0
45	0,00		Rara	0,0	0,000	0	0	0	0,0	0,0	0,0	0,0	0,0	0	Rara cls	0,0	0,0	0	0	0,0	0,0	0,0
68	0,00		Freq	0,0	0,000	0	0	0	0,0	0,0	0,0	0,0	0,0	0	Rara fer	0	0	0	0	0,0	0,0	0,0
			Perm	0,0	0,000	0	0	0	0,0	0,0	0,0	0,0	0,0	0	Perm cls	0,0	0,0	0	0	0,0	0,0	0,0
46	0,00		Rara	0,0	0,000	0	0	0	0,0	0,0	0,0	0,0	0,0	0	Rara cls	0,0	0,0	0	0	0,0	0,0	0,0
69	0,00		Freq	0,0	0,000	0	0	0	0,0	0,0	0,0	0,0	0,0	0	Rara fer	0	0	0	0	0,0	0,0	0,0
			Perm	0,0	0,000	0	0	0	0,0	0,0	0,0	0,0	0,0	0	Perm cls	0,0	0,0	0	0	0,0	0,0	0,0
47	0,00		Rara	0,0	0,000	0	0	0	0,0	0,0	0,0	0,0	0,0	0	Rara cls	0,0	0,0	0	0	0,0	0,0	0,0
70	0,00		Freq	0,0	0,000	0	0	0	0,0	0,0	0,0	0,0	0,0	0	Rara fer	0	0	0	0	0,0	0,0	0,0
			Perm	0,0	0,000	0	0	0	0,0	0,0	0,0	0,0	0,0	0	Perm cls	0,0	0,0	0	0	0,0	0,0	0,0
48	0,00		Rara	0,0	0,000	0	0	0	0,0	0,0	0,0	0,0	0,0	0	Rara cls	0,0	0,0	0	0	0,0	0,0	0,0
71	0,00		Freq	0,0	0,000	0	0	0	0,0	0,0	0,0	0,0	0,0	0	Rara fer	0	0	0	0	0,0	0,0	0,0
			Perm	0,0	0,000	0	0	0	0,0	0,0	0,0	0,0	0,0	0	Perm cls	0,0	0,0	0	0	0,0	0,0	0,0
49	0,00		Rara	0,0	0,000	0	0	0	0,0	0,0	0,0	0,0	0,0	0	Rara cls	0,0	0,0	0	0	0,0	0,0	0,0
72	0,00		Freq	0,0	0,000	0	0	0	0,0	0,0	0,0	0,0	0,0	0	Rara fer	0	0	0	0	0,0	0,0	0,0
			Perm	0,0	0,000	0	0	0	0,0	0,0	0,0	0,0	0,0	0	Perm cls	0,0	0,0	0	0	0,0	0,0	0,0
50	0,00		Rara	0,0	0,000	0	0	0	0,0	0,0	0,0	0,0	0,0	0	Rara cls	0,0	0,0	0	0	0,0	0,0	0,0
73	0,00		Freq	0,0	0,000	0	0	0	0,0	0,0	0,0	0,0	0,0	0	Rara fer	0	0	0	0	0,0	0,0	0,0
			Perm	0,0	0,000	0	0	0	0,0	0,0	0,0	0,0	0,0	0	Perm cls	0,0	0,0	0	0	0,0	0,0	0,0
51	0,00		Rara	0,0	0,000	0	0	0	0,0	0,0	0,0	0,0	0,0	0	Rara cls	0,0	0,0	0	0	0,0	0,0	0,0
74	0,00		Freq	0,0	0,000	0	0	0	0,0	0,0	0,0	0,0	0,0	0	Rara fer	0	0	0	0	0,0	0,0	0,0
			Perm	0,0	0,000	0	0	0	0,0	0,0	0,0	0,0	0,0	0	Perm cls	0,0	0,0	0	0	0,0	0,0	0,0
52	0,00		Rara	0,0	0,000	0	0	0	0,0	0,0	0,0	0,0	0,0	0	Rara cls	0,0	0,0	0	0	0,0	0,0	0,0
75	0,00		Freq	0,0	0,000	0	0	0	0,0	0,0	0,0	0,0	0,0	0	Rara fer	0	0	0	0	0,0	0,0	0,0

STAMPA VERIFICHE S.L.E. FONDAZIONE

			FESSURAZIONE									FRECCE			TENSIONI								
Filo In fi	Quota In Fi	Tra tto	Combi Caric	Fessu. mm lim	cal	dist mm	Con cio	Com bin	Mf X (t*m)	Mf Y (t*m)	N (t)	Frecce mm limite	calc	Com bin	Combinaz Carico	σ lim. Kg/cmq	σ cal. Kg/cmq	Co nc	Comb	Mf X (t*m)	Mf Y (t*m)	N (t)
			Perm	0,0	0,000	0	0	0	0,0	0,0	0,0	0,0	0,0	0	Perm cls	0,0	0,0	0	0	0,0	0,0	0,0
53	0,00		Rara	0,0	0,000	0	0	0	0,0	0,0	0,0	0,0	0,0	0	Rara cls	0,0	0,0	0	0	0,0	0,0	0,0
76	0,00		Freq	0,0	0,000	0	0	0	0,0	0,0	0,0	0,0	0,0	0	Rara fer	0	0	0	0	0,0	0,0	0,0
			Perm	0,0	0,000	0	0	0	0,0	0,0	0,0	0,0	0,0	0	Perm cls	0,0	0,0	0	0	0,0	0,0	0,0
54	0,00		Rara	0,0	0,000	0	0	0	0,0	0,0	0,0	0,0	0,0	0	Rara cls	0,0	0,0	0	0	0,0	0,0	0,0
77	0,00		Freq	0,0	0,000	0	0	0	0,0	0,0	0,0	0,0	0,0	0	Rara fer	0	0	0	0	0,0	0,0	0,0
			Perm	0,0	0,000	0	0	0	0,0	0,0	0,0	0,0	0,0	0	Perm cls	0,0	0,0	0	0	0,0	0,0	0,0
55	0,00		Rara	0,0	0,000	0	0	0	0,0	0,0	0,0	0,0	0,0	0	Rara cls	0,0	0,0	0	0	0,0	0,0	0,0
78	0,00		Freq	0,0	0,000	0	0	0	0,0	0,0	0,0	0,0	0,0	0	Rara fer	0	0	0	0	0,0	0,0	0,0
			Perm	0,0	0,000	0	0	0	0,0	0,0	0,0	0,0	0,0	0	Perm cls	0,0	0,0	0	0	0,0	0,0	0,0
56	0,00		Rara	0,0	0,000	0	0	0	0,0	0,0	0,0	0,0	0,0	0	Rara cls	0,0	0,0	0	0	0,0	0,0	0,0
79	0,00		Freq	0,0	0,000	0	0	0	0,0	0,0	0,0	0,0	0,0	0	Rara fer	0	0	0	0	0,0	0,0	0,0
			Perm	0,0	0,000	0	0	0	0,0	0,0	0,0	0,0	0,0	0	Perm cls	0,0	0,0	0	0	0,0	0,0	0,0
57	0,00		Rara	0,0	0,000	0	0	0	0,0	0,0	0,0	0,0	0,0	0	Rara cls	0,0	0,0	0	0	0,0	0,0	0,0
80	0,00		Freq	0,0	0,000	0	0	0	0,0	0,0	0,0	0,0	0,0	0	Rara fer	0	0	0	0	0,0	0,0	0,0
			Perm	0,0	0,000	0	0	0	0,0	0,0	0,0	0,0	0,0	0	Perm cls	0,0	0,0	0	0	0,0	0,0	0,0
58	0,00		Rara	0,0	0,000	0	0	0	0,0	0,0	0,0	0,0	0,0	0	Rara cls	0,0	0,0	0	0	0,0	0,0	0,0
81	0,00		Freq	0,0	0,000	0	0	0	0,0	0,0	0,0	0,0	0,0	0	Rara fer	0	0	0	0	0,0	0,0	0,0
			Perm	0,0	0,000	0	0	0	0,0	0,0	0,0	0,0	0,0	0	Perm cls	0,0	0,0	0	0	0,0	0,0	0,0
59	0,00		Rara	0,0	0,000	0	0	0	0,0	0,0	0,0	0,0	0,0	0	Rara cls	0,0	0,0	0	0	0,0	0,0	0,0
82	0,00		Freq	0,0	0,000	0	0	0	0,0	0,0	0,0	0,0	0,0	0	Rara fer	0	0	0	0	0,0	0,0	0,0
			Perm	0,0	0,000	0	0	0	0,0	0,0	0,0	0,0	0,0	0	Perm cls	0,0	0,0	0	0	0,0	0,0	0,0
60	0,00		Rara	0,0	0,000	0	0	0	0,0	0,0	0,0	0,0	0,0	0	Rara cls	0,0	0,0	0	0	0,0	0,0	0,0
83	0,00		Freq	0,0	0,000	0	0	0	0,0	0,0	0,0	0,0	0,0	0	Rara fer	0	0	0	0	0,0	0,0	0,0
			Perm	0,0	0,000	0	0	0	0,0	0,0	0,0	0,0	0,0	0	Perm cls	0,0	0,0	0	0	0,0	0,0	0,0
61	0,00		Rara	0,0	0,000	0	0	0	0,0	0,0	0,0	0,0	0,0	0	Rara cls	0,0	0,0	0	0	0,0	0,0	0,0
84	0,00		Freq	0,0	0,000	0	0	0	0,0	0,0	0,0	0,0	0,0	0	Rara fer	0	0	0	0	0,0	0,0	0,0
			Perm	0,0	0,000	0	0	0	0,0	0,0	0,0	0,0	0,0	0	Perm cls	0,0	0,0	0	0	0,0	0,0	0,0
63	0,00		Rara	0,0	0,000	0	0	0	0,0	0,0	0,0	0,0	0,0	0	Rara cls	0,0	0,0	0	0	0,0	0,0	0,0
85	0,00		Freq	0,0	0,000	0	0	0	0,0	0,0	0,0	0,0	0,0	0	Rara fer	0	0	0	0	0,0	0,0	0,0
			Perm	0,0	0,000	0	0	0	0,0	0,0	0,0	0,0	0,0	0	Perm cls	0,0	0,0	0	0	0,0	0,0	0,0
64	0,00		Rara	0,0	0,000	0	0	0	0,0	0,0	0,0	0,0	0,0	0	Rara cls	0,0	0,0	0	0	0,0	0,0	0,0
86	0,00		Freq	0,0	0,000	0	0	0	0,0	0,0	0,0	0,0	0,0	0	Rara fer	0	0	0	0	0,0	0,0	0,0
			Perm	0,0	0,000	0	0	0	0,0	0,0	0,0	0,0	0,0	0	Perm cls	0,0	0,0	0	0	0,0	0,0	0,0
65	0,00		Rara	0,0	0,000	0	0	0	0,0	0,0	0,0	0,0	0,0	0	Rara cls	0,0	0,0	0	0	0,0	0,0	0,0
87	0,00		Freq	0,0	0,000	0	0	0	0,0	0,0	0,0	0,0	0,0	0	Rara fer	0	0	0	0	0,0	0,0	0,0
			Perm	0,0	0,000	0	0	0	0,0	0,0	0,0	0,0	0,0	0	Perm cls	0,0	0,0	0	0	0,0	0,0	0,0
66	0,00		Rara	0,0	0,000	0	0	0	0,0	0,0	0,0	0,0	0,0	0	Rara cls	0,0	0,0	0	0	0,0	0,0	0,0
88	0,00		Freq	0,0	0,000	0	0	0	0,0	0,0	0,0	0,0	0,0	0	Rara fer	0	0	0	0	0,0	0,0	0,0
			Perm	0,0	0,000	0	0	0	0,0	0,0	0,0	0,0	0,0	0	Perm cls	0,0	0,0	0	0	0,0	0,0	0,0
67	0,00		Rara	0,0	0,000	0	0	0	0,0	0,0	0,0	0,0	0,0	0	Rara cls	0,0	0,0	0	0	0,0	0,0	0,0
89	0,00		Freq	0,0	0,000	0	0	0	0,0	0,0	0,0	0,0	0,0	0	Rara fer	0	0	0	0	0,0	0,0	0,0
			Perm	0,0	0,000	0	0	0	0,0	0,0	0,0	0,0	0,0	0	Perm cls	0,0	0,0	0	0	0,0	0,0	0,0
68	0,00		Rara	0,0	0,000	0	0	0	0,0	0,0	0,0	0,0	0,0	0	Rara cls	0,0	0,0	0	0	0,0	0,0	0,0
90	0,00		Freq	0,0	0,000	0	0	0	0,0	0,0	0,0	0,0	0,0	0	Rara fer	0	0	0	0	0,0	0,0	0,0
			Perm	0,0	0,000	0	0	0	0,0	0,0	0,0	0,0	0,0	0	Perm cls	0,0	0,0	0	0	0,0	0,0	0,0
69	0,00		Rara	0,0	0,000	0	0	0	0,0	0,0	0,0	0,0	0,0	0	Rara cls	0,0	0,0	0	0	0,0	0,0	0,0
91	0,00		Freq	0,0	0,000	0	0	0	0,0	0,0	0,0	0,0	0,0	0	Rara fer	0	0	0	0	0,0	0,0	0,0
			Perm	0,0	0,000	0	0	0	0,0	0,0	0,0	0,0	0,0	0	Perm cls	0,0	0,0	0	0	0,0	0,0	0,0
70	0,00		Rara	0,0	0,000	0	0	0	0,0	0,0	0,0	0,0	0,0	0	Rara cls	0,0	0,0	0	0	0,0	0,0	0,0
92	0,00		Freq	0,0	0,000	0	0	0	0,0	0,0	0,0	0,0	0,0	0	Rara fer	0	0	0	0	0,0	0,0	0,0
			Perm	0,0	0,000	0	0	0	0,0	0,0	0,0	0,0	0,0	0	Perm cls	0,0	0,0	0	0	0,0	0,0	0,0
71	0,00		Rara	0,0	0,000	0	0	0	0,0	0,0	0,0	0,0	0,0	0	Rara cls	0,0	0,0	0	0	0,0	0,0	0,0
93	0,00		Freq	0,0	0,000	0	0	0	0,0	0,0	0,0	0,0	0,0	0	Rara fer	0	0	0	0	0,0	0,0	0,0
			Perm	0,0	0,000	0	0	0	0,0	0,0	0,0	0,0	0,0	0	Perm cls	0,0	0,0	0	0	0,0	0,0	0,0
72	0,00		Rara	0,0	0,000	0	0	0	0,0	0,0	0,0	0,0	0,0	0	Rara cls	0,0	0,0	0	0	0,0	0,0	0,0
94	0,00		Freq	0,0	0,000	0	0	0	0,0	0,0	0,0	0,0	0,0	0	Rara fer	0	0	0	0	0,0	0,0	0,0
			Perm	0,0	0,000	0	0	0	0,0	0,0	0,0	0,0	0,0	0	Perm cls	0,0	0,0	0	0	0,0	0,0	0,0
73	0,00		Rara	0,0	0,000	0	0	0	0,0	0,0	0,0	0,0	0,0	0	Rara cls	0,0	0,0	0	0	0,0	0,0	0,0
95	0,00		Freq	0,0	0,000	0	0	0	0,0	0,0	0,0	0,0	0,0	0	Rara fer	0	0	0	0	0,0	0,0	0,0
			Perm	0,0	0,000	0	0	0	0,0	0,0	0,0	0,0	0,0	0	Perm cls	0,0	0,0	0	0	0,0	0,0	0,0
74	0,00	1	Rara	0,0	0,000	0	0	0	0,0	0,0	0,0	0,0	0,0	0	Rara cls	0,0	0,0	0	0	0,0	0,0	0,0
96	0,00	/	Freq	0,0	0,000	0	0	0	0,0	0,0	0,0	0,0	0,0	0	Rara fer	0	0	0	0	0,0	0,0	0,0
		4	Perm	0,0	0,000	0	0	0	0,0	0,0	0,0	0,0	0,0	0	Perm cls	0,0	0,0	0	0	0,0	0,0	0,0
75	0,00	1	Rara	0,0	0,000	0	0	0	0,0	0,0	0,0	0,0	0,0	0	Rara cls	0,0	0,0	0	0	0,0	0,0	0,0
97	0,00	/	Freq	0,0	0,000	0	0	0	0,0	0,0	0,0	0,0	0,0	0	Rara fer	0	0	0	0	0,0	0,0	0,0

STAMPA VERIFICHE S.L.E. FONDAZIONE

			FESSURAZIONE									FRECCE			TENSIONI							
Filo In fi	Quota In Fi	Tratto	Combi Caric	Fessu. mm lim	cal	dist mm	Con cio	Com bin	Mf X (t*m)	Mf Y (t*m)	N (t)	Frecce mm limite	calc	Com bin	Combinaz Carico	σ lim. Kg/cmq	σ cal. Kg/cmq	Co nc	Comb	Mf X (t*m)	Mf Y (t*m)	N (t)
		4	Perm	0,0	0,000	0	0	0	0,0	0,0	0,0	0,0	0,0	0	Perm cls	0,0	0,0	0	0	0,0	0,0	0,0
76	0,00		Rara	0,0	0,000	0	0	0	0,0	0,0	0,0	0,0	0,0	0	Rara cls	0,0	0,0	0	0	0,0	0,0	0,0
98	0,00		Freq	0,0	0,000	0	0	0	0,0	0,0	0,0	0,0	0,0	0	Rara fer	0	0	0	0	0,0	0,0	0,0
			Perm	0,0	0,000	0	0	0	0,0	0,0	0,0	0,0	0,0	0	Perm cls	0,0	0,0	0	0	0,0	0,0	0,0
77	0,00		Rara	0,0	0,000	0	0	0	0,0	0,0	0,0	0,0	0,0	0	Rara cls	0,0	0,0	0	0	0,0	0,0	0,0
99	0,00		Freq	0,0	0,000	0	0	0	0,0	0,0	0,0	0,0	0,0	0	Rara fer	0	0	0	0	0,0	0,0	0,0
			Perm	0,0	0,000	0	0	0	0,0	0,0	0,0	0,0	0,0	0	Perm cls	0,0	0,0	0	0	0,0	0,0	0,0
78	0,00		Rara	0,0	0,000	0	0	0	0,0	0,0	0,0	0,0	0,0	0	Rara cls	0,0	0,0	0	0	0,0	0,0	0,0
100	0,00		Freq	0,0	0,000	0	0	0	0,0	0,0	0,0	0,0	0,0	0	Rara fer	0	0	0	0	0,0	0,0	0,0
			Perm	0,0	0,000	0	0	0	0,0	0,0	0,0	0,0	0,0	0	Perm cls	0,0	0,0	0	0	0,0	0,0	0,0
79	0,00		Rara	0,0	0,000	0	0	0	0,0	0,0	0,0	0,0	0,0	0	Rara cls	0,0	0,0	0	0	0,0	0,0	0,0
101	0,00		Freq	0,0	0,000	0	0	0	0,0	0,0	0,0	0,0	0,0	0	Rara fer	0	0	0	0	0,0	0,0	0,0
			Perm	0,0	0,000	0	0	0	0,0	0,0	0,0	0,0	0,0	0	Perm cls	0,0	0,0	0	0	0,0	0,0	0,0
80	0,00		Rara	0,0	0,000	0	0	0	0,0	0,0	0,0	0,0	0,0	0	Rara cls	0,0	0,0	0	0	0,0	0,0	0,0
102	0,00		Freq	0,0	0,000	0	0	0	0,0	0,0	0,0	0,0	0,0	0	Rara fer	0	0	0	0	0,0	0,0	0,0
			Perm	0,0	0,000	0	0	0	0,0	0,0	0,0	0,0	0,0	0	Perm cls	0,0	0,0	0	0	0,0	0,0	0,0
81	0,00		Rara	0,0	0,000	0	0	0	0,0	0,0	0,0	0,0	0,0	0	Rara cls	0,0	0,0	0	0	0,0	0,0	0,0
103	0,00		Freq	0,0	0,000	0	0	0	0,0	0,0	0,0	0,0	0,0	0	Rara fer	0	0	0	0	0,0	0,0	0,0
			Perm	0,0	0,000	0	0	0	0,0	0,0	0,0	0,0	0,0	0	Perm cls	0,0	0,0	0	0	0,0	0,0	0,0
82	0,00		Rara	0,0	0,000	0	0	0	0,0	0,0	0,0	0,0	0,0	0	Rara cls	0,0	0,0	0	0	0,0	0,0	0,0
104	0,00		Freq	0,0	0,000	0	0	0	0,0	0,0	0,0	0,0	0,0	0	Rara fer	0	0	0	0	0,0	0,0	0,0
			Perm	0,0	0,000	0	0	0	0,0	0,0	0,0	0,0	0,0	0	Perm cls	0,0	0,0	0	0	0,0	0,0	0,0
83	0,00		Rara	0,0	0,000	0	0	0	0,0	0,0	0,0	0,0	0,0	0	Rara cls	0,0	0,0	0	0	0,0	0,0	0,0
105	0,00		Freq	0,0	0,000	0	0	0	0,0	0,0	0,0	0,0	0,0	0	Rara fer	0	0	0	0	0,0	0,0	0,0
			Perm	0,0	0,000	0	0	0	0,0	0,0	0,0	0,0	0,0	0	Perm cls	0,0	0,0	0	0	0,0	0,0	0,0
84	0,00		Rara	0,0	0,000	0	0	0	0,0	0,0	0,0	0,0	0,0	0	Rara cls	0,0	0,0	0	0	0,0	0,0	0,0
106	0,00		Freq	0,0	0,000	0	0	0	0,0	0,0	0,0	0,0	0,0	0	Rara fer	0	0	0	0	0,0	0,0	0,0
			Perm	0,0	0,000	0	0	0	0,0	0,0	0,0	0,0	0,0	0	Perm cls	0,0	0,0	0	0	0,0	0,0	0,0
85	0,00		Rara	0,0	0,000	0	0	0	0,0	0,0	0,0	0,0	0,0	0	Rara cls	0,0	0,0	0	0	0,0	0,0	0,0
107	0,00		Freq	0,0	0,000	0	0	0	0,0	0,0	0,0	0,0	0,0	0	Rara fer	0	0	0	0	0,0	0,0	0,0
			Perm	0,0	0,000	0	0	0	0,0	0,0	0,0	0,0	0,0	0	Perm cls	0,0	0,0	0	0	0,0	0,0	0,0
104	0,00		Rara	0,0	0,000	0	0	0	0,0	0,0	0,0	0,0	0,0	0	Rara cls	0,0	0,0	0	0	0,0	0,0	0,0
108	0,00		Freq	0,0	0,000	0	0	0	0,0	0,0	0,0	0,0	0,0	0	Rara fer	0	0	0	0	0,0	0,0	0,0
			Perm	0,0	0,000	0	0	0	0,0	0,0	0,0	0,0	0,0	0	Perm cls	0,0	0,0	0	0	0,0	0,0	0,0
105	0,00		Rara	0,0	0,000	0	0	0	0,0	0,0	0,0	0,0	0,0	0	Rara cls	0,0	0,0	0	0	0,0	0,0	0,0
109	0,00		Freq	0,0	0,000	0	0	0	0,0	0,0	0,0	0,0	0,0	0	Rara fer	0	0	0	0	0,0	0,0	0,0
			Perm	0,0	0,000	0	0	0	0,0	0,0	0,0	0,0	0,0	0	Perm cls	0,0	0,0	0	0	0,0	0,0	0,0
106	0,00		Rara	0,0	0,000	0	0	0	0,0	0,0	0,0	0,0	0,0	0	Rara cls	0,0	0,0	0	0	0,0	0,0	0,0
110	0,00		Freq	0,0	0,000	0	0	0	0,0	0,0	0,0	0,0	0,0	0	Rara fer	0	0	0	0	0,0	0,0	0,0
			Perm	0,0	0,000	0	0	0	0,0	0,0	0,0	0,0	0,0	0	Perm cls	0,0	0,0	0	0	0,0	0,0	0,0
107	0,00		Rara	0,0	0,000	0	0	0	0,0	0,0	0,0	0,0	0,0	0	Rara cls	0,0	0,0	0	0	0,0	0,0	0,0
111	0,00		Freq	0,0	0,000	0	0	0	0,0	0,0	0,0	0,0	0,0	0	Rara fer	0	0	0	0	0,0	0,0	0,0
			Perm	0,0	0,000	0	0	0	0,0	0,0	0,0	0,0	0,0	0	Perm cls	0,0	0,0	0	0	0,0	0,0	0,0
108	0,00		Rara	0,0	0,000	0	0	0	0,0	0,0	0,0	0,0	0,0	0	Rara cls	0,0	0,0	0	0	0,0	0,0	0,0
112	0,00		Freq	0,0	0,000	0	0	0	0,0	0,0	0,0	0,0	0,0	0	Rara fer	0	0	0	0	0,0	0,0	0,0
			Perm	0,0	0,000	0	0	0	0,0	0,0	0,0	0,0	0,0	0	Perm cls	0,0	0,0	0	0	0,0	0,0	0,0
109	0,00		Rara	0,0	0,000	0	0	0	0,0	0,0	0,0	0,0	0,0	0	Rara cls	0,0	0,0	0	0	0,0	0,0	0,0
113	0,00		Freq	0,0	0,000	0	0	0	0,0	0,0	0,0	0,0	0,0	0	Rara fer	0	0	0	0	0,0	0,0	0,0
			Perm	0,0	0,000	0	0	0	0,0	0,0	0,0	0,0	0,0	0	Perm cls	0,0	0,0	0	0	0,0	0,0	0,0
110	0,00		Rara	0,0	0,000	0	0	0	0,0	0,0	0,0	0,0	0,0	0	Rara cls	0,0	0,0	0	0	0,0	0,0	0,0
114	0,00		Freq	0,0	0,000	0	0	0	0,0	0,0	0,0	0,0	0,0	0	Rara fer	0	0	0	0	0,0	0,0	0,0
			Perm	0,0	0,000	0	0	0	0,0	0,0	0,0	0,0	0,0	0	Perm cls	0,0	0,0	0	0	0,0	0,0	0,0
111	0,00		Rara	0,0	0,000	0	0	0	0,0	0,0	0,0	0,0	0,0	0	Rara cls	0,0	0,0	0	0	0,0	0,0	0,0
115	0,00		Freq	0,0	0,000	0	0	0	0,0	0,0	0,0	0,0	0,0	0	Rara fer	0	0	0	0	0,0	0,0	0,0
			Perm	0,0	0,000	0	0	0	0,0	0,0	0,0	0,0	0,0	0	Perm cls	0,0	0,0	0	0	0,0	0,0	0,0
33	0,00	2	Rara	0,0	0,000	0	0	0	0,0	0,0	0,0	0,0	0,0	0	Rara cls	0,0	0,0	0	0	0,0	0,0	0,0
34	0,00	/	Freq	0,0	0,000	0	0	0	0,0	0,0	0,0	0,0	0,0	0	Rara fer	0	0	0	0	0,0	0,0	0,0
		4	Perm	0,0	0,000	0	0	0	0,0	0,0	0,0	0,0	0,0	0	Perm cls	0,0	0,0	0	0	0,0	0,0	0,0
33	0,00	3	Rara	0,0	0,000	0	0	0	0,0	0,0	0,0	0,0	0,0	0	Rara cls	0,0	0,0	0	0	0,0	0,0	0,0
34	0,00	/	Freq	0,0	0,000	0	0	0	0,0	0,0	0,0	0,0	0,0	0	Rara fer	0	0	0	0	0,0	0,0	0,0
		4	Perm	0,0	0,000	0	0	0	0,0	0,0	0,0	0,0	0,0	0	Perm cls	0,0	0,0	0	0	0,0	0,0	0,0
33	0,00	4	Rara	0,0	0,000	0	0	0	0,0	0,0	0,0	0,0	0,0	0	Rara cls	0,0	0,0	0	0	0,0	0,0	0,0
34	0,00	/	Freq	0,0	0,000	0	0	0	0,0	0,0	0,0	0,0	0,0	0	Rara fer	0	0	0	0	0,0	0,0	0,0
		4	Perm	0,0	0,000	0	0	0	0,0	0,0	0,0	0,0	0,0	0	Perm cls	0,0	0,0	0	0	0,0	0,0	0,0
39	0,00	2	Rara	0,0	0,000	0	0	0	0,0	0,0	0,0	0,0	0,0	0	Rara cls	0,0	0,0	0	0	0,0	0,0	0,0
40	0,00	/	Freq	0,0	0,000	0	0	0	0,0	0,0	0,0	0,0	0,0	0	Rara fer	0	0	0	0	0,0	0,0	0,0

STAMPA VERIFICHE S.L.E. FONDAZIONE

			FESSURAZIONE									FRECCE			TENSIONI							
Filo In fi	Quota In Fi	Tra tto	Combi Caric	Fessu. mm lim	cal	dist mm	Con cio	Com bin	Mf X (t*m)	Mf Y (t*m)	N (t)	Frecce mm limite	calc	Com bin	Combinaz Carico	σ lim. Kg/cmq	σ cal. Kg/cmq	Co nc	Comb	Mf X (t*m)	Mf Y (t*m)	N (t)
		4	Perm	0,0	0,000	0	0	0	0,0	0,0	0,0	0,0	0,0	0	Perm cls	0,0	0,0	0	0	0,0	0,0	0,0
39	0,00	3	Rara	0,0	0,000	0	0	0	0,0	0,0	0,0	0,0	0,0	0	Rara cls	0,0	0,0	0	0	0,0	0,0	0,0
40	0,00	/	Freq	0,0	0,000	0	0	0	0,0	0,0	0,0	0,0	0,0	0	Rara fer	0	0	0	0	0,0	0,0	0,0
		4	Perm	0,0	0,000	0	0	0	0,0	0,0	0,0	0,0	0,0	0	Perm cls	0,0	0,0	0	0	0,0	0,0	0,0
39	0,00	4	Rara	0,0	0,000	0	0	0	0,0	0,0	0,0	0,0	0,0	0	Rara cls	0,0	0,0	0	0	0,0	0,0	0,0
40	0,00	/	Freq	0,0	0,000	0	0	0	0,0	0,0	0,0	0,0	0,0	0	Rara fer	0	0	0	0	0,0	0,0	0,0
		4	Perm	0,0	0,000	0	0	0	0,0	0,0	0,0	0,0	0,0	0	Perm cls	0,0	0,0	0	0	0,0	0,0	0,0
74	0,00	2	Rara	0,0	0,000	0	0	0	0,0	0,0	0,0	0,0	0,0	0	Rara cls	0,0	0,0	0	0	0,0	0,0	0,0
75	0,00	/	Freq	0,0	0,000	0	0	0	0,0	0,0	0,0	0,0	0,0	0	Rara fer	0	0	0	0	0,0	0,0	0,0
		4	Perm	0,0	0,000	0	0	0	0,0	0,0	0,0	0,0	0,0	0	Perm cls	0,0	0,0	0	0	0,0	0,0	0,0
74	0,00	3	Rara	0,0	0,000	0	0	0	0,0	0,0	0,0	0,0	0,0	0	Rara cls	0,0	0,0	0	0	0,0	0,0	0,0
75	0,00	/	Freq	0,0	0,000	0	0	0	0,0	0,0	0,0	0,0	0,0	0	Rara fer	0	0	0	0	0,0	0,0	0,0
		4	Perm	0,0	0,000	0	0	0	0,0	0,0	0,0	0,0	0,0	0	Perm cls	0,0	0,0	0	0	0,0	0,0	0,0
74	0,00	4	Rara	0,0	0,000	0	0	0	0,0	0,0	0,0	0,0	0,0	0	Rara cls	0,0	0,0	0	0	0,0	0,0	0,0
75	0,00	/	Freq	0,0	0,000	0	0	0	0,0	0,0	0,0	0,0	0,0	0	Rara fer	0	0	0	0	0,0	0,0	0,0
		4	Perm	0,0	0,000	0	0	0	0,0	0,0	0,0	0,0	0,0	0	Perm cls	0,0	0,0	0	0	0,0	0,0	0,0
33	0,00	2	Rara	0,0	0,000	0	0	0	0,0	0,0	0,0	0,0	0,0	0	Rara cls	0,0	0,0	0	0	0,0	0,0	0,0
39	0,00	/	Freq	0,0	0,000	0	0	0	0,0	0,0	0,0	0,0	0,0	0	Rara fer	0	0	0	0	0,0	0,0	0,0
		4	Perm	0,0	0,000	0	0	0	0,0	0,0	0,0	0,0	0,0	0	Perm cls	0,0	0,0	0	0	0,0	0,0	0,0
33	0,00	3	Rara	0,0	0,000	0	0	0	0,0	0,0	0,0	0,0	0,0	0	Rara cls	0,0	0,0	0	0	0,0	0,0	0,0
39	0,00	/	Freq	0,0	0,000	0	0	0	0,0	0,0	0,0	0,0	0,0	0	Rara fer	0	0	0	0	0,0	0,0	0,0
		4	Perm	0,0	0,000	0	0	0	0,0	0,0	0,0	0,0	0,0	0	Perm cls	0,0	0,0	0	0	0,0	0,0	0,0
33	0,00	4	Rara	0,0	0,000	0	0	0	0,0	0,0	0,0	0,0	0,0	0	Rara cls	0,0	0,0	0	0	0,0	0,0	0,0
39	0,00	/	Freq	0,0	0,000	0	0	0	0,0	0,0	0,0	0,0	0,0	0	Rara fer	0	0	0	0	0,0	0,0	0,0
		4	Perm	0,0	0,000	0	0	0	0,0	0,0	0,0	0,0	0,0	0	Perm cls	0,0	0,0	0	0	0,0	0,0	0,0
34	0,00	2	Rara	0,0	0,000	0	0	0	0,0	0,0	0,0	0,0	0,0	0	Rara cls	0,0	0,0	0	0	0,0	0,0	0,0
40	0,00	/	Freq	0,0	0,000	0	0	0	0,0	0,0	0,0	0,0	0,0	0	Rara fer	0	0	0	0	0,0	0,0	0,0
		4	Perm	0,0	0,000	0	0	0	0,0	0,0	0,0	0,0	0,0	0	Perm cls	0,0	0,0	0	0	0,0	0,0	0,0
34	0,00	3	Rara	0,0	0,000	0	0	0	0,0	0,0	0,0	0,0	0,0	0	Rara cls	0,0	0,0	0	0	0,0	0,0	0,0
40	0,00	/	Freq	0,0	0,000	0	0	0	0,0	0,0	0,0	0,0	0,0	0	Rara fer	0	0	0	0	0,0	0,0	0,0
		4	Perm	0,0	0,000	0	0	0	0,0	0,0	0,0	0,0	0,0	0	Perm cls	0,0	0,0	0	0	0,0	0,0	0,0
34	0,00	4	Rara	0,0	0,000	0	0	0	0,0	0,0	0,0	0,0	0,0	0	Rara cls	0,0	0,0	0	0	0,0	0,0	0,0
40	0,00	/	Freq	0,0	0,000	0	0	0	0,0	0,0	0,0	0,0	0,0	0	Rara fer	0	0	0	0	0,0	0,0	0,0
		4	Perm	0,0	0,000	0	0	0	0,0	0,0	0,0	0,0	0,0	0	Perm cls	0,0	0,0	0	0	0,0	0,0	0,0
74	0,00	2	Rara	0,0	0,000	0	0	0	0,0	0,0	0,0	0,0	0,0	0	Rara cls	0,0	0,0	0	0	0,0	0,0	0,0
96	0,00	/	Freq	0,0	0,000	0	0	0	0,0	0,0	0,0	0,0	0,0	0	Rara fer	0	0	0	0	0,0	0,0	0,0
		4	Perm	0,0	0,000	0	0	0	0,0	0,0	0,0	0,0	0,0	0	Perm cls	0,0	0,0	0	0	0,0	0,0	0,0
74	0,00	3	Rara	0,0	0,000	0	0	0	0,0	0,0	0,0	0,0	0,0	0	Rara cls	0,0	0,0	0	0	0,0	0,0	0,0
96	0,00	/	Freq	0,0	0,000	0	0	0	0,0	0,0	0,0	0,0	0,0	0	Rara fer	0	0	0	0	0,0	0,0	0,0
		4	Perm	0,0	0,000	0	0	0	0,0	0,0	0,0	0,0	0,0	0	Perm cls	0,0	0,0	0	0	0,0	0,0	0,0
74	0,00	4	Rara	0,0	0,000	0	0	0	0,0	0,0	0,0	0,0	0,0	0	Rara cls	0,0	0,0	0	0	0,0	0,0	0,0
96	0,00	/	Freq	0,0	0,000	0	0	0	0,0	0,0	0,0	0,0	0,0	0	Rara fer	0	0	0	0	0,0	0,0	0,0
		4	Perm	0,0	0,000	0	0	0	0,0	0,0	0,0	0,0	0,0	0	Perm cls	0,0	0,0	0	0	0,0	0,0	0,0
75	0,00	2	Rara	0,0	0,000	0	0	0	0,0	0,0	0,0	0,0	0,0	0	Rara cls	0,0	0,0	0	0	0,0	0,0	0,0
97	0,00	/	Freq	0,0	0,000	0	0	0	0,0	0,0	0,0	0,0	0,0	0	Rara fer	0	0	0	0	0,0	0,0	0,0
		4	Perm	0,0	0,000	0	0	0	0,0	0,0	0,0	0,0	0,0	0	Perm cls	0,0	0,0	0	0	0,0	0,0	0,0
75	0,00	3	Rara	0,0	0,000	0	0	0	0,0	0,0	0,0	0,0	0,0	0	Rara cls	0,0	0,0	0	0	0,0	0,0	0,0
97	0,00	/	Freq	0,0	0,000	0	0	0	0,0	0,0	0,0	0,0	0,0	0	Rara fer	0	0	0	0	0,0	0,0	0,0
		4	Perm	0,0	0,000	0	0	0	0,0	0,0	0,0	0,0	0,0	0	Perm cls	0,0	0,0	0	0	0,0	0,0	0,0
75	0,00	4	Rara	0,0	0,000	0	0	0	0,0	0,0	0,0	0,0	0,0	0	Rara cls	0,0	0,0	0	0	0,0	0,0	0,0
97	0,00	/	Freq	0,0	0,000	0	0	0	0,0	0,0	0,0	0,0	0,0	0	Rara fer	0	0	0	0	0,0	0,0	0,0
		4	Perm	0,0	0,000	0	0	0	0,0	0,0	0,0	0,0	0,0	0	Perm cls	0,0	0,0	0	0	0,0	0,0	0,0

STAMPA VERIFICHE S.L.E. ELEVAZIONE

			FESSURAZIONE									FRECCE			TENSIONI							
Filo In fi	Quota In Fi	Tra tto	Combi Caric	Fessu. mm lim	cal	dist mm	Con cio	Com bin	Mf X (t*m)	Mf Y (t*m)	N (t)	Frecce mm limite	calc	Com bin	Combinaz Carico	σ lim. Kg/cmq	σ cal. Kg/cmq	Co nc	Comb	Mf X (t*m)	Mf Y (t*m)	N (t)
1	5,40		Rara	0,0	0,000	0	0	0	0,0	0,0	0,0	0,0	0,0	0	Rara cls	0,0	0,0	0	0	0,0	0,0	0,0
2	5,40		Freq	0,0	0,000	0	0	0	0,0	0,0	0,0	0,0	0,0	0	Rara fer	0	0	0	0	0,0	0,0	0,0
			Perm	0,0	0,000	0	0	0	0,0	0,0	0,0	0,0	0,0	0	Perm cls	0,0	0,0	0	0	0,0	0,0	0,0
1	5,40		Rara	0,0	0,000	0	0	0	0,0	0,0	0,0	0,0	0,0	0	Rara cls	0,0	0,0	0	0	0,0	0,0	0,0
4	5,40		Freq	0,0	0,000	0	0	0	0,0	0,0	0,0	0,0	0,0	0	Rara fer	0	0	0	0	0,0	0,0	0,0
			Perm	0,0	0,000	0	0	0	0,0	0,0	0,0	0,0	0,0	0	Perm cls	0,0	0,0	0	0	0,0	0,0	0,0
2	5,40		Rara	0,0	0,000	0	0	0	0,0	0,0	0,0	0,0	0,0	0	Rara cls	0,0	0,0	0	0	0,0	0,0	0,0
3	5,40		Freq	0,0	0,000	0	0	0	0,0	0,0	0,0	0,0	0,0	0	Rara fer	0	0	0	0	0,0	0,0	0,0
			Perm	0,0	0,000	0	0	0	0,0	0,0	0,0	0,0	0,0	0	Perm cls	0,0	0,0	0	0	0,0	0,0	0,0

STAMPA VERIFICHE S.L.E. ELEVAZIONE

			FESSURAZIONE									FRECCE			TENSIONI							
Filo In fi	Quota In Fi	Tra tto	Combi Caric	Fessu. mm lim	cal	dist mm	Con cio	Com bin	Mf X (t*m)	Mf Y (t*m)	N (t)	Frecce mm limite	calc	Com bin	Combinaz Carico	σ lim. Kg/cmq	σ cal. Kg/cmq	Co nc	Comb	Mf X (t*m)	Mf Y (t*m)	N (t)
4	5,40		Rara	0,0	0,000	0	0	0	0,0	0,0	0,0	0,0	0,0	0	Rara cls	0,0	0,0	0	0	0,0	0,0	0,0
5	5,40		Freq	0,0	0,000	0	0	0	0,0	0,0	0,0	0,0	0,0	0	Rara fer	0	0	0	0	0,0	0,0	0,0
			Perm	0,0	0,000	0	0	0	0,0	0,0	0,0	0,0	0,0	0	Perm cls	0,0	0,0	0	0	0,0	0,0	0,0
5	5,40		Rara	0,0	0,000	0	0	0	0,0	0,0	0,0	0,0	0,0	0	Rara cls	0,0	0,0	0	0	0,0	0,0	0,0
6	5,40		Freq	0,0	0,000	0	0	0	0,0	0,0	0,0	0,0	0,0	0	Rara fer	0	0	0	0	0,0	0,0	0,0
			Perm	0,0	0,000	0	0	0	0,0	0,0	0,0	0,0	0,0	0	Perm cls	0,0	0,0	0	0	0,0	0,0	0,0
6	5,40		Rara	0,0	0,000	0	0	0	0,0	0,0	0,0	0,0	0,0	0	Rara cls	0,0	0,0	0	0	0,0	0,0	0,0
7	5,40		Freq	0,0	0,000	0	0	0	0,0	0,0	0,0	0,0	0,0	0	Rara fer	0	0	0	0	0,0	0,0	0,0
			Perm	0,0	0,000	0	0	0	0,0	0,0	0,0	0,0	0,0	0	Perm cls	0,0	0,0	0	0	0,0	0,0	0,0
7	5,40		Rara	0,0	0,000	0	0	0	0,0	0,0	0,0	0,0	0,0	0	Rara cls	0,0	0,0	0	0	0,0	0,0	0,0
8	5,40		Freq	0,0	0,000	0	0	0	0,0	0,0	0,0	0,0	0,0	0	Rara fer	0	0	0	0	0,0	0,0	0,0
			Perm	0,0	0,000	0	0	0	0,0	0,0	0,0	0,0	0,0	0	Perm cls	0,0	0,0	0	0	0,0	0,0	0,0
8	5,40		Rara	0,0	0,000	0	0	0	0,0	0,0	0,0	0,0	0,0	0	Rara cls	0,0	0,0	0	0	0,0	0,0	0,0
9	5,40		Freq	0,0	0,000	0	0	0	0,0	0,0	0,0	0,0	0,0	0	Rara fer	0	0	0	0	0,0	0,0	0,0
			Perm	0,0	0,000	0	0	0	0,0	0,0	0,0	0,0	0,0	0	Perm cls	0,0	0,0	0	0	0,0	0,0	0,0
9	5,40		Rara	0,0	0,000	0	0	0	0,0	0,0	0,0	0,0	0,0	0	Rara cls	0,0	0,0	0	0	0,0	0,0	0,0
10	5,40		Freq	0,0	0,000	0	0	0	0,0	0,0	0,0	0,0	0,0	0	Rara fer	0	0	0	0	0,0	0,0	0,0
			Perm	0,0	0,000	0	0	0	0,0	0,0	0,0	0,0	0,0	0	Perm cls	0,0	0,0	0	0	0,0	0,0	0,0
10	5,40		Rara	0,0	0,000	0	0	0	0,0	0,0	0,0	0,0	0,0	0	Rara cls	0,0	0,0	0	0	0,0	0,0	0,0
11	5,40		Freq	0,0	0,000	0	0	0	0,0	0,0	0,0	0,0	0,0	0	Rara fer	0	0	0	0	0,0	0,0	0,0
			Perm	0,0	0,000	0	0	0	0,0	0,0	0,0	0,0	0,0	0	Perm cls	0,0	0,0	0	0	0,0	0,0	0,0
11	5,40		Rara	0,0	0,000	0	0	0	0,0	0,0	0,0	0,0	0,0	0	Rara cls	0,0	0,0	0	0	0,0	0,0	0,0
12	5,40		Freq	0,0	0,000	0	0	0	0,0	0,0	0,0	0,0	0,0	0	Rara fer	0	0	0	0	0,0	0,0	0,0
			Perm	0,0	0,000	0	0	0	0,0	0,0	0,0	0,0	0,0	0	Perm cls	0,0	0,0	0	0	0,0	0,0	0,0
12	5,40		Rara	0,0	0,000	0	0	0	0,0	0,0	0,0	0,0	0,0	0	Rara cls	0,0	0,0	0	0	0,0	0,0	0,0
13	5,40		Freq	0,0	0,000	0	0	0	0,0	0,0	0,0	0,0	0,0	0	Rara fer	0	0	0	0	0,0	0,0	0,0
			Perm	0,0	0,000	0	0	0	0,0	0,0	0,0	0,0	0,0	0	Perm cls	0,0	0,0	0	0	0,0	0,0	0,0
13	5,40		Rara	0,0	0,000	0	0	0	0,0	0,0	0,0	0,0	0,0	0	Rara cls	0,0	0,0	0	0	0,0	0,0	0,0
14	5,40		Freq	0,0	0,000	0	0	0	0,0	0,0	0,0	0,0	0,0	0	Rara fer	0	0	0	0	0,0	0,0	0,0
			Perm	0,0	0,000	0	0	0	0,0	0,0	0,0	0,0	0,0	0	Perm cls	0,0	0,0	0	0	0,0	0,0	0,0
14	5,40		Rara	0,0	0,000	0	0	0	0,0	0,0	0,0	0,0	0,0	0	Rara cls	0,0	0,0	0	0	0,0	0,0	0,0
15	5,40		Freq	0,0	0,000	0	0	0	0,0	0,0	0,0	0,0	0,0	0	Rara fer	0	0	0	0	0,0	0,0	0,0
			Perm	0,0	0,000	0	0	0	0,0	0,0	0,0	0,0	0,0	0	Perm cls	0,0	0,0	0	0	0,0	0,0	0,0
15	5,40		Rara	0,0	0,000	0	0	0	0,0	0,0	0,0	0,0	0,0	0	Rara cls	0,0	0,0	0	0	0,0	0,0	0,0
16	5,40		Freq	0,0	0,000	0	0	0	0,0	0,0	0,0	0,0	0,0	0	Rara fer	0	0	0	0	0,0	0,0	0,0
			Perm	0,0	0,000	0	0	0	0,0	0,0	0,0	0,0	0,0	0	Perm cls	0,0	0,0	0	0	0,0	0,0	0,0
16	5,40		Rara	0,0	0,000	0	0	0	0,0	0,0	0,0	0,0	0,0	0	Rara cls	0,0	0,0	0	0	0,0	0,0	0,0
17	5,40		Freq	0,0	0,000	0	0	0	0,0	0,0	0,0	0,0	0,0	0	Rara fer	0	0	0	0	0,0	0,0	0,0
			Perm	0,0	0,000	0	0	0	0,0	0,0	0,0	0,0	0,0	0	Perm cls	0,0	0,0	0	0	0,0	0,0	0,0
17	5,40		Rara	0,0	0,000	0	0	0	0,0	0,0	0,0	0,0	0,0	0	Rara cls	0,0	0,0	0	0	0,0	0,0	0,0
18	5,40		Freq	0,0	0,000	0	0	0	0,0	0,0	0,0	0,0	0,0	0	Rara fer	0	0	0	0	0,0	0,0	0,0
			Perm	0,0	0,000	0	0	0	0,0	0,0	0,0	0,0	0,0	0	Perm cls	0,0	0,0	0	0	0,0	0,0	0,0
18	5,40		Rara	0,0	0,000	0	0	0	0,0	0,0	0,0	0,0	0,0	0	Rara cls	0,0	0,0	0	0	0,0	0,0	0,0
19	5,40		Freq	0,0	0,000	0	0	0	0,0	0,0	0,0	0,0	0,0	0	Rara fer	0	0	0	0	0,0	0,0	0,0
			Perm	0,0	0,000	0	0	0	0,0	0,0	0,0	0,0	0,0	0	Perm cls	0,0	0,0	0	0	0,0	0,0	0,0
19	5,40		Rara	0,0	0,000	0	0	0	0,0	0,0	0,0	0,0	0,0	0	Rara cls	0,0	0,0	0	0	0,0	0,0	0,0
20	5,40		Freq	0,0	0,000	0	0	0	0,0	0,0	0,0	0,0	0,0	0	Rara fer	0	0	0	0	0,0	0,0	0,0
			Perm	0,0	0,000	0	0	0	0,0	0,0	0,0	0,0	0,0	0	Perm cls	0,0	0,0	0	0	0,0	0,0	0,0
20	5,40		Rara	0,0	0,000	0	0	0	0,0	0,0	0,0	0,0	0,0	0	Rara cls	0,0	0,0	0	0	0,0	0,0	0,0
21	5,40		Freq	0,0	0,000	0	0	0	0,0	0,0	0,0	0,0	0,0	0	Rara fer	0	0	0	0	0,0	0,0	0,0
			Perm	0,0	0,000	0	0	0	0,0	0,0	0,0	0,0	0,0	0	Perm cls	0,0	0,0	0	0	0,0	0,0	0,0
21	5,40		Rara	0,0	0,000	0	0	0	0,0	0,0	0,0	0,0	0,0	0	Rara cls	0,0	0,0	0	0	0,0	0,0	0,0
22	5,40		Freq	0,0	0,000	0	0	0	0,0	0,0	0,0	0,0	0,0	0	Rara fer	0	0	0	0	0,0	0,0	0,0
			Perm	0,0	0,000	0	0	0	0,0	0,0	0,0	0,0	0,0	0	Perm cls	0,0	0,0	0	0	0,0	0,0	0,0
22	5,40		Rara	0,0	0,000	0	0	0	0,0	0,0	0,0	0,0	0,0	0	Rara cls	0,0	0,0	0	0	0,0	0,0	0,0
23	5,40		Freq	0,0	0,000	0	0	0	0,0	0,0	0,0	0,0	0,0	0	Rara fer	0	0	0	0	0,0	0,0	0,0
			Perm	0,0	0,000	0	0	0	0,0	0,0	0,0	0,0	0,0	0	Perm cls	0,0	0,0	0	0	0,0	0,0	0,0
23	5,40		Rara	0,0	0,000	0	0	0	0,0	0,0	0,0	0,0	0,0	0	Rara cls	0,0	0,0	0	0	0,0	0,0	0,0
24	5,40		Freq	0,0	0,000	0	0	0	0,0	0,0	0,0	0,0	0,0	0	Rara fer	0	0	0	0	0,0	0,0	0,0
			Perm	0,0	0,000	0	0	0	0,0	0,0	0,0	0,0	0,0	0	Perm cls	0,0	0,0	0	0	0,0	0,0	0,0
25	5,40		Rara	0,0	0,000	0	0	0	0,0	0,0	0,0	0,0	0,0	0	Rara cls	0,0	0,0	0	0	0,0	0,0	0,0
26	5,40		Freq	0,0	0,000	0	0	0	0,0	0,0	0,0	0,0	0,0	0	Rara fer	0	0	0	0	0,0	0,0	0,0
			Perm	0,0	0,000	0	0	0	0,0	0,0	0,0	0,0	0,0	0	Perm cls	0,0	0,0	0	0	0,0	0,0	0,0
26	5,40		Rara	0,0	0,000	0	0	0	0,0	0,0	0,0	0,0	0,0	0	Rara cls	0,0	0,0	0	0	0,0	0,0	0,0
27	5,40		Freq	0,0	0,000	0	0	0	0,0	0,0	0,0	0,0	0,0	0	Rara fer	0	0	0	0	0,0	0,0	0,0
			Perm	0,0	0,000	0	0	0	0,0	0,0	0,0	0,0	0,0	0	Perm cls	0,0	0,0	0	0	0,0	0,0	0,0

STAMPA VERIFICHE S.L.E. ELEVAZIONE

			FESSURAZIONE									FRECCE			TENSIONI							
Filo In fi	Quota In Fi	Tratto	Combi Caric	Fessu. mm lim	cal	dist mm	Con cio	Com bin	Mf X (t*m)	Mf Y (t*m)	N (t)	Frecce mm limite	calc	Com bin	Combinaz Carico	σ lim. Kg/cmq	σ cal. Kg/cmq	Co nc	Comb	Mf X (t*m)	Mf Y (t*m)	N (t)
27	5,40		Rara	0,0	0,000	0	0	0	0,0	0,0	0,0	0,0	0,0	0	Rara cls	0,0	0,0	0	0	0,0	0,0	0,0
28	5,40		Freq	0,0	0,000	0	0	0	0,0	0,0	0,0	0,0	0,0	0	Rara fer	0	0	0	0	0,0	0,0	0,0
			Perm	0,0	0,000	0	0	0	0,0	0,0	0,0	0,0	0,0	0	Perm cls	0,0	0,0	0	0	0,0	0,0	0,0
29	5,40		Rara	0,0	0,000	0	0	0	0,0	0,0	0,0	0,0	0,0	0	Rara cls	0,0	0,0	0	0	0,0	0,0	0,0
30	5,40		Freq	0,0	0,000	0	0	0	0,0	0,0	0,0	0,0	0,0	0	Rara fer	0	0	0	0	0,0	0,0	0,0
			Perm	0,0	0,000	0	0	0	0,0	0,0	0,0	0,0	0,0	0	Perm cls	0,0	0,0	0	0	0,0	0,0	0,0
30	5,40		Rara	0,0	0,000	0	0	0	0,0	0,0	0,0	0,0	0,0	0	Rara cls	0,0	0,0	0	0	0,0	0,0	0,0
31	5,40		Freq	0,0	0,000	0	0	0	0,0	0,0	0,0	0,0	0,0	0	Rara fer	0	0	0	0	0,0	0,0	0,0
			Perm	0,0	0,000	0	0	0	0,0	0,0	0,0	0,0	0,0	0	Perm cls	0,0	0,0	0	0	0,0	0,0	0,0
31	5,40		Rara	0,0	0,000	0	0	0	0,0	0,0	0,0	0,0	0,0	0	Rara cls	0,0	0,0	0	0	0,0	0,0	0,0
32	5,40		Freq	0,0	0,000	0	0	0	0,0	0,0	0,0	0,0	0,0	0	Rara fer	0	0	0	0	0,0	0,0	0,0
			Perm	0,0	0,000	0	0	0	0,0	0,0	0,0	0,0	0,0	0	Perm cls	0,0	0,0	0	0	0,0	0,0	0,0
32	5,40		Rara	0,0	0,000	0	0	0	0,0	0,0	0,0	0,0	0,0	0	Rara cls	0,0	0,0	0	0	0,0	0,0	0,0
33	5,40		Freq	0,0	0,000	0	0	0	0,0	0,0	0,0	0,0	0,0	0	Rara fer	0	0	0	0	0,0	0,0	0,0
			Perm	0,0	0,000	0	0	0	0,0	0,0	0,0	0,0	0,0	0	Perm cls	0,0	0,0	0	0	0,0	0,0	0,0
34	5,40		Rara	0,0	0,000	0	0	0	0,0	0,0	0,0	0,0	0,0	0	Rara cls	0,0	0,0	0	0	0,0	0,0	0,0
35	5,40		Freq	0,0	0,000	0	0	0	0,0	0,0	0,0	0,0	0,0	0	Rara fer	0	0	0	0	0,0	0,0	0,0
			Perm	0,0	0,000	0	0	0	0,0	0,0	0,0	0,0	0,0	0	Perm cls	0,0	0,0	0	0	0,0	0,0	0,0
36	5,40		Rara	0,0	0,000	0	0	0	0,0	0,0	0,0	0,0	0,0	0	Rara cls	0,0	0,0	0	0	0,0	0,0	0,0
37	5,40		Freq	0,0	0,000	0	0	0	0,0	0,0	0,0	0,0	0,0	0	Rara fer	0	0	0	0	0,0	0,0	0,0
			Perm	0,0	0,000	0	0	0	0,0	0,0	0,0	0,0	0,0	0	Perm cls	0,0	0,0	0	0	0,0	0,0	0,0
37	5,40		Rara	0,0	0,000	0	0	0	0,0	0,0	0,0	0,0	0,0	0	Rara cls	0,0	0,0	0	0	0,0	0,0	0,0
38	5,40		Freq	0,0	0,000	0	0	0	0,0	0,0	0,0	0,0	0,0	0	Rara fer	0	0	0	0	0,0	0,0	0,0
			Perm	0,0	0,000	0	0	0	0,0	0,0	0,0	0,0	0,0	0	Perm cls	0,0	0,0	0	0	0,0	0,0	0,0
38	5,40		Rara	0,0	0,000	0	0	0	0,0	0,0	0,0	0,0	0,0	0	Rara cls	0,0	0,0	0	0	0,0	0,0	0,0
39	5,40		Freq	0,0	0,000	0	0	0	0,0	0,0	0,0	0,0	0,0	0	Rara fer	0	0	0	0	0,0	0,0	0,0
			Perm	0,0	0,000	0	0	0	0,0	0,0	0,0	0,0	0,0	0	Perm cls	0,0	0,0	0	0	0,0	0,0	0,0
40	5,40		Rara	0,0	0,000	0	0	0	0,0	0,0	0,0	0,0	0,0	0	Rara cls	0,0	0,0	0	0	0,0	0,0	0,0
41	5,40		Freq	0,0	0,000	0	0	0	0,0	0,0	0,0	0,0	0,0	0	Rara fer	0	0	0	0	0,0	0,0	0,0
			Perm	0,0	0,000	0	0	0	0,0	0,0	0,0	0,0	0,0	0	Perm cls	0,0	0,0	0	0	0,0	0,0	0,0
41	5,40		Rara	0,0	0,000	0	0	0	0,0	0,0	0,0	0,0	0,0	0	Rara cls	0,0	0,0	0	0	0,0	0,0	0,0
42	5,40		Freq	0,0	0,000	0	0	0	0,0	0,0	0,0	0,0	0,0	0	Rara fer	0	0	0	0	0,0	0,0	0,0
			Perm	0,0	0,000	0	0	0	0,0	0,0	0,0	0,0	0,0	0	Perm cls	0,0	0,0	0	0	0,0	0,0	0,0
42	5,40		Rara	0,0	0,000	0	0	0	0,0	0,0	0,0	0,0	0,0	0	Rara cls	0,0	0,0	0	0	0,0	0,0	0,0
43	5,40		Freq	0,0	0,000	0	0	0	0,0	0,0	0,0	0,0	0,0	0	Rara fer	0	0	0	0	0,0	0,0	0,0
			Perm	0,0	0,000	0	0	0	0,0	0,0	0,0	0,0	0,0	0	Perm cls	0,0	0,0	0	0	0,0	0,0	0,0
43	5,40		Rara	0,0	0,000	0	0	0	0,0	0,0	0,0	0,0	0,0	0	Rara cls	0,0	0,0	0	0	0,0	0,0	0,0
44	5,40		Freq	0,0	0,000	0	0	0	0,0	0,0	0,0	0,0	0,0	0	Rara fer	0	0	0	0	0,0	0,0	0,0
			Perm	0,0	0,000	0	0	0	0,0	0,0	0,0	0,0	0,0	0	Perm cls	0,0	0,0	0	0	0,0	0,0	0,0
44	5,40		Rara	0,0	0,000	0	0	0	0,0	0,0	0,0	0,0	0,0	0	Rara cls	0,0	0,0	0	0	0,0	0,0	0,0
45	5,40		Freq	0,0	0,000	0	0	0	0,0	0,0	0,0	0,0	0,0	0	Rara fer	0	0	0	0	0,0	0,0	0,0
			Perm	0,0	0,000	0	0	0	0,0	0,0	0,0	0,0	0,0	0	Perm cls	0,0	0,0	0	0	0,0	0,0	0,0
45	5,40		Rara	0,0	0,000	0	0	0	0,0	0,0	0,0	0,0	0,0	0	Rara cls	0,0	0,0	0	0	0,0	0,0	0,0
46	5,40		Freq	0,0	0,000	0	0	0	0,0	0,0	0,0	0,0	0,0	0	Rara fer	0	0	0	0	0,0	0,0	0,0
			Perm	0,0	0,000	0	0	0	0,0	0,0	0,0	0,0	0,0	0	Perm cls	0,0	0,0	0	0	0,0	0,0	0,0
46	5,40		Rara	0,0	0,000	0	0	0	0,0	0,0	0,0	0,0	0,0	0	Rara cls	0,0	0,0	0	0	0,0	0,0	0,0
47	5,40		Freq	0,0	0,000	0	0	0	0,0	0,0	0,0	0,0	0,0	0	Rara fer	0	0	0	0	0,0	0,0	0,0
			Perm	0,0	0,000	0	0	0	0,0	0,0	0,0	0,0	0,0	0	Perm cls	0,0	0,0	0	0	0,0	0,0	0,0
47	5,40		Rara	0,0	0,000	0	0	0	0,0	0,0	0,0	0,0	0,0	0	Rara cls	0,0	0,0	0	0	0,0	0,0	0,0
48	5,40		Freq	0,0	0,000	0	0	0	0,0	0,0	0,0	0,0	0,0	0	Rara fer	0	0	0	0	0,0	0,0	0,0
			Perm	0,0	0,000	0	0	0	0,0	0,0	0,0	0,0	0,0	0	Perm cls	0,0	0,0	0	0	0,0	0,0	0,0
48	5,40		Rara	0,0	0,000	0	0	0	0,0	0,0	0,0	0,0	0,0	0	Rara cls	0,0	0,0	0	0	0,0	0,0	0,0
49	5,40		Freq	0,0	0,000	0	0	0	0,0	0,0	0,0	0,0	0,0	0	Rara fer	0	0	0	0	0,0	0,0	0,0
			Perm	0,0	0,000	0	0	0	0,0	0,0	0,0	0,0	0,0	0	Perm cls	0,0	0,0	0	0	0,0	0,0	0,0
49	5,40		Rara	0,0	0,000	0	0	0	0,0	0,0	0,0	0,0	0,0	0	Rara cls	0,0	0,0	0	0	0,0	0,0	0,0
50	5,40		Freq	0,0	0,000	0	0	0	0,0	0,0	0,0	0,0	0,0	0	Rara fer	0	0	0	0	0,0	0,0	0,0
			Perm	0,0	0,000	0	0	0	0,0	0,0	0,0	0,0	0,0	0	Perm cls	0,0	0,0	0	0	0,0	0,0	0,0
50	5,40		Rara	0,0	0,000	0	0	0	0,0	0,0	0,0	0,0	0,0	0	Rara cls	0,0	0,0	0	0	0,0	0,0	0,0
51	5,40		Freq	0,0	0,000	0	0	0	0,0	0,0	0,0	0,0	0,0	0	Rara fer	0	0	0	0	0,0	0,0	0,0
			Perm	0,0	0,000	0	0	0	0,0	0,0	0,0	0,0	0,0	0	Perm cls	0,0	0,0	0	0	0,0	0,0	0,0
51	5,40		Rara	0,0	0,000	0	0	0	0,0	0,0	0,0	0,0	0,0	0	Rara cls	0,0	0,0	0	0	0,0	0,0	0,0
52	5,40		Freq	0,0	0,000	0	0	0	0,0	0,0	0,0	0,0	0,0	0	Rara fer	0	0	0	0	0,0	0,0	0,0
			Perm	0,0	0,000	0	0	0	0,0	0,0	0,0	0,0	0,0	0	Perm cls	0,0	0,0	0	0	0,0	0,0	0,0
52	5,40		Rara	0,0	0,000	0	0	0	0,0	0,0	0,0	0,0	0,0	0	Rara cls	0,0	0,0	0	0	0,0	0,0	0,0
53	5,40		Freq	0,0	0,000	0	0	0	0,0	0,0	0,0	0,0	0,0	0	Rara fer	0	0	0	0	0,0	0,0	0,0
			Perm	0,0	0,000	0	0	0	0,0	0,0	0,0	0,0	0,0	0	Perm cls	0,0	0,0	0	0	0,0	0,0	0,0

STAMPA VERIFICHE S.L.E. ELEVAZIONE

			FESSURAZIONE									FRECCE			TENSIONI							
Filo In fi	Quota In Fi	Tratto	Combi Caric	Fessu. mm lim	cal	dist mm	Con cio	Com bin	Mf X (t*m)	Mf Y (t*m)	N (t)	Frecce mm limite	calc	Com bin	Combinaz Carico	σ lim. Kg/cmq	σ cal. Kg/cmq	Co nc	Comb	Mf X (t*m)	Mf Y (t*m)	N (t)
53	5,40		Rara	0,0	0,000	0	0	0	0,0	0,0	0,0	0,0	0,0	0	Rara cls	0,0	0,0	0	0	0,0	0,0	0,0
54	5,40		Freq	0,0	0,000	0	0	0	0,0	0,0	0,0	0,0	0,0	0	Rara fer	0	0	0	0	0,0	0,0	0,0
			Perm	0,0	0,000	0	0	0	0,0	0,0	0,0	0,0	0,0	0	Perm cls	0,0	0,0	0	0	0,0	0,0	0,0
54	5,40		Rara	0,0	0,000	0	0	0	0,0	0,0	0,0	0,0	0,0	0	Rara cls	0,0	0,0	0	0	0,0	0,0	0,0
55	5,40		Freq	0,0	0,000	0	0	0	0,0	0,0	0,0	0,0	0,0	0	Rara fer	0	0	0	0	0,0	0,0	0,0
			Perm	0,0	0,000	0	0	0	0,0	0,0	0,0	0,0	0,0	0	Perm cls	0,0	0,0	0	0	0,0	0,0	0,0
55	5,40		Rara	0,0	0,000	0	0	0	0,0	0,0	0,0	0,0	0,0	0	Rara cls	0,0	0,0	0	0	0,0	0,0	0,0
56	5,40		Freq	0,0	0,000	0	0	0	0,0	0,0	0,0	0,0	0,0	0	Rara fer	0	0	0	0	0,0	0,0	0,0
			Perm	0,0	0,000	0	0	0	0,0	0,0	0,0	0,0	0,0	0	Perm cls	0,0	0,0	0	0	0,0	0,0	0,0
56	5,40		Rara	0,0	0,000	0	0	0	0,0	0,0	0,0	0,0	0,0	0	Rara cls	0,0	0,0	0	0	0,0	0,0	0,0
57	5,40		Freq	0,0	0,000	0	0	0	0,0	0,0	0,0	0,0	0,0	0	Rara fer	0	0	0	0	0,0	0,0	0,0
			Perm	0,0	0,000	0	0	0	0,0	0,0	0,0	0,0	0,0	0	Perm cls	0,0	0,0	0	0	0,0	0,0	0,0
57	5,40		Rara	0,0	0,000	0	0	0	0,0	0,0	0,0	0,0	0,0	0	Rara cls	0,0	0,0	0	0	0,0	0,0	0,0
58	5,40		Freq	0,0	0,000	0	0	0	0,0	0,0	0,0	0,0	0,0	0	Rara fer	0	0	0	0	0,0	0,0	0,0
			Perm	0,0	0,000	0	0	0	0,0	0,0	0,0	0,0	0,0	0	Perm cls	0,0	0,0	0	0	0,0	0,0	0,0
59	5,40		Rara	0,0	0,000	0	0	0	0,0	0,0	0,0	0,0	0,0	0	Rara cls	0,0	0,0	0	0	0,0	0,0	0,0
60	5,40		Freq	0,0	0,000	0	0	0	0,0	0,0	0,0	0,0	0,0	0	Rara fer	0	0	0	0	0,0	0,0	0,0
			Perm	0,0	0,000	0	0	0	0,0	0,0	0,0	0,0	0,0	0	Perm cls	0,0	0,0	0	0	0,0	0,0	0,0
60	5,40		Rara	0,0	0,000	0	0	0	0,0	0,0	0,0	0,0	0,0	0	Rara cls	0,0	0,0	0	0	0,0	0,0	0,0
61	5,40		Freq	0,0	0,000	0	0	0	0,0	0,0	0,0	0,0	0,0	0	Rara fer	0	0	0	0	0,0	0,0	0,0
			Perm	0,0	0,000	0	0	0	0,0	0,0	0,0	0,0	0,0	0	Perm cls	0,0	0,0	0	0	0,0	0,0	0,0
61	5,40		Rara	0,0	0,000	0	0	0	0,0	0,0	0,0	0,0	0,0	0	Rara cls	0,0	0,0	0	0	0,0	0,0	0,0
62	5,40		Freq	0,0	0,000	0	0	0	0,0	0,0	0,0	0,0	0,0	0	Rara fer	0	0	0	0	0,0	0,0	0,0
			Perm	0,0	0,000	0	0	0	0,0	0,0	0,0	0,0	0,0	0	Perm cls	0,0	0,0	0	0	0,0	0,0	0,0
62	5,40		Rara	0,0	0,000	0	0	0	0,0	0,0	0,0	0,0	0,0	0	Rara cls	0,0	0,0	0	0	0,0	0,0	0,0
63	5,40		Freq	0,0	0,000	0	0	0	0,0	0,0	0,0	0,0	0,0	0	Rara fer	0	0	0	0	0,0	0,0	0,0
			Perm	0,0	0,000	0	0	0	0,0	0,0	0,0	0,0	0,0	0	Perm cls	0,0	0,0	0	0	0,0	0,0	0,0
63	5,40		Rara	0,0	0,000	0	0	0	0,0	0,0	0,0	0,0	0,0	0	Rara cls	0,0	0,0	0	0	0,0	0,0	0,0
64	5,40		Freq	0,0	0,000	0	0	0	0,0	0,0	0,0	0,0	0,0	0	Rara fer	0	0	0	0	0,0	0,0	0,0
			Perm	0,0	0,000	0	0	0	0,0	0,0	0,0	0,0	0,0	0	Perm cls	0,0	0,0	0	0	0,0	0,0	0,0
64	5,40		Rara	0,0	0,000	0	0	0	0,0	0,0	0,0	0,0	0,0	0	Rara cls	0,0	0,0	0	0	0,0	0,0	0,0
65	5,40		Freq	0,0	0,000	0	0	0	0,0	0,0	0,0	0,0	0,0	0	Rara fer	0	0	0	0	0,0	0,0	0,0
			Perm	0,0	0,000	0	0	0	0,0	0,0	0,0	0,0	0,0	0	Perm cls	0,0	0,0	0	0	0,0	0,0	0,0
65	5,40		Rara	0,0	0,000	0	0	0	0,0	0,0	0,0	0,0	0,0	0	Rara cls	0,0	0,0	0	0	0,0	0,0	0,0
66	5,40		Freq	0,0	0,000	0	0	0	0,0	0,0	0,0	0,0	0,0	0	Rara fer	0	0	0	0	0,0	0,0	0,0
			Perm	0,0	0,000	0	0	0	0,0	0,0	0,0	0,0	0,0	0	Perm cls	0,0	0,0	0	0	0,0	0,0	0,0
66	5,40		Rara	0,0	0,000	0	0	0	0,0	0,0	0,0	0,0	0,0	0	Rara cls	0,0	0,0	0	0	0,0	0,0	0,0
67	5,40		Freq	0,0	0,000	0	0	0	0,0	0,0	0,0	0,0	0,0	0	Rara fer	0	0	0	0	0,0	0,0	0,0
			Perm	0,0	0,000	0	0	0	0,0	0,0	0,0	0,0	0,0	0	Perm cls	0,0	0,0	0	0	0,0	0,0	0,0
67	5,40		Rara	0,0	0,000	0	0	0	0,0	0,0	0,0	0,0	0,0	0	Rara cls	0,0	0,0	0	0	0,0	0,0	0,0
68	5,40		Freq	0,0	0,000	0	0	0	0,0	0,0	0,0	0,0	0,0	0	Rara fer	0	0	0	0	0,0	0,0	0,0
			Perm	0,0	0,000	0	0	0	0,0	0,0	0,0	0,0	0,0	0	Perm cls	0,0	0,0	0	0	0,0	0,0	0,0
68	5,40		Rara	0,0	0,000	0	0	0	0,0	0,0	0,0	0,0	0,0	0	Rara cls	0,0	0,0	0	0	0,0	0,0	0,0
69	5,40		Freq	0,0	0,000	0	0	0	0,0	0,0	0,0	0,0	0,0	0	Rara fer	0	0	0	0	0,0	0,0	0,0
			Perm	0,0	0,000	0	0	0	0,0	0,0	0,0	0,0	0,0	0	Perm cls	0,0	0,0	0	0	0,0	0,0	0,0
69	5,40		Rara	0,0	0,000	0	0	0	0,0	0,0	0,0	0,0	0,0	0	Rara cls	0,0	0,0	0	0	0,0	0,0	0,0
70	5,40		Freq	0,0	0,000	0	0	0	0,0	0,0	0,0	0,0	0,0	0	Rara fer	0	0	0	0	0,0	0,0	0,0
			Perm	0,0	0,000	0	0	0	0,0	0,0	0,0	0,0	0,0	0	Perm cls	0,0	0,0	0	0	0,0	0,0	0,0
70	5,40		Rara	0,0	0,000	0	0	0	0,0	0,0	0,0	0,0	0,0	0	Rara cls	0,0	0,0	0	0	0,0	0,0	0,0
71	5,40		Freq	0,0	0,000	0	0	0	0,0	0,0	0,0	0,0	0,0	0	Rara fer	0	0	0	0	0,0	0,0	0,0
			Perm	0,0	0,000	0	0	0	0,0	0,0	0,0	0,0	0,0	0	Perm cls	0,0	0,0	0	0	0,0	0,0	0,0
71	5,40		Rara	0,0	0,000	0	0	0	0,0	0,0	0,0	0,0	0,0	0	Rara cls	0,0	0,0	0	0	0,0	0,0	0,0
72	5,40		Freq	0,0	0,000	0	0	0	0,0	0,0	0,0	0,0	0,0	0	Rara fer	0	0	0	0	0,0	0,0	0,0
			Perm	0,0	0,000	0	0	0	0,0	0,0	0,0	0,0	0,0	0	Perm cls	0,0	0,0	0	0	0,0	0,0	0,0
72	5,40		Rara	0,0	0,000	0	0	0	0,0	0,0	0,0	0,0	0,0	0	Rara cls	0,0	0,0	0	0	0,0	0,0	0,0
73	5,40		Freq	0,0	0,000	0	0	0	0,0	0,0	0,0	0,0	0,0	0	Rara fer	0	0	0	0	0,0	0,0	0,0
			Perm	0,0	0,000	0	0	0	0,0	0,0	0,0	0,0	0,0	0	Perm cls	0,0	0,0	0	0	0,0	0,0	0,0
73	5,40		Rara	0,0	0,000	0	0	0	0,0	0,0	0,0	0,0	0,0	0	Rara cls	0,0	0,0	0	0	0,0	0,0	0,0
74	5,40		Freq	0,0	0,000	0	0	0	0,0	0,0	0,0	0,0	0,0	0	Rara fer	0	0	0	0	0,0	0,0	0,0
			Perm	0,0	0,000	0	0	0	0,0	0,0	0,0	0,0	0,0	0	Perm cls	0,0	0,0	0	0	0,0	0,0	0,0
75	5,40		Rara	0,0	0,000	0	0	0	0,0	0,0	0,0	0,0	0,0	0	Rara cls	0,0	0,0	0	0	0,0	0,0	0,0
76	5,40		Freq	0,0	0,000	0	0	0	0,0	0,0	0,0	0,0	0,0	0	Rara fer	0	0	0	0	0,0	0,0	0,0
			Perm	0,0	0,000	0	0	0	0,0	0,0	0,0	0,0	0,0	0	Perm cls	0,0	0,0	0	0	0,0	0,0	0,0
76	5,40		Rara	0,0	0,000	0	0	0	0,0	0,0	0,0	0,0	0,0	0	Rara cls	0,0	0,0	0	0	0,0	0,0	0,0
77	5,40		Freq	0,0	0,000	0	0	0	0,0	0,0	0,0	0,0	0,0	0	Rara fer	0	0	0	0	0,0	0,0	0,0
			Perm	0,0	0,000	0	0	0	0,0	0,0	0,0	0,0	0,0	0	Perm cls	0,0	0,0	0	0	0,0	0,0	0,0

STAMPA VERIFICHE S.L.E. ELEVAZIONE

			FESSURAZIONE									FRECCE			TENSIONI							
Filo In fi	Quota In Fi	Tratto	Combi Caric	Fessu. mm lim	cal	dist mm	Con cio	Com bin	Mf X (t*m)	Mf Y (t*m)	N (t)	Frecce mm limite	calc	Com bin	Combinaz Carico	σ lim. Kg/cmq	σ cal. Kg/cmq	Co nc	Comb	Mf X (t*m)	Mf Y (t*m)	N (t)
77	5,40		Rara	0,0	0,000	0	0	0	0,0	0,0	0,0	0,0	0,0	0	Rara cls	0,0	0,0	0	0	0,0	0,0	0,0
78	5,40		Freq	0,0	0,000	0	0	0	0,0	0,0	0,0	0,0	0,0	0	Rara fer	0	0	0	0	0,0	0,0	0,0
			Perm	0,0	0,000	0	0	0	0,0	0,0	0,0	0,0	0,0	0	Perm cls	0,0	0,0	0	0	0,0	0,0	0,0
78	5,40		Rara	0,0	0,000	0	0	0	0,0	0,0	0,0	0,0	0,0	0	Rara cls	0,0	0,0	0	0	0,0	0,0	0,0
79	5,40		Freq	0,0	0,000	0	0	0	0,0	0,0	0,0	0,0	0,0	0	Rara fer	0	0	0	0	0,0	0,0	0,0
			Perm	0,0	0,000	0	0	0	0,0	0,0	0,0	0,0	0,0	0	Perm cls	0,0	0,0	0	0	0,0	0,0	0,0
79	5,40		Rara	0,0	0,000	0	0	0	0,0	0,0	0,0	0,0	0,0	0	Rara cls	0,0	0,0	0	0	0,0	0,0	0,0
80	5,40		Freq	0,0	0,000	0	0	0	0,0	0,0	0,0	0,0	0,0	0	Rara fer	0	0	0	0	0,0	0,0	0,0
			Perm	0,0	0,000	0	0	0	0,0	0,0	0,0	0,0	0,0	0	Perm cls	0,0	0,0	0	0	0,0	0,0	0,0
80	5,40		Rara	0,0	0,000	0	0	0	0,0	0,0	0,0	0,0	0,0	0	Rara cls	0,0	0,0	0	0	0,0	0,0	0,0
81	5,40		Freq	0,0	0,000	0	0	0	0,0	0,0	0,0	0,0	0,0	0	Rara fer	0	0	0	0	0,0	0,0	0,0
			Perm	0,0	0,000	0	0	0	0,0	0,0	0,0	0,0	0,0	0	Perm cls	0,0	0,0	0	0	0,0	0,0	0,0
82	5,40		Rara	0,0	0,000	0	0	0	0,0	0,0	0,0	0,0	0,0	0	Rara cls	0,0	0,0	0	0	0,0	0,0	0,0
83	5,40		Freq	0,0	0,000	0	0	0	0,0	0,0	0,0	0,0	0,0	0	Rara fer	0	0	0	0	0,0	0,0	0,0
			Perm	0,0	0,000	0	0	0	0,0	0,0	0,0	0,0	0,0	0	Perm cls	0,0	0,0	0	0	0,0	0,0	0,0
83	5,40		Rara	0,0	0,000	0	0	0	0,0	0,0	0,0	0,0	0,0	0	Rara cls	0,0	0,0	0	0	0,0	0,0	0,0
84	5,40		Freq	0,0	0,000	0	0	0	0,0	0,0	0,0	0,0	0,0	0	Rara fer	0	0	0	0	0,0	0,0	0,0
			Perm	0,0	0,000	0	0	0	0,0	0,0	0,0	0,0	0,0	0	Perm cls	0,0	0,0	0	0	0,0	0,0	0,0
84	5,40		Rara	0,0	0,000	0	0	0	0,0	0,0	0,0	0,0	0,0	0	Rara cls	0,0	0,0	0	0	0,0	0,0	0,0
85	5,40		Freq	0,0	0,000	0	0	0	0,0	0,0	0,0	0,0	0,0	0	Rara fer	0	0	0	0	0,0	0,0	0,0
			Perm	0,0	0,000	0	0	0	0,0	0,0	0,0	0,0	0,0	0	Perm cls	0,0	0,0	0	0	0,0	0,0	0,0
85	5,40		Rara	0,0	0,000	0	0	0	0,0	0,0	0,0	0,0	0,0	0	Rara cls	0,0	0,0	0	0	0,0	0,0	0,0
86	5,40		Freq	0,0	0,000	0	0	0	0,0	0,0	0,0	0,0	0,0	0	Rara fer	0	0	0	0	0,0	0,0	0,0
			Perm	0,0	0,000	0	0	0	0,0	0,0	0,0	0,0	0,0	0	Perm cls	0,0	0,0	0	0	0,0	0,0	0,0
86	5,40		Rara	0,0	0,000	0	0	0	0,0	0,0	0,0	0,0	0,0	0	Rara cls	0,0	0,0	0	0	0,0	0,0	0,0
87	5,40		Freq	0,0	0,000	0	0	0	0,0	0,0	0,0	0,0	0,0	0	Rara fer	0	0	0	0	0,0	0,0	0,0
			Perm	0,0	0,000	0	0	0	0,0	0,0	0,0	0,0	0,0	0	Perm cls	0,0	0,0	0	0	0,0	0,0	0,0
87	5,40		Rara	0,0	0,000	0	0	0	0,0	0,0	0,0	0,0	0,0	0	Rara cls	0,0	0,0	0	0	0,0	0,0	0,0
88	5,40		Freq	0,0	0,000	0	0	0	0,0	0,0	0,0	0,0	0,0	0	Rara fer	0	0	0	0	0,0	0,0	0,0
			Perm	0,0	0,000	0	0	0	0,0	0,0	0,0	0,0	0,0	0	Perm cls	0,0	0,0	0	0	0,0	0,0	0,0
88	5,40		Rara	0,0	0,000	0	0	0	0,0	0,0	0,0	0,0	0,0	0	Rara cls	0,0	0,0	0	0	0,0	0,0	0,0
89	5,40		Freq	0,0	0,000	0	0	0	0,0	0,0	0,0	0,0	0,0	0	Rara fer	0	0	0	0	0,0	0,0	0,0
			Perm	0,0	0,000	0	0	0	0,0	0,0	0,0	0,0	0,0	0	Perm cls	0,0	0,0	0	0	0,0	0,0	0,0
89	5,40		Rara	0,0	0,000	0	0	0	0,0	0,0	0,0	0,0	0,0	0	Rara cls	0,0	0,0	0	0	0,0	0,0	0,0
90	5,40		Freq	0,0	0,000	0	0	0	0,0	0,0	0,0	0,0	0,0	0	Rara fer	0	0	0	0	0,0	0,0	0,0
			Perm	0,0	0,000	0	0	0	0,0	0,0	0,0	0,0	0,0	0	Perm cls	0,0	0,0	0	0	0,0	0,0	0,0
90	5,40		Rara	0,0	0,000	0	0	0	0,0	0,0	0,0	0,0	0,0	0	Rara cls	0,0	0,0	0	0	0,0	0,0	0,0
91	5,40		Freq	0,0	0,000	0	0	0	0,0	0,0	0,0	0,0	0,0	0	Rara fer	0	0	0	0	0,0	0,0	0,0
			Perm	0,0	0,000	0	0	0	0,0	0,0	0,0	0,0	0,0	0	Perm cls	0,0	0,0	0	0	0,0	0,0	0,0
91	5,40		Rara	0,0	0,000	0	0	0	0,0	0,0	0,0	0,0	0,0	0	Rara cls	0,0	0,0	0	0	0,0	0,0	0,0
92	5,40		Freq	0,0	0,000	0	0	0	0,0	0,0	0,0	0,0	0,0	0	Rara fer	0	0	0	0	0,0	0,0	0,0
			Perm	0,0	0,000	0	0	0	0,0	0,0	0,0	0,0	0,0	0	Perm cls	0,0	0,0	0	0	0,0	0,0	0,0
92	5,40		Rara	0,0	0,000	0	0	0	0,0	0,0	0,0	0,0	0,0	0	Rara cls	0,0	0,0	0	0	0,0	0,0	0,0
93	5,40		Freq	0,0	0,000	0	0	0	0,0	0,0	0,0	0,0	0,0	0	Rara fer	0	0	0	0	0,0	0,0	0,0
			Perm	0,0	0,000	0	0	0	0,0	0,0	0,0	0,0	0,0	0	Perm cls	0,0	0,0	0	0	0,0	0,0	0,0
93	5,40		Rara	0,0	0,000	0	0	0	0,0	0,0	0,0	0,0	0,0	0	Rara cls	0,0	0,0	0	0	0,0	0,0	0,0
94	5,40		Freq	0,0	0,000	0	0	0	0,0	0,0	0,0	0,0	0,0	0	Rara fer	0	0	0	0	0,0	0,0	0,0
			Perm	0,0	0,000	0	0	0	0,0	0,0	0,0	0,0	0,0	0	Perm cls	0,0	0,0	0	0	0,0	0,0	0,0
94	5,40		Rara	0,0	0,000	0	0	0	0,0	0,0	0,0	0,0	0,0	0	Rara cls	0,0	0,0	0	0	0,0	0,0	0,0
95	5,40		Freq	0,0	0,000	0	0	0	0,0	0,0	0,0	0,0	0,0	0	Rara fer	0	0	0	0	0,0	0,0	0,0
			Perm	0,0	0,000	0	0	0	0,0	0,0	0,0	0,0	0,0	0	Perm cls	0,0	0,0	0	0	0,0	0,0	0,0
95	5,40		Rara	0,0	0,000	0	0	0	0,0	0,0	0,0	0,0	0,0	0	Rara cls	0,0	0,0	0	0	0,0	0,0	0,0
96	5,40		Freq	0,0	0,000	0	0	0	0,0	0,0	0,0	0,0	0,0	0	Rara fer	0	0	0	0	0,0	0,0	0,0
			Perm	0,0	0,000	0	0	0	0,0	0,0	0,0	0,0	0,0	0	Perm cls	0,0	0,0	0	0	0,0	0,0	0,0
96	5,40		Rara	0,0	0,000	0	0	0	0,0	0,0	0,0	0,0	0,0	0	Rara cls	0,0	0,0	0	0	0,0	0,0	0,0
97	5,40		Freq	0,0	0,000	0	0	0	0,0	0,0	0,0	0,0	0,0	0	Rara fer	0	0	0	0	0,0	0,0	0,0
			Perm	0,0	0,000	0	0	0	0,0	0,0	0,0	0,0	0,0	0	Perm cls	0,0	0,0	0	0	0,0	0,0	0,0
97	5,40		Rara	0,0	0,000	0	0	0	0,0	0,0	0,0	0,0	0,0	0	Rara cls	0,0	0,0	0	0	0,0	0,0	0,0
98	5,40		Freq	0,0	0,000	0	0	0	0,0	0,0	0,0	0,0	0,0	0	Rara fer	0	0	0	0	0,0	0,0	0,0
			Perm	0,0	0,000	0	0	0	0,0	0,0	0,0	0,0	0,0	0	Perm cls	0,0	0,0	0	0	0,0	0,0	0,0
98	5,40		Rara	0,0	0,000	0	0	0	0,0	0,0	0,0	0,0	0,0	0	Rara cls	0,0	0,0	0	0	0,0	0,0	0,0
99	5,40		Freq	0,0	0,000	0	0	0	0,0	0,0	0,0	0,0	0,0	0	Rara fer	0	0	0	0	0,0	0,0	0,0
			Perm	0,0	0,000	0	0	0	0,0	0,0	0,0	0,0	0,0	0	Perm cls	0,0	0,0	0	0	0,0	0,0	0,0
99	5,40		Rara	0,0	0,000	0	0	0	0,0	0,0	0,0	0,0	0,0	0	Rara cls	0,0	0,0	0	0	0,0	0,0	0,0
100	5,40		Freq	0,0	0,000	0	0	0	0,0	0,0	0,0	0,0	0,0	0	Rara fer	0	0	0	0	0,0	0,0	0,0
			Perm	0,0	0,000	0	0	0	0,0	0,0	0,0	0,0	0,0	0	Perm cls	0,0	0,0	0	0	0,0	0,0	0,0

STAMPA VERIFICHE S.L.E. ELEVAZIONE

			FESSURAZIONE									FRECCE			TENSIONI							
Filo In fi	Quota In Fi	Tratto	Combi Caric	Fessu. mm lim	cal	dist mm	Con cio	Com bin	Mf X (t*m)	Mf Y (t*m)	N (t)	Frecce mm limite	calc	Com bin	Combinaz Carico	σ lim. Kg/cmq	σ cal. Kg/cmq	Co nc	Comb	Mf X (t*m)	Mf Y (t*m)	N (t)
100	5,40		Rara	0,0	0,000	0	0	0	0,0	0,0	0,0	0,0	0,0	0	Rara cls	0,0	0,0	0	0	0,0	0,0	0,0
101	5,40		Freq	0,0	0,000	0	0	0	0,0	0,0	0,0	0,0	0,0	0	Rara fer	0	0	0	0	0,0	0,0	0,0
			Perm	0,0	0,000	0	0	0	0,0	0,0	0,0	0,0	0,0	0	Perm cls	0,0	0,0	0	0	0,0	0,0	0,0
101	5,40		Rara	0,0	0,000	0	0	0	0,0	0,0	0,0	0,0	0,0	0	Rara cls	0,0	0,0	0	0	0,0	0,0	0,0
102	5,40		Freq	0,0	0,000	0	0	0	0,0	0,0	0,0	0,0	0,0	0	Rara fer	0	0	0	0	0,0	0,0	0,0
			Perm	0,0	0,000	0	0	0	0,0	0,0	0,0	0,0	0,0	0	Perm cls	0,0	0,0	0	0	0,0	0,0	0,0
102	5,40		Rara	0,0	0,000	0	0	0	0,0	0,0	0,0	0,0	0,0	0	Rara cls	0,0	0,0	0	0	0,0	0,0	0,0
103	5,40		Freq	0,0	0,000	0	0	0	0,0	0,0	0,0	0,0	0,0	0	Rara fer	0	0	0	0	0,0	0,0	0,0
			Perm	0,0	0,000	0	0	0	0,0	0,0	0,0	0,0	0,0	0	Perm cls	0,0	0,0	0	0	0,0	0,0	0,0
104	5,40		Rara	0,0	0,000	0	0	0	0,0	0,0	0,0	0,0	0,0	0	Rara cls	0,0	0,0	0	0	0,0	0,0	0,0
105	5,40		Freq	0,0	0,000	0	0	0	0,0	0,0	0,0	0,0	0,0	0	Rara fer	0	0	0	0	0,0	0,0	0,0
			Perm	0,0	0,000	0	0	0	0,0	0,0	0,0	0,0	0,0	0	Perm cls	0,0	0,0	0	0	0,0	0,0	0,0
105	5,40		Rara	0,0	0,000	0	0	0	0,0	0,0	0,0	0,0	0,0	0	Rara cls	0,0	0,0	0	0	0,0	0,0	0,0
106	5,40		Freq	0,0	0,000	0	0	0	0,0	0,0	0,0	0,0	0,0	0	Rara fer	0	0	0	0	0,0	0,0	0,0
			Perm	0,0	0,000	0	0	0	0,0	0,0	0,0	0,0	0,0	0	Perm cls	0,0	0,0	0	0	0,0	0,0	0,0
106	5,40		Rara	0,0	0,000	0	0	0	0,0	0,0	0,0	0,0	0,0	0	Rara cls	0,0	0,0	0	0	0,0	0,0	0,0
107	5,40		Freq	0,0	0,000	0	0	0	0,0	0,0	0,0	0,0	0,0	0	Rara fer	0	0	0	0	0,0	0,0	0,0
			Perm	0,0	0,000	0	0	0	0,0	0,0	0,0	0,0	0,0	0	Perm cls	0,0	0,0	0	0	0,0	0,0	0,0
108	5,40		Rara	0,0	0,000	0	0	0	0,0	0,0	0,0	0,0	0,0	0	Rara cls	0,0	0,0	0	0	0,0	0,0	0,0
109	5,40		Freq	0,0	0,000	0	0	0	0,0	0,0	0,0	0,0	0,0	0	Rara fer	0	0	0	0	0,0	0,0	0,0
			Perm	0,0	0,000	0	0	0	0,0	0,0	0,0	0,0	0,0	0	Perm cls	0,0	0,0	0	0	0,0	0,0	0,0
109	5,40		Rara	0,0	0,000	0	0	0	0,0	0,0	0,0	0,0	0,0	0	Rara cls	0,0	0,0	0	0	0,0	0,0	0,0
110	5,40		Freq	0,0	0,000	0	0	0	0,0	0,0	0,0	0,0	0,0	0	Rara fer	0	0	0	0	0,0	0,0	0,0
			Perm	0,0	0,000	0	0	0	0,0	0,0	0,0	0,0	0,0	0	Perm cls	0,0	0,0	0	0	0,0	0,0	0,0
110	5,40		Rara	0,0	0,000	0	0	0	0,0	0,0	0,0	0,0	0,0	0	Rara cls	0,0	0,0	0	0	0,0	0,0	0,0
111	5,40		Freq	0,0	0,000	0	0	0	0,0	0,0	0,0	0,0	0,0	0	Rara fer	0	0	0	0	0,0	0,0	0,0
			Perm	0,0	0,000	0	0	0	0,0	0,0	0,0	0,0	0,0	0	Perm cls	0,0	0,0	0	0	0,0	0,0	0,0
112	5,40		Rara	0,0	0,000	0	0	0	0,0	0,0	0,0	0,0	0,0	0	Rara cls	0,0	0,0	0	0	0,0	0,0	0,0
113	5,40		Freq	0,0	0,000	0	0	0	0,0	0,0	0,0	0,0	0,0	0	Rara fer	0	0	0	0	0,0	0,0	0,0
			Perm	0,0	0,000	0	0	0	0,0	0,0	0,0	0,0	0,0	0	Perm cls	0,0	0,0	0	0	0,0	0,0	0,0
113	5,40		Rara	0,0	0,000	0	0	0	0,0	0,0	0,0	0,0	0,0	0	Rara cls	0,0	0,0	0	0	0,0	0,0	0,0
114	5,40		Freq	0,0	0,000	0	0	0	0,0	0,0	0,0	0,0	0,0	0	Rara fer	0	0	0	0	0,0	0,0	0,0
			Perm	0,0	0,000	0	0	0	0,0	0,0	0,0	0,0	0,0	0	Perm cls	0,0	0,0	0	0	0,0	0,0	0,0
114	5,40		Rara	0,0	0,000	0	0	0	0,0	0,0	0,0	0,0	0,0	0	Rara cls	0,0	0,0	0	0	0,0	0,0	0,0
115	5,40		Freq	0,0	0,000	0	0	0	0,0	0,0	0,0	0,0	0,0	0	Rara fer	0	0	0	0	0,0	0,0	0,0
			Perm	0,0	0,000	0	0	0	0,0	0,0	0,0	0,0	0,0	0	Perm cls	0,0	0,0	0	0	0,0	0,0	0,0
2	5,40		Rara	0,0	0,000	0	0	0	0,0	0,0	0,0	0,0	0,0	0	Rara cls	0,0	0,0	0	0	0,0	0,0	0,0
5	5,40		Freq	0,0	0,000	0	0	0	0,0	0,0	0,0	0,0	0,0	0	Rara fer	0	0	0	0	0,0	0,0	0,0
			Perm	0,0	0,000	0	0	0	0,0	0,0	0,0	0,0	0,0	0	Perm cls	0,0	0,0	0	0	0,0	0,0	0,0
3	5,40		Rara	0,0	0,000	0	0	0	0,0	0,0	0,0	0,0	0,0	0	Rara cls	0,0	0,0	0	0	0,0	0,0	0,0
6	5,40		Freq	0,0	0,000	0	0	0	0,0	0,0	0,0	0,0	0,0	0	Rara fer	0	0	0	0	0,0	0,0	0,0
			Perm	0,0	0,000	0	0	0	0,0	0,0	0,0	0,0	0,0	0	Perm cls	0,0	0,0	0	0	0,0	0,0	0,0
4	5,40		Rara	0,0	0,000	0	0	0	0,0	0,0	0,0	0,0	0,0	0	Rara cls	0,0	0,0	0	0	0,0	0,0	0,0
29	5,40		Freq	0,0	0,000	0	0	0	0,0	0,0	0,0	0,0	0,0	0	Rara fer	0	0	0	0	0,0	0,0	0,0
			Perm	0,0	0,000	0	0	0	0,0	0,0	0,0	0,0	0,0	0	Perm cls	0,0	0,0	0	0	0,0	0,0	0,0
5	5,40		Rara	0,0	0,000	0	0	0	0,0	0,0	0,0	0,0	0,0	0	Rara cls	0,0	0,0	0	0	0,0	0,0	0,0
30	5,40		Freq	0,0	0,000	0	0	0	0,0	0,0	0,0	0,0	0,0	0	Rara fer	0	0	0	0	0,0	0,0	0,0
			Perm	0,0	0,000	0	0	0	0,0	0,0	0,0	0,0	0,0	0	Perm cls	0,0	0,0	0	0	0,0	0,0	0,0
6	5,40		Rara	0,0	0,000	0	0	0	0,0	0,0	0,0	0,0	0,0	0	Rara cls	0,0	0,0	0	0	0,0	0,0	0,0
31	5,40		Freq	0,0	0,000	0	0	0	0,0	0,0	0,0	0,0	0,0	0	Rara fer	0	0	0	0	0,0	0,0	0,0
			Perm	0,0	0,000	0	0	0	0,0	0,0	0,0	0,0	0,0	0	Perm cls	0,0	0,0	0	0	0,0	0,0	0,0
7	5,40		Rara	0,0	0,000	0	0	0	0,0	0,0	0,0	0,0	0,0	0	Rara cls	0,0	0,0	0	0	0,0	0,0	0,0
32	5,40		Freq	0,0	0,000	0	0	0	0,0	0,0	0,0	0,0	0,0	0	Rara fer	0	0	0	0	0,0	0,0	0,0
			Perm	0,0	0,000	0	0	0	0,0	0,0	0,0	0,0	0,0	0	Perm cls	0,0	0,0	0	0	0,0	0,0	0,0
8	5,40		Rara	0,0	0,000	0	0	0	0,0	0,0	0,0	0,0	0,0	0	Rara cls	0,0	0,0	0	0	0,0	0,0	0,0
33	5,40		Freq	0,0	0,000	0	0	0	0,0	0,0	0,0	0,0	0,0	0	Rara fer	0	0	0	0	0,0	0,0	0,0
			Perm	0,0	0,000	0	0	0	0,0	0,0	0,0	0,0	0,0	0	Perm cls	0,0	0,0	0	0	0,0	0,0	0,0
9	5,40		Rara	0,0	0,000	0	0	0	0,0	0,0	0,0	0,0	0,0	0	Rara cls	0,0	0,0	0	0	0,0	0,0	0,0
34	5,40		Freq	0,0	0,000	0	0	0	0,0	0,0	0,0	0,0	0,0	0	Rara fer	0	0	0	0	0,0	0,0	0,0
			Perm	0,0	0,000	0	0	0	0,0	0,0	0,0	0,0	0,0	0	Perm cls	0,0	0,0	0	0	0,0	0,0	0,0
10	5,40		Rara	0,0	0,000	0	0	0	0,0	0,0	0,0	0,0	0,0	0	Rara cls	0,0	0,0	0	0	0,0	0,0	0,0
35	5,40		Freq	0,0	0,000	0	0	0	0,0	0,0	0,0	0,0	0,0	0	Rara fer	0	0	0	0	0,0	0,0	0,0
			Perm	0,0	0,000	0	0	0	0,0	0,0	0,0	0,0	0,0	0	Perm cls	0,0	0,0	0	0	0,0	0,0	0,0
11	5,40		Rara	0,0	0,000	0	0	0	0,0	0,0	0,0	0,0	0,0	0	Rara cls	0,0	0,0	0	0	0,0	0,0	0,0
42	5,40		Freq	0,0	0,000	0	0	0	0,0	0,0	0,0	0,0	0,0	0	Rara fer	0	0	0	0	0,0	0,0	0,0
			Perm	0,0	0,000	0	0	0	0,0	0,0	0,0	0,0	0,0	0	Perm cls	0,0	0,0	0	0	0,0	0,0	0,0

STAMPA VERIFICHE S.L.E. ELEVAZIONE

			FESSURAZIONE									FRECCE			TENSIONI							
Filo In fi	Quota In Fi	Tra tto	Combi Caric	Fessu. mm lim	cal	dist mm	Con cio	Com bin	Mf X (t*m)	Mf Y (t*m)	N (t)	Frecce mm limite	calc	Com bin	Combinaz Carico	σ lim. Kg/cmq	σ cal. Kg/cmq	Co nc	Comb	Mf X (t*m)	Mf Y (t*m)	N (t)
12	5,40		Rara	0,0	0,000	0	0	0	0,0	0,0	0,0	0,0	0,0	0	Rara cls	0,0	0,0	0	0	0,0	0,0	0,0
43	5,40		Freq	0,0	0,000	0	0	0	0,0	0,0	0,0	0,0	0,0	0	Rara fer	0	0	0	0	0,0	0,0	0,0
			Perm	0,0	0,000	0	0	0	0,0	0,0	0,0	0,0	0,0	0	Perm cls	0,0	0,0	0	0	0,0	0,0	0,0
13	5,40		Rara	0,0	0,000	0	0	0	0,0	0,0	0,0	0,0	0,0	0	Rara cls	0,0	0,0	0	0	0,0	0,0	0,0
44	5,40		Freq	0,0	0,000	0	0	0	0,0	0,0	0,0	0,0	0,0	0	Rara fer	0	0	0	0	0,0	0,0	0,0
			Perm	0,0	0,000	0	0	0	0,0	0,0	0,0	0,0	0,0	0	Perm cls	0,0	0,0	0	0	0,0	0,0	0,0
14	5,40		Rara	0,0	0,000	0	0	0	0,0	0,0	0,0	0,0	0,0	0	Rara cls	0,0	0,0	0	0	0,0	0,0	0,0
45	5,40		Freq	0,0	0,000	0	0	0	0,0	0,0	0,0	0,0	0,0	0	Rara fer	0	0	0	0	0,0	0,0	0,0
			Perm	0,0	0,000	0	0	0	0,0	0,0	0,0	0,0	0,0	0	Perm cls	0,0	0,0	0	0	0,0	0,0	0,0
15	5,40		Rara	0,0	0,000	0	0	0	0,0	0,0	0,0	0,0	0,0	0	Rara cls	0,0	0,0	0	0	0,0	0,0	0,0
46	5,40		Freq	0,0	0,000	0	0	0	0,0	0,0	0,0	0,0	0,0	0	Rara fer	0	0	0	0	0,0	0,0	0,0
			Perm	0,0	0,000	0	0	0	0,0	0,0	0,0	0,0	0,0	0	Perm cls	0,0	0,0	0	0	0,0	0,0	0,0
16	5,40		Rara	0,0	0,000	0	0	0	0,0	0,0	0,0	0,0	0,0	0	Rara cls	0,0	0,0	0	0	0,0	0,0	0,0
47	5,40		Freq	0,0	0,000	0	0	0	0,0	0,0	0,0	0,0	0,0	0	Rara fer	0	0	0	0	0,0	0,0	0,0
			Perm	0,0	0,000	0	0	0	0,0	0,0	0,0	0,0	0,0	0	Perm cls	0,0	0,0	0	0	0,0	0,0	0,0
17	5,40		Rara	0,0	0,000	0	0	0	0,0	0,0	0,0	0,0	0,0	0	Rara cls	0,0	0,0	0	0	0,0	0,0	0,0
48	5,40		Freq	0,0	0,000	0	0	0	0,0	0,0	0,0	0,0	0,0	0	Rara fer	0	0	0	0	0,0	0,0	0,0
			Perm	0,0	0,000	0	0	0	0,0	0,0	0,0	0,0	0,0	0	Perm cls	0,0	0,0	0	0	0,0	0,0	0,0
18	5,40		Rara	0,0	0,000	0	0	0	0,0	0,0	0,0	0,0	0,0	0	Rara cls	0,0	0,0	0	0	0,0	0,0	0,0
49	5,40		Freq	0,0	0,000	0	0	0	0,0	0,0	0,0	0,0	0,0	0	Rara fer	0	0	0	0	0,0	0,0	0,0
			Perm	0,0	0,000	0	0	0	0,0	0,0	0,0	0,0	0,0	0	Perm cls	0,0	0,0	0	0	0,0	0,0	0,0
19	5,40		Rara	0,0	0,000	0	0	0	0,0	0,0	0,0	0,0	0,0	0	Rara cls	0,0	0,0	0	0	0,0	0,0	0,0
50	5,40		Freq	0,0	0,000	0	0	0	0,0	0,0	0,0	0,0	0,0	0	Rara fer	0	0	0	0	0,0	0,0	0,0
			Perm	0,0	0,000	0	0	0	0,0	0,0	0,0	0,0	0,0	0	Perm cls	0,0	0,0	0	0	0,0	0,0	0,0
20	5,40		Rara	0,0	0,000	0	0	0	0,0	0,0	0,0	0,0	0,0	0	Rara cls	0,0	0,0	0	0	0,0	0,0	0,0
51	5,40		Freq	0,0	0,000	0	0	0	0,0	0,0	0,0	0,0	0,0	0	Rara fer	0	0	0	0	0,0	0,0	0,0
			Perm	0,0	0,000	0	0	0	0,0	0,0	0,0	0,0	0,0	0	Perm cls	0,0	0,0	0	0	0,0	0,0	0,0
21	5,40		Rara	0,0	0,000	0	0	0	0,0	0,0	0,0	0,0	0,0	0	Rara cls	0,0	0,0	0	0	0,0	0,0	0,0
52	5,40		Freq	0,0	0,000	0	0	0	0,0	0,0	0,0	0,0	0,0	0	Rara fer	0	0	0	0	0,0	0,0	0,0
			Perm	0,0	0,000	0	0	0	0,0	0,0	0,0	0,0	0,0	0	Perm cls	0,0	0,0	0	0	0,0	0,0	0,0
22	5,40		Rara	0,0	0,000	0	0	0	0,0	0,0	0,0	0,0	0,0	0	Rara cls	0,0	0,0	0	0	0,0	0,0	0,0
53	5,40		Freq	0,0	0,000	0	0	0	0,0	0,0	0,0	0,0	0,0	0	Rara fer	0	0	0	0	0,0	0,0	0,0
			Perm	0,0	0,000	0	0	0	0,0	0,0	0,0	0,0	0,0	0	Perm cls	0,0	0,0	0	0	0,0	0,0	0,0
23	5,40		Rara	0,0	0,000	0	0	0	0,0	0,0	0,0	0,0	0,0	0	Rara cls	0,0	0,0	0	0	0,0	0,0	0,0
54	5,40		Freq	0,0	0,000	0	0	0	0,0	0,0	0,0	0,0	0,0	0	Rara fer	0	0	0	0	0,0	0,0	0,0
			Perm	0,0	0,000	0	0	0	0,0	0,0	0,0	0,0	0,0	0	Perm cls	0,0	0,0	0	0	0,0	0,0	0,0
24	5,40		Rara	0,0	0,000	0	0	0	0,0	0,0	0,0	0,0	0,0	0	Rara cls	0,0	0,0	0	0	0,0	0,0	0,0
25	5,40		Freq	0,0	0,000	0	0	0	0,0	0,0	0,0	0,0	0,0	0	Rara fer	0	0	0	0	0,0	0,0	0,0
			Perm	0,0	0,000	0	0	0	0,0	0,0	0,0	0,0	0,0	0	Perm cls	0,0	0,0	0	0	0,0	0,0	0,0
25	5,40		Rara	0,0	0,000	0	0	0	0,0	0,0	0,0	0,0	0,0	0	Rara cls	0,0	0,0	0	0	0,0	0,0	0,0
55	5,40		Freq	0,0	0,000	0	0	0	0,0	0,0	0,0	0,0	0,0	0	Rara fer	0	0	0	0	0,0	0,0	0,0
			Perm	0,0	0,000	0	0	0	0,0	0,0	0,0	0,0	0,0	0	Perm cls	0,0	0,0	0	0	0,0	0,0	0,0
26	5,40		Rara	0,0	0,000	0	0	0	0,0	0,0	0,0	0,0	0,0	0	Rara cls	0,0	0,0	0	0	0,0	0,0	0,0
56	5,40		Freq	0,0	0,000	0	0	0	0,0	0,0	0,0	0,0	0,0	0	Rara fer	0	0	0	0	0,0	0,0	0,0
			Perm	0,0	0,000	0	0	0	0,0	0,0	0,0	0,0	0,0	0	Perm cls	0,0	0,0	0	0	0,0	0,0	0,0
27	5,40		Rara	0,0	0,000	0	0	0	0,0	0,0	0,0	0,0	0,0	0	Rara cls	0,0	0,0	0	0	0,0	0,0	0,0
57	5,40		Freq	0,0	0,000	0	0	0	0,0	0,0	0,0	0,0	0,0	0	Rara fer	0	0	0	0	0,0	0,0	0,0
			Perm	0,0	0,000	0	0	0	0,0	0,0	0,0	0,0	0,0	0	Perm cls	0,0	0,0	0	0	0,0	0,0	0,0
28	5,40		Rara	0,0	0,000	0	0	0	0,0	0,0	0,0	0,0	0,0	0	Rara cls	0,0	0,0	0	0	0,0	0,0	0,0
58	5,40		Freq	0,0	0,000	0	0	0	0,0	0,0	0,0	0,0	0,0	0	Rara fer	0	0	0	0	0,0	0,0	0,0
			Perm	0,0	0,000	0	0	0	0,0	0,0	0,0	0,0	0,0	0	Perm cls	0,0	0,0	0	0	0,0	0,0	0,0
30	5,40		Rara	0,0	0,000	0	0	0	0,0	0,0	0,0	0,0	0,0	0	Rara cls	0,0	0,0	0	0	0,0	0,0	0,0
36	5,40		Freq	0,0	0,000	0	0	0	0,0	0,0	0,0	0,0	0,0	0	Rara fer	0	0	0	0	0,0	0,0	0,0
			Perm	0,0	0,000	0	0	0	0,0	0,0	0,0	0,0	0,0	0	Perm cls	0,0	0,0	0	0	0,0	0,0	0,0
31	5,40		Rara	0,0	0,000	0	0	0	0,0	0,0	0,0	0,0	0,0	0	Rara cls	0,0	0,0	0	0	0,0	0,0	0,0
37	5,40		Freq	0,0	0,000	0	0	0	0,0	0,0	0,0	0,0	0,0	0	Rara fer	0	0	0	0	0,0	0,0	0,0
			Perm	0,0	0,000	0	0	0	0,0	0,0	0,0	0,0	0,0	0	Perm cls	0,0	0,0	0	0	0,0	0,0	0,0
32	5,40		Rara	0,0	0,000	0	0	0	0,0	0,0	0,0	0,0	0,0	0	Rara cls	0,0	0,0	0	0	0,0	0,0	0,0
38	5,40		Freq	0,0	0,000	0	0	0	0,0	0,0	0,0	0,0	0,0	0	Rara fer	0	0	0	0	0,0	0,0	0,0
			Perm	0,0	0,000	0	0	0	0,0	0,0	0,0	0,0	0,0	0	Perm cls	0,0	0,0	0	0	0,0	0,0	0,0
35	5,40		Rara	0,0	0,000	0	0	0	0,0	0,0	0,0	0,0	0,0	0	Rara cls	0,0	0,0	0	0	0,0	0,0	0,0
41	5,40		Freq	0,0	0,000	0	0	0	0,0	0,0	0,0	0,0	0,0	0	Rara fer	0	0	0	0	0,0	0,0	0,0
			Perm	0,0	0,000	0	0	0	0,0	0,0	0,0	0,0	0,0	0	Perm cls	0,0	0,0	0	0	0,0	0,0	0,0
36	5,40		Rara	0,0	0,000	0	0	0	0,0	0,0	0,0	0,0	0,0	0	Rara cls	0,0	0,0	0	0	0,0	0,0	0,0
59	5,40		Freq	0,0	0,000	0	0	0	0,0	0,0	0,0	0,0	0,0	0	Rara fer	0	0	0	0	0,0	0,0	0,0
			Perm	0,0	0,000	0	0	0	0,0	0,0	0,0	0,0	0,0	0	Perm cls	0,0	0,0	0	0	0,0	0,0	0,0

STAMPA VERIFICHE S.L.E. ELEVAZIONE

			FESSURAZIONE									FRECCE			TENSIONI							
Filo In fi	Quota In Fi	Tra tto	Combi Caric	Fessu. mm lim	cal	dist mm	Con cio	Com bin	Mf X (t*m)	Mf Y (t*m)	N (t)	Frecce mm limite	calc	Com bin	Combinaz Carico	σ lim. Kg/cmq	σ cal. Kg/cmq	Co nc	Comb	Mf X (t*m)	Mf Y (t*m)	N (t)
37	5,40		Rara	0,0	0,000	0	0	0	0,0	0,0	0,0	0,0	0,0	0	Rara cls	0,0	0,0	0	0	0,0	0,0	0,0
60	5,40		Freq	0,0	0,000	0	0	0	0,0	0,0	0,0	0,0	0,0	0	Rara fer	0	0	0	0	0,0	0,0	0,0
			Perm	0,0	0,000	0	0	0	0,0	0,0	0,0	0,0	0,0	0	Perm cls	0,0	0,0	0	0	0,0	0,0	0,0
38	5,40		Rara	0,0	0,000	0	0	0	0,0	0,0	0,0	0,0	0,0	0	Rara cls	0,0	0,0	0	0	0,0	0,0	0,0
61	5,40		Freq	0,0	0,000	0	0	0	0,0	0,0	0,0	0,0	0,0	0	Rara fer	0	0	0	0	0,0	0,0	0,0
			Perm	0,0	0,000	0	0	0	0,0	0,0	0,0	0,0	0,0	0	Perm cls	0,0	0,0	0	0	0,0	0,0	0,0
41	5,40		Rara	0,0	0,000	0	0	0	0,0	0,0	0,0	0,0	0,0	0	Rara cls	0,0	0,0	0	0	0,0	0,0	0,0
64	5,40		Freq	0,0	0,000	0	0	0	0,0	0,0	0,0	0,0	0,0	0	Rara fer	0	0	0	0	0,0	0,0	0,0
			Perm	0,0	0,000	0	0	0	0,0	0,0	0,0	0,0	0,0	0	Perm cls	0,0	0,0	0	0	0,0	0,0	0,0
42	5,40		Rara	0,0	0,000	0	0	0	0,0	0,0	0,0	0,0	0,0	0	Rara cls	0,0	0,0	0	0	0,0	0,0	0,0
65	5,40		Freq	0,0	0,000	0	0	0	0,0	0,0	0,0	0,0	0,0	0	Rara fer	0	0	0	0	0,0	0,0	0,0
			Perm	0,0	0,000	0	0	0	0,0	0,0	0,0	0,0	0,0	0	Perm cls	0,0	0,0	0	0	0,0	0,0	0,0
43	5,40		Rara	0,0	0,000	0	0	0	0,0	0,0	0,0	0,0	0,0	0	Rara cls	0,0	0,0	0	0	0,0	0,0	0,0
66	5,40		Freq	0,0	0,000	0	0	0	0,0	0,0	0,0	0,0	0,0	0	Rara fer	0	0	0	0	0,0	0,0	0,0
			Perm	0,0	0,000	0	0	0	0,0	0,0	0,0	0,0	0,0	0	Perm cls	0,0	0,0	0	0	0,0	0,0	0,0
44	5,40		Rara	0,0	0,000	0	0	0	0,0	0,0	0,0	0,0	0,0	0	Rara cls	0,0	0,0	0	0	0,0	0,0	0,0
67	5,40		Freq	0,0	0,000	0	0	0	0,0	0,0	0,0	0,0	0,0	0	Rara fer	0	0	0	0	0,0	0,0	0,0
			Perm	0,0	0,000	0	0	0	0,0	0,0	0,0	0,0	0,0	0	Perm cls	0,0	0,0	0	0	0,0	0,0	0,0
45	5,40		Rara	0,0	0,000	0	0	0	0,0	0,0	0,0	0,0	0,0	0	Rara cls	0,0	0,0	0	0	0,0	0,0	0,0
68	5,40		Freq	0,0	0,000	0	0	0	0,0	0,0	0,0	0,0	0,0	0	Rara fer	0	0	0	0	0,0	0,0	0,0
			Perm	0,0	0,000	0	0	0	0,0	0,0	0,0	0,0	0,0	0	Perm cls	0,0	0,0	0	0	0,0	0,0	0,0
46	5,40		Rara	0,0	0,000	0	0	0	0,0	0,0	0,0	0,0	0,0	0	Rara cls	0,0	0,0	0	0	0,0	0,0	0,0
69	5,40		Freq	0,0	0,000	0	0	0	0,0	0,0	0,0	0,0	0,0	0	Rara fer	0	0	0	0	0,0	0,0	0,0
			Perm	0,0	0,000	0	0	0	0,0	0,0	0,0	0,0	0,0	0	Perm cls	0,0	0,0	0	0	0,0	0,0	0,0
47	5,40		Rara	0,0	0,000	0	0	0	0,0	0,0	0,0	0,0	0,0	0	Rara cls	0,0	0,0	0	0	0,0	0,0	0,0
70	5,40		Freq	0,0	0,000	0	0	0	0,0	0,0	0,0	0,0	0,0	0	Rara fer	0	0	0	0	0,0	0,0	0,0
			Perm	0,0	0,000	0	0	0	0,0	0,0	0,0	0,0	0,0	0	Perm cls	0,0	0,0	0	0	0,0	0,0	0,0
48	5,40		Rara	0,0	0,000	0	0	0	0,0	0,0	0,0	0,0	0,0	0	Rara cls	0,0	0,0	0	0	0,0	0,0	0,0
71	5,40		Freq	0,0	0,000	0	0	0	0,0	0,0	0,0	0,0	0,0	0	Rara fer	0	0	0	0	0,0	0,0	0,0
			Perm	0,0	0,000	0	0	0	0,0	0,0	0,0	0,0	0,0	0	Perm cls	0,0	0,0	0	0	0,0	0,0	0,0
49	5,40		Rara	0,0	0,000	0	0	0	0,0	0,0	0,0	0,0	0,0	0	Rara cls	0,0	0,0	0	0	0,0	0,0	0,0
72	5,40		Freq	0,0	0,000	0	0	0	0,0	0,0	0,0	0,0	0,0	0	Rara fer	0	0	0	0	0,0	0,0	0,0
			Perm	0,0	0,000	0	0	0	0,0	0,0	0,0	0,0	0,0	0	Perm cls	0,0	0,0	0	0	0,0	0,0	0,0
50	5,40		Rara	0,0	0,000	0	0	0	0,0	0,0	0,0	0,0	0,0	0	Rara cls	0,0	0,0	0	0	0,0	0,0	0,0
73	5,40		Freq	0,0	0,000	0	0	0	0,0	0,0	0,0	0,0	0,0	0	Rara fer	0	0	0	0	0,0	0,0	0,0
			Perm	0,0	0,000	0	0	0	0,0	0,0	0,0	0,0	0,0	0	Perm cls	0,0	0,0	0	0	0,0	0,0	0,0
51	5,40		Rara	0,0	0,000	0	0	0	0,0	0,0	0,0	0,0	0,0	0	Rara cls	0,0	0,0	0	0	0,0	0,0	0,0
74	5,40		Freq	0,0	0,000	0	0	0	0,0	0,0	0,0	0,0	0,0	0	Rara fer	0	0	0	0	0,0	0,0	0,0
			Perm	0,0	0,000	0	0	0	0,0	0,0	0,0	0,0	0,0	0	Perm cls	0,0	0,0	0	0	0,0	0,0	0,0
52	5,40		Rara	0,0	0,000	0	0	0	0,0	0,0	0,0	0,0	0,0	0	Rara cls	0,0	0,0	0	0	0,0	0,0	0,0
75	5,40		Freq	0,0	0,000	0	0	0	0,0	0,0	0,0	0,0	0,0	0	Rara fer	0	0	0	0	0,0	0,0	0,0
			Perm	0,0	0,000	0	0	0	0,0	0,0	0,0	0,0	0,0	0	Perm cls	0,0	0,0	0	0	0,0	0,0	0,0
53	5,40		Rara	0,0	0,000	0	0	0	0,0	0,0	0,0	0,0	0,0	0	Rara cls	0,0	0,0	0	0	0,0	0,0	0,0
76	5,40		Freq	0,0	0,000	0	0	0	0,0	0,0	0,0	0,0	0,0	0	Rara fer	0	0	0	0	0,0	0,0	0,0
			Perm	0,0	0,000	0	0	0	0,0	0,0	0,0	0,0	0,0	0	Perm cls	0,0	0,0	0	0	0,0	0,0	0,0
54	5,40		Rara	0,0	0,000	0	0	0	0,0	0,0	0,0	0,0	0,0	0	Rara cls	0,0	0,0	0	0	0,0	0,0	0,0
77	5,40		Freq	0,0	0,000	0	0	0	0,0	0,0	0,0	0,0	0,0	0	Rara fer	0	0	0	0	0,0	0,0	0,0
			Perm	0,0	0,000	0	0	0	0,0	0,0	0,0	0,0	0,0	0	Perm cls	0,0	0,0	0	0	0,0	0,0	0,0
55	5,40		Rara	0,0	0,000	0	0	0	0,0	0,0	0,0	0,0	0,0	0	Rara cls	0,0	0,0	0	0	0,0	0,0	0,0
78	5,40		Freq	0,0	0,000	0	0	0	0,0	0,0	0,0	0,0	0,0	0	Rara fer	0	0	0	0	0,0	0,0	0,0
			Perm	0,0	0,000	0	0	0	0,0	0,0	0,0	0,0	0,0	0	Perm cls	0,0	0,0	0	0	0,0	0,0	0,0
56	5,40		Rara	0,0	0,000	0	0	0	0,0	0,0	0,0	0,0	0,0	0	Rara cls	0,0	0,0	0	0	0,0	0,0	0,0
79	5,40		Freq	0,0	0,000	0	0	0	0,0	0,0	0,0	0,0	0,0	0	Rara fer	0	0	0	0	0,0	0,0	0,0
			Perm	0,0	0,000	0	0	0	0,0	0,0	0,0	0,0	0,0	0	Perm cls	0,0	0,0	0	0	0,0	0,0	0,0
57	5,40		Rara	0,0	0,000	0	0	0	0,0	0,0	0,0	0,0	0,0	0	Rara cls	0,0	0,0	0	0	0,0	0,0	0,0
80	5,40		Freq	0,0	0,000	0	0	0	0,0	0,0	0,0	0,0	0,0	0	Rara fer	0	0	0	0	0,0	0,0	0,0
			Perm	0,0	0,000	0	0	0	0,0	0,0	0,0	0,0	0,0	0	Perm cls	0,0	0,0	0	0	0,0	0,0	0,0
58	5,40		Rara	0,0	0,000	0	0	0	0,0	0,0	0,0	0,0	0,0	0	Rara cls	0,0	0,0	0	0	0,0	0,0	0,0
81	5,40		Freq	0,0	0,000	0	0	0	0,0	0,0	0,0	0,0	0,0	0	Rara fer	0	0	0	0	0,0	0,0	0,0
			Perm	0,0	0,000	0	0	0	0,0	0,0	0,0	0,0	0,0	0	Perm cls	0,0	0,0	0	0	0,0	0,0	0,0
59	5,40		Rara	0,0	0,000	0	0	0	0,0	0,0	0,0	0,0	0,0	0	Rara cls	0,0	0,0	0	0	0,0	0,0	0,0
82	5,40		Freq	0,0	0,000	0	0	0	0,0	0,0	0,0	0,0	0,0	0	Rara fer	0	0	0	0	0,0	0,0	0,0
			Perm	0,0	0,000	0	0	0	0,0	0,0	0,0	0,0	0,0	0	Perm cls	0,0	0,0	0	0	0,0	0,0	0,0
60	5,40		Rara	0,0	0,000	0	0	0	0,0	0,0	0,0	0,0	0,0	0	Rara cls	0,0	0,0	0	0	0,0	0,0	0,0
83	5,40		Freq	0,0	0,000	0	0	0	0,0	0,0	0,0	0,0	0,0	0	Rara fer	0	0	0	0	0,0	0,0	0,0
			Perm	0,0	0,000	0	0	0	0,0	0,0	0,0	0,0	0,0	0	Perm cls	0,0	0,0	0	0	0,0	0,0	0,0

STAMPA VERIFICHE S.L.E. ELEVAZIONE

			FESSURAZIONE									FRECCE			TENSIONI							
Filo In fi	Quota In Fi	Tra tto	Combi Caric	Fessu. mm lim	cal	dist mm	Con cio	Com bin	Mf X (t*m)	Mf Y (t*m)	N (t)	Frecce mm limite	calc	Com bin	Combinaz Carico	σ lim. Kg/cmq	σ cal. Kg/cmq	Co nc	Comb	Mf X (t*m)	Mf Y (t*m)	N (t)
61	5,40		Rara	0,0	0,000	0	0	0	0,0	0,0	0,0	0,0	0,0	0	Rara cls	0,0	0,0	0	0	0,0	0,0	0,0
84	5,40		Freq	0,0	0,000	0	0	0	0,0	0,0	0,0	0,0	0,0	0	Rara fer	0	0	0	0	0,0	0,0	0,0
			Perm	0,0	0,000	0	0	0	0,0	0,0	0,0	0,0	0,0	0	Perm cls	0,0	0,0	0	0	0,0	0,0	0,0
63	5,40		Rara	0,0	0,000	0	0	0	0,0	0,0	0,0	0,0	0,0	0	Rara cls	0,0	0,0	0	0	0,0	0,0	0,0
85	5,40		Freq	0,0	0,000	0	0	0	0,0	0,0	0,0	0,0	0,0	0	Rara fer	0	0	0	0	0,0	0,0	0,0
			Perm	0,0	0,000	0	0	0	0,0	0,0	0,0	0,0	0,0	0	Perm cls	0,0	0,0	0	0	0,0	0,0	0,0
64	5,40		Rara	0,0	0,000	0	0	0	0,0	0,0	0,0	0,0	0,0	0	Rara cls	0,0	0,0	0	0	0,0	0,0	0,0
86	5,40		Freq	0,0	0,000	0	0	0	0,0	0,0	0,0	0,0	0,0	0	Rara fer	0	0	0	0	0,0	0,0	0,0
			Perm	0,0	0,000	0	0	0	0,0	0,0	0,0	0,0	0,0	0	Perm cls	0,0	0,0	0	0	0,0	0,0	0,0
65	5,40		Rara	0,0	0,000	0	0	0	0,0	0,0	0,0	0,0	0,0	0	Rara cls	0,0	0,0	0	0	0,0	0,0	0,0
87	5,40		Freq	0,0	0,000	0	0	0	0,0	0,0	0,0	0,0	0,0	0	Rara fer	0	0	0	0	0,0	0,0	0,0
			Perm	0,0	0,000	0	0	0	0,0	0,0	0,0	0,0	0,0	0	Perm cls	0,0	0,0	0	0	0,0	0,0	0,0
66	5,40		Rara	0,0	0,000	0	0	0	0,0	0,0	0,0	0,0	0,0	0	Rara cls	0,0	0,0	0	0	0,0	0,0	0,0
88	5,40		Freq	0,0	0,000	0	0	0	0,0	0,0	0,0	0,0	0,0	0	Rara fer	0	0	0	0	0,0	0,0	0,0
			Perm	0,0	0,000	0	0	0	0,0	0,0	0,0	0,0	0,0	0	Perm cls	0,0	0,0	0	0	0,0	0,0	0,0
67	5,40		Rara	0,0	0,000	0	0	0	0,0	0,0	0,0	0,0	0,0	0	Rara cls	0,0	0,0	0	0	0,0	0,0	0,0
89	5,40		Freq	0,0	0,000	0	0	0	0,0	0,0	0,0	0,0	0,0	0	Rara fer	0	0	0	0	0,0	0,0	0,0
			Perm	0,0	0,000	0	0	0	0,0	0,0	0,0	0,0	0,0	0	Perm cls	0,0	0,0	0	0	0,0	0,0	0,0
68	5,40		Rara	0,0	0,000	0	0	0	0,0	0,0	0,0	0,0	0,0	0	Rara cls	0,0	0,0	0	0	0,0	0,0	0,0
90	5,40		Freq	0,0	0,000	0	0	0	0,0	0,0	0,0	0,0	0,0	0	Rara fer	0	0	0	0	0,0	0,0	0,0
			Perm	0,0	0,000	0	0	0	0,0	0,0	0,0	0,0	0,0	0	Perm cls	0,0	0,0	0	0	0,0	0,0	0,0
69	5,40		Rara	0,0	0,000	0	0	0	0,0	0,0	0,0	0,0	0,0	0	Rara cls	0,0	0,0	0	0	0,0	0,0	0,0
91	5,40		Freq	0,0	0,000	0	0	0	0,0	0,0	0,0	0,0	0,0	0	Rara fer	0	0	0	0	0,0	0,0	0,0
			Perm	0,0	0,000	0	0	0	0,0	0,0	0,0	0,0	0,0	0	Perm cls	0,0	0,0	0	0	0,0	0,0	0,0
70	5,40		Rara	0,0	0,000	0	0	0	0,0	0,0	0,0	0,0	0,0	0	Rara cls	0,0	0,0	0	0	0,0	0,0	0,0
92	5,40		Freq	0,0	0,000	0	0	0	0,0	0,0	0,0	0,0	0,0	0	Rara fer	0	0	0	0	0,0	0,0	0,0
			Perm	0,0	0,000	0	0	0	0,0	0,0	0,0	0,0	0,0	0	Perm cls	0,0	0,0	0	0	0,0	0,0	0,0
71	5,40		Rara	0,0	0,000	0	0	0	0,0	0,0	0,0	0,0	0,0	0	Rara cls	0,0	0,0	0	0	0,0	0,0	0,0
93	5,40		Freq	0,0	0,000	0	0	0	0,0	0,0	0,0	0,0	0,0	0	Rara fer	0	0	0	0	0,0	0,0	0,0
			Perm	0,0	0,000	0	0	0	0,0	0,0	0,0	0,0	0,0	0	Perm cls	0,0	0,0	0	0	0,0	0,0	0,0
72	5,40		Rara	0,0	0,000	0	0	0	0,0	0,0	0,0	0,0	0,0	0	Rara cls	0,0	0,0	0	0	0,0	0,0	0,0
94	5,40		Freq	0,0	0,000	0	0	0	0,0	0,0	0,0	0,0	0,0	0	Rara fer	0	0	0	0	0,0	0,0	0,0
			Perm	0,0	0,000	0	0	0	0,0	0,0	0,0	0,0	0,0	0	Perm cls	0,0	0,0	0	0	0,0	0,0	0,0
73	5,40		Rara	0,0	0,000	0	0	0	0,0	0,0	0,0	0,0	0,0	0	Rara cls	0,0	0,0	0	0	0,0	0,0	0,0
95	5,40		Freq	0,0	0,000	0	0	0	0,0	0,0	0,0	0,0	0,0	0	Rara fer	0	0	0	0	0,0	0,0	0,0
			Perm	0,0	0,000	0	0	0	0,0	0,0	0,0	0,0	0,0	0	Perm cls	0,0	0,0	0	0	0,0	0,0	0,0
76	5,40		Rara	0,0	0,000	0	0	0	0,0	0,0	0,0	0,0	0,0	0	Rara cls	0,0	0,0	0	0	0,0	0,0	0,0
98	5,40		Freq	0,0	0,000	0	0	0	0,0	0,0	0,0	0,0	0,0	0	Rara fer	0	0	0	0	0,0	0,0	0,0
			Perm	0,0	0,000	0	0	0	0,0	0,0	0,0	0,0	0,0	0	Perm cls	0,0	0,0	0	0	0,0	0,0	0,0
77	5,40		Rara	0,0	0,000	0	0	0	0,0	0,0	0,0	0,0	0,0	0	Rara cls	0,0	0,0	0	0	0,0	0,0	0,0
99	5,40		Freq	0,0	0,000	0	0	0	0,0	0,0	0,0	0,0	0,0	0	Rara fer	0	0	0	0	0,0	0,0	0,0
			Perm	0,0	0,000	0	0	0	0,0	0,0	0,0	0,0	0,0	0	Perm cls	0,0	0,0	0	0	0,0	0,0	0,0
78	5,40		Rara	0,0	0,000	0	0	0	0,0	0,0	0,0	0,0	0,0	0	Rara cls	0,0	0,0	0	0	0,0	0,0	0,0
100	5,40		Freq	0,0	0,000	0	0	0	0,0	0,0	0,0	0,0	0,0	0	Rara fer	0	0	0	0	0,0	0,0	0,0
			Perm	0,0	0,000	0	0	0	0,0	0,0	0,0	0,0	0,0	0	Perm cls	0,0	0,0	0	0	0,0	0,0	0,0
79	5,40		Rara	0,0	0,000	0	0	0	0,0	0,0	0,0	0,0	0,0	0	Rara cls	0,0	0,0	0	0	0,0	0,0	0,0
101	5,40		Freq	0,0	0,000	0	0	0	0,0	0,0	0,0	0,0	0,0	0	Rara fer	0	0	0	0	0,0	0,0	0,0
			Perm	0,0	0,000	0	0	0	0,0	0,0	0,0	0,0	0,0	0	Perm cls	0,0	0,0	0	0	0,0	0,0	0,0
80	5,40		Rara	0,0	0,000	0	0	0	0,0	0,0	0,0	0,0	0,0	0	Rara cls	0,0	0,0	0	0	0,0	0,0	0,0
102	5,40		Freq	0,0	0,000	0	0	0	0,0	0,0	0,0	0,0	0,0	0	Rara fer	0	0	0	0	0,0	0,0	0,0
			Perm	0,0	0,000	0	0	0	0,0	0,0	0,0	0,0	0,0	0	Perm cls	0,0	0,0	0	0	0,0	0,0	0,0
81	5,40		Rara	0,0	0,000	0	0	0	0,0	0,0	0,0	0,0	0,0	0	Rara cls	0,0	0,0	0	0	0,0	0,0	0,0
103	5,40		Freq	0,0	0,000	0	0	0	0,0	0,0	0,0	0,0	0,0	0	Rara fer	0	0	0	0	0,0	0,0	0,0
			Perm	0,0	0,000	0	0	0	0,0	0,0	0,0	0,0	0,0	0	Perm cls	0,0	0,0	0	0	0,0	0,0	0,0
82	5,40		Rara	0,0	0,000	0	0	0	0,0	0,0	0,0	0,0	0,0	0	Rara cls	0,0	0,0	0	0	0,0	0,0	0,0
104	5,40		Freq	0,0	0,000	0	0	0	0,0	0,0	0,0	0,0	0,0	0	Rara fer	0	0	0	0	0,0	0,0	0,0
			Perm	0,0	0,000	0	0	0	0,0	0,0	0,0	0,0	0,0	0	Perm cls	0,0	0,0	0	0	0,0	0,0	0,0
83	5,40		Rara	0,0	0,000	0	0	0	0,0	0,0	0,0	0,0	0,0	0	Rara cls	0,0	0,0	0	0	0,0	0,0	0,0
105	5,40		Freq	0,0	0,000	0	0	0	0,0	0,0	0,0	0,0	0,0	0	Rara fer	0	0	0	0	0,0	0,0	0,0
			Perm	0,0	0,000	0	0	0	0,0	0,0	0,0	0,0	0,0	0	Perm cls	0,0	0,0	0	0	0,0	0,0	0,0
84	5,40		Rara	0,0	0,000	0	0	0	0,0	0,0	0,0	0,0	0,0	0	Rara cls	0,0	0,0	0	0	0,0	0,0	0,0
106	5,40		Freq	0,0	0,000	0	0	0	0,0	0,0	0,0	0,0	0,0	0	Rara fer	0	0	0	0	0,0	0,0	0,0
			Perm	0,0	0,000	0	0	0	0,0	0,0	0,0	0,0	0,0	0	Perm cls	0,0	0,0	0	0	0,0	0,0	0,0
85	5,40		Rara	0,0	0,000	0	0	0	0,0	0,0	0,0	0,0	0,0	0	Rara cls	0,0	0,0	0	0	0,0	0,0	0,0
107	5,40		Freq	0,0	0,000	0	0	0	0,0	0,0	0,0	0,0	0,0	0	Rara fer	0	0	0	0	0,0	0,0	0,0
			Perm	0,0	0,000	0	0	0	0,0	0,0	0,0	0,0	0,0	0	Perm cls	0,0	0,0	0	0	0,0	0,0	0,0

STAMPA VERIFICHE S.L.E. ELEVAZIONE

			FESSURAZIONE									FRECCE			TENSIONI							
Filo In fi	Quota In Fi	Tra tto	Combi Caric	Fessu. mm lim	cal	dist mm	Con cio	Com bin	Mf X (t*m)	Mf Y (t*m)	N (t)	Frecce mm limite	calc	Com bin	Combinaz Carico	σ lim. Kg/cmq	σ cal. Kg/cmq	Co nc	Comb	Mf X (t*m)	Mf Y (t*m)	N (t)
104	5,40		Rara	0,0	0,000	0	0	0	0,0	0,0	0,0	0,0	0,0	0	Rara cls	0,0	0,0	0	0	0,0	0,0	0,0
108	5,40		Freq	0,0	0,000	0	0	0	0,0	0,0	0,0	0,0	0,0	0	Rara fer	0	0	0	0	0,0	0,0	0,0
			Perm	0,0	0,000	0	0	0	0,0	0,0	0,0	0,0	0,0	0	Perm cls	0,0	0,0	0	0	0,0	0,0	0,0
105	5,40		Rara	0,0	0,000	0	0	0	0,0	0,0	0,0	0,0	0,0	0	Rara cls	0,0	0,0	0	0	0,0	0,0	0,0
109	5,40		Freq	0,0	0,000	0	0	0	0,0	0,0	0,0	0,0	0,0	0	Rara fer	0	0	0	0	0,0	0,0	0,0
			Perm	0,0	0,000	0	0	0	0,0	0,0	0,0	0,0	0,0	0	Perm cls	0,0	0,0	0	0	0,0	0,0	0,0
106	5,40		Rara	0,0	0,000	0	0	0	0,0	0,0	0,0	0,0	0,0	0	Rara cls	0,0	0,0	0	0	0,0	0,0	0,0
110	5,40		Freq	0,0	0,000	0	0	0	0,0	0,0	0,0	0,0	0,0	0	Rara fer	0	0	0	0	0,0	0,0	0,0
			Perm	0,0	0,000	0	0	0	0,0	0,0	0,0	0,0	0,0	0	Perm cls	0,0	0,0	0	0	0,0	0,0	0,0
107	5,40		Rara	0,0	0,000	0	0	0	0,0	0,0	0,0	0,0	0,0	0	Rara cls	0,0	0,0	0	0	0,0	0,0	0,0
111	5,40		Freq	0,0	0,000	0	0	0	0,0	0,0	0,0	0,0	0,0	0	Rara fer	0	0	0	0	0,0	0,0	0,0
			Perm	0,0	0,000	0	0	0	0,0	0,0	0,0	0,0	0,0	0	Perm cls	0,0	0,0	0	0	0,0	0,0	0,0
108	5,40		Rara	0,0	0,000	0	0	0	0,0	0,0	0,0	0,0	0,0	0	Rara cls	0,0	0,0	0	0	0,0	0,0	0,0
112	5,40		Freq	0,0	0,000	0	0	0	0,0	0,0	0,0	0,0	0,0	0	Rara fer	0	0	0	0	0,0	0,0	0,0
			Perm	0,0	0,000	0	0	0	0,0	0,0	0,0	0,0	0,0	0	Perm cls	0,0	0,0	0	0	0,0	0,0	0,0
109	5,40		Rara	0,0	0,000	0	0	0	0,0	0,0	0,0	0,0	0,0	0	Rara cls	0,0	0,0	0	0	0,0	0,0	0,0
113	5,40		Freq	0,0	0,000	0	0	0	0,0	0,0	0,0	0,0	0,0	0	Rara fer	0	0	0	0	0,0	0,0	0,0
			Perm	0,0	0,000	0	0	0	0,0	0,0	0,0	0,0	0,0	0	Perm cls	0,0	0,0	0	0	0,0	0,0	0,0
110	5,40		Rara	0,0	0,000	0	0	0	0,0	0,0	0,0	0,0	0,0	0	Rara cls	0,0	0,0	0	0	0,0	0,0	0,0
114	5,40		Freq	0,0	0,000	0	0	0	0,0	0,0	0,0	0,0	0,0	0	Rara fer	0	0	0	0	0,0	0,0	0,0
			Perm	0,0	0,000	0	0	0	0,0	0,0	0,0	0,0	0,0	0	Perm cls	0,0	0,0	0	0	0,0	0,0	0,0
111	5,40		Rara	0,0	0,000	0	0	0	0,0	0,0	0,0	0,0	0,0	0	Rara cls	0,0	0,0	0	0	0,0	0,0	0,0
115	5,40		Freq	0,0	0,000	0	0	0	0,0	0,0	0,0	0,0	0,0	0	Rara fer	0	0	0	0	0,0	0,0	0,0
			Perm	0,0	0,000	0	0	0	0,0	0,0	0,0	0,0	0,0	0	Perm cls	0,0	0,0	0	0	0,0	0,0	0,0
1	8,70		Rara	0,0	0,000	0	0	0	0,0	0,0	0,0	0,0	0,0	0	Rara cls	0,0	0,0	0	0	0,0	0,0	0,0
2	8,70		Freq	0,0	0,000	0	0	0	0,0	0,0	0,0	0,0	0,0	0	Rara fer	0	0	0	0	0,0	0,0	0,0
			Perm	0,0	0,000	0	0	0	0,0	0,0	0,0	0,0	0,0	0	Perm cls	0,0	0,0	0	0	0,0	0,0	0,0
1	8,70		Rara	0,0	0,000	0	0	0	0,0	0,0	0,0	0,0	0,0	0	Rara cls	0,0	0,0	0	0	0,0	0,0	0,0
4	8,70		Freq	0,0	0,000	0	0	0	0,0	0,0	0,0	0,0	0,0	0	Rara fer	0	0	0	0	0,0	0,0	0,0
			Perm	0,0	0,000	0	0	0	0,0	0,0	0,0	0,0	0,0	0	Perm cls	0,0	0,0	0	0	0,0	0,0	0,0
2	8,70		Rara	0,0	0,000	0	0	0	0,0	0,0	0,0	0,0	0,0	0	Rara cls	0,0	0,0	0	0	0,0	0,0	0,0
3	8,70		Freq	0,0	0,000	0	0	0	0,0	0,0	0,0	0,0	0,0	0	Rara fer	0	0	0	0	0,0	0,0	0,0
			Perm	0,0	0,000	0	0	0	0,0	0,0	0,0	0,0	0,0	0	Perm cls	0,0	0,0	0	0	0,0	0,0	0,0
4	8,70		Rara	0,0	0,000	0	0	0	0,0	0,0	0,0	0,0	0,0	0	Rara cls	0,0	0,0	0	0	0,0	0,0	0,0
5	8,70		Freq	0,0	0,000	0	0	0	0,0	0,0	0,0	0,0	0,0	0	Rara fer	0	0	0	0	0,0	0,0	0,0
			Perm	0,0	0,000	0	0	0	0,0	0,0	0,0	0,0	0,0	0	Perm cls	0,0	0,0	0	0	0,0	0,0	0,0
5	8,70		Rara	0,0	0,000	0	0	0	0,0	0,0	0,0	0,0	0,0	0	Rara cls	0,0	0,0	0	0	0,0	0,0	0,0
6	8,70		Freq	0,0	0,000	0	0	0	0,0	0,0	0,0	0,0	0,0	0	Rara fer	0	0	0	0	0,0	0,0	0,0
			Perm	0,0	0,000	0	0	0	0,0	0,0	0,0	0,0	0,0	0	Perm cls	0,0	0,0	0	0	0,0	0,0	0,0
6	8,70		Rara	0,0	0,000	0	0	0	0,0	0,0	0,0	0,0	0,0	0	Rara cls	0,0	0,0	0	0	0,0	0,0	0,0
7	8,70		Freq	0,0	0,000	0	0	0	0,0	0,0	0,0	0,0	0,0	0	Rara fer	0	0	0	0	0,0	0,0	0,0
			Perm	0,0	0,000	0	0	0	0,0	0,0	0,0	0,0	0,0	0	Perm cls	0,0	0,0	0	0	0,0	0,0	0,0
7	8,70		Rara	0,0	0,000	0	0	0	0,0	0,0	0,0	0,0	0,0	0	Rara cls	0,0	0,0	0	0	0,0	0,0	0,0
8	8,70		Freq	0,0	0,000	0	0	0	0,0	0,0	0,0	0,0	0,0	0	Rara fer	0	0	0	0	0,0	0,0	0,0
			Perm	0,0	0,000	0	0	0	0,0	0,0	0,0	0,0	0,0	0	Perm cls	0,0	0,0	0	0	0,0	0,0	0,0
8	8,70		Rara	0,0	0,000	0	0	0	0,0	0,0	0,0	0,0	0,0	0	Rara cls	0,0	0,0	0	0	0,0	0,0	0,0
9	8,70		Freq	0,0	0,000	0	0	0	0,0	0,0	0,0	0,0	0,0	0	Rara fer	0	0	0	0	0,0	0,0	0,0
			Perm	0,0	0,000	0	0	0	0,0	0,0	0,0	0,0	0,0	0	Perm cls	0,0	0,0	0	0	0,0	0,0	0,0
9	8,70		Rara	0,0	0,000	0	0	0	0,0	0,0	0,0	0,0	0,0	0	Rara cls	0,0	0,0	0	0	0,0	0,0	0,0
10	8,70		Freq	0,0	0,000	0	0	0	0,0	0,0	0,0	0,0	0,0	0	Rara fer	0	0	0	0	0,0	0,0	0,0
			Perm	0,0	0,000	0	0	0	0,0	0,0	0,0	0,0	0,0	0	Perm cls	0,0	0,0	0	0	0,0	0,0	0,0
10	8,70		Rara	0,0	0,000	0	0	0	0,0	0,0	0,0	0,0	0,0	0	Rara cls	0,0	0,0	0	0	0,0	0,0	0,0
11	8,70		Freq	0,0	0,000	0	0	0	0,0	0,0	0,0	0,0	0,0	0	Rara fer	0	0	0	0	0,0	0,0	0,0
			Perm	0,0	0,000	0	0	0	0,0	0,0	0,0	0,0	0,0	0	Perm cls	0,0	0,0	0	0	0,0	0,0	0,0
11	8,70		Rara	0,0	0,000	0	0	0	0,0	0,0	0,0	0,0	0,0	0	Rara cls	0,0	0,0	0	0	0,0	0,0	0,0
12	8,70		Freq	0,0	0,000	0	0	0	0,0	0,0	0,0	0,0	0,0	0	Rara fer	0	0	0	0	0,0	0,0	0,0
			Perm	0,0	0,000	0	0	0	0,0	0,0	0,0	0,0	0,0	0	Perm cls	0,0	0,0	0	0	0,0	0,0	0,0
12	8,70		Rara	0,0	0,000	0	0	0	0,0	0,0	0,0	0,0	0,0	0	Rara cls	0,0	0,0	0	0	0,0	0,0	0,0
13	8,70		Freq	0,0	0,000	0	0	0	0,0	0,0	0,0	0,0	0,0	0	Rara fer	0	0	0	0	0,0	0,0	0,0
			Perm	0,0	0,000	0	0	0	0,0	0,0	0,0	0,0	0,0	0	Perm cls	0,0	0,0	0	0	0,0	0,0	0,0
13	8,70		Rara	0,0	0,000	0	0	0	0,0	0,0	0,0	0,0	0,0	0	Rara cls	0,0	0,0	0	0	0,0	0,0	0,0
14	8,70		Freq	0,0	0,000	0	0	0	0,0	0,0	0,0	0,0	0,0	0	Rara fer	0	0	0	0	0,0	0,0	0,0
			Perm	0,0	0,000	0	0	0	0,0	0,0	0,0	0,0	0,0	0	Perm cls	0,0	0,0	0	0	0,0	0,0	0,0
14	8,70		Rara	0,0	0,000	0	0	0	0,0	0,0	0,0	0,0	0,0	0	Rara cls	0,0	0,0	0	0	0,0	0,0	0,0
15	8,70		Freq	0,0	0,000	0	0	0	0,0	0,0	0,0	0,0	0,0	0	Rara fer	0	0	0	0	0,0	0,0	0,0
			Perm	0,0	0,000	0	0	0	0,0	0,0	0,0	0,0	0,0	0	Perm cls	0,0	0,0	0	0	0,0	0,0	0,0

STAMPA VERIFICHE S.L.E. ELEVAZIONE

			FESSURAZIONE									FRECCE			TENSIONI							
Filo In fi	Quota In Fi	Tra tto	Combi Caric	Fessu. mm lim	cal	dist mm	Con cio	Com bin	Mf X (t*m)	Mf Y (t*m)	N (t)	Frecce mm limite	calc	Com bin	Combinaz Carico	σ lim. Kg/cmq	σ cal. Kg/cmq	Co nc	Comb	Mf X (t*m)	Mf Y (t*m)	N (t)
15	8,70		Rara	0,0	0,000	0	0	0	0,0	0,0	0,0	0,0	0,0	0	Rara cls	0,0	0,0	0	0	0,0	0,0	0,0
16	8,70		Freq	0,0	0,000	0	0	0	0,0	0,0	0,0	0,0	0,0	0	Rara fer	0	0	0	0	0,0	0,0	0,0
			Perm	0,0	0,000	0	0	0	0,0	0,0	0,0	0,0	0,0	0	Perm cls	0,0	0,0	0	0	0,0	0,0	0,0
16	8,70		Rara	0,0	0,000	0	0	0	0,0	0,0	0,0	0,0	0,0	0	Rara cls	0,0	0,0	0	0	0,0	0,0	0,0
17	8,70		Freq	0,0	0,000	0	0	0	0,0	0,0	0,0	0,0	0,0	0	Rara fer	0	0	0	0	0,0	0,0	0,0
			Perm	0,0	0,000	0	0	0	0,0	0,0	0,0	0,0	0,0	0	Perm cls	0,0	0,0	0	0	0,0	0,0	0,0
17	8,70		Rara	0,0	0,000	0	0	0	0,0	0,0	0,0	0,0	0,0	0	Rara cls	0,0	0,0	0	0	0,0	0,0	0,0
18	8,70		Freq	0,0	0,000	0	0	0	0,0	0,0	0,0	0,0	0,0	0	Rara fer	0	0	0	0	0,0	0,0	0,0
			Perm	0,0	0,000	0	0	0	0,0	0,0	0,0	0,0	0,0	0	Perm cls	0,0	0,0	0	0	0,0	0,0	0,0
18	8,70		Rara	0,0	0,000	0	0	0	0,0	0,0	0,0	0,0	0,0	0	Rara cls	0,0	0,0	0	0	0,0	0,0	0,0
19	8,70		Freq	0,0	0,000	0	0	0	0,0	0,0	0,0	0,0	0,0	0	Rara fer	0	0	0	0	0,0	0,0	0,0
			Perm	0,0	0,000	0	0	0	0,0	0,0	0,0	0,0	0,0	0	Perm cls	0,0	0,0	0	0	0,0	0,0	0,0
19	8,70		Rara	0,0	0,000	0	0	0	0,0	0,0	0,0	0,0	0,0	0	Rara cls	0,0	0,0	0	0	0,0	0,0	0,0
20	8,70		Freq	0,0	0,000	0	0	0	0,0	0,0	0,0	0,0	0,0	0	Rara fer	0	0	0	0	0,0	0,0	0,0
			Perm	0,0	0,000	0	0	0	0,0	0,0	0,0	0,0	0,0	0	Perm cls	0,0	0,0	0	0	0,0	0,0	0,0
20	8,70		Rara	0,0	0,000	0	0	0	0,0	0,0	0,0	0,0	0,0	0	Rara cls	0,0	0,0	0	0	0,0	0,0	0,0
21	8,70		Freq	0,0	0,000	0	0	0	0,0	0,0	0,0	0,0	0,0	0	Rara fer	0	0	0	0	0,0	0,0	0,0
			Perm	0,0	0,000	0	0	0	0,0	0,0	0,0	0,0	0,0	0	Perm cls	0,0	0,0	0	0	0,0	0,0	0,0
21	8,70		Rara	0,0	0,000	0	0	0	0,0	0,0	0,0	0,0	0,0	0	Rara cls	0,0	0,0	0	0	0,0	0,0	0,0
22	8,70		Freq	0,0	0,000	0	0	0	0,0	0,0	0,0	0,0	0,0	0	Rara fer	0	0	0	0	0,0	0,0	0,0
			Perm	0,0	0,000	0	0	0	0,0	0,0	0,0	0,0	0,0	0	Perm cls	0,0	0,0	0	0	0,0	0,0	0,0
22	8,70		Rara	0,0	0,000	0	0	0	0,0	0,0	0,0	0,0	0,0	0	Rara cls	0,0	0,0	0	0	0,0	0,0	0,0
23	8,70		Freq	0,0	0,000	0	0	0	0,0	0,0	0,0	0,0	0,0	0	Rara fer	0	0	0	0	0,0	0,0	0,0
			Perm	0,0	0,000	0	0	0	0,0	0,0	0,0	0,0	0,0	0	Perm cls	0,0	0,0	0	0	0,0	0,0	0,0
23	8,70		Rara	0,0	0,000	0	0	0	0,0	0,0	0,0	0,0	0,0	0	Rara cls	0,0	0,0	0	0	0,0	0,0	0,0
24	8,70		Freq	0,0	0,000	0	0	0	0,0	0,0	0,0	0,0	0,0	0	Rara fer	0	0	0	0	0,0	0,0	0,0
			Perm	0,0	0,000	0	0	0	0,0	0,0	0,0	0,0	0,0	0	Perm cls	0,0	0,0	0	0	0,0	0,0	0,0
25	8,70		Rara	0,0	0,000	0	0	0	0,0	0,0	0,0	0,0	0,0	0	Rara cls	0,0	0,0	0	0	0,0	0,0	0,0
26	8,70		Freq	0,0	0,000	0	0	0	0,0	0,0	0,0	0,0	0,0	0	Rara fer	0	0	0	0	0,0	0,0	0,0
			Perm	0,0	0,000	0	0	0	0,0	0,0	0,0	0,0	0,0	0	Perm cls	0,0	0,0	0	0	0,0	0,0	0,0
26	8,70		Rara	0,0	0,000	0	0	0	0,0	0,0	0,0	0,0	0,0	0	Rara cls	0,0	0,0	0	0	0,0	0,0	0,0
27	8,70		Freq	0,0	0,000	0	0	0	0,0	0,0	0,0	0,0	0,0	0	Rara fer	0	0	0	0	0,0	0,0	0,0
			Perm	0,0	0,000	0	0	0	0,0	0,0	0,0	0,0	0,0	0	Perm cls	0,0	0,0	0	0	0,0	0,0	0,0
27	8,70		Rara	0,0	0,000	0	0	0	0,0	0,0	0,0	0,0	0,0	0	Rara cls	0,0	0,0	0	0	0,0	0,0	0,0
28	8,70		Freq	0,0	0,000	0	0	0	0,0	0,0	0,0	0,0	0,0	0	Rara fer	0	0	0	0	0,0	0,0	0,0
			Perm	0,0	0,000	0	0	0	0,0	0,0	0,0	0,0	0,0	0	Perm cls	0,0	0,0	0	0	0,0	0,0	0,0
29	8,70		Rara	0,0	0,000	0	0	0	0,0	0,0	0,0	0,0	0,0	0	Rara cls	0,0	0,0	0	0	0,0	0,0	0,0
30	8,70		Freq	0,0	0,000	0	0	0	0,0	0,0	0,0	0,0	0,0	0	Rara fer	0	0	0	0	0,0	0,0	0,0
			Perm	0,0	0,000	0	0	0	0,0	0,0	0,0	0,0	0,0	0	Perm cls	0,0	0,0	0	0	0,0	0,0	0,0
30	8,70		Rara	0,0	0,000	0	0	0	0,0	0,0	0,0	0,0	0,0	0	Rara cls	0,0	0,0	0	0	0,0	0,0	0,0
31	8,70		Freq	0,0	0,000	0	0	0	0,0	0,0	0,0	0,0	0,0	0	Rara fer	0	0	0	0	0,0	0,0	0,0
			Perm	0,0	0,000	0	0	0	0,0	0,0	0,0	0,0	0,0	0	Perm cls	0,0	0,0	0	0	0,0	0,0	0,0
31	8,70		Rara	0,0	0,000	0	0	0	0,0	0,0	0,0	0,0	0,0	0	Rara cls	0,0	0,0	0	0	0,0	0,0	0,0
32	8,70		Freq	0,0	0,000	0	0	0	0,0	0,0	0,0	0,0	0,0	0	Rara fer	0	0	0	0	0,0	0,0	0,0
			Perm	0,0	0,000	0	0	0	0,0	0,0	0,0	0,0	0,0	0	Perm cls	0,0	0,0	0	0	0,0	0,0	0,0
32	8,70		Rara	0,0	0,000	0	0	0	0,0	0,0	0,0	0,0	0,0	0	Rara cls	0,0	0,0	0	0	0,0	0,0	0,0
33	8,70		Freq	0,0	0,000	0	0	0	0,0	0,0	0,0	0,0	0,0	0	Rara fer	0	0	0	0	0,0	0,0	0,0
			Perm	0,0	0,000	0	0	0	0,0	0,0	0,0	0,0	0,0	0	Perm cls	0,0	0,0	0	0	0,0	0,0	0,0
34	8,70		Rara	0,0	0,000	0	0	0	0,0	0,0	0,0	0,0	0,0	0	Rara cls	0,0	0,0	0	0	0,0	0,0	0,0
35	8,70		Freq	0,0	0,000	0	0	0	0,0	0,0	0,0	0,0	0,0	0	Rara fer	0	0	0	0	0,0	0,0	0,0
			Perm	0,0	0,000	0	0	0	0,0	0,0	0,0	0,0	0,0	0	Perm cls	0,0	0,0	0	0	0,0	0,0	0,0
36	8,70		Rara	0,0	0,000	0	0	0	0,0	0,0	0,0	0,0	0,0	0	Rara cls	0,0	0,0	0	0	0,0	0,0	0,0
37	8,70		Freq	0,0	0,000	0	0	0	0,0	0,0	0,0	0,0	0,0	0	Rara fer	0	0	0	0	0,0	0,0	0,0
			Perm	0,0	0,000	0	0	0	0,0	0,0	0,0	0,0	0,0	0	Perm cls	0,0	0,0	0	0	0,0	0,0	0,0
37	8,70		Rara	0,0	0,000	0	0	0	0,0	0,0	0,0	0,0	0,0	0	Rara cls	0,0	0,0	0	0	0,0	0,0	0,0
38	8,70		Freq	0,0	0,000	0	0	0	0,0	0,0	0,0	0,0	0,0	0	Rara fer	0	0	0	0	0,0	0,0	0,0
			Perm	0,0	0,000	0	0	0	0,0	0,0	0,0	0,0	0,0	0	Perm cls	0,0	0,0	0	0	0,0	0,0	0,0
38	8,70		Rara	0,0	0,000	0	0	0	0,0	0,0	0,0	0,0	0,0	0	Rara cls	0,0	0,0	0	0	0,0	0,0	0,0
39	8,70		Freq	0,0	0,000	0	0	0	0,0	0,0	0,0	0,0	0,0	0	Rara fer	0	0	0	0	0,0	0,0	0,0
			Perm	0,0	0,000	0	0	0	0,0	0,0	0,0	0,0	0,0	0	Perm cls	0,0	0,0	0	0	0,0	0,0	0,0
40	8,70		Rara	0,0	0,000	0	0	0	0,0	0,0	0,0	0,0	0,0	0	Rara cls	0,0	0,0	0	0	0,0	0,0	0,0
41	8,70		Freq	0,0	0,000	0	0	0	0,0	0,0	0,0	0,0	0,0	0	Rara fer	0	0	0	0	0,0	0,0	0,0
			Perm	0,0	0,000	0	0	0	0,0	0,0	0,0	0,0	0,0	0	Perm cls	0,0	0,0	0	0	0,0	0,0	0,0
41	8,70		Rara	0,0	0,000	0	0	0	0,0	0,0	0,0	0,0	0,0	0	Rara cls	0,0	0,0	0	0	0,0	0,0	0,0
42	8,70		Freq	0,0	0,000	0	0	0	0,0	0,0	0,0	0,0	0,0	0	Rara fer	0	0	0	0	0,0	0,0	0,0
			Perm	0,0	0,000	0	0	0	0,0	0,0	0,0	0,0	0,0	0	Perm cls	0,0	0,0	0	0	0,0	0,0	0,0

STAMPA VERIFICHE S.L.E. ELEVAZIONE

			FESSURAZIONE									FRECCE			TENSIONI							
Filo In fi	Quota In Fi	Tra tto	Combi Caric	Fessu. mm lim	cal	dist mm	Con cio	Com bin	Mf X (t*m)	Mf Y (t*m)	N (t)	Frecce mm limite	calc	Com bin	Combinaz Carico	σ lim. Kg/cmq	σ cal. Kg/cmq	Co nc	Comb	Mf X (t*m)	Mf Y (t*m)	N (t)
42	8,70		Rara	0,0	0,000	0	0	0	0,0	0,0	0,0	0,0	0,0	0	Rara cls	0,0	0,0	0	0	0,0	0,0	0,0
43	8,70		Freq	0,0	0,000	0	0	0	0,0	0,0	0,0	0,0	0,0	0	Rara fer	0	0	0	0	0,0	0,0	0,0
			Perm	0,0	0,000	0	0	0	0,0	0,0	0,0	0,0	0,0	0	Perm cls	0,0	0,0	0	0	0,0	0,0	0,0
43	8,70		Rara	0,0	0,000	0	0	0	0,0	0,0	0,0	0,0	0,0	0	Rara cls	0,0	0,0	0	0	0,0	0,0	0,0
44	8,70		Freq	0,0	0,000	0	0	0	0,0	0,0	0,0	0,0	0,0	0	Rara fer	0	0	0	0	0,0	0,0	0,0
			Perm	0,0	0,000	0	0	0	0,0	0,0	0,0	0,0	0,0	0	Perm cls	0,0	0,0	0	0	0,0	0,0	0,0
44	8,70		Rara	0,0	0,000	0	0	0	0,0	0,0	0,0	0,0	0,0	0	Rara cls	0,0	0,0	0	0	0,0	0,0	0,0
45	8,70		Freq	0,0	0,000	0	0	0	0,0	0,0	0,0	0,0	0,0	0	Rara fer	0	0	0	0	0,0	0,0	0,0
			Perm	0,0	0,000	0	0	0	0,0	0,0	0,0	0,0	0,0	0	Perm cls	0,0	0,0	0	0	0,0	0,0	0,0
45	8,70		Rara	0,0	0,000	0	0	0	0,0	0,0	0,0	0,0	0,0	0	Rara cls	0,0	0,0	0	0	0,0	0,0	0,0
46	8,70		Freq	0,0	0,000	0	0	0	0,0	0,0	0,0	0,0	0,0	0	Rara fer	0	0	0	0	0,0	0,0	0,0
			Perm	0,0	0,000	0	0	0	0,0	0,0	0,0	0,0	0,0	0	Perm cls	0,0	0,0	0	0	0,0	0,0	0,0
46	8,70		Rara	0,0	0,000	0	0	0	0,0	0,0	0,0	0,0	0,0	0	Rara cls	0,0	0,0	0	0	0,0	0,0	0,0
47	8,70		Freq	0,0	0,000	0	0	0	0,0	0,0	0,0	0,0	0,0	0	Rara fer	0	0	0	0	0,0	0,0	0,0
			Perm	0,0	0,000	0	0	0	0,0	0,0	0,0	0,0	0,0	0	Perm cls	0,0	0,0	0	0	0,0	0,0	0,0
47	8,70		Rara	0,0	0,000	0	0	0	0,0	0,0	0,0	0,0	0,0	0	Rara cls	0,0	0,0	0	0	0,0	0,0	0,0
48	8,70		Freq	0,0	0,000	0	0	0	0,0	0,0	0,0	0,0	0,0	0	Rara fer	0	0	0	0	0,0	0,0	0,0
			Perm	0,0	0,000	0	0	0	0,0	0,0	0,0	0,0	0,0	0	Perm cls	0,0	0,0	0	0	0,0	0,0	0,0
48	8,70		Rara	0,0	0,000	0	0	0	0,0	0,0	0,0	0,0	0,0	0	Rara cls	0,0	0,0	0	0	0,0	0,0	0,0
49	8,70		Freq	0,0	0,000	0	0	0	0,0	0,0	0,0	0,0	0,0	0	Rara fer	0	0	0	0	0,0	0,0	0,0
			Perm	0,0	0,000	0	0	0	0,0	0,0	0,0	0,0	0,0	0	Perm cls	0,0	0,0	0	0	0,0	0,0	0,0
49	8,70		Rara	0,0	0,000	0	0	0	0,0	0,0	0,0	0,0	0,0	0	Rara cls	0,0	0,0	0	0	0,0	0,0	0,0
50	8,70		Freq	0,0	0,000	0	0	0	0,0	0,0	0,0	0,0	0,0	0	Rara fer	0	0	0	0	0,0	0,0	0,0
			Perm	0,0	0,000	0	0	0	0,0	0,0	0,0	0,0	0,0	0	Perm cls	0,0	0,0	0	0	0,0	0,0	0,0
50	8,70		Rara	0,0	0,000	0	0	0	0,0	0,0	0,0	0,0	0,0	0	Rara cls	0,0	0,0	0	0	0,0	0,0	0,0
51	8,70		Freq	0,0	0,000	0	0	0	0,0	0,0	0,0	0,0	0,0	0	Rara fer	0	0	0	0	0,0	0,0	0,0
			Perm	0,0	0,000	0	0	0	0,0	0,0	0,0	0,0	0,0	0	Perm cls	0,0	0,0	0	0	0,0	0,0	0,0
51	8,70		Rara	0,0	0,000	0	0	0	0,0	0,0	0,0	0,0	0,0	0	Rara cls	0,0	0,0	0	0	0,0	0,0	0,0
52	8,70		Freq	0,0	0,000	0	0	0	0,0	0,0	0,0	0,0	0,0	0	Rara fer	0	0	0	0	0,0	0,0	0,0
			Perm	0,0	0,000	0	0	0	0,0	0,0	0,0	0,0	0,0	0	Perm cls	0,0	0,0	0	0	0,0	0,0	0,0
52	8,70		Rara	0,0	0,000	0	0	0	0,0	0,0	0,0	0,0	0,0	0	Rara cls	0,0	0,0	0	0	0,0	0,0	0,0
53	8,70		Freq	0,0	0,000	0	0	0	0,0	0,0	0,0	0,0	0,0	0	Rara fer	0	0	0	0	0,0	0,0	0,0
			Perm	0,0	0,000	0	0	0	0,0	0,0	0,0	0,0	0,0	0	Perm cls	0,0	0,0	0	0	0,0	0,0	0,0
53	8,70		Rara	0,0	0,000	0	0	0	0,0	0,0	0,0	0,0	0,0	0	Rara cls	0,0	0,0	0	0	0,0	0,0	0,0
54	8,70		Freq	0,0	0,000	0	0	0	0,0	0,0	0,0	0,0	0,0	0	Rara fer	0	0	0	0	0,0	0,0	0,0
			Perm	0,0	0,000	0	0	0	0,0	0,0	0,0	0,0	0,0	0	Perm cls	0,0	0,0	0	0	0,0	0,0	0,0
54	8,70		Rara	0,0	0,000	0	0	0	0,0	0,0	0,0	0,0	0,0	0	Rara cls	0,0	0,0	0	0	0,0	0,0	0,0
55	8,70		Freq	0,0	0,000	0	0	0	0,0	0,0	0,0	0,0	0,0	0	Rara fer	0	0	0	0	0,0	0,0	0,0
			Perm	0,0	0,000	0	0	0	0,0	0,0	0,0	0,0	0,0	0	Perm cls	0,0	0,0	0	0	0,0	0,0	0,0
55	8,70		Rara	0,0	0,000	0	0	0	0,0	0,0	0,0	0,0	0,0	0	Rara cls	0,0	0,0	0	0	0,0	0,0	0,0
56	8,70		Freq	0,0	0,000	0	0	0	0,0	0,0	0,0	0,0	0,0	0	Rara fer	0	0	0	0	0,0	0,0	0,0
			Perm	0,0	0,000	0	0	0	0,0	0,0	0,0	0,0	0,0	0	Perm cls	0,0	0,0	0	0	0,0	0,0	0,0
56	8,70		Rara	0,0	0,000	0	0	0	0,0	0,0	0,0	0,0	0,0	0	Rara cls	0,0	0,0	0	0	0,0	0,0	0,0
57	8,70		Freq	0,0	0,000	0	0	0	0,0	0,0	0,0	0,0	0,0	0	Rara fer	0	0	0	0	0,0	0,0	0,0
			Perm	0,0	0,000	0	0	0	0,0	0,0	0,0	0,0	0,0	0	Perm cls	0,0	0,0	0	0	0,0	0,0	0,0
57	8,70		Rara	0,0	0,000	0	0	0	0,0	0,0	0,0	0,0	0,0	0	Rara cls	0,0	0,0	0	0	0,0	0,0	0,0
58	8,70		Freq	0,0	0,000	0	0	0	0,0	0,0	0,0	0,0	0,0	0	Rara fer	0	0	0	0	0,0	0,0	0,0
			Perm	0,0	0,000	0	0	0	0,0	0,0	0,0	0,0	0,0	0	Perm cls	0,0	0,0	0	0	0,0	0,0	0,0
59	8,70		Rara	0,0	0,000	0	0	0	0,0	0,0	0,0	0,0	0,0	0	Rara cls	0,0	0,0	0	0	0,0	0,0	0,0
60	8,70		Freq	0,0	0,000	0	0	0	0,0	0,0	0,0	0,0	0,0	0	Rara fer	0	0	0	0	0,0	0,0	0,0
			Perm	0,0	0,000	0	0	0	0,0	0,0	0,0	0,0	0,0	0	Perm cls	0,0	0,0	0	0	0,0	0,0	0,0
60	8,70		Rara	0,0	0,000	0	0	0	0,0	0,0	0,0	0,0	0,0	0	Rara cls	0,0	0,0	0	0	0,0	0,0	0,0
61	8,70		Freq	0,0	0,000	0	0	0	0,0	0,0	0,0	0,0	0,0	0	Rara fer	0	0	0	0	0,0	0,0	0,0
			Perm	0,0	0,000	0	0	0	0,0	0,0	0,0	0,0	0,0	0	Perm cls	0,0	0,0	0	0	0,0	0,0	0,0
61	8,70		Rara	0,0	0,000	0	0	0	0,0	0,0	0,0	0,0	0,0	0	Rara cls	0,0	0,0	0	0	0,0	0,0	0,0
62	8,70		Freq	0,0	0,000	0	0	0	0,0	0,0	0,0	0,0	0,0	0	Rara fer	0	0	0	0	0,0	0,0	0,0
			Perm	0,0	0,000	0	0	0	0,0	0,0	0,0	0,0	0,0	0	Perm cls	0,0	0,0	0	0	0,0	0,0	0,0
62	8,70		Rara	0,0	0,000	0	0	0	0,0	0,0	0,0	0,0	0,0	0	Rara cls	0,0	0,0	0	0	0,0	0,0	0,0
63	8,70		Freq	0,0	0,000	0	0	0	0,0	0,0	0,0	0,0	0,0	0	Rara fer	0	0	0	0	0,0	0,0	0,0
			Perm	0,0	0,000	0	0	0	0,0	0,0	0,0	0,0	0,0	0	Perm cls	0,0	0,0	0	0	0,0	0,0	0,0
63	8,70		Rara	0,0	0,000	0	0	0	0,0	0,0	0,0	0,0	0,0	0	Rara cls	0,0	0,0	0	0	0,0	0,0	0,0
64	8,70		Freq	0,0	0,000	0	0	0	0,0	0,0	0,0	0,0	0,0	0	Rara fer	0	0	0	0	0,0	0,0	0,0
			Perm	0,0	0,000	0	0	0	0,0	0,0	0,0	0,0	0,0	0	Perm cls	0,0	0,0	0	0	0,0	0,0	0,0
64	8,70		Rara	0,0	0,000	0	0	0	0,0	0,0	0,0	0,0	0,0	0	Rara cls	0,0	0,0	0	0	0,0	0,0	0,0
65	8,70		Freq	0,0	0,000	0	0	0	0,0	0,0	0,0	0,0	0,0	0	Rara fer	0	0	0	0	0,0	0,0	0,0
			Perm	0,0	0,000	0	0	0	0,0	0,0	0,0	0,0	0,0	0	Perm cls	0,0	0,0	0	0	0,0	0,0	0,0

STAMPA VERIFICHE S.L.E. ELEVAZIONE

			FESSURAZIONE									FRECCE			TENSIONI							
Filo In fi	Quota In Fi	Tra tto	Combi Caric	Fessu. mm lim	cal	dist mm	Con cio	Com bin	Mf X (t*m)	Mf Y (t*m)	N (t)	Frecce mm limite	calc	Com bin	Combinaz Carico	σ lim. Kg/cmq	σ cal. Kg/cmq	Co nc	Comb	Mf X (t*m)	Mf Y (t*m)	N (t)
65	8,70		Rara	0,0	0,000	0	0	0	0,0	0,0	0,0	0,0	0,0	0	Rara cls	0,0	0,0	0	0	0,0	0,0	0,0
66	8,70		Freq	0,0	0,000	0	0	0	0,0	0,0	0,0	0,0	0,0	0	Rara fer	0	0	0	0	0,0	0,0	0,0
			Perm	0,0	0,000	0	0	0	0,0	0,0	0,0	0,0	0,0	0	Perm cls	0,0	0,0	0	0	0,0	0,0	0,0
66	8,70		Rara	0,0	0,000	0	0	0	0,0	0,0	0,0	0,0	0,0	0	Rara cls	0,0	0,0	0	0	0,0	0,0	0,0
67	8,70		Freq	0,0	0,000	0	0	0	0,0	0,0	0,0	0,0	0,0	0	Rara fer	0	0	0	0	0,0	0,0	0,0
			Perm	0,0	0,000	0	0	0	0,0	0,0	0,0	0,0	0,0	0	Perm cls	0,0	0,0	0	0	0,0	0,0	0,0
67	8,70		Rara	0,0	0,000	0	0	0	0,0	0,0	0,0	0,0	0,0	0	Rara cls	0,0	0,0	0	0	0,0	0,0	0,0
68	8,70		Freq	0,0	0,000	0	0	0	0,0	0,0	0,0	0,0	0,0	0	Rara fer	0	0	0	0	0,0	0,0	0,0
			Perm	0,0	0,000	0	0	0	0,0	0,0	0,0	0,0	0,0	0	Perm cls	0,0	0,0	0	0	0,0	0,0	0,0
68	8,70		Rara	0,0	0,000	0	0	0	0,0	0,0	0,0	0,0	0,0	0	Rara cls	0,0	0,0	0	0	0,0	0,0	0,0
69	8,70		Freq	0,0	0,000	0	0	0	0,0	0,0	0,0	0,0	0,0	0	Rara fer	0	0	0	0	0,0	0,0	0,0
			Perm	0,0	0,000	0	0	0	0,0	0,0	0,0	0,0	0,0	0	Perm cls	0,0	0,0	0	0	0,0	0,0	0,0
69	8,70		Rara	0,0	0,000	0	0	0	0,0	0,0	0,0	0,0	0,0	0	Rara cls	0,0	0,0	0	0	0,0	0,0	0,0
70	8,70		Freq	0,0	0,000	0	0	0	0,0	0,0	0,0	0,0	0,0	0	Rara fer	0	0	0	0	0,0	0,0	0,0
			Perm	0,0	0,000	0	0	0	0,0	0,0	0,0	0,0	0,0	0	Perm cls	0,0	0,0	0	0	0,0	0,0	0,0
70	8,70		Rara	0,0	0,000	0	0	0	0,0	0,0	0,0	0,0	0,0	0	Rara cls	0,0	0,0	0	0	0,0	0,0	0,0
71	8,70		Freq	0,0	0,000	0	0	0	0,0	0,0	0,0	0,0	0,0	0	Rara fer	0	0	0	0	0,0	0,0	0,0
			Perm	0,0	0,000	0	0	0	0,0	0,0	0,0	0,0	0,0	0	Perm cls	0,0	0,0	0	0	0,0	0,0	0,0
71	8,70		Rara	0,0	0,000	0	0	0	0,0	0,0	0,0	0,0	0,0	0	Rara cls	0,0	0,0	0	0	0,0	0,0	0,0
72	8,70		Freq	0,0	0,000	0	0	0	0,0	0,0	0,0	0,0	0,0	0	Rara fer	0	0	0	0	0,0	0,0	0,0
			Perm	0,0	0,000	0	0	0	0,0	0,0	0,0	0,0	0,0	0	Perm cls	0,0	0,0	0	0	0,0	0,0	0,0
72	8,70		Rara	0,0	0,000	0	0	0	0,0	0,0	0,0	0,0	0,0	0	Rara cls	0,0	0,0	0	0	0,0	0,0	0,0
73	8,70		Freq	0,0	0,000	0	0	0	0,0	0,0	0,0	0,0	0,0	0	Rara fer	0	0	0	0	0,0	0,0	0,0
			Perm	0,0	0,000	0	0	0	0,0	0,0	0,0	0,0	0,0	0	Perm cls	0,0	0,0	0	0	0,0	0,0	0,0
73	8,70		Rara	0,0	0,000	0	0	0	0,0	0,0	0,0	0,0	0,0	0	Rara cls	0,0	0,0	0	0	0,0	0,0	0,0
74	8,70		Freq	0,0	0,000	0	0	0	0,0	0,0	0,0	0,0	0,0	0	Rara fer	0	0	0	0	0,0	0,0	0,0
			Perm	0,0	0,000	0	0	0	0,0	0,0	0,0	0,0	0,0	0	Perm cls	0,0	0,0	0	0	0,0	0,0	0,0
75	8,70		Rara	0,0	0,000	0	0	0	0,0	0,0	0,0	0,0	0,0	0	Rara cls	0,0	0,0	0	0	0,0	0,0	0,0
76	8,70		Freq	0,0	0,000	0	0	0	0,0	0,0	0,0	0,0	0,0	0	Rara fer	0	0	0	0	0,0	0,0	0,0
			Perm	0,0	0,000	0	0	0	0,0	0,0	0,0	0,0	0,0	0	Perm cls	0,0	0,0	0	0	0,0	0,0	0,0
76	8,70		Rara	0,0	0,000	0	0	0	0,0	0,0	0,0	0,0	0,0	0	Rara cls	0,0	0,0	0	0	0,0	0,0	0,0
77	8,70		Freq	0,0	0,000	0	0	0	0,0	0,0	0,0	0,0	0,0	0	Rara fer	0	0	0	0	0,0	0,0	0,0
			Perm	0,0	0,000	0	0	0	0,0	0,0	0,0	0,0	0,0	0	Perm cls	0,0	0,0	0	0	0,0	0,0	0,0
77	8,70		Rara	0,0	0,000	0	0	0	0,0	0,0	0,0	0,0	0,0	0	Rara cls	0,0	0,0	0	0	0,0	0,0	0,0
78	8,70		Freq	0,0	0,000	0	0	0	0,0	0,0	0,0	0,0	0,0	0	Rara fer	0	0	0	0	0,0	0,0	0,0
			Perm	0,0	0,000	0	0	0	0,0	0,0	0,0	0,0	0,0	0	Perm cls	0,0	0,0	0	0	0,0	0,0	0,0
78	8,70		Rara	0,0	0,000	0	0	0	0,0	0,0	0,0	0,0	0,0	0	Rara cls	0,0	0,0	0	0	0,0	0,0	0,0
79	8,70		Freq	0,0	0,000	0	0	0	0,0	0,0	0,0	0,0	0,0	0	Rara fer	0	0	0	0	0,0	0,0	0,0
			Perm	0,0	0,000	0	0	0	0,0	0,0	0,0	0,0	0,0	0	Perm cls	0,0	0,0	0	0	0,0	0,0	0,0
79	8,70		Rara	0,0	0,000	0	0	0	0,0	0,0	0,0	0,0	0,0	0	Rara cls	0,0	0,0	0	0	0,0	0,0	0,0
80	8,70		Freq	0,0	0,000	0	0	0	0,0	0,0	0,0	0,0	0,0	0	Rara fer	0	0	0	0	0,0	0,0	0,0
			Perm	0,0	0,000	0	0	0	0,0	0,0	0,0	0,0	0,0	0	Perm cls	0,0	0,0	0	0	0,0	0,0	0,0
80	8,70		Rara	0,0	0,000	0	0	0	0,0	0,0	0,0	0,0	0,0	0	Rara cls	0,0	0,0	0	0	0,0	0,0	0,0
81	8,70		Freq	0,0	0,000	0	0	0	0,0	0,0	0,0	0,0	0,0	0	Rara fer	0	0	0	0	0,0	0,0	0,0
			Perm	0,0	0,000	0	0	0	0,0	0,0	0,0	0,0	0,0	0	Perm cls	0,0	0,0	0	0	0,0	0,0	0,0
82	8,70		Rara	0,0	0,000	0	0	0	0,0	0,0	0,0	0,0	0,0	0	Rara cls	0,0	0,0	0	0	0,0	0,0	0,0
83	8,70		Freq	0,0	0,000	0	0	0	0,0	0,0	0,0	0,0	0,0	0	Rara fer	0	0	0	0	0,0	0,0	0,0
			Perm	0,0	0,000	0	0	0	0,0	0,0	0,0	0,0	0,0	0	Perm cls	0,0	0,0	0	0	0,0	0,0	0,0
83	8,70		Rara	0,0	0,000	0	0	0	0,0	0,0	0,0	0,0	0,0	0	Rara cls	0,0	0,0	0	0	0,0	0,0	0,0
84	8,70		Freq	0,0	0,000	0	0	0	0,0	0,0	0,0	0,0	0,0	0	Rara fer	0	0	0	0	0,0	0,0	0,0
			Perm	0,0	0,000	0	0	0	0,0	0,0	0,0	0,0	0,0	0	Perm cls	0,0	0,0	0	0	0,0	0,0	0,0
84	8,70		Rara	0,0	0,000	0	0	0	0,0	0,0	0,0	0,0	0,0	0	Rara cls	0,0	0,0	0	0	0,0	0,0	0,0
85	8,70		Freq	0,0	0,000	0	0	0	0,0	0,0	0,0	0,0	0,0	0	Rara fer	0	0	0	0	0,0	0,0	0,0
			Perm	0,0	0,000	0	0	0	0,0	0,0	0,0	0,0	0,0	0	Perm cls	0,0	0,0	0	0	0,0	0,0	0,0
85	8,70		Rara	0,0	0,000	0	0	0	0,0	0,0	0,0	0,0	0,0	0	Rara cls	0,0	0,0	0	0	0,0	0,0	0,0
86	8,70		Freq	0,0	0,000	0	0	0	0,0	0,0	0,0	0,0	0,0	0	Rara fer	0	0	0	0	0,0	0,0	0,0
			Perm	0,0	0,000	0	0	0	0,0	0,0	0,0	0,0	0,0	0	Perm cls	0,0	0,0	0	0	0,0	0,0	0,0
86	8,70		Rara	0,0	0,000	0	0	0	0,0	0,0	0,0	0,0	0,0	0	Rara cls	0,0	0,0	0	0	0,0	0,0	0,0
87	8,70		Freq	0,0	0,000	0	0	0	0,0	0,0	0,0	0,0	0,0	0	Rara fer	0	0	0	0	0,0	0,0	0,0
			Perm	0,0	0,000	0	0	0	0,0	0,0	0,0	0,0	0,0	0	Perm cls	0,0	0,0	0	0	0,0	0,0	0,0
87	8,70		Rara	0,0	0,000	0	0	0	0,0	0,0	0,0	0,0	0,0	0	Rara cls	0,0	0,0	0	0	0,0	0,0	0,0
88	8,70		Freq	0,0	0,000	0	0	0	0,0	0,0	0,0	0,0	0,0	0	Rara fer	0	0	0	0	0,0	0,0	0,0
			Perm	0,0	0,000	0	0	0	0,0	0,0	0,0	0,0	0,0	0	Perm cls	0,0	0,0	0	0	0,0	0,0	0,0
88	8,70		Rara	0,0	0,000	0	0	0	0,0	0,0	0,0	0,0	0,0	0	Rara cls	0,0	0,0	0	0	0,0	0,0	0,0
89	8,70		Freq	0,0	0,000	0	0	0	0,0	0,0	0,0	0,0	0,0	0	Rara fer	0	0	0	0	0,0	0,0	0,0
			Perm	0,0	0,000	0	0	0	0,0	0,0	0,0	0,0	0,0	0	Perm cls	0,0	0,0	0	0	0,0	0,0	0,0

STAMPA VERIFICHE S.L.E. ELEVAZIONE

			FESSURAZIONE									FRECCE			TENSIONI							
Filo In fi	Quota In Fi	Tra tto	Combi Caric	Fessu. mm lim	cal	dist mm	Con cio	Com bin	Mf X (t*m)	Mf Y (t*m)	N (t)	Frecce mm limite	calc	Com bin	Combinaz Carico	σ lim. Kg/cmq	σ cal. Kg/cmq	Co nc	Comb	Mf X (t*m)	Mf Y (t*m)	N (t)
89	8,70		Rara	0,0	0,000	0	0	0	0,0	0,0	0,0	0,0	0,0	0	Rara cls	0,0	0,0	0	0	0,0	0,0	0,0
90	8,70		Freq	0,0	0,000	0	0	0	0,0	0,0	0,0	0,0	0,0	0	Rara fer	0	0	0	0	0,0	0,0	0,0
			Perm	0,0	0,000	0	0	0	0,0	0,0	0,0	0,0	0,0	0	Perm cls	0,0	0,0	0	0	0,0	0,0	0,0
90	8,70		Rara	0,0	0,000	0	0	0	0,0	0,0	0,0	0,0	0,0	0	Rara cls	0,0	0,0	0	0	0,0	0,0	0,0
91	8,70		Freq	0,0	0,000	0	0	0	0,0	0,0	0,0	0,0	0,0	0	Rara fer	0	0	0	0	0,0	0,0	0,0
			Perm	0,0	0,000	0	0	0	0,0	0,0	0,0	0,0	0,0	0	Perm cls	0,0	0,0	0	0	0,0	0,0	0,0
91	8,70		Rara	0,0	0,000	0	0	0	0,0	0,0	0,0	0,0	0,0	0	Rara cls	0,0	0,0	0	0	0,0	0,0	0,0
92	8,70		Freq	0,0	0,000	0	0	0	0,0	0,0	0,0	0,0	0,0	0	Rara fer	0	0	0	0	0,0	0,0	0,0
			Perm	0,0	0,000	0	0	0	0,0	0,0	0,0	0,0	0,0	0	Perm cls	0,0	0,0	0	0	0,0	0,0	0,0
92	8,70		Rara	0,0	0,000	0	0	0	0,0	0,0	0,0	0,0	0,0	0	Rara cls	0,0	0,0	0	0	0,0	0,0	0,0
93	8,70		Freq	0,0	0,000	0	0	0	0,0	0,0	0,0	0,0	0,0	0	Rara fer	0	0	0	0	0,0	0,0	0,0
			Perm	0,0	0,000	0	0	0	0,0	0,0	0,0	0,0	0,0	0	Perm cls	0,0	0,0	0	0	0,0	0,0	0,0
93	8,70		Rara	0,0	0,000	0	0	0	0,0	0,0	0,0	0,0	0,0	0	Rara cls	0,0	0,0	0	0	0,0	0,0	0,0
94	8,70		Freq	0,0	0,000	0	0	0	0,0	0,0	0,0	0,0	0,0	0	Rara fer	0	0	0	0	0,0	0,0	0,0
			Perm	0,0	0,000	0	0	0	0,0	0,0	0,0	0,0	0,0	0	Perm cls	0,0	0,0	0	0	0,0	0,0	0,0
94	8,70		Rara	0,0	0,000	0	0	0	0,0	0,0	0,0	0,0	0,0	0	Rara cls	0,0	0,0	0	0	0,0	0,0	0,0
95	8,70		Freq	0,0	0,000	0	0	0	0,0	0,0	0,0	0,0	0,0	0	Rara fer	0	0	0	0	0,0	0,0	0,0
			Perm	0,0	0,000	0	0	0	0,0	0,0	0,0	0,0	0,0	0	Perm cls	0,0	0,0	0	0	0,0	0,0	0,0
95	8,70		Rara	0,0	0,000	0	0	0	0,0	0,0	0,0	0,0	0,0	0	Rara cls	0,0	0,0	0	0	0,0	0,0	0,0
96	8,70		Freq	0,0	0,000	0	0	0	0,0	0,0	0,0	0,0	0,0	0	Rara fer	0	0	0	0	0,0	0,0	0,0
			Perm	0,0	0,000	0	0	0	0,0	0,0	0,0	0,0	0,0	0	Perm cls	0,0	0,0	0	0	0,0	0,0	0,0
96	8,70		Rara	0,0	0,000	0	0	0	0,0	0,0	0,0	0,0	0,0	0	Rara cls	0,0	0,0	0	0	0,0	0,0	0,0
97	8,70		Freq	0,0	0,000	0	0	0	0,0	0,0	0,0	0,0	0,0	0	Rara fer	0	0	0	0	0,0	0,0	0,0
			Perm	0,0	0,000	0	0	0	0,0	0,0	0,0	0,0	0,0	0	Perm cls	0,0	0,0	0	0	0,0	0,0	0,0
97	8,70		Rara	0,0	0,000	0	0	0	0,0	0,0	0,0	0,0	0,0	0	Rara cls	0,0	0,0	0	0	0,0	0,0	0,0
98	8,70		Freq	0,0	0,000	0	0	0	0,0	0,0	0,0	0,0	0,0	0	Rara fer	0	0	0	0	0,0	0,0	0,0
			Perm	0,0	0,000	0	0	0	0,0	0,0	0,0	0,0	0,0	0	Perm cls	0,0	0,0	0	0	0,0	0,0	0,0
98	8,70		Rara	0,0	0,000	0	0	0	0,0	0,0	0,0	0,0	0,0	0	Rara cls	0,0	0,0	0	0	0,0	0,0	0,0
99	8,70		Freq	0,0	0,000	0	0	0	0,0	0,0	0,0	0,0	0,0	0	Rara fer	0	0	0	0	0,0	0,0	0,0
			Perm	0,0	0,000	0	0	0	0,0	0,0	0,0	0,0	0,0	0	Perm cls	0,0	0,0	0	0	0,0	0,0	0,0
99	8,70		Rara	0,0	0,000	0	0	0	0,0	0,0	0,0	0,0	0,0	0	Rara cls	0,0	0,0	0	0	0,0	0,0	0,0
100	8,70		Freq	0,0	0,000	0	0	0	0,0	0,0	0,0	0,0	0,0	0	Rara fer	0	0	0	0	0,0	0,0	0,0
			Perm	0,0	0,000	0	0	0	0,0	0,0	0,0	0,0	0,0	0	Perm cls	0,0	0,0	0	0	0,0	0,0	0,0
100	8,70		Rara	0,0	0,000	0	0	0	0,0	0,0	0,0	0,0	0,0	0	Rara cls	0,0	0,0	0	0	0,0	0,0	0,0
101	8,70		Freq	0,0	0,000	0	0	0	0,0	0,0	0,0	0,0	0,0	0	Rara fer	0	0	0	0	0,0	0,0	0,0
			Perm	0,0	0,000	0	0	0	0,0	0,0	0,0	0,0	0,0	0	Perm cls	0,0	0,0	0	0	0,0	0,0	0,0
101	8,70		Rara	0,0	0,000	0	0	0	0,0	0,0	0,0	0,0	0,0	0	Rara cls	0,0	0,0	0	0	0,0	0,0	0,0
102	8,70		Freq	0,0	0,000	0	0	0	0,0	0,0	0,0	0,0	0,0	0	Rara fer	0	0	0	0	0,0	0,0	0,0
			Perm	0,0	0,000	0	0	0	0,0	0,0	0,0	0,0	0,0	0	Perm cls	0,0	0,0	0	0	0,0	0,0	0,0
102	8,70		Rara	0,0	0,000	0	0	0	0,0	0,0	0,0	0,0	0,0	0	Rara cls	0,0	0,0	0	0	0,0	0,0	0,0
103	8,70		Freq	0,0	0,000	0	0	0	0,0	0,0	0,0	0,0	0,0	0	Rara fer	0	0	0	0	0,0	0,0	0,0
			Perm	0,0	0,000	0	0	0	0,0	0,0	0,0	0,0	0,0	0	Perm cls	0,0	0,0	0	0	0,0	0,0	0,0
104	8,70		Rara	0,0	0,000	0	0	0	0,0	0,0	0,0	0,0	0,0	0	Rara cls	0,0	0,0	0	0	0,0	0,0	0,0
105	8,70		Freq	0,0	0,000	0	0	0	0,0	0,0	0,0	0,0	0,0	0	Rara fer	0	0	0	0	0,0	0,0	0,0
			Perm	0,0	0,000	0	0	0	0,0	0,0	0,0	0,0	0,0	0	Perm cls	0,0	0,0	0	0	0,0	0,0	0,0
105	8,70		Rara	0,0	0,000	0	0	0	0,0	0,0	0,0	0,0	0,0	0	Rara cls	0,0	0,0	0	0	0,0	0,0	0,0
106	8,70		Freq	0,0	0,000	0	0	0	0,0	0,0	0,0	0,0	0,0	0	Rara fer	0	0	0	0	0,0	0,0	0,0
			Perm	0,0	0,000	0	0	0	0,0	0,0	0,0	0,0	0,0	0	Perm cls	0,0	0,0	0	0	0,0	0,0	0,0
106	8,70		Rara	0,0	0,000	0	0	0	0,0	0,0	0,0	0,0	0,0	0	Rara cls	0,0	0,0	0	0	0,0	0,0	0,0
107	8,70		Freq	0,0	0,000	0	0	0	0,0	0,0	0,0	0,0	0,0	0	Rara fer	0	0	0	0	0,0	0,0	0,0
			Perm	0,0	0,000	0	0	0	0,0	0,0	0,0	0,0	0,0	0	Perm cls	0,0	0,0	0	0	0,0	0,0	0,0
108	8,70		Rara	0,0	0,000	0	0	0	0,0	0,0	0,0	0,0	0,0	0	Rara cls	0,0	0,0	0	0	0,0	0,0	0,0
109	8,70		Freq	0,0	0,000	0	0	0	0,0	0,0	0,0	0,0	0,0	0	Rara fer	0	0	0	0	0,0	0,0	0,0
			Perm	0,0	0,000	0	0	0	0,0	0,0	0,0	0,0	0,0	0	Perm cls	0,0	0,0	0	0	0,0	0,0	0,0
109	8,70		Rara	0,0	0,000	0	0	0	0,0	0,0	0,0	0,0	0,0	0	Rara cls	0,0	0,0	0	0	0,0	0,0	0,0
110	8,70		Freq	0,0	0,000	0	0	0	0,0	0,0	0,0	0,0	0,0	0	Rara fer	0	0	0	0	0,0	0,0	0,0
			Perm	0,0	0,000	0	0	0	0,0	0,0	0,0	0,0	0,0	0	Perm cls	0,0	0,0	0	0	0,0	0,0	0,0
110	8,70		Rara	0,0	0,000	0	0	0	0,0	0,0	0,0	0,0	0,0	0	Rara cls	0,0	0,0	0	0	0,0	0,0	0,0
111	8,70		Freq	0,0	0,000	0	0	0	0,0	0,0	0,0	0,0	0,0	0	Rara fer	0	0	0	0	0,0	0,0	0,0
			Perm	0,0	0,000	0	0	0	0,0	0,0	0,0	0,0	0,0	0	Perm cls	0,0	0,0	0	0	0,0	0,0	0,0
112	8,70		Rara	0,0	0,000	0	0	0	0,0	0,0	0,0	0,0	0,0	0	Rara cls	0,0	0,0	0	0	0,0	0,0	0,0
113	8,70		Freq	0,0	0,000	0	0	0	0,0	0,0	0,0	0,0	0,0	0	Rara fer	0	0	0	0	0,0	0,0	0,0
			Perm	0,0	0,000	0	0	0	0,0	0,0	0,0	0,0	0,0	0	Perm cls	0,0	0,0	0	0	0,0	0,0	0,0
113	8,70		Rara	0,0	0,000	0	0	0	0,0	0,0	0,0	0,0	0,0	0	Rara cls	0,0	0,0	0	0	0,0	0,0	0,0
114	8,70		Freq	0,0	0,000	0	0	0	0,0	0,0	0,0	0,0	0,0	0	Rara fer	0	0	0	0	0,0	0,0	0,0
			Perm	0,0	0,000	0	0	0	0,0	0,0	0,0	0,0	0,0	0	Perm cls	0,0	0,0	0	0	0,0	0,0	0,0

STAMPA VERIFICHE S.L.E. ELEVAZIONE

			FESSURAZIONE									FRECCE			TENSIONI							
Filo In fi	Quota In Fi	Tra tto	Combi Caric	Fessu. mm lim	cal	dist mm	Con cio	Com bin	Mf X (t*m)	Mf Y (t*m)	N (t)	Frecce mm limite	calc	Com bin	Combinaz Carico	σ lim. Kg/cmq	σ cal. Kg/cmq	Co nc	Comb	Mf X (t*m)	Mf Y (t*m)	N (t)
114	8,70		Rara	0,0	0,000	0	0	0	0,0	0,0	0,0	0,0	0,0	0	Rara cls	0,0	0,0	0	0	0,0	0,0	0,0
115	8,70		Freq	0,0	0,000	0	0	0	0,0	0,0	0,0	0,0	0,0	0	Rara fer	0	0	0	0	0,0	0,0	0,0
			Perm	0,0	0,000	0	0	0	0,0	0,0	0,0	0,0	0,0	0	Perm cls	0,0	0,0	0	0	0,0	0,0	0,0
2	8,70		Rara	0,0	0,000	0	0	0	0,0	0,0	0,0	0,0	0,0	0	Rara cls	0,0	0,0	0	0	0,0	0,0	0,0
5	8,70		Freq	0,0	0,000	0	0	0	0,0	0,0	0,0	0,0	0,0	0	Rara fer	0	0	0	0	0,0	0,0	0,0
			Perm	0,0	0,000	0	0	0	0,0	0,0	0,0	0,0	0,0	0	Perm cls	0,0	0,0	0	0	0,0	0,0	0,0
3	8,70		Rara	0,0	0,000	0	0	0	0,0	0,0	0,0	0,0	0,0	0	Rara cls	0,0	0,0	0	0	0,0	0,0	0,0
6	8,70		Freq	0,0	0,000	0	0	0	0,0	0,0	0,0	0,0	0,0	0	Rara fer	0	0	0	0	0,0	0,0	0,0
			Perm	0,0	0,000	0	0	0	0,0	0,0	0,0	0,0	0,0	0	Perm cls	0,0	0,0	0	0	0,0	0,0	0,0
4	8,70		Rara	0,0	0,000	0	0	0	0,0	0,0	0,0	0,0	0,0	0	Rara cls	0,0	0,0	0	0	0,0	0,0	0,0
29	8,70		Freq	0,0	0,000	0	0	0	0,0	0,0	0,0	0,0	0,0	0	Rara fer	0	0	0	0	0,0	0,0	0,0
			Perm	0,0	0,000	0	0	0	0,0	0,0	0,0	0,0	0,0	0	Perm cls	0,0	0,0	0	0	0,0	0,0	0,0
5	8,70		Rara	0,0	0,000	0	0	0	0,0	0,0	0,0	0,0	0,0	0	Rara cls	0,0	0,0	0	0	0,0	0,0	0,0
30	8,70		Freq	0,0	0,000	0	0	0	0,0	0,0	0,0	0,0	0,0	0	Rara fer	0	0	0	0	0,0	0,0	0,0
			Perm	0,0	0,000	0	0	0	0,0	0,0	0,0	0,0	0,0	0	Perm cls	0,0	0,0	0	0	0,0	0,0	0,0
6	8,70		Rara	0,0	0,000	0	0	0	0,0	0,0	0,0	0,0	0,0	0	Rara cls	0,0	0,0	0	0	0,0	0,0	0,0
31	8,70		Freq	0,0	0,000	0	0	0	0,0	0,0	0,0	0,0	0,0	0	Rara fer	0	0	0	0	0,0	0,0	0,0
			Perm	0,0	0,000	0	0	0	0,0	0,0	0,0	0,0	0,0	0	Perm cls	0,0	0,0	0	0	0,0	0,0	0,0
7	8,70		Rara	0,0	0,000	0	0	0	0,0	0,0	0,0	0,0	0,0	0	Rara cls	0,0	0,0	0	0	0,0	0,0	0,0
32	8,70		Freq	0,0	0,000	0	0	0	0,0	0,0	0,0	0,0	0,0	0	Rara fer	0	0	0	0	0,0	0,0	0,0
			Perm	0,0	0,000	0	0	0	0,0	0,0	0,0	0,0	0,0	0	Perm cls	0,0	0,0	0	0	0,0	0,0	0,0
8	8,70		Rara	0,0	0,000	0	0	0	0,0	0,0	0,0	0,0	0,0	0	Rara cls	0,0	0,0	0	0	0,0	0,0	0,0
33	8,70		Freq	0,0	0,000	0	0	0	0,0	0,0	0,0	0,0	0,0	0	Rara fer	0	0	0	0	0,0	0,0	0,0
			Perm	0,0	0,000	0	0	0	0,0	0,0	0,0	0,0	0,0	0	Perm cls	0,0	0,0	0	0	0,0	0,0	0,0
9	8,70		Rara	0,0	0,000	0	0	0	0,0	0,0	0,0	0,0	0,0	0	Rara cls	0,0	0,0	0	0	0,0	0,0	0,0
34	8,70		Freq	0,0	0,000	0	0	0	0,0	0,0	0,0	0,0	0,0	0	Rara fer	0	0	0	0	0,0	0,0	0,0
			Perm	0,0	0,000	0	0	0	0,0	0,0	0,0	0,0	0,0	0	Perm cls	0,0	0,0	0	0	0,0	0,0	0,0
10	8,70		Rara	0,0	0,000	0	0	0	0,0	0,0	0,0	0,0	0,0	0	Rara cls	0,0	0,0	0	0	0,0	0,0	0,0
35	8,70		Freq	0,0	0,000	0	0	0	0,0	0,0	0,0	0,0	0,0	0	Rara fer	0	0	0	0	0,0	0,0	0,0
			Perm	0,0	0,000	0	0	0	0,0	0,0	0,0	0,0	0,0	0	Perm cls	0,0	0,0	0	0	0,0	0,0	0,0
11	8,70		Rara	0,0	0,000	0	0	0	0,0	0,0	0,0	0,0	0,0	0	Rara cls	0,0	0,0	0	0	0,0	0,0	0,0
42	8,70		Freq	0,0	0,000	0	0	0	0,0	0,0	0,0	0,0	0,0	0	Rara fer	0	0	0	0	0,0	0,0	0,0
			Perm	0,0	0,000	0	0	0	0,0	0,0	0,0	0,0	0,0	0	Perm cls	0,0	0,0	0	0	0,0	0,0	0,0
12	8,70		Rara	0,0	0,000	0	0	0	0,0	0,0	0,0	0,0	0,0	0	Rara cls	0,0	0,0	0	0	0,0	0,0	0,0
43	8,70		Freq	0,0	0,000	0	0	0	0,0	0,0	0,0	0,0	0,0	0	Rara fer	0	0	0	0	0,0	0,0	0,0
			Perm	0,0	0,000	0	0	0	0,0	0,0	0,0	0,0	0,0	0	Perm cls	0,0	0,0	0	0	0,0	0,0	0,0
13	8,70		Rara	0,0	0,000	0	0	0	0,0	0,0	0,0	0,0	0,0	0	Rara cls	0,0	0,0	0	0	0,0	0,0	0,0
44	8,70		Freq	0,0	0,000	0	0	0	0,0	0,0	0,0	0,0	0,0	0	Rara fer	0	0	0	0	0,0	0,0	0,0
			Perm	0,0	0,000	0	0	0	0,0	0,0	0,0	0,0	0,0	0	Perm cls	0,0	0,0	0	0	0,0	0,0	0,0
14	8,70		Rara	0,0	0,000	0	0	0	0,0	0,0	0,0	0,0	0,0	0	Rara cls	0,0	0,0	0	0	0,0	0,0	0,0
45	8,70		Freq	0,0	0,000	0	0	0	0,0	0,0	0,0	0,0	0,0	0	Rara fer	0	0	0	0	0,0	0,0	0,0
			Perm	0,0	0,000	0	0	0	0,0	0,0	0,0	0,0	0,0	0	Perm cls	0,0	0,0	0	0	0,0	0,0	0,0
15	8,70		Rara	0,0	0,000	0	0	0	0,0	0,0	0,0	0,0	0,0	0	Rara cls	0,0	0,0	0	0	0,0	0,0	0,0
46	8,70		Freq	0,0	0,000	0	0	0	0,0	0,0	0,0	0,0	0,0	0	Rara fer	0	0	0	0	0,0	0,0	0,0
			Perm	0,0	0,000	0	0	0	0,0	0,0	0,0	0,0	0,0	0	Perm cls	0,0	0,0	0	0	0,0	0,0	0,0
16	8,70		Rara	0,0	0,000	0	0	0	0,0	0,0	0,0	0,0	0,0	0	Rara cls	0,0	0,0	0	0	0,0	0,0	0,0
47	8,70		Freq	0,0	0,000	0	0	0	0,0	0,0	0,0	0,0	0,0	0	Rara fer	0	0	0	0	0,0	0,0	0,0
			Perm	0,0	0,000	0	0	0	0,0	0,0	0,0	0,0	0,0	0	Perm cls	0,0	0,0	0	0	0,0	0,0	0,0
17	8,70		Rara	0,0	0,000	0	0	0	0,0	0,0	0,0	0,0	0,0	0	Rara cls	0,0	0,0	0	0	0,0	0,0	0,0
48	8,70		Freq	0,0	0,000	0	0	0	0,0	0,0	0,0	0,0	0,0	0	Rara fer	0	0	0	0	0,0	0,0	0,0
			Perm	0,0	0,000	0	0	0	0,0	0,0	0,0	0,0	0,0	0	Perm cls	0,0	0,0	0	0	0,0	0,0	0,0
18	8,70		Rara	0,0	0,000	0	0	0	0,0	0,0	0,0	0,0	0,0	0	Rara cls	0,0	0,0	0	0	0,0	0,0	0,0
49	8,70		Freq	0,0	0,000	0	0	0	0,0	0,0	0,0	0,0	0,0	0	Rara fer	0	0	0	0	0,0	0,0	0,0
			Perm	0,0	0,000	0	0	0	0,0	0,0	0,0	0,0	0,0	0	Perm cls	0,0	0,0	0	0	0,0	0,0	0,0
19	8,70		Rara	0,0	0,000	0	0	0	0,0	0,0	0,0	0,0	0,0	0	Rara cls	0,0	0,0	0	0	0,0	0,0	0,0
50	8,70		Freq	0,0	0,000	0	0	0	0,0	0,0	0,0	0,0	0,0	0	Rara fer	0	0	0	0	0,0	0,0	0,0
			Perm	0,0	0,000	0	0	0	0,0	0,0	0,0	0,0	0,0	0	Perm cls	0,0	0,0	0	0	0,0	0,0	0,0
20	8,70		Rara	0,0	0,000	0	0	0	0,0	0,0	0,0	0,0	0,0	0	Rara cls	0,0	0,0	0	0	0,0	0,0	0,0
51	8,70		Freq	0,0	0,000	0	0	0	0,0	0,0	0,0	0,0	0,0	0	Rara fer	0	0	0	0	0,0	0,0	0,0
			Perm	0,0	0,000	0	0	0	0,0	0,0	0,0	0,0	0,0	0	Perm cls	0,0	0,0	0	0	0,0	0,0	0,0
21	8,70		Rara	0,0	0,000	0	0	0	0,0	0,0	0,0	0,0	0,0	0	Rara cls	0,0	0,0	0	0	0,0	0,0	0,0
52	8,70		Freq	0,0	0,000	0	0	0	0,0	0,0	0,0	0,0	0,0	0	Rara fer	0	0	0	0	0,0	0,0	0,0
			Perm	0,0	0,000	0	0	0	0,0	0,0	0,0	0,0	0,0	0	Perm cls	0,0	0,0	0	0	0,0	0,0	0,0
22	8,70		Rara	0,0	0,000	0	0	0	0,0	0,0	0,0	0,0	0,0	0	Rara cls	0,0	0,0	0	0	0,0	0,0	0,0
53	8,70		Freq	0,0	0,000	0	0	0	0,0	0,0	0,0	0,0	0,0	0	Rara fer	0	0	0	0	0,0	0,0	0,0
			Perm	0,0	0,000	0	0	0	0,0	0,0	0,0	0,0	0,0	0	Perm cls	0,0	0,0	0	0	0,0	0,0	0,0

STAMPA VERIFICHE S.L.E. ELEVAZIONE

			FESSURAZIONE									FRECCE			TENSIONI							
Filo In fi	Quota In Fi	Tra tto	Combi Caric	Fessu. mm lim	cal	dist mm	Con cio	Com bin	Mf X (t*m)	Mf Y (t*m)	N (t)	Frecce mm limite	calc	Com bin	Combinaz Carico	σ lim. Kg/cmq	σ cal. Kg/cmq	Co nc	Comb	Mf X (t*m)	Mf Y (t*m)	N (t)
23	8,70		Rara	0,0	0,000	0	0	0	0,0	0,0	0,0	0,0	0,0	0	Rara cls	0,0	0,0	0	0	0,0	0,0	0,0
54	8,70		Freq	0,0	0,000	0	0	0	0,0	0,0	0,0	0,0	0,0	0	Rara fer	0	0	0	0	0,0	0,0	0,0
			Perm	0,0	0,000	0	0	0	0,0	0,0	0,0	0,0	0,0	0	Perm cls	0,0	0,0	0	0	0,0	0,0	0,0
24	8,70		Rara	0,0	0,000	0	0	0	0,0	0,0	0,0	0,0	0,0	0	Rara cls	0,0	0,0	0	0	0,0	0,0	0,0
25	8,70		Freq	0,0	0,000	0	0	0	0,0	0,0	0,0	0,0	0,0	0	Rara fer	0	0	0	0	0,0	0,0	0,0
			Perm	0,0	0,000	0	0	0	0,0	0,0	0,0	0,0	0,0	0	Perm cls	0,0	0,0	0	0	0,0	0,0	0,0
25	8,70		Rara	0,0	0,000	0	0	0	0,0	0,0	0,0	0,0	0,0	0	Rara cls	0,0	0,0	0	0	0,0	0,0	0,0
55	8,70		Freq	0,0	0,000	0	0	0	0,0	0,0	0,0	0,0	0,0	0	Rara fer	0	0	0	0	0,0	0,0	0,0
			Perm	0,0	0,000	0	0	0	0,0	0,0	0,0	0,0	0,0	0	Perm cls	0,0	0,0	0	0	0,0	0,0	0,0
26	8,70		Rara	0,0	0,000	0	0	0	0,0	0,0	0,0	0,0	0,0	0	Rara cls	0,0	0,0	0	0	0,0	0,0	0,0
56	8,70		Freq	0,0	0,000	0	0	0	0,0	0,0	0,0	0,0	0,0	0	Rara fer	0	0	0	0	0,0	0,0	0,0
			Perm	0,0	0,000	0	0	0	0,0	0,0	0,0	0,0	0,0	0	Perm cls	0,0	0,0	0	0	0,0	0,0	0,0
27	8,70		Rara	0,0	0,000	0	0	0	0,0	0,0	0,0	0,0	0,0	0	Rara cls	0,0	0,0	0	0	0,0	0,0	0,0
57	8,70		Freq	0,0	0,000	0	0	0	0,0	0,0	0,0	0,0	0,0	0	Rara fer	0	0	0	0	0,0	0,0	0,0
			Perm	0,0	0,000	0	0	0	0,0	0,0	0,0	0,0	0,0	0	Perm cls	0,0	0,0	0	0	0,0	0,0	0,0
28	8,70		Rara	0,0	0,000	0	0	0	0,0	0,0	0,0	0,0	0,0	0	Rara cls	0,0	0,0	0	0	0,0	0,0	0,0
58	8,70		Freq	0,0	0,000	0	0	0	0,0	0,0	0,0	0,0	0,0	0	Rara fer	0	0	0	0	0,0	0,0	0,0
			Perm	0,0	0,000	0	0	0	0,0	0,0	0,0	0,0	0,0	0	Perm cls	0,0	0,0	0	0	0,0	0,0	0,0
30	8,70		Rara	0,0	0,000	0	0	0	0,0	0,0	0,0	0,0	0,0	0	Rara cls	0,0	0,0	0	0	0,0	0,0	0,0
36	8,70		Freq	0,0	0,000	0	0	0	0,0	0,0	0,0	0,0	0,0	0	Rara fer	0	0	0	0	0,0	0,0	0,0
			Perm	0,0	0,000	0	0	0	0,0	0,0	0,0	0,0	0,0	0	Perm cls	0,0	0,0	0	0	0,0	0,0	0,0
31	8,70		Rara	0,0	0,000	0	0	0	0,0	0,0	0,0	0,0	0,0	0	Rara cls	0,0	0,0	0	0	0,0	0,0	0,0
37	8,70		Freq	0,0	0,000	0	0	0	0,0	0,0	0,0	0,0	0,0	0	Rara fer	0	0	0	0	0,0	0,0	0,0
			Perm	0,0	0,000	0	0	0	0,0	0,0	0,0	0,0	0,0	0	Perm cls	0,0	0,0	0	0	0,0	0,0	0,0
32	8,70		Rara	0,0	0,000	0	0	0	0,0	0,0	0,0	0,0	0,0	0	Rara cls	0,0	0,0	0	0	0,0	0,0	0,0
38	8,70		Freq	0,0	0,000	0	0	0	0,0	0,0	0,0	0,0	0,0	0	Rara fer	0	0	0	0	0,0	0,0	0,0
			Perm	0,0	0,000	0	0	0	0,0	0,0	0,0	0,0	0,0	0	Perm cls	0,0	0,0	0	0	0,0	0,0	0,0
35	8,70		Rara	0,0	0,000	0	0	0	0,0	0,0	0,0	0,0	0,0	0	Rara cls	0,0	0,0	0	0	0,0	0,0	0,0
41	8,70		Freq	0,0	0,000	0	0	0	0,0	0,0	0,0	0,0	0,0	0	Rara fer	0	0	0	0	0,0	0,0	0,0
			Perm	0,0	0,000	0	0	0	0,0	0,0	0,0	0,0	0,0	0	Perm cls	0,0	0,0	0	0	0,0	0,0	0,0
36	8,70		Rara	0,0	0,000	0	0	0	0,0	0,0	0,0	0,0	0,0	0	Rara cls	0,0	0,0	0	0	0,0	0,0	0,0
59	8,70		Freq	0,0	0,000	0	0	0	0,0	0,0	0,0	0,0	0,0	0	Rara fer	0	0	0	0	0,0	0,0	0,0
			Perm	0,0	0,000	0	0	0	0,0	0,0	0,0	0,0	0,0	0	Perm cls	0,0	0,0	0	0	0,0	0,0	0,0
37	8,70		Rara	0,0	0,000	0	0	0	0,0	0,0	0,0	0,0	0,0	0	Rara cls	0,0	0,0	0	0	0,0	0,0	0,0
60	8,70		Freq	0,0	0,000	0	0	0	0,0	0,0	0,0	0,0	0,0	0	Rara fer	0	0	0	0	0,0	0,0	0,0
			Perm	0,0	0,000	0	0	0	0,0	0,0	0,0	0,0	0,0	0	Perm cls	0,0	0,0	0	0	0,0	0,0	0,0
38	8,70		Rara	0,0	0,000	0	0	0	0,0	0,0	0,0	0,0	0,0	0	Rara cls	0,0	0,0	0	0	0,0	0,0	0,0
61	8,70		Freq	0,0	0,000	0	0	0	0,0	0,0	0,0	0,0	0,0	0	Rara fer	0	0	0	0	0,0	0,0	0,0
			Perm	0,0	0,000	0	0	0	0,0	0,0	0,0	0,0	0,0	0	Perm cls	0,0	0,0	0	0	0,0	0,0	0,0
41	8,70		Rara	0,0	0,000	0	0	0	0,0	0,0	0,0	0,0	0,0	0	Rara cls	0,0	0,0	0	0	0,0	0,0	0,0
64	8,70		Freq	0,0	0,000	0	0	0	0,0	0,0	0,0	0,0	0,0	0	Rara fer	0	0	0	0	0,0	0,0	0,0
			Perm	0,0	0,000	0	0	0	0,0	0,0	0,0	0,0	0,0	0	Perm cls	0,0	0,0	0	0	0,0	0,0	0,0
42	8,70		Rara	0,0	0,000	0	0	0	0,0	0,0	0,0	0,0	0,0	0	Rara cls	0,0	0,0	0	0	0,0	0,0	0,0
65	8,70		Freq	0,0	0,000	0	0	0	0,0	0,0	0,0	0,0	0,0	0	Rara fer	0	0	0	0	0,0	0,0	0,0
			Perm	0,0	0,000	0	0	0	0,0	0,0	0,0	0,0	0,0	0	Perm cls	0,0	0,0	0	0	0,0	0,0	0,0
43	8,70		Rara	0,0	0,000	0	0	0	0,0	0,0	0,0	0,0	0,0	0	Rara cls	0,0	0,0	0	0	0,0	0,0	0,0
66	8,70		Freq	0,0	0,000	0	0	0	0,0	0,0	0,0	0,0	0,0	0	Rara fer	0	0	0	0	0,0	0,0	0,0
			Perm	0,0	0,000	0	0	0	0,0	0,0	0,0	0,0	0,0	0	Perm cls	0,0	0,0	0	0	0,0	0,0	0,0
44	8,70		Rara	0,0	0,000	0	0	0	0,0	0,0	0,0	0,0	0,0	0	Rara cls	0,0	0,0	0	0	0,0	0,0	0,0
67	8,70		Freq	0,0	0,000	0	0	0	0,0	0,0	0,0	0,0	0,0	0	Rara fer	0	0	0	0	0,0	0,0	0,0
			Perm	0,0	0,000	0	0	0	0,0	0,0	0,0	0,0	0,0	0	Perm cls	0,0	0,0	0	0	0,0	0,0	0,0
45	8,70		Rara	0,0	0,000	0	0	0	0,0	0,0	0,0	0,0	0,0	0	Rara cls	0,0	0,0	0	0	0,0	0,0	0,0
68	8,70		Freq	0,0	0,000	0	0	0	0,0	0,0	0,0	0,0	0,0	0	Rara fer	0	0	0	0	0,0	0,0	0,0
			Perm	0,0	0,000	0	0	0	0,0	0,0	0,0	0,0	0,0	0	Perm cls	0,0	0,0	0	0	0,0	0,0	0,0
46	8,70		Rara	0,0	0,000	0	0	0	0,0	0,0	0,0	0,0	0,0	0	Rara cls	0,0	0,0	0	0	0,0	0,0	0,0
69	8,70		Freq	0,0	0,000	0	0	0	0,0	0,0	0,0	0,0	0,0	0	Rara fer	0	0	0	0	0,0	0,0	0,0
			Perm	0,0	0,000	0	0	0	0,0	0,0	0,0	0,0	0,0	0	Perm cls	0,0	0,0	0	0	0,0	0,0	0,0
47	8,70		Rara	0,0	0,000	0	0	0	0,0	0,0	0,0	0,0	0,0	0	Rara cls	0,0	0,0	0	0	0,0	0,0	0,0
70	8,70		Freq	0,0	0,000	0	0	0	0,0	0,0	0,0	0,0	0,0	0	Rara fer	0	0	0	0	0,0	0,0	0,0
			Perm	0,0	0,000	0	0	0	0,0	0,0	0,0	0,0	0,0	0	Perm cls	0,0	0,0	0	0	0,0	0,0	0,0
48	8,70		Rara	0,0	0,000	0	0	0	0,0	0,0	0,0	0,0	0,0	0	Rara cls	0,0	0,0	0	0	0,0	0,0	0,0
71	8,70		Freq	0,0	0,000	0	0	0	0,0	0,0	0,0	0,0	0,0	0	Rara fer	0	0	0	0	0,0	0,0	0,0
			Perm	0,0	0,000	0	0	0	0,0	0,0	0,0	0,0	0,0	0	Perm cls	0,0	0,0	0	0	0,0	0,0	0,0
49	8,70		Rara	0,0	0,000	0	0	0	0,0	0,0	0,0	0,0	0,0	0	Rara cls	0,0	0,0	0	0	0,0	0,0	0,0
72	8,70		Freq	0,0	0,000	0	0	0	0,0	0,0	0,0	0,0	0,0	0	Rara fer	0	0	0	0	0,0	0,0	0,0
			Perm	0,0	0,000	0	0	0	0,0	0,0	0,0	0,0	0,0	0	Perm cls	0,0	0,0	0	0	0,0	0,0	0,0

STAMPA VERIFICHE S.L.E. ELEVAZIONE

			FESSURAZIONE									FRECCE			TENSIONI							
Filo In fi	Quota In Fi	Tra tto	Combi Caric	Fessu. mm lim	cal	dist mm	Con cio	Com bin	Mf X (t*m)	Mf Y (t*m)	N (t)	Frecce mm limite	calc	Com bin	Combinaz Carico	σ lim. Kg/cmq	σ cal. Kg/cmq	Co nc	Comb	Mf X (t*m)	Mf Y (t*m)	N (t)
50	8,70		Rara	0,0	0,000	0	0	0	0,0	0,0	0,0	0,0	0,0	0	Rara cls	0,0	0,0	0	0	0,0	0,0	0,0
73	8,70		Freq	0,0	0,000	0	0	0	0,0	0,0	0,0	0,0	0,0	0	Rara fer	0	0	0	0	0,0	0,0	0,0
			Perm	0,0	0,000	0	0	0	0,0	0,0	0,0	0,0	0,0	0	Perm cls	0,0	0,0	0	0	0,0	0,0	0,0
51	8,70		Rara	0,0	0,000	0	0	0	0,0	0,0	0,0	0,0	0,0	0	Rara cls	0,0	0,0	0	0	0,0	0,0	0,0
74	8,70		Freq	0,0	0,000	0	0	0	0,0	0,0	0,0	0,0	0,0	0	Rara fer	0	0	0	0	0,0	0,0	0,0
			Perm	0,0	0,000	0	0	0	0,0	0,0	0,0	0,0	0,0	0	Perm cls	0,0	0,0	0	0	0,0	0,0	0,0
52	8,70		Rara	0,0	0,000	0	0	0	0,0	0,0	0,0	0,0	0,0	0	Rara cls	0,0	0,0	0	0	0,0	0,0	0,0
75	8,70		Freq	0,0	0,000	0	0	0	0,0	0,0	0,0	0,0	0,0	0	Rara fer	0	0	0	0	0,0	0,0	0,0
			Perm	0,0	0,000	0	0	0	0,0	0,0	0,0	0,0	0,0	0	Perm cls	0,0	0,0	0	0	0,0	0,0	0,0
53	8,70		Rara	0,0	0,000	0	0	0	0,0	0,0	0,0	0,0	0,0	0	Rara cls	0,0	0,0	0	0	0,0	0,0	0,0
76	8,70		Freq	0,0	0,000	0	0	0	0,0	0,0	0,0	0,0	0,0	0	Rara fer	0	0	0	0	0,0	0,0	0,0
			Perm	0,0	0,000	0	0	0	0,0	0,0	0,0	0,0	0,0	0	Perm cls	0,0	0,0	0	0	0,0	0,0	0,0
54	8,70		Rara	0,0	0,000	0	0	0	0,0	0,0	0,0	0,0	0,0	0	Rara cls	0,0	0,0	0	0	0,0	0,0	0,0
77	8,70		Freq	0,0	0,000	0	0	0	0,0	0,0	0,0	0,0	0,0	0	Rara fer	0	0	0	0	0,0	0,0	0,0
			Perm	0,0	0,000	0	0	0	0,0	0,0	0,0	0,0	0,0	0	Perm cls	0,0	0,0	0	0	0,0	0,0	0,0
55	8,70		Rara	0,0	0,000	0	0	0	0,0	0,0	0,0	0,0	0,0	0	Rara cls	0,0	0,0	0	0	0,0	0,0	0,0
78	8,70		Freq	0,0	0,000	0	0	0	0,0	0,0	0,0	0,0	0,0	0	Rara fer	0	0	0	0	0,0	0,0	0,0
			Perm	0,0	0,000	0	0	0	0,0	0,0	0,0	0,0	0,0	0	Perm cls	0,0	0,0	0	0	0,0	0,0	0,0
56	8,70		Rara	0,0	0,000	0	0	0	0,0	0,0	0,0	0,0	0,0	0	Rara cls	0,0	0,0	0	0	0,0	0,0	0,0
79	8,70		Freq	0,0	0,000	0	0	0	0,0	0,0	0,0	0,0	0,0	0	Rara fer	0	0	0	0	0,0	0,0	0,0
			Perm	0,0	0,000	0	0	0	0,0	0,0	0,0	0,0	0,0	0	Perm cls	0,0	0,0	0	0	0,0	0,0	0,0
57	8,70		Rara	0,0	0,000	0	0	0	0,0	0,0	0,0	0,0	0,0	0	Rara cls	0,0	0,0	0	0	0,0	0,0	0,0
80	8,70		Freq	0,0	0,000	0	0	0	0,0	0,0	0,0	0,0	0,0	0	Rara fer	0	0	0	0	0,0	0,0	0,0
			Perm	0,0	0,000	0	0	0	0,0	0,0	0,0	0,0	0,0	0	Perm cls	0,0	0,0	0	0	0,0	0,0	0,0
58	8,70		Rara	0,0	0,000	0	0	0	0,0	0,0	0,0	0,0	0,0	0	Rara cls	0,0	0,0	0	0	0,0	0,0	0,0
81	8,70		Freq	0,0	0,000	0	0	0	0,0	0,0	0,0	0,0	0,0	0	Rara fer	0	0	0	0	0,0	0,0	0,0
			Perm	0,0	0,000	0	0	0	0,0	0,0	0,0	0,0	0,0	0	Perm cls	0,0	0,0	0	0	0,0	0,0	0,0
59	8,70		Rara	0,0	0,000	0	0	0	0,0	0,0	0,0	0,0	0,0	0	Rara cls	0,0	0,0	0	0	0,0	0,0	0,0
82	8,70		Freq	0,0	0,000	0	0	0	0,0	0,0	0,0	0,0	0,0	0	Rara fer	0	0	0	0	0,0	0,0	0,0
			Perm	0,0	0,000	0	0	0	0,0	0,0	0,0	0,0	0,0	0	Perm cls	0,0	0,0	0	0	0,0	0,0	0,0
60	8,70		Rara	0,0	0,000	0	0	0	0,0	0,0	0,0	0,0	0,0	0	Rara cls	0,0	0,0	0	0	0,0	0,0	0,0
83	8,70		Freq	0,0	0,000	0	0	0	0,0	0,0	0,0	0,0	0,0	0	Rara fer	0	0	0	0	0,0	0,0	0,0
			Perm	0,0	0,000	0	0	0	0,0	0,0	0,0	0,0	0,0	0	Perm cls	0,0	0,0	0	0	0,0	0,0	0,0
61	8,70		Rara	0,0	0,000	0	0	0	0,0	0,0	0,0	0,0	0,0	0	Rara cls	0,0	0,0	0	0	0,0	0,0	0,0
84	8,70		Freq	0,0	0,000	0	0	0	0,0	0,0	0,0	0,0	0,0	0	Rara fer	0	0	0	0	0,0	0,0	0,0
			Perm	0,0	0,000	0	0	0	0,0	0,0	0,0	0,0	0,0	0	Perm cls	0,0	0,0	0	0	0,0	0,0	0,0
63	8,70		Rara	0,0	0,000	0	0	0	0,0	0,0	0,0	0,0	0,0	0	Rara cls	0,0	0,0	0	0	0,0	0,0	0,0
85	8,70		Freq	0,0	0,000	0	0	0	0,0	0,0	0,0	0,0	0,0	0	Rara fer	0	0	0	0	0,0	0,0	0,0
			Perm	0,0	0,000	0	0	0	0,0	0,0	0,0	0,0	0,0	0	Perm cls	0,0	0,0	0	0	0,0	0,0	0,0
64	8,70		Rara	0,0	0,000	0	0	0	0,0	0,0	0,0	0,0	0,0	0	Rara cls	0,0	0,0	0	0	0,0	0,0	0,0
86	8,70		Freq	0,0	0,000	0	0	0	0,0	0,0	0,0	0,0	0,0	0	Rara fer	0	0	0	0	0,0	0,0	0,0
			Perm	0,0	0,000	0	0	0	0,0	0,0	0,0	0,0	0,0	0	Perm cls	0,0	0,0	0	0	0,0	0,0	0,0
65	8,70		Rara	0,0	0,000	0	0	0	0,0	0,0	0,0	0,0	0,0	0	Rara cls	0,0	0,0	0	0	0,0	0,0	0,0
87	8,70		Freq	0,0	0,000	0	0	0	0,0	0,0	0,0	0,0	0,0	0	Rara fer	0	0	0	0	0,0	0,0	0,0
			Perm	0,0	0,000	0	0	0	0,0	0,0	0,0	0,0	0,0	0	Perm cls	0,0	0,0	0	0	0,0	0,0	0,0
66	8,70		Rara	0,0	0,000	0	0	0	0,0	0,0	0,0	0,0	0,0	0	Rara cls	0,0	0,0	0	0	0,0	0,0	0,0
88	8,70		Freq	0,0	0,000	0	0	0	0,0	0,0	0,0	0,0	0,0	0	Rara fer	0	0	0	0	0,0	0,0	0,0
			Perm	0,0	0,000	0	0	0	0,0	0,0	0,0	0,0	0,0	0	Perm cls	0,0	0,0	0	0	0,0	0,0	0,0
67	8,70		Rara	0,0	0,000	0	0	0	0,0	0,0	0,0	0,0	0,0	0	Rara cls	0,0	0,0	0	0	0,0	0,0	0,0
89	8,70		Freq	0,0	0,000	0	0	0	0,0	0,0	0,0	0,0	0,0	0	Rara fer	0	0	0	0	0,0	0,0	0,0
			Perm	0,0	0,000	0	0	0	0,0	0,0	0,0	0,0	0,0	0	Perm cls	0,0	0,0	0	0	0,0	0,0	0,0
68	8,70		Rara	0,0	0,000	0	0	0	0,0	0,0	0,0	0,0	0,0	0	Rara cls	0,0	0,0	0	0	0,0	0,0	0,0
90	8,70		Freq	0,0	0,000	0	0	0	0,0	0,0	0,0	0,0	0,0	0	Rara fer	0	0	0	0	0,0	0,0	0,0
			Perm	0,0	0,000	0	0	0	0,0	0,0	0,0	0,0	0,0	0	Perm cls	0,0	0,0	0	0	0,0	0,0	0,0
69	8,70		Rara	0,0	0,000	0	0	0	0,0	0,0	0,0	0,0	0,0	0	Rara cls	0,0	0,0	0	0	0,0	0,0	0,0
91	8,70		Freq	0,0	0,000	0	0	0	0,0	0,0	0,0	0,0	0,0	0	Rara fer	0	0	0	0	0,0	0,0	0,0
			Perm	0,0	0,000	0	0	0	0,0	0,0	0,0	0,0	0,0	0	Perm cls	0,0	0,0	0	0	0,0	0,0	0,0
70	8,70		Rara	0,0	0,000	0	0	0	0,0	0,0	0,0	0,0	0,0	0	Rara cls	0,0	0,0	0	0	0,0	0,0	0,0
92	8,70		Freq	0,0	0,000	0	0	0	0,0	0,0	0,0	0,0	0,0	0	Rara fer	0	0	0	0	0,0	0,0	0,0
			Perm	0,0	0,000	0	0	0	0,0	0,0	0,0	0,0	0,0	0	Perm cls	0,0	0,0	0	0	0,0	0,0	0,0
71	8,70		Rara	0,0	0,000	0	0	0	0,0	0,0	0,0	0,0	0,0	0	Rara cls	0,0	0,0	0	0	0,0	0,0	0,0
93	8,70		Freq	0,0	0,000	0	0	0	0,0	0,0	0,0	0,0	0,0	0	Rara fer	0	0	0	0	0,0	0,0	0,0
			Perm	0,0	0,000	0	0	0	0,0	0,0	0,0	0,0	0,0	0	Perm cls	0,0	0,0	0	0	0,0	0,0	0,0
72	8,70		Rara	0,0	0,000	0	0	0	0,0	0,0	0,0	0,0	0,0	0	Rara cls	0,0	0,0	0	0	0,0	0,0	0,0
94	8,70		Freq	0,0	0,000	0	0	0	0,0	0,0	0,0	0,0	0,0	0	Rara fer	0	0	0	0	0,0	0,0	0,0
			Perm	0,0	0,000	0	0	0	0,0	0,0	0,0	0,0	0,0	0	Perm cls	0,0	0,0	0	0	0,0	0,0	0,0

STAMPA VERIFICHE S.L.E. ELEVAZIONE

			FESSURAZIONE									FRECCE			TENSIONI							
Filo In fi	Quota In Fi	Tra tto	Combi Caric	Fessu. mm lim	cal	dist mm	Con cio	Com bin	Mf X (t*m)	Mf Y (t*m)	N (t)	Frecce mm limite	calc	Com bin	Combinaz Carico	σ lim. Kg/cmq	σ cal. Kg/cmq	Co nc	Comb	Mf X (t*m)	Mf Y (t*m)	N (t)
73	8,70		Rara	0,0	0,000	0	0	0	0,0	0,0	0,0	0,0	0,0	0	Rara cls	0,0	0,0	0	0	0,0	0,0	0,0
95	8,70		Freq	0,0	0,000	0	0	0	0,0	0,0	0,0	0,0	0,0	0	Rara fer	0	0	0	0	0,0	0,0	0,0
			Perm	0,0	0,000	0	0	0	0,0	0,0	0,0	0,0	0,0	0	Perm cls	0,0	0,0	0	0	0,0	0,0	0,0
76	8,70		Rara	0,0	0,000	0	0	0	0,0	0,0	0,0	0,0	0,0	0	Rara cls	0,0	0,0	0	0	0,0	0,0	0,0
98	8,70		Freq	0,0	0,000	0	0	0	0,0	0,0	0,0	0,0	0,0	0	Rara fer	0	0	0	0	0,0	0,0	0,0
			Perm	0,0	0,000	0	0	0	0,0	0,0	0,0	0,0	0,0	0	Perm cls	0,0	0,0	0	0	0,0	0,0	0,0
77	8,70		Rara	0,0	0,000	0	0	0	0,0	0,0	0,0	0,0	0,0	0	Rara cls	0,0	0,0	0	0	0,0	0,0	0,0
99	8,70		Freq	0,0	0,000	0	0	0	0,0	0,0	0,0	0,0	0,0	0	Rara fer	0	0	0	0	0,0	0,0	0,0
			Perm	0,0	0,000	0	0	0	0,0	0,0	0,0	0,0	0,0	0	Perm cls	0,0	0,0	0	0	0,0	0,0	0,0
78	8,70		Rara	0,0	0,000	0	0	0	0,0	0,0	0,0	0,0	0,0	0	Rara cls	0,0	0,0	0	0	0,0	0,0	0,0
100	8,70		Freq	0,0	0,000	0	0	0	0,0	0,0	0,0	0,0	0,0	0	Rara fer	0	0	0	0	0,0	0,0	0,0
			Perm	0,0	0,000	0	0	0	0,0	0,0	0,0	0,0	0,0	0	Perm cls	0,0	0,0	0	0	0,0	0,0	0,0
79	8,70		Rara	0,0	0,000	0	0	0	0,0	0,0	0,0	0,0	0,0	0	Rara cls	0,0	0,0	0	0	0,0	0,0	0,0
101	8,70		Freq	0,0	0,000	0	0	0	0,0	0,0	0,0	0,0	0,0	0	Rara fer	0	0	0	0	0,0	0,0	0,0
			Perm	0,0	0,000	0	0	0	0,0	0,0	0,0	0,0	0,0	0	Perm cls	0,0	0,0	0	0	0,0	0,0	0,0
80	8,70		Rara	0,0	0,000	0	0	0	0,0	0,0	0,0	0,0	0,0	0	Rara cls	0,0	0,0	0	0	0,0	0,0	0,0
102	8,70		Freq	0,0	0,000	0	0	0	0,0	0,0	0,0	0,0	0,0	0	Rara fer	0	0	0	0	0,0	0,0	0,0
			Perm	0,0	0,000	0	0	0	0,0	0,0	0,0	0,0	0,0	0	Perm cls	0,0	0,0	0	0	0,0	0,0	0,0
81	8,70		Rara	0,0	0,000	0	0	0	0,0	0,0	0,0	0,0	0,0	0	Rara cls	0,0	0,0	0	0	0,0	0,0	0,0
103	8,70		Freq	0,0	0,000	0	0	0	0,0	0,0	0,0	0,0	0,0	0	Rara fer	0	0	0	0	0,0	0,0	0,0
			Perm	0,0	0,000	0	0	0	0,0	0,0	0,0	0,0	0,0	0	Perm cls	0,0	0,0	0	0	0,0	0,0	0,0
82	8,70		Rara	0,0	0,000	0	0	0	0,0	0,0	0,0	0,0	0,0	0	Rara cls	0,0	0,0	0	0	0,0	0,0	0,0
104	8,70		Freq	0,0	0,000	0	0	0	0,0	0,0	0,0	0,0	0,0	0	Rara fer	0	0	0	0	0,0	0,0	0,0
			Perm	0,0	0,000	0	0	0	0,0	0,0	0,0	0,0	0,0	0	Perm cls	0,0	0,0	0	0	0,0	0,0	0,0
83	8,70		Rara	0,0	0,000	0	0	0	0,0	0,0	0,0	0,0	0,0	0	Rara cls	0,0	0,0	0	0	0,0	0,0	0,0
105	8,70		Freq	0,0	0,000	0	0	0	0,0	0,0	0,0	0,0	0,0	0	Rara fer	0	0	0	0	0,0	0,0	0,0
			Perm	0,0	0,000	0	0	0	0,0	0,0	0,0	0,0	0,0	0	Perm cls	0,0	0,0	0	0	0,0	0,0	0,0
84	8,70		Rara	0,0	0,000	0	0	0	0,0	0,0	0,0	0,0	0,0	0	Rara cls	0,0	0,0	0	0	0,0	0,0	0,0
106	8,70		Freq	0,0	0,000	0	0	0	0,0	0,0	0,0	0,0	0,0	0	Rara fer	0	0	0	0	0,0	0,0	0,0
			Perm	0,0	0,000	0	0	0	0,0	0,0	0,0	0,0	0,0	0	Perm cls	0,0	0,0	0	0	0,0	0,0	0,0
85	8,70		Rara	0,0	0,000	0	0	0	0,0	0,0	0,0	0,0	0,0	0	Rara cls	0,0	0,0	0	0	0,0	0,0	0,0
107	8,70		Freq	0,0	0,000	0	0	0	0,0	0,0	0,0	0,0	0,0	0	Rara fer	0	0	0	0	0,0	0,0	0,0
			Perm	0,0	0,000	0	0	0	0,0	0,0	0,0	0,0	0,0	0	Perm cls	0,0	0,0	0	0	0,0	0,0	0,0
104	8,70		Rara	0,0	0,000	0	0	0	0,0	0,0	0,0	0,0	0,0	0	Rara cls	0,0	0,0	0	0	0,0	0,0	0,0
108	8,70		Freq	0,0	0,000	0	0	0	0,0	0,0	0,0	0,0	0,0	0	Rara fer	0	0	0	0	0,0	0,0	0,0
			Perm	0,0	0,000	0	0	0	0,0	0,0	0,0	0,0	0,0	0	Perm cls	0,0	0,0	0	0	0,0	0,0	0,0
105	8,70		Rara	0,0	0,000	0	0	0	0,0	0,0	0,0	0,0	0,0	0	Rara cls	0,0	0,0	0	0	0,0	0,0	0,0
109	8,70		Freq	0,0	0,000	0	0	0	0,0	0,0	0,0	0,0	0,0	0	Rara fer	0	0	0	0	0,0	0,0	0,0
			Perm	0,0	0,000	0	0	0	0,0	0,0	0,0	0,0	0,0	0	Perm cls	0,0	0,0	0	0	0,0	0,0	0,0
106	8,70		Rara	0,0	0,000	0	0	0	0,0	0,0	0,0	0,0	0,0	0	Rara cls	0,0	0,0	0	0	0,0	0,0	0,0
110	8,70		Freq	0,0	0,000	0	0	0	0,0	0,0	0,0	0,0	0,0	0	Rara fer	0	0	0	0	0,0	0,0	0,0
			Perm	0,0	0,000	0	0	0	0,0	0,0	0,0	0,0	0,0	0	Perm cls	0,0	0,0	0	0	0,0	0,0	0,0
107	8,70		Rara	0,0	0,000	0	0	0	0,0	0,0	0,0	0,0	0,0	0	Rara cls	0,0	0,0	0	0	0,0	0,0	0,0
111	8,70		Freq	0,0	0,000	0	0	0	0,0	0,0	0,0	0,0	0,0	0	Rara fer	0	0	0	0	0,0	0,0	0,0
			Perm	0,0	0,000	0	0	0	0,0	0,0	0,0	0,0	0,0	0	Perm cls	0,0	0,0	0	0	0,0	0,0	0,0
108	8,70		Rara	0,0	0,000	0	0	0	0,0	0,0	0,0	0,0	0,0	0	Rara cls	0,0	0,0	0	0	0,0	0,0	0,0
112	8,70		Freq	0,0	0,000	0	0	0	0,0	0,0	0,0	0,0	0,0	0	Rara fer	0	0	0	0	0,0	0,0	0,0
			Perm	0,0	0,000	0	0	0	0,0	0,0	0,0	0,0	0,0	0	Perm cls	0,0	0,0	0	0	0,0	0,0	0,0
109	8,70		Rara	0,0	0,000	0	0	0	0,0	0,0	0,0	0,0	0,0	0	Rara cls	0,0	0,0	0	0	0,0	0,0	0,0
113	8,70		Freq	0,0	0,000	0	0	0	0,0	0,0	0,0	0,0	0,0	0	Rara fer	0	0	0	0	0,0	0,0	0,0
			Perm	0,0	0,000	0	0	0	0,0	0,0	0,0	0,0	0,0	0	Perm cls	0,0	0,0	0	0	0,0	0,0	0,0
110	8,70		Rara	0,0	0,000	0	0	0	0,0	0,0	0,0	0,0	0,0	0	Rara cls	0,0	0,0	0	0	0,0	0,0	0,0
114	8,70		Freq	0,0	0,000	0	0	0	0,0	0,0	0,0	0,0	0,0	0	Rara fer	0	0	0	0	0,0	0,0	0,0
			Perm	0,0	0,000	0	0	0	0,0	0,0	0,0	0,0	0,0	0	Perm cls	0,0	0,0	0	0	0,0	0,0	0,0
111	8,70		Rara	0,0	0,000	0	0	0	0,0	0,0	0,0	0,0	0,0	0	Rara cls	0,0	0,0	0	0	0,0	0,0	0,0
115	8,70		Freq	0,0	0,000	0	0	0	0,0	0,0	0,0	0,0	0,0	0	Rara fer	0	0	0	0	0,0	0,0	0,0
			Perm	0,0	0,000	0	0	0	0,0	0,0	0,0	0,0	0,0	0	Perm cls	0,0	0,0	0	0	0,0	0,0	0,0
1	12,00		Rara	0,0	0,000	0	0	0	0,0	0,0	0,0	0,0	0,0	0	Rara cls	0,0	0,0	0	0	0,0	0,0	0,0
2	12,00		Freq	0,0	0,000	0	0	0	0,0	0,0	0,0	0,0	0,0	0	Rara fer	0	0	0	0	0,0	0,0	0,0
			Perm	0,0	0,000	0	0	0	0,0	0,0	0,0	0,0	0,0	0	Perm cls	0,0	0,0	0	0	0,0	0,0	0,0
1	12,00		Rara	0,0	0,000	0	0	0	0,0	0,0	0,0	0,0	0,0	0	Rara cls	0,0	0,0	0	0	0,0	0,0	0,0
4	12,00		Freq	0,0	0,000	0	0	0	0,0	0,0	0,0	0,0	0,0	0	Rara fer	0	0	0	0	0,0	0,0	0,0
			Perm	0,0	0,000	0	0	0	0,0	0,0	0,0	0,0	0,0	0	Perm cls	0,0	0,0	0	0	0,0	0,0	0,0
2	12,00		Rara	0,0	0,000	0	0	0	0,0	0,0	0,0	0,0	0,0	0	Rara cls	0,0	0,0	0	0	0,0	0,0	0,0
3	12,00		Freq	0,0	0,000	0	0	0	0,0	0,0	0,0	0,0	0,0	0	Rara fer	0	0	0	0	0,0	0,0	0,0
			Perm	0,0	0,000	0	0	0	0,0	0,0	0,0	0,0	0,0	0	Perm cls	0,0	0,0	0	0	0,0	0,0	0,0

STAMPA VERIFICHE S.L.E. ELEVAZIONE

			FESSURAZIONE									FRECCE			TENSIONI							
Filo In fi	Quota In Fi	Tra tto	Combi Caric	Fessu. mm lim	cal	dist mm	Con cio	Com bin	Mf X (t*m)	Mf Y (t*m)	N (t)	Frecce mm limite	calc	Com bin	Combinaz Carico	σ lim. Kg/cmq	σ cal. Kg/cmq	Co nc	Comb	Mf X (t*m)	Mf Y (t*m)	N (t)
4	12,00		Rara	0,0	0,000	0	0	0	0,0	0,0	0,0	0,0	0,0	0	Rara cls	0,0	0,0	0	0	0,0	0,0	0,0
5	12,00		Freq	0,0	0,000	0	0	0	0,0	0,0	0,0	0,0	0,0	0	Rara fer	0	0	0	0	0,0	0,0	0,0
			Perm	0,0	0,000	0	0	0	0,0	0,0	0,0	0,0	0,0	0	Perm cls	0,0	0,0	0	0	0,0	0,0	0,0
5	12,00		Rara	0,0	0,000	0	0	0	0,0	0,0	0,0	0,0	0,0	0	Rara cls	0,0	0,0	0	0	0,0	0,0	0,0
6	12,00		Freq	0,0	0,000	0	0	0	0,0	0,0	0,0	0,0	0,0	0	Rara fer	0	0	0	0	0,0	0,0	0,0
			Perm	0,0	0,000	0	0	0	0,0	0,0	0,0	0,0	0,0	0	Perm cls	0,0	0,0	0	0	0,0	0,0	0,0
6	12,00		Rara	0,0	0,000	0	0	0	0,0	0,0	0,0	0,0	0,0	0	Rara cls	0,0	0,0	0	0	0,0	0,0	0,0
7	12,00		Freq	0,0	0,000	0	0	0	0,0	0,0	0,0	0,0	0,0	0	Rara fer	0	0	0	0	0,0	0,0	0,0
			Perm	0,0	0,000	0	0	0	0,0	0,0	0,0	0,0	0,0	0	Perm cls	0,0	0,0	0	0	0,0	0,0	0,0
7	12,00		Rara	0,0	0,000	0	0	0	0,0	0,0	0,0	0,0	0,0	0	Rara cls	0,0	0,0	0	0	0,0	0,0	0,0
8	12,00		Freq	0,0	0,000	0	0	0	0,0	0,0	0,0	0,0	0,0	0	Rara fer	0	0	0	0	0,0	0,0	0,0
			Perm	0,0	0,000	0	0	0	0,0	0,0	0,0	0,0	0,0	0	Perm cls	0,0	0,0	0	0	0,0	0,0	0,0
8	12,00		Rara	0,0	0,000	0	0	0	0,0	0,0	0,0	0,0	0,0	0	Rara cls	0,0	0,0	0	0	0,0	0,0	0,0
9	12,00		Freq	0,0	0,000	0	0	0	0,0	0,0	0,0	0,0	0,0	0	Rara fer	0	0	0	0	0,0	0,0	0,0
			Perm	0,0	0,000	0	0	0	0,0	0,0	0,0	0,0	0,0	0	Perm cls	0,0	0,0	0	0	0,0	0,0	0,0
9	12,00		Rara	0,0	0,000	0	0	0	0,0	0,0	0,0	0,0	0,0	0	Rara cls	0,0	0,0	0	0	0,0	0,0	0,0
10	12,00		Freq	0,0	0,000	0	0	0	0,0	0,0	0,0	0,0	0,0	0	Rara fer	0	0	0	0	0,0	0,0	0,0
			Perm	0,0	0,000	0	0	0	0,0	0,0	0,0	0,0	0,0	0	Perm cls	0,0	0,0	0	0	0,0	0,0	0,0
10	12,00		Rara	0,0	0,000	0	0	0	0,0	0,0	0,0	0,0	0,0	0	Rara cls	0,0	0,0	0	0	0,0	0,0	0,0
11	12,00		Freq	0,0	0,000	0	0	0	0,0	0,0	0,0	0,0	0,0	0	Rara fer	0	0	0	0	0,0	0,0	0,0
			Perm	0,0	0,000	0	0	0	0,0	0,0	0,0	0,0	0,0	0	Perm cls	0,0	0,0	0	0	0,0	0,0	0,0
11	12,00		Rara	0,0	0,000	0	0	0	0,0	0,0	0,0	0,0	0,0	0	Rara cls	0,0	0,0	0	0	0,0	0,0	0,0
12	12,00		Freq	0,0	0,000	0	0	0	0,0	0,0	0,0	0,0	0,0	0	Rara fer	0	0	0	0	0,0	0,0	0,0
			Perm	0,0	0,000	0	0	0	0,0	0,0	0,0	0,0	0,0	0	Perm cls	0,0	0,0	0	0	0,0	0,0	0,0
12	12,00		Rara	0,0	0,000	0	0	0	0,0	0,0	0,0	0,0	0,0	0	Rara cls	0,0	0,0	0	0	0,0	0,0	0,0
13	12,00		Freq	0,0	0,000	0	0	0	0,0	0,0	0,0	0,0	0,0	0	Rara fer	0	0	0	0	0,0	0,0	0,0
			Perm	0,0	0,000	0	0	0	0,0	0,0	0,0	0,0	0,0	0	Perm cls	0,0	0,0	0	0	0,0	0,0	0,0
13	12,00		Rara	0,0	0,000	0	0	0	0,0	0,0	0,0	0,0	0,0	0	Rara cls	0,0	0,0	0	0	0,0	0,0	0,0
14	12,00		Freq	0,0	0,000	0	0	0	0,0	0,0	0,0	0,0	0,0	0	Rara fer	0	0	0	0	0,0	0,0	0,0
			Perm	0,0	0,000	0	0	0	0,0	0,0	0,0	0,0	0,0	0	Perm cls	0,0	0,0	0	0	0,0	0,0	0,0
14	12,00		Rara	0,0	0,000	0	0	0	0,0	0,0	0,0	0,0	0,0	0	Rara cls	0,0	0,0	0	0	0,0	0,0	0,0
15	12,00		Freq	0,0	0,000	0	0	0	0,0	0,0	0,0	0,0	0,0	0	Rara fer	0	0	0	0	0,0	0,0	0,0
			Perm	0,0	0,000	0	0	0	0,0	0,0	0,0	0,0	0,0	0	Perm cls	0,0	0,0	0	0	0,0	0,0	0,0
15	12,00		Rara	0,0	0,000	0	0	0	0,0	0,0	0,0	0,0	0,0	0	Rara cls	0,0	0,0	0	0	0,0	0,0	0,0
16	12,00		Freq	0,0	0,000	0	0	0	0,0	0,0	0,0	0,0	0,0	0	Rara fer	0	0	0	0	0,0	0,0	0,0
			Perm	0,0	0,000	0	0	0	0,0	0,0	0,0	0,0	0,0	0	Perm cls	0,0	0,0	0	0	0,0	0,0	0,0
16	12,00		Rara	0,0	0,000	0	0	0	0,0	0,0	0,0	0,0	0,0	0	Rara cls	0,0	0,0	0	0	0,0	0,0	0,0
17	12,00		Freq	0,0	0,000	0	0	0	0,0	0,0	0,0	0,0	0,0	0	Rara fer	0	0	0	0	0,0	0,0	0,0
			Perm	0,0	0,000	0	0	0	0,0	0,0	0,0	0,0	0,0	0	Perm cls	0,0	0,0	0	0	0,0	0,0	0,0
17	12,00		Rara	0,0	0,000	0	0	0	0,0	0,0	0,0	0,0	0,0	0	Rara cls	0,0	0,0	0	0	0,0	0,0	0,0
18	12,00		Freq	0,0	0,000	0	0	0	0,0	0,0	0,0	0,0	0,0	0	Rara fer	0	0	0	0	0,0	0,0	0,0
			Perm	0,0	0,000	0	0	0	0,0	0,0	0,0	0,0	0,0	0	Perm cls	0,0	0,0	0	0	0,0	0,0	0,0
18	12,00		Rara	0,0	0,000	0	0	0	0,0	0,0	0,0	0,0	0,0	0	Rara cls	0,0	0,0	0	0	0,0	0,0	0,0
19	12,00		Freq	0,0	0,000	0	0	0	0,0	0,0	0,0	0,0	0,0	0	Rara fer	0	0	0	0	0,0	0,0	0,0
			Perm	0,0	0,000	0	0	0	0,0	0,0	0,0	0,0	0,0	0	Perm cls	0,0	0,0	0	0	0,0	0,0	0,0
19	12,00		Rara	0,0	0,000	0	0	0	0,0	0,0	0,0	0,0	0,0	0	Rara cls	0,0	0,0	0	0	0,0	0,0	0,0
20	12,00		Freq	0,0	0,000	0	0	0	0,0	0,0	0,0	0,0	0,0	0	Rara fer	0	0	0	0	0,0	0,0	0,0
			Perm	0,0	0,000	0	0	0	0,0	0,0	0,0	0,0	0,0	0	Perm cls	0,0	0,0	0	0	0,0	0,0	0,0
20	12,00		Rara	0,0	0,000	0	0	0	0,0	0,0	0,0	0,0	0,0	0	Rara cls	0,0	0,0	0	0	0,0	0,0	0,0
21	12,00		Freq	0,0	0,000	0	0	0	0,0	0,0	0,0	0,0	0,0	0	Rara fer	0	0	0	0	0,0	0,0	0,0
			Perm	0,0	0,000	0	0	0	0,0	0,0	0,0	0,0	0,0	0	Perm cls	0,0	0,0	0	0	0,0	0,0	0,0
21	12,00		Rara	0,0	0,000	0	0	0	0,0	0,0	0,0	0,0	0,0	0	Rara cls	0,0	0,0	0	0	0,0	0,0	0,0
22	12,00		Freq	0,0	0,000	0	0	0	0,0	0,0	0,0	0,0	0,0	0	Rara fer	0	0	0	0	0,0	0,0	0,0
			Perm	0,0	0,000	0	0	0	0,0	0,0	0,0	0,0	0,0	0	Perm cls	0,0	0,0	0	0	0,0	0,0	0,0
22	12,00		Rara	0,0	0,000	0	0	0	0,0	0,0	0,0	0,0	0,0	0	Rara cls	0,0	0,0	0	0	0,0	0,0	0,0
23	12,00		Freq	0,0	0,000	0	0	0	0,0	0,0	0,0	0,0	0,0	0	Rara fer	0	0	0	0	0,0	0,0	0,0
			Perm	0,0	0,000	0	0	0	0,0	0,0	0,0	0,0	0,0	0	Perm cls	0,0	0,0	0	0	0,0	0,0	0,0
23	12,00		Rara	0,0	0,000	0	0	0	0,0	0,0	0,0	0,0	0,0	0	Rara cls	0,0	0,0	0	0	0,0	0,0	0,0
24	12,00		Freq	0,0	0,000	0	0	0	0,0	0,0	0,0	0,0	0,0	0	Rara fer	0	0	0	0	0,0	0,0	0,0
			Perm	0,0	0,000	0	0	0	0,0	0,0	0,0	0,0	0,0	0	Perm cls	0,0	0,0	0	0	0,0	0,0	0,0
25	12,00		Rara	0,0	0,000	0	0	0	0,0	0,0	0,0	0,0	0,0	0	Rara cls	0,0	0,0	0	0	0,0	0,0	0,0
26	12,00		Freq	0,0	0,000	0	0	0	0,0	0,0	0,0	0,0	0,0	0	Rara fer	0	0	0	0	0,0	0,0	0,0
			Perm	0,0	0,000	0	0	0	0,0	0,0	0,0	0,0	0,0	0	Perm cls	0,0	0,0	0	0	0,0	0,0	0,0
26	12,00		Rara	0,0	0,000	0	0	0	0,0	0,0	0,0	0,0	0,0	0	Rara cls	0,0	0,0	0	0	0,0	0,0	0,0
27	12,00		Freq	0,0	0,000	0	0	0	0,0	0,0	0,0	0,0	0,0	0	Rara fer	0	0	0	0	0,0	0,0	0,0
			Perm	0,0	0,000	0	0	0	0,0	0,0	0,0	0,0	0,0	0	Perm cls	0,0	0,0	0	0	0,0	0,0	0,0

STAMPA VERIFICHE S.L.E. ELEVAZIONE

			FESSURAZIONE									FRECCE			TENSIONI							
Filo In fi	Quota In Fi	Tra tto	Combi Caric	Fessu. mm lim	cal	dist mm	Con cio	Com bin	Mf X (t*m)	Mf Y (t*m)	N (t)	Frecce mm limite	calc	Com bin	Combinaz Carico	σ lim. Kg/cmq	σ cal. Kg/cmq	Co nc	Comb	Mf X (t*m)	Mf Y (t*m)	N (t)
27	12,00		Rara	0,0	0,000	0	0	0	0,0	0,0	0,0	0,0	0,0	0	Rara cls	0,0	0,0	0	0	0,0	0,0	0,0
28	12,00		Freq	0,0	0,000	0	0	0	0,0	0,0	0,0	0,0	0,0	0	Rara fer	0	0	0	0	0,0	0,0	0,0
			Perm	0,0	0,000	0	0	0	0,0	0,0	0,0	0,0	0,0	0	Perm cls	0,0	0,0	0	0	0,0	0,0	0,0
29	12,00		Rara	0,0	0,000	0	0	0	0,0	0,0	0,0	0,0	0,0	0	Rara cls	0,0	0,0	0	0	0,0	0,0	0,0
30	12,00		Freq	0,0	0,000	0	0	0	0,0	0,0	0,0	0,0	0,0	0	Rara fer	0	0	0	0	0,0	0,0	0,0
			Perm	0,0	0,000	0	0	0	0,0	0,0	0,0	0,0	0,0	0	Perm cls	0,0	0,0	0	0	0,0	0,0	0,0
30	12,00		Rara	0,0	0,000	0	0	0	0,0	0,0	0,0	0,0	0,0	0	Rara cls	0,0	0,0	0	0	0,0	0,0	0,0
31	12,00		Freq	0,0	0,000	0	0	0	0,0	0,0	0,0	0,0	0,0	0	Rara fer	0	0	0	0	0,0	0,0	0,0
			Perm	0,0	0,000	0	0	0	0,0	0,0	0,0	0,0	0,0	0	Perm cls	0,0	0,0	0	0	0,0	0,0	0,0
31	12,00		Rara	0,0	0,000	0	0	0	0,0	0,0	0,0	0,0	0,0	0	Rara cls	0,0	0,0	0	0	0,0	0,0	0,0
32	12,00		Freq	0,0	0,000	0	0	0	0,0	0,0	0,0	0,0	0,0	0	Rara fer	0	0	0	0	0,0	0,0	0,0
			Perm	0,0	0,000	0	0	0	0,0	0,0	0,0	0,0	0,0	0	Perm cls	0,0	0,0	0	0	0,0	0,0	0,0
32	12,00		Rara	0,0	0,000	0	0	0	0,0	0,0	0,0	0,0	0,0	0	Rara cls	0,0	0,0	0	0	0,0	0,0	0,0
33	12,00		Freq	0,0	0,000	0	0	0	0,0	0,0	0,0	0,0	0,0	0	Rara fer	0	0	0	0	0,0	0,0	0,0
			Perm	0,0	0,000	0	0	0	0,0	0,0	0,0	0,0	0,0	0	Perm cls	0,0	0,0	0	0	0,0	0,0	0,0
34	12,00		Rara	0,0	0,000	0	0	0	0,0	0,0	0,0	0,0	0,0	0	Rara cls	0,0	0,0	0	0	0,0	0,0	0,0
35	12,00		Freq	0,0	0,000	0	0	0	0,0	0,0	0,0	0,0	0,0	0	Rara fer	0	0	0	0	0,0	0,0	0,0
			Perm	0,0	0,000	0	0	0	0,0	0,0	0,0	0,0	0,0	0	Perm cls	0,0	0,0	0	0	0,0	0,0	0,0
36	12,00		Rara	0,0	0,000	0	0	0	0,0	0,0	0,0	0,0	0,0	0	Rara cls	0,0	0,0	0	0	0,0	0,0	0,0
37	12,00		Freq	0,0	0,000	0	0	0	0,0	0,0	0,0	0,0	0,0	0	Rara fer	0	0	0	0	0,0	0,0	0,0
			Perm	0,0	0,000	0	0	0	0,0	0,0	0,0	0,0	0,0	0	Perm cls	0,0	0,0	0	0	0,0	0,0	0,0
37	12,00		Rara	0,0	0,000	0	0	0	0,0	0,0	0,0	0,0	0,0	0	Rara cls	0,0	0,0	0	0	0,0	0,0	0,0
38	12,00		Freq	0,0	0,000	0	0	0	0,0	0,0	0,0	0,0	0,0	0	Rara fer	0	0	0	0	0,0	0,0	0,0
			Perm	0,0	0,000	0	0	0	0,0	0,0	0,0	0,0	0,0	0	Perm cls	0,0	0,0	0	0	0,0	0,0	0,0
38	12,00		Rara	0,0	0,000	0	0	0	0,0	0,0	0,0	0,0	0,0	0	Rara cls	0,0	0,0	0	0	0,0	0,0	0,0
39	12,00		Freq	0,0	0,000	0	0	0	0,0	0,0	0,0	0,0	0,0	0	Rara fer	0	0	0	0	0,0	0,0	0,0
			Perm	0,0	0,000	0	0	0	0,0	0,0	0,0	0,0	0,0	0	Perm cls	0,0	0,0	0	0	0,0	0,0	0,0
40	12,00		Rara	0,0	0,000	0	0	0	0,0	0,0	0,0	0,0	0,0	0	Rara cls	0,0	0,0	0	0	0,0	0,0	0,0
41	12,00		Freq	0,0	0,000	0	0	0	0,0	0,0	0,0	0,0	0,0	0	Rara fer	0	0	0	0	0,0	0,0	0,0
			Perm	0,0	0,000	0	0	0	0,0	0,0	0,0	0,0	0,0	0	Perm cls	0,0	0,0	0	0	0,0	0,0	0,0
41	12,00		Rara	0,0	0,000	0	0	0	0,0	0,0	0,0	0,0	0,0	0	Rara cls	0,0	0,0	0	0	0,0	0,0	0,0
42	12,00		Freq	0,0	0,000	0	0	0	0,0	0,0	0,0	0,0	0,0	0	Rara fer	0	0	0	0	0,0	0,0	0,0
			Perm	0,0	0,000	0	0	0	0,0	0,0	0,0	0,0	0,0	0	Perm cls	0,0	0,0	0	0	0,0	0,0	0,0
42	12,00		Rara	0,0	0,000	0	0	0	0,0	0,0	0,0	0,0	0,0	0	Rara cls	0,0	0,0	0	0	0,0	0,0	0,0
43	12,00		Freq	0,0	0,000	0	0	0	0,0	0,0	0,0	0,0	0,0	0	Rara fer	0	0	0	0	0,0	0,0	0,0
			Perm	0,0	0,000	0	0	0	0,0	0,0	0,0	0,0	0,0	0	Perm cls	0,0	0,0	0	0	0,0	0,0	0,0
43	12,00		Rara	0,0	0,000	0	0	0	0,0	0,0	0,0	0,0	0,0	0	Rara cls	0,0	0,0	0	0	0,0	0,0	0,0
44	12,00		Freq	0,0	0,000	0	0	0	0,0	0,0	0,0	0,0	0,0	0	Rara fer	0	0	0	0	0,0	0,0	0,0
			Perm	0,0	0,000	0	0	0	0,0	0,0	0,0	0,0	0,0	0	Perm cls	0,0	0,0	0	0	0,0	0,0	0,0
44	12,00		Rara	0,0	0,000	0	0	0	0,0	0,0	0,0	0,0	0,0	0	Rara cls	0,0	0,0	0	0	0,0	0,0	0,0
45	12,00		Freq	0,0	0,000	0	0	0	0,0	0,0	0,0	0,0	0,0	0	Rara fer	0	0	0	0	0,0	0,0	0,0
			Perm	0,0	0,000	0	0	0	0,0	0,0	0,0	0,0	0,0	0	Perm cls	0,0	0,0	0	0	0,0	0,0	0,0
45	12,00		Rara	0,0	0,000	0	0	0	0,0	0,0	0,0	0,0	0,0	0	Rara cls	0,0	0,0	0	0	0,0	0,0	0,0
46	12,00		Freq	0,0	0,000	0	0	0	0,0	0,0	0,0	0,0	0,0	0	Rara fer	0	0	0	0	0,0	0,0	0,0
			Perm	0,0	0,000	0	0	0	0,0	0,0	0,0	0,0	0,0	0	Perm cls	0,0	0,0	0	0	0,0	0,0	0,0
46	12,00		Rara	0,0	0,000	0	0	0	0,0	0,0	0,0	0,0	0,0	0	Rara cls	0,0	0,0	0	0	0,0	0,0	0,0
47	12,00		Freq	0,0	0,000	0	0	0	0,0	0,0	0,0	0,0	0,0	0	Rara fer	0	0	0	0	0,0	0,0	0,0
			Perm	0,0	0,000	0	0	0	0,0	0,0	0,0	0,0	0,0	0	Perm cls	0,0	0,0	0	0	0,0	0,0	0,0
47	12,00		Rara	0,0	0,000	0	0	0	0,0	0,0	0,0	0,0	0,0	0	Rara cls	0,0	0,0	0	0	0,0	0,0	0,0
48	12,00		Freq	0,0	0,000	0	0	0	0,0	0,0	0,0	0,0	0,0	0	Rara fer	0	0	0	0	0,0	0,0	0,0
			Perm	0,0	0,000	0	0	0	0,0	0,0	0,0	0,0	0,0	0	Perm cls	0,0	0,0	0	0	0,0	0,0	0,0
48	12,00		Rara	0,0	0,000	0	0	0	0,0	0,0	0,0	0,0	0,0	0	Rara cls	0,0	0,0	0	0	0,0	0,0	0,0
49	12,00		Freq	0,0	0,000	0	0	0	0,0	0,0	0,0	0,0	0,0	0	Rara fer	0	0	0	0	0,0	0,0	0,0
			Perm	0,0	0,000	0	0	0	0,0	0,0	0,0	0,0	0,0	0	Perm cls	0,0	0,0	0	0	0,0	0,0	0,0
49	12,00		Rara	0,0	0,000	0	0	0	0,0	0,0	0,0	0,0	0,0	0	Rara cls	0,0	0,0	0	0	0,0	0,0	0,0
50	12,00		Freq	0,0	0,000	0	0	0	0,0	0,0	0,0	0,0	0,0	0	Rara fer	0	0	0	0	0,0	0,0	0,0
			Perm	0,0	0,000	0	0	0	0,0	0,0	0,0	0,0	0,0	0	Perm cls	0,0	0,0	0	0	0,0	0,0	0,0
50	12,00		Rara	0,0	0,000	0	0	0	0,0	0,0	0,0	0,0	0,0	0	Rara cls	0,0	0,0	0	0	0,0	0,0	0,0
51	12,00		Freq	0,0	0,000	0	0	0	0,0	0,0	0,0	0,0	0,0	0	Rara fer	0	0	0	0	0,0	0,0	0,0
			Perm	0,0	0,000	0	0	0	0,0	0,0	0,0	0,0	0,0	0	Perm cls	0,0	0,0	0	0	0,0	0,0	0,0
51	12,00		Rara	0,0	0,000	0	0	0	0,0	0,0	0,0	0,0	0,0	0	Rara cls	0,0	0,0	0	0	0,0	0,0	0,0
52	12,00		Freq	0,0	0,000	0	0	0	0,0	0,0	0,0	0,0	0,0	0	Rara fer	0	0	0	0	0,0	0,0	0,0
			Perm	0,0	0,000	0	0	0	0,0	0,0	0,0	0,0	0,0	0	Perm cls	0,0	0,0	0	0	0,0	0,0	0,0
52	12,00		Rara	0,0	0,000	0	0	0	0,0	0,0	0,0	0,0	0,0	0	Rara cls	0,0	0,0	0	0	0,0	0,0	0,0
53	12,00		Freq	0,0	0,000	0	0	0	0,0	0,0	0,0	0,0	0,0	0	Rara fer	0	0	0	0	0,0	0,0	0,0
			Perm	0,0	0,000	0	0	0	0,0	0,0	0,0	0,0	0,0	0	Perm cls	0,0	0,0	0	0	0,0	0,0	0,0

STAMPA VERIFICHE S.L.E. ELEVAZIONE

			FESSURAZIONE									FRECCE			TENSIONI							
Filo In fi	Quota In Fi	Tra tto	Combi Caric	Fessu. mm lim	cal	dist mm	Con cio	Com bin	Mf X (t*m)	Mf Y (t*m)	N (t)	Frecce mm limite	calc	Com bin	Combinaz Carico	σ lim. Kg/cmq	σ cal. Kg/cmq	Co nc	Comb	Mf X (t*m)	Mf Y (t*m)	N (t)
53	12,00		Rara	0,0	0,000	0	0	0	0,0	0,0	0,0	0,0	0,0	0	Rara cls	0,0	0,0	0	0	0,0	0,0	0,0
54	12,00		Freq	0,0	0,000	0	0	0	0,0	0,0	0,0	0,0	0,0	0	Rara fer	0	0	0	0	0,0	0,0	0,0
			Perm	0,0	0,000	0	0	0	0,0	0,0	0,0	0,0	0,0	0	Perm cls	0,0	0,0	0	0	0,0	0,0	0,0
54	12,00		Rara	0,0	0,000	0	0	0	0,0	0,0	0,0	0,0	0,0	0	Rara cls	0,0	0,0	0	0	0,0	0,0	0,0
55	12,00		Freq	0,0	0,000	0	0	0	0,0	0,0	0,0	0,0	0,0	0	Rara fer	0	0	0	0	0,0	0,0	0,0
			Perm	0,0	0,000	0	0	0	0,0	0,0	0,0	0,0	0,0	0	Perm cls	0,0	0,0	0	0	0,0	0,0	0,0
55	12,00		Rara	0,0	0,000	0	0	0	0,0	0,0	0,0	0,0	0,0	0	Rara cls	0,0	0,0	0	0	0,0	0,0	0,0
56	12,00		Freq	0,0	0,000	0	0	0	0,0	0,0	0,0	0,0	0,0	0	Rara fer	0	0	0	0	0,0	0,0	0,0
			Perm	0,0	0,000	0	0	0	0,0	0,0	0,0	0,0	0,0	0	Perm cls	0,0	0,0	0	0	0,0	0,0	0,0
56	12,00		Rara	0,0	0,000	0	0	0	0,0	0,0	0,0	0,0	0,0	0	Rara cls	0,0	0,0	0	0	0,0	0,0	0,0
57	12,00		Freq	0,0	0,000	0	0	0	0,0	0,0	0,0	0,0	0,0	0	Rara fer	0	0	0	0	0,0	0,0	0,0
			Perm	0,0	0,000	0	0	0	0,0	0,0	0,0	0,0	0,0	0	Perm cls	0,0	0,0	0	0	0,0	0,0	0,0
57	12,00		Rara	0,0	0,000	0	0	0	0,0	0,0	0,0	0,0	0,0	0	Rara cls	0,0	0,0	0	0	0,0	0,0	0,0
58	12,00		Freq	0,0	0,000	0	0	0	0,0	0,0	0,0	0,0	0,0	0	Rara fer	0	0	0	0	0,0	0,0	0,0
			Perm	0,0	0,000	0	0	0	0,0	0,0	0,0	0,0	0,0	0	Perm cls	0,0	0,0	0	0	0,0	0,0	0,0
59	12,00		Rara	0,0	0,000	0	0	0	0,0	0,0	0,0	0,0	0,0	0	Rara cls	0,0	0,0	0	0	0,0	0,0	0,0
60	12,00		Freq	0,0	0,000	0	0	0	0,0	0,0	0,0	0,0	0,0	0	Rara fer	0	0	0	0	0,0	0,0	0,0
			Perm	0,0	0,000	0	0	0	0,0	0,0	0,0	0,0	0,0	0	Perm cls	0,0	0,0	0	0	0,0	0,0	0,0
60	12,00		Rara	0,0	0,000	0	0	0	0,0	0,0	0,0	0,0	0,0	0	Rara cls	0,0	0,0	0	0	0,0	0,0	0,0
61	12,00		Freq	0,0	0,000	0	0	0	0,0	0,0	0,0	0,0	0,0	0	Rara fer	0	0	0	0	0,0	0,0	0,0
			Perm	0,0	0,000	0	0	0	0,0	0,0	0,0	0,0	0,0	0	Perm cls	0,0	0,0	0	0	0,0	0,0	0,0
61	12,00		Rara	0,0	0,000	0	0	0	0,0	0,0	0,0	0,0	0,0	0	Rara cls	0,0	0,0	0	0	0,0	0,0	0,0
62	12,00		Freq	0,0	0,000	0	0	0	0,0	0,0	0,0	0,0	0,0	0	Rara fer	0	0	0	0	0,0	0,0	0,0
			Perm	0,0	0,000	0	0	0	0,0	0,0	0,0	0,0	0,0	0	Perm cls	0,0	0,0	0	0	0,0	0,0	0,0
62	12,00		Rara	0,0	0,000	0	0	0	0,0	0,0	0,0	0,0	0,0	0	Rara cls	0,0	0,0	0	0	0,0	0,0	0,0
63	12,00		Freq	0,0	0,000	0	0	0	0,0	0,0	0,0	0,0	0,0	0	Rara fer	0	0	0	0	0,0	0,0	0,0
			Perm	0,0	0,000	0	0	0	0,0	0,0	0,0	0,0	0,0	0	Perm cls	0,0	0,0	0	0	0,0	0,0	0,0
63	12,00		Rara	0,0	0,000	0	0	0	0,0	0,0	0,0	0,0	0,0	0	Rara cls	0,0	0,0	0	0	0,0	0,0	0,0
64	12,00		Freq	0,0	0,000	0	0	0	0,0	0,0	0,0	0,0	0,0	0	Rara fer	0	0	0	0	0,0	0,0	0,0
			Perm	0,0	0,000	0	0	0	0,0	0,0	0,0	0,0	0,0	0	Perm cls	0,0	0,0	0	0	0,0	0,0	0,0
64	12,00		Rara	0,0	0,000	0	0	0	0,0	0,0	0,0	0,0	0,0	0	Rara cls	0,0	0,0	0	0	0,0	0,0	0,0
65	12,00		Freq	0,0	0,000	0	0	0	0,0	0,0	0,0	0,0	0,0	0	Rara fer	0	0	0	0	0,0	0,0	0,0
			Perm	0,0	0,000	0	0	0	0,0	0,0	0,0	0,0	0,0	0	Perm cls	0,0	0,0	0	0	0,0	0,0	0,0
65	12,00		Rara	0,0	0,000	0	0	0	0,0	0,0	0,0	0,0	0,0	0	Rara cls	0,0	0,0	0	0	0,0	0,0	0,0
66	12,00		Freq	0,0	0,000	0	0	0	0,0	0,0	0,0	0,0	0,0	0	Rara fer	0	0	0	0	0,0	0,0	0,0
			Perm	0,0	0,000	0	0	0	0,0	0,0	0,0	0,0	0,0	0	Perm cls	0,0	0,0	0	0	0,0	0,0	0,0
66	12,00		Rara	0,0	0,000	0	0	0	0,0	0,0	0,0	0,0	0,0	0	Rara cls	0,0	0,0	0	0	0,0	0,0	0,0
67	12,00		Freq	0,0	0,000	0	0	0	0,0	0,0	0,0	0,0	0,0	0	Rara fer	0	0	0	0	0,0	0,0	0,0
			Perm	0,0	0,000	0	0	0	0,0	0,0	0,0	0,0	0,0	0	Perm cls	0,0	0,0	0	0	0,0	0,0	0,0
67	12,00		Rara	0,0	0,000	0	0	0	0,0	0,0	0,0	0,0	0,0	0	Rara cls	0,0	0,0	0	0	0,0	0,0	0,0
68	12,00		Freq	0,0	0,000	0	0	0	0,0	0,0	0,0	0,0	0,0	0	Rara fer	0	0	0	0	0,0	0,0	0,0
			Perm	0,0	0,000	0	0	0	0,0	0,0	0,0	0,0	0,0	0	Perm cls	0,0	0,0	0	0	0,0	0,0	0,0
68	12,00		Rara	0,0	0,000	0	0	0	0,0	0,0	0,0	0,0	0,0	0	Rara cls	0,0	0,0	0	0	0,0	0,0	0,0
69	12,00		Freq	0,0	0,000	0	0	0	0,0	0,0	0,0	0,0	0,0	0	Rara fer	0	0	0	0	0,0	0,0	0,0
			Perm	0,0	0,000	0	0	0	0,0	0,0	0,0	0,0	0,0	0	Perm cls	0,0	0,0	0	0	0,0	0,0	0,0
69	12,00		Rara	0,0	0,000	0	0	0	0,0	0,0	0,0	0,0	0,0	0	Rara cls	0,0	0,0	0	0	0,0	0,0	0,0
70	12,00		Freq	0,0	0,000	0	0	0	0,0	0,0	0,0	0,0	0,0	0	Rara fer	0	0	0	0	0,0	0,0	0,0
			Perm	0,0	0,000	0	0	0	0,0	0,0	0,0	0,0	0,0	0	Perm cls	0,0	0,0	0	0	0,0	0,0	0,0
70	12,00		Rara	0,0	0,000	0	0	0	0,0	0,0	0,0	0,0	0,0	0	Rara cls	0,0	0,0	0	0	0,0	0,0	0,0
71	12,00		Freq	0,0	0,000	0	0	0	0,0	0,0	0,0	0,0	0,0	0	Rara fer	0	0	0	0	0,0	0,0	0,0
			Perm	0,0	0,000	0	0	0	0,0	0,0	0,0	0,0	0,0	0	Perm cls	0,0	0,0	0	0	0,0	0,0	0,0
71	12,00		Rara	0,0	0,000	0	0	0	0,0	0,0	0,0	0,0	0,0	0	Rara cls	0,0	0,0	0	0	0,0	0,0	0,0
72	12,00		Freq	0,0	0,000	0	0	0	0,0	0,0	0,0	0,0	0,0	0	Rara fer	0	0	0	0	0,0	0,0	0,0
			Perm	0,0	0,000	0	0	0	0,0	0,0	0,0	0,0	0,0	0	Perm cls	0,0	0,0	0	0	0,0	0,0	0,0
72	12,00		Rara	0,0	0,000	0	0	0	0,0	0,0	0,0	0,0	0,0	0	Rara cls	0,0	0,0	0	0	0,0	0,0	0,0
73	12,00		Freq	0,0	0,000	0	0	0	0,0	0,0	0,0	0,0	0,0	0	Rara fer	0	0	0	0	0,0	0,0	0,0
			Perm	0,0	0,000	0	0	0	0,0	0,0	0,0	0,0	0,0	0	Perm cls	0,0	0,0	0	0	0,0	0,0	0,0
73	12,00		Rara	0,0	0,000	0	0	0	0,0	0,0	0,0	0,0	0,0	0	Rara cls	0,0	0,0	0	0	0,0	0,0	0,0
74	12,00		Freq	0,0	0,000	0	0	0	0,0	0,0	0,0	0,0	0,0	0	Rara fer	0	0	0	0	0,0	0,0	0,0
			Perm	0,0	0,000	0	0	0	0,0	0,0	0,0	0,0	0,0	0	Perm cls	0,0	0,0	0	0	0,0	0,0	0,0
75	12,00		Rara	0,0	0,000	0	0	0	0,0	0,0	0,0	0,0	0,0	0	Rara cls	0,0	0,0	0	0	0,0	0,0	0,0
76	12,00		Freq	0,0	0,000	0	0	0	0,0	0,0	0,0	0,0	0,0	0	Rara fer	0	0	0	0	0,0	0,0	0,0
			Perm	0,0	0,000	0	0	0	0,0	0,0	0,0	0,0	0,0	0	Perm cls	0,0	0,0	0	0	0,0	0,0	0,0
76	12,00		Rara	0,0	0,000	0	0	0	0,0	0,0	0,0	0,0	0,0	0	Rara cls	0,0	0,0	0	0	0,0	0,0	0,0
77	12,00		Freq	0,0	0,000	0	0	0	0,0	0,0	0,0	0,0	0,0	0	Rara fer	0	0	0	0	0,0	0,0	0,0
			Perm	0,0	0,000	0	0	0	0,0	0,0	0,0	0,0	0,0	0	Perm cls	0,0	0,0	0	0	0,0	0,0	0,0

STAMPA VERIFICHE S.L.E. ELEVAZIONE

			FESSURAZIONE									FRECCE			TENSIONI							
Filo In fi	Quota In Fi	Tra tto	Combi Caric	Fessu. mm lim	cal	dist mm	Con cio	Com bin	Mf X (t*m)	Mf Y (t*m)	N (t)	Frecce mm limite	calc	Com bin	Combinaz Carico	σ lim. Kg/cmq	σ cal. Kg/cmq	Co nc	Comb	Mf X (t*m)	Mf Y (t*m)	N (t)
77	12,00		Rara	0,0	0,000	0	0	0	0,0	0,0	0,0	0,0	0,0	0	Rara cls	0,0	0,0	0	0	0,0	0,0	0,0
78	12,00		Freq	0,0	0,000	0	0	0	0,0	0,0	0,0	0,0	0,0	0	Rara fer	0	0	0	0	0,0	0,0	0,0
			Perm	0,0	0,000	0	0	0	0,0	0,0	0,0	0,0	0,0	0	Perm cls	0,0	0,0	0	0	0,0	0,0	0,0
78	12,00		Rara	0,0	0,000	0	0	0	0,0	0,0	0,0	0,0	0,0	0	Rara cls	0,0	0,0	0	0	0,0	0,0	0,0
79	12,00		Freq	0,0	0,000	0	0	0	0,0	0,0	0,0	0,0	0,0	0	Rara fer	0	0	0	0	0,0	0,0	0,0
			Perm	0,0	0,000	0	0	0	0,0	0,0	0,0	0,0	0,0	0	Perm cls	0,0	0,0	0	0	0,0	0,0	0,0
79	12,00		Rara	0,0	0,000	0	0	0	0,0	0,0	0,0	0,0	0,0	0	Rara cls	0,0	0,0	0	0	0,0	0,0	0,0
80	12,00		Freq	0,0	0,000	0	0	0	0,0	0,0	0,0	0,0	0,0	0	Rara fer	0	0	0	0	0,0	0,0	0,0
			Perm	0,0	0,000	0	0	0	0,0	0,0	0,0	0,0	0,0	0	Perm cls	0,0	0,0	0	0	0,0	0,0	0,0
80	12,00		Rara	0,0	0,000	0	0	0	0,0	0,0	0,0	0,0	0,0	0	Rara cls	0,0	0,0	0	0	0,0	0,0	0,0
81	12,00		Freq	0,0	0,000	0	0	0	0,0	0,0	0,0	0,0	0,0	0	Rara fer	0	0	0	0	0,0	0,0	0,0
			Perm	0,0	0,000	0	0	0	0,0	0,0	0,0	0,0	0,0	0	Perm cls	0,0	0,0	0	0	0,0	0,0	0,0
82	12,00		Rara	0,0	0,000	0	0	0	0,0	0,0	0,0	0,0	0,0	0	Rara cls	0,0	0,0	0	0	0,0	0,0	0,0
83	12,00		Freq	0,0	0,000	0	0	0	0,0	0,0	0,0	0,0	0,0	0	Rara fer	0	0	0	0	0,0	0,0	0,0
			Perm	0,0	0,000	0	0	0	0,0	0,0	0,0	0,0	0,0	0	Perm cls	0,0	0,0	0	0	0,0	0,0	0,0
83	12,00		Rara	0,0	0,000	0	0	0	0,0	0,0	0,0	0,0	0,0	0	Rara cls	0,0	0,0	0	0	0,0	0,0	0,0
84	12,00		Freq	0,0	0,000	0	0	0	0,0	0,0	0,0	0,0	0,0	0	Rara fer	0	0	0	0	0,0	0,0	0,0
			Perm	0,0	0,000	0	0	0	0,0	0,0	0,0	0,0	0,0	0	Perm cls	0,0	0,0	0	0	0,0	0,0	0,0
84	12,00		Rara	0,0	0,000	0	0	0	0,0	0,0	0,0	0,0	0,0	0	Rara cls	0,0	0,0	0	0	0,0	0,0	0,0
85	12,00		Freq	0,0	0,000	0	0	0	0,0	0,0	0,0	0,0	0,0	0	Rara fer	0	0	0	0	0,0	0,0	0,0
			Perm	0,0	0,000	0	0	0	0,0	0,0	0,0	0,0	0,0	0	Perm cls	0,0	0,0	0	0	0,0	0,0	0,0
85	12,00		Rara	0,0	0,000	0	0	0	0,0	0,0	0,0	0,0	0,0	0	Rara cls	0,0	0,0	0	0	0,0	0,0	0,0
86	12,00		Freq	0,0	0,000	0	0	0	0,0	0,0	0,0	0,0	0,0	0	Rara fer	0	0	0	0	0,0	0,0	0,0
			Perm	0,0	0,000	0	0	0	0,0	0,0	0,0	0,0	0,0	0	Perm cls	0,0	0,0	0	0	0,0	0,0	0,0
86	12,00		Rara	0,0	0,000	0	0	0	0,0	0,0	0,0	0,0	0,0	0	Rara cls	0,0	0,0	0	0	0,0	0,0	0,0
87	12,00		Freq	0,0	0,000	0	0	0	0,0	0,0	0,0	0,0	0,0	0	Rara fer	0	0	0	0	0,0	0,0	0,0
			Perm	0,0	0,000	0	0	0	0,0	0,0	0,0	0,0	0,0	0	Perm cls	0,0	0,0	0	0	0,0	0,0	0,0
87	12,00		Rara	0,0	0,000	0	0	0	0,0	0,0	0,0	0,0	0,0	0	Rara cls	0,0	0,0	0	0	0,0	0,0	0,0
88	12,00		Freq	0,0	0,000	0	0	0	0,0	0,0	0,0	0,0	0,0	0	Rara fer	0	0	0	0	0,0	0,0	0,0
			Perm	0,0	0,000	0	0	0	0,0	0,0	0,0	0,0	0,0	0	Perm cls	0,0	0,0	0	0	0,0	0,0	0,0
88	12,00		Rara	0,0	0,000	0	0	0	0,0	0,0	0,0	0,0	0,0	0	Rara cls	0,0	0,0	0	0	0,0	0,0	0,0
89	12,00		Freq	0,0	0,000	0	0	0	0,0	0,0	0,0	0,0	0,0	0	Rara fer	0	0	0	0	0,0	0,0	0,0
			Perm	0,0	0,000	0	0	0	0,0	0,0	0,0	0,0	0,0	0	Perm cls	0,0	0,0	0	0	0,0	0,0	0,0
89	12,00		Rara	0,0	0,000	0	0	0	0,0	0,0	0,0	0,0	0,0	0	Rara cls	0,0	0,0	0	0	0,0	0,0	0,0
90	12,00		Freq	0,0	0,000	0	0	0	0,0	0,0	0,0	0,0	0,0	0	Rara fer	0	0	0	0	0,0	0,0	0,0
			Perm	0,0	0,000	0	0	0	0,0	0,0	0,0	0,0	0,0	0	Perm cls	0,0	0,0	0	0	0,0	0,0	0,0
90	12,00		Rara	0,0	0,000	0	0	0	0,0	0,0	0,0	0,0	0,0	0	Rara cls	0,0	0,0	0	0	0,0	0,0	0,0
91	12,00		Freq	0,0	0,000	0	0	0	0,0	0,0	0,0	0,0	0,0	0	Rara fer	0	0	0	0	0,0	0,0	0,0
			Perm	0,0	0,000	0	0	0	0,0	0,0	0,0	0,0	0,0	0	Perm cls	0,0	0,0	0	0	0,0	0,0	0,0
91	12,00		Rara	0,0	0,000	0	0	0	0,0	0,0	0,0	0,0	0,0	0	Rara cls	0,0	0,0	0	0	0,0	0,0	0,0
92	12,00		Freq	0,0	0,000	0	0	0	0,0	0,0	0,0	0,0	0,0	0	Rara fer	0	0	0	0	0,0	0,0	0,0
			Perm	0,0	0,000	0	0	0	0,0	0,0	0,0	0,0	0,0	0	Perm cls	0,0	0,0	0	0	0,0	0,0	0,0
92	12,00		Rara	0,0	0,000	0	0	0	0,0	0,0	0,0	0,0	0,0	0	Rara cls	0,0	0,0	0	0	0,0	0,0	0,0
93	12,00		Freq	0,0	0,000	0	0	0	0,0	0,0	0,0	0,0	0,0	0	Rara fer	0	0	0	0	0,0	0,0	0,0
			Perm	0,0	0,000	0	0	0	0,0	0,0	0,0	0,0	0,0	0	Perm cls	0,0	0,0	0	0	0,0	0,0	0,0
93	12,00		Rara	0,0	0,000	0	0	0	0,0	0,0	0,0	0,0	0,0	0	Rara cls	0,0	0,0	0	0	0,0	0,0	0,0
94	12,00		Freq	0,0	0,000	0	0	0	0,0	0,0	0,0	0,0	0,0	0	Rara fer	0	0	0	0	0,0	0,0	0,0
			Perm	0,0	0,000	0	0	0	0,0	0,0	0,0	0,0	0,0	0	Perm cls	0,0	0,0	0	0	0,0	0,0	0,0
94	12,00		Rara	0,0	0,000	0	0	0	0,0	0,0	0,0	0,0	0,0	0	Rara cls	0,0	0,0	0	0	0,0	0,0	0,0
95	12,00		Freq	0,0	0,000	0	0	0	0,0	0,0	0,0	0,0	0,0	0	Rara fer	0	0	0	0	0,0	0,0	0,0
			Perm	0,0	0,000	0	0	0	0,0	0,0	0,0	0,0	0,0	0	Perm cls	0,0	0,0	0	0	0,0	0,0	0,0
95	12,00		Rara	0,0	0,000	0	0	0	0,0	0,0	0,0	0,0	0,0	0	Rara cls	0,0	0,0	0	0	0,0	0,0	0,0
96	12,00		Freq	0,0	0,000	0	0	0	0,0	0,0	0,0	0,0	0,0	0	Rara fer	0	0	0	0	0,0	0,0	0,0
			Perm	0,0	0,000	0	0	0	0,0	0,0	0,0	0,0	0,0	0	Perm cls	0,0	0,0	0	0	0,0	0,0	0,0
96	12,00		Rara	0,0	0,000	0	0	0	0,0	0,0	0,0	0,0	0,0	0	Rara cls	0,0	0,0	0	0	0,0	0,0	0,0
97	12,00		Freq	0,0	0,000	0	0	0	0,0	0,0	0,0	0,0	0,0	0	Rara fer	0	0	0	0	0,0	0,0	0,0
			Perm	0,0	0,000	0	0	0	0,0	0,0	0,0	0,0	0,0	0	Perm cls	0,0	0,0	0	0	0,0	0,0	0,0
97	12,00		Rara	0,0	0,000	0	0	0	0,0	0,0	0,0	0,0	0,0	0	Rara cls	0,0	0,0	0	0	0,0	0,0	0,0
98	12,00		Freq	0,0	0,000	0	0	0	0,0	0,0	0,0	0,0	0,0	0	Rara fer	0	0	0	0	0,0	0,0	0,0
			Perm	0,0	0,000	0	0	0	0,0	0,0	0,0	0,0	0,0	0	Perm cls	0,0	0,0	0	0	0,0	0,0	0,0
98	12,00		Rara	0,0	0,000	0	0	0	0,0	0,0	0,0	0,0	0,0	0	Rara cls	0,0	0,0	0	0	0,0	0,0	0,0
99	12,00		Freq	0,0	0,000	0	0	0	0,0	0,0	0,0	0,0	0,0	0	Rara fer	0	0	0	0	0,0	0,0	0,0
			Perm	0,0	0,000	0	0	0	0,0	0,0	0,0	0,0	0,0	0	Perm cls	0,0	0,0	0	0	0,0	0,0	0,0
99	12,00		Rara	0,0	0,000	0	0	0	0,0	0,0	0,0	0,0	0,0	0	Rara cls	0,0	0,0	0	0	0,0	0,0	0,0
100	12,00		Freq	0,0	0,000	0	0	0	0,0	0,0	0,0	0,0	0,0	0	Rara fer	0	0	0	0	0,0	0,0	0,0
			Perm	0,0	0,000	0	0	0	0,0	0,0	0,0	0,0	0,0	0	Perm cls	0,0	0,0	0	0	0,0	0,0	0,0

STAMPA VERIFICHE S.L.E. ELEVAZIONE

			FESSURAZIONE									FRECCE			TENSIONI							
Filo In fi	Quota In Fi	Tra tto	Combi Caric	Fessu. mm lim	cal	dist mm	Con cio	Com bin	Mf X (t*m)	Mf Y (t*m)	N (t)	Frecce mm limite	calc	Com bin	Combinaz Carico	σ lim. Kg/cmq	σ cal. Kg/cmq	Co nc	Comb	Mf X (t*m)	Mf Y (t*m)	N (t)
100	12,00		Rara	0,0	0,000	0	0	0	0,0	0,0	0,0	0,0	0,0	0	Rara cls	0,0	0,0	0	0	0,0	0,0	0,0
101	12,00		Freq	0,0	0,000	0	0	0	0,0	0,0	0,0	0,0	0,0	0	Rara fer	0	0	0	0	0,0	0,0	0,0
			Perm	0,0	0,000	0	0	0	0,0	0,0	0,0	0,0	0,0	0	Perm cls	0,0	0,0	0	0	0,0	0,0	0,0
101	12,00		Rara	0,0	0,000	0	0	0	0,0	0,0	0,0	0,0	0,0	0	Rara cls	0,0	0,0	0	0	0,0	0,0	0,0
102	12,00		Freq	0,0	0,000	0	0	0	0,0	0,0	0,0	0,0	0,0	0	Rara fer	0	0	0	0	0,0	0,0	0,0
			Perm	0,0	0,000	0	0	0	0,0	0,0	0,0	0,0	0,0	0	Perm cls	0,0	0,0	0	0	0,0	0,0	0,0
102	12,00		Rara	0,0	0,000	0	0	0	0,0	0,0	0,0	0,0	0,0	0	Rara cls	0,0	0,0	0	0	0,0	0,0	0,0
103	12,00		Freq	0,0	0,000	0	0	0	0,0	0,0	0,0	0,0	0,0	0	Rara fer	0	0	0	0	0,0	0,0	0,0
			Perm	0,0	0,000	0	0	0	0,0	0,0	0,0	0,0	0,0	0	Perm cls	0,0	0,0	0	0	0,0	0,0	0,0
104	12,00		Rara	0,0	0,000	0	0	0	0,0	0,0	0,0	0,0	0,0	0	Rara cls	0,0	0,0	0	0	0,0	0,0	0,0
105	12,00		Freq	0,0	0,000	0	0	0	0,0	0,0	0,0	0,0	0,0	0	Rara fer	0	0	0	0	0,0	0,0	0,0
			Perm	0,0	0,000	0	0	0	0,0	0,0	0,0	0,0	0,0	0	Perm cls	0,0	0,0	0	0	0,0	0,0	0,0
105	12,00		Rara	0,0	0,000	0	0	0	0,0	0,0	0,0	0,0	0,0	0	Rara cls	0,0	0,0	0	0	0,0	0,0	0,0
106	12,00		Freq	0,0	0,000	0	0	0	0,0	0,0	0,0	0,0	0,0	0	Rara fer	0	0	0	0	0,0	0,0	0,0
			Perm	0,0	0,000	0	0	0	0,0	0,0	0,0	0,0	0,0	0	Perm cls	0,0	0,0	0	0	0,0	0,0	0,0
106	12,00		Rara	0,0	0,000	0	0	0	0,0	0,0	0,0	0,0	0,0	0	Rara cls	0,0	0,0	0	0	0,0	0,0	0,0
107	12,00		Freq	0,0	0,000	0	0	0	0,0	0,0	0,0	0,0	0,0	0	Rara fer	0	0	0	0	0,0	0,0	0,0
			Perm	0,0	0,000	0	0	0	0,0	0,0	0,0	0,0	0,0	0	Perm cls	0,0	0,0	0	0	0,0	0,0	0,0
108	12,00		Rara	0,0	0,000	0	0	0	0,0	0,0	0,0	0,0	0,0	0	Rara cls	0,0	0,0	0	0	0,0	0,0	0,0
109	12,00		Freq	0,0	0,000	0	0	0	0,0	0,0	0,0	0,0	0,0	0	Rara fer	0	0	0	0	0,0	0,0	0,0
			Perm	0,0	0,000	0	0	0	0,0	0,0	0,0	0,0	0,0	0	Perm cls	0,0	0,0	0	0	0,0	0,0	0,0
109	12,00		Rara	0,0	0,000	0	0	0	0,0	0,0	0,0	0,0	0,0	0	Rara cls	0,0	0,0	0	0	0,0	0,0	0,0
110	12,00		Freq	0,0	0,000	0	0	0	0,0	0,0	0,0	0,0	0,0	0	Rara fer	0	0	0	0	0,0	0,0	0,0
			Perm	0,0	0,000	0	0	0	0,0	0,0	0,0	0,0	0,0	0	Perm cls	0,0	0,0	0	0	0,0	0,0	0,0
110	12,00		Rara	0,0	0,000	0	0	0	0,0	0,0	0,0	0,0	0,0	0	Rara cls	0,0	0,0	0	0	0,0	0,0	0,0
111	12,00		Freq	0,0	0,000	0	0	0	0,0	0,0	0,0	0,0	0,0	0	Rara fer	0	0	0	0	0,0	0,0	0,0
			Perm	0,0	0,000	0	0	0	0,0	0,0	0,0	0,0	0,0	0	Perm cls	0,0	0,0	0	0	0,0	0,0	0,0
112	12,00		Rara	0,0	0,000	0	0	0	0,0	0,0	0,0	0,0	0,0	0	Rara cls	0,0	0,0	0	0	0,0	0,0	0,0
113	12,00		Freq	0,0	0,000	0	0	0	0,0	0,0	0,0	0,0	0,0	0	Rara fer	0	0	0	0	0,0	0,0	0,0
			Perm	0,0	0,000	0	0	0	0,0	0,0	0,0	0,0	0,0	0	Perm cls	0,0	0,0	0	0	0,0	0,0	0,0
113	12,00		Rara	0,0	0,000	0	0	0	0,0	0,0	0,0	0,0	0,0	0	Rara cls	0,0	0,0	0	0	0,0	0,0	0,0
114	12,00		Freq	0,0	0,000	0	0	0	0,0	0,0	0,0	0,0	0,0	0	Rara fer	0	0	0	0	0,0	0,0	0,0
			Perm	0,0	0,000	0	0	0	0,0	0,0	0,0	0,0	0,0	0	Perm cls	0,0	0,0	0	0	0,0	0,0	0,0
114	12,00		Rara	0,0	0,000	0	0	0	0,0	0,0	0,0	0,0	0,0	0	Rara cls	0,0	0,0	0	0	0,0	0,0	0,0
115	12,00		Freq	0,0	0,000	0	0	0	0,0	0,0	0,0	0,0	0,0	0	Rara fer	0	0	0	0	0,0	0,0	0,0
			Perm	0,0	0,000	0	0	0	0,0	0,0	0,0	0,0	0,0	0	Perm cls	0,0	0,0	0	0	0,0	0,0	0,0
2	12,00		Rara	0,0	0,000	0	0	0	0,0	0,0	0,0	0,0	0,0	0	Rara cls	0,0	0,0	0	0	0,0	0,0	0,0
5	12,00		Freq	0,0	0,000	0	0	0	0,0	0,0	0,0	0,0	0,0	0	Rara fer	0	0	0	0	0,0	0,0	0,0
			Perm	0,0	0,000	0	0	0	0,0	0,0	0,0	0,0	0,0	0	Perm cls	0,0	0,0	0	0	0,0	0,0	0,0
3	12,00		Rara	0,0	0,000	0	0	0	0,0	0,0	0,0	0,0	0,0	0	Rara cls	0,0	0,0	0	0	0,0	0,0	0,0
6	12,00		Freq	0,0	0,000	0	0	0	0,0	0,0	0,0	0,0	0,0	0	Rara fer	0	0	0	0	0,0	0,0	0,0
			Perm	0,0	0,000	0	0	0	0,0	0,0	0,0	0,0	0,0	0	Perm cls	0,0	0,0	0	0	0,0	0,0	0,0
4	12,00		Rara	0,0	0,000	0	0	0	0,0	0,0	0,0	0,0	0,0	0	Rara cls	0,0	0,0	0	0	0,0	0,0	0,0
29	12,00		Freq	0,0	0,000	0	0	0	0,0	0,0	0,0	0,0	0,0	0	Rara fer	0	0	0	0	0,0	0,0	0,0
			Perm	0,0	0,000	0	0	0	0,0	0,0	0,0	0,0	0,0	0	Perm cls	0,0	0,0	0	0	0,0	0,0	0,0
5	12,00		Rara	0,0	0,000	0	0	0	0,0	0,0	0,0	0,0	0,0	0	Rara cls	0,0	0,0	0	0	0,0	0,0	0,0
30	12,00		Freq	0,0	0,000	0	0	0	0,0	0,0	0,0	0,0	0,0	0	Rara fer	0	0	0	0	0,0	0,0	0,0
			Perm	0,0	0,000	0	0	0	0,0	0,0	0,0	0,0	0,0	0	Perm cls	0,0	0,0	0	0	0,0	0,0	0,0
6	12,00		Rara	0,0	0,000	0	0	0	0,0	0,0	0,0	0,0	0,0	0	Rara cls	0,0	0,0	0	0	0,0	0,0	0,0
31	12,00		Freq	0,0	0,000	0	0	0	0,0	0,0	0,0	0,0	0,0	0	Rara fer	0	0	0	0	0,0	0,0	0,0
			Perm	0,0	0,000	0	0	0	0,0	0,0	0,0	0,0	0,0	0	Perm cls	0,0	0,0	0	0	0,0	0,0	0,0
7	12,00		Rara	0,0	0,000	0	0	0	0,0	0,0	0,0	0,0	0,0	0	Rara cls	0,0	0,0	0	0	0,0	0,0	0,0
32	12,00		Freq	0,0	0,000	0	0	0	0,0	0,0	0,0	0,0	0,0	0	Rara fer	0	0	0	0	0,0	0,0	0,0
			Perm	0,0	0,000	0	0	0	0,0	0,0	0,0	0,0	0,0	0	Perm cls	0,0	0,0	0	0	0,0	0,0	0,0
8	12,00		Rara	0,0	0,000	0	0	0	0,0	0,0	0,0	0,0	0,0	0	Rara cls	0,0	0,0	0	0	0,0	0,0	0,0
33	12,00		Freq	0,0	0,000	0	0	0	0,0	0,0	0,0	0,0	0,0	0	Rara fer	0	0	0	0	0,0	0,0	0,0
			Perm	0,0	0,000	0	0	0	0,0	0,0	0,0	0,0	0,0	0	Perm cls	0,0	0,0	0	0	0,0	0,0	0,0
9	12,00		Rara	0,0	0,000	0	0	0	0,0	0,0	0,0	0,0	0,0	0	Rara cls	0,0	0,0	0	0	0,0	0,0	0,0
34	12,00		Freq	0,0	0,000	0	0	0	0,0	0,0	0,0	0,0	0,0	0	Rara fer	0	0	0	0	0,0	0,0	0,0
			Perm	0,0	0,000	0	0	0	0,0	0,0	0,0	0,0	0,0	0	Perm cls	0,0	0,0	0	0	0,0	0,0	0,0
10	12,00		Rara	0,0	0,000	0	0	0	0,0	0,0	0,0	0,0	0,0	0	Rara cls	0,0	0,0	0	0	0,0	0,0	0,0
35	12,00		Freq	0,0	0,000	0	0	0	0,0	0,0	0,0	0,0	0,0	0	Rara fer	0	0	0	0	0,0	0,0	0,0
			Perm	0,0	0,000	0	0	0	0,0	0,0	0,0	0,0	0,0	0	Perm cls	0,0	0,0	0	0	0,0	0,0	0,0
11	12,00		Rara	0,0	0,000	0	0	0	0,0	0,0	0,0	0,0	0,0	0	Rara cls	0,0	0,0	0	0	0,0	0,0	0,0
42	12,00		Freq	0,0	0,000	0	0	0	0,0	0,0	0,0	0,0	0,0	0	Rara fer	0	0	0	0	0,0	0,0	0,0
			Perm	0,0	0,000	0	0	0	0,0	0,0	0,0	0,0	0,0	0	Perm cls	0,0	0,0	0	0	0,0	0,0	0,0

STAMPA VERIFICHE S.L.E. ELEVAZIONE

			FESSURAZIONE									FRECCE			TENSIONI							
Filo In fi	Quota In Fi	Tra tto	Combi Caric	Fessu. mm lim	cal	dist mm	Con cio	Com bin	Mf X (t*m)	Mf Y (t*m)	N (t)	Frecce mm limite	calc	Com bin	Combinaz Carico	σ lim. Kg/cmq	σ cal. Kg/cmq	Co nc	Comb	Mf X (t*m)	Mf Y (t*m)	N (t)
12	12,00		Rara	0,0	0,000	0	0	0	0,0	0,0	0,0	0,0	0,0	0	Rara cls	0,0	0,0	0	0	0,0	0,0	0,0
43	12,00		Freq	0,0	0,000	0	0	0	0,0	0,0	0,0	0,0	0,0	0	Rara fer	0	0	0	0	0,0	0,0	0,0
			Perm	0,0	0,000	0	0	0	0,0	0,0	0,0	0,0	0,0	0	Perm cls	0,0	0,0	0	0	0,0	0,0	0,0
13	12,00		Rara	0,0	0,000	0	0	0	0,0	0,0	0,0	0,0	0,0	0	Rara cls	0,0	0,0	0	0	0,0	0,0	0,0
44	12,00		Freq	0,0	0,000	0	0	0	0,0	0,0	0,0	0,0	0,0	0	Rara fer	0	0	0	0	0,0	0,0	0,0
			Perm	0,0	0,000	0	0	0	0,0	0,0	0,0	0,0	0,0	0	Perm cls	0,0	0,0	0	0	0,0	0,0	0,0
14	12,00		Rara	0,0	0,000	0	0	0	0,0	0,0	0,0	0,0	0,0	0	Rara cls	0,0	0,0	0	0	0,0	0,0	0,0
45	12,00		Freq	0,0	0,000	0	0	0	0,0	0,0	0,0	0,0	0,0	0	Rara fer	0	0	0	0	0,0	0,0	0,0
			Perm	0,0	0,000	0	0	0	0,0	0,0	0,0	0,0	0,0	0	Perm cls	0,0	0,0	0	0	0,0	0,0	0,0
15	12,00		Rara	0,0	0,000	0	0	0	0,0	0,0	0,0	0,0	0,0	0	Rara cls	0,0	0,0	0	0	0,0	0,0	0,0
46	12,00		Freq	0,0	0,000	0	0	0	0,0	0,0	0,0	0,0	0,0	0	Rara fer	0	0	0	0	0,0	0,0	0,0
			Perm	0,0	0,000	0	0	0	0,0	0,0	0,0	0,0	0,0	0	Perm cls	0,0	0,0	0	0	0,0	0,0	0,0
16	12,00		Rara	0,0	0,000	0	0	0	0,0	0,0	0,0	0,0	0,0	0	Rara cls	0,0	0,0	0	0	0,0	0,0	0,0
47	12,00		Freq	0,0	0,000	0	0	0	0,0	0,0	0,0	0,0	0,0	0	Rara fer	0	0	0	0	0,0	0,0	0,0
			Perm	0,0	0,000	0	0	0	0,0	0,0	0,0	0,0	0,0	0	Perm cls	0,0	0,0	0	0	0,0	0,0	0,0
17	12,00		Rara	0,0	0,000	0	0	0	0,0	0,0	0,0	0,0	0,0	0	Rara cls	0,0	0,0	0	0	0,0	0,0	0,0
48	12,00		Freq	0,0	0,000	0	0	0	0,0	0,0	0,0	0,0	0,0	0	Rara fer	0	0	0	0	0,0	0,0	0,0
			Perm	0,0	0,000	0	0	0	0,0	0,0	0,0	0,0	0,0	0	Perm cls	0,0	0,0	0	0	0,0	0,0	0,0
18	12,00		Rara	0,0	0,000	0	0	0	0,0	0,0	0,0	0,0	0,0	0	Rara cls	0,0	0,0	0	0	0,0	0,0	0,0
49	12,00		Freq	0,0	0,000	0	0	0	0,0	0,0	0,0	0,0	0,0	0	Rara fer	0	0	0	0	0,0	0,0	0,0
			Perm	0,0	0,000	0	0	0	0,0	0,0	0,0	0,0	0,0	0	Perm cls	0,0	0,0	0	0	0,0	0,0	0,0
19	12,00		Rara	0,0	0,000	0	0	0	0,0	0,0	0,0	0,0	0,0	0	Rara cls	0,0	0,0	0	0	0,0	0,0	0,0
50	12,00		Freq	0,0	0,000	0	0	0	0,0	0,0	0,0	0,0	0,0	0	Rara fer	0	0	0	0	0,0	0,0	0,0
			Perm	0,0	0,000	0	0	0	0,0	0,0	0,0	0,0	0,0	0	Perm cls	0,0	0,0	0	0	0,0	0,0	0,0
20	12,00		Rara	0,0	0,000	0	0	0	0,0	0,0	0,0	0,0	0,0	0	Rara cls	0,0	0,0	0	0	0,0	0,0	0,0
51	12,00		Freq	0,0	0,000	0	0	0	0,0	0,0	0,0	0,0	0,0	0	Rara fer	0	0	0	0	0,0	0,0	0,0
			Perm	0,0	0,000	0	0	0	0,0	0,0	0,0	0,0	0,0	0	Perm cls	0,0	0,0	0	0	0,0	0,0	0,0
21	12,00		Rara	0,0	0,000	0	0	0	0,0	0,0	0,0	0,0	0,0	0	Rara cls	0,0	0,0	0	0	0,0	0,0	0,0
52	12,00		Freq	0,0	0,000	0	0	0	0,0	0,0	0,0	0,0	0,0	0	Rara fer	0	0	0	0	0,0	0,0	0,0
			Perm	0,0	0,000	0	0	0	0,0	0,0	0,0	0,0	0,0	0	Perm cls	0,0	0,0	0	0	0,0	0,0	0,0
22	12,00		Rara	0,0	0,000	0	0	0	0,0	0,0	0,0	0,0	0,0	0	Rara cls	0,0	0,0	0	0	0,0	0,0	0,0
53	12,00		Freq	0,0	0,000	0	0	0	0,0	0,0	0,0	0,0	0,0	0	Rara fer	0	0	0	0	0,0	0,0	0,0
			Perm	0,0	0,000	0	0	0	0,0	0,0	0,0	0,0	0,0	0	Perm cls	0,0	0,0	0	0	0,0	0,0	0,0
23	12,00		Rara	0,0	0,000	0	0	0	0,0	0,0	0,0	0,0	0,0	0	Rara cls	0,0	0,0	0	0	0,0	0,0	0,0
54	12,00		Freq	0,0	0,000	0	0	0	0,0	0,0	0,0	0,0	0,0	0	Rara fer	0	0	0	0	0,0	0,0	0,0
			Perm	0,0	0,000	0	0	0	0,0	0,0	0,0	0,0	0,0	0	Perm cls	0,0	0,0	0	0	0,0	0,0	0,0
24	12,00		Rara	0,0	0,000	0	0	0	0,0	0,0	0,0	0,0	0,0	0	Rara cls	0,0	0,0	0	0	0,0	0,0	0,0
25	12,00		Freq	0,0	0,000	0	0	0	0,0	0,0	0,0	0,0	0,0	0	Rara fer	0	0	0	0	0,0	0,0	0,0
			Perm	0,0	0,000	0	0	0	0,0	0,0	0,0	0,0	0,0	0	Perm cls	0,0	0,0	0	0	0,0	0,0	0,0
25	12,00		Rara	0,0	0,000	0	0	0	0,0	0,0	0,0	0,0	0,0	0	Rara cls	0,0	0,0	0	0	0,0	0,0	0,0
55	12,00		Freq	0,0	0,000	0	0	0	0,0	0,0	0,0	0,0	0,0	0	Rara fer	0	0	0	0	0,0	0,0	0,0
			Perm	0,0	0,000	0	0	0	0,0	0,0	0,0	0,0	0,0	0	Perm cls	0,0	0,0	0	0	0,0	0,0	0,0
26	12,00		Rara	0,0	0,000	0	0	0	0,0	0,0	0,0	0,0	0,0	0	Rara cls	0,0	0,0	0	0	0,0	0,0	0,0
56	12,00		Freq	0,0	0,000	0	0	0	0,0	0,0	0,0	0,0	0,0	0	Rara fer	0	0	0	0	0,0	0,0	0,0
			Perm	0,0	0,000	0	0	0	0,0	0,0	0,0	0,0	0,0	0	Perm cls	0,0	0,0	0	0	0,0	0,0	0,0
27	12,00		Rara	0,0	0,000	0	0	0	0,0	0,0	0,0	0,0	0,0	0	Rara cls	0,0	0,0	0	0	0,0	0,0	0,0
57	12,00		Freq	0,0	0,000	0	0	0	0,0	0,0	0,0	0,0	0,0	0	Rara fer	0	0	0	0	0,0	0,0	0,0
			Perm	0,0	0,000	0	0	0	0,0	0,0	0,0	0,0	0,0	0	Perm cls	0,0	0,0	0	0	0,0	0,0	0,0
28	12,00		Rara	0,0	0,000	0	0	0	0,0	0,0	0,0	0,0	0,0	0	Rara cls	0,0	0,0	0	0	0,0	0,0	0,0
58	12,00		Freq	0,0	0,000	0	0	0	0,0	0,0	0,0	0,0	0,0	0	Rara fer	0	0	0	0	0,0	0,0	0,0
			Perm	0,0	0,000	0	0	0	0,0	0,0	0,0	0,0	0,0	0	Perm cls	0,0	0,0	0	0	0,0	0,0	0,0
30	12,00		Rara	0,0	0,000	0	0	0	0,0	0,0	0,0	0,0	0,0	0	Rara cls	0,0	0,0	0	0	0,0	0,0	0,0
36	12,00		Freq	0,0	0,000	0	0	0	0,0	0,0	0,0	0,0	0,0	0	Rara fer	0	0	0	0	0,0	0,0	0,0
			Perm	0,0	0,000	0	0	0	0,0	0,0	0,0	0,0	0,0	0	Perm cls	0,0	0,0	0	0	0,0	0,0	0,0
31	12,00		Rara	0,0	0,000	0	0	0	0,0	0,0	0,0	0,0	0,0	0	Rara cls	0,0	0,0	0	0	0,0	0,0	0,0
37	12,00		Freq	0,0	0,000	0	0	0	0,0	0,0	0,0	0,0	0,0	0	Rara fer	0	0	0	0	0,0	0,0	0,0
			Perm	0,0	0,000	0	0	0	0,0	0,0	0,0	0,0	0,0	0	Perm cls	0,0	0,0	0	0	0,0	0,0	0,0
32	12,00		Rara	0,0	0,000	0	0	0	0,0	0,0	0,0	0,0	0,0	0	Rara cls	0,0	0,0	0	0	0,0	0,0	0,0
38	12,00		Freq	0,0	0,000	0	0	0	0,0	0,0	0,0	0,0	0,0	0	Rara fer	0	0	0	0	0,0	0,0	0,0
			Perm	0,0	0,000	0	0	0	0,0	0,0	0,0	0,0	0,0	0	Perm cls	0,0	0,0	0	0	0,0	0,0	0,0
35	12,00		Rara	0,0	0,000	0	0	0	0,0	0,0	0,0	0,0	0,0	0	Rara cls	0,0	0,0	0	0	0,0	0,0	0,0
41	12,00		Freq	0,0	0,000	0	0	0	0,0	0,0	0,0	0,0	0,0	0	Rara fer	0	0	0	0	0,0	0,0	0,0
			Perm	0,0	0,000	0	0	0	0,0	0,0	0,0	0,0	0,0	0	Perm cls	0,0	0,0	0	0	0,0	0,0	0,0
36	12,00		Rara	0,0	0,000	0	0	0	0,0	0,0	0,0	0,0	0,0	0	Rara cls	0,0	0,0	0	0	0,0	0,0	0,0
59	12,00		Freq	0,0	0,000	0	0	0	0,0	0,0	0,0	0,0	0,0	0	Rara fer	0	0	0	0	0,0	0,0	0,0
			Perm	0,0	0,000	0	0	0	0,0	0,0	0,0	0,0	0,0	0	Perm cls	0,0	0,0	0	0	0,0	0,0	0,0

STAMPA VERIFICHE S.L.E. ELEVAZIONE

			FESSURAZIONE									FRECCE			TENSIONI							
Filo In fi	Quota In Fi	Tra tto	Combi Caric	Fessu. mm lim	cal	dist mm	Con cio	Com bin	Mf X (t*m)	Mf Y (t*m)	N (t)	Frecce mm limite	calc	Com bin	Combinaz Carico	σ lim. Kg/cmq	σ cal. Kg/cmq	Co nc	Comb	Mf X (t*m)	Mf Y (t*m)	N (t)
37	12,00		Rara	0,0	0,000	0	0	0	0,0	0,0	0,0	0,0	0,0	0	Rara cls	0,0	0,0	0	0	0,0	0,0	0,0
60	12,00		Freq	0,0	0,000	0	0	0	0,0	0,0	0,0	0,0	0,0	0	Rara fer	0	0	0	0	0,0	0,0	0,0
			Perm	0,0	0,000	0	0	0	0,0	0,0	0,0	0,0	0,0	0	Perm cls	0,0	0,0	0	0	0,0	0,0	0,0
38	12,00		Rara	0,0	0,000	0	0	0	0,0	0,0	0,0	0,0	0,0	0	Rara cls	0,0	0,0	0	0	0,0	0,0	0,0
61	12,00		Freq	0,0	0,000	0	0	0	0,0	0,0	0,0	0,0	0,0	0	Rara fer	0	0	0	0	0,0	0,0	0,0
			Perm	0,0	0,000	0	0	0	0,0	0,0	0,0	0,0	0,0	0	Perm cls	0,0	0,0	0	0	0,0	0,0	0,0
41	12,00		Rara	0,0	0,000	0	0	0	0,0	0,0	0,0	0,0	0,0	0	Rara cls	0,0	0,0	0	0	0,0	0,0	0,0
64	12,00		Freq	0,0	0,000	0	0	0	0,0	0,0	0,0	0,0	0,0	0	Rara fer	0	0	0	0	0,0	0,0	0,0
			Perm	0,0	0,000	0	0	0	0,0	0,0	0,0	0,0	0,0	0	Perm cls	0,0	0,0	0	0	0,0	0,0	0,0
42	12,00		Rara	0,0	0,000	0	0	0	0,0	0,0	0,0	0,0	0,0	0	Rara cls	0,0	0,0	0	0	0,0	0,0	0,0
65	12,00		Freq	0,0	0,000	0	0	0	0,0	0,0	0,0	0,0	0,0	0	Rara fer	0	0	0	0	0,0	0,0	0,0
			Perm	0,0	0,000	0	0	0	0,0	0,0	0,0	0,0	0,0	0	Perm cls	0,0	0,0	0	0	0,0	0,0	0,0
43	12,00		Rara	0,0	0,000	0	0	0	0,0	0,0	0,0	0,0	0,0	0	Rara cls	0,0	0,0	0	0	0,0	0,0	0,0
66	12,00		Freq	0,0	0,000	0	0	0	0,0	0,0	0,0	0,0	0,0	0	Rara fer	0	0	0	0	0,0	0,0	0,0
			Perm	0,0	0,000	0	0	0	0,0	0,0	0,0	0,0	0,0	0	Perm cls	0,0	0,0	0	0	0,0	0,0	0,0
44	12,00		Rara	0,0	0,000	0	0	0	0,0	0,0	0,0	0,0	0,0	0	Rara cls	0,0	0,0	0	0	0,0	0,0	0,0
67	12,00		Freq	0,0	0,000	0	0	0	0,0	0,0	0,0	0,0	0,0	0	Rara fer	0	0	0	0	0,0	0,0	0,0
			Perm	0,0	0,000	0	0	0	0,0	0,0	0,0	0,0	0,0	0	Perm cls	0,0	0,0	0	0	0,0	0,0	0,0
45	12,00		Rara	0,0	0,000	0	0	0	0,0	0,0	0,0	0,0	0,0	0	Rara cls	0,0	0,0	0	0	0,0	0,0	0,0
68	12,00		Freq	0,0	0,000	0	0	0	0,0	0,0	0,0	0,0	0,0	0	Rara fer	0	0	0	0	0,0	0,0	0,0
			Perm	0,0	0,000	0	0	0	0,0	0,0	0,0	0,0	0,0	0	Perm cls	0,0	0,0	0	0	0,0	0,0	0,0
46	12,00		Rara	0,0	0,000	0	0	0	0,0	0,0	0,0	0,0	0,0	0	Rara cls	0,0	0,0	0	0	0,0	0,0	0,0
69	12,00		Freq	0,0	0,000	0	0	0	0,0	0,0	0,0	0,0	0,0	0	Rara fer	0	0	0	0	0,0	0,0	0,0
			Perm	0,0	0,000	0	0	0	0,0	0,0	0,0	0,0	0,0	0	Perm cls	0,0	0,0	0	0	0,0	0,0	0,0
47	12,00		Rara	0,0	0,000	0	0	0	0,0	0,0	0,0	0,0	0,0	0	Rara cls	0,0	0,0	0	0	0,0	0,0	0,0
70	12,00		Freq	0,0	0,000	0	0	0	0,0	0,0	0,0	0,0	0,0	0	Rara fer	0	0	0	0	0,0	0,0	0,0
			Perm	0,0	0,000	0	0	0	0,0	0,0	0,0	0,0	0,0	0	Perm cls	0,0	0,0	0	0	0,0	0,0	0,0
48	12,00		Rara	0,0	0,000	0	0	0	0,0	0,0	0,0	0,0	0,0	0	Rara cls	0,0	0,0	0	0	0,0	0,0	0,0
71	12,00		Freq	0,0	0,000	0	0	0	0,0	0,0	0,0	0,0	0,0	0	Rara fer	0	0	0	0	0,0	0,0	0,0
			Perm	0,0	0,000	0	0	0	0,0	0,0	0,0	0,0	0,0	0	Perm cls	0,0	0,0	0	0	0,0	0,0	0,0
49	12,00		Rara	0,0	0,000	0	0	0	0,0	0,0	0,0	0,0	0,0	0	Rara cls	0,0	0,0	0	0	0,0	0,0	0,0
72	12,00		Freq	0,0	0,000	0	0	0	0,0	0,0	0,0	0,0	0,0	0	Rara fer	0	0	0	0	0,0	0,0	0,0
			Perm	0,0	0,000	0	0	0	0,0	0,0	0,0	0,0	0,0	0	Perm cls	0,0	0,0	0	0	0,0	0,0	0,0
50	12,00		Rara	0,0	0,000	0	0	0	0,0	0,0	0,0	0,0	0,0	0	Rara cls	0,0	0,0	0	0	0,0	0,0	0,0
73	12,00		Freq	0,0	0,000	0	0	0	0,0	0,0	0,0	0,0	0,0	0	Rara fer	0	0	0	0	0,0	0,0	0,0
			Perm	0,0	0,000	0	0	0	0,0	0,0	0,0	0,0	0,0	0	Perm cls	0,0	0,0	0	0	0,0	0,0	0,0
51	12,00		Rara	0,0	0,000	0	0	0	0,0	0,0	0,0	0,0	0,0	0	Rara cls	0,0	0,0	0	0	0,0	0,0	0,0
74	12,00		Freq	0,0	0,000	0	0	0	0,0	0,0	0,0	0,0	0,0	0	Rara fer	0	0	0	0	0,0	0,0	0,0
			Perm	0,0	0,000	0	0	0	0,0	0,0	0,0	0,0	0,0	0	Perm cls	0,0	0,0	0	0	0,0	0,0	0,0
52	12,00		Rara	0,0	0,000	0	0	0	0,0	0,0	0,0	0,0	0,0	0	Rara cls	0,0	0,0	0	0	0,0	0,0	0,0
75	12,00		Freq	0,0	0,000	0	0	0	0,0	0,0	0,0	0,0	0,0	0	Rara fer	0	0	0	0	0,0	0,0	0,0
			Perm	0,0	0,000	0	0	0	0,0	0,0	0,0	0,0	0,0	0	Perm cls	0,0	0,0	0	0	0,0	0,0	0,0
53	12,00		Rara	0,0	0,000	0	0	0	0,0	0,0	0,0	0,0	0,0	0	Rara cls	0,0	0,0	0	0	0,0	0,0	0,0
76	12,00		Freq	0,0	0,000	0	0	0	0,0	0,0	0,0	0,0	0,0	0	Rara fer	0	0	0	0	0,0	0,0	0,0
			Perm	0,0	0,000	0	0	0	0,0	0,0	0,0	0,0	0,0	0	Perm cls	0,0	0,0	0	0	0,0	0,0	0,0
54	12,00		Rara	0,0	0,000	0	0	0	0,0	0,0	0,0	0,0	0,0	0	Rara cls	0,0	0,0	0	0	0,0	0,0	0,0
77	12,00		Freq	0,0	0,000	0	0	0	0,0	0,0	0,0	0,0	0,0	0	Rara fer	0	0	0	0	0,0	0,0	0,0
			Perm	0,0	0,000	0	0	0	0,0	0,0	0,0	0,0	0,0	0	Perm cls	0,0	0,0	0	0	0,0	0,0	0,0
55	12,00		Rara	0,0	0,000	0	0	0	0,0	0,0	0,0	0,0	0,0	0	Rara cls	0,0	0,0	0	0	0,0	0,0	0,0
78	12,00		Freq	0,0	0,000	0	0	0	0,0	0,0	0,0	0,0	0,0	0	Rara fer	0	0	0	0	0,0	0,0	0,0
			Perm	0,0	0,000	0	0	0	0,0	0,0	0,0	0,0	0,0	0	Perm cls	0,0	0,0	0	0	0,0	0,0	0,0
56	12,00		Rara	0,0	0,000	0	0	0	0,0	0,0	0,0	0,0	0,0	0	Rara cls	0,0	0,0	0	0	0,0	0,0	0,0
79	12,00		Freq	0,0	0,000	0	0	0	0,0	0,0	0,0	0,0	0,0	0	Rara fer	0	0	0	0	0,0	0,0	0,0
			Perm	0,0	0,000	0	0	0	0,0	0,0	0,0	0,0	0,0	0	Perm cls	0,0	0,0	0	0	0,0	0,0	0,0
57	12,00		Rara	0,0	0,000	0	0	0	0,0	0,0	0,0	0,0	0,0	0	Rara cls	0,0	0,0	0	0	0,0	0,0	0,0
80	12,00		Freq	0,0	0,000	0	0	0	0,0	0,0	0,0	0,0	0,0	0	Rara fer	0	0	0	0	0,0	0,0	0,0
			Perm	0,0	0,000	0	0	0	0,0	0,0	0,0	0,0	0,0	0	Perm cls	0,0	0,0	0	0	0,0	0,0	0,0
58	12,00		Rara	0,0	0,000	0	0	0	0,0	0,0	0,0	0,0	0,0	0	Rara cls	0,0	0,0	0	0	0,0	0,0	0,0
81	12,00		Freq	0,0	0,000	0	0	0	0,0	0,0	0,0	0,0	0,0	0	Rara fer	0	0	0	0	0,0	0,0	0,0
			Perm	0,0	0,000	0	0	0	0,0	0,0	0,0	0,0	0,0	0	Perm cls	0,0	0,0	0	0	0,0	0,0	0,0
59	12,00		Rara	0,0	0,000	0	0	0	0,0	0,0	0,0	0,0	0,0	0	Rara cls	0,0	0,0	0	0	0,0	0,0	0,0
82	12,00		Freq	0,0	0,000	0	0	0	0,0	0,0	0,0	0,0	0,0	0	Rara fer	0	0	0	0	0,0	0,0	0,0
			Perm	0,0	0,000	0	0	0	0,0	0,0	0,0	0,0	0,0	0	Perm cls	0,0	0,0	0	0	0,0	0,0	0,0
60	12,00		Rara	0,0	0,000	0	0	0	0,0	0,0	0,0	0,0	0,0	0	Rara cls	0,0	0,0	0	0	0,0	0,0	0,0
83	12,00		Freq	0,0	0,000	0	0	0	0,0	0,0	0,0	0,0	0,0	0	Rara fer	0	0	0	0	0,0	0,0	0,0
			Perm	0,0	0,000	0	0	0	0,0	0,0	0,0	0,0	0,0	0	Perm cls	0,0	0,0	0	0	0,0	0,0	0,0

STAMPA VERIFICHE S.L.E. ELEVAZIONE

			FESSURAZIONE									FRECCE			TENSIONI							
Filo In fi	Quota In Fi	Tra tto	Combi Caric	Fessu. mm lim	cal	dist mm	Con cio	Com bin	Mf X (t*m)	Mf Y (t*m)	N (t)	Frecce mm limite	calc	Com bin	Combinaz Carico	σ lim. Kg/cmq	σ cal. Kg/cmq	Co nc	Comb	Mf X (t*m)	Mf Y (t*m)	N (t)
61	12,00		Rara	0,0	0,000	0	0	0	0,0	0,0	0,0	0,0	0,0	0	Rara cls	0,0	0,0	0	0	0,0	0,0	0,0
84	12,00		Freq	0,0	0,000	0	0	0	0,0	0,0	0,0	0,0	0,0	0	Rara fer	0	0	0	0	0,0	0,0	0,0
			Perm	0,0	0,000	0	0	0	0,0	0,0	0,0	0,0	0,0	0	Perm cls	0,0	0,0	0	0	0,0	0,0	0,0
63	12,00		Rara	0,0	0,000	0	0	0	0,0	0,0	0,0	0,0	0,0	0	Rara cls	0,0	0,0	0	0	0,0	0,0	0,0
85	12,00		Freq	0,0	0,000	0	0	0	0,0	0,0	0,0	0,0	0,0	0	Rara fer	0	0	0	0	0,0	0,0	0,0
			Perm	0,0	0,000	0	0	0	0,0	0,0	0,0	0,0	0,0	0	Perm cls	0,0	0,0	0	0	0,0	0,0	0,0
64	12,00		Rara	0,0	0,000	0	0	0	0,0	0,0	0,0	0,0	0,0	0	Rara cls	0,0	0,0	0	0	0,0	0,0	0,0
86	12,00		Freq	0,0	0,000	0	0	0	0,0	0,0	0,0	0,0	0,0	0	Rara fer	0	0	0	0	0,0	0,0	0,0
			Perm	0,0	0,000	0	0	0	0,0	0,0	0,0	0,0	0,0	0	Perm cls	0,0	0,0	0	0	0,0	0,0	0,0
65	12,00		Rara	0,0	0,000	0	0	0	0,0	0,0	0,0	0,0	0,0	0	Rara cls	0,0	0,0	0	0	0,0	0,0	0,0
87	12,00		Freq	0,0	0,000	0	0	0	0,0	0,0	0,0	0,0	0,0	0	Rara fer	0	0	0	0	0,0	0,0	0,0
			Perm	0,0	0,000	0	0	0	0,0	0,0	0,0	0,0	0,0	0	Perm cls	0,0	0,0	0	0	0,0	0,0	0,0
66	12,00		Rara	0,0	0,000	0	0	0	0,0	0,0	0,0	0,0	0,0	0	Rara cls	0,0	0,0	0	0	0,0	0,0	0,0
88	12,00		Freq	0,0	0,000	0	0	0	0,0	0,0	0,0	0,0	0,0	0	Rara fer	0	0	0	0	0,0	0,0	0,0
			Perm	0,0	0,000	0	0	0	0,0	0,0	0,0	0,0	0,0	0	Perm cls	0,0	0,0	0	0	0,0	0,0	0,0
67	12,00		Rara	0,0	0,000	0	0	0	0,0	0,0	0,0	0,0	0,0	0	Rara cls	0,0	0,0	0	0	0,0	0,0	0,0
89	12,00		Freq	0,0	0,000	0	0	0	0,0	0,0	0,0	0,0	0,0	0	Rara fer	0	0	0	0	0,0	0,0	0,0
			Perm	0,0	0,000	0	0	0	0,0	0,0	0,0	0,0	0,0	0	Perm cls	0,0	0,0	0	0	0,0	0,0	0,0
68	12,00		Rara	0,0	0,000	0	0	0	0,0	0,0	0,0	0,0	0,0	0	Rara cls	0,0	0,0	0	0	0,0	0,0	0,0
90	12,00		Freq	0,0	0,000	0	0	0	0,0	0,0	0,0	0,0	0,0	0	Rara fer	0	0	0	0	0,0	0,0	0,0
			Perm	0,0	0,000	0	0	0	0,0	0,0	0,0	0,0	0,0	0	Perm cls	0,0	0,0	0	0	0,0	0,0	0,0
69	12,00		Rara	0,0	0,000	0	0	0	0,0	0,0	0,0	0,0	0,0	0	Rara cls	0,0	0,0	0	0	0,0	0,0	0,0
91	12,00		Freq	0,0	0,000	0	0	0	0,0	0,0	0,0	0,0	0,0	0	Rara fer	0	0	0	0	0,0	0,0	0,0
			Perm	0,0	0,000	0	0	0	0,0	0,0	0,0	0,0	0,0	0	Perm cls	0,0	0,0	0	0	0,0	0,0	0,0
70	12,00		Rara	0,0	0,000	0	0	0	0,0	0,0	0,0	0,0	0,0	0	Rara cls	0,0	0,0	0	0	0,0	0,0	0,0
92	12,00		Freq	0,0	0,000	0	0	0	0,0	0,0	0,0	0,0	0,0	0	Rara fer	0	0	0	0	0,0	0,0	0,0
			Perm	0,0	0,000	0	0	0	0,0	0,0	0,0	0,0	0,0	0	Perm cls	0,0	0,0	0	0	0,0	0,0	0,0
71	12,00		Rara	0,0	0,000	0	0	0	0,0	0,0	0,0	0,0	0,0	0	Rara cls	0,0	0,0	0	0	0,0	0,0	0,0
93	12,00		Freq	0,0	0,000	0	0	0	0,0	0,0	0,0	0,0	0,0	0	Rara fer	0	0	0	0	0,0	0,0	0,0
			Perm	0,0	0,000	0	0	0	0,0	0,0	0,0	0,0	0,0	0	Perm cls	0,0	0,0	0	0	0,0	0,0	0,0
72	12,00		Rara	0,0	0,000	0	0	0	0,0	0,0	0,0	0,0	0,0	0	Rara cls	0,0	0,0	0	0	0,0	0,0	0,0
94	12,00		Freq	0,0	0,000	0	0	0	0,0	0,0	0,0	0,0	0,0	0	Rara fer	0	0	0	0	0,0	0,0	0,0
			Perm	0,0	0,000	0	0	0	0,0	0,0	0,0	0,0	0,0	0	Perm cls	0,0	0,0	0	0	0,0	0,0	0,0
73	12,00		Rara	0,0	0,000	0	0	0	0,0	0,0	0,0	0,0	0,0	0	Rara cls	0,0	0,0	0	0	0,0	0,0	0,0
95	12,00		Freq	0,0	0,000	0	0	0	0,0	0,0	0,0	0,0	0,0	0	Rara fer	0	0	0	0	0,0	0,0	0,0
			Perm	0,0	0,000	0	0	0	0,0	0,0	0,0	0,0	0,0	0	Perm cls	0,0	0,0	0	0	0,0	0,0	0,0
76	12,00		Rara	0,0	0,000	0	0	0	0,0	0,0	0,0	0,0	0,0	0	Rara cls	0,0	0,0	0	0	0,0	0,0	0,0
98	12,00		Freq	0,0	0,000	0	0	0	0,0	0,0	0,0	0,0	0,0	0	Rara fer	0	0	0	0	0,0	0,0	0,0
			Perm	0,0	0,000	0	0	0	0,0	0,0	0,0	0,0	0,0	0	Perm cls	0,0	0,0	0	0	0,0	0,0	0,0
77	12,00		Rara	0,0	0,000	0	0	0	0,0	0,0	0,0	0,0	0,0	0	Rara cls	0,0	0,0	0	0	0,0	0,0	0,0
99	12,00		Freq	0,0	0,000	0	0	0	0,0	0,0	0,0	0,0	0,0	0	Rara fer	0	0	0	0	0,0	0,0	0,0
			Perm	0,0	0,000	0	0	0	0,0	0,0	0,0	0,0	0,0	0	Perm cls	0,0	0,0	0	0	0,0	0,0	0,0
78	12,00		Rara	0,0	0,000	0	0	0	0,0	0,0	0,0	0,0	0,0	0	Rara cls	0,0	0,0	0	0	0,0	0,0	0,0
100	12,00		Freq	0,0	0,000	0	0	0	0,0	0,0	0,0	0,0	0,0	0	Rara fer	0	0	0	0	0,0	0,0	0,0
			Perm	0,0	0,000	0	0	0	0,0	0,0	0,0	0,0	0,0	0	Perm cls	0,0	0,0	0	0	0,0	0,0	0,0
79	12,00		Rara	0,0	0,000	0	0	0	0,0	0,0	0,0	0,0	0,0	0	Rara cls	0,0	0,0	0	0	0,0	0,0	0,0
101	12,00		Freq	0,0	0,000	0	0	0	0,0	0,0	0,0	0,0	0,0	0	Rara fer	0	0	0	0	0,0	0,0	0,0
			Perm	0,0	0,000	0	0	0	0,0	0,0	0,0	0,0	0,0	0	Perm cls	0,0	0,0	0	0	0,0	0,0	0,0
80	12,00		Rara	0,0	0,000	0	0	0	0,0	0,0	0,0	0,0	0,0	0	Rara cls	0,0	0,0	0	0	0,0	0,0	0,0
102	12,00		Freq	0,0	0,000	0	0	0	0,0	0,0	0,0	0,0	0,0	0	Rara fer	0	0	0	0	0,0	0,0	0,0
			Perm	0,0	0,000	0	0	0	0,0	0,0	0,0	0,0	0,0	0	Perm cls	0,0	0,0	0	0	0,0	0,0	0,0
81	12,00		Rara	0,0	0,000	0	0	0	0,0	0,0	0,0	0,0	0,0	0	Rara cls	0,0	0,0	0	0	0,0	0,0	0,0
103	12,00		Freq	0,0	0,000	0	0	0	0,0	0,0	0,0	0,0	0,0	0	Rara fer	0	0	0	0	0,0	0,0	0,0
			Perm	0,0	0,000	0	0	0	0,0	0,0	0,0	0,0	0,0	0	Perm cls	0,0	0,0	0	0	0,0	0,0	0,0
82	12,00		Rara	0,0	0,000	0	0	0	0,0	0,0	0,0	0,0	0,0	0	Rara cls	0,0	0,0	0	0	0,0	0,0	0,0
104	12,00		Freq	0,0	0,000	0	0	0	0,0	0,0	0,0	0,0	0,0	0	Rara fer	0	0	0	0	0,0	0,0	0,0
			Perm	0,0	0,000	0	0	0	0,0	0,0	0,0	0,0	0,0	0	Perm cls	0,0	0,0	0	0	0,0	0,0	0,0
83	12,00		Rara	0,0	0,000	0	0	0	0,0	0,0	0,0	0,0	0,0	0	Rara cls	0,0	0,0	0	0	0,0	0,0	0,0
105	12,00		Freq	0,0	0,000	0	0	0	0,0	0,0	0,0	0,0	0,0	0	Rara fer	0	0	0	0	0,0	0,0	0,0
			Perm	0,0	0,000	0	0	0	0,0	0,0	0,0	0,0	0,0	0	Perm cls	0,0	0,0	0	0	0,0	0,0	0,0
84	12,00		Rara	0,0	0,000	0	0	0	0,0	0,0	0,0	0,0	0,0	0	Rara cls	0,0	0,0	0	0	0,0	0,0	0,0
106	12,00		Freq	0,0	0,000	0	0	0	0,0	0,0	0,0	0,0	0,0	0	Rara fer	0	0	0	0	0,0	0,0	0,0
			Perm	0,0	0,000	0	0	0	0,0	0,0	0,0	0,0	0,0	0	Perm cls	0,0	0,0	0	0	0,0	0,0	0,0
85	12,00		Rara	0,0	0,000	0	0	0	0,0	0,0	0,0	0,0	0,0	0	Rara cls	0,0	0,0	0	0	0,0	0,0	0,0
107	12,00		Freq	0,0	0,000	0	0	0	0,0	0,0	0,0	0,0	0,0	0	Rara fer	0	0	0	0	0,0	0,0	0,0
			Perm	0,0	0,000	0	0	0	0,0	0,0	0,0	0,0	0,0	0	Perm cls	0,0	0,0	0	0	0,0	0,0	0,0

STAMPA VERIFICHE S.L.E. ELEVAZIONE

			FESSURAZIONE									FRECCE			TENSIONI							
Filo In fi	Quota In Fi	Tra tto	Combi Caric	Fessu. mm lim	cal	dist mm	Con cio	Com bin	Mf X (t*m)	Mf Y (t*m)	N (t)	Frecce mm limite	calc	Com bin	Combinaz Carico	σ lim. Kg/cmq	σ cal. Kg/cmq	Co nc	Comb	Mf X (t*m)	Mf Y (t*m)	N (t)
104	12,00		Rara	0,0	0,000	0	0	0	0,0	0,0	0,0	0,0	0,0	0	Rara cls	0,0	0,0	0	0	0,0	0,0	0,0
108	12,00		Freq	0,0	0,000	0	0	0	0,0	0,0	0,0	0,0	0,0	0	Rara fer	0	0	0	0	0,0	0,0	0,0
			Perm	0,0	0,000	0	0	0	0,0	0,0	0,0	0,0	0,0	0	Perm cls	0,0	0,0	0	0	0,0	0,0	0,0
105	12,00		Rara	0,0	0,000	0	0	0	0,0	0,0	0,0	0,0	0,0	0	Rara cls	0,0	0,0	0	0	0,0	0,0	0,0
109	12,00		Freq	0,0	0,000	0	0	0	0,0	0,0	0,0	0,0	0,0	0	Rara fer	0	0	0	0	0,0	0,0	0,0
			Perm	0,0	0,000	0	0	0	0,0	0,0	0,0	0,0	0,0	0	Perm cls	0,0	0,0	0	0	0,0	0,0	0,0
106	12,00		Rara	0,0	0,000	0	0	0	0,0	0,0	0,0	0,0	0,0	0	Rara cls	0,0	0,0	0	0	0,0	0,0	0,0
110	12,00		Freq	0,0	0,000	0	0	0	0,0	0,0	0,0	0,0	0,0	0	Rara fer	0	0	0	0	0,0	0,0	0,0
			Perm	0,0	0,000	0	0	0	0,0	0,0	0,0	0,0	0,0	0	Perm cls	0,0	0,0	0	0	0,0	0,0	0,0
107	12,00		Rara	0,0	0,000	0	0	0	0,0	0,0	0,0	0,0	0,0	0	Rara cls	0,0	0,0	0	0	0,0	0,0	0,0
111	12,00		Freq	0,0	0,000	0	0	0	0,0	0,0	0,0	0,0	0,0	0	Rara fer	0	0	0	0	0,0	0,0	0,0
			Perm	0,0	0,000	0	0	0	0,0	0,0	0,0	0,0	0,0	0	Perm cls	0,0	0,0	0	0	0,0	0,0	0,0
108	12,00		Rara	0,0	0,000	0	0	0	0,0	0,0	0,0	0,0	0,0	0	Rara cls	0,0	0,0	0	0	0,0	0,0	0,0
112	12,00		Freq	0,0	0,000	0	0	0	0,0	0,0	0,0	0,0	0,0	0	Rara fer	0	0	0	0	0,0	0,0	0,0
			Perm	0,0	0,000	0	0	0	0,0	0,0	0,0	0,0	0,0	0	Perm cls	0,0	0,0	0	0	0,0	0,0	0,0
109	12,00		Rara	0,0	0,000	0	0	0	0,0	0,0	0,0	0,0	0,0	0	Rara cls	0,0	0,0	0	0	0,0	0,0	0,0
113	12,00		Freq	0,0	0,000	0	0	0	0,0	0,0	0,0	0,0	0,0	0	Rara fer	0	0	0	0	0,0	0,0	0,0
			Perm	0,0	0,000	0	0	0	0,0	0,0	0,0	0,0	0,0	0	Perm cls	0,0	0,0	0	0	0,0	0,0	0,0
110	12,00		Rara	0,0	0,000	0	0	0	0,0	0,0	0,0	0,0	0,0	0	Rara cls	0,0	0,0	0	0	0,0	0,0	0,0
114	12,00		Freq	0,0	0,000	0	0	0	0,0	0,0	0,0	0,0	0,0	0	Rara fer	0	0	0	0	0,0	0,0	0,0
			Perm	0,0	0,000	0	0	0	0,0	0,0	0,0	0,0	0,0	0	Perm cls	0,0	0,0	0	0	0,0	0,0	0,0
111	12,00		Rara	0,0	0,000	0	0	0	0,0	0,0	0,0	0,0	0,0	0	Rara cls	0,0	0,0	0	0	0,0	0,0	0,0
115	12,00		Freq	0,0	0,000	0	0	0	0,0	0,0	0,0	0,0	0,0	0	Rara fer	0	0	0	0	0,0	0,0	0,0
			Perm	0,0	0,000	0	0	0	0,0	0,0	0,0	0,0	0,0	0	Perm cls	0,0	0,0	0	0	0,0	0,0	0,0
1	15,30		Rara	0,0	0,000	0	0	0	0,0	0,0	0,0	0,0	0,0	0	Rara cls	0,0	0,0	0	0	0,0	0,0	0,0
2	15,30		Freq	0,0	0,000	0	0	0	0,0	0,0	0,0	0,0	0,0	0	Rara fer	0	0	0	0	0,0	0,0	0,0
			Perm	0,0	0,000	0	0	0	0,0	0,0	0,0	0,0	0,0	0	Perm cls	0,0	0,0	0	0	0,0	0,0	0,0
1	15,30		Rara	0,0	0,000	0	0	0	0,0	0,0	0,0	0,0	0,0	0	Rara cls	0,0	0,0	0	0	0,0	0,0	0,0
4	15,30		Freq	0,0	0,000	0	0	0	0,0	0,0	0,0	0,0	0,0	0	Rara fer	0	0	0	0	0,0	0,0	0,0
			Perm	0,0	0,000	0	0	0	0,0	0,0	0,0	0,0	0,0	0	Perm cls	0,0	0,0	0	0	0,0	0,0	0,0
2	15,30		Rara	0,0	0,000	0	0	0	0,0	0,0	0,0	0,0	0,0	0	Rara cls	0,0	0,0	0	0	0,0	0,0	0,0
3	15,30		Freq	0,0	0,000	0	0	0	0,0	0,0	0,0	0,0	0,0	0	Rara fer	0	0	0	0	0,0	0,0	0,0
			Perm	0,0	0,000	0	0	0	0,0	0,0	0,0	0,0	0,0	0	Perm cls	0,0	0,0	0	0	0,0	0,0	0,0
4	15,30		Rara	0,0	0,000	0	0	0	0,0	0,0	0,0	0,0	0,0	0	Rara cls	0,0	0,0	0	0	0,0	0,0	0,0
5	15,30		Freq	0,0	0,000	0	0	0	0,0	0,0	0,0	0,0	0,0	0	Rara fer	0	0	0	0	0,0	0,0	0,0
			Perm	0,0	0,000	0	0	0	0,0	0,0	0,0	0,0	0,0	0	Perm cls	0,0	0,0	0	0	0,0	0,0	0,0
5	15,30		Rara	0,0	0,000	0	0	0	0,0	0,0	0,0	0,0	0,0	0	Rara cls	0,0	0,0	0	0	0,0	0,0	0,0
6	15,30		Freq	0,0	0,000	0	0	0	0,0	0,0	0,0	0,0	0,0	0	Rara fer	0	0	0	0	0,0	0,0	0,0
			Perm	0,0	0,000	0	0	0	0,0	0,0	0,0	0,0	0,0	0	Perm cls	0,0	0,0	0	0	0,0	0,0	0,0
6	15,30		Rara	0,0	0,000	0	0	0	0,0	0,0	0,0	0,0	0,0	0	Rara cls	0,0	0,0	0	0	0,0	0,0	0,0
7	15,30		Freq	0,0	0,000	0	0	0	0,0	0,0	0,0	0,0	0,0	0	Rara fer	0	0	0	0	0,0	0,0	0,0
			Perm	0,0	0,000	0	0	0	0,0	0,0	0,0	0,0	0,0	0	Perm cls	0,0	0,0	0	0	0,0	0,0	0,0
7	15,30		Rara	0,0	0,000	0	0	0	0,0	0,0	0,0	0,0	0,0	0	Rara cls	0,0	0,0	0	0	0,0	0,0	0,0
8	15,30		Freq	0,0	0,000	0	0	0	0,0	0,0	0,0	0,0	0,0	0	Rara fer	0	0	0	0	0,0	0,0	0,0
			Perm	0,0	0,000	0	0	0	0,0	0,0	0,0	0,0	0,0	0	Perm cls	0,0	0,0	0	0	0,0	0,0	0,0
8	15,30		Rara	0,0	0,000	0	0	0	0,0	0,0	0,0	0,0	0,0	0	Rara cls	0,0	0,0	0	0	0,0	0,0	0,0
9	15,30		Freq	0,0	0,000	0	0	0	0,0	0,0	0,0	0,0	0,0	0	Rara fer	0	0	0	0	0,0	0,0	0,0
			Perm	0,0	0,000	0	0	0	0,0	0,0	0,0	0,0	0,0	0	Perm cls	0,0	0,0	0	0	0,0	0,0	0,0
9	15,30		Rara	0,0	0,000	0	0	0	0,0	0,0	0,0	0,0	0,0	0	Rara cls	0,0	0,0	0	0	0,0	0,0	0,0
10	15,30		Freq	0,0	0,000	0	0	0	0,0	0,0	0,0	0,0	0,0	0	Rara fer	0	0	0	0	0,0	0,0	0,0
			Perm	0,0	0,000	0	0	0	0,0	0,0	0,0	0,0	0,0	0	Perm cls	0,0	0,0	0	0	0,0	0,0	0,0
10	15,30		Rara	0,0	0,000	0	0	0	0,0	0,0	0,0	0,0	0,0	0	Rara cls	0,0	0,0	0	0	0,0	0,0	0,0
11	15,30		Freq	0,0	0,000	0	0	0	0,0	0,0	0,0	0,0	0,0	0	Rara fer	0	0	0	0	0,0	0,0	0,0
			Perm	0,0	0,000	0	0	0	0,0	0,0	0,0	0,0	0,0	0	Perm cls	0,0	0,0	0	0	0,0	0,0	0,0
11	15,30		Rara	0,0	0,000	0	0	0	0,0	0,0	0,0	0,0	0,0	0	Rara cls	0,0	0,0	0	0	0,0	0,0	0,0
12	15,30		Freq	0,0	0,000	0	0	0	0,0	0,0	0,0	0,0	0,0	0	Rara fer	0	0	0	0	0,0	0,0	0,0
			Perm	0,0	0,000	0	0	0	0,0	0,0	0,0	0,0	0,0	0	Perm cls	0,0	0,0	0	0	0,0	0,0	0,0
12	15,30		Rara	0,0	0,000	0	0	0	0,0	0,0	0,0	0,0	0,0	0	Rara cls	0,0	0,0	0	0	0,0	0,0	0,0
13	15,30		Freq	0,0	0,000	0	0	0	0,0	0,0	0,0	0,0	0,0	0	Rara fer	0	0	0	0	0,0	0,0	0,0
			Perm	0,0	0,000	0	0	0	0,0	0,0	0,0	0,0	0,0	0	Perm cls	0,0	0,0	0	0	0,0	0,0	0,0
13	15,30		Rara	0,0	0,000	0	0	0	0,0	0,0	0,0	0,0	0,0	0	Rara cls	0,0	0,0	0	0	0,0	0,0	0,0
14	15,30		Freq	0,0	0,000	0	0	0	0,0	0,0	0,0	0,0	0,0	0	Rara fer	0	0	0	0	0,0	0,0	0,0
			Perm	0,0	0,000	0	0	0	0,0	0,0	0,0	0,0	0,0	0	Perm cls	0,0	0,0	0	0	0,0	0,0	0,0
14	15,30		Rara	0,0	0,000	0	0	0	0,0	0,0	0,0	0,0	0,0	0	Rara cls	0,0	0,0	0	0	0,0	0,0	0,0
15	15,30		Freq	0,0	0,000	0	0	0	0,0	0,0	0,0	0,0	0,0	0	Rara fer	0	0	0	0	0,0	0,0	0,0
			Perm	0,0	0,000	0	0	0	0,0	0,0	0,0	0,0	0,0	0	Perm cls	0,0	0,0	0	0	0,0	0,0	0,0

STAMPA VERIFICHE S.L.E. ELEVAZIONE

			FESSURAZIONE									FRECCE			TENSIONI							
Filo In fi	Quota In Fi	Tra tto	Combi Caric	Fessu. mm lim	cal	dist mm	Con cio	Com bin	Mf X (t*m)	Mf Y (t*m)	N (t)	Frecce mm limite	calc	Com bin	Combinaz Carico	σ lim. Kg/cmq	σ cal. Kg/cmq	Co nc	Comb	Mf X (t*m)	Mf Y (t*m)	N (t)
15	15,30		Rara	0,0	0,000	0	0	0	0,0	0,0	0,0	0,0	0,0	0	Rara cls	0,0	0,0	0	0	0,0	0,0	0,0
16	15,30		Freq	0,0	0,000	0	0	0	0,0	0,0	0,0	0,0	0,0	0	Rara fer	0	0	0	0	0,0	0,0	0,0
			Perm	0,0	0,000	0	0	0	0,0	0,0	0,0	0,0	0,0	0	Perm cls	0,0	0,0	0	0	0,0	0,0	0,0
16	15,30		Rara	0,0	0,000	0	0	0	0,0	0,0	0,0	0,0	0,0	0	Rara cls	0,0	0,0	0	0	0,0	0,0	0,0
17	15,30		Freq	0,0	0,000	0	0	0	0,0	0,0	0,0	0,0	0,0	0	Rara fer	0	0	0	0	0,0	0,0	0,0
			Perm	0,0	0,000	0	0	0	0,0	0,0	0,0	0,0	0,0	0	Perm cls	0,0	0,0	0	0	0,0	0,0	0,0
17	15,30		Rara	0,0	0,000	0	0	0	0,0	0,0	0,0	0,0	0,0	0	Rara cls	0,0	0,0	0	0	0,0	0,0	0,0
18	15,30		Freq	0,0	0,000	0	0	0	0,0	0,0	0,0	0,0	0,0	0	Rara fer	0	0	0	0	0,0	0,0	0,0
			Perm	0,0	0,000	0	0	0	0,0	0,0	0,0	0,0	0,0	0	Perm cls	0,0	0,0	0	0	0,0	0,0	0,0
18	15,30		Rara	0,0	0,000	0	0	0	0,0	0,0	0,0	0,0	0,0	0	Rara cls	0,0	0,0	0	0	0,0	0,0	0,0
19	15,30		Freq	0,0	0,000	0	0	0	0,0	0,0	0,0	0,0	0,0	0	Rara fer	0	0	0	0	0,0	0,0	0,0
			Perm	0,0	0,000	0	0	0	0,0	0,0	0,0	0,0	0,0	0	Perm cls	0,0	0,0	0	0	0,0	0,0	0,0
19	15,30		Rara	0,0	0,000	0	0	0	0,0	0,0	0,0	0,0	0,0	0	Rara cls	0,0	0,0	0	0	0,0	0,0	0,0
20	15,30		Freq	0,0	0,000	0	0	0	0,0	0,0	0,0	0,0	0,0	0	Rara fer	0	0	0	0	0,0	0,0	0,0
			Perm	0,0	0,000	0	0	0	0,0	0,0	0,0	0,0	0,0	0	Perm cls	0,0	0,0	0	0	0,0	0,0	0,0
20	15,30		Rara	0,0	0,000	0	0	0	0,0	0,0	0,0	0,0	0,0	0	Rara cls	0,0	0,0	0	0	0,0	0,0	0,0
21	15,30		Freq	0,0	0,000	0	0	0	0,0	0,0	0,0	0,0	0,0	0	Rara fer	0	0	0	0	0,0	0,0	0,0
			Perm	0,0	0,000	0	0	0	0,0	0,0	0,0	0,0	0,0	0	Perm cls	0,0	0,0	0	0	0,0	0,0	0,0
21	15,30		Rara	0,0	0,000	0	0	0	0,0	0,0	0,0	0,0	0,0	0	Rara cls	0,0	0,0	0	0	0,0	0,0	0,0
22	15,30		Freq	0,0	0,000	0	0	0	0,0	0,0	0,0	0,0	0,0	0	Rara fer	0	0	0	0	0,0	0,0	0,0
			Perm	0,0	0,000	0	0	0	0,0	0,0	0,0	0,0	0,0	0	Perm cls	0,0	0,0	0	0	0,0	0,0	0,0
22	15,30		Rara	0,0	0,000	0	0	0	0,0	0,0	0,0	0,0	0,0	0	Rara cls	0,0	0,0	0	0	0,0	0,0	0,0
23	15,30		Freq	0,0	0,000	0	0	0	0,0	0,0	0,0	0,0	0,0	0	Rara fer	0	0	0	0	0,0	0,0	0,0
			Perm	0,0	0,000	0	0	0	0,0	0,0	0,0	0,0	0,0	0	Perm cls	0,0	0,0	0	0	0,0	0,0	0,0
23	15,30		Rara	0,0	0,000	0	0	0	0,0	0,0	0,0	0,0	0,0	0	Rara cls	0,0	0,0	0	0	0,0	0,0	0,0
24	15,30		Freq	0,0	0,000	0	0	0	0,0	0,0	0,0	0,0	0,0	0	Rara fer	0	0	0	0	0,0	0,0	0,0
			Perm	0,0	0,000	0	0	0	0,0	0,0	0,0	0,0	0,0	0	Perm cls	0,0	0,0	0	0	0,0	0,0	0,0
25	15,30		Rara	0,0	0,000	0	0	0	0,0	0,0	0,0	0,0	0,0	0	Rara cls	0,0	0,0	0	0	0,0	0,0	0,0
26	15,30		Freq	0,0	0,000	0	0	0	0,0	0,0	0,0	0,0	0,0	0	Rara fer	0	0	0	0	0,0	0,0	0,0
			Perm	0,0	0,000	0	0	0	0,0	0,0	0,0	0,0	0,0	0	Perm cls	0,0	0,0	0	0	0,0	0,0	0,0
26	15,30		Rara	0,0	0,000	0	0	0	0,0	0,0	0,0	0,0	0,0	0	Rara cls	0,0	0,0	0	0	0,0	0,0	0,0
27	15,30		Freq	0,0	0,000	0	0	0	0,0	0,0	0,0	0,0	0,0	0	Rara fer	0	0	0	0	0,0	0,0	0,0
			Perm	0,0	0,000	0	0	0	0,0	0,0	0,0	0,0	0,0	0	Perm cls	0,0	0,0	0	0	0,0	0,0	0,0
27	15,30		Rara	0,0	0,000	0	0	0	0,0	0,0	0,0	0,0	0,0	0	Rara cls	0,0	0,0	0	0	0,0	0,0	0,0
28	15,30		Freq	0,0	0,000	0	0	0	0,0	0,0	0,0	0,0	0,0	0	Rara fer	0	0	0	0	0,0	0,0	0,0
			Perm	0,0	0,000	0	0	0	0,0	0,0	0,0	0,0	0,0	0	Perm cls	0,0	0,0	0	0	0,0	0,0	0,0
29	15,30		Rara	0,0	0,000	0	0	0	0,0	0,0	0,0	0,0	0,0	0	Rara cls	0,0	0,0	0	0	0,0	0,0	0,0
30	15,30		Freq	0,0	0,000	0	0	0	0,0	0,0	0,0	0,0	0,0	0	Rara fer	0	0	0	0	0,0	0,0	0,0
			Perm	0,0	0,000	0	0	0	0,0	0,0	0,0	0,0	0,0	0	Perm cls	0,0	0,0	0	0	0,0	0,0	0,0
30	15,30		Rara	0,0	0,000	0	0	0	0,0	0,0	0,0	0,0	0,0	0	Rara cls	0,0	0,0	0	0	0,0	0,0	0,0
31	15,30		Freq	0,0	0,000	0	0	0	0,0	0,0	0,0	0,0	0,0	0	Rara fer	0	0	0	0	0,0	0,0	0,0
			Perm	0,0	0,000	0	0	0	0,0	0,0	0,0	0,0	0,0	0	Perm cls	0,0	0,0	0	0	0,0	0,0	0,0
31	15,30		Rara	0,0	0,000	0	0	0	0,0	0,0	0,0	0,0	0,0	0	Rara cls	0,0	0,0	0	0	0,0	0,0	0,0
32	15,30		Freq	0,0	0,000	0	0	0	0,0	0,0	0,0	0,0	0,0	0	Rara fer	0	0	0	0	0,0	0,0	0,0
			Perm	0,0	0,000	0	0	0	0,0	0,0	0,0	0,0	0,0	0	Perm cls	0,0	0,0	0	0	0,0	0,0	0,0
32	15,30		Rara	0,0	0,000	0	0	0	0,0	0,0	0,0	0,0	0,0	0	Rara cls	0,0	0,0	0	0	0,0	0,0	0,0
33	15,30		Freq	0,0	0,000	0	0	0	0,0	0,0	0,0	0,0	0,0	0	Rara fer	0	0	0	0	0,0	0,0	0,0
			Perm	0,0	0,000	0	0	0	0,0	0,0	0,0	0,0	0,0	0	Perm cls	0,0	0,0	0	0	0,0	0,0	0,0
34	15,30		Rara	0,0	0,000	0	0	0	0,0	0,0	0,0	0,0	0,0	0	Rara cls	0,0	0,0	0	0	0,0	0,0	0,0
35	15,30		Freq	0,0	0,000	0	0	0	0,0	0,0	0,0	0,0	0,0	0	Rara fer	0	0	0	0	0,0	0,0	0,0
			Perm	0,0	0,000	0	0	0	0,0	0,0	0,0	0,0	0,0	0	Perm cls	0,0	0,0	0	0	0,0	0,0	0,0
36	15,30		Rara	0,0	0,000	0	0	0	0,0	0,0	0,0	0,0	0,0	0	Rara cls	0,0	0,0	0	0	0,0	0,0	0,0
37	15,30		Freq	0,0	0,000	0	0	0	0,0	0,0	0,0	0,0	0,0	0	Rara fer	0	0	0	0	0,0	0,0	0,0
			Perm	0,0	0,000	0	0	0	0,0	0,0	0,0	0,0	0,0	0	Perm cls	0,0	0,0	0	0	0,0	0,0	0,0
37	15,30		Rara	0,0	0,000	0	0	0	0,0	0,0	0,0	0,0	0,0	0	Rara cls	0,0	0,0	0	0	0,0	0,0	0,0
38	15,30		Freq	0,0	0,000	0	0	0	0,0	0,0	0,0	0,0	0,0	0	Rara fer	0	0	0	0	0,0	0,0	0,0
			Perm	0,0	0,000	0	0	0	0,0	0,0	0,0	0,0	0,0	0	Perm cls	0,0	0,0	0	0	0,0	0,0	0,0
38	15,30		Rara	0,0	0,000	0	0	0	0,0	0,0	0,0	0,0	0,0	0	Rara cls	0,0	0,0	0	0	0,0	0,0	0,0
39	15,30		Freq	0,0	0,000	0	0	0	0,0	0,0	0,0	0,0	0,0	0	Rara fer	0	0	0	0	0,0	0,0	0,0
			Perm	0,0	0,000	0	0	0	0,0	0,0	0,0	0,0	0,0	0	Perm cls	0,0	0,0	0	0	0,0	0,0	0,0
40	15,30		Rara	0,0	0,000	0	0	0	0,0	0,0	0,0	0,0	0,0	0	Rara cls	0,0	0,0	0	0	0,0	0,0	0,0
41	15,30		Freq	0,0	0,000	0	0	0	0,0	0,0	0,0	0,0	0,0	0	Rara fer	0	0	0	0	0,0	0,0	0,0
			Perm	0,0	0,000	0	0	0	0,0	0,0	0,0	0,0	0,0	0	Perm cls	0,0	0,0	0	0	0,0	0,0	0,0
41	15,30		Rara	0,0	0,000	0	0	0	0,0	0,0	0,0	0,0	0,0	0	Rara cls	0,0	0,0	0	0	0,0	0,0	0,0
42	15,30		Freq	0,0	0,000	0	0	0	0,0	0,0	0,0	0,0	0,0	0	Rara fer	0	0	0	0	0,0	0,0	0,0
			Perm	0,0	0,000	0	0	0	0,0	0,0	0,0	0,0	0,0	0	Perm cls	0,0	0,0	0	0	0,0	0,0	0,0

STAMPA VERIFICHE S.L.E. ELEVAZIONE

			FESSURAZIONE									FRECCE			TENSIONI							
Filo In fi	Quota In Fi	Tra tto	Combi Caric	Fessu. mm lim	cal	dist mm	Con cio	Com bin	Mf X (t*m)	Mf Y (t*m)	N (t)	Frecce mm limite	calc	Com bin	Combinaz Carico	σ lim. Kg/cmq	σ cal. Kg/cmq	Co nc	Comb	Mf X (t*m)	Mf Y (t*m)	N (t)
42	15,30		Rara	0,0	0,000	0	0	0	0,0	0,0	0,0	0,0	0,0	0	Rara cls	0,0	0,0	0	0	0,0	0,0	0,0
43	15,30		Freq	0,0	0,000	0	0	0	0,0	0,0	0,0	0,0	0,0	0	Rara fer	0	0	0	0	0,0	0,0	0,0
			Perm	0,0	0,000	0	0	0	0,0	0,0	0,0	0,0	0,0	0	Perm cls	0,0	0,0	0	0	0,0	0,0	0,0
43	15,30		Rara	0,0	0,000	0	0	0	0,0	0,0	0,0	0,0	0,0	0	Rara cls	0,0	0,0	0	0	0,0	0,0	0,0
44	15,30		Freq	0,0	0,000	0	0	0	0,0	0,0	0,0	0,0	0,0	0	Rara fer	0	0	0	0	0,0	0,0	0,0
			Perm	0,0	0,000	0	0	0	0,0	0,0	0,0	0,0	0,0	0	Perm cls	0,0	0,0	0	0	0,0	0,0	0,0
44	15,30		Rara	0,0	0,000	0	0	0	0,0	0,0	0,0	0,0	0,0	0	Rara cls	0,0	0,0	0	0	0,0	0,0	0,0
45	15,30		Freq	0,0	0,000	0	0	0	0,0	0,0	0,0	0,0	0,0	0	Rara fer	0	0	0	0	0,0	0,0	0,0
			Perm	0,0	0,000	0	0	0	0,0	0,0	0,0	0,0	0,0	0	Perm cls	0,0	0,0	0	0	0,0	0,0	0,0
45	15,30		Rara	0,0	0,000	0	0	0	0,0	0,0	0,0	0,0	0,0	0	Rara cls	0,0	0,0	0	0	0,0	0,0	0,0
46	15,30		Freq	0,0	0,000	0	0	0	0,0	0,0	0,0	0,0	0,0	0	Rara fer	0	0	0	0	0,0	0,0	0,0
			Perm	0,0	0,000	0	0	0	0,0	0,0	0,0	0,0	0,0	0	Perm cls	0,0	0,0	0	0	0,0	0,0	0,0
46	15,30		Rara	0,0	0,000	0	0	0	0,0	0,0	0,0	0,0	0,0	0	Rara cls	0,0	0,0	0	0	0,0	0,0	0,0
47	15,30		Freq	0,0	0,000	0	0	0	0,0	0,0	0,0	0,0	0,0	0	Rara fer	0	0	0	0	0,0	0,0	0,0
			Perm	0,0	0,000	0	0	0	0,0	0,0	0,0	0,0	0,0	0	Perm cls	0,0	0,0	0	0	0,0	0,0	0,0
47	15,30		Rara	0,0	0,000	0	0	0	0,0	0,0	0,0	0,0	0,0	0	Rara cls	0,0	0,0	0	0	0,0	0,0	0,0
48	15,30		Freq	0,0	0,000	0	0	0	0,0	0,0	0,0	0,0	0,0	0	Rara fer	0	0	0	0	0,0	0,0	0,0
			Perm	0,0	0,000	0	0	0	0,0	0,0	0,0	0,0	0,0	0	Perm cls	0,0	0,0	0	0	0,0	0,0	0,0
48	15,30		Rara	0,0	0,000	0	0	0	0,0	0,0	0,0	0,0	0,0	0	Rara cls	0,0	0,0	0	0	0,0	0,0	0,0
49	15,30		Freq	0,0	0,000	0	0	0	0,0	0,0	0,0	0,0	0,0	0	Rara fer	0	0	0	0	0,0	0,0	0,0
			Perm	0,0	0,000	0	0	0	0,0	0,0	0,0	0,0	0,0	0	Perm cls	0,0	0,0	0	0	0,0	0,0	0,0
49	15,30		Rara	0,0	0,000	0	0	0	0,0	0,0	0,0	0,0	0,0	0	Rara cls	0,0	0,0	0	0	0,0	0,0	0,0
50	15,30		Freq	0,0	0,000	0	0	0	0,0	0,0	0,0	0,0	0,0	0	Rara fer	0	0	0	0	0,0	0,0	0,0
			Perm	0,0	0,000	0	0	0	0,0	0,0	0,0	0,0	0,0	0	Perm cls	0,0	0,0	0	0	0,0	0,0	0,0
50	15,30		Rara	0,0	0,000	0	0	0	0,0	0,0	0,0	0,0	0,0	0	Rara cls	0,0	0,0	0	0	0,0	0,0	0,0
51	15,30		Freq	0,0	0,000	0	0	0	0,0	0,0	0,0	0,0	0,0	0	Rara fer	0	0	0	0	0,0	0,0	0,0
			Perm	0,0	0,000	0	0	0	0,0	0,0	0,0	0,0	0,0	0	Perm cls	0,0	0,0	0	0	0,0	0,0	0,0
51	15,30		Rara	0,0	0,000	0	0	0	0,0	0,0	0,0	0,0	0,0	0	Rara cls	0,0	0,0	0	0	0,0	0,0	0,0
52	15,30		Freq	0,0	0,000	0	0	0	0,0	0,0	0,0	0,0	0,0	0	Rara fer	0	0	0	0	0,0	0,0	0,0
			Perm	0,0	0,000	0	0	0	0,0	0,0	0,0	0,0	0,0	0	Perm cls	0,0	0,0	0	0	0,0	0,0	0,0
52	15,30		Rara	0,0	0,000	0	0	0	0,0	0,0	0,0	0,0	0,0	0	Rara cls	0,0	0,0	0	0	0,0	0,0	0,0
53	15,30		Freq	0,0	0,000	0	0	0	0,0	0,0	0,0	0,0	0,0	0	Rara fer	0	0	0	0	0,0	0,0	0,0
			Perm	0,0	0,000	0	0	0	0,0	0,0	0,0	0,0	0,0	0	Perm cls	0,0	0,0	0	0	0,0	0,0	0,0
53	15,30		Rara	0,0	0,000	0	0	0	0,0	0,0	0,0	0,0	0,0	0	Rara cls	0,0	0,0	0	0	0,0	0,0	0,0
54	15,30		Freq	0,0	0,000	0	0	0	0,0	0,0	0,0	0,0	0,0	0	Rara fer	0	0	0	0	0,0	0,0	0,0
			Perm	0,0	0,000	0	0	0	0,0	0,0	0,0	0,0	0,0	0	Perm cls	0,0	0,0	0	0	0,0	0,0	0,0
54	15,30		Rara	0,0	0,000	0	0	0	0,0	0,0	0,0	0,0	0,0	0	Rara cls	0,0	0,0	0	0	0,0	0,0	0,0
55	15,30		Freq	0,0	0,000	0	0	0	0,0	0,0	0,0	0,0	0,0	0	Rara fer	0	0	0	0	0,0	0,0	0,0
			Perm	0,0	0,000	0	0	0	0,0	0,0	0,0	0,0	0,0	0	Perm cls	0,0	0,0	0	0	0,0	0,0	0,0
55	15,30		Rara	0,0	0,000	0	0	0	0,0	0,0	0,0	0,0	0,0	0	Rara cls	0,0	0,0	0	0	0,0	0,0	0,0
56	15,30		Freq	0,0	0,000	0	0	0	0,0	0,0	0,0	0,0	0,0	0	Rara fer	0	0	0	0	0,0	0,0	0,0
			Perm	0,0	0,000	0	0	0	0,0	0,0	0,0	0,0	0,0	0	Perm cls	0,0	0,0	0	0	0,0	0,0	0,0
56	15,30		Rara	0,0	0,000	0	0	0	0,0	0,0	0,0	0,0	0,0	0	Rara cls	0,0	0,0	0	0	0,0	0,0	0,0
57	15,30		Freq	0,0	0,000	0	0	0	0,0	0,0	0,0	0,0	0,0	0	Rara fer	0	0	0	0	0,0	0,0	0,0
			Perm	0,0	0,000	0	0	0	0,0	0,0	0,0	0,0	0,0	0	Perm cls	0,0	0,0	0	0	0,0	0,0	0,0
57	15,30		Rara	0,0	0,000	0	0	0	0,0	0,0	0,0	0,0	0,0	0	Rara cls	0,0	0,0	0	0	0,0	0,0	0,0
58	15,30		Freq	0,0	0,000	0	0	0	0,0	0,0	0,0	0,0	0,0	0	Rara fer	0	0	0	0	0,0	0,0	0,0
			Perm	0,0	0,000	0	0	0	0,0	0,0	0,0	0,0	0,0	0	Perm cls	0,0	0,0	0	0	0,0	0,0	0,0
59	15,30		Rara	0,0	0,000	0	0	0	0,0	0,0	0,0	0,0	0,0	0	Rara cls	0,0	0,0	0	0	0,0	0,0	0,0
60	15,30		Freq	0,0	0,000	0	0	0	0,0	0,0	0,0	0,0	0,0	0	Rara fer	0	0	0	0	0,0	0,0	0,0
			Perm	0,0	0,000	0	0	0	0,0	0,0	0,0	0,0	0,0	0	Perm cls	0,0	0,0	0	0	0,0	0,0	0,0
60	15,30		Rara	0,0	0,000	0	0	0	0,0	0,0	0,0	0,0	0,0	0	Rara cls	0,0	0,0	0	0	0,0	0,0	0,0
61	15,30		Freq	0,0	0,000	0	0	0	0,0	0,0	0,0	0,0	0,0	0	Rara fer	0	0	0	0	0,0	0,0	0,0
			Perm	0,0	0,000	0	0	0	0,0	0,0	0,0	0,0	0,0	0	Perm cls	0,0	0,0	0	0	0,0	0,0	0,0
61	15,30		Rara	0,0	0,000	0	0	0	0,0	0,0	0,0	0,0	0,0	0	Rara cls	0,0	0,0	0	0	0,0	0,0	0,0
62	15,30		Freq	0,0	0,000	0	0	0	0,0	0,0	0,0	0,0	0,0	0	Rara fer	0	0	0	0	0,0	0,0	0,0
			Perm	0,0	0,000	0	0	0	0,0	0,0	0,0	0,0	0,0	0	Perm cls	0,0	0,0	0	0	0,0	0,0	0,0
62	15,30		Rara	0,0	0,000	0	0	0	0,0	0,0	0,0	0,0	0,0	0	Rara cls	0,0	0,0	0	0	0,0	0,0	0,0
63	15,30		Freq	0,0	0,000	0	0	0	0,0	0,0	0,0	0,0	0,0	0	Rara fer	0	0	0	0	0,0	0,0	0,0
			Perm	0,0	0,000	0	0	0	0,0	0,0	0,0	0,0	0,0	0	Perm cls	0,0	0,0	0	0	0,0	0,0	0,0
63	15,30		Rara	0,0	0,000	0	0	0	0,0	0,0	0,0	0,0	0,0	0	Rara cls	0,0	0,0	0	0	0,0	0,0	0,0
64	15,30		Freq	0,0	0,000	0	0	0	0,0	0,0	0,0	0,0	0,0	0	Rara fer	0	0	0	0	0,0	0,0	0,0
			Perm	0,0	0,000	0	0	0	0,0	0,0	0,0	0,0	0,0	0	Perm cls	0,0	0,0	0	0	0,0	0,0	0,0
64	15,30		Rara	0,0	0,000	0	0	0	0,0	0,0	0,0	0,0	0,0	0	Rara cls	0,0	0,0	0	0	0,0	0,0	0,0
65	15,30		Freq	0,0	0,000	0	0	0	0,0	0,0	0,0	0,0	0,0	0	Rara fer	0	0	0	0	0,0	0,0	0,0
			Perm	0,0	0,000	0	0	0	0,0	0,0	0,0	0,0	0,0	0	Perm cls	0,0	0,0	0	0	0,0	0,0	0,0

STAMPA VERIFICHE S.L.E. ELEVAZIONE

			FESSURAZIONE									FRECCE			TENSIONI							
Filo In fi	Quota In Fi	Tra tto	Combi Caric	Fessu. mm lim	cal	dist mm	Con cio	Com bin	Mf X (t*m)	Mf Y (t*m)	N (t)	Frecce mm limite	calc	Com bin	Combinaz Carico	σ lim. Kg/cmq	σ cal. Kg/cmq	Co nc	Comb	Mf X (t*m)	Mf Y (t*m)	N (t)
65	15,30		Rara	0,0	0,000	0	0	0	0,0	0,0	0,0	0,0	0,0	0	Rara cls	0,0	0,0	0	0	0,0	0,0	0,0
66	15,30		Freq	0,0	0,000	0	0	0	0,0	0,0	0,0	0,0	0,0	0	Rara fer	0	0	0	0	0,0	0,0	0,0
			Perm	0,0	0,000	0	0	0	0,0	0,0	0,0	0,0	0,0	0	Perm cls	0,0	0,0	0	0	0,0	0,0	0,0
66	15,30		Rara	0,0	0,000	0	0	0	0,0	0,0	0,0	0,0	0,0	0	Rara cls	0,0	0,0	0	0	0,0	0,0	0,0
67	15,30		Freq	0,0	0,000	0	0	0	0,0	0,0	0,0	0,0	0,0	0	Rara fer	0	0	0	0	0,0	0,0	0,0
			Perm	0,0	0,000	0	0	0	0,0	0,0	0,0	0,0	0,0	0	Perm cls	0,0	0,0	0	0	0,0	0,0	0,0
67	15,30		Rara	0,0	0,000	0	0	0	0,0	0,0	0,0	0,0	0,0	0	Rara cls	0,0	0,0	0	0	0,0	0,0	0,0
68	15,30		Freq	0,0	0,000	0	0	0	0,0	0,0	0,0	0,0	0,0	0	Rara fer	0	0	0	0	0,0	0,0	0,0
			Perm	0,0	0,000	0	0	0	0,0	0,0	0,0	0,0	0,0	0	Perm cls	0,0	0,0	0	0	0,0	0,0	0,0
68	15,30		Rara	0,0	0,000	0	0	0	0,0	0,0	0,0	0,0	0,0	0	Rara cls	0,0	0,0	0	0	0,0	0,0	0,0
69	15,30		Freq	0,0	0,000	0	0	0	0,0	0,0	0,0	0,0	0,0	0	Rara fer	0	0	0	0	0,0	0,0	0,0
			Perm	0,0	0,000	0	0	0	0,0	0,0	0,0	0,0	0,0	0	Perm cls	0,0	0,0	0	0	0,0	0,0	0,0
69	15,30		Rara	0,0	0,000	0	0	0	0,0	0,0	0,0	0,0	0,0	0	Rara cls	0,0	0,0	0	0	0,0	0,0	0,0
70	15,30		Freq	0,0	0,000	0	0	0	0,0	0,0	0,0	0,0	0,0	0	Rara fer	0	0	0	0	0,0	0,0	0,0
			Perm	0,0	0,000	0	0	0	0,0	0,0	0,0	0,0	0,0	0	Perm cls	0,0	0,0	0	0	0,0	0,0	0,0
70	15,30		Rara	0,0	0,000	0	0	0	0,0	0,0	0,0	0,0	0,0	0	Rara cls	0,0	0,0	0	0	0,0	0,0	0,0
71	15,30		Freq	0,0	0,000	0	0	0	0,0	0,0	0,0	0,0	0,0	0	Rara fer	0	0	0	0	0,0	0,0	0,0
			Perm	0,0	0,000	0	0	0	0,0	0,0	0,0	0,0	0,0	0	Perm cls	0,0	0,0	0	0	0,0	0,0	0,0
71	15,30		Rara	0,0	0,000	0	0	0	0,0	0,0	0,0	0,0	0,0	0	Rara cls	0,0	0,0	0	0	0,0	0,0	0,0
72	15,30		Freq	0,0	0,000	0	0	0	0,0	0,0	0,0	0,0	0,0	0	Rara fer	0	0	0	0	0,0	0,0	0,0
			Perm	0,0	0,000	0	0	0	0,0	0,0	0,0	0,0	0,0	0	Perm cls	0,0	0,0	0	0	0,0	0,0	0,0
72	15,30		Rara	0,0	0,000	0	0	0	0,0	0,0	0,0	0,0	0,0	0	Rara cls	0,0	0,0	0	0	0,0	0,0	0,0
73	15,30		Freq	0,0	0,000	0	0	0	0,0	0,0	0,0	0,0	0,0	0	Rara fer	0	0	0	0	0,0	0,0	0,0
			Perm	0,0	0,000	0	0	0	0,0	0,0	0,0	0,0	0,0	0	Perm cls	0,0	0,0	0	0	0,0	0,0	0,0
73	15,30		Rara	0,0	0,000	0	0	0	0,0	0,0	0,0	0,0	0,0	0	Rara cls	0,0	0,0	0	0	0,0	0,0	0,0
74	15,30		Freq	0,0	0,000	0	0	0	0,0	0,0	0,0	0,0	0,0	0	Rara fer	0	0	0	0	0,0	0,0	0,0
			Perm	0,0	0,000	0	0	0	0,0	0,0	0,0	0,0	0,0	0	Perm cls	0,0	0,0	0	0	0,0	0,0	0,0
75	15,30		Rara	0,0	0,000	0	0	0	0,0	0,0	0,0	0,0	0,0	0	Rara cls	0,0	0,0	0	0	0,0	0,0	0,0
76	15,30		Freq	0,0	0,000	0	0	0	0,0	0,0	0,0	0,0	0,0	0	Rara fer	0	0	0	0	0,0	0,0	0,0
			Perm	0,0	0,000	0	0	0	0,0	0,0	0,0	0,0	0,0	0	Perm cls	0,0	0,0	0	0	0,0	0,0	0,0
76	15,30		Rara	0,0	0,000	0	0	0	0,0	0,0	0,0	0,0	0,0	0	Rara cls	0,0	0,0	0	0	0,0	0,0	0,0
77	15,30		Freq	0,0	0,000	0	0	0	0,0	0,0	0,0	0,0	0,0	0	Rara fer	0	0	0	0	0,0	0,0	0,0
			Perm	0,0	0,000	0	0	0	0,0	0,0	0,0	0,0	0,0	0	Perm cls	0,0	0,0	0	0	0,0	0,0	0,0
77	15,30		Rara	0,0	0,000	0	0	0	0,0	0,0	0,0	0,0	0,0	0	Rara cls	0,0	0,0	0	0	0,0	0,0	0,0
78	15,30		Freq	0,0	0,000	0	0	0	0,0	0,0	0,0	0,0	0,0	0	Rara fer	0	0	0	0	0,0	0,0	0,0
			Perm	0,0	0,000	0	0	0	0,0	0,0	0,0	0,0	0,0	0	Perm cls	0,0	0,0	0	0	0,0	0,0	0,0
78	15,30		Rara	0,0	0,000	0	0	0	0,0	0,0	0,0	0,0	0,0	0	Rara cls	0,0	0,0	0	0	0,0	0,0	0,0
79	15,30		Freq	0,0	0,000	0	0	0	0,0	0,0	0,0	0,0	0,0	0	Rara fer	0	0	0	0	0,0	0,0	0,0
			Perm	0,0	0,000	0	0	0	0,0	0,0	0,0	0,0	0,0	0	Perm cls	0,0	0,0	0	0	0,0	0,0	0,0
79	15,30		Rara	0,0	0,000	0	0	0	0,0	0,0	0,0	0,0	0,0	0	Rara cls	0,0	0,0	0	0	0,0	0,0	0,0
80	15,30		Freq	0,0	0,000	0	0	0	0,0	0,0	0,0	0,0	0,0	0	Rara fer	0	0	0	0	0,0	0,0	0,0
			Perm	0,0	0,000	0	0	0	0,0	0,0	0,0	0,0	0,0	0	Perm cls	0,0	0,0	0	0	0,0	0,0	0,0
80	15,30		Rara	0,0	0,000	0	0	0	0,0	0,0	0,0	0,0	0,0	0	Rara cls	0,0	0,0	0	0	0,0	0,0	0,0
81	15,30		Freq	0,0	0,000	0	0	0	0,0	0,0	0,0	0,0	0,0	0	Rara fer	0	0	0	0	0,0	0,0	0,0
			Perm	0,0	0,000	0	0	0	0,0	0,0	0,0	0,0	0,0	0	Perm cls	0,0	0,0	0	0	0,0	0,0	0,0
82	15,30		Rara	0,0	0,000	0	0	0	0,0	0,0	0,0	0,0	0,0	0	Rara cls	0,0	0,0	0	0	0,0	0,0	0,0
83	15,30		Freq	0,0	0,000	0	0	0	0,0	0,0	0,0	0,0	0,0	0	Rara fer	0	0	0	0	0,0	0,0	0,0
			Perm	0,0	0,000	0	0	0	0,0	0,0	0,0	0,0	0,0	0	Perm cls	0,0	0,0	0	0	0,0	0,0	0,0
83	15,30		Rara	0,0	0,000	0	0	0	0,0	0,0	0,0	0,0	0,0	0	Rara cls	0,0	0,0	0	0	0,0	0,0	0,0
84	15,30		Freq	0,0	0,000	0	0	0	0,0	0,0	0,0	0,0	0,0	0	Rara fer	0	0	0	0	0,0	0,0	0,0
			Perm	0,0	0,000	0	0	0	0,0	0,0	0,0	0,0	0,0	0	Perm cls	0,0	0,0	0	0	0,0	0,0	0,0
84	15,30		Rara	0,0	0,000	0	0	0	0,0	0,0	0,0	0,0	0,0	0	Rara cls	0,0	0,0	0	0	0,0	0,0	0,0
85	15,30		Freq	0,0	0,000	0	0	0	0,0	0,0	0,0	0,0	0,0	0	Rara fer	0	0	0	0	0,0	0,0	0,0
			Perm	0,0	0,000	0	0	0	0,0	0,0	0,0	0,0	0,0	0	Perm cls	0,0	0,0	0	0	0,0	0,0	0,0
85	15,30		Rara	0,0	0,000	0	0	0	0,0	0,0	0,0	0,0	0,0	0	Rara cls	0,0	0,0	0	0	0,0	0,0	0,0
86	15,30		Freq	0,0	0,000	0	0	0	0,0	0,0	0,0	0,0	0,0	0	Rara fer	0	0	0	0	0,0	0,0	0,0
			Perm	0,0	0,000	0	0	0	0,0	0,0	0,0	0,0	0,0	0	Perm cls	0,0	0,0	0	0	0,0	0,0	0,0
86	15,30		Rara	0,0	0,000	0	0	0	0,0	0,0	0,0	0,0	0,0	0	Rara cls	0,0	0,0	0	0	0,0	0,0	0,0
87	15,30		Freq	0,0	0,000	0	0	0	0,0	0,0	0,0	0,0	0,0	0	Rara fer	0	0	0	0	0,0	0,0	0,0
			Perm	0,0	0,000	0	0	0	0,0	0,0	0,0	0,0	0,0	0	Perm cls	0,0	0,0	0	0	0,0	0,0	0,0
87	15,30		Rara	0,0	0,000	0	0	0	0,0	0,0	0,0	0,0	0,0	0	Rara cls	0,0	0,0	0	0	0,0	0,0	0,0
88	15,30		Freq	0,0	0,000	0	0	0	0,0	0,0	0,0	0,0	0,0	0	Rara fer	0	0	0	0	0,0	0,0	0,0
			Perm	0,0	0,000	0	0	0	0,0	0,0	0,0	0,0	0,0	0	Perm cls	0,0	0,0	0	0	0,0	0,0	0,0
88	15,30		Rara	0,0	0,000	0	0	0	0,0	0,0	0,0	0,0	0,0	0	Rara cls	0,0	0,0	0	0	0,0	0,0	0,0
89	15,30		Freq	0,0	0,000	0	0	0	0,0	0,0	0,0	0,0	0,0	0	Rara fer	0	0	0	0	0,0	0,0	0,0
			Perm	0,0	0,000	0	0	0	0,0	0,0	0,0	0,0	0,0	0	Perm cls	0,0	0,0	0	0	0,0	0,0	0,0

STAMPA VERIFICHE S.L.E. ELEVAZIONE

			FESSURAZIONE									FRECCE			TENSIONI							
Filo In fi	Quota In Fi	Tra tto	Combi Caric	Fessu. mm lim	cal	dist mm	Con cio	Com bin	Mf X (t*m)	Mf Y (t*m)	N (t)	Frecce mm limite	calc	Com bin	Combinaz Carico	σ lim. Kg/cmq	σ cal. Kg/cmq	Co nc	Comb	Mf X (t*m)	Mf Y (t*m)	N (t)
89	15,30		Rara	0,0	0,000	0	0	0	0,0	0,0	0,0	0,0	0,0	0	Rara cls	0,0	0,0	0	0	0,0	0,0	0,0
90	15,30		Freq	0,0	0,000	0	0	0	0,0	0,0	0,0	0,0	0,0	0	Rara fer	0	0	0	0	0,0	0,0	0,0
			Perm	0,0	0,000	0	0	0	0,0	0,0	0,0	0,0	0,0	0	Perm cls	0,0	0,0	0	0	0,0	0,0	0,0
90	15,30		Rara	0,0	0,000	0	0	0	0,0	0,0	0,0	0,0	0,0	0	Rara cls	0,0	0,0	0	0	0,0	0,0	0,0
91	15,30		Freq	0,0	0,000	0	0	0	0,0	0,0	0,0	0,0	0,0	0	Rara fer	0	0	0	0	0,0	0,0	0,0
			Perm	0,0	0,000	0	0	0	0,0	0,0	0,0	0,0	0,0	0	Perm cls	0,0	0,0	0	0	0,0	0,0	0,0
91	15,30		Rara	0,0	0,000	0	0	0	0,0	0,0	0,0	0,0	0,0	0	Rara cls	0,0	0,0	0	0	0,0	0,0	0,0
92	15,30		Freq	0,0	0,000	0	0	0	0,0	0,0	0,0	0,0	0,0	0	Rara fer	0	0	0	0	0,0	0,0	0,0
			Perm	0,0	0,000	0	0	0	0,0	0,0	0,0	0,0	0,0	0	Perm cls	0,0	0,0	0	0	0,0	0,0	0,0
92	15,30		Rara	0,0	0,000	0	0	0	0,0	0,0	0,0	0,0	0,0	0	Rara cls	0,0	0,0	0	0	0,0	0,0	0,0
93	15,30		Freq	0,0	0,000	0	0	0	0,0	0,0	0,0	0,0	0,0	0	Rara fer	0	0	0	0	0,0	0,0	0,0
			Perm	0,0	0,000	0	0	0	0,0	0,0	0,0	0,0	0,0	0	Perm cls	0,0	0,0	0	0	0,0	0,0	0,0
93	15,30		Rara	0,0	0,000	0	0	0	0,0	0,0	0,0	0,0	0,0	0	Rara cls	0,0	0,0	0	0	0,0	0,0	0,0
94	15,30		Freq	0,0	0,000	0	0	0	0,0	0,0	0,0	0,0	0,0	0	Rara fer	0	0	0	0	0,0	0,0	0,0
			Perm	0,0	0,000	0	0	0	0,0	0,0	0,0	0,0	0,0	0	Perm cls	0,0	0,0	0	0	0,0	0,0	0,0
94	15,30		Rara	0,0	0,000	0	0	0	0,0	0,0	0,0	0,0	0,0	0	Rara cls	0,0	0,0	0	0	0,0	0,0	0,0
95	15,30		Freq	0,0	0,000	0	0	0	0,0	0,0	0,0	0,0	0,0	0	Rara fer	0	0	0	0	0,0	0,0	0,0
			Perm	0,0	0,000	0	0	0	0,0	0,0	0,0	0,0	0,0	0	Perm cls	0,0	0,0	0	0	0,0	0,0	0,0
95	15,30		Rara	0,0	0,000	0	0	0	0,0	0,0	0,0	0,0	0,0	0	Rara cls	0,0	0,0	0	0	0,0	0,0	0,0
96	15,30		Freq	0,0	0,000	0	0	0	0,0	0,0	0,0	0,0	0,0	0	Rara fer	0	0	0	0	0,0	0,0	0,0
			Perm	0,0	0,000	0	0	0	0,0	0,0	0,0	0,0	0,0	0	Perm cls	0,0	0,0	0	0	0,0	0,0	0,0
96	15,30		Rara	0,0	0,000	0	0	0	0,0	0,0	0,0	0,0	0,0	0	Rara cls	0,0	0,0	0	0	0,0	0,0	0,0
97	15,30		Freq	0,0	0,000	0	0	0	0,0	0,0	0,0	0,0	0,0	0	Rara fer	0	0	0	0	0,0	0,0	0,0
			Perm	0,0	0,000	0	0	0	0,0	0,0	0,0	0,0	0,0	0	Perm cls	0,0	0,0	0	0	0,0	0,0	0,0
97	15,30		Rara	0,0	0,000	0	0	0	0,0	0,0	0,0	0,0	0,0	0	Rara cls	0,0	0,0	0	0	0,0	0,0	0,0
98	15,30		Freq	0,0	0,000	0	0	0	0,0	0,0	0,0	0,0	0,0	0	Rara fer	0	0	0	0	0,0	0,0	0,0
			Perm	0,0	0,000	0	0	0	0,0	0,0	0,0	0,0	0,0	0	Perm cls	0,0	0,0	0	0	0,0	0,0	0,0
98	15,30		Rara	0,0	0,000	0	0	0	0,0	0,0	0,0	0,0	0,0	0	Rara cls	0,0	0,0	0	0	0,0	0,0	0,0
99	15,30		Freq	0,0	0,000	0	0	0	0,0	0,0	0,0	0,0	0,0	0	Rara fer	0	0	0	0	0,0	0,0	0,0
			Perm	0,0	0,000	0	0	0	0,0	0,0	0,0	0,0	0,0	0	Perm cls	0,0	0,0	0	0	0,0	0,0	0,0
99	15,30		Rara	0,0	0,000	0	0	0	0,0	0,0	0,0	0,0	0,0	0	Rara cls	0,0	0,0	0	0	0,0	0,0	0,0
100	15,30		Freq	0,0	0,000	0	0	0	0,0	0,0	0,0	0,0	0,0	0	Rara fer	0	0	0	0	0,0	0,0	0,0
			Perm	0,0	0,000	0	0	0	0,0	0,0	0,0	0,0	0,0	0	Perm cls	0,0	0,0	0	0	0,0	0,0	0,0
100	15,30		Rara	0,0	0,000	0	0	0	0,0	0,0	0,0	0,0	0,0	0	Rara cls	0,0	0,0	0	0	0,0	0,0	0,0
101	15,30		Freq	0,0	0,000	0	0	0	0,0	0,0	0,0	0,0	0,0	0	Rara fer	0	0	0	0	0,0	0,0	0,0
			Perm	0,0	0,000	0	0	0	0,0	0,0	0,0	0,0	0,0	0	Perm cls	0,0	0,0	0	0	0,0	0,0	0,0
101	15,30		Rara	0,0	0,000	0	0	0	0,0	0,0	0,0	0,0	0,0	0	Rara cls	0,0	0,0	0	0	0,0	0,0	0,0
102	15,30		Freq	0,0	0,000	0	0	0	0,0	0,0	0,0	0,0	0,0	0	Rara fer	0	0	0	0	0,0	0,0	0,0
			Perm	0,0	0,000	0	0	0	0,0	0,0	0,0	0,0	0,0	0	Perm cls	0,0	0,0	0	0	0,0	0,0	0,0
102	15,30		Rara	0,0	0,000	0	0	0	0,0	0,0	0,0	0,0	0,0	0	Rara cls	0,0	0,0	0	0	0,0	0,0	0,0
103	15,30		Freq	0,0	0,000	0	0	0	0,0	0,0	0,0	0,0	0,0	0	Rara fer	0	0	0	0	0,0	0,0	0,0
			Perm	0,0	0,000	0	0	0	0,0	0,0	0,0	0,0	0,0	0	Perm cls	0,0	0,0	0	0	0,0	0,0	0,0
104	15,30		Rara	0,0	0,000	0	0	0	0,0	0,0	0,0	0,0	0,0	0	Rara cls	0,0	0,0	0	0	0,0	0,0	0,0
105	15,30		Freq	0,0	0,000	0	0	0	0,0	0,0	0,0	0,0	0,0	0	Rara fer	0	0	0	0	0,0	0,0	0,0
			Perm	0,0	0,000	0	0	0	0,0	0,0	0,0	0,0	0,0	0	Perm cls	0,0	0,0	0	0	0,0	0,0	0,0
105	15,30		Rara	0,0	0,000	0	0	0	0,0	0,0	0,0	0,0	0,0	0	Rara cls	0,0	0,0	0	0	0,0	0,0	0,0
106	15,30		Freq	0,0	0,000	0	0	0	0,0	0,0	0,0	0,0	0,0	0	Rara fer	0	0	0	0	0,0	0,0	0,0
			Perm	0,0	0,000	0	0	0	0,0	0,0	0,0	0,0	0,0	0	Perm cls	0,0	0,0	0	0	0,0	0,0	0,0
106	15,30		Rara	0,0	0,000	0	0	0	0,0	0,0	0,0	0,0	0,0	0	Rara cls	0,0	0,0	0	0	0,0	0,0	0,0
107	15,30		Freq	0,0	0,000	0	0	0	0,0	0,0	0,0	0,0	0,0	0	Rara fer	0	0	0	0	0,0	0,0	0,0
			Perm	0,0	0,000	0	0	0	0,0	0,0	0,0	0,0	0,0	0	Perm cls	0,0	0,0	0	0	0,0	0,0	0,0
108	15,30		Rara	0,0	0,000	0	0	0	0,0	0,0	0,0	0,0	0,0	0	Rara cls	0,0	0,0	0	0	0,0	0,0	0,0
109	15,30		Freq	0,0	0,000	0	0	0	0,0	0,0	0,0	0,0	0,0	0	Rara fer	0	0	0	0	0,0	0,0	0,0
			Perm	0,0	0,000	0	0	0	0,0	0,0	0,0	0,0	0,0	0	Perm cls	0,0	0,0	0	0	0,0	0,0	0,0
109	15,30		Rara	0,0	0,000	0	0	0	0,0	0,0	0,0	0,0	0,0	0	Rara cls	0,0	0,0	0	0	0,0	0,0	0,0
110	15,30		Freq	0,0	0,000	0	0	0	0,0	0,0	0,0	0,0	0,0	0	Rara fer	0	0	0	0	0,0	0,0	0,0
			Perm	0,0	0,000	0	0	0	0,0	0,0	0,0	0,0	0,0	0	Perm cls	0,0	0,0	0	0	0,0	0,0	0,0
110	15,30		Rara	0,0	0,000	0	0	0	0,0	0,0	0,0	0,0	0,0	0	Rara cls	0,0	0,0	0	0	0,0	0,0	0,0
111	15,30		Freq	0,0	0,000	0	0	0	0,0	0,0	0,0	0,0	0,0	0	Rara fer	0	0	0	0	0,0	0,0	0,0
			Perm	0,0	0,000	0	0	0	0,0	0,0	0,0	0,0	0,0	0	Perm cls	0,0	0,0	0	0	0,0	0,0	0,0
112	15,30		Rara	0,0	0,000	0	0	0	0,0	0,0	0,0	0,0	0,0	0	Rara cls	0,0	0,0	0	0	0,0	0,0	0,0
113	15,30		Freq	0,0	0,000	0	0	0	0,0	0,0	0,0	0,0	0,0	0	Rara fer	0	0	0	0	0,0	0,0	0,0
			Perm	0,0	0,000	0	0	0	0,0	0,0	0,0	0,0	0,0	0	Perm cls	0,0	0,0	0	0	0,0	0,0	0,0
113	15,30		Rara	0,0	0,000	0	0	0	0,0	0,0	0,0	0,0	0,0	0	Rara cls	0,0	0,0	0	0	0,0	0,0	0,0
114	15,30		Freq	0,0	0,000	0	0	0	0,0	0,0	0,0	0,0	0,0	0	Rara fer	0	0	0	0	0,0	0,0	0,0
			Perm	0,0	0,000	0	0	0	0,0	0,0	0,0	0,0	0,0	0	Perm cls	0,0	0,0	0	0	0,0	0,0	0,0

STAMPA VERIFICHE S.L.E. ELEVAZIONE

			FESSURAZIONE									FRECCE			TENSIONI							
Filo In fi	Quota In Fi	Tra tto	Combi Caric	Fessu. mm lim	cal	dist mm	Con cio	Com bin	Mf X (t*m)	Mf Y (t*m)	N (t)	Frecce mm limite	calc	Com bin	Combinaz Carico	σ lim. Kg/cmq	σ cal. Kg/cmq	Co nc	Comb	Mf X (t*m)	Mf Y (t*m)	N (t)
114	15,30		Rara	0,0	0,000	0	0	0	0,0	0,0	0,0	0,0	0,0	0	Rara cls	0,0	0,0	0	0	0,0	0,0	0,0
115	15,30		Freq	0,0	0,000	0	0	0	0,0	0,0	0,0	0,0	0,0	0	Rara fer	0	0	0	0	0,0	0,0	0,0
			Perm	0,0	0,000	0	0	0	0,0	0,0	0,0	0,0	0,0	0	Perm cls	0,0	0,0	0	0	0,0	0,0	0,0
2	15,30		Rara	0,0	0,000	0	0	0	0,0	0,0	0,0	0,0	0,0	0	Rara cls	0,0	0,0	0	0	0,0	0,0	0,0
5	15,30		Freq	0,0	0,000	0	0	0	0,0	0,0	0,0	0,0	0,0	0	Rara fer	0	0	0	0	0,0	0,0	0,0
			Perm	0,0	0,000	0	0	0	0,0	0,0	0,0	0,0	0,0	0	Perm cls	0,0	0,0	0	0	0,0	0,0	0,0
3	15,30		Rara	0,0	0,000	0	0	0	0,0	0,0	0,0	0,0	0,0	0	Rara cls	0,0	0,0	0	0	0,0	0,0	0,0
6	15,30		Freq	0,0	0,000	0	0	0	0,0	0,0	0,0	0,0	0,0	0	Rara fer	0	0	0	0	0,0	0,0	0,0
			Perm	0,0	0,000	0	0	0	0,0	0,0	0,0	0,0	0,0	0	Perm cls	0,0	0,0	0	0	0,0	0,0	0,0
4	15,30		Rara	0,0	0,000	0	0	0	0,0	0,0	0,0	0,0	0,0	0	Rara cls	0,0	0,0	0	0	0,0	0,0	0,0
29	15,30		Freq	0,0	0,000	0	0	0	0,0	0,0	0,0	0,0	0,0	0	Rara fer	0	0	0	0	0,0	0,0	0,0
			Perm	0,0	0,000	0	0	0	0,0	0,0	0,0	0,0	0,0	0	Perm cls	0,0	0,0	0	0	0,0	0,0	0,0
5	15,30		Rara	0,0	0,000	0	0	0	0,0	0,0	0,0	0,0	0,0	0	Rara cls	0,0	0,0	0	0	0,0	0,0	0,0
30	15,30		Freq	0,0	0,000	0	0	0	0,0	0,0	0,0	0,0	0,0	0	Rara fer	0	0	0	0	0,0	0,0	0,0
			Perm	0,0	0,000	0	0	0	0,0	0,0	0,0	0,0	0,0	0	Perm cls	0,0	0,0	0	0	0,0	0,0	0,0
6	15,30		Rara	0,0	0,000	0	0	0	0,0	0,0	0,0	0,0	0,0	0	Rara cls	0,0	0,0	0	0	0,0	0,0	0,0
31	15,30		Freq	0,0	0,000	0	0	0	0,0	0,0	0,0	0,0	0,0	0	Rara fer	0	0	0	0	0,0	0,0	0,0
			Perm	0,0	0,000	0	0	0	0,0	0,0	0,0	0,0	0,0	0	Perm cls	0,0	0,0	0	0	0,0	0,0	0,0
7	15,30		Rara	0,0	0,000	0	0	0	0,0	0,0	0,0	0,0	0,0	0	Rara cls	0,0	0,0	0	0	0,0	0,0	0,0
32	15,30		Freq	0,0	0,000	0	0	0	0,0	0,0	0,0	0,0	0,0	0	Rara fer	0	0	0	0	0,0	0,0	0,0
			Perm	0,0	0,000	0	0	0	0,0	0,0	0,0	0,0	0,0	0	Perm cls	0,0	0,0	0	0	0,0	0,0	0,0
8	15,30		Rara	0,0	0,000	0	0	0	0,0	0,0	0,0	0,0	0,0	0	Rara cls	0,0	0,0	0	0	0,0	0,0	0,0
33	15,30		Freq	0,0	0,000	0	0	0	0,0	0,0	0,0	0,0	0,0	0	Rara fer	0	0	0	0	0,0	0,0	0,0
			Perm	0,0	0,000	0	0	0	0,0	0,0	0,0	0,0	0,0	0	Perm cls	0,0	0,0	0	0	0,0	0,0	0,0
9	15,30		Rara	0,0	0,000	0	0	0	0,0	0,0	0,0	0,0	0,0	0	Rara cls	0,0	0,0	0	0	0,0	0,0	0,0
34	15,30		Freq	0,0	0,000	0	0	0	0,0	0,0	0,0	0,0	0,0	0	Rara fer	0	0	0	0	0,0	0,0	0,0
			Perm	0,0	0,000	0	0	0	0,0	0,0	0,0	0,0	0,0	0	Perm cls	0,0	0,0	0	0	0,0	0,0	0,0
10	15,30		Rara	0,0	0,000	0	0	0	0,0	0,0	0,0	0,0	0,0	0	Rara cls	0,0	0,0	0	0	0,0	0,0	0,0
35	15,30		Freq	0,0	0,000	0	0	0	0,0	0,0	0,0	0,0	0,0	0	Rara fer	0	0	0	0	0,0	0,0	0,0
			Perm	0,0	0,000	0	0	0	0,0	0,0	0,0	0,0	0,0	0	Perm cls	0,0	0,0	0	0	0,0	0,0	0,0
11	15,30		Rara	0,0	0,000	0	0	0	0,0	0,0	0,0	0,0	0,0	0	Rara cls	0,0	0,0	0	0	0,0	0,0	0,0
42	15,30		Freq	0,0	0,000	0	0	0	0,0	0,0	0,0	0,0	0,0	0	Rara fer	0	0	0	0	0,0	0,0	0,0
			Perm	0,0	0,000	0	0	0	0,0	0,0	0,0	0,0	0,0	0	Perm cls	0,0	0,0	0	0	0,0	0,0	0,0
12	15,30		Rara	0,0	0,000	0	0	0	0,0	0,0	0,0	0,0	0,0	0	Rara cls	0,0	0,0	0	0	0,0	0,0	0,0
43	15,30		Freq	0,0	0,000	0	0	0	0,0	0,0	0,0	0,0	0,0	0	Rara fer	0	0	0	0	0,0	0,0	0,0
			Perm	0,0	0,000	0	0	0	0,0	0,0	0,0	0,0	0,0	0	Perm cls	0,0	0,0	0	0	0,0	0,0	0,0
13	15,30		Rara	0,0	0,000	0	0	0	0,0	0,0	0,0	0,0	0,0	0	Rara cls	0,0	0,0	0	0	0,0	0,0	0,0
44	15,30		Freq	0,0	0,000	0	0	0	0,0	0,0	0,0	0,0	0,0	0	Rara fer	0	0	0	0	0,0	0,0	0,0
			Perm	0,0	0,000	0	0	0	0,0	0,0	0,0	0,0	0,0	0	Perm cls	0,0	0,0	0	0	0,0	0,0	0,0
14	15,30		Rara	0,0	0,000	0	0	0	0,0	0,0	0,0	0,0	0,0	0	Rara cls	0,0	0,0	0	0	0,0	0,0	0,0
45	15,30		Freq	0,0	0,000	0	0	0	0,0	0,0	0,0	0,0	0,0	0	Rara fer	0	0	0	0	0,0	0,0	0,0
			Perm	0,0	0,000	0	0	0	0,0	0,0	0,0	0,0	0,0	0	Perm cls	0,0	0,0	0	0	0,0	0,0	0,0
15	15,30		Rara	0,0	0,000	0	0	0	0,0	0,0	0,0	0,0	0,0	0	Rara cls	0,0	0,0	0	0	0,0	0,0	0,0
46	15,30		Freq	0,0	0,000	0	0	0	0,0	0,0	0,0	0,0	0,0	0	Rara fer	0	0	0	0	0,0	0,0	0,0
			Perm	0,0	0,000	0	0	0	0,0	0,0	0,0	0,0	0,0	0	Perm cls	0,0	0,0	0	0	0,0	0,0	0,0
16	15,30		Rara	0,0	0,000	0	0	0	0,0	0,0	0,0	0,0	0,0	0	Rara cls	0,0	0,0	0	0	0,0	0,0	0,0
47	15,30		Freq	0,0	0,000	0	0	0	0,0	0,0	0,0	0,0	0,0	0	Rara fer	0	0	0	0	0,0	0,0	0,0
			Perm	0,0	0,000	0	0	0	0,0	0,0	0,0	0,0	0,0	0	Perm cls	0,0	0,0	0	0	0,0	0,0	0,0
17	15,30		Rara	0,0	0,000	0	0	0	0,0	0,0	0,0	0,0	0,0	0	Rara cls	0,0	0,0	0	0	0,0	0,0	0,0
48	15,30		Freq	0,0	0,000	0	0	0	0,0	0,0	0,0	0,0	0,0	0	Rara fer	0	0	0	0	0,0	0,0	0,0
			Perm	0,0	0,000	0	0	0	0,0	0,0	0,0	0,0	0,0	0	Perm cls	0,0	0,0	0	0	0,0	0,0	0,0
18	15,30		Rara	0,0	0,000	0	0	0	0,0	0,0	0,0	0,0	0,0	0	Rara cls	0,0	0,0	0	0	0,0	0,0	0,0
49	15,30		Freq	0,0	0,000	0	0	0	0,0	0,0	0,0	0,0	0,0	0	Rara fer	0	0	0	0	0,0	0,0	0,0
			Perm	0,0	0,000	0	0	0	0,0	0,0	0,0	0,0	0,0	0	Perm cls	0,0	0,0	0	0	0,0	0,0	0,0
19	15,30		Rara	0,0	0,000	0	0	0	0,0	0,0	0,0	0,0	0,0	0	Rara cls	0,0	0,0	0	0	0,0	0,0	0,0
50	15,30		Freq	0,0	0,000	0	0	0	0,0	0,0	0,0	0,0	0,0	0	Rara fer	0	0	0	0	0,0	0,0	0,0
			Perm	0,0	0,000	0	0	0	0,0	0,0	0,0	0,0	0,0	0	Perm cls	0,0	0,0	0	0	0,0	0,0	0,0
20	15,30		Rara	0,0	0,000	0	0	0	0,0	0,0	0,0	0,0	0,0	0	Rara cls	0,0	0,0	0	0	0,0	0,0	0,0
51	15,30		Freq	0,0	0,000	0	0	0	0,0	0,0	0,0	0,0	0,0	0	Rara fer	0	0	0	0	0,0	0,0	0,0
			Perm	0,0	0,000	0	0	0	0,0	0,0	0,0	0,0	0,0	0	Perm cls	0,0	0,0	0	0	0,0	0,0	0,0
21	15,30		Rara	0,0	0,000	0	0	0	0,0	0,0	0,0	0,0	0,0	0	Rara cls	0,0	0,0	0	0	0,0	0,0	0,0
52	15,30		Freq	0,0	0,000	0	0	0	0,0	0,0	0,0	0,0	0,0	0	Rara fer	0	0	0	0	0,0	0,0	0,0
			Perm	0,0	0,000	0	0	0	0,0	0,0	0,0	0,0	0,0	0	Perm cls	0,0	0,0	0	0	0,0	0,0	0,0
22	15,30		Rara	0,0	0,000	0	0	0	0,0	0,0	0,0	0,0	0,0	0	Rara cls	0,0	0,0	0	0	0,0	0,0	0,0
53	15,30		Freq	0,0	0,000	0	0	0	0,0	0,0	0,0	0,0	0,0	0	Rara fer	0	0	0	0	0,0	0,0	0,0
			Perm	0,0	0,000	0	0	0	0,0	0,0	0,0	0,0	0,0	0	Perm cls	0,0	0,0	0	0	0,0	0,0	0,0

STAMPA VERIFICHE S.L.E. ELEVAZIONE

			FESSURAZIONE									FRECCE			TENSIONI							
Filo In fi	Quota In Fi	Tra tto	Combi Caric	Fessu. mm lim	cal	dist mm	Con cio	Com bin	Mf X (t*m)	Mf Y (t*m)	N (t)	Frecce mm limite	calc	Com bin	Combinaz Carico	σ lim. Kg/cmq	σ cal. Kg/cmq	Co nc	Comb	Mf X (t*m)	Mf Y (t*m)	N (t)
23	15,30		Rara	0,0	0,000	0	0	0	0,0	0,0	0,0	0,0	0,0	0	Rara cls	0,0	0,0	0	0	0,0	0,0	0,0
54	15,30		Freq	0,0	0,000	0	0	0	0,0	0,0	0,0	0,0	0,0	0	Rara fer	0	0	0	0	0,0	0,0	0,0
			Perm	0,0	0,000	0	0	0	0,0	0,0	0,0	0,0	0,0	0	Perm cls	0,0	0,0	0	0	0,0	0,0	0,0
24	15,30		Rara	0,0	0,000	0	0	0	0,0	0,0	0,0	0,0	0,0	0	Rara cls	0,0	0,0	0	0	0,0	0,0	0,0
25	15,30		Freq	0,0	0,000	0	0	0	0,0	0,0	0,0	0,0	0,0	0	Rara fer	0	0	0	0	0,0	0,0	0,0
			Perm	0,0	0,000	0	0	0	0,0	0,0	0,0	0,0	0,0	0	Perm cls	0,0	0,0	0	0	0,0	0,0	0,0
25	15,30		Rara	0,0	0,000	0	0	0	0,0	0,0	0,0	0,0	0,0	0	Rara cls	0,0	0,0	0	0	0,0	0,0	0,0
55	15,30		Freq	0,0	0,000	0	0	0	0,0	0,0	0,0	0,0	0,0	0	Rara fer	0	0	0	0	0,0	0,0	0,0
			Perm	0,0	0,000	0	0	0	0,0	0,0	0,0	0,0	0,0	0	Perm cls	0,0	0,0	0	0	0,0	0,0	0,0
26	15,30		Rara	0,0	0,000	0	0	0	0,0	0,0	0,0	0,0	0,0	0	Rara cls	0,0	0,0	0	0	0,0	0,0	0,0
56	15,30		Freq	0,0	0,000	0	0	0	0,0	0,0	0,0	0,0	0,0	0	Rara fer	0	0	0	0	0,0	0,0	0,0
			Perm	0,0	0,000	0	0	0	0,0	0,0	0,0	0,0	0,0	0	Perm cls	0,0	0,0	0	0	0,0	0,0	0,0
27	15,30		Rara	0,0	0,000	0	0	0	0,0	0,0	0,0	0,0	0,0	0	Rara cls	0,0	0,0	0	0	0,0	0,0	0,0
57	15,30		Freq	0,0	0,000	0	0	0	0,0	0,0	0,0	0,0	0,0	0	Rara fer	0	0	0	0	0,0	0,0	0,0
			Perm	0,0	0,000	0	0	0	0,0	0,0	0,0	0,0	0,0	0	Perm cls	0,0	0,0	0	0	0,0	0,0	0,0
28	15,30		Rara	0,0	0,000	0	0	0	0,0	0,0	0,0	0,0	0,0	0	Rara cls	0,0	0,0	0	0	0,0	0,0	0,0
58	15,30		Freq	0,0	0,000	0	0	0	0,0	0,0	0,0	0,0	0,0	0	Rara fer	0	0	0	0	0,0	0,0	0,0
			Perm	0,0	0,000	0	0	0	0,0	0,0	0,0	0,0	0,0	0	Perm cls	0,0	0,0	0	0	0,0	0,0	0,0
30	15,30		Rara	0,0	0,000	0	0	0	0,0	0,0	0,0	0,0	0,0	0	Rara cls	0,0	0,0	0	0	0,0	0,0	0,0
36	15,30		Freq	0,0	0,000	0	0	0	0,0	0,0	0,0	0,0	0,0	0	Rara fer	0	0	0	0	0,0	0,0	0,0
			Perm	0,0	0,000	0	0	0	0,0	0,0	0,0	0,0	0,0	0	Perm cls	0,0	0,0	0	0	0,0	0,0	0,0
31	15,30		Rara	0,0	0,000	0	0	0	0,0	0,0	0,0	0,0	0,0	0	Rara cls	0,0	0,0	0	0	0,0	0,0	0,0
37	15,30		Freq	0,0	0,000	0	0	0	0,0	0,0	0,0	0,0	0,0	0	Rara fer	0	0	0	0	0,0	0,0	0,0
			Perm	0,0	0,000	0	0	0	0,0	0,0	0,0	0,0	0,0	0	Perm cls	0,0	0,0	0	0	0,0	0,0	0,0
32	15,30		Rara	0,0	0,000	0	0	0	0,0	0,0	0,0	0,0	0,0	0	Rara cls	0,0	0,0	0	0	0,0	0,0	0,0
38	15,30		Freq	0,0	0,000	0	0	0	0,0	0,0	0,0	0,0	0,0	0	Rara fer	0	0	0	0	0,0	0,0	0,0
			Perm	0,0	0,000	0	0	0	0,0	0,0	0,0	0,0	0,0	0	Perm cls	0,0	0,0	0	0	0,0	0,0	0,0
35	15,30		Rara	0,0	0,000	0	0	0	0,0	0,0	0,0	0,0	0,0	0	Rara cls	0,0	0,0	0	0	0,0	0,0	0,0
41	15,30		Freq	0,0	0,000	0	0	0	0,0	0,0	0,0	0,0	0,0	0	Rara fer	0	0	0	0	0,0	0,0	0,0
			Perm	0,0	0,000	0	0	0	0,0	0,0	0,0	0,0	0,0	0	Perm cls	0,0	0,0	0	0	0,0	0,0	0,0
36	15,30		Rara	0,0	0,000	0	0	0	0,0	0,0	0,0	0,0	0,0	0	Rara cls	0,0	0,0	0	0	0,0	0,0	0,0
59	15,30		Freq	0,0	0,000	0	0	0	0,0	0,0	0,0	0,0	0,0	0	Rara fer	0	0	0	0	0,0	0,0	0,0
			Perm	0,0	0,000	0	0	0	0,0	0,0	0,0	0,0	0,0	0	Perm cls	0,0	0,0	0	0	0,0	0,0	0,0
37	15,30		Rara	0,0	0,000	0	0	0	0,0	0,0	0,0	0,0	0,0	0	Rara cls	0,0	0,0	0	0	0,0	0,0	0,0
60	15,30		Freq	0,0	0,000	0	0	0	0,0	0,0	0,0	0,0	0,0	0	Rara fer	0	0	0	0	0,0	0,0	0,0
			Perm	0,0	0,000	0	0	0	0,0	0,0	0,0	0,0	0,0	0	Perm cls	0,0	0,0	0	0	0,0	0,0	0,0
38	15,30		Rara	0,0	0,000	0	0	0	0,0	0,0	0,0	0,0	0,0	0	Rara cls	0,0	0,0	0	0	0,0	0,0	0,0
61	15,30		Freq	0,0	0,000	0	0	0	0,0	0,0	0,0	0,0	0,0	0	Rara fer	0	0	0	0	0,0	0,0	0,0
			Perm	0,0	0,000	0	0	0	0,0	0,0	0,0	0,0	0,0	0	Perm cls	0,0	0,0	0	0	0,0	0,0	0,0
41	15,30		Rara	0,0	0,000	0	0	0	0,0	0,0	0,0	0,0	0,0	0	Rara cls	0,0	0,0	0	0	0,0	0,0	0,0
64	15,30		Freq	0,0	0,000	0	0	0	0,0	0,0	0,0	0,0	0,0	0	Rara fer	0	0	0	0	0,0	0,0	0,0
			Perm	0,0	0,000	0	0	0	0,0	0,0	0,0	0,0	0,0	0	Perm cls	0,0	0,0	0	0	0,0	0,0	0,0
42	15,30		Rara	0,0	0,000	0	0	0	0,0	0,0	0,0	0,0	0,0	0	Rara cls	0,0	0,0	0	0	0,0	0,0	0,0
65	15,30		Freq	0,0	0,000	0	0	0	0,0	0,0	0,0	0,0	0,0	0	Rara fer	0	0	0	0	0,0	0,0	0,0
			Perm	0,0	0,000	0	0	0	0,0	0,0	0,0	0,0	0,0	0	Perm cls	0,0	0,0	0	0	0,0	0,0	0,0
43	15,30		Rara	0,0	0,000	0	0	0	0,0	0,0	0,0	0,0	0,0	0	Rara cls	0,0	0,0	0	0	0,0	0,0	0,0
66	15,30		Freq	0,0	0,000	0	0	0	0,0	0,0	0,0	0,0	0,0	0	Rara fer	0	0	0	0	0,0	0,0	0,0
			Perm	0,0	0,000	0	0	0	0,0	0,0	0,0	0,0	0,0	0	Perm cls	0,0	0,0	0	0	0,0	0,0	0,0
44	15,30		Rara	0,0	0,000	0	0	0	0,0	0,0	0,0	0,0	0,0	0	Rara cls	0,0	0,0	0	0	0,0	0,0	0,0
67	15,30		Freq	0,0	0,000	0	0	0	0,0	0,0	0,0	0,0	0,0	0	Rara fer	0	0	0	0	0,0	0,0	0,0
			Perm	0,0	0,000	0	0	0	0,0	0,0	0,0	0,0	0,0	0	Perm cls	0,0	0,0	0	0	0,0	0,0	0,0
45	15,30		Rara	0,0	0,000	0	0	0	0,0	0,0	0,0	0,0	0,0	0	Rara cls	0,0	0,0	0	0	0,0	0,0	0,0
68	15,30		Freq	0,0	0,000	0	0	0	0,0	0,0	0,0	0,0	0,0	0	Rara fer	0	0	0	0	0,0	0,0	0,0
			Perm	0,0	0,000	0	0	0	0,0	0,0	0,0	0,0	0,0	0	Perm cls	0,0	0,0	0	0	0,0	0,0	0,0
46	15,30		Rara	0,0	0,000	0	0	0	0,0	0,0	0,0	0,0	0,0	0	Rara cls	0,0	0,0	0	0	0,0	0,0	0,0
69	15,30		Freq	0,0	0,000	0	0	0	0,0	0,0	0,0	0,0	0,0	0	Rara fer	0	0	0	0	0,0	0,0	0,0
			Perm	0,0	0,000	0	0	0	0,0	0,0	0,0	0,0	0,0	0	Perm cls	0,0	0,0	0	0	0,0	0,0	0,0
47	15,30		Rara	0,0	0,000	0	0	0	0,0	0,0	0,0	0,0	0,0	0	Rara cls	0,0	0,0	0	0	0,0	0,0	0,0
70	15,30		Freq	0,0	0,000	0	0	0	0,0	0,0	0,0	0,0	0,0	0	Rara fer	0	0	0	0	0,0	0,0	0,0
			Perm	0,0	0,000	0	0	0	0,0	0,0	0,0	0,0	0,0	0	Perm cls	0,0	0,0	0	0	0,0	0,0	0,0
48	15,30		Rara	0,0	0,000	0	0	0	0,0	0,0	0,0	0,0	0,0	0	Rara cls	0,0	0,0	0	0	0,0	0,0	0,0
71	15,30		Freq	0,0	0,000	0	0	0	0,0	0,0	0,0	0,0	0,0	0	Rara fer	0	0	0	0	0,0	0,0	0,0
			Perm	0,0	0,000	0	0	0	0,0	0,0	0,0	0,0	0,0	0	Perm cls	0,0	0,0	0	0	0,0	0,0	0,0
49	15,30		Rara	0,0	0,000	0	0	0	0,0	0,0	0,0	0,0	0,0	0	Rara cls	0,0	0,0	0	0	0,0	0,0	0,0
72	15,30		Freq	0,0	0,000	0	0	0	0,0	0,0	0,0	0,0	0,0	0	Rara fer	0	0	0	0	0,0	0,0	0,0
			Perm	0,0	0,000	0	0	0	0,0	0,0	0,0	0,0	0,0	0	Perm cls	0,0	0,0	0	0	0,0	0,0	0,0

STAMPA VERIFICHE S.L.E. ELEVAZIONE

			FESSURAZIONE									FRECCE			TENSIONI							
Filo In fi	Quota In Fi	Tra tto	Combi Caric	Fessu. mm lim	cal	dist mm	Con cio	Com bin	Mf X (t*m)	Mf Y (t*m)	N (t)	Frecce mm limite	calc	Com bin	Combinaz Carico	σ lim. Kg/cmq	σ cal. Kg/cmq	Co nc	Comb	Mf X (t*m)	Mf Y (t*m)	N (t)
50	15,30		Rara	0,0	0,000	0	0	0	0,0	0,0	0,0	0,0	0,0	0	Rara cls	0,0	0,0	0	0	0,0	0,0	0,0
73	15,30		Freq	0,0	0,000	0	0	0	0,0	0,0	0,0	0,0	0,0	0	Rara fer	0	0	0	0	0,0	0,0	0,0
			Perm	0,0	0,000	0	0	0	0,0	0,0	0,0	0,0	0,0	0	Perm cls	0,0	0,0	0	0	0,0	0,0	0,0
51	15,30		Rara	0,0	0,000	0	0	0	0,0	0,0	0,0	0,0	0,0	0	Rara cls	0,0	0,0	0	0	0,0	0,0	0,0
74	15,30		Freq	0,0	0,000	0	0	0	0,0	0,0	0,0	0,0	0,0	0	Rara fer	0	0	0	0	0,0	0,0	0,0
			Perm	0,0	0,000	0	0	0	0,0	0,0	0,0	0,0	0,0	0	Perm cls	0,0	0,0	0	0	0,0	0,0	0,0
52	15,30		Rara	0,0	0,000	0	0	0	0,0	0,0	0,0	0,0	0,0	0	Rara cls	0,0	0,0	0	0	0,0	0,0	0,0
75	15,30		Freq	0,0	0,000	0	0	0	0,0	0,0	0,0	0,0	0,0	0	Rara fer	0	0	0	0	0,0	0,0	0,0
			Perm	0,0	0,000	0	0	0	0,0	0,0	0,0	0,0	0,0	0	Perm cls	0,0	0,0	0	0	0,0	0,0	0,0
53	15,30		Rara	0,0	0,000	0	0	0	0,0	0,0	0,0	0,0	0,0	0	Rara cls	0,0	0,0	0	0	0,0	0,0	0,0
76	15,30		Freq	0,0	0,000	0	0	0	0,0	0,0	0,0	0,0	0,0	0	Rara fer	0	0	0	0	0,0	0,0	0,0
			Perm	0,0	0,000	0	0	0	0,0	0,0	0,0	0,0	0,0	0	Perm cls	0,0	0,0	0	0	0,0	0,0	0,0
54	15,30		Rara	0,0	0,000	0	0	0	0,0	0,0	0,0	0,0	0,0	0	Rara cls	0,0	0,0	0	0	0,0	0,0	0,0
77	15,30		Freq	0,0	0,000	0	0	0	0,0	0,0	0,0	0,0	0,0	0	Rara fer	0	0	0	0	0,0	0,0	0,0
			Perm	0,0	0,000	0	0	0	0,0	0,0	0,0	0,0	0,0	0	Perm cls	0,0	0,0	0	0	0,0	0,0	0,0
55	15,30		Rara	0,0	0,000	0	0	0	0,0	0,0	0,0	0,0	0,0	0	Rara cls	0,0	0,0	0	0	0,0	0,0	0,0
78	15,30		Freq	0,0	0,000	0	0	0	0,0	0,0	0,0	0,0	0,0	0	Rara fer	0	0	0	0	0,0	0,0	0,0
			Perm	0,0	0,000	0	0	0	0,0	0,0	0,0	0,0	0,0	0	Perm cls	0,0	0,0	0	0	0,0	0,0	0,0
56	15,30		Rara	0,0	0,000	0	0	0	0,0	0,0	0,0	0,0	0,0	0	Rara cls	0,0	0,0	0	0	0,0	0,0	0,0
79	15,30		Freq	0,0	0,000	0	0	0	0,0	0,0	0,0	0,0	0,0	0	Rara fer	0	0	0	0	0,0	0,0	0,0
			Perm	0,0	0,000	0	0	0	0,0	0,0	0,0	0,0	0,0	0	Perm cls	0,0	0,0	0	0	0,0	0,0	0,0
57	15,30		Rara	0,0	0,000	0	0	0	0,0	0,0	0,0	0,0	0,0	0	Rara cls	0,0	0,0	0	0	0,0	0,0	0,0
80	15,30		Freq	0,0	0,000	0	0	0	0,0	0,0	0,0	0,0	0,0	0	Rara fer	0	0	0	0	0,0	0,0	0,0
			Perm	0,0	0,000	0	0	0	0,0	0,0	0,0	0,0	0,0	0	Perm cls	0,0	0,0	0	0	0,0	0,0	0,0
58	15,30		Rara	0,0	0,000	0	0	0	0,0	0,0	0,0	0,0	0,0	0	Rara cls	0,0	0,0	0	0	0,0	0,0	0,0
81	15,30		Freq	0,0	0,000	0	0	0	0,0	0,0	0,0	0,0	0,0	0	Rara fer	0	0	0	0	0,0	0,0	0,0
			Perm	0,0	0,000	0	0	0	0,0	0,0	0,0	0,0	0,0	0	Perm cls	0,0	0,0	0	0	0,0	0,0	0,0
59	15,30		Rara	0,0	0,000	0	0	0	0,0	0,0	0,0	0,0	0,0	0	Rara cls	0,0	0,0	0	0	0,0	0,0	0,0
82	15,30		Freq	0,0	0,000	0	0	0	0,0	0,0	0,0	0,0	0,0	0	Rara fer	0	0	0	0	0,0	0,0	0,0
			Perm	0,0	0,000	0	0	0	0,0	0,0	0,0	0,0	0,0	0	Perm cls	0,0	0,0	0	0	0,0	0,0	0,0
60	15,30		Rara	0,0	0,000	0	0	0	0,0	0,0	0,0	0,0	0,0	0	Rara cls	0,0	0,0	0	0	0,0	0,0	0,0
83	15,30		Freq	0,0	0,000	0	0	0	0,0	0,0	0,0	0,0	0,0	0	Rara fer	0	0	0	0	0,0	0,0	0,0
			Perm	0,0	0,000	0	0	0	0,0	0,0	0,0	0,0	0,0	0	Perm cls	0,0	0,0	0	0	0,0	0,0	0,0
61	15,30		Rara	0,0	0,000	0	0	0	0,0	0,0	0,0	0,0	0,0	0	Rara cls	0,0	0,0	0	0	0,0	0,0	0,0
84	15,30		Freq	0,0	0,000	0	0	0	0,0	0,0	0,0	0,0	0,0	0	Rara fer	0	0	0	0	0,0	0,0	0,0
			Perm	0,0	0,000	0	0	0	0,0	0,0	0,0	0,0	0,0	0	Perm cls	0,0	0,0	0	0	0,0	0,0	0,0
63	15,30		Rara	0,0	0,000	0	0	0	0,0	0,0	0,0	0,0	0,0	0	Rara cls	0,0	0,0	0	0	0,0	0,0	0,0
85	15,30		Freq	0,0	0,000	0	0	0	0,0	0,0	0,0	0,0	0,0	0	Rara fer	0	0	0	0	0,0	0,0	0,0
			Perm	0,0	0,000	0	0	0	0,0	0,0	0,0	0,0	0,0	0	Perm cls	0,0	0,0	0	0	0,0	0,0	0,0
64	15,30		Rara	0,0	0,000	0	0	0	0,0	0,0	0,0	0,0	0,0	0	Rara cls	0,0	0,0	0	0	0,0	0,0	0,0
86	15,30		Freq	0,0	0,000	0	0	0	0,0	0,0	0,0	0,0	0,0	0	Rara fer	0	0	0	0	0,0	0,0	0,0
			Perm	0,0	0,000	0	0	0	0,0	0,0	0,0	0,0	0,0	0	Perm cls	0,0	0,0	0	0	0,0	0,0	0,0
65	15,30		Rara	0,0	0,000	0	0	0	0,0	0,0	0,0	0,0	0,0	0	Rara cls	0,0	0,0	0	0	0,0	0,0	0,0
87	15,30		Freq	0,0	0,000	0	0	0	0,0	0,0	0,0	0,0	0,0	0	Rara fer	0	0	0	0	0,0	0,0	0,0
			Perm	0,0	0,000	0	0	0	0,0	0,0	0,0	0,0	0,0	0	Perm cls	0,0	0,0	0	0	0,0	0,0	0,0
66	15,30		Rara	0,0	0,000	0	0	0	0,0	0,0	0,0	0,0	0,0	0	Rara cls	0,0	0,0	0	0	0,0	0,0	0,0
88	15,30		Freq	0,0	0,000	0	0	0	0,0	0,0	0,0	0,0	0,0	0	Rara fer	0	0	0	0	0,0	0,0	0,0
			Perm	0,0	0,000	0	0	0	0,0	0,0	0,0	0,0	0,0	0	Perm cls	0,0	0,0	0	0	0,0	0,0	0,0
67	15,30		Rara	0,0	0,000	0	0	0	0,0	0,0	0,0	0,0	0,0	0	Rara cls	0,0	0,0	0	0	0,0	0,0	0,0
89	15,30		Freq	0,0	0,000	0	0	0	0,0	0,0	0,0	0,0	0,0	0	Rara fer	0	0	0	0	0,0	0,0	0,0
			Perm	0,0	0,000	0	0	0	0,0	0,0	0,0	0,0	0,0	0	Perm cls	0,0	0,0	0	0	0,0	0,0	0,0
68	15,30		Rara	0,0	0,000	0	0	0	0,0	0,0	0,0	0,0	0,0	0	Rara cls	0,0	0,0	0	0	0,0	0,0	0,0
90	15,30		Freq	0,0	0,000	0	0	0	0,0	0,0	0,0	0,0	0,0	0	Rara fer	0	0	0	0	0,0	0,0	0,0
			Perm	0,0	0,000	0	0	0	0,0	0,0	0,0	0,0	0,0	0	Perm cls	0,0	0,0	0	0	0,0	0,0	0,0
69	15,30		Rara	0,0	0,000	0	0	0	0,0	0,0	0,0	0,0	0,0	0	Rara cls	0,0	0,0	0	0	0,0	0,0	0,0
91	15,30		Freq	0,0	0,000	0	0	0	0,0	0,0	0,0	0,0	0,0	0	Rara fer	0	0	0	0	0,0	0,0	0,0
			Perm	0,0	0,000	0	0	0	0,0	0,0	0,0	0,0	0,0	0	Perm cls	0,0	0,0	0	0	0,0	0,0	0,0
70	15,30		Rara	0,0	0,000	0	0	0	0,0	0,0	0,0	0,0	0,0	0	Rara cls	0,0	0,0	0	0	0,0	0,0	0,0
92	15,30		Freq	0,0	0,000	0	0	0	0,0	0,0	0,0	0,0	0,0	0	Rara fer	0	0	0	0	0,0	0,0	0,0
			Perm	0,0	0,000	0	0	0	0,0	0,0	0,0	0,0	0,0	0	Perm cls	0,0	0,0	0	0	0,0	0,0	0,0
71	15,30		Rara	0,0	0,000	0	0	0	0,0	0,0	0,0	0,0	0,0	0	Rara cls	0,0	0,0	0	0	0,0	0,0	0,0
93	15,30		Freq	0,0	0,000	0	0	0	0,0	0,0	0,0	0,0	0,0	0	Rara fer	0	0	0	0	0,0	0,0	0,0
			Perm	0,0	0,000	0	0	0	0,0	0,0	0,0	0,0	0,0	0	Perm cls	0,0	0,0	0	0	0,0	0,0	0,0
72	15,30		Rara	0,0	0,000	0	0	0	0,0	0,0	0,0	0,0	0,0	0	Rara cls	0,0	0,0	0	0	0,0	0,0	0,0
94	15,30		Freq	0,0	0,000	0	0	0	0,0	0,0	0,0	0,0	0,0	0	Rara fer	0	0	0	0	0,0	0,0	0,0
			Perm	0,0	0,000	0	0	0	0,0	0,0	0,0	0,0	0,0	0	Perm cls	0,0	0,0	0	0	0,0	0,0	0,0

STAMPA VERIFICHE S.L.E. ELEVAZIONE

			FESSURAZIONE									FRECCE			TENSIONI							
Filo In fi	Quota In Fi	Tra tto	Combi Caric	Fessu. mm lim	cal	dist mm	Con cio	Com bin	Mf X (t*m)	Mf Y (t*m)	N (t)	Frecce mm limite	calc	Com bin	Combinaz Carico	σ lim. Kg/cmq	σ cal. Kg/cmq	Co nc	Comb	Mf X (t*m)	Mf Y (t*m)	N (t)
73	15,30		Rara	0,0	0,000	0	0	0	0,0	0,0	0,0	0,0	0,0	0	Rara cls	0,0	0,0	0	0	0,0	0,0	0,0
95	15,30		Freq	0,0	0,000	0	0	0	0,0	0,0	0,0	0,0	0,0	0	Rara fer	0	0	0	0	0,0	0,0	0,0
			Perm	0,0	0,000	0	0	0	0,0	0,0	0,0	0,0	0,0	0	Perm cls	0,0	0,0	0	0	0,0	0,0	0,0
76	15,30		Rara	0,0	0,000	0	0	0	0,0	0,0	0,0	0,0	0,0	0	Rara cls	0,0	0,0	0	0	0,0	0,0	0,0
98	15,30		Freq	0,0	0,000	0	0	0	0,0	0,0	0,0	0,0	0,0	0	Rara fer	0	0	0	0	0,0	0,0	0,0
			Perm	0,0	0,000	0	0	0	0,0	0,0	0,0	0,0	0,0	0	Perm cls	0,0	0,0	0	0	0,0	0,0	0,0
77	15,30		Rara	0,0	0,000	0	0	0	0,0	0,0	0,0	0,0	0,0	0	Rara cls	0,0	0,0	0	0	0,0	0,0	0,0
99	15,30		Freq	0,0	0,000	0	0	0	0,0	0,0	0,0	0,0	0,0	0	Rara fer	0	0	0	0	0,0	0,0	0,0
			Perm	0,0	0,000	0	0	0	0,0	0,0	0,0	0,0	0,0	0	Perm cls	0,0	0,0	0	0	0,0	0,0	0,0
78	15,30		Rara	0,0	0,000	0	0	0	0,0	0,0	0,0	0,0	0,0	0	Rara cls	0,0	0,0	0	0	0,0	0,0	0,0
100	15,30		Freq	0,0	0,000	0	0	0	0,0	0,0	0,0	0,0	0,0	0	Rara fer	0	0	0	0	0,0	0,0	0,0
			Perm	0,0	0,000	0	0	0	0,0	0,0	0,0	0,0	0,0	0	Perm cls	0,0	0,0	0	0	0,0	0,0	0,0
79	15,30		Rara	0,0	0,000	0	0	0	0,0	0,0	0,0	0,0	0,0	0	Rara cls	0,0	0,0	0	0	0,0	0,0	0,0
101	15,30		Freq	0,0	0,000	0	0	0	0,0	0,0	0,0	0,0	0,0	0	Rara fer	0	0	0	0	0,0	0,0	0,0
			Perm	0,0	0,000	0	0	0	0,0	0,0	0,0	0,0	0,0	0	Perm cls	0,0	0,0	0	0	0,0	0,0	0,0
80	15,30		Rara	0,0	0,000	0	0	0	0,0	0,0	0,0	0,0	0,0	0	Rara cls	0,0	0,0	0	0	0,0	0,0	0,0
102	15,30		Freq	0,0	0,000	0	0	0	0,0	0,0	0,0	0,0	0,0	0	Rara fer	0	0	0	0	0,0	0,0	0,0
			Perm	0,0	0,000	0	0	0	0,0	0,0	0,0	0,0	0,0	0	Perm cls	0,0	0,0	0	0	0,0	0,0	0,0
81	15,30		Rara	0,0	0,000	0	0	0	0,0	0,0	0,0	0,0	0,0	0	Rara cls	0,0	0,0	0	0	0,0	0,0	0,0
103	15,30		Freq	0,0	0,000	0	0	0	0,0	0,0	0,0	0,0	0,0	0	Rara fer	0	0	0	0	0,0	0,0	0,0
			Perm	0,0	0,000	0	0	0	0,0	0,0	0,0	0,0	0,0	0	Perm cls	0,0	0,0	0	0	0,0	0,0	0,0
82	15,30		Rara	0,0	0,000	0	0	0	0,0	0,0	0,0	0,0	0,0	0	Rara cls	0,0	0,0	0	0	0,0	0,0	0,0
104	15,30		Freq	0,0	0,000	0	0	0	0,0	0,0	0,0	0,0	0,0	0	Rara fer	0	0	0	0	0,0	0,0	0,0
			Perm	0,0	0,000	0	0	0	0,0	0,0	0,0	0,0	0,0	0	Perm cls	0,0	0,0	0	0	0,0	0,0	0,0
83	15,30		Rara	0,0	0,000	0	0	0	0,0	0,0	0,0	0,0	0,0	0	Rara cls	0,0	0,0	0	0	0,0	0,0	0,0
105	15,30		Freq	0,0	0,000	0	0	0	0,0	0,0	0,0	0,0	0,0	0	Rara fer	0	0	0	0	0,0	0,0	0,0
			Perm	0,0	0,000	0	0	0	0,0	0,0	0,0	0,0	0,0	0	Perm cls	0,0	0,0	0	0	0,0	0,0	0,0
84	15,30		Rara	0,0	0,000	0	0	0	0,0	0,0	0,0	0,0	0,0	0	Rara cls	0,0	0,0	0	0	0,0	0,0	0,0
106	15,30		Freq	0,0	0,000	0	0	0	0,0	0,0	0,0	0,0	0,0	0	Rara fer	0	0	0	0	0,0	0,0	0,0
			Perm	0,0	0,000	0	0	0	0,0	0,0	0,0	0,0	0,0	0	Perm cls	0,0	0,0	0	0	0,0	0,0	0,0
85	15,30		Rara	0,0	0,000	0	0	0	0,0	0,0	0,0	0,0	0,0	0	Rara cls	0,0	0,0	0	0	0,0	0,0	0,0
107	15,30		Freq	0,0	0,000	0	0	0	0,0	0,0	0,0	0,0	0,0	0	Rara fer	0	0	0	0	0,0	0,0	0,0
			Perm	0,0	0,000	0	0	0	0,0	0,0	0,0	0,0	0,0	0	Perm cls	0,0	0,0	0	0	0,0	0,0	0,0
104	15,30		Rara	0,0	0,000	0	0	0	0,0	0,0	0,0	0,0	0,0	0	Rara cls	0,0	0,0	0	0	0,0	0,0	0,0
108	15,30		Freq	0,0	0,000	0	0	0	0,0	0,0	0,0	0,0	0,0	0	Rara fer	0	0	0	0	0,0	0,0	0,0
			Perm	0,0	0,000	0	0	0	0,0	0,0	0,0	0,0	0,0	0	Perm cls	0,0	0,0	0	0	0,0	0,0	0,0
105	15,30		Rara	0,0	0,000	0	0	0	0,0	0,0	0,0	0,0	0,0	0	Rara cls	0,0	0,0	0	0	0,0	0,0	0,0
109	15,30		Freq	0,0	0,000	0	0	0	0,0	0,0	0,0	0,0	0,0	0	Rara fer	0	0	0	0	0,0	0,0	0,0
			Perm	0,0	0,000	0	0	0	0,0	0,0	0,0	0,0	0,0	0	Perm cls	0,0	0,0	0	0	0,0	0,0	0,0
106	15,30		Rara	0,0	0,000	0	0	0	0,0	0,0	0,0	0,0	0,0	0	Rara cls	0,0	0,0	0	0	0,0	0,0	0,0
110	15,30		Freq	0,0	0,000	0	0	0	0,0	0,0	0,0	0,0	0,0	0	Rara fer	0	0	0	0	0,0	0,0	0,0
			Perm	0,0	0,000	0	0	0	0,0	0,0	0,0	0,0	0,0	0	Perm cls	0,0	0,0	0	0	0,0	0,0	0,0
107	15,30		Rara	0,0	0,000	0	0	0	0,0	0,0	0,0	0,0	0,0	0	Rara cls	0,0	0,0	0	0	0,0	0,0	0,0
111	15,30		Freq	0,0	0,000	0	0	0	0,0	0,0	0,0	0,0	0,0	0	Rara fer	0	0	0	0	0,0	0,0	0,0
			Perm	0,0	0,000	0	0	0	0,0	0,0	0,0	0,0	0,0	0	Perm cls	0,0	0,0	0	0	0,0	0,0	0,0
108	15,30		Rara	0,0	0,000	0	0	0	0,0	0,0	0,0	0,0	0,0	0	Rara cls	0,0	0,0	0	0	0,0	0,0	0,0
112	15,30		Freq	0,0	0,000	0	0	0	0,0	0,0	0,0	0,0	0,0	0	Rara fer	0	0	0	0	0,0	0,0	0,0
			Perm	0,0	0,000	0	0	0	0,0	0,0	0,0	0,0	0,0	0	Perm cls	0,0	0,0	0	0	0,0	0,0	0,0
109	15,30		Rara	0,0	0,000	0	0	0	0,0	0,0	0,0	0,0	0,0	0	Rara cls	0,0	0,0	0	0	0,0	0,0	0,0
113	15,30		Freq	0,0	0,000	0	0	0	0,0	0,0	0,0	0,0	0,0	0	Rara fer	0	0	0	0	0,0	0,0	0,0
			Perm	0,0	0,000	0	0	0	0,0	0,0	0,0	0,0	0,0	0	Perm cls	0,0	0,0	0	0	0,0	0,0	0,0
110	15,30		Rara	0,0	0,000	0	0	0	0,0	0,0	0,0	0,0	0,0	0	Rara cls	0,0	0,0	0	0	0,0	0,0	0,0
114	15,30		Freq	0,0	0,000	0	0	0	0,0	0,0	0,0	0,0	0,0	0	Rara fer	0	0	0	0	0,0	0,0	0,0
			Perm	0,0	0,000	0	0	0	0,0	0,0	0,0	0,0	0,0	0	Perm cls	0,0	0,0	0	0	0,0	0,0	0,0
111	15,30		Rara	0,0	0,000	0	0	0	0,0	0,0	0,0	0,0	0,0	0	Rara cls	0,0	0,0	0	0	0,0	0,0	0,0
115	15,30		Freq	0,0	0,000	0	0	0	0,0	0,0	0,0	0,0	0,0	0	Rara fer	0	0	0	0	0,0	0,0	0,0
			Perm	0,0	0,000	0	0	0	0,0	0,0	0,0	0,0	0,0	0	Perm cls	0,0	0,0	0	0	0,0	0,0	0,0
1	18,60		Rara	0,0	0,000	0	0	0	0,0	0,0	0,0	0,0	0,0	0	Rara cls	0,0	0,0	0	0	0,0	0,0	0,0
2	18,60		Freq	0,0	0,000	0	0	0	0,0	0,0	0,0	0,0	0,0	0	Rara fer	0	0	0	0	0,0	0,0	0,0
			Perm	0,0	0,000	0	0	0	0,0	0,0	0,0	0,0	0,0	0	Perm cls	0,0	0,0	0	0	0,0	0,0	0,0
1	18,60		Rara	0,0	0,000	0	0	0	0,0	0,0	0,0	0,0	0,0	0	Rara cls	0,0	0,0	0	0	0,0	0,0	0,0
4	18,60		Freq	0,0	0,000	0	0	0	0,0	0,0	0,0	0,0	0,0	0	Rara fer	0	0	0	0	0,0	0,0	0,0
			Perm	0,0	0,000	0	0	0	0,0	0,0	0,0	0,0	0,0	0	Perm cls	0,0	0,0	0	0	0,0	0,0	0,0
2	18,60		Rara	0,0	0,000	0	0	0	0,0	0,0	0,0	0,0	0,0	0	Rara cls	0,0	0,0	0	0	0,0	0,0	0,0
3	18,60		Freq	0,0	0,000	0	0	0	0,0	0,0	0,0	0,0	0,0	0	Rara fer	0	0	0	0	0,0	0,0	0,0
			Perm	0,0	0,000	0	0	0	0,0	0,0	0,0	0,0	0,0	0	Perm cls	0,0	0,0	0	0	0,0	0,0	0,0

STAMPA VERIFICHE S.L.E. ELEVAZIONE

			FESSURAZIONE									FRECCE			TENSIONI							
Filo In fi	Quota In Fi	Tra tto	Combi Caric	Fessu. lim	mm cal	dist mm	Con cio	Com bin	Mf X (t*m)	Mf Y (t*m)	N (t)	Frecce limite	mm calc	Com bin	Combinaz Carico	σ lim. Kg/cmq	σ cal. Kg/cmq	Co nc	Comb	Mf X (t*m)	Mf Y (t*m)	N (t)
4	18,60		Rara	0,0	0,000	0	0	0	0,0	0,0	0,0	0,0	0,0	0	Rara cls	0,0	0,0	0	0	0,0	0,0	0,0
5	18,60		Freq	0,0	0,000	0	0	0	0,0	0,0	0,0	0,0	0,0	0	Rara fer	0	0	0	0	0,0	0,0	0,0
			Perm	0,0	0,000	0	0	0	0,0	0,0	0,0	0,0	0,0	0	Perm cls	0,0	0,0	0	0	0,0	0,0	0,0
5	18,60		Rara	0,0	0,000	0	0	0	0,0	0,0	0,0	0,0	0,0	0	Rara cls	0,0	0,0	0	0	0,0	0,0	0,0
6	18,60		Freq	0,0	0,000	0	0	0	0,0	0,0	0,0	0,0	0,0	0	Rara fer	0	0	0	0	0,0	0,0	0,0
			Perm	0,0	0,000	0	0	0	0,0	0,0	0,0	0,0	0,0	0	Perm cls	0,0	0,0	0	0	0,0	0,0	0,0
6	18,60		Rara	0,0	0,000	0	0	0	0,0	0,0	0,0	0,0	0,0	0	Rara cls	0,0	0,0	0	0	0,0	0,0	0,0
7	18,60		Freq	0,0	0,000	0	0	0	0,0	0,0	0,0	0,0	0,0	0	Rara fer	0	0	0	0	0,0	0,0	0,0
			Perm	0,0	0,000	0	0	0	0,0	0,0	0,0	0,0	0,0	0	Perm cls	0,0	0,0	0	0	0,0	0,0	0,0
7	18,60		Rara	0,0	0,000	0	0	0	0,0	0,0	0,0	0,0	0,0	0	Rara cls	0,0	0,0	0	0	0,0	0,0	0,0
8	18,60		Freq	0,0	0,000	0	0	0	0,0	0,0	0,0	0,0	0,0	0	Rara fer	0	0	0	0	0,0	0,0	0,0
			Perm	0,0	0,000	0	0	0	0,0	0,0	0,0	0,0	0,0	0	Perm cls	0,0	0,0	0	0	0,0	0,0	0,0
8	18,60		Rara	0,0	0,000	0	0	0	0,0	0,0	0,0	0,0	0,0	0	Rara cls	0,0	0,0	0	0	0,0	0,0	0,0
9	18,60		Freq	0,0	0,000	0	0	0	0,0	0,0	0,0	0,0	0,0	0	Rara fer	0	0	0	0	0,0	0,0	0,0
			Perm	0,0	0,000	0	0	0	0,0	0,0	0,0	0,0	0,0	0	Perm cls	0,0	0,0	0	0	0,0	0,0	0,0
9	18,60		Rara	0,0	0,000	0	0	0	0,0	0,0	0,0	0,0	0,0	0	Rara cls	0,0	0,0	0	0	0,0	0,0	0,0
10	18,60		Freq	0,0	0,000	0	0	0	0,0	0,0	0,0	0,0	0,0	0	Rara fer	0	0	0	0	0,0	0,0	0,0
			Perm	0,0	0,000	0	0	0	0,0	0,0	0,0	0,0	0,0	0	Perm cls	0,0	0,0	0	0	0,0	0,0	0,0
10	18,60		Rara	0,0	0,000	0	0	0	0,0	0,0	0,0	0,0	0,0	0	Rara cls	0,0	0,0	0	0	0,0	0,0	0,0
11	18,60		Freq	0,0	0,000	0	0	0	0,0	0,0	0,0	0,0	0,0	0	Rara fer	0	0	0	0	0,0	0,0	0,0
			Perm	0,0	0,000	0	0	0	0,0	0,0	0,0	0,0	0,0	0	Perm cls	0,0	0,0	0	0	0,0	0,0	0,0
11	18,60		Rara	0,0	0,000	0	0	0	0,0	0,0	0,0	0,0	0,0	0	Rara cls	0,0	0,0	0	0	0,0	0,0	0,0
12	18,60		Freq	0,0	0,000	0	0	0	0,0	0,0	0,0	0,0	0,0	0	Rara fer	0	0	0	0	0,0	0,0	0,0
			Perm	0,0	0,000	0	0	0	0,0	0,0	0,0	0,0	0,0	0	Perm cls	0,0	0,0	0	0	0,0	0,0	0,0
12	18,60		Rara	0,0	0,000	0	0	0	0,0	0,0	0,0	0,0	0,0	0	Rara cls	0,0	0,0	0	0	0,0	0,0	0,0
13	18,60		Freq	0,0	0,000	0	0	0	0,0	0,0	0,0	0,0	0,0	0	Rara fer	0	0	0	0	0,0	0,0	0,0
			Perm	0,0	0,000	0	0	0	0,0	0,0	0,0	0,0	0,0	0	Perm cls	0,0	0,0	0	0	0,0	0,0	0,0
13	18,60		Rara	0,0	0,000	0	0	0	0,0	0,0	0,0	0,0	0,0	0	Rara cls	0,0	0,0	0	0	0,0	0,0	0,0
14	18,60		Freq	0,0	0,000	0	0	0	0,0	0,0	0,0	0,0	0,0	0	Rara fer	0	0	0	0	0,0	0,0	0,0
			Perm	0,0	0,000	0	0	0	0,0	0,0	0,0	0,0	0,0	0	Perm cls	0,0	0,0	0	0	0,0	0,0	0,0
14	18,60		Rara	0,0	0,000	0	0	0	0,0	0,0	0,0	0,0	0,0	0	Rara cls	0,0	0,0	0	0	0,0	0,0	0,0
15	18,60		Freq	0,0	0,000	0	0	0	0,0	0,0	0,0	0,0	0,0	0	Rara fer	0	0	0	0	0,0	0,0	0,0
			Perm	0,0	0,000	0	0	0	0,0	0,0	0,0	0,0	0,0	0	Perm cls	0,0	0,0	0	0	0,0	0,0	0,0
15	18,60		Rara	0,0	0,000	0	0	0	0,0	0,0	0,0	0,0	0,0	0	Rara cls	0,0	0,0	0	0	0,0	0,0	0,0
16	18,60		Freq	0,0	0,000	0	0	0	0,0	0,0	0,0	0,0	0,0	0	Rara fer	0	0	0	0	0,0	0,0	0,0
			Perm	0,0	0,000	0	0	0	0,0	0,0	0,0	0,0	0,0	0	Perm cls	0,0	0,0	0	0	0,0	0,0	0,0
16	18,60		Rara	0,0	0,000	0	0	0	0,0	0,0	0,0	0,0	0,0	0	Rara cls	0,0	0,0	0	0	0,0	0,0	0,0
17	18,60		Freq	0,0	0,000	0	0	0	0,0	0,0	0,0	0,0	0,0	0	Rara fer	0	0	0	0	0,0	0,0	0,0
			Perm	0,0	0,000	0	0	0	0,0	0,0	0,0	0,0	0,0	0	Perm cls	0,0	0,0	0	0	0,0	0,0	0,0
17	18,60		Rara	0,0	0,000	0	0	0	0,0	0,0	0,0	0,0	0,0	0	Rara cls	0,0	0,0	0	0	0,0	0,0	0,0
18	18,60		Freq	0,0	0,000	0	0	0	0,0	0,0	0,0	0,0	0,0	0	Rara fer	0	0	0	0	0,0	0,0	0,0
			Perm	0,0	0,000	0	0	0	0,0	0,0	0,0	0,0	0,0	0	Perm cls	0,0	0,0	0	0	0,0	0,0	0,0
18	18,60		Rara	0,0	0,000	0	0	0	0,0	0,0	0,0	0,0	0,0	0	Rara cls	0,0	0,0	0	0	0,0	0,0	0,0
19	18,60		Freq	0,0	0,000	0	0	0	0,0	0,0	0,0	0,0	0,0	0	Rara fer	0	0	0	0	0,0	0,0	0,0
			Perm	0,0	0,000	0	0	0	0,0	0,0	0,0	0,0	0,0	0	Perm cls	0,0	0,0	0	0	0,0	0,0	0,0
19	18,60		Rara	0,0	0,000	0	0	0	0,0	0,0	0,0	0,0	0,0	0	Rara cls	0,0	0,0	0	0	0,0	0,0	0,0
20	18,60		Freq	0,0	0,000	0	0	0	0,0	0,0	0,0	0,0	0,0	0	Rara fer	0	0	0	0	0,0	0,0	0,0
			Perm	0,0	0,000	0	0	0	0,0	0,0	0,0	0,0	0,0	0	Perm cls	0,0	0,0	0	0	0,0	0,0	0,0
20	18,60		Rara	0,0	0,000	0	0	0	0,0	0,0	0,0	0,0	0,0	0	Rara cls	0,0	0,0	0	0	0,0	0,0	0,0
21	18,60		Freq	0,0	0,000	0	0	0	0,0	0,0	0,0	0,0	0,0	0	Rara fer	0	0	0	0	0,0	0,0	0,0
			Perm	0,0	0,000	0	0	0	0,0	0,0	0,0	0,0	0,0	0	Perm cls	0,0	0,0	0	0	0,0	0,0	0,0
21	18,60		Rara	0,0	0,000	0	0	0	0,0	0,0	0,0	0,0	0,0	0	Rara cls	0,0	0,0	0	0	0,0	0,0	0,0
22	18,60		Freq	0,0	0,000	0	0	0	0,0	0,0	0,0	0,0	0,0	0	Rara fer	0	0	0	0	0,0	0,0	0,0
			Perm	0,0	0,000	0	0	0	0,0	0,0	0,0	0,0	0,0	0	Perm cls	0,0	0,0	0	0	0,0	0,0	0,0
22	18,60		Rara	0,0	0,000	0	0	0	0,0	0,0	0,0	0,0	0,0	0	Rara cls	0,0	0,0	0	0	0,0	0,0	0,0
23	18,60		Freq	0,0	0,000	0	0	0	0,0	0,0	0,0	0,0	0,0	0	Rara fer	0	0	0	0	0,0	0,0	0,0
			Perm	0,0	0,000	0	0	0	0,0	0,0	0,0	0,0	0,0	0	Perm cls	0,0	0,0	0	0	0,0	0,0	0,0
23	18,60		Rara	0,0	0,000	0	0	0	0,0	0,0	0,0	0,0	0,0	0	Rara cls	0,0	0,0	0	0	0,0	0,0	0,0
24	18,60		Freq	0,0	0,000	0	0	0	0,0	0,0	0,0	0,0	0,0	0	Rara fer	0	0	0	0	0,0	0,0	0,0
			Perm	0,0	0,000	0	0	0	0,0	0,0	0,0	0,0	0,0	0	Perm cls	0,0	0,0	0	0	0,0	0,0	0,0
25	18,60		Rara	0,0	0,000	0	0	0	0,0	0,0	0,0	0,0	0,0	0	Rara cls	0,0	0,0	0	0	0,0	0,0	0,0
26	18,60		Freq	0,0	0,000	0	0	0	0,0	0,0	0,0	0,0	0,0	0	Rara fer	0	0	0	0	0,0	0,0	0,0
			Perm	0,0	0,000	0	0	0	0,0	0,0	0,0	0,0	0,0	0	Perm cls	0,0	0,0	0	0	0,0	0,0	0,0
26	18,60		Rara	0,0	0,000	0	0	0	0,0	0,0	0,0	0,0	0,0	0	Rara cls	0,0	0,0	0	0	0,0	0,0	0,0
27	18,60		Freq	0,0	0,000	0	0	0	0,0	0,0	0,0	0,0	0,0	0	Rara fer	0	0	0	0	0,0	0,0	0,0
			Perm	0,0	0,000	0	0	0	0,0	0,0	0,0	0,0	0,0	0	Perm cls	0,0	0,0	0	0	0,0	0,0	0,0

STAMPA VERIFICHE S.L.E. ELEVAZIONE

			FESSURAZIONE									FRECCE			TENSIONI							
Filo In fi	Quota In Fi	Tra tto	Combi Caric	Fessu. mm lim	cal	dist mm	Con cio	Com bin	Mf X (t*m)	Mf Y (t*m)	N (t)	Frecce mm limite	calc	Com bin	Combinaz Carico	σ lim. Kg/cmq	σ cal. Kg/cmq	Co nc	Comb	Mf X (t*m)	Mf Y (t*m)	N (t)
27	18,60		Rara	0,0	0,000	0	0	0	0,0	0,0	0,0	0,0	0,0	0	Rara cls	0,0	0,0	0	0	0,0	0,0	0,0
28	18,60		Freq	0,0	0,000	0	0	0	0,0	0,0	0,0	0,0	0,0	0	Rara fer	0	0	0	0	0,0	0,0	0,0
			Perm	0,0	0,000	0	0	0	0,0	0,0	0,0	0,0	0,0	0	Perm cls	0,0	0,0	0	0	0,0	0,0	0,0
29	18,60		Rara	0,0	0,000	0	0	0	0,0	0,0	0,0	0,0	0,0	0	Rara cls	0,0	0,0	0	0	0,0	0,0	0,0
30	18,60		Freq	0,0	0,000	0	0	0	0,0	0,0	0,0	0,0	0,0	0	Rara fer	0	0	0	0	0,0	0,0	0,0
			Perm	0,0	0,000	0	0	0	0,0	0,0	0,0	0,0	0,0	0	Perm cls	0,0	0,0	0	0	0,0	0,0	0,0
30	18,60		Rara	0,0	0,000	0	0	0	0,0	0,0	0,0	0,0	0,0	0	Rara cls	0,0	0,0	0	0	0,0	0,0	0,0
31	18,60		Freq	0,0	0,000	0	0	0	0,0	0,0	0,0	0,0	0,0	0	Rara fer	0	0	0	0	0,0	0,0	0,0
			Perm	0,0	0,000	0	0	0	0,0	0,0	0,0	0,0	0,0	0	Perm cls	0,0	0,0	0	0	0,0	0,0	0,0
31	18,60		Rara	0,0	0,000	0	0	0	0,0	0,0	0,0	0,0	0,0	0	Rara cls	0,0	0,0	0	0	0,0	0,0	0,0
32	18,60		Freq	0,0	0,000	0	0	0	0,0	0,0	0,0	0,0	0,0	0	Rara fer	0	0	0	0	0,0	0,0	0,0
			Perm	0,0	0,000	0	0	0	0,0	0,0	0,0	0,0	0,0	0	Perm cls	0,0	0,0	0	0	0,0	0,0	0,0
32	18,60		Rara	0,0	0,000	0	0	0	0,0	0,0	0,0	0,0	0,0	0	Rara cls	0,0	0,0	0	0	0,0	0,0	0,0
33	18,60		Freq	0,0	0,000	0	0	0	0,0	0,0	0,0	0,0	0,0	0	Rara fer	0	0	0	0	0,0	0,0	0,0
			Perm	0,0	0,000	0	0	0	0,0	0,0	0,0	0,0	0,0	0	Perm cls	0,0	0,0	0	0	0,0	0,0	0,0
34	18,60		Rara	0,0	0,000	0	0	0	0,0	0,0	0,0	0,0	0,0	0	Rara cls	0,0	0,0	0	0	0,0	0,0	0,0
35	18,60		Freq	0,0	0,000	0	0	0	0,0	0,0	0,0	0,0	0,0	0	Rara fer	0	0	0	0	0,0	0,0	0,0
			Perm	0,0	0,000	0	0	0	0,0	0,0	0,0	0,0	0,0	0	Perm cls	0,0	0,0	0	0	0,0	0,0	0,0
36	18,60		Rara	0,0	0,000	0	0	0	0,0	0,0	0,0	0,0	0,0	0	Rara cls	0,0	0,0	0	0	0,0	0,0	0,0
37	18,60		Freq	0,0	0,000	0	0	0	0,0	0,0	0,0	0,0	0,0	0	Rara fer	0	0	0	0	0,0	0,0	0,0
			Perm	0,0	0,000	0	0	0	0,0	0,0	0,0	0,0	0,0	0	Perm cls	0,0	0,0	0	0	0,0	0,0	0,0
37	18,60		Rara	0,0	0,000	0	0	0	0,0	0,0	0,0	0,0	0,0	0	Rara cls	0,0	0,0	0	0	0,0	0,0	0,0
38	18,60		Freq	0,0	0,000	0	0	0	0,0	0,0	0,0	0,0	0,0	0	Rara fer	0	0	0	0	0,0	0,0	0,0
			Perm	0,0	0,000	0	0	0	0,0	0,0	0,0	0,0	0,0	0	Perm cls	0,0	0,0	0	0	0,0	0,0	0,0
38	18,60		Rara	0,0	0,000	0	0	0	0,0	0,0	0,0	0,0	0,0	0	Rara cls	0,0	0,0	0	0	0,0	0,0	0,0
39	18,60		Freq	0,0	0,000	0	0	0	0,0	0,0	0,0	0,0	0,0	0	Rara fer	0	0	0	0	0,0	0,0	0,0
			Perm	0,0	0,000	0	0	0	0,0	0,0	0,0	0,0	0,0	0	Perm cls	0,0	0,0	0	0	0,0	0,0	0,0
40	18,60		Rara	0,0	0,000	0	0	0	0,0	0,0	0,0	0,0	0,0	0	Rara cls	0,0	0,0	0	0	0,0	0,0	0,0
41	18,60		Freq	0,0	0,000	0	0	0	0,0	0,0	0,0	0,0	0,0	0	Rara fer	0	0	0	0	0,0	0,0	0,0
			Perm	0,0	0,000	0	0	0	0,0	0,0	0,0	0,0	0,0	0	Perm cls	0,0	0,0	0	0	0,0	0,0	0,0
41	18,60		Rara	0,0	0,000	0	0	0	0,0	0,0	0,0	0,0	0,0	0	Rara cls	0,0	0,0	0	0	0,0	0,0	0,0
42	18,60		Freq	0,0	0,000	0	0	0	0,0	0,0	0,0	0,0	0,0	0	Rara fer	0	0	0	0	0,0	0,0	0,0
			Perm	0,0	0,000	0	0	0	0,0	0,0	0,0	0,0	0,0	0	Perm cls	0,0	0,0	0	0	0,0	0,0	0,0
42	18,60		Rara	0,0	0,000	0	0	0	0,0	0,0	0,0	0,0	0,0	0	Rara cls	0,0	0,0	0	0	0,0	0,0	0,0
43	18,60		Freq	0,0	0,000	0	0	0	0,0	0,0	0,0	0,0	0,0	0	Rara fer	0	0	0	0	0,0	0,0	0,0
			Perm	0,0	0,000	0	0	0	0,0	0,0	0,0	0,0	0,0	0	Perm cls	0,0	0,0	0	0	0,0	0,0	0,0
43	18,60		Rara	0,0	0,000	0	0	0	0,0	0,0	0,0	0,0	0,0	0	Rara cls	0,0	0,0	0	0	0,0	0,0	0,0
44	18,60		Freq	0,0	0,000	0	0	0	0,0	0,0	0,0	0,0	0,0	0	Rara fer	0	0	0	0	0,0	0,0	0,0
			Perm	0,0	0,000	0	0	0	0,0	0,0	0,0	0,0	0,0	0	Perm cls	0,0	0,0	0	0	0,0	0,0	0,0
44	18,60		Rara	0,0	0,000	0	0	0	0,0	0,0	0,0	0,0	0,0	0	Rara cls	0,0	0,0	0	0	0,0	0,0	0,0
45	18,60		Freq	0,0	0,000	0	0	0	0,0	0,0	0,0	0,0	0,0	0	Rara fer	0	0	0	0	0,0	0,0	0,0
			Perm	0,0	0,000	0	0	0	0,0	0,0	0,0	0,0	0,0	0	Perm cls	0,0	0,0	0	0	0,0	0,0	0,0
45	18,60		Rara	0,0	0,000	0	0	0	0,0	0,0	0,0	0,0	0,0	0	Rara cls	0,0	0,0	0	0	0,0	0,0	0,0
46	18,60		Freq	0,0	0,000	0	0	0	0,0	0,0	0,0	0,0	0,0	0	Rara fer	0	0	0	0	0,0	0,0	0,0
			Perm	0,0	0,000	0	0	0	0,0	0,0	0,0	0,0	0,0	0	Perm cls	0,0	0,0	0	0	0,0	0,0	0,0
46	18,60		Rara	0,0	0,000	0	0	0	0,0	0,0	0,0	0,0	0,0	0	Rara cls	0,0	0,0	0	0	0,0	0,0	0,0
47	18,60		Freq	0,0	0,000	0	0	0	0,0	0,0	0,0	0,0	0,0	0	Rara fer	0	0	0	0	0,0	0,0	0,0
			Perm	0,0	0,000	0	0	0	0,0	0,0	0,0	0,0	0,0	0	Perm cls	0,0	0,0	0	0	0,0	0,0	0,0
47	18,60		Rara	0,0	0,000	0	0	0	0,0	0,0	0,0	0,0	0,0	0	Rara cls	0,0	0,0	0	0	0,0	0,0	0,0
48	18,60		Freq	0,0	0,000	0	0	0	0,0	0,0	0,0	0,0	0,0	0	Rara fer	0	0	0	0	0,0	0,0	0,0
			Perm	0,0	0,000	0	0	0	0,0	0,0	0,0	0,0	0,0	0	Perm cls	0,0	0,0	0	0	0,0	0,0	0,0
48	18,60		Rara	0,0	0,000	0	0	0	0,0	0,0	0,0	0,0	0,0	0	Rara cls	0,0	0,0	0	0	0,0	0,0	0,0
49	18,60		Freq	0,0	0,000	0	0	0	0,0	0,0	0,0	0,0	0,0	0	Rara fer	0	0	0	0	0,0	0,0	0,0
			Perm	0,0	0,000	0	0	0	0,0	0,0	0,0	0,0	0,0	0	Perm cls	0,0	0,0	0	0	0,0	0,0	0,0
49	18,60		Rara	0,0	0,000	0	0	0	0,0	0,0	0,0	0,0	0,0	0	Rara cls	0,0	0,0	0	0	0,0	0,0	0,0
50	18,60		Freq	0,0	0,000	0	0	0	0,0	0,0	0,0	0,0	0,0	0	Rara fer	0	0	0	0	0,0	0,0	0,0
			Perm	0,0	0,000	0	0	0	0,0	0,0	0,0	0,0	0,0	0	Perm cls	0,0	0,0	0	0	0,0	0,0	0,0
50	18,60		Rara	0,0	0,000	0	0	0	0,0	0,0	0,0	0,0	0,0	0	Rara cls	0,0	0,0	0	0	0,0	0,0	0,0
51	18,60		Freq	0,0	0,000	0	0	0	0,0	0,0	0,0	0,0	0,0	0	Rara fer	0	0	0	0	0,0	0,0	0,0
			Perm	0,0	0,000	0	0	0	0,0	0,0	0,0	0,0	0,0	0	Perm cls	0,0	0,0	0	0	0,0	0,0	0,0
51	18,60		Rara	0,0	0,000	0	0	0	0,0	0,0	0,0	0,0	0,0	0	Rara cls	0,0	0,0	0	0	0,0	0,0	0,0
52	18,60		Freq	0,0	0,000	0	0	0	0,0	0,0	0,0	0,0	0,0	0	Rara fer	0	0	0	0	0,0	0,0	0,0
			Perm	0,0	0,000	0	0	0	0,0	0,0	0,0	0,0	0,0	0	Perm cls	0,0	0,0	0	0	0,0	0,0	0,0
52	18,60		Rara	0,0	0,000	0	0	0	0,0	0,0	0,0	0,0	0,0	0	Rara cls	0,0	0,0	0	0	0,0	0,0	0,0
53	18,60		Freq	0,0	0,000	0	0	0	0,0	0,0	0,0	0,0	0,0	0	Rara fer	0	0	0	0	0,0	0,0	0,0
			Perm	0,0	0,000	0	0	0	0,0	0,0	0,0	0,0	0,0	0	Perm cls	0,0	0,0	0	0	0,0	0,0	0,0

STAMPA VERIFICHE S.L.E. ELEVAZIONE

			FESSURAZIONE									FRECCE			TENSIONI							
Filo In fi	Quota In Fi	Tra tto	Combi Caric	Fessu. mm lim	cal	dist mm	Con cio	Com bin	Mf X (t*m)	Mf Y (t*m)	N (t)	Frecce mm limite	calc	Com bin	Combinaz Carico	σ lim. Kg/cmq	σ cal. Kg/cmq	Co nc	Comb	Mf X (t*m)	Mf Y (t*m)	N (t)
53	18,60		Rara	0,0	0,000	0	0	0	0,0	0,0	0,0	0,0	0,0	0	Rara cls	0,0	0,0	0	0	0,0	0,0	0,0
54	18,60		Freq	0,0	0,000	0	0	0	0,0	0,0	0,0	0,0	0,0	0	Rara fer	0	0	0	0	0,0	0,0	0,0
			Perm	0,0	0,000	0	0	0	0,0	0,0	0,0	0,0	0,0	0	Perm cls	0,0	0,0	0	0	0,0	0,0	0,0
54	18,60		Rara	0,0	0,000	0	0	0	0,0	0,0	0,0	0,0	0,0	0	Rara cls	0,0	0,0	0	0	0,0	0,0	0,0
55	18,60		Freq	0,0	0,000	0	0	0	0,0	0,0	0,0	0,0	0,0	0	Rara fer	0	0	0	0	0,0	0,0	0,0
			Perm	0,0	0,000	0	0	0	0,0	0,0	0,0	0,0	0,0	0	Perm cls	0,0	0,0	0	0	0,0	0,0	0,0
55	18,60		Rara	0,0	0,000	0	0	0	0,0	0,0	0,0	0,0	0,0	0	Rara cls	0,0	0,0	0	0	0,0	0,0	0,0
56	18,60		Freq	0,0	0,000	0	0	0	0,0	0,0	0,0	0,0	0,0	0	Rara fer	0	0	0	0	0,0	0,0	0,0
			Perm	0,0	0,000	0	0	0	0,0	0,0	0,0	0,0	0,0	0	Perm cls	0,0	0,0	0	0	0,0	0,0	0,0
56	18,60		Rara	0,0	0,000	0	0	0	0,0	0,0	0,0	0,0	0,0	0	Rara cls	0,0	0,0	0	0	0,0	0,0	0,0
57	18,60		Freq	0,0	0,000	0	0	0	0,0	0,0	0,0	0,0	0,0	0	Rara fer	0	0	0	0	0,0	0,0	0,0
			Perm	0,0	0,000	0	0	0	0,0	0,0	0,0	0,0	0,0	0	Perm cls	0,0	0,0	0	0	0,0	0,0	0,0
57	18,60		Rara	0,0	0,000	0	0	0	0,0	0,0	0,0	0,0	0,0	0	Rara cls	0,0	0,0	0	0	0,0	0,0	0,0
58	18,60		Freq	0,0	0,000	0	0	0	0,0	0,0	0,0	0,0	0,0	0	Rara fer	0	0	0	0	0,0	0,0	0,0
			Perm	0,0	0,000	0	0	0	0,0	0,0	0,0	0,0	0,0	0	Perm cls	0,0	0,0	0	0	0,0	0,0	0,0
59	18,60		Rara	0,0	0,000	0	0	0	0,0	0,0	0,0	0,0	0,0	0	Rara cls	0,0	0,0	0	0	0,0	0,0	0,0
60	18,60		Freq	0,0	0,000	0	0	0	0,0	0,0	0,0	0,0	0,0	0	Rara fer	0	0	0	0	0,0	0,0	0,0
			Perm	0,0	0,000	0	0	0	0,0	0,0	0,0	0,0	0,0	0	Perm cls	0,0	0,0	0	0	0,0	0,0	0,0
60	18,60		Rara	0,0	0,000	0	0	0	0,0	0,0	0,0	0,0	0,0	0	Rara cls	0,0	0,0	0	0	0,0	0,0	0,0
61	18,60		Freq	0,0	0,000	0	0	0	0,0	0,0	0,0	0,0	0,0	0	Rara fer	0	0	0	0	0,0	0,0	0,0
			Perm	0,0	0,000	0	0	0	0,0	0,0	0,0	0,0	0,0	0	Perm cls	0,0	0,0	0	0	0,0	0,0	0,0
61	18,60		Rara	0,0	0,000	0	0	0	0,0	0,0	0,0	0,0	0,0	0	Rara cls	0,0	0,0	0	0	0,0	0,0	0,0
62	18,60		Freq	0,0	0,000	0	0	0	0,0	0,0	0,0	0,0	0,0	0	Rara fer	0	0	0	0	0,0	0,0	0,0
			Perm	0,0	0,000	0	0	0	0,0	0,0	0,0	0,0	0,0	0	Perm cls	0,0	0,0	0	0	0,0	0,0	0,0
62	18,60		Rara	0,0	0,000	0	0	0	0,0	0,0	0,0	0,0	0,0	0	Rara cls	0,0	0,0	0	0	0,0	0,0	0,0
63	18,60		Freq	0,0	0,000	0	0	0	0,0	0,0	0,0	0,0	0,0	0	Rara fer	0	0	0	0	0,0	0,0	0,0
			Perm	0,0	0,000	0	0	0	0,0	0,0	0,0	0,0	0,0	0	Perm cls	0,0	0,0	0	0	0,0	0,0	0,0
63	18,60		Rara	0,0	0,000	0	0	0	0,0	0,0	0,0	0,0	0,0	0	Rara cls	0,0	0,0	0	0	0,0	0,0	0,0
64	18,60		Freq	0,0	0,000	0	0	0	0,0	0,0	0,0	0,0	0,0	0	Rara fer	0	0	0	0	0,0	0,0	0,0
			Perm	0,0	0,000	0	0	0	0,0	0,0	0,0	0,0	0,0	0	Perm cls	0,0	0,0	0	0	0,0	0,0	0,0
64	18,60		Rara	0,0	0,000	0	0	0	0,0	0,0	0,0	0,0	0,0	0	Rara cls	0,0	0,0	0	0	0,0	0,0	0,0
65	18,60		Freq	0,0	0,000	0	0	0	0,0	0,0	0,0	0,0	0,0	0	Rara fer	0	0	0	0	0,0	0,0	0,0
			Perm	0,0	0,000	0	0	0	0,0	0,0	0,0	0,0	0,0	0	Perm cls	0,0	0,0	0	0	0,0	0,0	0,0
65	18,60		Rara	0,0	0,000	0	0	0	0,0	0,0	0,0	0,0	0,0	0	Rara cls	0,0	0,0	0	0	0,0	0,0	0,0
66	18,60		Freq	0,0	0,000	0	0	0	0,0	0,0	0,0	0,0	0,0	0	Rara fer	0	0	0	0	0,0	0,0	0,0
			Perm	0,0	0,000	0	0	0	0,0	0,0	0,0	0,0	0,0	0	Perm cls	0,0	0,0	0	0	0,0	0,0	0,0
66	18,60		Rara	0,0	0,000	0	0	0	0,0	0,0	0,0	0,0	0,0	0	Rara cls	0,0	0,0	0	0	0,0	0,0	0,0
67	18,60		Freq	0,0	0,000	0	0	0	0,0	0,0	0,0	0,0	0,0	0	Rara fer	0	0	0	0	0,0	0,0	0,0
			Perm	0,0	0,000	0	0	0	0,0	0,0	0,0	0,0	0,0	0	Perm cls	0,0	0,0	0	0	0,0	0,0	0,0
67	18,60		Rara	0,0	0,000	0	0	0	0,0	0,0	0,0	0,0	0,0	0	Rara cls	0,0	0,0	0	0	0,0	0,0	0,0
68	18,60		Freq	0,0	0,000	0	0	0	0,0	0,0	0,0	0,0	0,0	0	Rara fer	0	0	0	0	0,0	0,0	0,0
			Perm	0,0	0,000	0	0	0	0,0	0,0	0,0	0,0	0,0	0	Perm cls	0,0	0,0	0	0	0,0	0,0	0,0
68	18,60		Rara	0,0	0,000	0	0	0	0,0	0,0	0,0	0,0	0,0	0	Rara cls	0,0	0,0	0	0	0,0	0,0	0,0
69	18,60		Freq	0,0	0,000	0	0	0	0,0	0,0	0,0	0,0	0,0	0	Rara fer	0	0	0	0	0,0	0,0	0,0
			Perm	0,0	0,000	0	0	0	0,0	0,0	0,0	0,0	0,0	0	Perm cls	0,0	0,0	0	0	0,0	0,0	0,0
69	18,60		Rara	0,0	0,000	0	0	0	0,0	0,0	0,0	0,0	0,0	0	Rara cls	0,0	0,0	0	0	0,0	0,0	0,0
70	18,60		Freq	0,0	0,000	0	0	0	0,0	0,0	0,0	0,0	0,0	0	Rara fer	0	0	0	0	0,0	0,0	0,0
			Perm	0,0	0,000	0	0	0	0,0	0,0	0,0	0,0	0,0	0	Perm cls	0,0	0,0	0	0	0,0	0,0	0,0
70	18,60		Rara	0,0	0,000	0	0	0	0,0	0,0	0,0	0,0	0,0	0	Rara cls	0,0	0,0	0	0	0,0	0,0	0,0
71	18,60		Freq	0,0	0,000	0	0	0	0,0	0,0	0,0	0,0	0,0	0	Rara fer	0	0	0	0	0,0	0,0	0,0
			Perm	0,0	0,000	0	0	0	0,0	0,0	0,0	0,0	0,0	0	Perm cls	0,0	0,0	0	0	0,0	0,0	0,0
71	18,60		Rara	0,0	0,000	0	0	0	0,0	0,0	0,0	0,0	0,0	0	Rara cls	0,0	0,0	0	0	0,0	0,0	0,0
72	18,60		Freq	0,0	0,000	0	0	0	0,0	0,0	0,0	0,0	0,0	0	Rara fer	0	0	0	0	0,0	0,0	0,0
			Perm	0,0	0,000	0	0	0	0,0	0,0	0,0	0,0	0,0	0	Perm cls	0,0	0,0	0	0	0,0	0,0	0,0
72	18,60		Rara	0,0	0,000	0	0	0	0,0	0,0	0,0	0,0	0,0	0	Rara cls	0,0	0,0	0	0	0,0	0,0	0,0
73	18,60		Freq	0,0	0,000	0	0	0	0,0	0,0	0,0	0,0	0,0	0	Rara fer	0	0	0	0	0,0	0,0	0,0
			Perm	0,0	0,000	0	0	0	0,0	0,0	0,0	0,0	0,0	0	Perm cls	0,0	0,0	0	0	0,0	0,0	0,0
73	18,60		Rara	0,0	0,000	0	0	0	0,0	0,0	0,0	0,0	0,0	0	Rara cls	0,0	0,0	0	0	0,0	0,0	0,0
74	18,60		Freq	0,0	0,000	0	0	0	0,0	0,0	0,0	0,0	0,0	0	Rara fer	0	0	0	0	0,0	0,0	0,0
			Perm	0,0	0,000	0	0	0	0,0	0,0	0,0	0,0	0,0	0	Perm cls	0,0	0,0	0	0	0,0	0,0	0,0
75	18,60		Rara	0,0	0,000	0	0	0	0,0	0,0	0,0	0,0	0,0	0	Rara cls	0,0	0,0	0	0	0,0	0,0	0,0
76	18,60		Freq	0,0	0,000	0	0	0	0,0	0,0	0,0	0,0	0,0	0	Rara fer	0	0	0	0	0,0	0,0	0,0
			Perm	0,0	0,000	0	0	0	0,0	0,0	0,0	0,0	0,0	0	Perm cls	0,0	0,0	0	0	0,0	0,0	0,0
76	18,60		Rara	0,0	0,000	0	0	0	0,0	0,0	0,0	0,0	0,0	0	Rara cls	0,0	0,0	0	0	0,0	0,0	0,0
77	18,60		Freq	0,0	0,000	0	0	0	0,0	0,0	0,0	0,0	0,0	0	Rara fer	0	0	0	0	0,0	0,0	0,0
			Perm	0,0	0,000	0	0	0	0,0	0,0	0,0	0,0	0,0	0	Perm cls	0,0	0,0	0	0	0,0	0,0	0,0

STAMPA VERIFICHE S.L.E. ELEVAZIONE

			FESSURAZIONE									FRECCE			TENSIONI							
Filo In fi	Quota In Fi	Tra tto	Combi Caric	Fessu. mm lim	cal	dist mm	Con cio	Com bin	Mf X (t*m)	Mf Y (t*m)	N (t)	Frecce mm limite	calc	Com bin	Combinaz Carico	σ lim. Kg/cmq	σ cal. Kg/cmq	Co nc	Comb	Mf X (t*m)	Mf Y (t*m)	N (t)
77	18,60		Rara	0,0	0,000	0	0	0	0,0	0,0	0,0	0,0	0,0	0	Rara cls	0,0	0,0	0	0	0,0	0,0	0,0
78	18,60		Freq	0,0	0,000	0	0	0	0,0	0,0	0,0	0,0	0,0	0	Rara fer	0	0	0	0	0,0	0,0	0,0
			Perm	0,0	0,000	0	0	0	0,0	0,0	0,0	0,0	0,0	0	Perm cls	0,0	0,0	0	0	0,0	0,0	0,0
78	18,60		Rara	0,0	0,000	0	0	0	0,0	0,0	0,0	0,0	0,0	0	Rara cls	0,0	0,0	0	0	0,0	0,0	0,0
79	18,60		Freq	0,0	0,000	0	0	0	0,0	0,0	0,0	0,0	0,0	0	Rara fer	0	0	0	0	0,0	0,0	0,0
			Perm	0,0	0,000	0	0	0	0,0	0,0	0,0	0,0	0,0	0	Perm cls	0,0	0,0	0	0	0,0	0,0	0,0
79	18,60		Rara	0,0	0,000	0	0	0	0,0	0,0	0,0	0,0	0,0	0	Rara cls	0,0	0,0	0	0	0,0	0,0	0,0
80	18,60		Freq	0,0	0,000	0	0	0	0,0	0,0	0,0	0,0	0,0	0	Rara fer	0	0	0	0	0,0	0,0	0,0
			Perm	0,0	0,000	0	0	0	0,0	0,0	0,0	0,0	0,0	0	Perm cls	0,0	0,0	0	0	0,0	0,0	0,0
80	18,60		Rara	0,0	0,000	0	0	0	0,0	0,0	0,0	0,0	0,0	0	Rara cls	0,0	0,0	0	0	0,0	0,0	0,0
81	18,60		Freq	0,0	0,000	0	0	0	0,0	0,0	0,0	0,0	0,0	0	Rara fer	0	0	0	0	0,0	0,0	0,0
			Perm	0,0	0,000	0	0	0	0,0	0,0	0,0	0,0	0,0	0	Perm cls	0,0	0,0	0	0	0,0	0,0	0,0
82	18,60		Rara	0,0	0,000	0	0	0	0,0	0,0	0,0	0,0	0,0	0	Rara cls	0,0	0,0	0	0	0,0	0,0	0,0
83	18,60		Freq	0,0	0,000	0	0	0	0,0	0,0	0,0	0,0	0,0	0	Rara fer	0	0	0	0	0,0	0,0	0,0
			Perm	0,0	0,000	0	0	0	0,0	0,0	0,0	0,0	0,0	0	Perm cls	0,0	0,0	0	0	0,0	0,0	0,0
83	18,60		Rara	0,0	0,000	0	0	0	0,0	0,0	0,0	0,0	0,0	0	Rara cls	0,0	0,0	0	0	0,0	0,0	0,0
84	18,60		Freq	0,0	0,000	0	0	0	0,0	0,0	0,0	0,0	0,0	0	Rara fer	0	0	0	0	0,0	0,0	0,0
			Perm	0,0	0,000	0	0	0	0,0	0,0	0,0	0,0	0,0	0	Perm cls	0,0	0,0	0	0	0,0	0,0	0,0
84	18,60		Rara	0,0	0,000	0	0	0	0,0	0,0	0,0	0,0	0,0	0	Rara cls	0,0	0,0	0	0	0,0	0,0	0,0
85	18,60		Freq	0,0	0,000	0	0	0	0,0	0,0	0,0	0,0	0,0	0	Rara fer	0	0	0	0	0,0	0,0	0,0
			Perm	0,0	0,000	0	0	0	0,0	0,0	0,0	0,0	0,0	0	Perm cls	0,0	0,0	0	0	0,0	0,0	0,0
85	18,60		Rara	0,0	0,000	0	0	0	0,0	0,0	0,0	0,0	0,0	0	Rara cls	0,0	0,0	0	0	0,0	0,0	0,0
86	18,60		Freq	0,0	0,000	0	0	0	0,0	0,0	0,0	0,0	0,0	0	Rara fer	0	0	0	0	0,0	0,0	0,0
			Perm	0,0	0,000	0	0	0	0,0	0,0	0,0	0,0	0,0	0	Perm cls	0,0	0,0	0	0	0,0	0,0	0,0
86	18,60		Rara	0,0	0,000	0	0	0	0,0	0,0	0,0	0,0	0,0	0	Rara cls	0,0	0,0	0	0	0,0	0,0	0,0
87	18,60		Freq	0,0	0,000	0	0	0	0,0	0,0	0,0	0,0	0,0	0	Rara fer	0	0	0	0	0,0	0,0	0,0
			Perm	0,0	0,000	0	0	0	0,0	0,0	0,0	0,0	0,0	0	Perm cls	0,0	0,0	0	0	0,0	0,0	0,0
87	18,60		Rara	0,0	0,000	0	0	0	0,0	0,0	0,0	0,0	0,0	0	Rara cls	0,0	0,0	0	0	0,0	0,0	0,0
88	18,60		Freq	0,0	0,000	0	0	0	0,0	0,0	0,0	0,0	0,0	0	Rara fer	0	0	0	0	0,0	0,0	0,0
			Perm	0,0	0,000	0	0	0	0,0	0,0	0,0	0,0	0,0	0	Perm cls	0,0	0,0	0	0	0,0	0,0	0,0
88	18,60		Rara	0,0	0,000	0	0	0	0,0	0,0	0,0	0,0	0,0	0	Rara cls	0,0	0,0	0	0	0,0	0,0	0,0
89	18,60		Freq	0,0	0,000	0	0	0	0,0	0,0	0,0	0,0	0,0	0	Rara fer	0	0	0	0	0,0	0,0	0,0
			Perm	0,0	0,000	0	0	0	0,0	0,0	0,0	0,0	0,0	0	Perm cls	0,0	0,0	0	0	0,0	0,0	0,0
89	18,60		Rara	0,0	0,000	0	0	0	0,0	0,0	0,0	0,0	0,0	0	Rara cls	0,0	0,0	0	0	0,0	0,0	0,0
90	18,60		Freq	0,0	0,000	0	0	0	0,0	0,0	0,0	0,0	0,0	0	Rara fer	0	0	0	0	0,0	0,0	0,0
			Perm	0,0	0,000	0	0	0	0,0	0,0	0,0	0,0	0,0	0	Perm cls	0,0	0,0	0	0	0,0	0,0	0,0
90	18,60		Rara	0,0	0,000	0	0	0	0,0	0,0	0,0	0,0	0,0	0	Rara cls	0,0	0,0	0	0	0,0	0,0	0,0
91	18,60		Freq	0,0	0,000	0	0	0	0,0	0,0	0,0	0,0	0,0	0	Rara fer	0	0	0	0	0,0	0,0	0,0
			Perm	0,0	0,000	0	0	0	0,0	0,0	0,0	0,0	0,0	0	Perm cls	0,0	0,0	0	0	0,0	0,0	0,0
91	18,60		Rara	0,0	0,000	0	0	0	0,0	0,0	0,0	0,0	0,0	0	Rara cls	0,0	0,0	0	0	0,0	0,0	0,0
92	18,60		Freq	0,0	0,000	0	0	0	0,0	0,0	0,0	0,0	0,0	0	Rara fer	0	0	0	0	0,0	0,0	0,0
			Perm	0,0	0,000	0	0	0	0,0	0,0	0,0	0,0	0,0	0	Perm cls	0,0	0,0	0	0	0,0	0,0	0,0
92	18,60		Rara	0,0	0,000	0	0	0	0,0	0,0	0,0	0,0	0,0	0	Rara cls	0,0	0,0	0	0	0,0	0,0	0,0
93	18,60		Freq	0,0	0,000	0	0	0	0,0	0,0	0,0	0,0	0,0	0	Rara fer	0	0	0	0	0,0	0,0	0,0
			Perm	0,0	0,000	0	0	0	0,0	0,0	0,0	0,0	0,0	0	Perm cls	0,0	0,0	0	0	0,0	0,0	0,0
93	18,60		Rara	0,0	0,000	0	0	0	0,0	0,0	0,0	0,0	0,0	0	Rara cls	0,0	0,0	0	0	0,0	0,0	0,0
94	18,60		Freq	0,0	0,000	0	0	0	0,0	0,0	0,0	0,0	0,0	0	Rara fer	0	0	0	0	0,0	0,0	0,0
			Perm	0,0	0,000	0	0	0	0,0	0,0	0,0	0,0	0,0	0	Perm cls	0,0	0,0	0	0	0,0	0,0	0,0
94	18,60		Rara	0,0	0,000	0	0	0	0,0	0,0	0,0	0,0	0,0	0	Rara cls	0,0	0,0	0	0	0,0	0,0	0,0
95	18,60		Freq	0,0	0,000	0	0	0	0,0	0,0	0,0	0,0	0,0	0	Rara fer	0	0	0	0	0,0	0,0	0,0
			Perm	0,0	0,000	0	0	0	0,0	0,0	0,0	0,0	0,0	0	Perm cls	0,0	0,0	0	0	0,0	0,0	0,0
95	18,60		Rara	0,0	0,000	0	0	0	0,0	0,0	0,0	0,0	0,0	0	Rara cls	0,0	0,0	0	0	0,0	0,0	0,0
96	18,60		Freq	0,0	0,000	0	0	0	0,0	0,0	0,0	0,0	0,0	0	Rara fer	0	0	0	0	0,0	0,0	0,0
			Perm	0,0	0,000	0	0	0	0,0	0,0	0,0	0,0	0,0	0	Perm cls	0,0	0,0	0	0	0,0	0,0	0,0
96	18,60		Rara	0,0	0,000	0	0	0	0,0	0,0	0,0	0,0	0,0	0	Rara cls	0,0	0,0	0	0	0,0	0,0	0,0
97	18,60		Freq	0,0	0,000	0	0	0	0,0	0,0	0,0	0,0	0,0	0	Rara fer	0	0	0	0	0,0	0,0	0,0
			Perm	0,0	0,000	0	0	0	0,0	0,0	0,0	0,0	0,0	0	Perm cls	0,0	0,0	0	0	0,0	0,0	0,0
97	18,60		Rara	0,0	0,000	0	0	0	0,0	0,0	0,0	0,0	0,0	0	Rara cls	0,0	0,0	0	0	0,0	0,0	0,0
98	18,60		Freq	0,0	0,000	0	0	0	0,0	0,0	0,0	0,0	0,0	0	Rara fer	0	0	0	0	0,0	0,0	0,0
			Perm	0,0	0,000	0	0	0	0,0	0,0	0,0	0,0	0,0	0	Perm cls	0,0	0,0	0	0	0,0	0,0	0,0
98	18,60		Rara	0,0	0,000	0	0	0	0,0	0,0	0,0	0,0	0,0	0	Rara cls	0,0	0,0	0	0	0,0	0,0	0,0
99	18,60		Freq	0,0	0,000	0	0	0	0,0	0,0	0,0	0,0	0,0	0	Rara fer	0	0	0	0	0,0	0,0	0,0
			Perm	0,0	0,000	0	0	0	0,0	0,0	0,0	0,0	0,0	0	Perm cls	0,0	0,0	0	0	0,0	0,0	0,0
99	18,60		Rara	0,0	0,000	0	0	0	0,0	0,0	0,0	0,0	0,0	0	Rara cls	0,0	0,0	0	0	0,0	0,0	0,0
100	18,60		Freq	0,0	0,000	0	0	0	0,0	0,0	0,0	0,0	0,0	0	Rara fer	0	0	0	0	0,0	0,0	0,0
			Perm	0,0	0,000	0	0	0	0,0	0,0	0,0	0,0	0,0	0	Perm cls	0,0	0,0	0	0	0,0	0,0	0,0

STAMPA VERIFICHE S.L.E. ELEVAZIONE

			FESSURAZIONE									FRECCE			TENSIONI							
Filo In fi	Quota In Fi	Tra tto	Combi Caric	Fessu. mm lim	cal	dist mm	Con cio	Com bin	Mf X (t*m)	Mf Y (t*m)	N (t)	Frecce mm limite	calc	Com bin	Combinaz Carico	σ lim. Kg/cmq	σ cal. Kg/cmq	Co nc	Comb	Mf X (t*m)	Mf Y (t*m)	N (t)
100	18,60		Rara	0,0	0,000	0	0	0	0,0	0,0	0,0	0,0	0,0	0	Rara cls	0,0	0,0	0	0	0,0	0,0	0,0
101	18,60		Freq	0,0	0,000	0	0	0	0,0	0,0	0,0	0,0	0,0	0	Rara fer	0	0	0	0	0,0	0,0	0,0
			Perm	0,0	0,000	0	0	0	0,0	0,0	0,0	0,0	0,0	0	Perm cls	0,0	0,0	0	0	0,0	0,0	0,0
101	18,60		Rara	0,0	0,000	0	0	0	0,0	0,0	0,0	0,0	0,0	0	Rara cls	0,0	0,0	0	0	0,0	0,0	0,0
102	18,60		Freq	0,0	0,000	0	0	0	0,0	0,0	0,0	0,0	0,0	0	Rara fer	0	0	0	0	0,0	0,0	0,0
			Perm	0,0	0,000	0	0	0	0,0	0,0	0,0	0,0	0,0	0	Perm cls	0,0	0,0	0	0	0,0	0,0	0,0
102	18,60		Rara	0,0	0,000	0	0	0	0,0	0,0	0,0	0,0	0,0	0	Rara cls	0,0	0,0	0	0	0,0	0,0	0,0
103	18,60		Freq	0,0	0,000	0	0	0	0,0	0,0	0,0	0,0	0,0	0	Rara fer	0	0	0	0	0,0	0,0	0,0
			Perm	0,0	0,000	0	0	0	0,0	0,0	0,0	0,0	0,0	0	Perm cls	0,0	0,0	0	0	0,0	0,0	0,0
104	18,60		Rara	0,0	0,000	0	0	0	0,0	0,0	0,0	0,0	0,0	0	Rara cls	0,0	0,0	0	0	0,0	0,0	0,0
105	18,60		Freq	0,0	0,000	0	0	0	0,0	0,0	0,0	0,0	0,0	0	Rara fer	0	0	0	0	0,0	0,0	0,0
			Perm	0,0	0,000	0	0	0	0,0	0,0	0,0	0,0	0,0	0	Perm cls	0,0	0,0	0	0	0,0	0,0	0,0
105	18,60		Rara	0,0	0,000	0	0	0	0,0	0,0	0,0	0,0	0,0	0	Rara cls	0,0	0,0	0	0	0,0	0,0	0,0
106	18,60		Freq	0,0	0,000	0	0	0	0,0	0,0	0,0	0,0	0,0	0	Rara fer	0	0	0	0	0,0	0,0	0,0
			Perm	0,0	0,000	0	0	0	0,0	0,0	0,0	0,0	0,0	0	Perm cls	0,0	0,0	0	0	0,0	0,0	0,0
106	18,60		Rara	0,0	0,000	0	0	0	0,0	0,0	0,0	0,0	0,0	0	Rara cls	0,0	0,0	0	0	0,0	0,0	0,0
107	18,60		Freq	0,0	0,000	0	0	0	0,0	0,0	0,0	0,0	0,0	0	Rara fer	0	0	0	0	0,0	0,0	0,0
			Perm	0,0	0,000	0	0	0	0,0	0,0	0,0	0,0	0,0	0	Perm cls	0,0	0,0	0	0	0,0	0,0	0,0
108	18,60		Rara	0,0	0,000	0	0	0	0,0	0,0	0,0	0,0	0,0	0	Rara cls	0,0	0,0	0	0	0,0	0,0	0,0
109	18,60		Freq	0,0	0,000	0	0	0	0,0	0,0	0,0	0,0	0,0	0	Rara fer	0	0	0	0	0,0	0,0	0,0
			Perm	0,0	0,000	0	0	0	0,0	0,0	0,0	0,0	0,0	0	Perm cls	0,0	0,0	0	0	0,0	0,0	0,0
109	18,60		Rara	0,0	0,000	0	0	0	0,0	0,0	0,0	0,0	0,0	0	Rara cls	0,0	0,0	0	0	0,0	0,0	0,0
110	18,60		Freq	0,0	0,000	0	0	0	0,0	0,0	0,0	0,0	0,0	0	Rara fer	0	0	0	0	0,0	0,0	0,0
			Perm	0,0	0,000	0	0	0	0,0	0,0	0,0	0,0	0,0	0	Perm cls	0,0	0,0	0	0	0,0	0,0	0,0
110	18,60		Rara	0,0	0,000	0	0	0	0,0	0,0	0,0	0,0	0,0	0	Rara cls	0,0	0,0	0	0	0,0	0,0	0,0
111	18,60		Freq	0,0	0,000	0	0	0	0,0	0,0	0,0	0,0	0,0	0	Rara fer	0	0	0	0	0,0	0,0	0,0
			Perm	0,0	0,000	0	0	0	0,0	0,0	0,0	0,0	0,0	0	Perm cls	0,0	0,0	0	0	0,0	0,0	0,0
112	18,60		Rara	0,0	0,000	0	0	0	0,0	0,0	0,0	0,0	0,0	0	Rara cls	0,0	0,0	0	0	0,0	0,0	0,0
113	18,60		Freq	0,0	0,000	0	0	0	0,0	0,0	0,0	0,0	0,0	0	Rara fer	0	0	0	0	0,0	0,0	0,0
			Perm	0,0	0,000	0	0	0	0,0	0,0	0,0	0,0	0,0	0	Perm cls	0,0	0,0	0	0	0,0	0,0	0,0
113	18,60		Rara	0,0	0,000	0	0	0	0,0	0,0	0,0	0,0	0,0	0	Rara cls	0,0	0,0	0	0	0,0	0,0	0,0
114	18,60		Freq	0,0	0,000	0	0	0	0,0	0,0	0,0	0,0	0,0	0	Rara fer	0	0	0	0	0,0	0,0	0,0
			Perm	0,0	0,000	0	0	0	0,0	0,0	0,0	0,0	0,0	0	Perm cls	0,0	0,0	0	0	0,0	0,0	0,0
114	18,60		Rara	0,0	0,000	0	0	0	0,0	0,0	0,0	0,0	0,0	0	Rara cls	0,0	0,0	0	0	0,0	0,0	0,0
115	18,60		Freq	0,0	0,000	0	0	0	0,0	0,0	0,0	0,0	0,0	0	Rara fer	0	0	0	0	0,0	0,0	0,0
			Perm	0,0	0,000	0	0	0	0,0	0,0	0,0	0,0	0,0	0	Perm cls	0,0	0,0	0	0	0,0	0,0	0,0
2	18,60		Rara	0,0	0,000	0	0	0	0,0	0,0	0,0	0,0	0,0	0	Rara cls	0,0	0,0	0	0	0,0	0,0	0,0
5	18,60		Freq	0,0	0,000	0	0	0	0,0	0,0	0,0	0,0	0,0	0	Rara fer	0	0	0	0	0,0	0,0	0,0
			Perm	0,0	0,000	0	0	0	0,0	0,0	0,0	0,0	0,0	0	Perm cls	0,0	0,0	0	0	0,0	0,0	0,0
3	18,60		Rara	0,0	0,000	0	0	0	0,0	0,0	0,0	0,0	0,0	0	Rara cls	0,0	0,0	0	0	0,0	0,0	0,0
6	18,60		Freq	0,0	0,000	0	0	0	0,0	0,0	0,0	0,0	0,0	0	Rara fer	0	0	0	0	0,0	0,0	0,0
			Perm	0,0	0,000	0	0	0	0,0	0,0	0,0	0,0	0,0	0	Perm cls	0,0	0,0	0	0	0,0	0,0	0,0
4	18,60		Rara	0,0	0,000	0	0	0	0,0	0,0	0,0	0,0	0,0	0	Rara cls	0,0	0,0	0	0	0,0	0,0	0,0
29	18,60		Freq	0,0	0,000	0	0	0	0,0	0,0	0,0	0,0	0,0	0	Rara fer	0	0	0	0	0,0	0,0	0,0
			Perm	0,0	0,000	0	0	0	0,0	0,0	0,0	0,0	0,0	0	Perm cls	0,0	0,0	0	0	0,0	0,0	0,0
5	18,60		Rara	0,0	0,000	0	0	0	0,0	0,0	0,0	0,0	0,0	0	Rara cls	0,0	0,0	0	0	0,0	0,0	0,0
30	18,60		Freq	0,0	0,000	0	0	0	0,0	0,0	0,0	0,0	0,0	0	Rara fer	0	0	0	0	0,0	0,0	0,0
			Perm	0,0	0,000	0	0	0	0,0	0,0	0,0	0,0	0,0	0	Perm cls	0,0	0,0	0	0	0,0	0,0	0,0
6	18,60		Rara	0,0	0,000	0	0	0	0,0	0,0	0,0	0,0	0,0	0	Rara cls	0,0	0,0	0	0	0,0	0,0	0,0
31	18,60		Freq	0,0	0,000	0	0	0	0,0	0,0	0,0	0,0	0,0	0	Rara fer	0	0	0	0	0,0	0,0	0,0
			Perm	0,0	0,000	0	0	0	0,0	0,0	0,0	0,0	0,0	0	Perm cls	0,0	0,0	0	0	0,0	0,0	0,0
7	18,60		Rara	0,0	0,000	0	0	0	0,0	0,0	0,0	0,0	0,0	0	Rara cls	0,0	0,0	0	0	0,0	0,0	0,0
32	18,60		Freq	0,0	0,000	0	0	0	0,0	0,0	0,0	0,0	0,0	0	Rara fer	0	0	0	0	0,0	0,0	0,0
			Perm	0,0	0,000	0	0	0	0,0	0,0	0,0	0,0	0,0	0	Perm cls	0,0	0,0	0	0	0,0	0,0	0,0
8	18,60		Rara	0,0	0,000	0	0	0	0,0	0,0	0,0	0,0	0,0	0	Rara cls	0,0	0,0	0	0	0,0	0,0	0,0
33	18,60		Freq	0,0	0,000	0	0	0	0,0	0,0	0,0	0,0	0,0	0	Rara fer	0	0	0	0	0,0	0,0	0,0
			Perm	0,0	0,000	0	0	0	0,0	0,0	0,0	0,0	0,0	0	Perm cls	0,0	0,0	0	0	0,0	0,0	0,0
9	18,60		Rara	0,0	0,000	0	0	0	0,0	0,0	0,0	0,0	0,0	0	Rara cls	0,0	0,0	0	0	0,0	0,0	0,0
34	18,60		Freq	0,0	0,000	0	0	0	0,0	0,0	0,0	0,0	0,0	0	Rara fer	0	0	0	0	0,0	0,0	0,0
			Perm	0,0	0,000	0	0	0	0,0	0,0	0,0	0,0	0,0	0	Perm cls	0,0	0,0	0	0	0,0	0,0	0,0
10	18,60		Rara	0,0	0,000	0	0	0	0,0	0,0	0,0	0,0	0,0	0	Rara cls	0,0	0,0	0	0	0,0	0,0	0,0
35	18,60		Freq	0,0	0,000	0	0	0	0,0	0,0	0,0	0,0	0,0	0	Rara fer	0	0	0	0	0,0	0,0	0,0
			Perm	0,0	0,000	0	0	0	0,0	0,0	0,0	0,0	0,0	0	Perm cls	0,0	0,0	0	0	0,0	0,0	0,0
11	18,60		Rara	0,0	0,000	0	0	0	0,0	0,0	0,0	0,0	0,0	0	Rara cls	0,0	0,0	0	0	0,0	0,0	0,0
42	18,60		Freq	0,0	0,000	0	0	0	0,0	0,0	0,0	0,0	0,0	0	Rara fer	0	0	0	0	0,0	0,0	0,0
			Perm	0,0	0,000	0	0	0	0,0	0,0	0,0	0,0	0,0	0	Perm cls	0,0	0,0	0	0	0,0	0,0	0,0

STAMPA VERIFICHE S.L.E. ELEVAZIONE

			FESSURAZIONE									FRECCE			TENSIONI							
Filo In fi	Quota In Fi	Tra tto	Combi Caric	Fessu. mm lim	cal	dist mm	Con cio	Com bin	Mf X (t*m)	Mf Y (t*m)	N (t)	Frecce mm limite	calc	Com bin	Combinaz Carico	σ lim. Kg/cmq	σ cal. Kg/cmq	Co nc	Comb	Mf X (t*m)	Mf Y (t*m)	N (t)
12	18,60		Rara	0,0	0,000	0	0	0	0,0	0,0	0,0	0,0	0,0	0	Rara cls	0,0	0,0	0	0	0,0	0,0	0,0
43	18,60		Freq	0,0	0,000	0	0	0	0,0	0,0	0,0	0,0	0,0	0	Rara fer	0	0	0	0	0,0	0,0	0,0
			Perm	0,0	0,000	0	0	0	0,0	0,0	0,0	0,0	0,0	0	Perm cls	0,0	0,0	0	0	0,0	0,0	0,0
13	18,60		Rara	0,0	0,000	0	0	0	0,0	0,0	0,0	0,0	0,0	0	Rara cls	0,0	0,0	0	0	0,0	0,0	0,0
44	18,60		Freq	0,0	0,000	0	0	0	0,0	0,0	0,0	0,0	0,0	0	Rara fer	0	0	0	0	0,0	0,0	0,0
			Perm	0,0	0,000	0	0	0	0,0	0,0	0,0	0,0	0,0	0	Perm cls	0,0	0,0	0	0	0,0	0,0	0,0
14	18,60		Rara	0,0	0,000	0	0	0	0,0	0,0	0,0	0,0	0,0	0	Rara cls	0,0	0,0	0	0	0,0	0,0	0,0
45	18,60		Freq	0,0	0,000	0	0	0	0,0	0,0	0,0	0,0	0,0	0	Rara fer	0	0	0	0	0,0	0,0	0,0
			Perm	0,0	0,000	0	0	0	0,0	0,0	0,0	0,0	0,0	0	Perm cls	0,0	0,0	0	0	0,0	0,0	0,0
15	18,60		Rara	0,0	0,000	0	0	0	0,0	0,0	0,0	0,0	0,0	0	Rara cls	0,0	0,0	0	0	0,0	0,0	0,0
46	18,60		Freq	0,0	0,000	0	0	0	0,0	0,0	0,0	0,0	0,0	0	Rara fer	0	0	0	0	0,0	0,0	0,0
			Perm	0,0	0,000	0	0	0	0,0	0,0	0,0	0,0	0,0	0	Perm cls	0,0	0,0	0	0	0,0	0,0	0,0
16	18,60		Rara	0,0	0,000	0	0	0	0,0	0,0	0,0	0,0	0,0	0	Rara cls	0,0	0,0	0	0	0,0	0,0	0,0
47	18,60		Freq	0,0	0,000	0	0	0	0,0	0,0	0,0	0,0	0,0	0	Rara fer	0	0	0	0	0,0	0,0	0,0
			Perm	0,0	0,000	0	0	0	0,0	0,0	0,0	0,0	0,0	0	Perm cls	0,0	0,0	0	0	0,0	0,0	0,0
17	18,60		Rara	0,0	0,000	0	0	0	0,0	0,0	0,0	0,0	0,0	0	Rara cls	0,0	0,0	0	0	0,0	0,0	0,0
48	18,60		Freq	0,0	0,000	0	0	0	0,0	0,0	0,0	0,0	0,0	0	Rara fer	0	0	0	0	0,0	0,0	0,0
			Perm	0,0	0,000	0	0	0	0,0	0,0	0,0	0,0	0,0	0	Perm cls	0,0	0,0	0	0	0,0	0,0	0,0
18	18,60		Rara	0,0	0,000	0	0	0	0,0	0,0	0,0	0,0	0,0	0	Rara cls	0,0	0,0	0	0	0,0	0,0	0,0
49	18,60		Freq	0,0	0,000	0	0	0	0,0	0,0	0,0	0,0	0,0	0	Rara fer	0	0	0	0	0,0	0,0	0,0
			Perm	0,0	0,000	0	0	0	0,0	0,0	0,0	0,0	0,0	0	Perm cls	0,0	0,0	0	0	0,0	0,0	0,0
19	18,60		Rara	0,0	0,000	0	0	0	0,0	0,0	0,0	0,0	0,0	0	Rara cls	0,0	0,0	0	0	0,0	0,0	0,0
50	18,60		Freq	0,0	0,000	0	0	0	0,0	0,0	0,0	0,0	0,0	0	Rara fer	0	0	0	0	0,0	0,0	0,0
			Perm	0,0	0,000	0	0	0	0,0	0,0	0,0	0,0	0,0	0	Perm cls	0,0	0,0	0	0	0,0	0,0	0,0
20	18,60		Rara	0,0	0,000	0	0	0	0,0	0,0	0,0	0,0	0,0	0	Rara cls	0,0	0,0	0	0	0,0	0,0	0,0
51	18,60		Freq	0,0	0,000	0	0	0	0,0	0,0	0,0	0,0	0,0	0	Rara fer	0	0	0	0	0,0	0,0	0,0
			Perm	0,0	0,000	0	0	0	0,0	0,0	0,0	0,0	0,0	0	Perm cls	0,0	0,0	0	0	0,0	0,0	0,0
21	18,60		Rara	0,0	0,000	0	0	0	0,0	0,0	0,0	0,0	0,0	0	Rara cls	0,0	0,0	0	0	0,0	0,0	0,0
52	18,60		Freq	0,0	0,000	0	0	0	0,0	0,0	0,0	0,0	0,0	0	Rara fer	0	0	0	0	0,0	0,0	0,0
			Perm	0,0	0,000	0	0	0	0,0	0,0	0,0	0,0	0,0	0	Perm cls	0,0	0,0	0	0	0,0	0,0	0,0
22	18,60		Rara	0,0	0,000	0	0	0	0,0	0,0	0,0	0,0	0,0	0	Rara cls	0,0	0,0	0	0	0,0	0,0	0,0
53	18,60		Freq	0,0	0,000	0	0	0	0,0	0,0	0,0	0,0	0,0	0	Rara fer	0	0	0	0	0,0	0,0	0,0
			Perm	0,0	0,000	0	0	0	0,0	0,0	0,0	0,0	0,0	0	Perm cls	0,0	0,0	0	0	0,0	0,0	0,0
23	18,60		Rara	0,0	0,000	0	0	0	0,0	0,0	0,0	0,0	0,0	0	Rara cls	0,0	0,0	0	0	0,0	0,0	0,0
54	18,60		Freq	0,0	0,000	0	0	0	0,0	0,0	0,0	0,0	0,0	0	Rara fer	0	0	0	0	0,0	0,0	0,0
			Perm	0,0	0,000	0	0	0	0,0	0,0	0,0	0,0	0,0	0	Perm cls	0,0	0,0	0	0	0,0	0,0	0,0
24	18,60		Rara	0,0	0,000	0	0	0	0,0	0,0	0,0	0,0	0,0	0	Rara cls	0,0	0,0	0	0	0,0	0,0	0,0
25	18,60		Freq	0,0	0,000	0	0	0	0,0	0,0	0,0	0,0	0,0	0	Rara fer	0	0	0	0	0,0	0,0	0,0
			Perm	0,0	0,000	0	0	0	0,0	0,0	0,0	0,0	0,0	0	Perm cls	0,0	0,0	0	0	0,0	0,0	0,0
25	18,60		Rara	0,0	0,000	0	0	0	0,0	0,0	0,0	0,0	0,0	0	Rara cls	0,0	0,0	0	0	0,0	0,0	0,0
55	18,60		Freq	0,0	0,000	0	0	0	0,0	0,0	0,0	0,0	0,0	0	Rara fer	0	0	0	0	0,0	0,0	0,0
			Perm	0,0	0,000	0	0	0	0,0	0,0	0,0	0,0	0,0	0	Perm cls	0,0	0,0	0	0	0,0	0,0	0,0
26	18,60		Rara	0,0	0,000	0	0	0	0,0	0,0	0,0	0,0	0,0	0	Rara cls	0,0	0,0	0	0	0,0	0,0	0,0
56	18,60		Freq	0,0	0,000	0	0	0	0,0	0,0	0,0	0,0	0,0	0	Rara fer	0	0	0	0	0,0	0,0	0,0
			Perm	0,0	0,000	0	0	0	0,0	0,0	0,0	0,0	0,0	0	Perm cls	0,0	0,0	0	0	0,0	0,0	0,0
27	18,60		Rara	0,0	0,000	0	0	0	0,0	0,0	0,0	0,0	0,0	0	Rara cls	0,0	0,0	0	0	0,0	0,0	0,0
57	18,60		Freq	0,0	0,000	0	0	0	0,0	0,0	0,0	0,0	0,0	0	Rara fer	0	0	0	0	0,0	0,0	0,0
			Perm	0,0	0,000	0	0	0	0,0	0,0	0,0	0,0	0,0	0	Perm cls	0,0	0,0	0	0	0,0	0,0	0,0
28	18,60		Rara	0,0	0,000	0	0	0	0,0	0,0	0,0	0,0	0,0	0	Rara cls	0,0	0,0	0	0	0,0	0,0	0,0
58	18,60		Freq	0,0	0,000	0	0	0	0,0	0,0	0,0	0,0	0,0	0	Rara fer	0	0	0	0	0,0	0,0	0,0
			Perm	0,0	0,000	0	0	0	0,0	0,0	0,0	0,0	0,0	0	Perm cls	0,0	0,0	0	0	0,0	0,0	0,0
30	18,60		Rara	0,0	0,000	0	0	0	0,0	0,0	0,0	0,0	0,0	0	Rara cls	0,0	0,0	0	0	0,0	0,0	0,0
36	18,60		Freq	0,0	0,000	0	0	0	0,0	0,0	0,0	0,0	0,0	0	Rara fer	0	0	0	0	0,0	0,0	0,0
			Perm	0,0	0,000	0	0	0	0,0	0,0	0,0	0,0	0,0	0	Perm cls	0,0	0,0	0	0	0,0	0,0	0,0
31	18,60		Rara	0,0	0,000	0	0	0	0,0	0,0	0,0	0,0	0,0	0	Rara cls	0,0	0,0	0	0	0,0	0,0	0,0
37	18,60		Freq	0,0	0,000	0	0	0	0,0	0,0	0,0	0,0	0,0	0	Rara fer	0	0	0	0	0,0	0,0	0,0
			Perm	0,0	0,000	0	0	0	0,0	0,0	0,0	0,0	0,0	0	Perm cls	0,0	0,0	0	0	0,0	0,0	0,0
32	18,60		Rara	0,0	0,000	0	0	0	0,0	0,0	0,0	0,0	0,0	0	Rara cls	0,0	0,0	0	0	0,0	0,0	0,0
38	18,60		Freq	0,0	0,000	0	0	0	0,0	0,0	0,0	0,0	0,0	0	Rara fer	0	0	0	0	0,0	0,0	0,0
			Perm	0,0	0,000	0	0	0	0,0	0,0	0,0	0,0	0,0	0	Perm cls	0,0	0,0	0	0	0,0	0,0	0,0
35	18,60		Rara	0,0	0,000	0	0	0	0,0	0,0	0,0	0,0	0,0	0	Rara cls	0,0	0,0	0	0	0,0	0,0	0,0
41	18,60		Freq	0,0	0,000	0	0	0	0,0	0,0	0,0	0,0	0,0	0	Rara fer	0	0	0	0	0,0	0,0	0,0
			Perm	0,0	0,000	0	0	0	0,0	0,0	0,0	0,0	0,0	0	Perm cls	0,0	0,0	0	0	0,0	0,0	0,0
36	18,60		Rara	0,0	0,000	0	0	0	0,0	0,0	0,0	0,0	0,0	0	Rara cls	0,0	0,0	0	0	0,0	0,0	0,0
59	18,60		Freq	0,0	0,000	0	0	0	0,0	0,0	0,0	0,0	0,0	0	Rara fer	0	0	0	0	0,0	0,0	0,0
			Perm	0,0	0,000	0	0	0	0,0	0,0	0,0	0,0	0,0	0	Perm cls	0,0	0,0	0	0	0,0	0,0	0,0

STAMPA VERIFICHE S.L.E. ELEVAZIONE

			FESSURAZIONE									FRECCE			TENSIONI							
Filo In fi	Quota In Fi	Tra tto	Combi Caric	Fessu. mm lim	cal	dist mm	Con cio	Com bin	Mf X (t*m)	Mf Y (t*m)	N (t)	Frecce mm limite	calc	Com bin	Combinaz Carico	σ lim. Kg/cmq	σ cal. Kg/cmq	Co nc	Comb	Mf X (t*m)	Mf Y (t*m)	N (t)
37	18,60		Rara	0,0	0,000	0	0	0	0,0	0,0	0,0	0,0	0,0	0	Rara cls	0,0	0,0	0	0	0,0	0,0	0,0
60	18,60		Freq	0,0	0,000	0	0	0	0,0	0,0	0,0	0,0	0,0	0	Rara fer	0	0	0	0	0,0	0,0	0,0
			Perm	0,0	0,000	0	0	0	0,0	0,0	0,0	0,0	0,0	0	Perm cls	0,0	0,0	0	0	0,0	0,0	0,0
38	18,60		Rara	0,0	0,000	0	0	0	0,0	0,0	0,0	0,0	0,0	0	Rara cls	0,0	0,0	0	0	0,0	0,0	0,0
61	18,60		Freq	0,0	0,000	0	0	0	0,0	0,0	0,0	0,0	0,0	0	Rara fer	0	0	0	0	0,0	0,0	0,0
			Perm	0,0	0,000	0	0	0	0,0	0,0	0,0	0,0	0,0	0	Perm cls	0,0	0,0	0	0	0,0	0,0	0,0
41	18,60		Rara	0,0	0,000	0	0	0	0,0	0,0	0,0	0,0	0,0	0	Rara cls	0,0	0,0	0	0	0,0	0,0	0,0
64	18,60		Freq	0,0	0,000	0	0	0	0,0	0,0	0,0	0,0	0,0	0	Rara fer	0	0	0	0	0,0	0,0	0,0
			Perm	0,0	0,000	0	0	0	0,0	0,0	0,0	0,0	0,0	0	Perm cls	0,0	0,0	0	0	0,0	0,0	0,0
42	18,60		Rara	0,0	0,000	0	0	0	0,0	0,0	0,0	0,0	0,0	0	Rara cls	0,0	0,0	0	0	0,0	0,0	0,0
65	18,60		Freq	0,0	0,000	0	0	0	0,0	0,0	0,0	0,0	0,0	0	Rara fer	0	0	0	0	0,0	0,0	0,0
			Perm	0,0	0,000	0	0	0	0,0	0,0	0,0	0,0	0,0	0	Perm cls	0,0	0,0	0	0	0,0	0,0	0,0
43	18,60		Rara	0,0	0,000	0	0	0	0,0	0,0	0,0	0,0	0,0	0	Rara cls	0,0	0,0	0	0	0,0	0,0	0,0
66	18,60		Freq	0,0	0,000	0	0	0	0,0	0,0	0,0	0,0	0,0	0	Rara fer	0	0	0	0	0,0	0,0	0,0
			Perm	0,0	0,000	0	0	0	0,0	0,0	0,0	0,0	0,0	0	Perm cls	0,0	0,0	0	0	0,0	0,0	0,0
44	18,60		Rara	0,0	0,000	0	0	0	0,0	0,0	0,0	0,0	0,0	0	Rara cls	0,0	0,0	0	0	0,0	0,0	0,0
67	18,60		Freq	0,0	0,000	0	0	0	0,0	0,0	0,0	0,0	0,0	0	Rara fer	0	0	0	0	0,0	0,0	0,0
			Perm	0,0	0,000	0	0	0	0,0	0,0	0,0	0,0	0,0	0	Perm cls	0,0	0,0	0	0	0,0	0,0	0,0
45	18,60		Rara	0,0	0,000	0	0	0	0,0	0,0	0,0	0,0	0,0	0	Rara cls	0,0	0,0	0	0	0,0	0,0	0,0
68	18,60		Freq	0,0	0,000	0	0	0	0,0	0,0	0,0	0,0	0,0	0	Rara fer	0	0	0	0	0,0	0,0	0,0
			Perm	0,0	0,000	0	0	0	0,0	0,0	0,0	0,0	0,0	0	Perm cls	0,0	0,0	0	0	0,0	0,0	0,0
46	18,60		Rara	0,0	0,000	0	0	0	0,0	0,0	0,0	0,0	0,0	0	Rara cls	0,0	0,0	0	0	0,0	0,0	0,0
69	18,60		Freq	0,0	0,000	0	0	0	0,0	0,0	0,0	0,0	0,0	0	Rara fer	0	0	0	0	0,0	0,0	0,0
			Perm	0,0	0,000	0	0	0	0,0	0,0	0,0	0,0	0,0	0	Perm cls	0,0	0,0	0	0	0,0	0,0	0,0
47	18,60		Rara	0,0	0,000	0	0	0	0,0	0,0	0,0	0,0	0,0	0	Rara cls	0,0	0,0	0	0	0,0	0,0	0,0
70	18,60		Freq	0,0	0,000	0	0	0	0,0	0,0	0,0	0,0	0,0	0	Rara fer	0	0	0	0	0,0	0,0	0,0
			Perm	0,0	0,000	0	0	0	0,0	0,0	0,0	0,0	0,0	0	Perm cls	0,0	0,0	0	0	0,0	0,0	0,0
48	18,60		Rara	0,0	0,000	0	0	0	0,0	0,0	0,0	0,0	0,0	0	Rara cls	0,0	0,0	0	0	0,0	0,0	0,0
71	18,60		Freq	0,0	0,000	0	0	0	0,0	0,0	0,0	0,0	0,0	0	Rara fer	0	0	0	0	0,0	0,0	0,0
			Perm	0,0	0,000	0	0	0	0,0	0,0	0,0	0,0	0,0	0	Perm cls	0,0	0,0	0	0	0,0	0,0	0,0
49	18,60		Rara	0,0	0,000	0	0	0	0,0	0,0	0,0	0,0	0,0	0	Rara cls	0,0	0,0	0	0	0,0	0,0	0,0
72	18,60		Freq	0,0	0,000	0	0	0	0,0	0,0	0,0	0,0	0,0	0	Rara fer	0	0	0	0	0,0	0,0	0,0
			Perm	0,0	0,000	0	0	0	0,0	0,0	0,0	0,0	0,0	0	Perm cls	0,0	0,0	0	0	0,0	0,0	0,0
50	18,60		Rara	0,0	0,000	0	0	0	0,0	0,0	0,0	0,0	0,0	0	Rara cls	0,0	0,0	0	0	0,0	0,0	0,0
73	18,60		Freq	0,0	0,000	0	0	0	0,0	0,0	0,0	0,0	0,0	0	Rara fer	0	0	0	0	0,0	0,0	0,0
			Perm	0,0	0,000	0	0	0	0,0	0,0	0,0	0,0	0,0	0	Perm cls	0,0	0,0	0	0	0,0	0,0	0,0
51	18,60		Rara	0,0	0,000	0	0	0	0,0	0,0	0,0	0,0	0,0	0	Rara cls	0,0	0,0	0	0	0,0	0,0	0,0
74	18,60		Freq	0,0	0,000	0	0	0	0,0	0,0	0,0	0,0	0,0	0	Rara fer	0	0	0	0	0,0	0,0	0,0
			Perm	0,0	0,000	0	0	0	0,0	0,0	0,0	0,0	0,0	0	Perm cls	0,0	0,0	0	0	0,0	0,0	0,0
52	18,60		Rara	0,0	0,000	0	0	0	0,0	0,0	0,0	0,0	0,0	0	Rara cls	0,0	0,0	0	0	0,0	0,0	0,0
75	18,60		Freq	0,0	0,000	0	0	0	0,0	0,0	0,0	0,0	0,0	0	Rara fer	0	0	0	0	0,0	0,0	0,0
			Perm	0,0	0,000	0	0	0	0,0	0,0	0,0	0,0	0,0	0	Perm cls	0,0	0,0	0	0	0,0	0,0	0,0
53	18,60		Rara	0,0	0,000	0	0	0	0,0	0,0	0,0	0,0	0,0	0	Rara cls	0,0	0,0	0	0	0,0	0,0	0,0
76	18,60		Freq	0,0	0,000	0	0	0	0,0	0,0	0,0	0,0	0,0	0	Rara fer	0	0	0	0	0,0	0,0	0,0
			Perm	0,0	0,000	0	0	0	0,0	0,0	0,0	0,0	0,0	0	Perm cls	0,0	0,0	0	0	0,0	0,0	0,0
54	18,60		Rara	0,0	0,000	0	0	0	0,0	0,0	0,0	0,0	0,0	0	Rara cls	0,0	0,0	0	0	0,0	0,0	0,0
77	18,60		Freq	0,0	0,000	0	0	0	0,0	0,0	0,0	0,0	0,0	0	Rara fer	0	0	0	0	0,0	0,0	0,0
			Perm	0,0	0,000	0	0	0	0,0	0,0	0,0	0,0	0,0	0	Perm cls	0,0	0,0	0	0	0,0	0,0	0,0
55	18,60		Rara	0,0	0,000	0	0	0	0,0	0,0	0,0	0,0	0,0	0	Rara cls	0,0	0,0	0	0	0,0	0,0	0,0
78	18,60		Freq	0,0	0,000	0	0	0	0,0	0,0	0,0	0,0	0,0	0	Rara fer	0	0	0	0	0,0	0,0	0,0
			Perm	0,0	0,000	0	0	0	0,0	0,0	0,0	0,0	0,0	0	Perm cls	0,0	0,0	0	0	0,0	0,0	0,0
56	18,60		Rara	0,0	0,000	0	0	0	0,0	0,0	0,0	0,0	0,0	0	Rara cls	0,0	0,0	0	0	0,0	0,0	0,0
79	18,60		Freq	0,0	0,000	0	0	0	0,0	0,0	0,0	0,0	0,0	0	Rara fer	0	0	0	0	0,0	0,0	0,0
			Perm	0,0	0,000	0	0	0	0,0	0,0	0,0	0,0	0,0	0	Perm cls	0,0	0,0	0	0	0,0	0,0	0,0
57	18,60		Rara	0,0	0,000	0	0	0	0,0	0,0	0,0	0,0	0,0	0	Rara cls	0,0	0,0	0	0	0,0	0,0	0,0
80	18,60		Freq	0,0	0,000	0	0	0	0,0	0,0	0,0	0,0	0,0	0	Rara fer	0	0	0	0	0,0	0,0	0,0
			Perm	0,0	0,000	0	0	0	0,0	0,0	0,0	0,0	0,0	0	Perm cls	0,0	0,0	0	0	0,0	0,0	0,0
58	18,60		Rara	0,0	0,000	0	0	0	0,0	0,0	0,0	0,0	0,0	0	Rara cls	0,0	0,0	0	0	0,0	0,0	0,0
81	18,60		Freq	0,0	0,000	0	0	0	0,0	0,0	0,0	0,0	0,0	0	Rara fer	0	0	0	0	0,0	0,0	0,0
			Perm	0,0	0,000	0	0	0	0,0	0,0	0,0	0,0	0,0	0	Perm cls	0,0	0,0	0	0	0,0	0,0	0,0
59	18,60		Rara	0,0	0,000	0	0	0	0,0	0,0	0,0	0,0	0,0	0	Rara cls	0,0	0,0	0	0	0,0	0,0	0,0
82	18,60		Freq	0,0	0,000	0	0	0	0,0	0,0	0,0	0,0	0,0	0	Rara fer	0	0	0	0	0,0	0,0	0,0
			Perm	0,0	0,000	0	0	0	0,0	0,0	0,0	0,0	0,0	0	Perm cls	0,0	0,0	0	0	0,0	0,0	0,0
60	18,60		Rara	0,0	0,000	0	0	0	0,0	0,0	0,0	0,0	0,0	0	Rara cls	0,0	0,0	0	0	0,0	0,0	0,0
83	18,60		Freq	0,0	0,000	0	0	0	0,0	0,0	0,0	0,0	0,0	0	Rara fer	0	0	0	0	0,0	0,0	0,0
			Perm	0,0	0,000	0	0	0	0,0	0,0	0,0	0,0	0,0	0	Perm cls	0,0	0,0	0	0	0,0	0,0	0,0

STAMPA VERIFICHE S.L.E. ELEVAZIONE

			FESSURAZIONE									FRECCE			TENSIONI							
Filo In fi	Quota In Fi	Tra tto	Combi Caric	Fessu. mm lim	cal	dist mm	Con cio	Com bin	Mf X (t*m)	Mf Y (t*m)	N (t)	Frecce mm limite	calc	Com bin	Combinaz Carico	σ lim. Kg/cmq	σ cal. Kg/cmq	Co nc	Comb	Mf X (t*m)	Mf Y (t*m)	N (t)
61	18,60		Rara	0,0	0,000	0	0	0	0,0	0,0	0,0	0,0	0,0	0	Rara cls	0,0	0,0	0	0	0,0	0,0	0,0
84	18,60		Freq	0,0	0,000	0	0	0	0,0	0,0	0,0	0,0	0,0	0	Rara fer	0	0	0	0	0,0	0,0	0,0
			Perm	0,0	0,000	0	0	0	0,0	0,0	0,0	0,0	0,0	0	Perm cls	0,0	0,0	0	0	0,0	0,0	0,0
63	18,60		Rara	0,0	0,000	0	0	0	0,0	0,0	0,0	0,0	0,0	0	Rara cls	0,0	0,0	0	0	0,0	0,0	0,0
85	18,60		Freq	0,0	0,000	0	0	0	0,0	0,0	0,0	0,0	0,0	0	Rara fer	0	0	0	0	0,0	0,0	0,0
			Perm	0,0	0,000	0	0	0	0,0	0,0	0,0	0,0	0,0	0	Perm cls	0,0	0,0	0	0	0,0	0,0	0,0
64	18,60		Rara	0,0	0,000	0	0	0	0,0	0,0	0,0	0,0	0,0	0	Rara cls	0,0	0,0	0	0	0,0	0,0	0,0
86	18,60		Freq	0,0	0,000	0	0	0	0,0	0,0	0,0	0,0	0,0	0	Rara fer	0	0	0	0	0,0	0,0	0,0
			Perm	0,0	0,000	0	0	0	0,0	0,0	0,0	0,0	0,0	0	Perm cls	0,0	0,0	0	0	0,0	0,0	0,0
65	18,60		Rara	0,0	0,000	0	0	0	0,0	0,0	0,0	0,0	0,0	0	Rara cls	0,0	0,0	0	0	0,0	0,0	0,0
87	18,60		Freq	0,0	0,000	0	0	0	0,0	0,0	0,0	0,0	0,0	0	Rara fer	0	0	0	0	0,0	0,0	0,0
			Perm	0,0	0,000	0	0	0	0,0	0,0	0,0	0,0	0,0	0	Perm cls	0,0	0,0	0	0	0,0	0,0	0,0
66	18,60		Rara	0,0	0,000	0	0	0	0,0	0,0	0,0	0,0	0,0	0	Rara cls	0,0	0,0	0	0	0,0	0,0	0,0
88	18,60		Freq	0,0	0,000	0	0	0	0,0	0,0	0,0	0,0	0,0	0	Rara fer	0	0	0	0	0,0	0,0	0,0
			Perm	0,0	0,000	0	0	0	0,0	0,0	0,0	0,0	0,0	0	Perm cls	0,0	0,0	0	0	0,0	0,0	0,0
67	18,60		Rara	0,0	0,000	0	0	0	0,0	0,0	0,0	0,0	0,0	0	Rara cls	0,0	0,0	0	0	0,0	0,0	0,0
89	18,60		Freq	0,0	0,000	0	0	0	0,0	0,0	0,0	0,0	0,0	0	Rara fer	0	0	0	0	0,0	0,0	0,0
			Perm	0,0	0,000	0	0	0	0,0	0,0	0,0	0,0	0,0	0	Perm cls	0,0	0,0	0	0	0,0	0,0	0,0
68	18,60		Rara	0,0	0,000	0	0	0	0,0	0,0	0,0	0,0	0,0	0	Rara cls	0,0	0,0	0	0	0,0	0,0	0,0
90	18,60		Freq	0,0	0,000	0	0	0	0,0	0,0	0,0	0,0	0,0	0	Rara fer	0	0	0	0	0,0	0,0	0,0
			Perm	0,0	0,000	0	0	0	0,0	0,0	0,0	0,0	0,0	0	Perm cls	0,0	0,0	0	0	0,0	0,0	0,0
69	18,60		Rara	0,0	0,000	0	0	0	0,0	0,0	0,0	0,0	0,0	0	Rara cls	0,0	0,0	0	0	0,0	0,0	0,0
91	18,60		Freq	0,0	0,000	0	0	0	0,0	0,0	0,0	0,0	0,0	0	Rara fer	0	0	0	0	0,0	0,0	0,0
			Perm	0,0	0,000	0	0	0	0,0	0,0	0,0	0,0	0,0	0	Perm cls	0,0	0,0	0	0	0,0	0,0	0,0
70	18,60		Rara	0,0	0,000	0	0	0	0,0	0,0	0,0	0,0	0,0	0	Rara cls	0,0	0,0	0	0	0,0	0,0	0,0
92	18,60		Freq	0,0	0,000	0	0	0	0,0	0,0	0,0	0,0	0,0	0	Rara fer	0	0	0	0	0,0	0,0	0,0
			Perm	0,0	0,000	0	0	0	0,0	0,0	0,0	0,0	0,0	0	Perm cls	0,0	0,0	0	0	0,0	0,0	0,0
71	18,60		Rara	0,0	0,000	0	0	0	0,0	0,0	0,0	0,0	0,0	0	Rara cls	0,0	0,0	0	0	0,0	0,0	0,0
93	18,60		Freq	0,0	0,000	0	0	0	0,0	0,0	0,0	0,0	0,0	0	Rara fer	0	0	0	0	0,0	0,0	0,0
			Perm	0,0	0,000	0	0	0	0,0	0,0	0,0	0,0	0,0	0	Perm cls	0,0	0,0	0	0	0,0	0,0	0,0
72	18,60		Rara	0,0	0,000	0	0	0	0,0	0,0	0,0	0,0	0,0	0	Rara cls	0,0	0,0	0	0	0,0	0,0	0,0
94	18,60		Freq	0,0	0,000	0	0	0	0,0	0,0	0,0	0,0	0,0	0	Rara fer	0	0	0	0	0,0	0,0	0,0
			Perm	0,0	0,000	0	0	0	0,0	0,0	0,0	0,0	0,0	0	Perm cls	0,0	0,0	0	0	0,0	0,0	0,0
73	18,60		Rara	0,0	0,000	0	0	0	0,0	0,0	0,0	0,0	0,0	0	Rara cls	0,0	0,0	0	0	0,0	0,0	0,0
95	18,60		Freq	0,0	0,000	0	0	0	0,0	0,0	0,0	0,0	0,0	0	Rara fer	0	0	0	0	0,0	0,0	0,0
			Perm	0,0	0,000	0	0	0	0,0	0,0	0,0	0,0	0,0	0	Perm cls	0,0	0,0	0	0	0,0	0,0	0,0
76	18,60		Rara	0,0	0,000	0	0	0	0,0	0,0	0,0	0,0	0,0	0	Rara cls	0,0	0,0	0	0	0,0	0,0	0,0
98	18,60		Freq	0,0	0,000	0	0	0	0,0	0,0	0,0	0,0	0,0	0	Rara fer	0	0	0	0	0,0	0,0	0,0
			Perm	0,0	0,000	0	0	0	0,0	0,0	0,0	0,0	0,0	0	Perm cls	0,0	0,0	0	0	0,0	0,0	0,0
77	18,60		Rara	0,0	0,000	0	0	0	0,0	0,0	0,0	0,0	0,0	0	Rara cls	0,0	0,0	0	0	0,0	0,0	0,0
99	18,60		Freq	0,0	0,000	0	0	0	0,0	0,0	0,0	0,0	0,0	0	Rara fer	0	0	0	0	0,0	0,0	0,0
			Perm	0,0	0,000	0	0	0	0,0	0,0	0,0	0,0	0,0	0	Perm cls	0,0	0,0	0	0	0,0	0,0	0,0
78	18,60		Rara	0,0	0,000	0	0	0	0,0	0,0	0,0	0,0	0,0	0	Rara cls	0,0	0,0	0	0	0,0	0,0	0,0
100	18,60		Freq	0,0	0,000	0	0	0	0,0	0,0	0,0	0,0	0,0	0	Rara fer	0	0	0	0	0,0	0,0	0,0
			Perm	0,0	0,000	0	0	0	0,0	0,0	0,0	0,0	0,0	0	Perm cls	0,0	0,0	0	0	0,0	0,0	0,0
79	18,60		Rara	0,0	0,000	0	0	0	0,0	0,0	0,0	0,0	0,0	0	Rara cls	0,0	0,0	0	0	0,0	0,0	0,0
101	18,60		Freq	0,0	0,000	0	0	0	0,0	0,0	0,0	0,0	0,0	0	Rara fer	0	0	0	0	0,0	0,0	0,0
			Perm	0,0	0,000	0	0	0	0,0	0,0	0,0	0,0	0,0	0	Perm cls	0,0	0,0	0	0	0,0	0,0	0,0
80	18,60		Rara	0,0	0,000	0	0	0	0,0	0,0	0,0	0,0	0,0	0	Rara cls	0,0	0,0	0	0	0,0	0,0	0,0
102	18,60		Freq	0,0	0,000	0	0	0	0,0	0,0	0,0	0,0	0,0	0	Rara fer	0	0	0	0	0,0	0,0	0,0
			Perm	0,0	0,000	0	0	0	0,0	0,0	0,0	0,0	0,0	0	Perm cls	0,0	0,0	0	0	0,0	0,0	0,0
81	18,60		Rara	0,0	0,000	0	0	0	0,0	0,0	0,0	0,0	0,0	0	Rara cls	0,0	0,0	0	0	0,0	0,0	0,0
103	18,60		Freq	0,0	0,000	0	0	0	0,0	0,0	0,0	0,0	0,0	0	Rara fer	0	0	0	0	0,0	0,0	0,0
			Perm	0,0	0,000	0	0	0	0,0	0,0	0,0	0,0	0,0	0	Perm cls	0,0	0,0	0	0	0,0	0,0	0,0
82	18,60		Rara	0,0	0,000	0	0	0	0,0	0,0	0,0	0,0	0,0	0	Rara cls	0,0	0,0	0	0	0,0	0,0	0,0
104	18,60		Freq	0,0	0,000	0	0	0	0,0	0,0	0,0	0,0	0,0	0	Rara fer	0	0	0	0	0,0	0,0	0,0
			Perm	0,0	0,000	0	0	0	0,0	0,0	0,0	0,0	0,0	0	Perm cls	0,0	0,0	0	0	0,0	0,0	0,0
83	18,60		Rara	0,0	0,000	0	0	0	0,0	0,0	0,0	0,0	0,0	0	Rara cls	0,0	0,0	0	0	0,0	0,0	0,0
105	18,60		Freq	0,0	0,000	0	0	0	0,0	0,0	0,0	0,0	0,0	0	Rara fer	0	0	0	0	0,0	0,0	0,0
			Perm	0,0	0,000	0	0	0	0,0	0,0	0,0	0,0	0,0	0	Perm cls	0,0	0,0	0	0	0,0	0,0	0,0
84	18,60		Rara	0,0	0,000	0	0	0	0,0	0,0	0,0	0,0	0,0	0	Rara cls	0,0	0,0	0	0	0,0	0,0	0,0
106	18,60		Freq	0,0	0,000	0	0	0	0,0	0,0	0,0	0,0	0,0	0	Rara fer	0	0	0	0	0,0	0,0	0,0
			Perm	0,0	0,000	0	0	0	0,0	0,0	0,0	0,0	0,0	0	Perm cls	0,0	0,0	0	0	0,0	0,0	0,0
85	18,60		Rara	0,0	0,000	0	0	0	0,0	0,0	0,0	0,0	0,0	0	Rara cls	0,0	0,0	0	0	0,0	0,0	0,0
107	18,60		Freq	0,0	0,000	0	0	0	0,0	0,0	0,0	0,0	0,0	0	Rara fer	0	0	0	0	0,0	0,0	0,0
			Perm	0,0	0,000	0	0	0	0,0	0,0	0,0	0,0	0,0	0	Perm cls	0,0	0,0	0	0	0,0	0,0	0,0

STAMPA VERIFICHE S.L.E. ELEVAZIONE

			FESSURAZIONE									FRECCE			TENSIONI							
Filo In fi	Quota In Fi	Tra tto	Combi Caric	Fessu. lim	mm cal	dist mm	Con cio	Com bin	Mf X (t*m)	Mf Y (t*m)	N (t)	Frecce limite	mm calc	Com bin	Combinaz Carico	σ lim. Kg/cmq	σ cal. Kg/cmq	Co nc	Comb	Mf X (t*m)	Mf Y (t*m)	N (t)
104	18,60		Rara	0,0	0,000	0	0	0	0,0	0,0	0,0	0,0	0,0	0	Rara cls	0,0	0,0	0	0	0,0	0,0	0,0
108	18,60		Freq	0,0	0,000	0	0	0	0,0	0,0	0,0	0,0	0,0	0	Rara fer	0	0	0	0	0,0	0,0	0,0
			Perm	0,0	0,000	0	0	0	0,0	0,0	0,0	0,0	0,0	0	Perm cls	0,0	0,0	0	0	0,0	0,0	0,0
105	18,60		Rara	0,0	0,000	0	0	0	0,0	0,0	0,0	0,0	0,0	0	Rara cls	0,0	0,0	0	0	0,0	0,0	0,0
109	18,60		Freq	0,0	0,000	0	0	0	0,0	0,0	0,0	0,0	0,0	0	Rara fer	0	0	0	0	0,0	0,0	0,0
			Perm	0,0	0,000	0	0	0	0,0	0,0	0,0	0,0	0,0	0	Perm cls	0,0	0,0	0	0	0,0	0,0	0,0
106	18,60		Rara	0,0	0,000	0	0	0	0,0	0,0	0,0	0,0	0,0	0	Rara cls	0,0	0,0	0	0	0,0	0,0	0,0
110	18,60		Freq	0,0	0,000	0	0	0	0,0	0,0	0,0	0,0	0,0	0	Rara fer	0	0	0	0	0,0	0,0	0,0
			Perm	0,0	0,000	0	0	0	0,0	0,0	0,0	0,0	0,0	0	Perm cls	0,0	0,0	0	0	0,0	0,0	0,0
107	18,60		Rara	0,0	0,000	0	0	0	0,0	0,0	0,0	0,0	0,0	0	Rara cls	0,0	0,0	0	0	0,0	0,0	0,0
111	18,60		Freq	0,0	0,000	0	0	0	0,0	0,0	0,0	0,0	0,0	0	Rara fer	0	0	0	0	0,0	0,0	0,0
			Perm	0,0	0,000	0	0	0	0,0	0,0	0,0	0,0	0,0	0	Perm cls	0,0	0,0	0	0	0,0	0,0	0,0
108	18,60		Rara	0,0	0,000	0	0	0	0,0	0,0	0,0	0,0	0,0	0	Rara cls	0,0	0,0	0	0	0,0	0,0	0,0
112	18,60		Freq	0,0	0,000	0	0	0	0,0	0,0	0,0	0,0	0,0	0	Rara fer	0	0	0	0	0,0	0,0	0,0
			Perm	0,0	0,000	0	0	0	0,0	0,0	0,0	0,0	0,0	0	Perm cls	0,0	0,0	0	0	0,0	0,0	0,0
109	18,60		Rara	0,0	0,000	0	0	0	0,0	0,0	0,0	0,0	0,0	0	Rara cls	0,0	0,0	0	0	0,0	0,0	0,0
113	18,60		Freq	0,0	0,000	0	0	0	0,0	0,0	0,0	0,0	0,0	0	Rara fer	0	0	0	0	0,0	0,0	0,0
			Perm	0,0	0,000	0	0	0	0,0	0,0	0,0	0,0	0,0	0	Perm cls	0,0	0,0	0	0	0,0	0,0	0,0
110	18,60		Rara	0,0	0,000	0	0	0	0,0	0,0	0,0	0,0	0,0	0	Rara cls	0,0	0,0	0	0	0,0	0,0	0,0
114	18,60		Freq	0,0	0,000	0	0	0	0,0	0,0	0,0	0,0	0,0	0	Rara fer	0	0	0	0	0,0	0,0	0,0
			Perm	0,0	0,000	0	0	0	0,0	0,0	0,0	0,0	0,0	0	Perm cls	0,0	0,0	0	0	0,0	0,0	0,0
111	18,60		Rara	0,0	0,000	0	0	0	0,0	0,0	0,0	0,0	0,0	0	Rara cls	0,0	0,0	0	0	0,0	0,0	0,0
115	18,60		Freq	0,0	0,000	0	0	0	0,0	0,0	0,0	0,0	0,0	0	Rara fer	0	0	0	0	0,0	0,0	0,0
			Perm	0,0	0,000	0	0	0	0,0	0,0	0,0	0,0	0,0	0	Perm cls	0,0	0,0	0	0	0,0	0,0	0,0

PILASTRI

			FESSURAZIONE									FRECCE			TENSIONI							
Filo In fi	Quota In Fi	Tra tto	Combi Caric	Fessu. lim	mm cal	dist mm	Con cio	Com bin	Mf X (t*m)	Mf Y (t*m)	N (t)	Frecce limite	mm calc	Com bin	Combinaz Carico	σ lim. Kg/cmq	σ cal. Kg/cmq	Co nc	Comb	Mf X (t*m)	Mf Y (t*m)	N (t)
1	5,40		Rara	0,0	0,000	0	0	0	0,0	0,0	0,0	0,0	0,0	0	Rara cls	0,0	0,0	0	0	0,0	0,0	0,0
1	0,00		Freq	0,0	0,000	0	0	0	0,0	0,0	0,0	0,0	0,0	0	Rara fer	0	0	0	0	0,0	0,0	0,0
			Perm	0,0	0,000	0	0	0	0,0	0,0	0,0	0,0	0,0	0	Perm cls	0,0	0,0	0	0	0,0	0,0	0,0
2	5,40		Rara	0,0	0,000	0	0	0	0,0	0,0	0,0	0,0	0,0	0	Rara cls	0,0	0,0	0	0	0,0	0,0	0,0
2	0,00		Freq	0,0	0,000	0	0	0	0,0	0,0	0,0	0,0	0,0	0	Rara fer	0	0	0	0	0,0	0,0	0,0
			Perm	0,0	0,000	0	0	0	0,0	0,0	0,0	0,0	0,0	0	Perm cls	0,0	0,0	0	0	0,0	0,0	0,0
3	5,40		Rara	0,0	0,000	0	0	0	0,0	0,0	0,0	0,0	0,0	0	Rara cls	0,0	0,0	0	0	0,0	0,0	0,0
3	0,00		Freq	0,0	0,000	0	0	0	0,0	0,0	0,0	0,0	0,0	0	Rara fer	0	0	0	0	0,0	0,0	0,0
			Perm	0,0	0,000	0	0	0	0,0	0,0	0,0	0,0	0,0	0	Perm cls	0,0	0,0	0	0	0,0	0,0	0,0
4	5,40		Rara	0,0	0,000	0	0	0	0,0	0,0	0,0	0,0	0,0	0	Rara cls	0,0	0,0	0	0	0,0	0,0	0,0
4	0,00		Freq	0,0	0,000	0	0	0	0,0	0,0	0,0	0,0	0,0	0	Rara fer	0	0	0	0	0,0	0,0	0,0
			Perm	0,0	0,000	0	0	0	0,0	0,0	0,0	0,0	0,0	0	Perm cls	0,0	0,0	0	0	0,0	0,0	0,0
5	5,40		Rara	0,0	0,000	0	0	0	0,0	0,0	0,0	0,0	0,0	0	Rara cls	0,0	0,0	0	0	0,0	0,0	0,0
5	0,00		Freq	0,0	0,000	0	0	0	0,0	0,0	0,0	0,0	0,0	0	Rara fer	0	0	0	0	0,0	0,0	0,0
			Perm	0,0	0,000	0	0	0	0,0	0,0	0,0	0,0	0,0	0	Perm cls	0,0	0,0	0	0	0,0	0,0	0,0
6	5,40		Rara	0,0	0,000	0	0	0	0,0	0,0	0,0	0,0	0,0	0	Rara cls	0,0	0,0	0	0	0,0	0,0	0,0
6	0,00		Freq	0,0	0,000	0	0	0	0,0	0,0	0,0	0,0	0,0	0	Rara fer	0	0	0	0	0,0	0,0	0,0
			Perm	0,0	0,000	0	0	0	0,0	0,0	0,0	0,0	0,0	0	Perm cls	0,0	0,0	0	0	0,0	0,0	0,0
7	5,40		Rara	0,0	0,000	0	0	0	0,0	0,0	0,0	0,0	0,0	0	Rara cls	0,0	0,0	0	0	0,0	0,0	0,0
7	0,00		Freq	0,0	0,000	0	0	0	0,0	0,0	0,0	0,0	0,0	0	Rara fer	0	0	0	0	0,0	0,0	0,0
			Perm	0,0	0,000	0	0	0	0,0	0,0	0,0	0,0	0,0	0	Perm cls	0,0	0,0	0	0	0,0	0,0	0,0
8	5,40		Rara	0,0	0,000	0	0	0	0,0	0,0	0,0	0,0	0,0	0	Rara cls	0,0	0,0	0	0	0,0	0,0	0,0
8	0,00		Freq	0,0	0,000	0	0	0	0,0	0,0	0,0	0,0	0,0	0	Rara fer	0	0	0	0	0,0	0,0	0,0
			Perm	0,0	0,000	0	0	0	0,0	0,0	0,0	0,0	0,0	0	Perm cls	0,0	0,0	0	0	0,0	0,0	0,0
9	5,40		Rara	0,0	0,000	0	0	0	0,0	0,0	0,0	0,0	0,0	0	Rara cls	0,0	0,0	0	0	0,0	0,0	0,0
9	0,00		Freq	0,0	0,000	0	0	0	0,0	0,0	0,0	0,0	0,0	0	Rara fer	0	0	0	0	0,0	0,0	0,0
			Perm	0,0	0,000	0	0	0	0,0	0,0	0,0	0,0	0,0	0	Perm cls	0,0	0,0	0	0	0,0	0,0	0,0
10	5,40		Rara	0,0	0,000	0	0	0	0,0	0,0	0,0	0,0	0,0	0	Rara cls	0,0	0,0	0	0	0,0	0,0	0,0
10	0,00		Freq	0,0	0,000	0	0	0	0,0	0,0	0,0	0,0	0,0	0	Rara fer	0	0	0	0	0,0	0,0	0,0
			Perm	0,0	0,000	0	0	0	0,0	0,0	0,0	0,0	0,0	0	Perm cls	0,0	0,0	0	0	0,0	0,0	0,0
11	5,40		Rara	0,0	0,000	0	0	0	0,0	0,0	0,0	0,0	0,0	0	Rara cls	0,0	0,0	0	0	0,0	0,0	0,0
11	0,00		Freq	0,0	0,000	0	0	0	0,0	0,0	0,0	0,0	0,0	0	Rara fer	0	0	0	0	0,0	0,0	0,0
			Perm	0,0	0,000	0	0	0	0,0	0,0	0,0	0,0	0,0	0	Perm cls	0,0	0,0	0	0	0,0	0,0	0,0
12	5,40		Rara	0,0	0,000	0	0	0	0,0	0,0	0,0	0,0	0,0	0	Rara cls	0,0	0,0	0	0	0,0	0,0	0,0
12	0,00		Freq	0,0	0,000	0	0	0	0,0	0,0	0,0	0,0	0,0	0	Rara fer	0	0	0	0	0,0	0,0	0,0
			Perm	0,0	0,000	0	0	0	0,0	0,0	0,0	0,0	0,0	0	Perm cls	0,0	0,0	0	0	0,0	0,0	0,0
13	5,40		Rara	0,0	0,000	0	0	0	0,0	0,0	0,0	0,0	0,0	0	Rara cls	0,0	0,0	0	0	0,0	0,0	0,0

PILASTRI

			FESSURAZIONE									FRECCE			TENSIONI							
Filo In fi	Quota In Fi	Tra tto	Combi Caric	Fessu. mm lim	cal	dist mm	Con cio	Com bin	Mf X (t*m)	Mf Y (t*m)	N (t)	Frecce mm limite	calc	Com bin	Combinaz Carico	σ lim. Kg/cmq	σ cal. Kg/cmq	Co nc	Comb	Mf X (t*m)	Mf Y (t*m)	N (t)
13	0,00		Freq	0,0	0,000	0	0	0	0,0	0,0	0,0	0,0	0,0	0	Rara fer	0	0	0	0	0,0	0,0	0,0
			Perm	0,0	0,000	0	0	0	0,0	0,0	0,0	0,0	0,0	0	Perm cls	0,0	0,0	0	0	0,0	0,0	0,0
14	5,40		Rara	0,0	0,000	0	0	0	0,0	0,0	0,0	0,0	0,0	0	Rara cls	0,0	0,0	0	0	0,0	0,0	0,0
14	0,00		Freq	0,0	0,000	0	0	0	0,0	0,0	0,0	0,0	0,0	0	Rara fer	0	0	0	0	0,0	0,0	0,0
			Perm	0,0	0,000	0	0	0	0,0	0,0	0,0	0,0	0,0	0	Perm cls	0,0	0,0	0	0	0,0	0,0	0,0
15	5,40		Rara	0,0	0,000	0	0	0	0,0	0,0	0,0	0,0	0,0	0	Rara cls	0,0	0,0	0	0	0,0	0,0	0,0
15	0,00		Freq	0,0	0,000	0	0	0	0,0	0,0	0,0	0,0	0,0	0	Rara fer	0	0	0	0	0,0	0,0	0,0
			Perm	0,0	0,000	0	0	0	0,0	0,0	0,0	0,0	0,0	0	Perm cls	0,0	0,0	0	0	0,0	0,0	0,0
16	5,40		Rara	0,0	0,000	0	0	0	0,0	0,0	0,0	0,0	0,0	0	Rara cls	0,0	0,0	0	0	0,0	0,0	0,0
16	0,00		Freq	0,0	0,000	0	0	0	0,0	0,0	0,0	0,0	0,0	0	Rara fer	0	0	0	0	0,0	0,0	0,0
			Perm	0,0	0,000	0	0	0	0,0	0,0	0,0	0,0	0,0	0	Perm cls	0,0	0,0	0	0	0,0	0,0	0,0
17	5,40		Rara	0,0	0,000	0	0	0	0,0	0,0	0,0	0,0	0,0	0	Rara cls	0,0	0,0	0	0	0,0	0,0	0,0
17	0,00		Freq	0,0	0,000	0	0	0	0,0	0,0	0,0	0,0	0,0	0	Rara fer	0	0	0	0	0,0	0,0	0,0
			Perm	0,0	0,000	0	0	0	0,0	0,0	0,0	0,0	0,0	0	Perm cls	0,0	0,0	0	0	0,0	0,0	0,0
18	5,40		Rara	0,0	0,000	0	0	0	0,0	0,0	0,0	0,0	0,0	0	Rara cls	0,0	0,0	0	0	0,0	0,0	0,0
18	0,00		Freq	0,0	0,000	0	0	0	0,0	0,0	0,0	0,0	0,0	0	Rara fer	0	0	0	0	0,0	0,0	0,0
			Perm	0,0	0,000	0	0	0	0,0	0,0	0,0	0,0	0,0	0	Perm cls	0,0	0,0	0	0	0,0	0,0	0,0
19	5,40		Rara	0,0	0,000	0	0	0	0,0	0,0	0,0	0,0	0,0	0	Rara cls	0,0	0,0	0	0	0,0	0,0	0,0
19	0,00		Freq	0,0	0,000	0	0	0	0,0	0,0	0,0	0,0	0,0	0	Rara fer	0	0	0	0	0,0	0,0	0,0
			Perm	0,0	0,000	0	0	0	0,0	0,0	0,0	0,0	0,0	0	Perm cls	0,0	0,0	0	0	0,0	0,0	0,0
20	5,40		Rara	0,0	0,000	0	0	0	0,0	0,0	0,0	0,0	0,0	0	Rara cls	0,0	0,0	0	0	0,0	0,0	0,0
20	0,00		Freq	0,0	0,000	0	0	0	0,0	0,0	0,0	0,0	0,0	0	Rara fer	0	0	0	0	0,0	0,0	0,0
			Perm	0,0	0,000	0	0	0	0,0	0,0	0,0	0,0	0,0	0	Perm cls	0,0	0,0	0	0	0,0	0,0	0,0
21	5,40		Rara	0,0	0,000	0	0	0	0,0	0,0	0,0	0,0	0,0	0	Rara cls	0,0	0,0	0	0	0,0	0,0	0,0
21	0,00		Freq	0,0	0,000	0	0	0	0,0	0,0	0,0	0,0	0,0	0	Rara fer	0	0	0	0	0,0	0,0	0,0
			Perm	0,0	0,000	0	0	0	0,0	0,0	0,0	0,0	0,0	0	Perm cls	0,0	0,0	0	0	0,0	0,0	0,0
22	5,40		Rara	0,0	0,000	0	0	0	0,0	0,0	0,0	0,0	0,0	0	Rara cls	0,0	0,0	0	0	0,0	0,0	0,0
22	0,00		Freq	0,0	0,000	0	0	0	0,0	0,0	0,0	0,0	0,0	0	Rara fer	0	0	0	0	0,0	0,0	0,0
			Perm	0,0	0,000	0	0	0	0,0	0,0	0,0	0,0	0,0	0	Perm cls	0,0	0,0	0	0	0,0	0,0	0,0
23	5,40		Rara	0,0	0,000	0	0	0	0,0	0,0	0,0	0,0	0,0	0	Rara cls	0,0	0,0	0	0	0,0	0,0	0,0
23	0,00		Freq	0,0	0,000	0	0	0	0,0	0,0	0,0	0,0	0,0	0	Rara fer	0	0	0	0	0,0	0,0	0,0
			Perm	0,0	0,000	0	0	0	0,0	0,0	0,0	0,0	0,0	0	Perm cls	0,0	0,0	0	0	0,0	0,0	0,0
24	5,40		Rara	0,0	0,000	0	0	0	0,0	0,0	0,0	0,0	0,0	0	Rara cls	0,0	0,0	0	0	0,0	0,0	0,0
24	0,00		Freq	0,0	0,000	0	0	0	0,0	0,0	0,0	0,0	0,0	0	Rara fer	0	0	0	0	0,0	0,0	0,0
			Perm	0,0	0,000	0	0	0	0,0	0,0	0,0	0,0	0,0	0	Perm cls	0,0	0,0	0	0	0,0	0,0	0,0
25	5,40		Rara	0,0	0,000	0	0	0	0,0	0,0	0,0	0,0	0,0	0	Rara cls	0,0	0,0	0	0	0,0	0,0	0,0
25	0,00		Freq	0,0	0,000	0	0	0	0,0	0,0	0,0	0,0	0,0	0	Rara fer	0	0	0	0	0,0	0,0	0,0
			Perm	0,0	0,000	0	0	0	0,0	0,0	0,0	0,0	0,0	0	Perm cls	0,0	0,0	0	0	0,0	0,0	0,0
26	5,40		Rara	0,0	0,000	0	0	0	0,0	0,0	0,0	0,0	0,0	0	Rara cls	0,0	0,0	0	0	0,0	0,0	0,0
26	0,00		Freq	0,0	0,000	0	0	0	0,0	0,0	0,0	0,0	0,0	0	Rara fer	0	0	0	0	0,0	0,0	0,0
			Perm	0,0	0,000	0	0	0	0,0	0,0	0,0	0,0	0,0	0	Perm cls	0,0	0,0	0	0	0,0	0,0	0,0
27	5,40		Rara	0,0	0,000	0	0	0	0,0	0,0	0,0	0,0	0,0	0	Rara cls	0,0	0,0	0	0	0,0	0,0	0,0
27	0,00		Freq	0,0	0,000	0	0	0	0,0	0,0	0,0	0,0	0,0	0	Rara fer	0	0	0	0	0,0	0,0	0,0
			Perm	0,0	0,000	0	0	0	0,0	0,0	0,0	0,0	0,0	0	Perm cls	0,0	0,0	0	0	0,0	0,0	0,0
28	5,40		Rara	0,0	0,000	0	0	0	0,0	0,0	0,0	0,0	0,0	0	Rara cls	0,0	0,0	0	0	0,0	0,0	0,0
28	0,00		Freq	0,0	0,000	0	0	0	0,0	0,0	0,0	0,0	0,0	0	Rara fer	0	0	0	0	0,0	0,0	0,0
			Perm	0,0	0,000	0	0	0	0,0	0,0	0,0	0,0	0,0	0	Perm cls	0,0	0,0	0	0	0,0	0,0	0,0
29	5,40		Rara	0,0	0,000	0	0	0	0,0	0,0	0,0	0,0	0,0	0	Rara cls	0,0	0,0	0	0	0,0	0,0	0,0
29	0,00		Freq	0,0	0,000	0	0	0	0,0	0,0	0,0	0,0	0,0	0	Rara fer	0	0	0	0	0,0	0,0	0,0
			Perm	0,0	0,000	0	0	0	0,0	0,0	0,0	0,0	0,0	0	Perm cls	0,0	0,0	0	0	0,0	0,0	0,0
30	5,40		Rara	0,0	0,000	0	0	0	0,0	0,0	0,0	0,0	0,0	0	Rara cls	0,0	0,0	0	0	0,0	0,0	0,0
30	0,00		Freq	0,0	0,000	0	0	0	0,0	0,0	0,0	0,0	0,0	0	Rara fer	0	0	0	0	0,0	0,0	0,0
			Perm	0,0	0,000	0	0	0	0,0	0,0	0,0	0,0	0,0	0	Perm cls	0,0	0,0	0	0	0,0	0,0	0,0
31	5,40		Rara	0,0	0,000	0	0	0	0,0	0,0	0,0	0,0	0,0	0	Rara cls	0,0	0,0	0	0	0,0	0,0	0,0
31	0,00		Freq	0,0	0,000	0	0	0	0,0	0,0	0,0	0,0	0,0	0	Rara fer	0	0	0	0	0,0	0,0	0,0
			Perm	0,0	0,000	0	0	0	0,0	0,0	0,0	0,0	0,0	0	Perm cls	0,0	0,0	0	0	0,0	0,0	0,0
32	5,40		Rara	0,0	0,000	0	0	0	0,0	0,0	0,0	0,0	0,0	0	Rara cls	0,0	0,0	0	0	0,0	0,0	0,0
32	0,00		Freq	0,0	0,000	0	0	0	0,0	0,0	0,0	0,0	0,0	0	Rara fer	0	0	0	0	0,0	0,0	0,0
			Perm	0,0	0,000	0	0	0	0,0	0,0	0,0	0,0	0,0	0	Perm cls	0,0	0,0	0	0	0,0	0,0	0,0
33	5,40		Rara	0,0	0,000	0	0	0	0,0	0,0	0,0	0,0	0,0	0	Rara cls	0,0	0,0	0	0	0,0	0,0	0,0
33	0,00		Freq	0,0	0,000	0	0	0	0,0	0,0	0,0	0,0	0,0	0	Rara fer	0	0	0	0	0,0	0,0	0,0
			Perm	0,0	0,000	0	0	0	0,0	0,0	0,0	0,0	0,0	0	Perm cls	0,0	0,0	0	0	0,0	0,0	0,0
34	5,40		Rara	0,0	0,000	0	0	0	0,0	0,0	0,0	0,0	0,0	0	Rara cls	0,0	0,0	0	0	0,0	0,0	0,0
34	0,00		Freq	0,0	0,000	0	0	0	0,0	0,0	0,0	0,0	0,0	0	Rara fer	0	0	0	0	0,0	0,0	0,0
			Perm	0,0	0,000	0	0	0	0,0	0,0	0,0	0,0	0,0	0	Perm cls	0,0	0,0	0	0	0,0	0,0	0,0
35	5,40		Rara	0,0	0,000	0	0	0	0,0	0,0	0,0	0,0	0,0	0	Rara cls	0,0	0,0	0	0	0,0	0,0	0,0

PILASTRI

			FESSURAZIONE									FRECCE			TENSIONI							
Filo In fi	Quota In Fi	Tra tto	Combi Caric	Fessu. mm lim	cal	dist mm	Con cio	Com bin	Mf X (t*m)	Mf Y (t*m)	N (t)	Frecce mm limite	calc	Com bin	Combinaz Carico	σ lim. Kg/cmq	σ cal. Kg/cmq	Co nc	Comb	Mf X (t*m)	Mf Y (t*m)	N (t)
35	0,00		Freq	0,0	0,000	0	0	0	0,0	0,0	0,0	0,0	0,0	0	Rara fer	0	0	0	0	0,0	0,0	0,0
			Perm	0,0	0,000	0	0	0	0,0	0,0	0,0	0,0	0,0	0	Perm cls	0,0	0,0	0	0	0,0	0,0	0,0
36	5,40		Rara	0,0	0,000	0	0	0	0,0	0,0	0,0	0,0	0,0	0	Rara cls	0,0	0,0	0	0	0,0	0,0	0,0
36	0,00		Freq	0,0	0,000	0	0	0	0,0	0,0	0,0	0,0	0,0	0	Rara fer	0	0	0	0	0,0	0,0	0,0
			Perm	0,0	0,000	0	0	0	0,0	0,0	0,0	0,0	0,0	0	Perm cls	0,0	0,0	0	0	0,0	0,0	0,0
37	5,40		Rara	0,0	0,000	0	0	0	0,0	0,0	0,0	0,0	0,0	0	Rara cls	0,0	0,0	0	0	0,0	0,0	0,0
37	0,00		Freq	0,0	0,000	0	0	0	0,0	0,0	0,0	0,0	0,0	0	Rara fer	0	0	0	0	0,0	0,0	0,0
			Perm	0,0	0,000	0	0	0	0,0	0,0	0,0	0,0	0,0	0	Perm cls	0,0	0,0	0	0	0,0	0,0	0,0
38	5,40		Rara	0,0	0,000	0	0	0	0,0	0,0	0,0	0,0	0,0	0	Rara cls	0,0	0,0	0	0	0,0	0,0	0,0
38	0,00		Freq	0,0	0,000	0	0	0	0,0	0,0	0,0	0,0	0,0	0	Rara fer	0	0	0	0	0,0	0,0	0,0
			Perm	0,0	0,000	0	0	0	0,0	0,0	0,0	0,0	0,0	0	Perm cls	0,0	0,0	0	0	0,0	0,0	0,0
39	5,40		Rara	0,0	0,000	0	0	0	0,0	0,0	0,0	0,0	0,0	0	Rara cls	0,0	0,0	0	0	0,0	0,0	0,0
39	0,00		Freq	0,0	0,000	0	0	0	0,0	0,0	0,0	0,0	0,0	0	Rara fer	0	0	0	0	0,0	0,0	0,0
			Perm	0,0	0,000	0	0	0	0,0	0,0	0,0	0,0	0,0	0	Perm cls	0,0	0,0	0	0	0,0	0,0	0,0
40	5,40		Rara	0,0	0,000	0	0	0	0,0	0,0	0,0	0,0	0,0	0	Rara cls	0,0	0,0	0	0	0,0	0,0	0,0
40	0,00		Freq	0,0	0,000	0	0	0	0,0	0,0	0,0	0,0	0,0	0	Rara fer	0	0	0	0	0,0	0,0	0,0
			Perm	0,0	0,000	0	0	0	0,0	0,0	0,0	0,0	0,0	0	Perm cls	0,0	0,0	0	0	0,0	0,0	0,0
41	5,40		Rara	0,0	0,000	0	0	0	0,0	0,0	0,0	0,0	0,0	0	Rara cls	0,0	0,0	0	0	0,0	0,0	0,0
41	0,00		Freq	0,0	0,000	0	0	0	0,0	0,0	0,0	0,0	0,0	0	Rara fer	0	0	0	0	0,0	0,0	0,0
			Perm	0,0	0,000	0	0	0	0,0	0,0	0,0	0,0	0,0	0	Perm cls	0,0	0,0	0	0	0,0	0,0	0,0
42	5,40		Rara	0,0	0,000	0	0	0	0,0	0,0	0,0	0,0	0,0	0	Rara cls	0,0	0,0	0	0	0,0	0,0	0,0
42	0,00		Freq	0,0	0,000	0	0	0	0,0	0,0	0,0	0,0	0,0	0	Rara fer	0	0	0	0	0,0	0,0	0,0
			Perm	0,0	0,000	0	0	0	0,0	0,0	0,0	0,0	0,0	0	Perm cls	0,0	0,0	0	0	0,0	0,0	0,0
43	5,40		Rara	0,0	0,000	0	0	0	0,0	0,0	0,0	0,0	0,0	0	Rara cls	0,0	0,0	0	0	0,0	0,0	0,0
43	0,00		Freq	0,0	0,000	0	0	0	0,0	0,0	0,0	0,0	0,0	0	Rara fer	0	0	0	0	0,0	0,0	0,0
			Perm	0,0	0,000	0	0	0	0,0	0,0	0,0	0,0	0,0	0	Perm cls	0,0	0,0	0	0	0,0	0,0	0,0
44	5,40		Rara	0,0	0,000	0	0	0	0,0	0,0	0,0	0,0	0,0	0	Rara cls	0,0	0,0	0	0	0,0	0,0	0,0
44	0,00		Freq	0,0	0,000	0	0	0	0,0	0,0	0,0	0,0	0,0	0	Rara fer	0	0	0	0	0,0	0,0	0,0
			Perm	0,0	0,000	0	0	0	0,0	0,0	0,0	0,0	0,0	0	Perm cls	0,0	0,0	0	0	0,0	0,0	0,0
45	5,40		Rara	0,0	0,000	0	0	0	0,0	0,0	0,0	0,0	0,0	0	Rara cls	0,0	0,0	0	0	0,0	0,0	0,0
45	0,00		Freq	0,0	0,000	0	0	0	0,0	0,0	0,0	0,0	0,0	0	Rara fer	0	0	0	0	0,0	0,0	0,0
			Perm	0,0	0,000	0	0	0	0,0	0,0	0,0	0,0	0,0	0	Perm cls	0,0	0,0	0	0	0,0	0,0	0,0
46	5,40		Rara	0,0	0,000	0	0	0	0,0	0,0	0,0	0,0	0,0	0	Rara cls	0,0	0,0	0	0	0,0	0,0	0,0
46	0,00		Freq	0,0	0,000	0	0	0	0,0	0,0	0,0	0,0	0,0	0	Rara fer	0	0	0	0	0,0	0,0	0,0
			Perm	0,0	0,000	0	0	0	0,0	0,0	0,0	0,0	0,0	0	Perm cls	0,0	0,0	0	0	0,0	0,0	0,0
47	5,40		Rara	0,0	0,000	0	0	0	0,0	0,0	0,0	0,0	0,0	0	Rara cls	0,0	0,0	0	0	0,0	0,0	0,0
47	0,00		Freq	0,0	0,000	0	0	0	0,0	0,0	0,0	0,0	0,0	0	Rara fer	0	0	0	0	0,0	0,0	0,0
			Perm	0,0	0,000	0	0	0	0,0	0,0	0,0	0,0	0,0	0	Perm cls	0,0	0,0	0	0	0,0	0,0	0,0
48	5,40		Rara	0,0	0,000	0	0	0	0,0	0,0	0,0	0,0	0,0	0	Rara cls	0,0	0,0	0	0	0,0	0,0	0,0
48	0,00		Freq	0,0	0,000	0	0	0	0,0	0,0	0,0	0,0	0,0	0	Rara fer	0	0	0	0	0,0	0,0	0,0
			Perm	0,0	0,000	0	0	0	0,0	0,0	0,0	0,0	0,0	0	Perm cls	0,0	0,0	0	0	0,0	0,0	0,0
49	5,40		Rara	0,0	0,000	0	0	0	0,0	0,0	0,0	0,0	0,0	0	Rara cls	0,0	0,0	0	0	0,0	0,0	0,0
49	0,00		Freq	0,0	0,000	0	0	0	0,0	0,0	0,0	0,0	0,0	0	Rara fer	0	0	0	0	0,0	0,0	0,0
			Perm	0,0	0,000	0	0	0	0,0	0,0	0,0	0,0	0,0	0	Perm cls	0,0	0,0	0	0	0,0	0,0	0,0
50	5,40		Rara	0,0	0,000	0	0	0	0,0	0,0	0,0	0,0	0,0	0	Rara cls	0,0	0,0	0	0	0,0	0,0	0,0
50	0,00		Freq	0,0	0,000	0	0	0	0,0	0,0	0,0	0,0	0,0	0	Rara fer	0	0	0	0	0,0	0,0	0,0
			Perm	0,0	0,000	0	0	0	0,0	0,0	0,0	0,0	0,0	0	Perm cls	0,0	0,0	0	0	0,0	0,0	0,0
51	5,40		Rara	0,0	0,000	0	0	0	0,0	0,0	0,0	0,0	0,0	0	Rara cls	0,0	0,0	0	0	0,0	0,0	0,0
51	0,00		Freq	0,0	0,000	0	0	0	0,0	0,0	0,0	0,0	0,0	0	Rara fer	0	0	0	0	0,0	0,0	0,0
			Perm	0,0	0,000	0	0	0	0,0	0,0	0,0	0,0	0,0	0	Perm cls	0,0	0,0	0	0	0,0	0,0	0,0
52	5,40		Rara	0,0	0,000	0	0	0	0,0	0,0	0,0	0,0	0,0	0	Rara cls	0,0	0,0	0	0	0,0	0,0	0,0
52	0,00		Freq	0,0	0,000	0	0	0	0,0	0,0	0,0	0,0	0,0	0	Rara fer	0	0	0	0	0,0	0,0	0,0
			Perm	0,0	0,000	0	0	0	0,0	0,0	0,0	0,0	0,0	0	Perm cls	0,0	0,0	0	0	0,0	0,0	0,0
53	5,40		Rara	0,0	0,000	0	0	0	0,0	0,0	0,0	0,0	0,0	0	Rara cls	0,0	0,0	0	0	0,0	0,0	0,0
53	0,00		Freq	0,0	0,000	0	0	0	0,0	0,0	0,0	0,0	0,0	0	Rara fer	0	0	0	0	0,0	0,0	0,0
			Perm	0,0	0,000	0	0	0	0,0	0,0	0,0	0,0	0,0	0	Perm cls	0,0	0,0	0	0	0,0	0,0	0,0
54	5,40		Rara	0,0	0,000	0	0	0	0,0	0,0	0,0	0,0	0,0	0	Rara cls	0,0	0,0	0	0	0,0	0,0	0,0
54	0,00		Freq	0,0	0,000	0	0	0	0,0	0,0	0,0	0,0	0,0	0	Rara fer	0	0	0	0	0,0	0,0	0,0
			Perm	0,0	0,000	0	0	0	0,0	0,0	0,0	0,0	0,0	0	Perm cls	0,0	0,0	0	0	0,0	0,0	0,0
55	5,40		Rara	0,0	0,000	0	0	0	0,0	0,0	0,0	0,0	0,0	0	Rara cls	0,0	0,0	0	0	0,0	0,0	0,0
55	0,00		Freq	0,0	0,000	0	0	0	0,0	0,0	0,0	0,0	0,0	0	Rara fer	0	0	0	0	0,0	0,0	0,0
			Perm	0,0	0,000	0	0	0	0,0	0,0	0,0	0,0	0,0	0	Perm cls	0,0	0,0	0	0	0,0	0,0	0,0
56	5,40		Rara	0,0	0,000	0	0	0	0,0	0,0	0,0	0,0	0,0	0	Rara cls	0,0	0,0	0	0	0,0	0,0	0,0
56	0,00		Freq	0,0	0,000	0	0	0	0,0	0,0	0,0	0,0	0,0	0	Rara fer	0	0	0	0	0,0	0,0	0,0
			Perm	0,0	0,000	0	0	0	0,0	0,0	0,0	0,0	0,0	0	Perm cls	0,0	0,0	0	0	0,0	0,0	0,0
57	5,40		Rara	0,0	0,000	0	0	0	0,0	0,0	0,0	0,0	0,0	0	Rara cls	0,0	0,0	0	0	0,0	0,0	0,0

PILASTRI

			FESSURAZIONE									FRECCE			TENSIONI							
Filo In fi	Quota In Fi	Tra tto	Combi Caric	Fessu. mm lim	cal	dist mm	Con cio	Com bin	Mf X (t*m)	Mf Y (t*m)	N (t)	Frecce mm limite	calc	Com bin	Combinaz Carico	σ lim. Kg/cmq	σ cal. Kg/cmq	Co nc	Comb	Mf X (t*m)	Mf Y (t*m)	N (t)
57	0,00		Freq	0,0	0,000	0	0	0	0,0	0,0	0,0	0,0	0,0	0	Rara fer	0	0	0	0	0,0	0,0	0,0
			Perm	0,0	0,000	0	0	0	0,0	0,0	0,0	0,0	0,0	0	Perm cls	0,0	0,0	0	0	0,0	0,0	0,0
58	5,40		Rara	0,0	0,000	0	0	0	0,0	0,0	0,0	0,0	0,0	0	Rara cls	0,0	0,0	0	0	0,0	0,0	0,0
58	0,00		Freq	0,0	0,000	0	0	0	0,0	0,0	0,0	0,0	0,0	0	Rara fer	0	0	0	0	0,0	0,0	0,0
			Perm	0,0	0,000	0	0	0	0,0	0,0	0,0	0,0	0,0	0	Perm cls	0,0	0,0	0	0	0,0	0,0	0,0
59	5,40		Rara	0,0	0,000	0	0	0	0,0	0,0	0,0	0,0	0,0	0	Rara cls	0,0	0,0	0	0	0,0	0,0	0,0
59	0,00		Freq	0,0	0,000	0	0	0	0,0	0,0	0,0	0,0	0,0	0	Rara fer	0	0	0	0	0,0	0,0	0,0
			Perm	0,0	0,000	0	0	0	0,0	0,0	0,0	0,0	0,0	0	Perm cls	0,0	0,0	0	0	0,0	0,0	0,0
60	5,40		Rara	0,0	0,000	0	0	0	0,0	0,0	0,0	0,0	0,0	0	Rara cls	0,0	0,0	0	0	0,0	0,0	0,0
60	0,00		Freq	0,0	0,000	0	0	0	0,0	0,0	0,0	0,0	0,0	0	Rara fer	0	0	0	0	0,0	0,0	0,0
			Perm	0,0	0,000	0	0	0	0,0	0,0	0,0	0,0	0,0	0	Perm cls	0,0	0,0	0	0	0,0	0,0	0,0
61	5,40		Rara	0,0	0,000	0	0	0	0,0	0,0	0,0	0,0	0,0	0	Rara cls	0,0	0,0	0	0	0,0	0,0	0,0
61	0,00		Freq	0,0	0,000	0	0	0	0,0	0,0	0,0	0,0	0,0	0	Rara fer	0	0	0	0	0,0	0,0	0,0
			Perm	0,0	0,000	0	0	0	0,0	0,0	0,0	0,0	0,0	0	Perm cls	0,0	0,0	0	0	0,0	0,0	0,0
63	5,40		Rara	0,0	0,000	0	0	0	0,0	0,0	0,0	0,0	0,0	0	Rara cls	0,0	0,0	0	0	0,0	0,0	0,0
63	0,00		Freq	0,0	0,000	0	0	0	0,0	0,0	0,0	0,0	0,0	0	Rara fer	0	0	0	0	0,0	0,0	0,0
			Perm	0,0	0,000	0	0	0	0,0	0,0	0,0	0,0	0,0	0	Perm cls	0,0	0,0	0	0	0,0	0,0	0,0
64	5,40		Rara	0,0	0,000	0	0	0	0,0	0,0	0,0	0,0	0,0	0	Rara cls	0,0	0,0	0	0	0,0	0,0	0,0
64	0,00		Freq	0,0	0,000	0	0	0	0,0	0,0	0,0	0,0	0,0	0	Rara fer	0	0	0	0	0,0	0,0	0,0
			Perm	0,0	0,000	0	0	0	0,0	0,0	0,0	0,0	0,0	0	Perm cls	0,0	0,0	0	0	0,0	0,0	0,0
65	5,40		Rara	0,0	0,000	0	0	0	0,0	0,0	0,0	0,0	0,0	0	Rara cls	0,0	0,0	0	0	0,0	0,0	0,0
65	0,00		Freq	0,0	0,000	0	0	0	0,0	0,0	0,0	0,0	0,0	0	Rara fer	0	0	0	0	0,0	0,0	0,0
			Perm	0,0	0,000	0	0	0	0,0	0,0	0,0	0,0	0,0	0	Perm cls	0,0	0,0	0	0	0,0	0,0	0,0
66	5,40		Rara	0,0	0,000	0	0	0	0,0	0,0	0,0	0,0	0,0	0	Rara cls	0,0	0,0	0	0	0,0	0,0	0,0
66	0,00		Freq	0,0	0,000	0	0	0	0,0	0,0	0,0	0,0	0,0	0	Rara fer	0	0	0	0	0,0	0,0	0,0
			Perm	0,0	0,000	0	0	0	0,0	0,0	0,0	0,0	0,0	0	Perm cls	0,0	0,0	0	0	0,0	0,0	0,0
67	5,40		Rara	0,0	0,000	0	0	0	0,0	0,0	0,0	0,0	0,0	0	Rara cls	0,0	0,0	0	0	0,0	0,0	0,0
67	0,00		Freq	0,0	0,000	0	0	0	0,0	0,0	0,0	0,0	0,0	0	Rara fer	0	0	0	0	0,0	0,0	0,0
			Perm	0,0	0,000	0	0	0	0,0	0,0	0,0	0,0	0,0	0	Perm cls	0,0	0,0	0	0	0,0	0,0	0,0
68	5,40		Rara	0,0	0,000	0	0	0	0,0	0,0	0,0	0,0	0,0	0	Rara cls	0,0	0,0	0	0	0,0	0,0	0,0
68	0,00		Freq	0,0	0,000	0	0	0	0,0	0,0	0,0	0,0	0,0	0	Rara fer	0	0	0	0	0,0	0,0	0,0
			Perm	0,0	0,000	0	0	0	0,0	0,0	0,0	0,0	0,0	0	Perm cls	0,0	0,0	0	0	0,0	0,0	0,0
69	5,40		Rara	0,0	0,000	0	0	0	0,0	0,0	0,0	0,0	0,0	0	Rara cls	0,0	0,0	0	0	0,0	0,0	0,0
69	0,00		Freq	0,0	0,000	0	0	0	0,0	0,0	0,0	0,0	0,0	0	Rara fer	0	0	0	0	0,0	0,0	0,0
			Perm	0,0	0,000	0	0	0	0,0	0,0	0,0	0,0	0,0	0	Perm cls	0,0	0,0	0	0	0,0	0,0	0,0
70	5,40		Rara	0,0	0,000	0	0	0	0,0	0,0	0,0	0,0	0,0	0	Rara cls	0,0	0,0	0	0	0,0	0,0	0,0
70	0,00		Freq	0,0	0,000	0	0	0	0,0	0,0	0,0	0,0	0,0	0	Rara fer	0	0	0	0	0,0	0,0	0,0
			Perm	0,0	0,000	0	0	0	0,0	0,0	0,0	0,0	0,0	0	Perm cls	0,0	0,0	0	0	0,0	0,0	0,0
71	5,40		Rara	0,0	0,000	0	0	0	0,0	0,0	0,0	0,0	0,0	0	Rara cls	0,0	0,0	0	0	0,0	0,0	0,0
71	0,00		Freq	0,0	0,000	0	0	0	0,0	0,0	0,0	0,0	0,0	0	Rara fer	0	0	0	0	0,0	0,0	0,0
			Perm	0,0	0,000	0	0	0	0,0	0,0	0,0	0,0	0,0	0	Perm cls	0,0	0,0	0	0	0,0	0,0	0,0
72	5,40		Rara	0,0	0,000	0	0	0	0,0	0,0	0,0	0,0	0,0	0	Rara cls	0,0	0,0	0	0	0,0	0,0	0,0
72	0,00		Freq	0,0	0,000	0	0	0	0,0	0,0	0,0	0,0	0,0	0	Rara fer	0	0	0	0	0,0	0,0	0,0
			Perm	0,0	0,000	0	0	0	0,0	0,0	0,0	0,0	0,0	0	Perm cls	0,0	0,0	0	0	0,0	0,0	0,0
73	5,40		Rara	0,0	0,000	0	0	0	0,0	0,0	0,0	0,0	0,0	0	Rara cls	0,0	0,0	0	0	0,0	0,0	0,0
73	0,00		Freq	0,0	0,000	0	0	0	0,0	0,0	0,0	0,0	0,0	0	Rara fer	0	0	0	0	0,0	0,0	0,0
			Perm	0,0	0,000	0	0	0	0,0	0,0	0,0	0,0	0,0	0	Perm cls	0,0	0,0	0	0	0,0	0,0	0,0
74	5,40		Rara	0,0	0,000	0	0	0	0,0	0,0	0,0	0,0	0,0	0	Rara cls	0,0	0,0	0	0	0,0	0,0	0,0
74	0,00		Freq	0,0	0,000	0	0	0	0,0	0,0	0,0	0,0	0,0	0	Rara fer	0	0	0	0	0,0	0,0	0,0
			Perm	0,0	0,000	0	0	0	0,0	0,0	0,0	0,0	0,0	0	Perm cls	0,0	0,0	0	0	0,0	0,0	0,0
75	5,40		Rara	0,0	0,000	0	0	0	0,0	0,0	0,0	0,0	0,0	0	Rara cls	0,0	0,0	0	0	0,0	0,0	0,0
75	0,00		Freq	0,0	0,000	0	0	0	0,0	0,0	0,0	0,0	0,0	0	Rara fer	0	0	0	0	0,0	0,0	0,0
			Perm	0,0	0,000	0	0	0	0,0	0,0	0,0	0,0	0,0	0	Perm cls	0,0	0,0	0	0	0,0	0,0	0,0
76	5,40		Rara	0,0	0,000	0	0	0	0,0	0,0	0,0	0,0	0,0	0	Rara cls	0,0	0,0	0	0	0,0	0,0	0,0
76	0,00		Freq	0,0	0,000	0	0	0	0,0	0,0	0,0	0,0	0,0	0	Rara fer	0	0	0	0	0,0	0,0	0,0
			Perm	0,0	0,000	0	0	0	0,0	0,0	0,0	0,0	0,0	0	Perm cls	0,0	0,0	0	0	0,0	0,0	0,0
77	5,40		Rara	0,0	0,000	0	0	0	0,0	0,0	0,0	0,0	0,0	0	Rara cls	0,0	0,0	0	0	0,0	0,0	0,0
77	0,00		Freq	0,0	0,000	0	0	0	0,0	0,0	0,0	0,0	0,0	0	Rara fer	0	0	0	0	0,0	0,0	0,0
			Perm	0,0	0,000	0	0	0	0,0	0,0	0,0	0,0	0,0	0	Perm cls	0,0	0,0	0	0	0,0	0,0	0,0
78	5,40		Rara	0,0	0,000	0	0	0	0,0	0,0	0,0	0,0	0,0	0	Rara cls	0,0	0,0	0	0	0,0	0,0	0,0
78	0,00		Freq	0,0	0,000	0	0	0	0,0	0,0	0,0	0,0	0,0	0	Rara fer	0	0	0	0	0,0	0,0	0,0
			Perm	0,0	0,000	0	0	0	0,0	0,0	0,0	0,0	0,0	0	Perm cls	0,0	0,0	0	0	0,0	0,0	0,0
79	5,40		Rara	0,0	0,000	0	0	0	0,0	0,0	0,0	0,0	0,0	0	Rara cls	0,0	0,0	0	0	0,0	0,0	0,0
79	0,00		Freq	0,0	0,000	0	0	0	0,0	0,0	0,0	0,0	0,0	0	Rara fer	0	0	0	0	0,0	0,0	0,0
			Perm	0,0	0,000	0	0	0	0,0	0,0	0,0	0,0	0,0	0	Perm cls	0,0	0,0	0	0	0,0	0,0	0,0
80	5,40		Rara	0,0	0,000	0	0	0	0,0	0,0	0,0	0,0	0,0	0	Rara cls	0,0	0,0	0	0	0,0	0,0	0,0

PILASTRI

			FESSURAZIONE									FRECCE			TENSIONI							
Filo In fi	Quota In Fi	Tra tto	Combi Caric	Fessu. mm lim	cal	dist mm	Con cio	Com bin	Mf X (t*m)	Mf Y (t*m)	N (t)	Frecce mm limite	calc	Com bin	Combinaz Carico	σ lim. Kg/cmq	σ cal. Kg/cmq	Co nc	Comb	Mf X (t*m)	Mf Y (t*m)	N (t)
80	0,00		Freq	0,0	0,000	0	0	0	0,0	0,0	0,0	0,0	0,0	0	Rara fer	0	0	0	0	0,0	0,0	0,0
			Perm	0,0	0,000	0	0	0	0,0	0,0	0,0	0,0	0,0	0	Perm cls	0,0	0,0	0	0	0,0	0,0	0,0
81	5,40		Rara	0,0	0,000	0	0	0	0,0	0,0	0,0	0,0	0,0	0	Rara cls	0,0	0,0	0	0	0,0	0,0	0,0
81	0,00		Freq	0,0	0,000	0	0	0	0,0	0,0	0,0	0,0	0,0	0	Rara fer	0	0	0	0	0,0	0,0	0,0
			Perm	0,0	0,000	0	0	0	0,0	0,0	0,0	0,0	0,0	0	Perm cls	0,0	0,0	0	0	0,0	0,0	0,0
82	5,40		Rara	0,0	0,000	0	0	0	0,0	0,0	0,0	0,0	0,0	0	Rara cls	0,0	0,0	0	0	0,0	0,0	0,0
82	0,00		Freq	0,0	0,000	0	0	0	0,0	0,0	0,0	0,0	0,0	0	Rara fer	0	0	0	0	0,0	0,0	0,0
			Perm	0,0	0,000	0	0	0	0,0	0,0	0,0	0,0	0,0	0	Perm cls	0,0	0,0	0	0	0,0	0,0	0,0
83	5,40		Rara	0,0	0,000	0	0	0	0,0	0,0	0,0	0,0	0,0	0	Rara cls	0,0	0,0	0	0	0,0	0,0	0,0
83	0,00		Freq	0,0	0,000	0	0	0	0,0	0,0	0,0	0,0	0,0	0	Rara fer	0	0	0	0	0,0	0,0	0,0
			Perm	0,0	0,000	0	0	0	0,0	0,0	0,0	0,0	0,0	0	Perm cls	0,0	0,0	0	0	0,0	0,0	0,0
84	5,40		Rara	0,0	0,000	0	0	0	0,0	0,0	0,0	0,0	0,0	0	Rara cls	0,0	0,0	0	0	0,0	0,0	0,0
84	0,00		Freq	0,0	0,000	0	0	0	0,0	0,0	0,0	0,0	0,0	0	Rara fer	0	0	0	0	0,0	0,0	0,0
			Perm	0,0	0,000	0	0	0	0,0	0,0	0,0	0,0	0,0	0	Perm cls	0,0	0,0	0	0	0,0	0,0	0,0
85	5,40		Rara	0,0	0,000	0	0	0	0,0	0,0	0,0	0,0	0,0	0	Rara cls	0,0	0,0	0	0	0,0	0,0	0,0
85	0,00		Freq	0,0	0,000	0	0	0	0,0	0,0	0,0	0,0	0,0	0	Rara fer	0	0	0	0	0,0	0,0	0,0
			Perm	0,0	0,000	0	0	0	0,0	0,0	0,0	0,0	0,0	0	Perm cls	0,0	0,0	0	0	0,0	0,0	0,0
86	5,40		Rara	0,0	0,000	0	0	0	0,0	0,0	0,0	0,0	0,0	0	Rara cls	0,0	0,0	0	0	0,0	0,0	0,0
86	0,00		Freq	0,0	0,000	0	0	0	0,0	0,0	0,0	0,0	0,0	0	Rara fer	0	0	0	0	0,0	0,0	0,0
			Perm	0,0	0,000	0	0	0	0,0	0,0	0,0	0,0	0,0	0	Perm cls	0,0	0,0	0	0	0,0	0,0	0,0
87	5,40		Rara	0,0	0,000	0	0	0	0,0	0,0	0,0	0,0	0,0	0	Rara cls	0,0	0,0	0	0	0,0	0,0	0,0
87	0,00		Freq	0,0	0,000	0	0	0	0,0	0,0	0,0	0,0	0,0	0	Rara fer	0	0	0	0	0,0	0,0	0,0
			Perm	0,0	0,000	0	0	0	0,0	0,0	0,0	0,0	0,0	0	Perm cls	0,0	0,0	0	0	0,0	0,0	0,0
88	5,40		Rara	0,0	0,000	0	0	0	0,0	0,0	0,0	0,0	0,0	0	Rara cls	0,0	0,0	0	0	0,0	0,0	0,0
88	0,00		Freq	0,0	0,000	0	0	0	0,0	0,0	0,0	0,0	0,0	0	Rara fer	0	0	0	0	0,0	0,0	0,0
			Perm	0,0	0,000	0	0	0	0,0	0,0	0,0	0,0	0,0	0	Perm cls	0,0	0,0	0	0	0,0	0,0	0,0
89	5,40		Rara	0,0	0,000	0	0	0	0,0	0,0	0,0	0,0	0,0	0	Rara cls	0,0	0,0	0	0	0,0	0,0	0,0
89	0,00		Freq	0,0	0,000	0	0	0	0,0	0,0	0,0	0,0	0,0	0	Rara fer	0	0	0	0	0,0	0,0	0,0
			Perm	0,0	0,000	0	0	0	0,0	0,0	0,0	0,0	0,0	0	Perm cls	0,0	0,0	0	0	0,0	0,0	0,0
90	5,40		Rara	0,0	0,000	0	0	0	0,0	0,0	0,0	0,0	0,0	0	Rara cls	0,0	0,0	0	0	0,0	0,0	0,0
90	0,00		Freq	0,0	0,000	0	0	0	0,0	0,0	0,0	0,0	0,0	0	Rara fer	0	0	0	0	0,0	0,0	0,0
			Perm	0,0	0,000	0	0	0	0,0	0,0	0,0	0,0	0,0	0	Perm cls	0,0	0,0	0	0	0,0	0,0	0,0
91	5,40		Rara	0,0	0,000	0	0	0	0,0	0,0	0,0	0,0	0,0	0	Rara cls	0,0	0,0	0	0	0,0	0,0	0,0
91	0,00		Freq	0,0	0,000	0	0	0	0,0	0,0	0,0	0,0	0,0	0	Rara fer	0	0	0	0	0,0	0,0	0,0
			Perm	0,0	0,000	0	0	0	0,0	0,0	0,0	0,0	0,0	0	Perm cls	0,0	0,0	0	0	0,0	0,0	0,0
92	5,40		Rara	0,0	0,000	0	0	0	0,0	0,0	0,0	0,0	0,0	0	Rara cls	0,0	0,0	0	0	0,0	0,0	0,0
92	0,00		Freq	0,0	0,000	0	0	0	0,0	0,0	0,0	0,0	0,0	0	Rara fer	0	0	0	0	0,0	0,0	0,0
			Perm	0,0	0,000	0	0	0	0,0	0,0	0,0	0,0	0,0	0	Perm cls	0,0	0,0	0	0	0,0	0,0	0,0
93	5,40		Rara	0,0	0,000	0	0	0	0,0	0,0	0,0	0,0	0,0	0	Rara cls	0,0	0,0	0	0	0,0	0,0	0,0
93	0,00		Freq	0,0	0,000	0	0	0	0,0	0,0	0,0	0,0	0,0	0	Rara fer	0	0	0	0	0,0	0,0	0,0
			Perm	0,0	0,000	0	0	0	0,0	0,0	0,0	0,0	0,0	0	Perm cls	0,0	0,0	0	0	0,0	0,0	0,0
94	5,40		Rara	0,0	0,000	0	0	0	0,0	0,0	0,0	0,0	0,0	0	Rara cls	0,0	0,0	0	0	0,0	0,0	0,0
94	0,00		Freq	0,0	0,000	0	0	0	0,0	0,0	0,0	0,0	0,0	0	Rara fer	0	0	0	0	0,0	0,0	0,0
			Perm	0,0	0,000	0	0	0	0,0	0,0	0,0	0,0	0,0	0	Perm cls	0,0	0,0	0	0	0,0	0,0	0,0
95	5,40		Rara	0,0	0,000	0	0	0	0,0	0,0	0,0	0,0	0,0	0	Rara cls	0,0	0,0	0	0	0,0	0,0	0,0
95	0,00		Freq	0,0	0,000	0	0	0	0,0	0,0	0,0	0,0	0,0	0	Rara fer	0	0	0	0	0,0	0,0	0,0
			Perm	0,0	0,000	0	0	0	0,0	0,0	0,0	0,0	0,0	0	Perm cls	0,0	0,0	0	0	0,0	0,0	0,0
96	5,40		Rara	0,0	0,000	0	0	0	0,0	0,0	0,0	0,0	0,0	0	Rara cls	0,0	0,0	0	0	0,0	0,0	0,0
96	0,00		Freq	0,0	0,000	0	0	0	0,0	0,0	0,0	0,0	0,0	0	Rara fer	0	0	0	0	0,0	0,0	0,0
			Perm	0,0	0,000	0	0	0	0,0	0,0	0,0	0,0	0,0	0	Perm cls	0,0	0,0	0	0	0,0	0,0	0,0
97	5,40		Rara	0,0	0,000	0	0	0	0,0	0,0	0,0	0,0	0,0	0	Rara cls	0,0	0,0	0	0	0,0	0,0	0,0
97	0,00		Freq	0,0	0,000	0	0	0	0,0	0,0	0,0	0,0	0,0	0	Rara fer	0	0	0	0	0,0	0,0	0,0
			Perm	0,0	0,000	0	0	0	0,0	0,0	0,0	0,0	0,0	0	Perm cls	0,0	0,0	0	0	0,0	0,0	0,0
98	5,40		Rara	0,0	0,000	0	0	0	0,0	0,0	0,0	0,0	0,0	0	Rara cls	0,0	0,0	0	0	0,0	0,0	0,0
98	0,00		Freq	0,0	0,000	0	0	0	0,0	0,0	0,0	0,0	0,0	0	Rara fer	0	0	0	0	0,0	0,0	0,0
			Perm	0,0	0,000	0	0	0	0,0	0,0	0,0	0,0	0,0	0	Perm cls	0,0	0,0	0	0	0,0	0,0	0,0
99	5,40		Rara	0,0	0,000	0	0	0	0,0	0,0	0,0	0,0	0,0	0	Rara cls	0,0	0,0	0	0	0,0	0,0	0,0
99	0,00		Freq	0,0	0,000	0	0	0	0,0	0,0	0,0	0,0	0,0	0	Rara fer	0	0	0	0	0,0	0,0	0,0
			Perm	0,0	0,000	0	0	0	0,0	0,0	0,0	0,0	0,0	0	Perm cls	0,0	0,0	0	0	0,0	0,0	0,0
100	5,40		Rara	0,0	0,000	0	0	0	0,0	0,0	0,0	0,0	0,0	0	Rara cls	0,0	0,0	0	0	0,0	0,0	0,0
100	0,00		Freq	0,0	0,000	0	0	0	0,0	0,0	0,0	0,0	0,0	0	Rara fer	0	0	0	0	0,0	0,0	0,0
			Perm	0,0	0,000	0	0	0	0,0	0,0	0,0	0,0	0,0	0	Perm cls	0,0	0,0	0	0	0,0	0,0	0,0
101	5,40		Rara	0,0	0,000	0	0	0	0,0	0,0	0,0	0,0	0,0	0	Rara cls	0,0	0,0	0	0	0,0	0,0	0,0
101	0,00		Freq	0,0	0,000	0	0	0	0,0	0,0	0,0	0,0	0,0	0	Rara fer	0	0	0	0	0,0	0,0	0,0
			Perm	0,0	0,000	0	0	0	0,0	0,0	0,0	0,0	0,0	0	Perm cls	0,0	0,0	0	0	0,0	0,0	0,0
102	5,40		Rara	0,0	0,000	0	0	0	0,0	0,0	0,0	0,0	0,0	0	Rara cls	0,0	0,0	0	0	0,0	0,0	0,0

PILASTRI

			FESSURAZIONE									FRECCE			TENSIONI							
Filo In fi	Quota In Fi	Tra tto	Combi Caric	Fessu. mm lim	cal	dist mm	Con cio	Com bin	Mf X (t*m)	Mf Y (t*m)	N (t)	Frecce mm limite	calc	Com bin	Combinaz Carico	σ lim. Kg/cmq	σ cal. Kg/cmq	Co nc	Comb	Mf X (t*m)	Mf Y (t*m)	N (t)
102	0,00		Freq	0,0	0,000	0	0	0	0,0	0,0	0,0	0,0	0,0	0	Rara fer	0	0	0	0	0,0	0,0	0,0
			Perm	0,0	0,000	0	0	0	0,0	0,0	0,0	0,0	0,0	0	Perm cls	0,0	0,0	0	0	0,0	0,0	0,0
103	5,40		Rara	0,0	0,000	0	0	0	0,0	0,0	0,0	0,0	0,0	0	Rara cls	0,0	0,0	0	0	0,0	0,0	0,0
103	0,00		Freq	0,0	0,000	0	0	0	0,0	0,0	0,0	0,0	0,0	0	Rara fer	0	0	0	0	0,0	0,0	0,0
			Perm	0,0	0,000	0	0	0	0,0	0,0	0,0	0,0	0,0	0	Perm cls	0,0	0,0	0	0	0,0	0,0	0,0
104	5,40		Rara	0,0	0,000	0	0	0	0,0	0,0	0,0	0,0	0,0	0	Rara cls	0,0	0,0	0	0	0,0	0,0	0,0
104	0,00		Freq	0,0	0,000	0	0	0	0,0	0,0	0,0	0,0	0,0	0	Rara fer	0	0	0	0	0,0	0,0	0,0
			Perm	0,0	0,000	0	0	0	0,0	0,0	0,0	0,0	0,0	0	Perm cls	0,0	0,0	0	0	0,0	0,0	0,0
105	5,40		Rara	0,0	0,000	0	0	0	0,0	0,0	0,0	0,0	0,0	0	Rara cls	0,0	0,0	0	0	0,0	0,0	0,0
105	0,00		Freq	0,0	0,000	0	0	0	0,0	0,0	0,0	0,0	0,0	0	Rara fer	0	0	0	0	0,0	0,0	0,0
			Perm	0,0	0,000	0	0	0	0,0	0,0	0,0	0,0	0,0	0	Perm cls	0,0	0,0	0	0	0,0	0,0	0,0
106	5,40		Rara	0,0	0,000	0	0	0	0,0	0,0	0,0	0,0	0,0	0	Rara cls	0,0	0,0	0	0	0,0	0,0	0,0
106	0,00		Freq	0,0	0,000	0	0	0	0,0	0,0	0,0	0,0	0,0	0	Rara fer	0	0	0	0	0,0	0,0	0,0
			Perm	0,0	0,000	0	0	0	0,0	0,0	0,0	0,0	0,0	0	Perm cls	0,0	0,0	0	0	0,0	0,0	0,0
107	5,40		Rara	0,0	0,000	0	0	0	0,0	0,0	0,0	0,0	0,0	0	Rara cls	0,0	0,0	0	0	0,0	0,0	0,0
107	0,00		Freq	0,0	0,000	0	0	0	0,0	0,0	0,0	0,0	0,0	0	Rara fer	0	0	0	0	0,0	0,0	0,0
			Perm	0,0	0,000	0	0	0	0,0	0,0	0,0	0,0	0,0	0	Perm cls	0,0	0,0	0	0	0,0	0,0	0,0
108	5,40		Rara	0,0	0,000	0	0	0	0,0	0,0	0,0	0,0	0,0	0	Rara cls	0,0	0,0	0	0	0,0	0,0	0,0
108	0,00		Freq	0,0	0,000	0	0	0	0,0	0,0	0,0	0,0	0,0	0	Rara fer	0	0	0	0	0,0	0,0	0,0
			Perm	0,0	0,000	0	0	0	0,0	0,0	0,0	0,0	0,0	0	Perm cls	0,0	0,0	0	0	0,0	0,0	0,0
109	5,40		Rara	0,0	0,000	0	0	0	0,0	0,0	0,0	0,0	0,0	0	Rara cls	0,0	0,0	0	0	0,0	0,0	0,0
109	0,00		Freq	0,0	0,000	0	0	0	0,0	0,0	0,0	0,0	0,0	0	Rara fer	0	0	0	0	0,0	0,0	0,0
			Perm	0,0	0,000	0	0	0	0,0	0,0	0,0	0,0	0,0	0	Perm cls	0,0	0,0	0	0	0,0	0,0	0,0
110	5,40		Rara	0,0	0,000	0	0	0	0,0	0,0	0,0	0,0	0,0	0	Rara cls	0,0	0,0	0	0	0,0	0,0	0,0
110	0,00		Freq	0,0	0,000	0	0	0	0,0	0,0	0,0	0,0	0,0	0	Rara fer	0	0	0	0	0,0	0,0	0,0
			Perm	0,0	0,000	0	0	0	0,0	0,0	0,0	0,0	0,0	0	Perm cls	0,0	0,0	0	0	0,0	0,0	0,0
111	5,40		Rara	0,0	0,000	0	0	0	0,0	0,0	0,0	0,0	0,0	0	Rara cls	0,0	0,0	0	0	0,0	0,0	0,0
111	0,00		Freq	0,0	0,000	0	0	0	0,0	0,0	0,0	0,0	0,0	0	Rara fer	0	0	0	0	0,0	0,0	0,0
			Perm	0,0	0,000	0	0	0	0,0	0,0	0,0	0,0	0,0	0	Perm cls	0,0	0,0	0	0	0,0	0,0	0,0
112	5,40		Rara	0,0	0,000	0	0	0	0,0	0,0	0,0	0,0	0,0	0	Rara cls	0,0	0,0	0	0	0,0	0,0	0,0
112	0,00		Freq	0,0	0,000	0	0	0	0,0	0,0	0,0	0,0	0,0	0	Rara fer	0	0	0	0	0,0	0,0	0,0
			Perm	0,0	0,000	0	0	0	0,0	0,0	0,0	0,0	0,0	0	Perm cls	0,0	0,0	0	0	0,0	0,0	0,0
113	5,40		Rara	0,0	0,000	0	0	0	0,0	0,0	0,0	0,0	0,0	0	Rara cls	0,0	0,0	0	0	0,0	0,0	0,0
113	0,00		Freq	0,0	0,000	0	0	0	0,0	0,0	0,0	0,0	0,0	0	Rara fer	0	0	0	0	0,0	0,0	0,0
			Perm	0,0	0,000	0	0	0	0,0	0,0	0,0	0,0	0,0	0	Perm cls	0,0	0,0	0	0	0,0	0,0	0,0
114	5,40		Rara	0,0	0,000	0	0	0	0,0	0,0	0,0	0,0	0,0	0	Rara cls	0,0	0,0	0	0	0,0	0,0	0,0
114	0,00		Freq	0,0	0,000	0	0	0	0,0	0,0	0,0	0,0	0,0	0	Rara fer	0	0	0	0	0,0	0,0	0,0
			Perm	0,0	0,000	0	0	0	0,0	0,0	0,0	0,0	0,0	0	Perm cls	0,0	0,0	0	0	0,0	0,0	0,0
115	5,40		Rara	0,0	0,000	0	0	0	0,0	0,0	0,0	0,0	0,0	0	Rara cls	0,0	0,0	0	0	0,0	0,0	0,0
115	0,00		Freq	0,0	0,000	0	0	0	0,0	0,0	0,0	0,0	0,0	0	Rara fer	0	0	0	0	0,0	0,0	0,0
			Perm	0,0	0,000	0	0	0	0,0	0,0	0,0	0,0	0,0	0	Perm cls	0,0	0,0	0	0	0,0	0,0	0,0
1	8,70		Rara	0,0	0,000	0	0	0	0,0	0,0	0,0	0,0	0,0	0	Rara cls	0,0	0,0	0	0	0,0	0,0	0,0
1	5,40		Freq	0,0	0,000	0	0	0	0,0	0,0	0,0	0,0	0,0	0	Rara fer	0	0	0	0	0,0	0,0	0,0
			Perm	0,0	0,000	0	0	0	0,0	0,0	0,0	0,0	0,0	0	Perm cls	0,0	0,0	0	0	0,0	0,0	0,0
2	8,70		Rara	0,0	0,000	0	0	0	0,0	0,0	0,0	0,0	0,0	0	Rara cls	0,0	0,0	0	0	0,0	0,0	0,0
2	5,40		Freq	0,0	0,000	0	0	0	0,0	0,0	0,0	0,0	0,0	0	Rara fer	0	0	0	0	0,0	0,0	0,0
			Perm	0,0	0,000	0	0	0	0,0	0,0	0,0	0,0	0,0	0	Perm cls	0,0	0,0	0	0	0,0	0,0	0,0
3	8,70		Rara	0,0	0,000	0	0	0	0,0	0,0	0,0	0,0	0,0	0	Rara cls	0,0	0,0	0	0	0,0	0,0	0,0
3	5,40		Freq	0,0	0,000	0	0	0	0,0	0,0	0,0	0,0	0,0	0	Rara fer	0	0	0	0	0,0	0,0	0,0
			Perm	0,0	0,000	0	0	0	0,0	0,0	0,0	0,0	0,0	0	Perm cls	0,0	0,0	0	0	0,0	0,0	0,0
4	8,70		Rara	0,0	0,000	0	0	0	0,0	0,0	0,0	0,0	0,0	0	Rara cls	0,0	0,0	0	0	0,0	0,0	0,0
4	5,40		Freq	0,0	0,000	0	0	0	0,0	0,0	0,0	0,0	0,0	0	Rara fer	0	0	0	0	0,0	0,0	0,0
			Perm	0,0	0,000	0	0	0	0,0	0,0	0,0	0,0	0,0	0	Perm cls	0,0	0,0	0	0	0,0	0,0	0,0
5	8,70		Rara	0,0	0,000	0	0	0	0,0	0,0	0,0	0,0	0,0	0	Rara cls	0,0	0,0	0	0	0,0	0,0	0,0
5	5,40		Freq	0,0	0,000	0	0	0	0,0	0,0	0,0	0,0	0,0	0	Rara fer	0	0	0	0	0,0	0,0	0,0
			Perm	0,0	0,000	0	0	0	0,0	0,0	0,0	0,0	0,0	0	Perm cls	0,0	0,0	0	0	0,0	0,0	0,0
6	8,70		Rara	0,0	0,000	0	0	0	0,0	0,0	0,0	0,0	0,0	0	Rara cls	0,0	0,0	0	0	0,0	0,0	0,0
6	5,40		Freq	0,0	0,000	0	0	0	0,0	0,0	0,0	0,0	0,0	0	Rara fer	0	0	0	0	0,0	0,0	0,0
			Perm	0,0	0,000	0	0	0	0,0	0,0	0,0	0,0	0,0	0	Perm cls	0,0	0,0	0	0	0,0	0,0	0,0
7	8,70		Rara	0,0	0,000	0	0	0	0,0	0,0	0,0	0,0	0,0	0	Rara cls	0,0	0,0	0	0	0,0	0,0	0,0
7	5,40		Freq	0,0	0,000	0	0	0	0,0	0,0	0,0	0,0	0,0	0	Rara fer	0	0	0	0	0,0	0,0	0,0
			Perm	0,0	0,000	0	0	0	0,0	0,0	0,0	0,0	0,0	0	Perm cls	0,0	0,0	0	0	0,0	0,0	0,0
8	8,70		Rara	0,0	0,000	0	0	0	0,0	0,0	0,0	0,0	0,0	0	Rara cls	0,0	0,0	0	0	0,0	0,0	0,0
8	5,40		Freq	0,0	0,000	0	0	0	0,0	0,0	0,0	0,0	0,0	0	Rara fer	0	0	0	0	0,0	0,0	0,0
			Perm	0,0	0,000	0	0	0	0,0	0,0	0,0	0,0	0,0	0	Perm cls	0,0	0,0	0	0	0,0	0,0	0,0
9	8,70		Rara	0,0	0,000	0	0	0	0,0	0,0	0,0	0,0	0,0	0	Rara cls	0,0	0,0	0	0	0,0	0,0	0,0

PILASTRI

			FESSURAZIONE									FRECCE			TENSIONI							
Filo In fi	Quota In Fi	Tra tto	Combi Caric	Fessu. mm lim	cal	dist mm	Con cio	Com bin	Mf X (t*m)	Mf Y (t*m)	N (t)	Frecce mm limite	calc	Com bin	Combinaz Carico	σ lim. Kg/cmq	σ cal. Kg/cmq	Co nc	Comb	Mf X (t*m)	Mf Y (t*m)	N (t)
9	5,40		Freq	0,0	0,000	0	0	0	0,0	0,0	0,0	0,0	0,0	0	Rara fer	0	0	0	0	0,0	0,0	0,0
			Perm	0,0	0,000	0	0	0	0,0	0,0	0,0	0,0	0,0	0	Perm cls	0,0	0,0	0	0	0,0	0,0	0,0
10	8,70		Rara	0,0	0,000	0	0	0	0,0	0,0	0,0	0,0	0,0	0	Rara cls	0,0	0,0	0	0	0,0	0,0	0,0
10	5,40		Freq	0,0	0,000	0	0	0	0,0	0,0	0,0	0,0	0,0	0	Rara fer	0	0	0	0	0,0	0,0	0,0
			Perm	0,0	0,000	0	0	0	0,0	0,0	0,0	0,0	0,0	0	Perm cls	0,0	0,0	0	0	0,0	0,0	0,0
11	8,70		Rara	0,0	0,000	0	0	0	0,0	0,0	0,0	0,0	0,0	0	Rara cls	0,0	0,0	0	0	0,0	0,0	0,0
11	5,40		Freq	0,0	0,000	0	0	0	0,0	0,0	0,0	0,0	0,0	0	Rara fer	0	0	0	0	0,0	0,0	0,0
			Perm	0,0	0,000	0	0	0	0,0	0,0	0,0	0,0	0,0	0	Perm cls	0,0	0,0	0	0	0,0	0,0	0,0
12	8,70		Rara	0,0	0,000	0	0	0	0,0	0,0	0,0	0,0	0,0	0	Rara cls	0,0	0,0	0	0	0,0	0,0	0,0
12	5,40		Freq	0,0	0,000	0	0	0	0,0	0,0	0,0	0,0	0,0	0	Rara fer	0	0	0	0	0,0	0,0	0,0
			Perm	0,0	0,000	0	0	0	0,0	0,0	0,0	0,0	0,0	0	Perm cls	0,0	0,0	0	0	0,0	0,0	0,0
13	8,70		Rara	0,0	0,000	0	0	0	0,0	0,0	0,0	0,0	0,0	0	Rara cls	0,0	0,0	0	0	0,0	0,0	0,0
13	5,40		Freq	0,0	0,000	0	0	0	0,0	0,0	0,0	0,0	0,0	0	Rara fer	0	0	0	0	0,0	0,0	0,0
			Perm	0,0	0,000	0	0	0	0,0	0,0	0,0	0,0	0,0	0	Perm cls	0,0	0,0	0	0	0,0	0,0	0,0
14	8,70		Rara	0,0	0,000	0	0	0	0,0	0,0	0,0	0,0	0,0	0	Rara cls	0,0	0,0	0	0	0,0	0,0	0,0
14	5,40		Freq	0,0	0,000	0	0	0	0,0	0,0	0,0	0,0	0,0	0	Rara fer	0	0	0	0	0,0	0,0	0,0
			Perm	0,0	0,000	0	0	0	0,0	0,0	0,0	0,0	0,0	0	Perm cls	0,0	0,0	0	0	0,0	0,0	0,0
15	8,70		Rara	0,0	0,000	0	0	0	0,0	0,0	0,0	0,0	0,0	0	Rara cls	0,0	0,0	0	0	0,0	0,0	0,0
15	5,40		Freq	0,0	0,000	0	0	0	0,0	0,0	0,0	0,0	0,0	0	Rara fer	0	0	0	0	0,0	0,0	0,0
			Perm	0,0	0,000	0	0	0	0,0	0,0	0,0	0,0	0,0	0	Perm cls	0,0	0,0	0	0	0,0	0,0	0,0
16	8,70		Rara	0,0	0,000	0	0	0	0,0	0,0	0,0	0,0	0,0	0	Rara cls	0,0	0,0	0	0	0,0	0,0	0,0
16	5,40		Freq	0,0	0,000	0	0	0	0,0	0,0	0,0	0,0	0,0	0	Rara fer	0	0	0	0	0,0	0,0	0,0
			Perm	0,0	0,000	0	0	0	0,0	0,0	0,0	0,0	0,0	0	Perm cls	0,0	0,0	0	0	0,0	0,0	0,0
17	8,70		Rara	0,0	0,000	0	0	0	0,0	0,0	0,0	0,0	0,0	0	Rara cls	0,0	0,0	0	0	0,0	0,0	0,0
17	5,40		Freq	0,0	0,000	0	0	0	0,0	0,0	0,0	0,0	0,0	0	Rara fer	0	0	0	0	0,0	0,0	0,0
			Perm	0,0	0,000	0	0	0	0,0	0,0	0,0	0,0	0,0	0	Perm cls	0,0	0,0	0	0	0,0	0,0	0,0
18	8,70		Rara	0,0	0,000	0	0	0	0,0	0,0	0,0	0,0	0,0	0	Rara cls	0,0	0,0	0	0	0,0	0,0	0,0
18	5,40		Freq	0,0	0,000	0	0	0	0,0	0,0	0,0	0,0	0,0	0	Rara fer	0	0	0	0	0,0	0,0	0,0
			Perm	0,0	0,000	0	0	0	0,0	0,0	0,0	0,0	0,0	0	Perm cls	0,0	0,0	0	0	0,0	0,0	0,0
19	8,70		Rara	0,0	0,000	0	0	0	0,0	0,0	0,0	0,0	0,0	0	Rara cls	0,0	0,0	0	0	0,0	0,0	0,0
19	5,40		Freq	0,0	0,000	0	0	0	0,0	0,0	0,0	0,0	0,0	0	Rara fer	0	0	0	0	0,0	0,0	0,0
			Perm	0,0	0,000	0	0	0	0,0	0,0	0,0	0,0	0,0	0	Perm cls	0,0	0,0	0	0	0,0	0,0	0,0
20	8,70		Rara	0,0	0,000	0	0	0	0,0	0,0	0,0	0,0	0,0	0	Rara cls	0,0	0,0	0	0	0,0	0,0	0,0
20	5,40		Freq	0,0	0,000	0	0	0	0,0	0,0	0,0	0,0	0,0	0	Rara fer	0	0	0	0	0,0	0,0	0,0
			Perm	0,0	0,000	0	0	0	0,0	0,0	0,0	0,0	0,0	0	Perm cls	0,0	0,0	0	0	0,0	0,0	0,0
21	8,70		Rara	0,0	0,000	0	0	0	0,0	0,0	0,0	0,0	0,0	0	Rara cls	0,0	0,0	0	0	0,0	0,0	0,0
21	5,40		Freq	0,0	0,000	0	0	0	0,0	0,0	0,0	0,0	0,0	0	Rara fer	0	0	0	0	0,0	0,0	0,0
			Perm	0,0	0,000	0	0	0	0,0	0,0	0,0	0,0	0,0	0	Perm cls	0,0	0,0	0	0	0,0	0,0	0,0
22	8,70		Rara	0,0	0,000	0	0	0	0,0	0,0	0,0	0,0	0,0	0	Rara cls	0,0	0,0	0	0	0,0	0,0	0,0
22	5,40		Freq	0,0	0,000	0	0	0	0,0	0,0	0,0	0,0	0,0	0	Rara fer	0	0	0	0	0,0	0,0	0,0
			Perm	0,0	0,000	0	0	0	0,0	0,0	0,0	0,0	0,0	0	Perm cls	0,0	0,0	0	0	0,0	0,0	0,0
23	8,70		Rara	0,0	0,000	0	0	0	0,0	0,0	0,0	0,0	0,0	0	Rara cls	0,0	0,0	0	0	0,0	0,0	0,0
23	5,40		Freq	0,0	0,000	0	0	0	0,0	0,0	0,0	0,0	0,0	0	Rara fer	0	0	0	0	0,0	0,0	0,0
			Perm	0,0	0,000	0	0	0	0,0	0,0	0,0	0,0	0,0	0	Perm cls	0,0	0,0	0	0	0,0	0,0	0,0
24	8,70		Rara	0,0	0,000	0	0	0	0,0	0,0	0,0	0,0	0,0	0	Rara cls	0,0	0,0	0	0	0,0	0,0	0,0
24	5,40		Freq	0,0	0,000	0	0	0	0,0	0,0	0,0	0,0	0,0	0	Rara fer	0	0	0	0	0,0	0,0	0,0
			Perm	0,0	0,000	0	0	0	0,0	0,0	0,0	0,0	0,0	0	Perm cls	0,0	0,0	0	0	0,0	0,0	0,0
25	8,70		Rara	0,0	0,000	0	0	0	0,0	0,0	0,0	0,0	0,0	0	Rara cls	0,0	0,0	0	0	0,0	0,0	0,0
25	5,40		Freq	0,0	0,000	0	0	0	0,0	0,0	0,0	0,0	0,0	0	Rara fer	0	0	0	0	0,0	0,0	0,0
			Perm	0,0	0,000	0	0	0	0,0	0,0	0,0	0,0	0,0	0	Perm cls	0,0	0,0	0	0	0,0	0,0	0,0
26	8,70		Rara	0,0	0,000	0	0	0	0,0	0,0	0,0	0,0	0,0	0	Rara cls	0,0	0,0	0	0	0,0	0,0	0,0
26	5,40		Freq	0,0	0,000	0	0	0	0,0	0,0	0,0	0,0	0,0	0	Rara fer	0	0	0	0	0,0	0,0	0,0
			Perm	0,0	0,000	0	0	0	0,0	0,0	0,0	0,0	0,0	0	Perm cls	0,0	0,0	0	0	0,0	0,0	0,0
27	8,70		Rara	0,0	0,000	0	0	0	0,0	0,0	0,0	0,0	0,0	0	Rara cls	0,0	0,0	0	0	0,0	0,0	0,0
27	5,40		Freq	0,0	0,000	0	0	0	0,0	0,0	0,0	0,0	0,0	0	Rara fer	0	0	0	0	0,0	0,0	0,0
			Perm	0,0	0,000	0	0	0	0,0	0,0	0,0	0,0	0,0	0	Perm cls	0,0	0,0	0	0	0,0	0,0	0,0
28	8,70		Rara	0,0	0,000	0	0	0	0,0	0,0	0,0	0,0	0,0	0	Rara cls	0,0	0,0	0	0	0,0	0,0	0,0
28	5,40		Freq	0,0	0,000	0	0	0	0,0	0,0	0,0	0,0	0,0	0	Rara fer	0	0	0	0	0,0	0,0	0,0
			Perm	0,0	0,000	0	0	0	0,0	0,0	0,0	0,0	0,0	0	Perm cls	0,0	0,0	0	0	0,0	0,0	0,0
29	8,70		Rara	0,0	0,000	0	0	0	0,0	0,0	0,0	0,0	0,0	0	Rara cls	0,0	0,0	0	0	0,0	0,0	0,0
29	5,40		Freq	0,0	0,000	0	0	0	0,0	0,0	0,0	0,0	0,0	0	Rara fer	0	0	0	0	0,0	0,0	0,0
			Perm	0,0	0,000	0	0	0	0,0	0,0	0,0	0,0	0,0	0	Perm cls	0,0	0,0	0	0	0,0	0,0	0,0
30	8,70		Rara	0,0	0,000	0	0	0	0,0	0,0	0,0	0,0	0,0	0	Rara cls	0,0	0,0	0	0	0,0	0,0	0,0
30	5,40		Freq	0,0	0,000	0	0	0	0,0	0,0	0,0	0,0	0,0	0	Rara fer	0	0	0	0	0,0	0,0	0,0
			Perm	0,0	0,000	0	0	0	0,0	0,0	0,0	0,0	0,0	0	Perm cls	0,0	0,0	0	0	0,0	0,0	0,0
31	8,70		Rara	0,0	0,000	0	0	0	0,0	0,0	0,0	0,0	0,0	0	Rara cls	0,0	0,0	0	0	0,0	0,0	0,0

PILASTRI

			FESSURAZIONE									FRECCE			TENSIONI							
Filo In fi	Quota In Fi	Tra tto	Combi Caric	Fessu. mm lim	cal	dist mm	Con cio	Com bin	Mf X (t*m)	Mf Y (t*m)	N (t)	Frecce mm limite	calc	Com bin	Combinaz Carico	σ lim. Kg/cmq	σ cal. Kg/cmq	Co nc	Comb	Mf X (t*m)	Mf Y (t*m)	N (t)
31	5,40		Freq	0,0	0,000	0	0	0	0,0	0,0	0,0	0,0	0,0	0	Rara fer	0	0	0	0	0,0	0,0	0,0
			Perm	0,0	0,000	0	0	0	0,0	0,0	0,0	0,0	0,0	0	Perm cls	0,0	0,0	0	0	0,0	0,0	0,0
32	8,70		Rara	0,0	0,000	0	0	0	0,0	0,0	0,0	0,0	0,0	0	Rara cls	0,0	0,0	0	0	0,0	0,0	0,0
32	5,40		Freq	0,0	0,000	0	0	0	0,0	0,0	0,0	0,0	0,0	0	Rara fer	0	0	0	0	0,0	0,0	0,0
			Perm	0,0	0,000	0	0	0	0,0	0,0	0,0	0,0	0,0	0	Perm cls	0,0	0,0	0	0	0,0	0,0	0,0
33	8,70		Rara	0,0	0,000	0	0	0	0,0	0,0	0,0	0,0	0,0	0	Rara cls	0,0	0,0	0	0	0,0	0,0	0,0
33	5,40		Freq	0,0	0,000	0	0	0	0,0	0,0	0,0	0,0	0,0	0	Rara fer	0	0	0	0	0,0	0,0	0,0
			Perm	0,0	0,000	0	0	0	0,0	0,0	0,0	0,0	0,0	0	Perm cls	0,0	0,0	0	0	0,0	0,0	0,0
34	8,70		Rara	0,0	0,000	0	0	0	0,0	0,0	0,0	0,0	0,0	0	Rara cls	0,0	0,0	0	0	0,0	0,0	0,0
34	5,40		Freq	0,0	0,000	0	0	0	0,0	0,0	0,0	0,0	0,0	0	Rara fer	0	0	0	0	0,0	0,0	0,0
			Perm	0,0	0,000	0	0	0	0,0	0,0	0,0	0,0	0,0	0	Perm cls	0,0	0,0	0	0	0,0	0,0	0,0
35	8,70		Rara	0,0	0,000	0	0	0	0,0	0,0	0,0	0,0	0,0	0	Rara cls	0,0	0,0	0	0	0,0	0,0	0,0
35	5,40		Freq	0,0	0,000	0	0	0	0,0	0,0	0,0	0,0	0,0	0	Rara fer	0	0	0	0	0,0	0,0	0,0
			Perm	0,0	0,000	0	0	0	0,0	0,0	0,0	0,0	0,0	0	Perm cls	0,0	0,0	0	0	0,0	0,0	0,0
36	8,70		Rara	0,0	0,000	0	0	0	0,0	0,0	0,0	0,0	0,0	0	Rara cls	0,0	0,0	0	0	0,0	0,0	0,0
36	5,40		Freq	0,0	0,000	0	0	0	0,0	0,0	0,0	0,0	0,0	0	Rara fer	0	0	0	0	0,0	0,0	0,0
			Perm	0,0	0,000	0	0	0	0,0	0,0	0,0	0,0	0,0	0	Perm cls	0,0	0,0	0	0	0,0	0,0	0,0
37	8,70		Rara	0,0	0,000	0	0	0	0,0	0,0	0,0	0,0	0,0	0	Rara cls	0,0	0,0	0	0	0,0	0,0	0,0
37	5,40		Freq	0,0	0,000	0	0	0	0,0	0,0	0,0	0,0	0,0	0	Rara fer	0	0	0	0	0,0	0,0	0,0
			Perm	0,0	0,000	0	0	0	0,0	0,0	0,0	0,0	0,0	0	Perm cls	0,0	0,0	0	0	0,0	0,0	0,0
38	8,70		Rara	0,0	0,000	0	0	0	0,0	0,0	0,0	0,0	0,0	0	Rara cls	0,0	0,0	0	0	0,0	0,0	0,0
38	5,40		Freq	0,0	0,000	0	0	0	0,0	0,0	0,0	0,0	0,0	0	Rara fer	0	0	0	0	0,0	0,0	0,0
			Perm	0,0	0,000	0	0	0	0,0	0,0	0,0	0,0	0,0	0	Perm cls	0,0	0,0	0	0	0,0	0,0	0,0
39	8,70		Rara	0,0	0,000	0	0	0	0,0	0,0	0,0	0,0	0,0	0	Rara cls	0,0	0,0	0	0	0,0	0,0	0,0
39	5,40		Freq	0,0	0,000	0	0	0	0,0	0,0	0,0	0,0	0,0	0	Rara fer	0	0	0	0	0,0	0,0	0,0
			Perm	0,0	0,000	0	0	0	0,0	0,0	0,0	0,0	0,0	0	Perm cls	0,0	0,0	0	0	0,0	0,0	0,0
40	8,70		Rara	0,0	0,000	0	0	0	0,0	0,0	0,0	0,0	0,0	0	Rara cls	0,0	0,0	0	0	0,0	0,0	0,0
40	5,40		Freq	0,0	0,000	0	0	0	0,0	0,0	0,0	0,0	0,0	0	Rara fer	0	0	0	0	0,0	0,0	0,0
			Perm	0,0	0,000	0	0	0	0,0	0,0	0,0	0,0	0,0	0	Perm cls	0,0	0,0	0	0	0,0	0,0	0,0
41	8,70		Rara	0,0	0,000	0	0	0	0,0	0,0	0,0	0,0	0,0	0	Rara cls	0,0	0,0	0	0	0,0	0,0	0,0
41	5,40		Freq	0,0	0,000	0	0	0	0,0	0,0	0,0	0,0	0,0	0	Rara fer	0	0	0	0	0,0	0,0	0,0
			Perm	0,0	0,000	0	0	0	0,0	0,0	0,0	0,0	0,0	0	Perm cls	0,0	0,0	0	0	0,0	0,0	0,0
42	8,70		Rara	0,0	0,000	0	0	0	0,0	0,0	0,0	0,0	0,0	0	Rara cls	0,0	0,0	0	0	0,0	0,0	0,0
42	5,40		Freq	0,0	0,000	0	0	0	0,0	0,0	0,0	0,0	0,0	0	Rara fer	0	0	0	0	0,0	0,0	0,0
			Perm	0,0	0,000	0	0	0	0,0	0,0	0,0	0,0	0,0	0	Perm cls	0,0	0,0	0	0	0,0	0,0	0,0
43	8,70		Rara	0,0	0,000	0	0	0	0,0	0,0	0,0	0,0	0,0	0	Rara cls	0,0	0,0	0	0	0,0	0,0	0,0
43	5,40		Freq	0,0	0,000	0	0	0	0,0	0,0	0,0	0,0	0,0	0	Rara fer	0	0	0	0	0,0	0,0	0,0
			Perm	0,0	0,000	0	0	0	0,0	0,0	0,0	0,0	0,0	0	Perm cls	0,0	0,0	0	0	0,0	0,0	0,0
44	8,70		Rara	0,0	0,000	0	0	0	0,0	0,0	0,0	0,0	0,0	0	Rara cls	0,0	0,0	0	0	0,0	0,0	0,0
44	5,40		Freq	0,0	0,000	0	0	0	0,0	0,0	0,0	0,0	0,0	0	Rara fer	0	0	0	0	0,0	0,0	0,0
			Perm	0,0	0,000	0	0	0	0,0	0,0	0,0	0,0	0,0	0	Perm cls	0,0	0,0	0	0	0,0	0,0	0,0
45	8,70		Rara	0,0	0,000	0	0	0	0,0	0,0	0,0	0,0	0,0	0	Rara cls	0,0	0,0	0	0	0,0	0,0	0,0
45	5,40		Freq	0,0	0,000	0	0	0	0,0	0,0	0,0	0,0	0,0	0	Rara fer	0	0	0	0	0,0	0,0	0,0
			Perm	0,0	0,000	0	0	0	0,0	0,0	0,0	0,0	0,0	0	Perm cls	0,0	0,0	0	0	0,0	0,0	0,0
46	8,70		Rara	0,0	0,000	0	0	0	0,0	0,0	0,0	0,0	0,0	0	Rara cls	0,0	0,0	0	0	0,0	0,0	0,0
46	5,40		Freq	0,0	0,000	0	0	0	0,0	0,0	0,0	0,0	0,0	0	Rara fer	0	0	0	0	0,0	0,0	0,0
			Perm	0,0	0,000	0	0	0	0,0	0,0	0,0	0,0	0,0	0	Perm cls	0,0	0,0	0	0	0,0	0,0	0,0
47	8,70		Rara	0,0	0,000	0	0	0	0,0	0,0	0,0	0,0	0,0	0	Rara cls	0,0	0,0	0	0	0,0	0,0	0,0
47	5,40		Freq	0,0	0,000	0	0	0	0,0	0,0	0,0	0,0	0,0	0	Rara fer	0	0	0	0	0,0	0,0	0,0
			Perm	0,0	0,000	0	0	0	0,0	0,0	0,0	0,0	0,0	0	Perm cls	0,0	0,0	0	0	0,0	0,0	0,0
48	8,70		Rara	0,0	0,000	0	0	0	0,0	0,0	0,0	0,0	0,0	0	Rara cls	0,0	0,0	0	0	0,0	0,0	0,0
48	5,40		Freq	0,0	0,000	0	0	0	0,0	0,0	0,0	0,0	0,0	0	Rara fer	0	0	0	0	0,0	0,0	0,0
			Perm	0,0	0,000	0	0	0	0,0	0,0	0,0	0,0	0,0	0	Perm cls	0,0	0,0	0	0	0,0	0,0	0,0
49	8,70		Rara	0,0	0,000	0	0	0	0,0	0,0	0,0	0,0	0,0	0	Rara cls	0,0	0,0	0	0	0,0	0,0	0,0
49	5,40		Freq	0,0	0,000	0	0	0	0,0	0,0	0,0	0,0	0,0	0	Rara fer	0	0	0	0	0,0	0,0	0,0
			Perm	0,0	0,000	0	0	0	0,0	0,0	0,0	0,0	0,0	0	Perm cls	0,0	0,0	0	0	0,0	0,0	0,0
50	8,70		Rara	0,0	0,000	0	0	0	0,0	0,0	0,0	0,0	0,0	0	Rara cls	0,0	0,0	0	0	0,0	0,0	0,0
50	5,40		Freq	0,0	0,000	0	0	0	0,0	0,0	0,0	0,0	0,0	0	Rara fer	0	0	0	0	0,0	0,0	0,0
			Perm	0,0	0,000	0	0	0	0,0	0,0	0,0	0,0	0,0	0	Perm cls	0,0	0,0	0	0	0,0	0,0	0,0
51	8,70		Rara	0,0	0,000	0	0	0	0,0	0,0	0,0	0,0	0,0	0	Rara cls	0,0	0,0	0	0	0,0	0,0	0,0
51	5,40		Freq	0,0	0,000	0	0	0	0,0	0,0	0,0	0,0	0,0	0	Rara fer	0	0	0	0	0,0	0,0	0,0
			Perm	0,0	0,000	0	0	0	0,0	0,0	0,0	0,0	0,0	0	Perm cls	0,0	0,0	0	0	0,0	0,0	0,0
52	8,70		Rara	0,0	0,000	0	0	0	0,0	0,0	0,0	0,0	0,0	0	Rara cls	0,0	0,0	0	0	0,0	0,0	0,0
52	5,40		Freq	0,0	0,000	0	0	0	0,0	0,0	0,0	0,0	0,0	0	Rara fer	0	0	0	0	0,0	0,0	0,0
			Perm	0,0	0,000	0	0	0	0,0	0,0	0,0	0,0	0,0	0	Perm cls	0,0	0,0	0	0	0,0	0,0	0,0
53	8,70		Rara	0,0	0,000	0	0	0	0,0	0,0	0,0	0,0	0,0	0	Rara cls	0,0	0,0	0	0	0,0	0,0	0,0

PILASTRI

			FESSURAZIONE									FRECCE			TENSIONI							
Filo In fi	Quota In Fi	Tra tto	Combi Caric	Fessu. mm lim	cal	dist mm	Con cio	Com bin	Mf X (t*m)	Mf Y (t*m)	N (t)	Frecce mm limite	calc	Com bin	Combinaz Carico	σ lim. Kg/cmq	σ cal. Kg/cmq	Co nc	Comb	Mf X (t*m)	Mf Y (t*m)	N (t)
53	5,40		Freq	0,0	0,000	0	0	0	0,0	0,0	0,0	0,0	0,0	0	Rara fer	0	0	0	0	0,0	0,0	0,0
			Perm	0,0	0,000	0	0	0	0,0	0,0	0,0	0,0	0,0	0	Perm cls	0,0	0,0	0	0	0,0	0,0	0,0
54	8,70		Rara	0,0	0,000	0	0	0	0,0	0,0	0,0	0,0	0,0	0	Rara cls	0,0	0,0	0	0	0,0	0,0	0,0
54	5,40		Freq	0,0	0,000	0	0	0	0,0	0,0	0,0	0,0	0,0	0	Rara fer	0	0	0	0	0,0	0,0	0,0
			Perm	0,0	0,000	0	0	0	0,0	0,0	0,0	0,0	0,0	0	Perm cls	0,0	0,0	0	0	0,0	0,0	0,0
55	8,70		Rara	0,0	0,000	0	0	0	0,0	0,0	0,0	0,0	0,0	0	Rara cls	0,0	0,0	0	0	0,0	0,0	0,0
55	5,40		Freq	0,0	0,000	0	0	0	0,0	0,0	0,0	0,0	0,0	0	Rara fer	0	0	0	0	0,0	0,0	0,0
			Perm	0,0	0,000	0	0	0	0,0	0,0	0,0	0,0	0,0	0	Perm cls	0,0	0,0	0	0	0,0	0,0	0,0
56	8,70		Rara	0,0	0,000	0	0	0	0,0	0,0	0,0	0,0	0,0	0	Rara cls	0,0	0,0	0	0	0,0	0,0	0,0
56	5,40		Freq	0,0	0,000	0	0	0	0,0	0,0	0,0	0,0	0,0	0	Rara fer	0	0	0	0	0,0	0,0	0,0
			Perm	0,0	0,000	0	0	0	0,0	0,0	0,0	0,0	0,0	0	Perm cls	0,0	0,0	0	0	0,0	0,0	0,0
57	8,70		Rara	0,0	0,000	0	0	0	0,0	0,0	0,0	0,0	0,0	0	Rara cls	0,0	0,0	0	0	0,0	0,0	0,0
57	5,40		Freq	0,0	0,000	0	0	0	0,0	0,0	0,0	0,0	0,0	0	Rara fer	0	0	0	0	0,0	0,0	0,0
			Perm	0,0	0,000	0	0	0	0,0	0,0	0,0	0,0	0,0	0	Perm cls	0,0	0,0	0	0	0,0	0,0	0,0
58	8,70		Rara	0,0	0,000	0	0	0	0,0	0,0	0,0	0,0	0,0	0	Rara cls	0,0	0,0	0	0	0,0	0,0	0,0
58	5,40		Freq	0,0	0,000	0	0	0	0,0	0,0	0,0	0,0	0,0	0	Rara fer	0	0	0	0	0,0	0,0	0,0
			Perm	0,0	0,000	0	0	0	0,0	0,0	0,0	0,0	0,0	0	Perm cls	0,0	0,0	0	0	0,0	0,0	0,0
59	8,70		Rara	0,0	0,000	0	0	0	0,0	0,0	0,0	0,0	0,0	0	Rara cls	0,0	0,0	0	0	0,0	0,0	0,0
59	5,40		Freq	0,0	0,000	0	0	0	0,0	0,0	0,0	0,0	0,0	0	Rara fer	0	0	0	0	0,0	0,0	0,0
			Perm	0,0	0,000	0	0	0	0,0	0,0	0,0	0,0	0,0	0	Perm cls	0,0	0,0	0	0	0,0	0,0	0,0
60	8,70		Rara	0,0	0,000	0	0	0	0,0	0,0	0,0	0,0	0,0	0	Rara cls	0,0	0,0	0	0	0,0	0,0	0,0
60	5,40		Freq	0,0	0,000	0	0	0	0,0	0,0	0,0	0,0	0,0	0	Rara fer	0	0	0	0	0,0	0,0	0,0
			Perm	0,0	0,000	0	0	0	0,0	0,0	0,0	0,0	0,0	0	Perm cls	0,0	0,0	0	0	0,0	0,0	0,0
61	8,70		Rara	0,0	0,000	0	0	0	0,0	0,0	0,0	0,0	0,0	0	Rara cls	0,0	0,0	0	0	0,0	0,0	0,0
61	5,40		Freq	0,0	0,000	0	0	0	0,0	0,0	0,0	0,0	0,0	0	Rara fer	0	0	0	0	0,0	0,0	0,0
			Perm	0,0	0,000	0	0	0	0,0	0,0	0,0	0,0	0,0	0	Perm cls	0,0	0,0	0	0	0,0	0,0	0,0
63	8,70		Rara	0,0	0,000	0	0	0	0,0	0,0	0,0	0,0	0,0	0	Rara cls	0,0	0,0	0	0	0,0	0,0	0,0
63	5,40		Freq	0,0	0,000	0	0	0	0,0	0,0	0,0	0,0	0,0	0	Rara fer	0	0	0	0	0,0	0,0	0,0
			Perm	0,0	0,000	0	0	0	0,0	0,0	0,0	0,0	0,0	0	Perm cls	0,0	0,0	0	0	0,0	0,0	0,0
64	8,70		Rara	0,0	0,000	0	0	0	0,0	0,0	0,0	0,0	0,0	0	Rara cls	0,0	0,0	0	0	0,0	0,0	0,0
64	5,40		Freq	0,0	0,000	0	0	0	0,0	0,0	0,0	0,0	0,0	0	Rara fer	0	0	0	0	0,0	0,0	0,0
			Perm	0,0	0,000	0	0	0	0,0	0,0	0,0	0,0	0,0	0	Perm cls	0,0	0,0	0	0	0,0	0,0	0,0
65	8,70		Rara	0,0	0,000	0	0	0	0,0	0,0	0,0	0,0	0,0	0	Rara cls	0,0	0,0	0	0	0,0	0,0	0,0
65	5,40		Freq	0,0	0,000	0	0	0	0,0	0,0	0,0	0,0	0,0	0	Rara fer	0	0	0	0	0,0	0,0	0,0
			Perm	0,0	0,000	0	0	0	0,0	0,0	0,0	0,0	0,0	0	Perm cls	0,0	0,0	0	0	0,0	0,0	0,0
66	8,70		Rara	0,0	0,000	0	0	0	0,0	0,0	0,0	0,0	0,0	0	Rara cls	0,0	0,0	0	0	0,0	0,0	0,0
66	5,40		Freq	0,0	0,000	0	0	0	0,0	0,0	0,0	0,0	0,0	0	Rara fer	0	0	0	0	0,0	0,0	0,0
			Perm	0,0	0,000	0	0	0	0,0	0,0	0,0	0,0	0,0	0	Perm cls	0,0	0,0	0	0	0,0	0,0	0,0
67	8,70		Rara	0,0	0,000	0	0	0	0,0	0,0	0,0	0,0	0,0	0	Rara cls	0,0	0,0	0	0	0,0	0,0	0,0
67	5,40		Freq	0,0	0,000	0	0	0	0,0	0,0	0,0	0,0	0,0	0	Rara fer	0	0	0	0	0,0	0,0	0,0
			Perm	0,0	0,000	0	0	0	0,0	0,0	0,0	0,0	0,0	0	Perm cls	0,0	0,0	0	0	0,0	0,0	0,0
68	8,70		Rara	0,0	0,000	0	0	0	0,0	0,0	0,0	0,0	0,0	0	Rara cls	0,0	0,0	0	0	0,0	0,0	0,0
68	5,40		Freq	0,0	0,000	0	0	0	0,0	0,0	0,0	0,0	0,0	0	Rara fer	0	0	0	0	0,0	0,0	0,0
			Perm	0,0	0,000	0	0	0	0,0	0,0	0,0	0,0	0,0	0	Perm cls	0,0	0,0	0	0	0,0	0,0	0,0
69	8,70		Rara	0,0	0,000	0	0	0	0,0	0,0	0,0	0,0	0,0	0	Rara cls	0,0	0,0	0	0	0,0	0,0	0,0
69	5,40		Freq	0,0	0,000	0	0	0	0,0	0,0	0,0	0,0	0,0	0	Rara fer	0	0	0	0	0,0	0,0	0,0
			Perm	0,0	0,000	0	0	0	0,0	0,0	0,0	0,0	0,0	0	Perm cls	0,0	0,0	0	0	0,0	0,0	0,0
70	8,70		Rara	0,0	0,000	0	0	0	0,0	0,0	0,0	0,0	0,0	0	Rara cls	0,0	0,0	0	0	0,0	0,0	0,0
70	5,40		Freq	0,0	0,000	0	0	0	0,0	0,0	0,0	0,0	0,0	0	Rara fer	0	0	0	0	0,0	0,0	0,0
			Perm	0,0	0,000	0	0	0	0,0	0,0	0,0	0,0	0,0	0	Perm cls	0,0	0,0	0	0	0,0	0,0	0,0
71	8,70		Rara	0,0	0,000	0	0	0	0,0	0,0	0,0	0,0	0,0	0	Rara cls	0,0	0,0	0	0	0,0	0,0	0,0
71	5,40		Freq	0,0	0,000	0	0	0	0,0	0,0	0,0	0,0	0,0	0	Rara fer	0	0	0	0	0,0	0,0	0,0
			Perm	0,0	0,000	0	0	0	0,0	0,0	0,0	0,0	0,0	0	Perm cls	0,0	0,0	0	0	0,0	0,0	0,0
72	8,70		Rara	0,0	0,000	0	0	0	0,0	0,0	0,0	0,0	0,0	0	Rara cls	0,0	0,0	0	0	0,0	0,0	0,0
72	5,40		Freq	0,0	0,000	0	0	0	0,0	0,0	0,0	0,0	0,0	0	Rara fer	0	0	0	0	0,0	0,0	0,0
			Perm	0,0	0,000	0	0	0	0,0	0,0	0,0	0,0	0,0	0	Perm cls	0,0	0,0	0	0	0,0	0,0	0,0
73	8,70		Rara	0,0	0,000	0	0	0	0,0	0,0	0,0	0,0	0,0	0	Rara cls	0,0	0,0	0	0	0,0	0,0	0,0
73	5,40		Freq	0,0	0,000	0	0	0	0,0	0,0	0,0	0,0	0,0	0	Rara fer	0	0	0	0	0,0	0,0	0,0
			Perm	0,0	0,000	0	0	0	0,0	0,0	0,0	0,0	0,0	0	Perm cls	0,0	0,0	0	0	0,0	0,0	0,0
74	8,70		Rara	0,0	0,000	0	0	0	0,0	0,0	0,0	0,0	0,0	0	Rara cls	0,0	0,0	0	0	0,0	0,0	0,0
74	5,40		Freq	0,0	0,000	0	0	0	0,0	0,0	0,0	0,0	0,0	0	Rara fer	0	0	0	0	0,0	0,0	0,0
			Perm	0,0	0,000	0	0	0	0,0	0,0	0,0	0,0	0,0	0	Perm cls	0,0	0,0	0	0	0,0	0,0	0,0
75	8,70		Rara	0,0	0,000	0	0	0	0,0	0,0	0,0	0,0	0,0	0	Rara cls	0,0	0,0	0	0	0,0	0,0	0,0
75	5,40		Freq	0,0	0,000	0	0	0	0,0	0,0	0,0	0,0	0,0	0	Rara fer	0	0	0	0	0,0	0,0	0,0
			Perm	0,0	0,000	0	0	0	0,0	0,0	0,0	0,0	0,0	0	Perm cls	0,0	0,0	0	0	0,0	0,0	0,0
76	8,70		Rara	0,0	0,000	0	0	0	0,0	0,0	0,0	0,0	0,0	0	Rara cls	0,0	0,0	0	0	0,0	0,0	0,0

PILASTRI

			FESSURAZIONE									FRECCE			TENSIONI							
Filo In fi	Quota In Fi	Tra tto	Combi Caric	Fessu. mm lim	cal	dist mm	Con cio	Com bin	Mf X (t*m)	Mf Y (t*m)	N (t)	Frecce mm limite	calc	Com bin	Combinaz Carico	σ lim. Kg/cmq	σ cal. Kg/cmq	Co nc	Comb	Mf X (t*m)	Mf Y (t*m)	N (t)
76	5,40		Freq	0,0	0,000	0	0	0	0,0	0,0	0,0	0,0	0,0	0	Rara fer	0	0	0	0	0,0	0,0	0,0
			Perm	0,0	0,000	0	0	0	0,0	0,0	0,0	0,0	0,0	0	Perm cls	0,0	0,0	0	0	0,0	0,0	0,0
77	8,70		Rara	0,0	0,000	0	0	0	0,0	0,0	0,0	0,0	0,0	0	Rara cls	0,0	0,0	0	0	0,0	0,0	0,0
77	5,40		Freq	0,0	0,000	0	0	0	0,0	0,0	0,0	0,0	0,0	0	Rara fer	0	0	0	0	0,0	0,0	0,0
			Perm	0,0	0,000	0	0	0	0,0	0,0	0,0	0,0	0,0	0	Perm cls	0,0	0,0	0	0	0,0	0,0	0,0
78	8,70		Rara	0,0	0,000	0	0	0	0,0	0,0	0,0	0,0	0,0	0	Rara cls	0,0	0,0	0	0	0,0	0,0	0,0
78	5,40		Freq	0,0	0,000	0	0	0	0,0	0,0	0,0	0,0	0,0	0	Rara fer	0	0	0	0	0,0	0,0	0,0
			Perm	0,0	0,000	0	0	0	0,0	0,0	0,0	0,0	0,0	0	Perm cls	0,0	0,0	0	0	0,0	0,0	0,0
79	8,70		Rara	0,0	0,000	0	0	0	0,0	0,0	0,0	0,0	0,0	0	Rara cls	0,0	0,0	0	0	0,0	0,0	0,0
79	5,40		Freq	0,0	0,000	0	0	0	0,0	0,0	0,0	0,0	0,0	0	Rara fer	0	0	0	0	0,0	0,0	0,0
			Perm	0,0	0,000	0	0	0	0,0	0,0	0,0	0,0	0,0	0	Perm cls	0,0	0,0	0	0	0,0	0,0	0,0
80	8,70		Rara	0,0	0,000	0	0	0	0,0	0,0	0,0	0,0	0,0	0	Rara cls	0,0	0,0	0	0	0,0	0,0	0,0
80	5,40		Freq	0,0	0,000	0	0	0	0,0	0,0	0,0	0,0	0,0	0	Rara fer	0	0	0	0	0,0	0,0	0,0
			Perm	0,0	0,000	0	0	0	0,0	0,0	0,0	0,0	0,0	0	Perm cls	0,0	0,0	0	0	0,0	0,0	0,0
81	8,70		Rara	0,0	0,000	0	0	0	0,0	0,0	0,0	0,0	0,0	0	Rara cls	0,0	0,0	0	0	0,0	0,0	0,0
81	5,40		Freq	0,0	0,000	0	0	0	0,0	0,0	0,0	0,0	0,0	0	Rara fer	0	0	0	0	0,0	0,0	0,0
			Perm	0,0	0,000	0	0	0	0,0	0,0	0,0	0,0	0,0	0	Perm cls	0,0	0,0	0	0	0,0	0,0	0,0
82	8,70		Rara	0,0	0,000	0	0	0	0,0	0,0	0,0	0,0	0,0	0	Rara cls	0,0	0,0	0	0	0,0	0,0	0,0
82	5,40		Freq	0,0	0,000	0	0	0	0,0	0,0	0,0	0,0	0,0	0	Rara fer	0	0	0	0	0,0	0,0	0,0
			Perm	0,0	0,000	0	0	0	0,0	0,0	0,0	0,0	0,0	0	Perm cls	0,0	0,0	0	0	0,0	0,0	0,0
83	8,70		Rara	0,0	0,000	0	0	0	0,0	0,0	0,0	0,0	0,0	0	Rara cls	0,0	0,0	0	0	0,0	0,0	0,0
83	5,40		Freq	0,0	0,000	0	0	0	0,0	0,0	0,0	0,0	0,0	0	Rara fer	0	0	0	0	0,0	0,0	0,0
			Perm	0,0	0,000	0	0	0	0,0	0,0	0,0	0,0	0,0	0	Perm cls	0,0	0,0	0	0	0,0	0,0	0,0
84	8,70		Rara	0,0	0,000	0	0	0	0,0	0,0	0,0	0,0	0,0	0	Rara cls	0,0	0,0	0	0	0,0	0,0	0,0
84	5,40		Freq	0,0	0,000	0	0	0	0,0	0,0	0,0	0,0	0,0	0	Rara fer	0	0	0	0	0,0	0,0	0,0
			Perm	0,0	0,000	0	0	0	0,0	0,0	0,0	0,0	0,0	0	Perm cls	0,0	0,0	0	0	0,0	0,0	0,0
85	8,70		Rara	0,0	0,000	0	0	0	0,0	0,0	0,0	0,0	0,0	0	Rara cls	0,0	0,0	0	0	0,0	0,0	0,0
85	5,40		Freq	0,0	0,000	0	0	0	0,0	0,0	0,0	0,0	0,0	0	Rara fer	0	0	0	0	0,0	0,0	0,0
			Perm	0,0	0,000	0	0	0	0,0	0,0	0,0	0,0	0,0	0	Perm cls	0,0	0,0	0	0	0,0	0,0	0,0
86	8,70		Rara	0,0	0,000	0	0	0	0,0	0,0	0,0	0,0	0,0	0	Rara cls	0,0	0,0	0	0	0,0	0,0	0,0
86	5,40		Freq	0,0	0,000	0	0	0	0,0	0,0	0,0	0,0	0,0	0	Rara fer	0	0	0	0	0,0	0,0	0,0
			Perm	0,0	0,000	0	0	0	0,0	0,0	0,0	0,0	0,0	0	Perm cls	0,0	0,0	0	0	0,0	0,0	0,0
87	8,70		Rara	0,0	0,000	0	0	0	0,0	0,0	0,0	0,0	0,0	0	Rara cls	0,0	0,0	0	0	0,0	0,0	0,0
87	5,40		Freq	0,0	0,000	0	0	0	0,0	0,0	0,0	0,0	0,0	0	Rara fer	0	0	0	0	0,0	0,0	0,0
			Perm	0,0	0,000	0	0	0	0,0	0,0	0,0	0,0	0,0	0	Perm cls	0,0	0,0	0	0	0,0	0,0	0,0
88	8,70		Rara	0,0	0,000	0	0	0	0,0	0,0	0,0	0,0	0,0	0	Rara cls	0,0	0,0	0	0	0,0	0,0	0,0
88	5,40		Freq	0,0	0,000	0	0	0	0,0	0,0	0,0	0,0	0,0	0	Rara fer	0	0	0	0	0,0	0,0	0,0
			Perm	0,0	0,000	0	0	0	0,0	0,0	0,0	0,0	0,0	0	Perm cls	0,0	0,0	0	0	0,0	0,0	0,0
89	8,70		Rara	0,0	0,000	0	0	0	0,0	0,0	0,0	0,0	0,0	0	Rara cls	0,0	0,0	0	0	0,0	0,0	0,0
89	5,40		Freq	0,0	0,000	0	0	0	0,0	0,0	0,0	0,0	0,0	0	Rara fer	0	0	0	0	0,0	0,0	0,0
			Perm	0,0	0,000	0	0	0	0,0	0,0	0,0	0,0	0,0	0	Perm cls	0,0	0,0	0	0	0,0	0,0	0,0
90	8,70		Rara	0,0	0,000	0	0	0	0,0	0,0	0,0	0,0	0,0	0	Rara cls	0,0	0,0	0	0	0,0	0,0	0,0
90	5,40		Freq	0,0	0,000	0	0	0	0,0	0,0	0,0	0,0	0,0	0	Rara fer	0	0	0	0	0,0	0,0	0,0
			Perm	0,0	0,000	0	0	0	0,0	0,0	0,0	0,0	0,0	0	Perm cls	0,0	0,0	0	0	0,0	0,0	0,0
91	8,70		Rara	0,0	0,000	0	0	0	0,0	0,0	0,0	0,0	0,0	0	Rara cls	0,0	0,0	0	0	0,0	0,0	0,0
91	5,40		Freq	0,0	0,000	0	0	0	0,0	0,0	0,0	0,0	0,0	0	Rara fer	0	0	0	0	0,0	0,0	0,0
			Perm	0,0	0,000	0	0	0	0,0	0,0	0,0	0,0	0,0	0	Perm cls	0,0	0,0	0	0	0,0	0,0	0,0
92	8,70		Rara	0,0	0,000	0	0	0	0,0	0,0	0,0	0,0	0,0	0	Rara cls	0,0	0,0	0	0	0,0	0,0	0,0
92	5,40		Freq	0,0	0,000	0	0	0	0,0	0,0	0,0	0,0	0,0	0	Rara fer	0	0	0	0	0,0	0,0	0,0
			Perm	0,0	0,000	0	0	0	0,0	0,0	0,0	0,0	0,0	0	Perm cls	0,0	0,0	0	0	0,0	0,0	0,0
93	8,70		Rara	0,0	0,000	0	0	0	0,0	0,0	0,0	0,0	0,0	0	Rara cls	0,0	0,0	0	0	0,0	0,0	0,0
93	5,40		Freq	0,0	0,000	0	0	0	0,0	0,0	0,0	0,0	0,0	0	Rara fer	0	0	0	0	0,0	0,0	0,0
			Perm	0,0	0,000	0	0	0	0,0	0,0	0,0	0,0	0,0	0	Perm cls	0,0	0,0	0	0	0,0	0,0	0,0
94	8,70		Rara	0,0	0,000	0	0	0	0,0	0,0	0,0	0,0	0,0	0	Rara cls	0,0	0,0	0	0	0,0	0,0	0,0
94	5,40		Freq	0,0	0,000	0	0	0	0,0	0,0	0,0	0,0	0,0	0	Rara fer	0	0	0	0	0,0	0,0	0,0
			Perm	0,0	0,000	0	0	0	0,0	0,0	0,0	0,0	0,0	0	Perm cls	0,0	0,0	0	0	0,0	0,0	0,0
95	8,70		Rara	0,0	0,000	0	0	0	0,0	0,0	0,0	0,0	0,0	0	Rara cls	0,0	0,0	0	0	0,0	0,0	0,0
95	5,40		Freq	0,0	0,000	0	0	0	0,0	0,0	0,0	0,0	0,0	0	Rara fer	0	0	0	0	0,0	0,0	0,0
			Perm	0,0	0,000	0	0	0	0,0	0,0	0,0	0,0	0,0	0	Perm cls	0,0	0,0	0	0	0,0	0,0	0,0
96	8,70		Rara	0,0	0,000	0	0	0	0,0	0,0	0,0	0,0	0,0	0	Rara cls	0,0	0,0	0	0	0,0	0,0	0,0
96	5,40		Freq	0,0	0,000	0	0	0	0,0	0,0	0,0	0,0	0,0	0	Rara fer	0	0	0	0	0,0	0,0	0,0
			Perm	0,0	0,000	0	0	0	0,0	0,0	0,0	0,0	0,0	0	Perm cls	0,0	0,0	0	0	0,0	0,0	0,0
97	8,70		Rara	0,0	0,000	0	0	0	0,0	0,0	0,0	0,0	0,0	0	Rara cls	0,0	0,0	0	0	0,0	0,0	0,0
97	5,40		Freq	0,0	0,000	0	0	0	0,0	0,0	0,0	0,0	0,0	0	Rara fer	0	0	0	0	0,0	0,0	0,0
			Perm	0,0	0,000	0	0	0	0,0	0,0	0,0	0,0	0,0	0	Perm cls	0,0	0,0	0	0	0,0	0,0	0,0
98	8,70		Rara	0,0	0,000	0	0	0	0,0	0,0	0,0	0,0	0,0	0	Rara cls	0,0	0,0	0	0	0,0	0,0	0,0

PILASTRI

			FESSURAZIONE									FRECCE			TENSIONI							
Filo In fi	Quota In Fi	Tra tto	Combi Caric	Fessu. mm lim	cal	dist mm	Con cio	Com bin	Mf X (t*m)	Mf Y (t*m)	N (t)	Frecce mm limite	calc	Com bin	Combinaz Carico	σ lim. Kg/cmq	σ cal. Kg/cmq	Co nc	Comb	Mf X (t*m)	Mf Y (t*m)	N (t)
98	5,40		Freq	0,0	0,000	0	0	0	0,0	0,0	0,0	0,0	0,0	0	Rara fer	0	0	0	0	0,0	0,0	0,0
			Perm	0,0	0,000	0	0	0	0,0	0,0	0,0	0,0	0,0	0	Perm cls	0,0	0,0	0	0	0,0	0,0	0,0
99	8,70		Rara	0,0	0,000	0	0	0	0,0	0,0	0,0	0,0	0,0	0	Rara cls	0,0	0,0	0	0	0,0	0,0	0,0
99	5,40		Freq	0,0	0,000	0	0	0	0,0	0,0	0,0	0,0	0,0	0	Rara fer	0	0	0	0	0,0	0,0	0,0
			Perm	0,0	0,000	0	0	0	0,0	0,0	0,0	0,0	0,0	0	Perm cls	0,0	0,0	0	0	0,0	0,0	0,0
100	8,70		Rara	0,0	0,000	0	0	0	0,0	0,0	0,0	0,0	0,0	0	Rara cls	0,0	0,0	0	0	0,0	0,0	0,0
100	5,40		Freq	0,0	0,000	0	0	0	0,0	0,0	0,0	0,0	0,0	0	Rara fer	0	0	0	0	0,0	0,0	0,0
			Perm	0,0	0,000	0	0	0	0,0	0,0	0,0	0,0	0,0	0	Perm cls	0,0	0,0	0	0	0,0	0,0	0,0
101	8,70		Rara	0,0	0,000	0	0	0	0,0	0,0	0,0	0,0	0,0	0	Rara cls	0,0	0,0	0	0	0,0	0,0	0,0
101	5,40		Freq	0,0	0,000	0	0	0	0,0	0,0	0,0	0,0	0,0	0	Rara fer	0	0	0	0	0,0	0,0	0,0
			Perm	0,0	0,000	0	0	0	0,0	0,0	0,0	0,0	0,0	0	Perm cls	0,0	0,0	0	0	0,0	0,0	0,0
102	8,70		Rara	0,0	0,000	0	0	0	0,0	0,0	0,0	0,0	0,0	0	Rara cls	0,0	0,0	0	0	0,0	0,0	0,0
102	5,40		Freq	0,0	0,000	0	0	0	0,0	0,0	0,0	0,0	0,0	0	Rara fer	0	0	0	0	0,0	0,0	0,0
			Perm	0,0	0,000	0	0	0	0,0	0,0	0,0	0,0	0,0	0	Perm cls	0,0	0,0	0	0	0,0	0,0	0,0
103	8,70		Rara	0,0	0,000	0	0	0	0,0	0,0	0,0	0,0	0,0	0	Rara cls	0,0	0,0	0	0	0,0	0,0	0,0
103	5,40		Freq	0,0	0,000	0	0	0	0,0	0,0	0,0	0,0	0,0	0	Rara fer	0	0	0	0	0,0	0,0	0,0
			Perm	0,0	0,000	0	0	0	0,0	0,0	0,0	0,0	0,0	0	Perm cls	0,0	0,0	0	0	0,0	0,0	0,0
104	8,70		Rara	0,0	0,000	0	0	0	0,0	0,0	0,0	0,0	0,0	0	Rara cls	0,0	0,0	0	0	0,0	0,0	0,0
104	5,40		Freq	0,0	0,000	0	0	0	0,0	0,0	0,0	0,0	0,0	0	Rara fer	0	0	0	0	0,0	0,0	0,0
			Perm	0,0	0,000	0	0	0	0,0	0,0	0,0	0,0	0,0	0	Perm cls	0,0	0,0	0	0	0,0	0,0	0,0
105	8,70		Rara	0,0	0,000	0	0	0	0,0	0,0	0,0	0,0	0,0	0	Rara cls	0,0	0,0	0	0	0,0	0,0	0,0
105	5,40		Freq	0,0	0,000	0	0	0	0,0	0,0	0,0	0,0	0,0	0	Rara fer	0	0	0	0	0,0	0,0	0,0
			Perm	0,0	0,000	0	0	0	0,0	0,0	0,0	0,0	0,0	0	Perm cls	0,0	0,0	0	0	0,0	0,0	0,0
106	8,70		Rara	0,0	0,000	0	0	0	0,0	0,0	0,0	0,0	0,0	0	Rara cls	0,0	0,0	0	0	0,0	0,0	0,0
106	5,40		Freq	0,0	0,000	0	0	0	0,0	0,0	0,0	0,0	0,0	0	Rara fer	0	0	0	0	0,0	0,0	0,0
			Perm	0,0	0,000	0	0	0	0,0	0,0	0,0	0,0	0,0	0	Perm cls	0,0	0,0	0	0	0,0	0,0	0,0
107	8,70		Rara	0,0	0,000	0	0	0	0,0	0,0	0,0	0,0	0,0	0	Rara cls	0,0	0,0	0	0	0,0	0,0	0,0
107	5,40		Freq	0,0	0,000	0	0	0	0,0	0,0	0,0	0,0	0,0	0	Rara fer	0	0	0	0	0,0	0,0	0,0
			Perm	0,0	0,000	0	0	0	0,0	0,0	0,0	0,0	0,0	0	Perm cls	0,0	0,0	0	0	0,0	0,0	0,0
108	8,70		Rara	0,0	0,000	0	0	0	0,0	0,0	0,0	0,0	0,0	0	Rara cls	0,0	0,0	0	0	0,0	0,0	0,0
108	5,40		Freq	0,0	0,000	0	0	0	0,0	0,0	0,0	0,0	0,0	0	Rara fer	0	0	0	0	0,0	0,0	0,0
			Perm	0,0	0,000	0	0	0	0,0	0,0	0,0	0,0	0,0	0	Perm cls	0,0	0,0	0	0	0,0	0,0	0,0
109	8,70		Rara	0,0	0,000	0	0	0	0,0	0,0	0,0	0,0	0,0	0	Rara cls	0,0	0,0	0	0	0,0	0,0	0,0
109	5,40		Freq	0,0	0,000	0	0	0	0,0	0,0	0,0	0,0	0,0	0	Rara fer	0	0	0	0	0,0	0,0	0,0
			Perm	0,0	0,000	0	0	0	0,0	0,0	0,0	0,0	0,0	0	Perm cls	0,0	0,0	0	0	0,0	0,0	0,0
110	8,70		Rara	0,0	0,000	0	0	0	0,0	0,0	0,0	0,0	0,0	0	Rara cls	0,0	0,0	0	0	0,0	0,0	0,0
110	5,40		Freq	0,0	0,000	0	0	0	0,0	0,0	0,0	0,0	0,0	0	Rara fer	0	0	0	0	0,0	0,0	0,0
			Perm	0,0	0,000	0	0	0	0,0	0,0	0,0	0,0	0,0	0	Perm cls	0,0	0,0	0	0	0,0	0,0	0,0
111	8,70		Rara	0,0	0,000	0	0	0	0,0	0,0	0,0	0,0	0,0	0	Rara cls	0,0	0,0	0	0	0,0	0,0	0,0
111	5,40		Freq	0,0	0,000	0	0	0	0,0	0,0	0,0	0,0	0,0	0	Rara fer	0	0	0	0	0,0	0,0	0,0
			Perm	0,0	0,000	0	0	0	0,0	0,0	0,0	0,0	0,0	0	Perm cls	0,0	0,0	0	0	0,0	0,0	0,0
112	8,70		Rara	0,0	0,000	0	0	0	0,0	0,0	0,0	0,0	0,0	0	Rara cls	0,0	0,0	0	0	0,0	0,0	0,0
112	5,40		Freq	0,0	0,000	0	0	0	0,0	0,0	0,0	0,0	0,0	0	Rara fer	0	0	0	0	0,0	0,0	0,0
			Perm	0,0	0,000	0	0	0	0,0	0,0	0,0	0,0	0,0	0	Perm cls	0,0	0,0	0	0	0,0	0,0	0,0
113	8,70		Rara	0,0	0,000	0	0	0	0,0	0,0	0,0	0,0	0,0	0	Rara cls	0,0	0,0	0	0	0,0	0,0	0,0
113	5,40		Freq	0,0	0,000	0	0	0	0,0	0,0	0,0	0,0	0,0	0	Rara fer	0	0	0	0	0,0	0,0	0,0
			Perm	0,0	0,000	0	0	0	0,0	0,0	0,0	0,0	0,0	0	Perm cls	0,0	0,0	0	0	0,0	0,0	0,0
114	8,70		Rara	0,0	0,000	0	0	0	0,0	0,0	0,0	0,0	0,0	0	Rara cls	0,0	0,0	0	0	0,0	0,0	0,0
114	5,40		Freq	0,0	0,000	0	0	0	0,0	0,0	0,0	0,0	0,0	0	Rara fer	0	0	0	0	0,0	0,0	0,0
			Perm	0,0	0,000	0	0	0	0,0	0,0	0,0	0,0	0,0	0	Perm cls	0,0	0,0	0	0	0,0	0,0	0,0
115	8,70		Rara	0,0	0,000	0	0	0	0,0	0,0	0,0	0,0	0,0	0	Rara cls	0,0	0,0	0	0	0,0	0,0	0,0
115	5,40		Freq	0,0	0,000	0	0	0	0,0	0,0	0,0	0,0	0,0	0	Rara fer	0	0	0	0	0,0	0,0	0,0
			Perm	0,0	0,000	0	0	0	0,0	0,0	0,0	0,0	0,0	0	Perm cls	0,0	0,0	0	0	0,0	0,0	0,0
1	12,00		Rara	0,0	0,000	0	0	0	0,0	0,0	0,0	0,0	0,0	0	Rara cls	0,0	0,0	0	0	0,0	0,0	0,0
1	8,70		Freq	0,0	0,000	0	0	0	0,0	0,0	0,0	0,0	0,0	0	Rara fer	0	0	0	0	0,0	0,0	0,0
			Perm	0,0	0,000	0	0	0	0,0	0,0	0,0	0,0	0,0	0	Perm cls	0,0	0,0	0	0	0,0	0,0	0,0
2	12,00		Rara	0,0	0,000	0	0	0	0,0	0,0	0,0	0,0	0,0	0	Rara cls	0,0	0,0	0	0	0,0	0,0	0,0
2	8,70		Freq	0,0	0,000	0	0	0	0,0	0,0	0,0	0,0	0,0	0	Rara fer	0	0	0	0	0,0	0,0	0,0
			Perm	0,0	0,000	0	0	0	0,0	0,0	0,0	0,0	0,0	0	Perm cls	0,0	0,0	0	0	0,0	0,0	0,0
3	12,00		Rara	0,0	0,000	0	0	0	0,0	0,0	0,0	0,0	0,0	0	Rara cls	0,0	0,0	0	0	0,0	0,0	0,0
3	8,70		Freq	0,0	0,000	0	0	0	0,0	0,0	0,0	0,0	0,0	0	Rara fer	0	0	0	0	0,0	0,0	0,0
			Perm	0,0	0,000	0	0	0	0,0	0,0	0,0	0,0	0,0	0	Perm cls	0,0	0,0	0	0	0,0	0,0	0,0
4	12,00		Rara	0,0	0,000	0	0	0	0,0	0,0	0,0	0,0	0,0	0	Rara cls	0,0	0,0	0	0	0,0	0,0	0,0
4	8,70		Freq	0,0	0,000	0	0	0	0,0	0,0	0,0	0,0	0,0	0	Rara fer	0	0	0	0	0,0	0,0	0,0
			Perm	0,0	0,000	0	0	0	0,0	0,0	0,0	0,0	0,0	0	Perm cls	0,0	0,0	0	0	0,0	0,0	0,0
5	12,00		Rara	0,0	0,000	0	0	0	0,0	0,0	0,0	0,0	0,0	0	Rara cls	0,0	0,0	0	0	0,0	0,0	0,0

PILASTRI

			FESSURAZIONE									FRECCE			TENSIONI							
Filo In fi	Quota In Fi	Tra tto	Combi Caric	Fessu. mm lim	cal	dist mm	Con cio	Com bin	Mf X (t*m)	Mf Y (t*m)	N (t)	Frecce mm limite	calc	Com bin	Combinaz Carico	σ lim. Kg/cmq	σ cal. Kg/cmq	Co nc	Comb	Mf X (t*m)	Mf Y (t*m)	N (t)
5	8,70		Freq	0,0	0,000	0	0	0	0,0	0,0	0,0	0,0	0,0	0	Rara fer	0	0	0	0	0,0	0,0	0,0
			Perm	0,0	0,000	0	0	0	0,0	0,0	0,0	0,0	0,0	0	Perm cls	0,0	0,0	0	0	0,0	0,0	0,0
6	12,00		Rara	0,0	0,000	0	0	0	0,0	0,0	0,0	0,0	0,0	0	Rara cls	0,0	0,0	0	0	0,0	0,0	0,0
6	8,70		Freq	0,0	0,000	0	0	0	0,0	0,0	0,0	0,0	0,0	0	Rara fer	0	0	0	0	0,0	0,0	0,0
			Perm	0,0	0,000	0	0	0	0,0	0,0	0,0	0,0	0,0	0	Perm cls	0,0	0,0	0	0	0,0	0,0	0,0
7	12,00		Rara	0,0	0,000	0	0	0	0,0	0,0	0,0	0,0	0,0	0	Rara cls	0,0	0,0	0	0	0,0	0,0	0,0
7	8,70		Freq	0,0	0,000	0	0	0	0,0	0,0	0,0	0,0	0,0	0	Rara fer	0	0	0	0	0,0	0,0	0,0
			Perm	0,0	0,000	0	0	0	0,0	0,0	0,0	0,0	0,0	0	Perm cls	0,0	0,0	0	0	0,0	0,0	0,0
8	12,00		Rara	0,0	0,000	0	0	0	0,0	0,0	0,0	0,0	0,0	0	Rara cls	0,0	0,0	0	0	0,0	0,0	0,0
8	8,70		Freq	0,0	0,000	0	0	0	0,0	0,0	0,0	0,0	0,0	0	Rara fer	0	0	0	0	0,0	0,0	0,0
			Perm	0,0	0,000	0	0	0	0,0	0,0	0,0	0,0	0,0	0	Perm cls	0,0	0,0	0	0	0,0	0,0	0,0
9	12,00		Rara	0,0	0,000	0	0	0	0,0	0,0	0,0	0,0	0,0	0	Rara cls	0,0	0,0	0	0	0,0	0,0	0,0
9	8,70		Freq	0,0	0,000	0	0	0	0,0	0,0	0,0	0,0	0,0	0	Rara fer	0	0	0	0	0,0	0,0	0,0
			Perm	0,0	0,000	0	0	0	0,0	0,0	0,0	0,0	0,0	0	Perm cls	0,0	0,0	0	0	0,0	0,0	0,0
10	12,00		Rara	0,0	0,000	0	0	0	0,0	0,0	0,0	0,0	0,0	0	Rara cls	0,0	0,0	0	0	0,0	0,0	0,0
10	8,70		Freq	0,0	0,000	0	0	0	0,0	0,0	0,0	0,0	0,0	0	Rara fer	0	0	0	0	0,0	0,0	0,0
			Perm	0,0	0,000	0	0	0	0,0	0,0	0,0	0,0	0,0	0	Perm cls	0,0	0,0	0	0	0,0	0,0	0,0
11	12,00		Rara	0,0	0,000	0	0	0	0,0	0,0	0,0	0,0	0,0	0	Rara cls	0,0	0,0	0	0	0,0	0,0	0,0
11	8,70		Freq	0,0	0,000	0	0	0	0,0	0,0	0,0	0,0	0,0	0	Rara fer	0	0	0	0	0,0	0,0	0,0
			Perm	0,0	0,000	0	0	0	0,0	0,0	0,0	0,0	0,0	0	Perm cls	0,0	0,0	0	0	0,0	0,0	0,0
12	12,00		Rara	0,0	0,000	0	0	0	0,0	0,0	0,0	0,0	0,0	0	Rara cls	0,0	0,0	0	0	0,0	0,0	0,0
12	8,70		Freq	0,0	0,000	0	0	0	0,0	0,0	0,0	0,0	0,0	0	Rara fer	0	0	0	0	0,0	0,0	0,0
			Perm	0,0	0,000	0	0	0	0,0	0,0	0,0	0,0	0,0	0	Perm cls	0,0	0,0	0	0	0,0	0,0	0,0
13	12,00		Rara	0,0	0,000	0	0	0	0,0	0,0	0,0	0,0	0,0	0	Rara cls	0,0	0,0	0	0	0,0	0,0	0,0
13	8,70		Freq	0,0	0,000	0	0	0	0,0	0,0	0,0	0,0	0,0	0	Rara fer	0	0	0	0	0,0	0,0	0,0
			Perm	0,0	0,000	0	0	0	0,0	0,0	0,0	0,0	0,0	0	Perm cls	0,0	0,0	0	0	0,0	0,0	0,0
14	12,00		Rara	0,0	0,000	0	0	0	0,0	0,0	0,0	0,0	0,0	0	Rara cls	0,0	0,0	0	0	0,0	0,0	0,0
14	8,70		Freq	0,0	0,000	0	0	0	0,0	0,0	0,0	0,0	0,0	0	Rara fer	0	0	0	0	0,0	0,0	0,0
			Perm	0,0	0,000	0	0	0	0,0	0,0	0,0	0,0	0,0	0	Perm cls	0,0	0,0	0	0	0,0	0,0	0,0
15	12,00		Rara	0,0	0,000	0	0	0	0,0	0,0	0,0	0,0	0,0	0	Rara cls	0,0	0,0	0	0	0,0	0,0	0,0
15	8,70		Freq	0,0	0,000	0	0	0	0,0	0,0	0,0	0,0	0,0	0	Rara fer	0	0	0	0	0,0	0,0	0,0
			Perm	0,0	0,000	0	0	0	0,0	0,0	0,0	0,0	0,0	0	Perm cls	0,0	0,0	0	0	0,0	0,0	0,0
16	12,00		Rara	0,0	0,000	0	0	0	0,0	0,0	0,0	0,0	0,0	0	Rara cls	0,0	0,0	0	0	0,0	0,0	0,0
16	8,70		Freq	0,0	0,000	0	0	0	0,0	0,0	0,0	0,0	0,0	0	Rara fer	0	0	0	0	0,0	0,0	0,0
			Perm	0,0	0,000	0	0	0	0,0	0,0	0,0	0,0	0,0	0	Perm cls	0,0	0,0	0	0	0,0	0,0	0,0
17	12,00		Rara	0,0	0,000	0	0	0	0,0	0,0	0,0	0,0	0,0	0	Rara cls	0,0	0,0	0	0	0,0	0,0	0,0
17	8,70		Freq	0,0	0,000	0	0	0	0,0	0,0	0,0	0,0	0,0	0	Rara fer	0	0	0	0	0,0	0,0	0,0
			Perm	0,0	0,000	0	0	0	0,0	0,0	0,0	0,0	0,0	0	Perm cls	0,0	0,0	0	0	0,0	0,0	0,0
18	12,00		Rara	0,0	0,000	0	0	0	0,0	0,0	0,0	0,0	0,0	0	Rara cls	0,0	0,0	0	0	0,0	0,0	0,0
18	8,70		Freq	0,0	0,000	0	0	0	0,0	0,0	0,0	0,0	0,0	0	Rara fer	0	0	0	0	0,0	0,0	0,0
			Perm	0,0	0,000	0	0	0	0,0	0,0	0,0	0,0	0,0	0	Perm cls	0,0	0,0	0	0	0,0	0,0	0,0
19	12,00		Rara	0,0	0,000	0	0	0	0,0	0,0	0,0	0,0	0,0	0	Rara cls	0,0	0,0	0	0	0,0	0,0	0,0
19	8,70		Freq	0,0	0,000	0	0	0	0,0	0,0	0,0	0,0	0,0	0	Rara fer	0	0	0	0	0,0	0,0	0,0
			Perm	0,0	0,000	0	0	0	0,0	0,0	0,0	0,0	0,0	0	Perm cls	0,0	0,0	0	0	0,0	0,0	0,0
20	12,00		Rara	0,0	0,000	0	0	0	0,0	0,0	0,0	0,0	0,0	0	Rara cls	0,0	0,0	0	0	0,0	0,0	0,0
20	8,70		Freq	0,0	0,000	0	0	0	0,0	0,0	0,0	0,0	0,0	0	Rara fer	0	0	0	0	0,0	0,0	0,0
			Perm	0,0	0,000	0	0	0	0,0	0,0	0,0	0,0	0,0	0	Perm cls	0,0	0,0	0	0	0,0	0,0	0,0
21	12,00		Rara	0,0	0,000	0	0	0	0,0	0,0	0,0	0,0	0,0	0	Rara cls	0,0	0,0	0	0	0,0	0,0	0,0
21	8,70		Freq	0,0	0,000	0	0	0	0,0	0,0	0,0	0,0	0,0	0	Rara fer	0	0	0	0	0,0	0,0	0,0
			Perm	0,0	0,000	0	0	0	0,0	0,0	0,0	0,0	0,0	0	Perm cls	0,0	0,0	0	0	0,0	0,0	0,0
22	12,00		Rara	0,0	0,000	0	0	0	0,0	0,0	0,0	0,0	0,0	0	Rara cls	0,0	0,0	0	0	0,0	0,0	0,0
22	8,70		Freq	0,0	0,000	0	0	0	0,0	0,0	0,0	0,0	0,0	0	Rara fer	0	0	0	0	0,0	0,0	0,0
			Perm	0,0	0,000	0	0	0	0,0	0,0	0,0	0,0	0,0	0	Perm cls	0,0	0,0	0	0	0,0	0,0	0,0
23	12,00		Rara	0,0	0,000	0	0	0	0,0	0,0	0,0	0,0	0,0	0	Rara cls	0,0	0,0	0	0	0,0	0,0	0,0
23	8,70		Freq	0,0	0,000	0	0	0	0,0	0,0	0,0	0,0	0,0	0	Rara fer	0	0	0	0	0,0	0,0	0,0
			Perm	0,0	0,000	0	0	0	0,0	0,0	0,0	0,0	0,0	0	Perm cls	0,0	0,0	0	0	0,0	0,0	0,0
24	12,00		Rara	0,0	0,000	0	0	0	0,0	0,0	0,0	0,0	0,0	0	Rara cls	0,0	0,0	0	0	0,0	0,0	0,0
24	8,70		Freq	0,0	0,000	0	0	0	0,0	0,0	0,0	0,0	0,0	0	Rara fer	0	0	0	0	0,0	0,0	0,0
			Perm	0,0	0,000	0	0	0	0,0	0,0	0,0	0,0	0,0	0	Perm cls	0,0	0,0	0	0	0,0	0,0	0,0
25	12,00		Rara	0,0	0,000	0	0	0	0,0	0,0	0,0	0,0	0,0	0	Rara cls	0,0	0,0	0	0	0,0	0,0	0,0
25	8,70		Freq	0,0	0,000	0	0	0	0,0	0,0	0,0	0,0	0,0	0	Rara fer	0	0	0	0	0,0	0,0	0,0
			Perm	0,0	0,000	0	0	0	0,0	0,0	0,0	0,0	0,0	0	Perm cls	0,0	0,0	0	0	0,0	0,0	0,0
26	12,00		Rara	0,0	0,000	0	0	0	0,0	0,0	0,0	0,0	0,0	0	Rara cls	0,0	0,0	0	0	0,0	0,0	0,0
26	8,70		Freq	0,0	0,000	0	0	0	0,0	0,0	0,0	0,0	0,0	0	Rara fer	0	0	0	0	0,0	0,0	0,0
			Perm	0,0	0,000	0	0	0	0,0	0,0	0,0	0,0	0,0	0	Perm cls	0,0	0,0	0	0	0,0	0,0	0,0
27	12,00		Rara	0,0	0,000	0	0	0	0,0	0,0	0,0	0,0	0,0	0	Rara cls	0,0	0,0	0	0	0,0	0,0	0,0

PILASTRI

			FESSURAZIONE									FRECCE			TENSIONI							
Filo In fi	Quota In Fi	Tra tto	Combi Caric	Fessu. mm lim	cal	dist mm	Con cio	Com bin	Mf X (t*m)	Mf Y (t*m)	N (t)	Frecce mm limite	calc	Com bin	Combinaz Carico	σ lim. Kg/cmq	σ cal. Kg/cmq	Co nc	Comb	Mf X (t*m)	Mf Y (t*m)	N (t)
27	8,70		Freq	0,0	0,000	0	0	0	0,0	0,0	0,0	0,0	0,0	0	Rara fer	0	0	0	0	0,0	0,0	0,0
			Perm	0,0	0,000	0	0	0	0,0	0,0	0,0	0,0	0,0	0	Perm cls	0,0	0,0	0	0	0,0	0,0	0,0
28	12,00		Rara	0,0	0,000	0	0	0	0,0	0,0	0,0	0,0	0,0	0	Rara cls	0,0	0,0	0	0	0,0	0,0	0,0
28	8,70		Freq	0,0	0,000	0	0	0	0,0	0,0	0,0	0,0	0,0	0	Rara fer	0	0	0	0	0,0	0,0	0,0
			Perm	0,0	0,000	0	0	0	0,0	0,0	0,0	0,0	0,0	0	Perm cls	0,0	0,0	0	0	0,0	0,0	0,0
29	12,00		Rara	0,0	0,000	0	0	0	0,0	0,0	0,0	0,0	0,0	0	Rara cls	0,0	0,0	0	0	0,0	0,0	0,0
29	8,70		Freq	0,0	0,000	0	0	0	0,0	0,0	0,0	0,0	0,0	0	Rara fer	0	0	0	0	0,0	0,0	0,0
			Perm	0,0	0,000	0	0	0	0,0	0,0	0,0	0,0	0,0	0	Perm cls	0,0	0,0	0	0	0,0	0,0	0,0
30	12,00		Rara	0,0	0,000	0	0	0	0,0	0,0	0,0	0,0	0,0	0	Rara cls	0,0	0,0	0	0	0,0	0,0	0,0
30	8,70		Freq	0,0	0,000	0	0	0	0,0	0,0	0,0	0,0	0,0	0	Rara fer	0	0	0	0	0,0	0,0	0,0
			Perm	0,0	0,000	0	0	0	0,0	0,0	0,0	0,0	0,0	0	Perm cls	0,0	0,0	0	0	0,0	0,0	0,0
31	12,00		Rara	0,0	0,000	0	0	0	0,0	0,0	0,0	0,0	0,0	0	Rara cls	0,0	0,0	0	0	0,0	0,0	0,0
31	8,70		Freq	0,0	0,000	0	0	0	0,0	0,0	0,0	0,0	0,0	0	Rara fer	0	0	0	0	0,0	0,0	0,0
			Perm	0,0	0,000	0	0	0	0,0	0,0	0,0	0,0	0,0	0	Perm cls	0,0	0,0	0	0	0,0	0,0	0,0
32	12,00		Rara	0,0	0,000	0	0	0	0,0	0,0	0,0	0,0	0,0	0	Rara cls	0,0	0,0	0	0	0,0	0,0	0,0
32	8,70		Freq	0,0	0,000	0	0	0	0,0	0,0	0,0	0,0	0,0	0	Rara fer	0	0	0	0	0,0	0,0	0,0
			Perm	0,0	0,000	0	0	0	0,0	0,0	0,0	0,0	0,0	0	Perm cls	0,0	0,0	0	0	0,0	0,0	0,0
33	12,00		Rara	0,0	0,000	0	0	0	0,0	0,0	0,0	0,0	0,0	0	Rara cls	0,0	0,0	0	0	0,0	0,0	0,0
33	8,70		Freq	0,0	0,000	0	0	0	0,0	0,0	0,0	0,0	0,0	0	Rara fer	0	0	0	0	0,0	0,0	0,0
			Perm	0,0	0,000	0	0	0	0,0	0,0	0,0	0,0	0,0	0	Perm cls	0,0	0,0	0	0	0,0	0,0	0,0
34	12,00		Rara	0,0	0,000	0	0	0	0,0	0,0	0,0	0,0	0,0	0	Rara cls	0,0	0,0	0	0	0,0	0,0	0,0
34	8,70		Freq	0,0	0,000	0	0	0	0,0	0,0	0,0	0,0	0,0	0	Rara fer	0	0	0	0	0,0	0,0	0,0
			Perm	0,0	0,000	0	0	0	0,0	0,0	0,0	0,0	0,0	0	Perm cls	0,0	0,0	0	0	0,0	0,0	0,0
35	12,00		Rara	0,0	0,000	0	0	0	0,0	0,0	0,0	0,0	0,0	0	Rara cls	0,0	0,0	0	0	0,0	0,0	0,0
35	8,70		Freq	0,0	0,000	0	0	0	0,0	0,0	0,0	0,0	0,0	0	Rara fer	0	0	0	0	0,0	0,0	0,0
			Perm	0,0	0,000	0	0	0	0,0	0,0	0,0	0,0	0,0	0	Perm cls	0,0	0,0	0	0	0,0	0,0	0,0
36	12,00		Rara	0,0	0,000	0	0	0	0,0	0,0	0,0	0,0	0,0	0	Rara cls	0,0	0,0	0	0	0,0	0,0	0,0
36	8,70		Freq	0,0	0,000	0	0	0	0,0	0,0	0,0	0,0	0,0	0	Rara fer	0	0	0	0	0,0	0,0	0,0
			Perm	0,0	0,000	0	0	0	0,0	0,0	0,0	0,0	0,0	0	Perm cls	0,0	0,0	0	0	0,0	0,0	0,0
37	12,00		Rara	0,0	0,000	0	0	0	0,0	0,0	0,0	0,0	0,0	0	Rara cls	0,0	0,0	0	0	0,0	0,0	0,0
37	8,70		Freq	0,0	0,000	0	0	0	0,0	0,0	0,0	0,0	0,0	0	Rara fer	0	0	0	0	0,0	0,0	0,0
			Perm	0,0	0,000	0	0	0	0,0	0,0	0,0	0,0	0,0	0	Perm cls	0,0	0,0	0	0	0,0	0,0	0,0
38	12,00		Rara	0,0	0,000	0	0	0	0,0	0,0	0,0	0,0	0,0	0	Rara cls	0,0	0,0	0	0	0,0	0,0	0,0
38	8,70		Freq	0,0	0,000	0	0	0	0,0	0,0	0,0	0,0	0,0	0	Rara fer	0	0	0	0	0,0	0,0	0,0
			Perm	0,0	0,000	0	0	0	0,0	0,0	0,0	0,0	0,0	0	Perm cls	0,0	0,0	0	0	0,0	0,0	0,0
39	12,00		Rara	0,0	0,000	0	0	0	0,0	0,0	0,0	0,0	0,0	0	Rara cls	0,0	0,0	0	0	0,0	0,0	0,0
39	8,70		Freq	0,0	0,000	0	0	0	0,0	0,0	0,0	0,0	0,0	0	Rara fer	0	0	0	0	0,0	0,0	0,0
			Perm	0,0	0,000	0	0	0	0,0	0,0	0,0	0,0	0,0	0	Perm cls	0,0	0,0	0	0	0,0	0,0	0,0
40	12,00		Rara	0,0	0,000	0	0	0	0,0	0,0	0,0	0,0	0,0	0	Rara cls	0,0	0,0	0	0	0,0	0,0	0,0
40	8,70		Freq	0,0	0,000	0	0	0	0,0	0,0	0,0	0,0	0,0	0	Rara fer	0	0	0	0	0,0	0,0	0,0
			Perm	0,0	0,000	0	0	0	0,0	0,0	0,0	0,0	0,0	0	Perm cls	0,0	0,0	0	0	0,0	0,0	0,0
41	12,00		Rara	0,0	0,000	0	0	0	0,0	0,0	0,0	0,0	0,0	0	Rara cls	0,0	0,0	0	0	0,0	0,0	0,0
41	8,70		Freq	0,0	0,000	0	0	0	0,0	0,0	0,0	0,0	0,0	0	Rara fer	0	0	0	0	0,0	0,0	0,0
			Perm	0,0	0,000	0	0	0	0,0	0,0	0,0	0,0	0,0	0	Perm cls	0,0	0,0	0	0	0,0	0,0	0,0
42	12,00		Rara	0,0	0,000	0	0	0	0,0	0,0	0,0	0,0	0,0	0	Rara cls	0,0	0,0	0	0	0,0	0,0	0,0
42	8,70		Freq	0,0	0,000	0	0	0	0,0	0,0	0,0	0,0	0,0	0	Rara fer	0	0	0	0	0,0	0,0	0,0
			Perm	0,0	0,000	0	0	0	0,0	0,0	0,0	0,0	0,0	0	Perm cls	0,0	0,0	0	0	0,0	0,0	0,0
43	12,00		Rara	0,0	0,000	0	0	0	0,0	0,0	0,0	0,0	0,0	0	Rara cls	0,0	0,0	0	0	0,0	0,0	0,0
43	8,70		Freq	0,0	0,000	0	0	0	0,0	0,0	0,0	0,0	0,0	0	Rara fer	0	0	0	0	0,0	0,0	0,0
			Perm	0,0	0,000	0	0	0	0,0	0,0	0,0	0,0	0,0	0	Perm cls	0,0	0,0	0	0	0,0	0,0	0,0
44	12,00		Rara	0,0	0,000	0	0	0	0,0	0,0	0,0	0,0	0,0	0	Rara cls	0,0	0,0	0	0	0,0	0,0	0,0
44	8,70		Freq	0,0	0,000	0	0	0	0,0	0,0	0,0	0,0	0,0	0	Rara fer	0	0	0	0	0,0	0,0	0,0
			Perm	0,0	0,000	0	0	0	0,0	0,0	0,0	0,0	0,0	0	Perm cls	0,0	0,0	0	0	0,0	0,0	0,0
45	12,00		Rara	0,0	0,000	0	0	0	0,0	0,0	0,0	0,0	0,0	0	Rara cls	0,0	0,0	0	0	0,0	0,0	0,0
45	8,70		Freq	0,0	0,000	0	0	0	0,0	0,0	0,0	0,0	0,0	0	Rara fer	0	0	0	0	0,0	0,0	0,0
			Perm	0,0	0,000	0	0	0	0,0	0,0	0,0	0,0	0,0	0	Perm cls	0,0	0,0	0	0	0,0	0,0	0,0
46	12,00		Rara	0,0	0,000	0	0	0	0,0	0,0	0,0	0,0	0,0	0	Rara cls	0,0	0,0	0	0	0,0	0,0	0,0
46	8,70		Freq	0,0	0,000	0	0	0	0,0	0,0	0,0	0,0	0,0	0	Rara fer	0	0	0	0	0,0	0,0	0,0
			Perm	0,0	0,000	0	0	0	0,0	0,0	0,0	0,0	0,0	0	Perm cls	0,0	0,0	0	0	0,0	0,0	0,0
47	12,00		Rara	0,0	0,000	0	0	0	0,0	0,0	0,0	0,0	0,0	0	Rara cls	0,0	0,0	0	0	0,0	0,0	0,0
47	8,70		Freq	0,0	0,000	0	0	0	0,0	0,0	0,0	0,0	0,0	0	Rara fer	0	0	0	0	0,0	0,0	0,0
			Perm	0,0	0,000	0	0	0	0,0	0,0	0,0	0,0	0,0	0	Perm cls	0,0	0,0	0	0	0,0	0,0	0,0
48	12,00		Rara	0,0	0,000	0	0	0	0,0	0,0	0,0	0,0	0,0	0	Rara cls	0,0	0,0	0	0	0,0	0,0	0,0
48	8,70		Freq	0,0	0,000	0	0	0	0,0	0,0	0,0	0,0	0,0	0	Rara fer	0	0	0	0	0,0	0,0	0,0
			Perm	0,0	0,000	0	0	0	0,0	0,0	0,0	0,0	0,0	0	Perm cls	0,0	0,0	0	0	0,0	0,0	0,0
49	12,00		Rara	0,0	0,000	0	0	0	0,0	0,0	0,0	0,0	0,0	0	Rara cls	0,0	0,0	0	0	0,0	0,0	0,0

PILASTRI

			FESSURAZIONE									FRECCE			TENSIONI							
Filo In fi	Quota In Fi	Tra tto	Combi Caric	Fessu. mm lim	cal	dist mm	Con cio	Com bin	Mf X (t*m)	Mf Y (t*m)	N (t)	Frecce mm limite	calc	Com bin	Combinaz Carico	σ lim. Kg/cmq	σ cal. Kg/cmq	Co nc	Comb	Mf X (t*m)	Mf Y (t*m)	N (t)
49	8,70		Freq	0,0	0,000	0	0	0	0,0	0,0	0,0	0,0	0,0	0	Rara fer	0	0	0	0	0,0	0,0	0,0
			Perm	0,0	0,000	0	0	0	0,0	0,0	0,0	0,0	0,0	0	Perm cls	0,0	0,0	0	0	0,0	0,0	0,0
50	12,00		Rara	0,0	0,000	0	0	0	0,0	0,0	0,0	0,0	0,0	0	Rara cls	0,0	0,0	0	0	0,0	0,0	0,0
50	8,70		Freq	0,0	0,000	0	0	0	0,0	0,0	0,0	0,0	0,0	0	Rara fer	0	0	0	0	0,0	0,0	0,0
			Perm	0,0	0,000	0	0	0	0,0	0,0	0,0	0,0	0,0	0	Perm cls	0,0	0,0	0	0	0,0	0,0	0,0
51	12,00		Rara	0,0	0,000	0	0	0	0,0	0,0	0,0	0,0	0,0	0	Rara cls	0,0	0,0	0	0	0,0	0,0	0,0
51	8,70		Freq	0,0	0,000	0	0	0	0,0	0,0	0,0	0,0	0,0	0	Rara fer	0	0	0	0	0,0	0,0	0,0
			Perm	0,0	0,000	0	0	0	0,0	0,0	0,0	0,0	0,0	0	Perm cls	0,0	0,0	0	0	0,0	0,0	0,0
52	12,00		Rara	0,0	0,000	0	0	0	0,0	0,0	0,0	0,0	0,0	0	Rara cls	0,0	0,0	0	0	0,0	0,0	0,0
52	8,70		Freq	0,0	0,000	0	0	0	0,0	0,0	0,0	0,0	0,0	0	Rara fer	0	0	0	0	0,0	0,0	0,0
			Perm	0,0	0,000	0	0	0	0,0	0,0	0,0	0,0	0,0	0	Perm cls	0,0	0,0	0	0	0,0	0,0	0,0
53	12,00		Rara	0,0	0,000	0	0	0	0,0	0,0	0,0	0,0	0,0	0	Rara cls	0,0	0,0	0	0	0,0	0,0	0,0
53	8,70		Freq	0,0	0,000	0	0	0	0,0	0,0	0,0	0,0	0,0	0	Rara fer	0	0	0	0	0,0	0,0	0,0
			Perm	0,0	0,000	0	0	0	0,0	0,0	0,0	0,0	0,0	0	Perm cls	0,0	0,0	0	0	0,0	0,0	0,0
54	12,00		Rara	0,0	0,000	0	0	0	0,0	0,0	0,0	0,0	0,0	0	Rara cls	0,0	0,0	0	0	0,0	0,0	0,0
54	8,70		Freq	0,0	0,000	0	0	0	0,0	0,0	0,0	0,0	0,0	0	Rara fer	0	0	0	0	0,0	0,0	0,0
			Perm	0,0	0,000	0	0	0	0,0	0,0	0,0	0,0	0,0	0	Perm cls	0,0	0,0	0	0	0,0	0,0	0,0
55	12,00		Rara	0,0	0,000	0	0	0	0,0	0,0	0,0	0,0	0,0	0	Rara cls	0,0	0,0	0	0	0,0	0,0	0,0
55	8,70		Freq	0,0	0,000	0	0	0	0,0	0,0	0,0	0,0	0,0	0	Rara fer	0	0	0	0	0,0	0,0	0,0
			Perm	0,0	0,000	0	0	0	0,0	0,0	0,0	0,0	0,0	0	Perm cls	0,0	0,0	0	0	0,0	0,0	0,0
56	12,00		Rara	0,0	0,000	0	0	0	0,0	0,0	0,0	0,0	0,0	0	Rara cls	0,0	0,0	0	0	0,0	0,0	0,0
56	8,70		Freq	0,0	0,000	0	0	0	0,0	0,0	0,0	0,0	0,0	0	Rara fer	0	0	0	0	0,0	0,0	0,0
			Perm	0,0	0,000	0	0	0	0,0	0,0	0,0	0,0	0,0	0	Perm cls	0,0	0,0	0	0	0,0	0,0	0,0
57	12,00		Rara	0,0	0,000	0	0	0	0,0	0,0	0,0	0,0	0,0	0	Rara cls	0,0	0,0	0	0	0,0	0,0	0,0
57	8,70		Freq	0,0	0,000	0	0	0	0,0	0,0	0,0	0,0	0,0	0	Rara fer	0	0	0	0	0,0	0,0	0,0
			Perm	0,0	0,000	0	0	0	0,0	0,0	0,0	0,0	0,0	0	Perm cls	0,0	0,0	0	0	0,0	0,0	0,0
58	12,00		Rara	0,0	0,000	0	0	0	0,0	0,0	0,0	0,0	0,0	0	Rara cls	0,0	0,0	0	0	0,0	0,0	0,0
58	8,70		Freq	0,0	0,000	0	0	0	0,0	0,0	0,0	0,0	0,0	0	Rara fer	0	0	0	0	0,0	0,0	0,0
			Perm	0,0	0,000	0	0	0	0,0	0,0	0,0	0,0	0,0	0	Perm cls	0,0	0,0	0	0	0,0	0,0	0,0
59	12,00		Rara	0,0	0,000	0	0	0	0,0	0,0	0,0	0,0	0,0	0	Rara cls	0,0	0,0	0	0	0,0	0,0	0,0
59	8,70		Freq	0,0	0,000	0	0	0	0,0	0,0	0,0	0,0	0,0	0	Rara fer	0	0	0	0	0,0	0,0	0,0
			Perm	0,0	0,000	0	0	0	0,0	0,0	0,0	0,0	0,0	0	Perm cls	0,0	0,0	0	0	0,0	0,0	0,0
60	12,00		Rara	0,0	0,000	0	0	0	0,0	0,0	0,0	0,0	0,0	0	Rara cls	0,0	0,0	0	0	0,0	0,0	0,0
60	8,70		Freq	0,0	0,000	0	0	0	0,0	0,0	0,0	0,0	0,0	0	Rara fer	0	0	0	0	0,0	0,0	0,0
			Perm	0,0	0,000	0	0	0	0,0	0,0	0,0	0,0	0,0	0	Perm cls	0,0	0,0	0	0	0,0	0,0	0,0
61	12,00		Rara	0,0	0,000	0	0	0	0,0	0,0	0,0	0,0	0,0	0	Rara cls	0,0	0,0	0	0	0,0	0,0	0,0
61	8,70		Freq	0,0	0,000	0	0	0	0,0	0,0	0,0	0,0	0,0	0	Rara fer	0	0	0	0	0,0	0,0	0,0
			Perm	0,0	0,000	0	0	0	0,0	0,0	0,0	0,0	0,0	0	Perm cls	0,0	0,0	0	0	0,0	0,0	0,0
63	12,00		Rara	0,0	0,000	0	0	0	0,0	0,0	0,0	0,0	0,0	0	Rara cls	0,0	0,0	0	0	0,0	0,0	0,0
63	8,70		Freq	0,0	0,000	0	0	0	0,0	0,0	0,0	0,0	0,0	0	Rara fer	0	0	0	0	0,0	0,0	0,0
			Perm	0,0	0,000	0	0	0	0,0	0,0	0,0	0,0	0,0	0	Perm cls	0,0	0,0	0	0	0,0	0,0	0,0
64	12,00		Rara	0,0	0,000	0	0	0	0,0	0,0	0,0	0,0	0,0	0	Rara cls	0,0	0,0	0	0	0,0	0,0	0,0
64	8,70		Freq	0,0	0,000	0	0	0	0,0	0,0	0,0	0,0	0,0	0	Rara fer	0	0	0	0	0,0	0,0	0,0
			Perm	0,0	0,000	0	0	0	0,0	0,0	0,0	0,0	0,0	0	Perm cls	0,0	0,0	0	0	0,0	0,0	0,0
65	12,00		Rara	0,0	0,000	0	0	0	0,0	0,0	0,0	0,0	0,0	0	Rara cls	0,0	0,0	0	0	0,0	0,0	0,0
65	8,70		Freq	0,0	0,000	0	0	0	0,0	0,0	0,0	0,0	0,0	0	Rara fer	0	0	0	0	0,0	0,0	0,0
			Perm	0,0	0,000	0	0	0	0,0	0,0	0,0	0,0	0,0	0	Perm cls	0,0	0,0	0	0	0,0	0,0	0,0
66	12,00		Rara	0,0	0,000	0	0	0	0,0	0,0	0,0	0,0	0,0	0	Rara cls	0,0	0,0	0	0	0,0	0,0	0,0
66	8,70		Freq	0,0	0,000	0	0	0	0,0	0,0	0,0	0,0	0,0	0	Rara fer	0	0	0	0	0,0	0,0	0,0
			Perm	0,0	0,000	0	0	0	0,0	0,0	0,0	0,0	0,0	0	Perm cls	0,0	0,0	0	0	0,0	0,0	0,0
67	12,00		Rara	0,0	0,000	0	0	0	0,0	0,0	0,0	0,0	0,0	0	Rara cls	0,0	0,0	0	0	0,0	0,0	0,0
67	8,70		Freq	0,0	0,000	0	0	0	0,0	0,0	0,0	0,0	0,0	0	Rara fer	0	0	0	0	0,0	0,0	0,0
			Perm	0,0	0,000	0	0	0	0,0	0,0	0,0	0,0	0,0	0	Perm cls	0,0	0,0	0	0	0,0	0,0	0,0
68	12,00		Rara	0,0	0,000	0	0	0	0,0	0,0	0,0	0,0	0,0	0	Rara cls	0,0	0,0	0	0	0,0	0,0	0,0
68	8,70		Freq	0,0	0,000	0	0	0	0,0	0,0	0,0	0,0	0,0	0	Rara fer	0	0	0	0	0,0	0,0	0,0
			Perm	0,0	0,000	0	0	0	0,0	0,0	0,0	0,0	0,0	0	Perm cls	0,0	0,0	0	0	0,0	0,0	0,0
69	12,00		Rara	0,0	0,000	0	0	0	0,0	0,0	0,0	0,0	0,0	0	Rara cls	0,0	0,0	0	0	0,0	0,0	0,0
69	8,70		Freq	0,0	0,000	0	0	0	0,0	0,0	0,0	0,0	0,0	0	Rara fer	0	0	0	0	0,0	0,0	0,0
			Perm	0,0	0,000	0	0	0	0,0	0,0	0,0	0,0	0,0	0	Perm cls	0,0	0,0	0	0	0,0	0,0	0,0
70	12,00		Rara	0,0	0,000	0	0	0	0,0	0,0	0,0	0,0	0,0	0	Rara cls	0,0	0,0	0	0	0,0	0,0	0,0
70	8,70		Freq	0,0	0,000	0	0	0	0,0	0,0	0,0	0,0	0,0	0	Rara fer	0	0	0	0	0,0	0,0	0,0
			Perm	0,0	0,000	0	0	0	0,0	0,0	0,0	0,0	0,0	0	Perm cls	0,0	0,0	0	0	0,0	0,0	0,0
71	12,00		Rara	0,0	0,000	0	0	0	0,0	0,0	0,0	0,0	0,0	0	Rara cls	0,0	0,0	0	0	0,0	0,0	0,0
71	8,70		Freq	0,0	0,000	0	0	0	0,0	0,0	0,0	0,0	0,0	0	Rara fer	0	0	0	0	0,0	0,0	0,0
			Perm	0,0	0,000	0	0	0	0,0	0,0	0,0	0,0	0,0	0	Perm cls	0,0	0,0	0	0	0,0	0,0	0,0
72	12,00		Rara	0,0	0,000	0	0	0	0,0	0,0	0,0	0,0	0,0	0	Rara cls	0,0	0,0	0	0	0,0	0,0	0,0

PILASTRI

			FESSURAZIONE									FRECCE			TENSIONI							
Filo In fi	Quota In Fi	Tra tto	Combi Caric	Fessu. mm lim	cal	dist mm	Con cio	Com bin	Mf X (t*m)	Mf Y (t*m)	N (t)	Frecce mm limite	calc	Com bin	Combinaz Carico	σ lim. Kg/cmq	σ cal. Kg/cmq	Co nc	Comb	Mf X (t*m)	Mf Y (t*m)	N (t)
72	8,70		Freq	0,0	0,000	0	0	0	0,0	0,0	0,0	0,0	0,0	0	Rara fer	0	0	0	0	0,0	0,0	0,0
			Perm	0,0	0,000	0	0	0	0,0	0,0	0,0	0,0	0,0	0	Perm cls	0,0	0,0	0	0	0,0	0,0	0,0
73	12,00		Rara	0,0	0,000	0	0	0	0,0	0,0	0,0	0,0	0,0	0	Rara cls	0,0	0,0	0	0	0,0	0,0	0,0
73	8,70		Freq	0,0	0,000	0	0	0	0,0	0,0	0,0	0,0	0,0	0	Rara fer	0	0	0	0	0,0	0,0	0,0
			Perm	0,0	0,000	0	0	0	0,0	0,0	0,0	0,0	0,0	0	Perm cls	0,0	0,0	0	0	0,0	0,0	0,0
74	12,00		Rara	0,0	0,000	0	0	0	0,0	0,0	0,0	0,0	0,0	0	Rara cls	0,0	0,0	0	0	0,0	0,0	0,0
74	8,70		Freq	0,0	0,000	0	0	0	0,0	0,0	0,0	0,0	0,0	0	Rara fer	0	0	0	0	0,0	0,0	0,0
			Perm	0,0	0,000	0	0	0	0,0	0,0	0,0	0,0	0,0	0	Perm cls	0,0	0,0	0	0	0,0	0,0	0,0
75	12,00		Rara	0,0	0,000	0	0	0	0,0	0,0	0,0	0,0	0,0	0	Rara cls	0,0	0,0	0	0	0,0	0,0	0,0
75	8,70		Freq	0,0	0,000	0	0	0	0,0	0,0	0,0	0,0	0,0	0	Rara fer	0	0	0	0	0,0	0,0	0,0
			Perm	0,0	0,000	0	0	0	0,0	0,0	0,0	0,0	0,0	0	Perm cls	0,0	0,0	0	0	0,0	0,0	0,0
76	12,00		Rara	0,0	0,000	0	0	0	0,0	0,0	0,0	0,0	0,0	0	Rara cls	0,0	0,0	0	0	0,0	0,0	0,0
76	8,70		Freq	0,0	0,000	0	0	0	0,0	0,0	0,0	0,0	0,0	0	Rara fer	0	0	0	0	0,0	0,0	0,0
			Perm	0,0	0,000	0	0	0	0,0	0,0	0,0	0,0	0,0	0	Perm cls	0,0	0,0	0	0	0,0	0,0	0,0
77	12,00		Rara	0,0	0,000	0	0	0	0,0	0,0	0,0	0,0	0,0	0	Rara cls	0,0	0,0	0	0	0,0	0,0	0,0
77	8,70		Freq	0,0	0,000	0	0	0	0,0	0,0	0,0	0,0	0,0	0	Rara fer	0	0	0	0	0,0	0,0	0,0
			Perm	0,0	0,000	0	0	0	0,0	0,0	0,0	0,0	0,0	0	Perm cls	0,0	0,0	0	0	0,0	0,0	0,0
78	12,00		Rara	0,0	0,000	0	0	0	0,0	0,0	0,0	0,0	0,0	0	Rara cls	0,0	0,0	0	0	0,0	0,0	0,0
78	8,70		Freq	0,0	0,000	0	0	0	0,0	0,0	0,0	0,0	0,0	0	Rara fer	0	0	0	0	0,0	0,0	0,0
			Perm	0,0	0,000	0	0	0	0,0	0,0	0,0	0,0	0,0	0	Perm cls	0,0	0,0	0	0	0,0	0,0	0,0
79	12,00		Rara	0,0	0,000	0	0	0	0,0	0,0	0,0	0,0	0,0	0	Rara cls	0,0	0,0	0	0	0,0	0,0	0,0
79	8,70		Freq	0,0	0,000	0	0	0	0,0	0,0	0,0	0,0	0,0	0	Rara fer	0	0	0	0	0,0	0,0	0,0
			Perm	0,0	0,000	0	0	0	0,0	0,0	0,0	0,0	0,0	0	Perm cls	0,0	0,0	0	0	0,0	0,0	0,0
80	12,00		Rara	0,0	0,000	0	0	0	0,0	0,0	0,0	0,0	0,0	0	Rara cls	0,0	0,0	0	0	0,0	0,0	0,0
80	8,70		Freq	0,0	0,000	0	0	0	0,0	0,0	0,0	0,0	0,0	0	Rara fer	0	0	0	0	0,0	0,0	0,0
			Perm	0,0	0,000	0	0	0	0,0	0,0	0,0	0,0	0,0	0	Perm cls	0,0	0,0	0	0	0,0	0,0	0,0
81	12,00		Rara	0,0	0,000	0	0	0	0,0	0,0	0,0	0,0	0,0	0	Rara cls	0,0	0,0	0	0	0,0	0,0	0,0
81	8,70		Freq	0,0	0,000	0	0	0	0,0	0,0	0,0	0,0	0,0	0	Rara fer	0	0	0	0	0,0	0,0	0,0
			Perm	0,0	0,000	0	0	0	0,0	0,0	0,0	0,0	0,0	0	Perm cls	0,0	0,0	0	0	0,0	0,0	0,0
82	12,00		Rara	0,0	0,000	0	0	0	0,0	0,0	0,0	0,0	0,0	0	Rara cls	0,0	0,0	0	0	0,0	0,0	0,0
82	8,70		Freq	0,0	0,000	0	0	0	0,0	0,0	0,0	0,0	0,0	0	Rara fer	0	0	0	0	0,0	0,0	0,0
			Perm	0,0	0,000	0	0	0	0,0	0,0	0,0	0,0	0,0	0	Perm cls	0,0	0,0	0	0	0,0	0,0	0,0
83	12,00		Rara	0,0	0,000	0	0	0	0,0	0,0	0,0	0,0	0,0	0	Rara cls	0,0	0,0	0	0	0,0	0,0	0,0
83	8,70		Freq	0,0	0,000	0	0	0	0,0	0,0	0,0	0,0	0,0	0	Rara fer	0	0	0	0	0,0	0,0	0,0
			Perm	0,0	0,000	0	0	0	0,0	0,0	0,0	0,0	0,0	0	Perm cls	0,0	0,0	0	0	0,0	0,0	0,0
84	12,00		Rara	0,0	0,000	0	0	0	0,0	0,0	0,0	0,0	0,0	0	Rara cls	0,0	0,0	0	0	0,0	0,0	0,0
84	8,70		Freq	0,0	0,000	0	0	0	0,0	0,0	0,0	0,0	0,0	0	Rara fer	0	0	0	0	0,0	0,0	0,0
			Perm	0,0	0,000	0	0	0	0,0	0,0	0,0	0,0	0,0	0	Perm cls	0,0	0,0	0	0	0,0	0,0	0,0
85	12,00		Rara	0,0	0,000	0	0	0	0,0	0,0	0,0	0,0	0,0	0	Rara cls	0,0	0,0	0	0	0,0	0,0	0,0
85	8,70		Freq	0,0	0,000	0	0	0	0,0	0,0	0,0	0,0	0,0	0	Rara fer	0	0	0	0	0,0	0,0	0,0
			Perm	0,0	0,000	0	0	0	0,0	0,0	0,0	0,0	0,0	0	Perm cls	0,0	0,0	0	0	0,0	0,0	0,0
86	12,00		Rara	0,0	0,000	0	0	0	0,0	0,0	0,0	0,0	0,0	0	Rara cls	0,0	0,0	0	0	0,0	0,0	0,0
86	8,70		Freq	0,0	0,000	0	0	0	0,0	0,0	0,0	0,0	0,0	0	Rara fer	0	0	0	0	0,0	0,0	0,0
			Perm	0,0	0,000	0	0	0	0,0	0,0	0,0	0,0	0,0	0	Perm cls	0,0	0,0	0	0	0,0	0,0	0,0
87	12,00		Rara	0,0	0,000	0	0	0	0,0	0,0	0,0	0,0	0,0	0	Rara cls	0,0	0,0	0	0	0,0	0,0	0,0
87	8,70		Freq	0,0	0,000	0	0	0	0,0	0,0	0,0	0,0	0,0	0	Rara fer	0	0	0	0	0,0	0,0	0,0
			Perm	0,0	0,000	0	0	0	0,0	0,0	0,0	0,0	0,0	0	Perm cls	0,0	0,0	0	0	0,0	0,0	0,0
88	12,00		Rara	0,0	0,000	0	0	0	0,0	0,0	0,0	0,0	0,0	0	Rara cls	0,0	0,0	0	0	0,0	0,0	0,0
88	8,70		Freq	0,0	0,000	0	0	0	0,0	0,0	0,0	0,0	0,0	0	Rara fer	0	0	0	0	0,0	0,0	0,0
			Perm	0,0	0,000	0	0	0	0,0	0,0	0,0	0,0	0,0	0	Perm cls	0,0	0,0	0	0	0,0	0,0	0,0
89	12,00		Rara	0,0	0,000	0	0	0	0,0	0,0	0,0	0,0	0,0	0	Rara cls	0,0	0,0	0	0	0,0	0,0	0,0
89	8,70		Freq	0,0	0,000	0	0	0	0,0	0,0	0,0	0,0	0,0	0	Rara fer	0	0	0	0	0,0	0,0	0,0
			Perm	0,0	0,000	0	0	0	0,0	0,0	0,0	0,0	0,0	0	Perm cls	0,0	0,0	0	0	0,0	0,0	0,0
90	12,00		Rara	0,0	0,000	0	0	0	0,0	0,0	0,0	0,0	0,0	0	Rara cls	0,0	0,0	0	0	0,0	0,0	0,0
90	8,70		Freq	0,0	0,000	0	0	0	0,0	0,0	0,0	0,0	0,0	0	Rara fer	0	0	0	0	0,0	0,0	0,0
			Perm	0,0	0,000	0	0	0	0,0	0,0	0,0	0,0	0,0	0	Perm cls	0,0	0,0	0	0	0,0	0,0	0,0
91	12,00		Rara	0,0	0,000	0	0	0	0,0	0,0	0,0	0,0	0,0	0	Rara cls	0,0	0,0	0	0	0,0	0,0	0,0
91	8,70		Freq	0,0	0,000	0	0	0	0,0	0,0	0,0	0,0	0,0	0	Rara fer	0	0	0	0	0,0	0,0	0,0
			Perm	0,0	0,000	0	0	0	0,0	0,0	0,0	0,0	0,0	0	Perm cls	0,0	0,0	0	0	0,0	0,0	0,0
92	12,00		Rara	0,0	0,000	0	0	0	0,0	0,0	0,0	0,0	0,0	0	Rara cls	0,0	0,0	0	0	0,0	0,0	0,0
92	8,70		Freq	0,0	0,000	0	0	0	0,0	0,0	0,0	0,0	0,0	0	Rara fer	0	0	0	0	0,0	0,0	0,0
			Perm	0,0	0,000	0	0	0	0,0	0,0	0,0	0,0	0,0	0	Perm cls	0,0	0,0	0	0	0,0	0,0	0,0
93	12,00		Rara	0,0	0,000	0	0	0	0,0	0,0	0,0	0,0	0,0	0	Rara cls	0,0	0,0	0	0	0,0	0,0	0,0
93	8,70		Freq	0,0	0,000	0	0	0	0,0	0,0	0,0	0,0	0,0	0	Rara fer	0	0	0	0	0,0	0,0	0,0
			Perm	0,0	0,000	0	0	0	0,0	0,0	0,0	0,0	0,0	0	Perm cls	0,0	0,0	0	0	0,0	0,0	0,0
94	12,00		Rara	0,0	0,000	0	0	0	0,0	0,0	0,0	0,0	0,0	0	Rara cls	0,0	0,0	0	0	0,0	0,0	0,0

PILASTRI

			FESSURAZIONE									FRECCE			TENSIONI							
Filo In fi	Quota In Fi	Tra tto	Combi Caric	Fessu. mm lim	cal	dist mm	Con cio	Com bin	Mf X (t*m)	Mf Y (t*m)	N (t)	Frecce mm limite	calc	Com bin	Combinaz Carico	σ lim. Kg/cmq	σ cal. Kg/cmq	Co nc	Comb	Mf X (t*m)	Mf Y (t*m)	N (t)
94	8,70		Freq	0,0	0,000	0	0	0	0,0	0,0	0,0	0,0	0,0	0	Rara fer	0	0	0	0	0,0	0,0	0,0
			Perm	0,0	0,000	0	0	0	0,0	0,0	0,0	0,0	0,0	0	Perm cls	0,0	0,0	0	0	0,0	0,0	0,0
95	12,00		Rara	0,0	0,000	0	0	0	0,0	0,0	0,0	0,0	0,0	0	Rara cls	0,0	0,0	0	0	0,0	0,0	0,0
95	8,70		Freq	0,0	0,000	0	0	0	0,0	0,0	0,0	0,0	0,0	0	Rara fer	0	0	0	0	0,0	0,0	0,0
			Perm	0,0	0,000	0	0	0	0,0	0,0	0,0	0,0	0,0	0	Perm cls	0,0	0,0	0	0	0,0	0,0	0,0
96	12,00		Rara	0,0	0,000	0	0	0	0,0	0,0	0,0	0,0	0,0	0	Rara cls	0,0	0,0	0	0	0,0	0,0	0,0
96	8,70		Freq	0,0	0,000	0	0	0	0,0	0,0	0,0	0,0	0,0	0	Rara fer	0	0	0	0	0,0	0,0	0,0
			Perm	0,0	0,000	0	0	0	0,0	0,0	0,0	0,0	0,0	0	Perm cls	0,0	0,0	0	0	0,0	0,0	0,0
97	12,00		Rara	0,0	0,000	0	0	0	0,0	0,0	0,0	0,0	0,0	0	Rara cls	0,0	0,0	0	0	0,0	0,0	0,0
97	8,70		Freq	0,0	0,000	0	0	0	0,0	0,0	0,0	0,0	0,0	0	Rara fer	0	0	0	0	0,0	0,0	0,0
			Perm	0,0	0,000	0	0	0	0,0	0,0	0,0	0,0	0,0	0	Perm cls	0,0	0,0	0	0	0,0	0,0	0,0
98	12,00		Rara	0,0	0,000	0	0	0	0,0	0,0	0,0	0,0	0,0	0	Rara cls	0,0	0,0	0	0	0,0	0,0	0,0
98	8,70		Freq	0,0	0,000	0	0	0	0,0	0,0	0,0	0,0	0,0	0	Rara fer	0	0	0	0	0,0	0,0	0,0
			Perm	0,0	0,000	0	0	0	0,0	0,0	0,0	0,0	0,0	0	Perm cls	0,0	0,0	0	0	0,0	0,0	0,0
99	12,00		Rara	0,0	0,000	0	0	0	0,0	0,0	0,0	0,0	0,0	0	Rara cls	0,0	0,0	0	0	0,0	0,0	0,0
99	8,70		Freq	0,0	0,000	0	0	0	0,0	0,0	0,0	0,0	0,0	0	Rara fer	0	0	0	0	0,0	0,0	0,0
			Perm	0,0	0,000	0	0	0	0,0	0,0	0,0	0,0	0,0	0	Perm cls	0,0	0,0	0	0	0,0	0,0	0,0
100	12,00		Rara	0,0	0,000	0	0	0	0,0	0,0	0,0	0,0	0,0	0	Rara cls	0,0	0,0	0	0	0,0	0,0	0,0
100	8,70		Freq	0,0	0,000	0	0	0	0,0	0,0	0,0	0,0	0,0	0	Rara fer	0	0	0	0	0,0	0,0	0,0
			Perm	0,0	0,000	0	0	0	0,0	0,0	0,0	0,0	0,0	0	Perm cls	0,0	0,0	0	0	0,0	0,0	0,0
101	12,00		Rara	0,0	0,000	0	0	0	0,0	0,0	0,0	0,0	0,0	0	Rara cls	0,0	0,0	0	0	0,0	0,0	0,0
101	8,70		Freq	0,0	0,000	0	0	0	0,0	0,0	0,0	0,0	0,0	0	Rara fer	0	0	0	0	0,0	0,0	0,0
			Perm	0,0	0,000	0	0	0	0,0	0,0	0,0	0,0	0,0	0	Perm cls	0,0	0,0	0	0	0,0	0,0	0,0
102	12,00		Rara	0,0	0,000	0	0	0	0,0	0,0	0,0	0,0	0,0	0	Rara cls	0,0	0,0	0	0	0,0	0,0	0,0
102	8,70		Freq	0,0	0,000	0	0	0	0,0	0,0	0,0	0,0	0,0	0	Rara fer	0	0	0	0	0,0	0,0	0,0
			Perm	0,0	0,000	0	0	0	0,0	0,0	0,0	0,0	0,0	0	Perm cls	0,0	0,0	0	0	0,0	0,0	0,0
103	12,00		Rara	0,0	0,000	0	0	0	0,0	0,0	0,0	0,0	0,0	0	Rara cls	0,0	0,0	0	0	0,0	0,0	0,0
103	8,70		Freq	0,0	0,000	0	0	0	0,0	0,0	0,0	0,0	0,0	0	Rara fer	0	0	0	0	0,0	0,0	0,0
			Perm	0,0	0,000	0	0	0	0,0	0,0	0,0	0,0	0,0	0	Perm cls	0,0	0,0	0	0	0,0	0,0	0,0
104	12,00		Rara	0,0	0,000	0	0	0	0,0	0,0	0,0	0,0	0,0	0	Rara cls	0,0	0,0	0	0	0,0	0,0	0,0
104	8,70		Freq	0,0	0,000	0	0	0	0,0	0,0	0,0	0,0	0,0	0	Rara fer	0	0	0	0	0,0	0,0	0,0
			Perm	0,0	0,000	0	0	0	0,0	0,0	0,0	0,0	0,0	0	Perm cls	0,0	0,0	0	0	0,0	0,0	0,0
105	12,00		Rara	0,0	0,000	0	0	0	0,0	0,0	0,0	0,0	0,0	0	Rara cls	0,0	0,0	0	0	0,0	0,0	0,0
105	8,70		Freq	0,0	0,000	0	0	0	0,0	0,0	0,0	0,0	0,0	0	Rara fer	0	0	0	0	0,0	0,0	0,0
			Perm	0,0	0,000	0	0	0	0,0	0,0	0,0	0,0	0,0	0	Perm cls	0,0	0,0	0	0	0,0	0,0	0,0
106	12,00		Rara	0,0	0,000	0	0	0	0,0	0,0	0,0	0,0	0,0	0	Rara cls	0,0	0,0	0	0	0,0	0,0	0,0
106	8,70		Freq	0,0	0,000	0	0	0	0,0	0,0	0,0	0,0	0,0	0	Rara fer	0	0	0	0	0,0	0,0	0,0
			Perm	0,0	0,000	0	0	0	0,0	0,0	0,0	0,0	0,0	0	Perm cls	0,0	0,0	0	0	0,0	0,0	0,0
107	12,00		Rara	0,0	0,000	0	0	0	0,0	0,0	0,0	0,0	0,0	0	Rara cls	0,0	0,0	0	0	0,0	0,0	0,0
107	8,70		Freq	0,0	0,000	0	0	0	0,0	0,0	0,0	0,0	0,0	0	Rara fer	0	0	0	0	0,0	0,0	0,0
			Perm	0,0	0,000	0	0	0	0,0	0,0	0,0	0,0	0,0	0	Perm cls	0,0	0,0	0	0	0,0	0,0	0,0
108	12,00		Rara	0,0	0,000	0	0	0	0,0	0,0	0,0	0,0	0,0	0	Rara cls	0,0	0,0	0	0	0,0	0,0	0,0
108	8,70		Freq	0,0	0,000	0	0	0	0,0	0,0	0,0	0,0	0,0	0	Rara fer	0	0	0	0	0,0	0,0	0,0
			Perm	0,0	0,000	0	0	0	0,0	0,0	0,0	0,0	0,0	0	Perm cls	0,0	0,0	0	0	0,0	0,0	0,0
109	12,00		Rara	0,0	0,000	0	0	0	0,0	0,0	0,0	0,0	0,0	0	Rara cls	0,0	0,0	0	0	0,0	0,0	0,0
109	8,70		Freq	0,0	0,000	0	0	0	0,0	0,0	0,0	0,0	0,0	0	Rara fer	0	0	0	0	0,0	0,0	0,0
			Perm	0,0	0,000	0	0	0	0,0	0,0	0,0	0,0	0,0	0	Perm cls	0,0	0,0	0	0	0,0	0,0	0,0
110	12,00		Rara	0,0	0,000	0	0	0	0,0	0,0	0,0	0,0	0,0	0	Rara cls	0,0	0,0	0	0	0,0	0,0	0,0
110	8,70		Freq	0,0	0,000	0	0	0	0,0	0,0	0,0	0,0	0,0	0	Rara fer	0	0	0	0	0,0	0,0	0,0
			Perm	0,0	0,000	0	0	0	0,0	0,0	0,0	0,0	0,0	0	Perm cls	0,0	0,0	0	0	0,0	0,0	0,0
111	12,00		Rara	0,0	0,000	0	0	0	0,0	0,0	0,0	0,0	0,0	0	Rara cls	0,0	0,0	0	0	0,0	0,0	0,0
111	8,70		Freq	0,0	0,000	0	0	0	0,0	0,0	0,0	0,0	0,0	0	Rara fer	0	0	0	0	0,0	0,0	0,0
			Perm	0,0	0,000	0	0	0	0,0	0,0	0,0	0,0	0,0	0	Perm cls	0,0	0,0	0	0	0,0	0,0	0,0
112	12,00		Rara	0,0	0,000	0	0	0	0,0	0,0	0,0	0,0	0,0	0	Rara cls	0,0	0,0	0	0	0,0	0,0	0,0
112	8,70		Freq	0,0	0,000	0	0	0	0,0	0,0	0,0	0,0	0,0	0	Rara fer	0	0	0	0	0,0	0,0	0,0
			Perm	0,0	0,000	0	0	0	0,0	0,0	0,0	0,0	0,0	0	Perm cls	0,0	0,0	0	0	0,0	0,0	0,0
113	12,00		Rara	0,0	0,000	0	0	0	0,0	0,0	0,0	0,0	0,0	0	Rara cls	0,0	0,0	0	0	0,0	0,0	0,0
113	8,70		Freq	0,0	0,000	0	0	0	0,0	0,0	0,0	0,0	0,0	0	Rara fer	0	0	0	0	0,0	0,0	0,0
			Perm	0,0	0,000	0	0	0	0,0	0,0	0,0	0,0	0,0	0	Perm cls	0,0	0,0	0	0	0,0	0,0	0,0
114	12,00		Rara	0,0	0,000	0	0	0	0,0	0,0	0,0	0,0	0,0	0	Rara cls	0,0	0,0	0	0	0,0	0,0	0,0
114	8,70		Freq	0,0	0,000	0	0	0	0,0	0,0	0,0	0,0	0,0	0	Rara fer	0	0	0	0	0,0	0,0	0,0
			Perm	0,0	0,000	0	0	0	0,0	0,0	0,0	0,0	0,0	0	Perm cls	0,0	0,0	0	0	0,0	0,0	0,0
115	12,00		Rara	0,0	0,000	0	0	0	0,0	0,0	0,0	0,0	0,0	0	Rara cls	0,0	0,0	0	0	0,0	0,0	0,0
115	8,70		Freq	0,0	0,000	0	0	0	0,0	0,0	0,0	0,0	0,0	0	Rara fer	0	0	0	0	0,0	0,0	0,0
			Perm	0,0	0,000	0	0	0	0,0	0,0	0,0	0,0	0,0	0	Perm cls	0,0	0,0	0	0	0,0	0,0	0,0
1	15,30		Rara	0,0	0,000	0	0	0	0,0	0,0	0,0	0,0	0,0	0	Rara cls	0,0	0,0	0	0	0,0	0,0	0,0

PILASTRI

			FESSURAZIONE									FRECCE			TENSIONI							
Filo In fi	Quota In Fi	Tra tto	Combi Caric	Fessu. mm lim	cal	dist mm	Con cio	Com bin	Mf X (t*m)	Mf Y (t*m)	N (t)	Frecce mm limite	calc	Com bin	Combinaz Carico	σ lim. Kg/cmq	σ cal. Kg/cmq	Co nc	Comb	Mf X (t*m)	Mf Y (t*m)	N (t)
1	12,00		Freq	0,0	0,000	0	0	0	0,0	0,0	0,0	0,0	0,0	0	Rara fer	0	0	0	0	0,0	0,0	0,0
			Perm	0,0	0,000	0	0	0	0,0	0,0	0,0	0,0	0,0	0	Perm cls	0,0	0,0	0	0	0,0	0,0	0,0
2	15,30		Rara	0,0	0,000	0	0	0	0,0	0,0	0,0	0,0	0,0	0	Rara cls	0,0	0,0	0	0	0,0	0,0	0,0
2	12,00		Freq	0,0	0,000	0	0	0	0,0	0,0	0,0	0,0	0,0	0	Rara fer	0	0	0	0	0,0	0,0	0,0
			Perm	0,0	0,000	0	0	0	0,0	0,0	0,0	0,0	0,0	0	Perm cls	0,0	0,0	0	0	0,0	0,0	0,0
3	15,30		Rara	0,0	0,000	0	0	0	0,0	0,0	0,0	0,0	0,0	0	Rara cls	0,0	0,0	0	0	0,0	0,0	0,0
3	12,00		Freq	0,0	0,000	0	0	0	0,0	0,0	0,0	0,0	0,0	0	Rara fer	0	0	0	0	0,0	0,0	0,0
			Perm	0,0	0,000	0	0	0	0,0	0,0	0,0	0,0	0,0	0	Perm cls	0,0	0,0	0	0	0,0	0,0	0,0
4	15,30		Rara	0,0	0,000	0	0	0	0,0	0,0	0,0	0,0	0,0	0	Rara cls	0,0	0,0	0	0	0,0	0,0	0,0
4	12,00		Freq	0,0	0,000	0	0	0	0,0	0,0	0,0	0,0	0,0	0	Rara fer	0	0	0	0	0,0	0,0	0,0
			Perm	0,0	0,000	0	0	0	0,0	0,0	0,0	0,0	0,0	0	Perm cls	0,0	0,0	0	0	0,0	0,0	0,0
5	15,30		Rara	0,0	0,000	0	0	0	0,0	0,0	0,0	0,0	0,0	0	Rara cls	0,0	0,0	0	0	0,0	0,0	0,0
5	12,00		Freq	0,0	0,000	0	0	0	0,0	0,0	0,0	0,0	0,0	0	Rara fer	0	0	0	0	0,0	0,0	0,0
			Perm	0,0	0,000	0	0	0	0,0	0,0	0,0	0,0	0,0	0	Perm cls	0,0	0,0	0	0	0,0	0,0	0,0
6	15,30		Rara	0,0	0,000	0	0	0	0,0	0,0	0,0	0,0	0,0	0	Rara cls	0,0	0,0	0	0	0,0	0,0	0,0
6	12,00		Freq	0,0	0,000	0	0	0	0,0	0,0	0,0	0,0	0,0	0	Rara fer	0	0	0	0	0,0	0,0	0,0
			Perm	0,0	0,000	0	0	0	0,0	0,0	0,0	0,0	0,0	0	Perm cls	0,0	0,0	0	0	0,0	0,0	0,0
7	15,30		Rara	0,0	0,000	0	0	0	0,0	0,0	0,0	0,0	0,0	0	Rara cls	0,0	0,0	0	0	0,0	0,0	0,0
7	12,00		Freq	0,0	0,000	0	0	0	0,0	0,0	0,0	0,0	0,0	0	Rara fer	0	0	0	0	0,0	0,0	0,0
			Perm	0,0	0,000	0	0	0	0,0	0,0	0,0	0,0	0,0	0	Perm cls	0,0	0,0	0	0	0,0	0,0	0,0
8	15,30		Rara	0,0	0,000	0	0	0	0,0	0,0	0,0	0,0	0,0	0	Rara cls	0,0	0,0	0	0	0,0	0,0	0,0
8	12,00		Freq	0,0	0,000	0	0	0	0,0	0,0	0,0	0,0	0,0	0	Rara fer	0	0	0	0	0,0	0,0	0,0
			Perm	0,0	0,000	0	0	0	0,0	0,0	0,0	0,0	0,0	0	Perm cls	0,0	0,0	0	0	0,0	0,0	0,0
9	15,30		Rara	0,0	0,000	0	0	0	0,0	0,0	0,0	0,0	0,0	0	Rara cls	0,0	0,0	0	0	0,0	0,0	0,0
9	12,00		Freq	0,0	0,000	0	0	0	0,0	0,0	0,0	0,0	0,0	0	Rara fer	0	0	0	0	0,0	0,0	0,0
			Perm	0,0	0,000	0	0	0	0,0	0,0	0,0	0,0	0,0	0	Perm cls	0,0	0,0	0	0	0,0	0,0	0,0
10	15,30		Rara	0,0	0,000	0	0	0	0,0	0,0	0,0	0,0	0,0	0	Rara cls	0,0	0,0	0	0	0,0	0,0	0,0
10	12,00		Freq	0,0	0,000	0	0	0	0,0	0,0	0,0	0,0	0,0	0	Rara fer	0	0	0	0	0,0	0,0	0,0
			Perm	0,0	0,000	0	0	0	0,0	0,0	0,0	0,0	0,0	0	Perm cls	0,0	0,0	0	0	0,0	0,0	0,0
11	15,30		Rara	0,0	0,000	0	0	0	0,0	0,0	0,0	0,0	0,0	0	Rara cls	0,0	0,0	0	0	0,0	0,0	0,0
11	12,00		Freq	0,0	0,000	0	0	0	0,0	0,0	0,0	0,0	0,0	0	Rara fer	0	0	0	0	0,0	0,0	0,0
			Perm	0,0	0,000	0	0	0	0,0	0,0	0,0	0,0	0,0	0	Perm cls	0,0	0,0	0	0	0,0	0,0	0,0
12	15,30		Rara	0,0	0,000	0	0	0	0,0	0,0	0,0	0,0	0,0	0	Rara cls	0,0	0,0	0	0	0,0	0,0	0,0
12	12,00		Freq	0,0	0,000	0	0	0	0,0	0,0	0,0	0,0	0,0	0	Rara fer	0	0	0	0	0,0	0,0	0,0
			Perm	0,0	0,000	0	0	0	0,0	0,0	0,0	0,0	0,0	0	Perm cls	0,0	0,0	0	0	0,0	0,0	0,0
13	15,30		Rara	0,0	0,000	0	0	0	0,0	0,0	0,0	0,0	0,0	0	Rara cls	0,0	0,0	0	0	0,0	0,0	0,0
13	12,00		Freq	0,0	0,000	0	0	0	0,0	0,0	0,0	0,0	0,0	0	Rara fer	0	0	0	0	0,0	0,0	0,0
			Perm	0,0	0,000	0	0	0	0,0	0,0	0,0	0,0	0,0	0	Perm cls	0,0	0,0	0	0	0,0	0,0	0,0
14	15,30		Rara	0,0	0,000	0	0	0	0,0	0,0	0,0	0,0	0,0	0	Rara cls	0,0	0,0	0	0	0,0	0,0	0,0
14	12,00		Freq	0,0	0,000	0	0	0	0,0	0,0	0,0	0,0	0,0	0	Rara fer	0	0	0	0	0,0	0,0	0,0
			Perm	0,0	0,000	0	0	0	0,0	0,0	0,0	0,0	0,0	0	Perm cls	0,0	0,0	0	0	0,0	0,0	0,0
15	15,30		Rara	0,0	0,000	0	0	0	0,0	0,0	0,0	0,0	0,0	0	Rara cls	0,0	0,0	0	0	0,0	0,0	0,0
15	12,00		Freq	0,0	0,000	0	0	0	0,0	0,0	0,0	0,0	0,0	0	Rara fer	0	0	0	0	0,0	0,0	0,0
			Perm	0,0	0,000	0	0	0	0,0	0,0	0,0	0,0	0,0	0	Perm cls	0,0	0,0	0	0	0,0	0,0	0,0
16	15,30		Rara	0,0	0,000	0	0	0	0,0	0,0	0,0	0,0	0,0	0	Rara cls	0,0	0,0	0	0	0,0	0,0	0,0
16	12,00		Freq	0,0	0,000	0	0	0	0,0	0,0	0,0	0,0	0,0	0	Rara fer	0	0	0	0	0,0	0,0	0,0
			Perm	0,0	0,000	0	0	0	0,0	0,0	0,0	0,0	0,0	0	Perm cls	0,0	0,0	0	0	0,0	0,0	0,0
17	15,30		Rara	0,0	0,000	0	0	0	0,0	0,0	0,0	0,0	0,0	0	Rara cls	0,0	0,0	0	0	0,0	0,0	0,0
17	12,00		Freq	0,0	0,000	0	0	0	0,0	0,0	0,0	0,0	0,0	0	Rara fer	0	0	0	0	0,0	0,0	0,0
			Perm	0,0	0,000	0	0	0	0,0	0,0	0,0	0,0	0,0	0	Perm cls	0,0	0,0	0	0	0,0	0,0	0,0
18	15,30		Rara	0,0	0,000	0	0	0	0,0	0,0	0,0	0,0	0,0	0	Rara cls	0,0	0,0	0	0	0,0	0,0	0,0
18	12,00		Freq	0,0	0,000	0	0	0	0,0	0,0	0,0	0,0	0,0	0	Rara fer	0	0	0	0	0,0	0,0	0,0
			Perm	0,0	0,000	0	0	0	0,0	0,0	0,0	0,0	0,0	0	Perm cls	0,0	0,0	0	0	0,0	0,0	0,0
19	15,30		Rara	0,0	0,000	0	0	0	0,0	0,0	0,0	0,0	0,0	0	Rara cls	0,0	0,0	0	0	0,0	0,0	0,0
19	12,00		Freq	0,0	0,000	0	0	0	0,0	0,0	0,0	0,0	0,0	0	Rara fer	0	0	0	0	0,0	0,0	0,0
			Perm	0,0	0,000	0	0	0	0,0	0,0	0,0	0,0	0,0	0	Perm cls	0,0	0,0	0	0	0,0	0,0	0,0
20	15,30		Rara	0,0	0,000	0	0	0	0,0	0,0	0,0	0,0	0,0	0	Rara cls	0,0	0,0	0	0	0,0	0,0	0,0
20	12,00		Freq	0,0	0,000	0	0	0	0,0	0,0	0,0	0,0	0,0	0	Rara fer	0	0	0	0	0,0	0,0	0,0
			Perm	0,0	0,000	0	0	0	0,0	0,0	0,0	0,0	0,0	0	Perm cls	0,0	0,0	0	0	0,0	0,0	0,0
21	15,30		Rara	0,0	0,000	0	0	0	0,0	0,0	0,0	0,0	0,0	0	Rara cls	0,0	0,0	0	0	0,0	0,0	0,0
21	12,00		Freq	0,0	0,000	0	0	0	0,0	0,0	0,0	0,0	0,0	0	Rara fer	0	0	0	0	0,0	0,0	0,0
			Perm	0,0	0,000	0	0	0	0,0	0,0	0,0	0,0	0,0	0	Perm cls	0,0	0,0	0	0	0,0	0,0	0,0
22	15,30		Rara	0,0	0,000	0	0	0	0,0	0,0	0,0	0,0	0,0	0	Rara cls	0,0	0,0	0	0	0,0	0,0	0,0
22	12,00		Freq	0,0	0,000	0	0	0	0,0	0,0	0,0	0,0	0,0	0	Rara fer	0	0	0	0	0,0	0,0	0,0
			Perm	0,0	0,000	0	0	0	0,0	0,0	0,0	0,0	0,0	0	Perm cls	0,0	0,0	0	0	0,0	0,0	0,0
23	15,30		Rara	0,0	0,000	0	0	0	0,0	0,0	0,0	0,0	0,0	0	Rara cls	0,0	0,0	0	0	0,0	0,0	0,0

PILASTRI

			FESSURAZIONE									FRECCE			TENSIONI							
Filo In fi	Quota In Fi	Tra tto	Combi Caric	Fessu. mm lim	cal	dist mm	Con cio	Com bin	Mf X (t*m)	Mf Y (t*m)	N (t)	Frecce mm limite	calc	Com bin	Combinaz Carico	σ lim. Kg/cmq	σ cal. Kg/cmq	Co nc	Comb	Mf X (t*m)	Mf Y (t*m)	N (t)
23	12,00		Freq	0,0	0,000	0	0	0	0,0	0,0	0,0	0,0	0,0	0	Rara fer	0	0	0	0	0,0	0,0	0,0
			Perm	0,0	0,000	0	0	0	0,0	0,0	0,0	0,0	0,0	0	Perm cls	0,0	0,0	0	0	0,0	0,0	0,0
24	15,30		Rara	0,0	0,000	0	0	0	0,0	0,0	0,0	0,0	0,0	0	Rara cls	0,0	0,0	0	0	0,0	0,0	0,0
24	12,00		Freq	0,0	0,000	0	0	0	0,0	0,0	0,0	0,0	0,0	0	Rara fer	0	0	0	0	0,0	0,0	0,0
			Perm	0,0	0,000	0	0	0	0,0	0,0	0,0	0,0	0,0	0	Perm cls	0,0	0,0	0	0	0,0	0,0	0,0
25	15,30		Rara	0,0	0,000	0	0	0	0,0	0,0	0,0	0,0	0,0	0	Rara cls	0,0	0,0	0	0	0,0	0,0	0,0
25	12,00		Freq	0,0	0,000	0	0	0	0,0	0,0	0,0	0,0	0,0	0	Rara fer	0	0	0	0	0,0	0,0	0,0
			Perm	0,0	0,000	0	0	0	0,0	0,0	0,0	0,0	0,0	0	Perm cls	0,0	0,0	0	0	0,0	0,0	0,0
26	15,30		Rara	0,0	0,000	0	0	0	0,0	0,0	0,0	0,0	0,0	0	Rara cls	0,0	0,0	0	0	0,0	0,0	0,0
26	12,00		Freq	0,0	0,000	0	0	0	0,0	0,0	0,0	0,0	0,0	0	Rara fer	0	0	0	0	0,0	0,0	0,0
			Perm	0,0	0,000	0	0	0	0,0	0,0	0,0	0,0	0,0	0	Perm cls	0,0	0,0	0	0	0,0	0,0	0,0
27	15,30		Rara	0,0	0,000	0	0	0	0,0	0,0	0,0	0,0	0,0	0	Rara cls	0,0	0,0	0	0	0,0	0,0	0,0
27	12,00		Freq	0,0	0,000	0	0	0	0,0	0,0	0,0	0,0	0,0	0	Rara fer	0	0	0	0	0,0	0,0	0,0
			Perm	0,0	0,000	0	0	0	0,0	0,0	0,0	0,0	0,0	0	Perm cls	0,0	0,0	0	0	0,0	0,0	0,0
28	15,30		Rara	0,0	0,000	0	0	0	0,0	0,0	0,0	0,0	0,0	0	Rara cls	0,0	0,0	0	0	0,0	0,0	0,0
28	12,00		Freq	0,0	0,000	0	0	0	0,0	0,0	0,0	0,0	0,0	0	Rara fer	0	0	0	0	0,0	0,0	0,0
			Perm	0,0	0,000	0	0	0	0,0	0,0	0,0	0,0	0,0	0	Perm cls	0,0	0,0	0	0	0,0	0,0	0,0
29	15,30		Rara	0,0	0,000	0	0	0	0,0	0,0	0,0	0,0	0,0	0	Rara cls	0,0	0,0	0	0	0,0	0,0	0,0
29	12,00		Freq	0,0	0,000	0	0	0	0,0	0,0	0,0	0,0	0,0	0	Rara fer	0	0	0	0	0,0	0,0	0,0
			Perm	0,0	0,000	0	0	0	0,0	0,0	0,0	0,0	0,0	0	Perm cls	0,0	0,0	0	0	0,0	0,0	0,0
30	15,30		Rara	0,0	0,000	0	0	0	0,0	0,0	0,0	0,0	0,0	0	Rara cls	0,0	0,0	0	0	0,0	0,0	0,0
30	12,00		Freq	0,0	0,000	0	0	0	0,0	0,0	0,0	0,0	0,0	0	Rara fer	0	0	0	0	0,0	0,0	0,0
			Perm	0,0	0,000	0	0	0	0,0	0,0	0,0	0,0	0,0	0	Perm cls	0,0	0,0	0	0	0,0	0,0	0,0
31	15,30		Rara	0,0	0,000	0	0	0	0,0	0,0	0,0	0,0	0,0	0	Rara cls	0,0	0,0	0	0	0,0	0,0	0,0
31	12,00		Freq	0,0	0,000	0	0	0	0,0	0,0	0,0	0,0	0,0	0	Rara fer	0	0	0	0	0,0	0,0	0,0
			Perm	0,0	0,000	0	0	0	0,0	0,0	0,0	0,0	0,0	0	Perm cls	0,0	0,0	0	0	0,0	0,0	0,0
32	15,30		Rara	0,0	0,000	0	0	0	0,0	0,0	0,0	0,0	0,0	0	Rara cls	0,0	0,0	0	0	0,0	0,0	0,0
32	12,00		Freq	0,0	0,000	0	0	0	0,0	0,0	0,0	0,0	0,0	0	Rara fer	0	0	0	0	0,0	0,0	0,0
			Perm	0,0	0,000	0	0	0	0,0	0,0	0,0	0,0	0,0	0	Perm cls	0,0	0,0	0	0	0,0	0,0	0,0
33	15,30		Rara	0,0	0,000	0	0	0	0,0	0,0	0,0	0,0	0,0	0	Rara cls	0,0	0,0	0	0	0,0	0,0	0,0
33	12,00		Freq	0,0	0,000	0	0	0	0,0	0,0	0,0	0,0	0,0	0	Rara fer	0	0	0	0	0,0	0,0	0,0
			Perm	0,0	0,000	0	0	0	0,0	0,0	0,0	0,0	0,0	0	Perm cls	0,0	0,0	0	0	0,0	0,0	0,0
34	15,30		Rara	0,0	0,000	0	0	0	0,0	0,0	0,0	0,0	0,0	0	Rara cls	0,0	0,0	0	0	0,0	0,0	0,0
34	12,00		Freq	0,0	0,000	0	0	0	0,0	0,0	0,0	0,0	0,0	0	Rara fer	0	0	0	0	0,0	0,0	0,0
			Perm	0,0	0,000	0	0	0	0,0	0,0	0,0	0,0	0,0	0	Perm cls	0,0	0,0	0	0	0,0	0,0	0,0
35	15,30		Rara	0,0	0,000	0	0	0	0,0	0,0	0,0	0,0	0,0	0	Rara cls	0,0	0,0	0	0	0,0	0,0	0,0
35	12,00		Freq	0,0	0,000	0	0	0	0,0	0,0	0,0	0,0	0,0	0	Rara fer	0	0	0	0	0,0	0,0	0,0
			Perm	0,0	0,000	0	0	0	0,0	0,0	0,0	0,0	0,0	0	Perm cls	0,0	0,0	0	0	0,0	0,0	0,0
36	15,30		Rara	0,0	0,000	0	0	0	0,0	0,0	0,0	0,0	0,0	0	Rara cls	0,0	0,0	0	0	0,0	0,0	0,0
36	12,00		Freq	0,0	0,000	0	0	0	0,0	0,0	0,0	0,0	0,0	0	Rara fer	0	0	0	0	0,0	0,0	0,0
			Perm	0,0	0,000	0	0	0	0,0	0,0	0,0	0,0	0,0	0	Perm cls	0,0	0,0	0	0	0,0	0,0	0,0
37	15,30		Rara	0,0	0,000	0	0	0	0,0	0,0	0,0	0,0	0,0	0	Rara cls	0,0	0,0	0	0	0,0	0,0	0,0
37	12,00		Freq	0,0	0,000	0	0	0	0,0	0,0	0,0	0,0	0,0	0	Rara fer	0	0	0	0	0,0	0,0	0,0
			Perm	0,0	0,000	0	0	0	0,0	0,0	0,0	0,0	0,0	0	Perm cls	0,0	0,0	0	0	0,0	0,0	0,0
38	15,30		Rara	0,0	0,000	0	0	0	0,0	0,0	0,0	0,0	0,0	0	Rara cls	0,0	0,0	0	0	0,0	0,0	0,0
38	12,00		Freq	0,0	0,000	0	0	0	0,0	0,0	0,0	0,0	0,0	0	Rara fer	0	0	0	0	0,0	0,0	0,0
			Perm	0,0	0,000	0	0	0	0,0	0,0	0,0	0,0	0,0	0	Perm cls	0,0	0,0	0	0	0,0	0,0	0,0
39	15,30		Rara	0,0	0,000	0	0	0	0,0	0,0	0,0	0,0	0,0	0	Rara cls	0,0	0,0	0	0	0,0	0,0	0,0
39	12,00		Freq	0,0	0,000	0	0	0	0,0	0,0	0,0	0,0	0,0	0	Rara fer	0	0	0	0	0,0	0,0	0,0
			Perm	0,0	0,000	0	0	0	0,0	0,0	0,0	0,0	0,0	0	Perm cls	0,0	0,0	0	0	0,0	0,0	0,0
40	15,30		Rara	0,0	0,000	0	0	0	0,0	0,0	0,0	0,0	0,0	0	Rara cls	0,0	0,0	0	0	0,0	0,0	0,0
40	12,00		Freq	0,0	0,000	0	0	0	0,0	0,0	0,0	0,0	0,0	0	Rara fer	0	0	0	0	0,0	0,0	0,0
			Perm	0,0	0,000	0	0	0	0,0	0,0	0,0	0,0	0,0	0	Perm cls	0,0	0,0	0	0	0,0	0,0	0,0
41	15,30		Rara	0,0	0,000	0	0	0	0,0	0,0	0,0	0,0	0,0	0	Rara cls	0,0	0,0	0	0	0,0	0,0	0,0
41	12,00		Freq	0,0	0,000	0	0	0	0,0	0,0	0,0	0,0	0,0	0	Rara fer	0	0	0	0	0,0	0,0	0,0
			Perm	0,0	0,000	0	0	0	0,0	0,0	0,0	0,0	0,0	0	Perm cls	0,0	0,0	0	0	0,0	0,0	0,0
42	15,30		Rara	0,0	0,000	0	0	0	0,0	0,0	0,0	0,0	0,0	0	Rara cls	0,0	0,0	0	0	0,0	0,0	0,0
42	12,00		Freq	0,0	0,000	0	0	0	0,0	0,0	0,0	0,0	0,0	0	Rara fer	0	0	0	0	0,0	0,0	0,0
			Perm	0,0	0,000	0	0	0	0,0	0,0	0,0	0,0	0,0	0	Perm cls	0,0	0,0	0	0	0,0	0,0	0,0
43	15,30		Rara	0,0	0,000	0	0	0	0,0	0,0	0,0	0,0	0,0	0	Rara cls	0,0	0,0	0	0	0,0	0,0	0,0
43	12,00		Freq	0,0	0,000	0	0	0	0,0	0,0	0,0	0,0	0,0	0	Rara fer	0	0	0	0	0,0	0,0	0,0
			Perm	0,0	0,000	0	0	0	0,0	0,0	0,0	0,0	0,0	0	Perm cls	0,0	0,0	0	0	0,0	0,0	0,0
44	15,30		Rara	0,0	0,000	0	0	0	0,0	0,0	0,0	0,0	0,0	0	Rara cls	0,0	0,0	0	0	0,0	0,0	0,0
44	12,00		Freq	0,0	0,000	0	0	0	0,0	0,0	0,0	0,0	0,0	0	Rara fer	0	0	0	0	0,0	0,0	0,0
			Perm	0,0	0,000	0	0	0	0,0	0,0	0,0	0,0	0,0	0	Perm cls	0,0	0,0	0	0	0,0	0,0	0,0
45	15,30		Rara	0,0	0,000	0	0	0	0,0	0,0	0,0	0,0	0,0	0	Rara cls	0,0	0,0	0	0	0,0	0,0	0,0

PILASTRI

			FESSURAZIONE									FRECCE			TENSIONI							
Filo In fi	Quota In Fi	Tra tto	Combi Caric	Fessu. mm lim	cal	dist mm	Con cio	Com bin	Mf X (t*m)	Mf Y (t*m)	N (t)	Frecce mm limite	calc	Com bin	Combinaz Carico	σ lim. Kg/cmq	σ cal. Kg/cmq	Co nc	Comb	Mf X (t*m)	Mf Y (t*m)	N (t)
45	12,00		Freq	0,0	0,000	0	0	0	0,0	0,0	0,0	0,0	0,0	0	Rara fer	0	0	0	0	0,0	0,0	0,0
			Perm	0,0	0,000	0	0	0	0,0	0,0	0,0	0,0	0,0	0	Perm cls	0,0	0,0	0	0	0,0	0,0	0,0
46	15,30		Rara	0,0	0,000	0	0	0	0,0	0,0	0,0	0,0	0,0	0	Rara cls	0,0	0,0	0	0	0,0	0,0	0,0
46	12,00		Freq	0,0	0,000	0	0	0	0,0	0,0	0,0	0,0	0,0	0	Rara fer	0	0	0	0	0,0	0,0	0,0
			Perm	0,0	0,000	0	0	0	0,0	0,0	0,0	0,0	0,0	0	Perm cls	0,0	0,0	0	0	0,0	0,0	0,0
47	15,30		Rara	0,0	0,000	0	0	0	0,0	0,0	0,0	0,0	0,0	0	Rara cls	0,0	0,0	0	0	0,0	0,0	0,0
47	12,00		Freq	0,0	0,000	0	0	0	0,0	0,0	0,0	0,0	0,0	0	Rara fer	0	0	0	0	0,0	0,0	0,0
			Perm	0,0	0,000	0	0	0	0,0	0,0	0,0	0,0	0,0	0	Perm cls	0,0	0,0	0	0	0,0	0,0	0,0
48	15,30		Rara	0,0	0,000	0	0	0	0,0	0,0	0,0	0,0	0,0	0	Rara cls	0,0	0,0	0	0	0,0	0,0	0,0
48	12,00		Freq	0,0	0,000	0	0	0	0,0	0,0	0,0	0,0	0,0	0	Rara fer	0	0	0	0	0,0	0,0	0,0
			Perm	0,0	0,000	0	0	0	0,0	0,0	0,0	0,0	0,0	0	Perm cls	0,0	0,0	0	0	0,0	0,0	0,0
49	15,30		Rara	0,0	0,000	0	0	0	0,0	0,0	0,0	0,0	0,0	0	Rara cls	0,0	0,0	0	0	0,0	0,0	0,0
49	12,00		Freq	0,0	0,000	0	0	0	0,0	0,0	0,0	0,0	0,0	0	Rara fer	0	0	0	0	0,0	0,0	0,0
			Perm	0,0	0,000	0	0	0	0,0	0,0	0,0	0,0	0,0	0	Perm cls	0,0	0,0	0	0	0,0	0,0	0,0
50	15,30		Rara	0,0	0,000	0	0	0	0,0	0,0	0,0	0,0	0,0	0	Rara cls	0,0	0,0	0	0	0,0	0,0	0,0
50	12,00		Freq	0,0	0,000	0	0	0	0,0	0,0	0,0	0,0	0,0	0	Rara fer	0	0	0	0	0,0	0,0	0,0
			Perm	0,0	0,000	0	0	0	0,0	0,0	0,0	0,0	0,0	0	Perm cls	0,0	0,0	0	0	0,0	0,0	0,0
51	15,30		Rara	0,0	0,000	0	0	0	0,0	0,0	0,0	0,0	0,0	0	Rara cls	0,0	0,0	0	0	0,0	0,0	0,0
51	12,00		Freq	0,0	0,000	0	0	0	0,0	0,0	0,0	0,0	0,0	0	Rara fer	0	0	0	0	0,0	0,0	0,0
			Perm	0,0	0,000	0	0	0	0,0	0,0	0,0	0,0	0,0	0	Perm cls	0,0	0,0	0	0	0,0	0,0	0,0
52	15,30		Rara	0,0	0,000	0	0	0	0,0	0,0	0,0	0,0	0,0	0	Rara cls	0,0	0,0	0	0	0,0	0,0	0,0
52	12,00		Freq	0,0	0,000	0	0	0	0,0	0,0	0,0	0,0	0,0	0	Rara fer	0	0	0	0	0,0	0,0	0,0
			Perm	0,0	0,000	0	0	0	0,0	0,0	0,0	0,0	0,0	0	Perm cls	0,0	0,0	0	0	0,0	0,0	0,0
53	15,30		Rara	0,0	0,000	0	0	0	0,0	0,0	0,0	0,0	0,0	0	Rara cls	0,0	0,0	0	0	0,0	0,0	0,0
53	12,00		Freq	0,0	0,000	0	0	0	0,0	0,0	0,0	0,0	0,0	0	Rara fer	0	0	0	0	0,0	0,0	0,0
			Perm	0,0	0,000	0	0	0	0,0	0,0	0,0	0,0	0,0	0	Perm cls	0,0	0,0	0	0	0,0	0,0	0,0
54	15,30		Rara	0,0	0,000	0	0	0	0,0	0,0	0,0	0,0	0,0	0	Rara cls	0,0	0,0	0	0	0,0	0,0	0,0
54	12,00		Freq	0,0	0,000	0	0	0	0,0	0,0	0,0	0,0	0,0	0	Rara fer	0	0	0	0	0,0	0,0	0,0
			Perm	0,0	0,000	0	0	0	0,0	0,0	0,0	0,0	0,0	0	Perm cls	0,0	0,0	0	0	0,0	0,0	0,0
55	15,30		Rara	0,0	0,000	0	0	0	0,0	0,0	0,0	0,0	0,0	0	Rara cls	0,0	0,0	0	0	0,0	0,0	0,0
55	12,00		Freq	0,0	0,000	0	0	0	0,0	0,0	0,0	0,0	0,0	0	Rara fer	0	0	0	0	0,0	0,0	0,0
			Perm	0,0	0,000	0	0	0	0,0	0,0	0,0	0,0	0,0	0	Perm cls	0,0	0,0	0	0	0,0	0,0	0,0
56	15,30		Rara	0,0	0,000	0	0	0	0,0	0,0	0,0	0,0	0,0	0	Rara cls	0,0	0,0	0	0	0,0	0,0	0,0
56	12,00		Freq	0,0	0,000	0	0	0	0,0	0,0	0,0	0,0	0,0	0	Rara fer	0	0	0	0	0,0	0,0	0,0
			Perm	0,0	0,000	0	0	0	0,0	0,0	0,0	0,0	0,0	0	Perm cls	0,0	0,0	0	0	0,0	0,0	0,0
57	15,30		Rara	0,0	0,000	0	0	0	0,0	0,0	0,0	0,0	0,0	0	Rara cls	0,0	0,0	0	0	0,0	0,0	0,0
57	12,00		Freq	0,0	0,000	0	0	0	0,0	0,0	0,0	0,0	0,0	0	Rara fer	0	0	0	0	0,0	0,0	0,0
			Perm	0,0	0,000	0	0	0	0,0	0,0	0,0	0,0	0,0	0	Perm cls	0,0	0,0	0	0	0,0	0,0	0,0
58	15,30		Rara	0,0	0,000	0	0	0	0,0	0,0	0,0	0,0	0,0	0	Rara cls	0,0	0,0	0	0	0,0	0,0	0,0
58	12,00		Freq	0,0	0,000	0	0	0	0,0	0,0	0,0	0,0	0,0	0	Rara fer	0	0	0	0	0,0	0,0	0,0
			Perm	0,0	0,000	0	0	0	0,0	0,0	0,0	0,0	0,0	0	Perm cls	0,0	0,0	0	0	0,0	0,0	0,0
59	15,30		Rara	0,0	0,000	0	0	0	0,0	0,0	0,0	0,0	0,0	0	Rara cls	0,0	0,0	0	0	0,0	0,0	0,0
59	12,00		Freq	0,0	0,000	0	0	0	0,0	0,0	0,0	0,0	0,0	0	Rara fer	0	0	0	0	0,0	0,0	0,0
			Perm	0,0	0,000	0	0	0	0,0	0,0	0,0	0,0	0,0	0	Perm cls	0,0	0,0	0	0	0,0	0,0	0,0
60	15,30		Rara	0,0	0,000	0	0	0	0,0	0,0	0,0	0,0	0,0	0	Rara cls	0,0	0,0	0	0	0,0	0,0	0,0
60	12,00		Freq	0,0	0,000	0	0	0	0,0	0,0	0,0	0,0	0,0	0	Rara fer	0	0	0	0	0,0	0,0	0,0
			Perm	0,0	0,000	0	0	0	0,0	0,0	0,0	0,0	0,0	0	Perm cls	0,0	0,0	0	0	0,0	0,0	0,0
61	15,30		Rara	0,0	0,000	0	0	0	0,0	0,0	0,0	0,0	0,0	0	Rara cls	0,0	0,0	0	0	0,0	0,0	0,0
61	12,00		Freq	0,0	0,000	0	0	0	0,0	0,0	0,0	0,0	0,0	0	Rara fer	0	0	0	0	0,0	0,0	0,0
			Perm	0,0	0,000	0	0	0	0,0	0,0	0,0	0,0	0,0	0	Perm cls	0,0	0,0	0	0	0,0	0,0	0,0
63	15,30		Rara	0,0	0,000	0	0	0	0,0	0,0	0,0	0,0	0,0	0	Rara cls	0,0	0,0	0	0	0,0	0,0	0,0
63	12,00		Freq	0,0	0,000	0	0	0	0,0	0,0	0,0	0,0	0,0	0	Rara fer	0	0	0	0	0,0	0,0	0,0
			Perm	0,0	0,000	0	0	0	0,0	0,0	0,0	0,0	0,0	0	Perm cls	0,0	0,0	0	0	0,0	0,0	0,0
64	15,30		Rara	0,0	0,000	0	0	0	0,0	0,0	0,0	0,0	0,0	0	Rara cls	0,0	0,0	0	0	0,0	0,0	0,0
64	12,00		Freq	0,0	0,000	0	0	0	0,0	0,0	0,0	0,0	0,0	0	Rara fer	0	0	0	0	0,0	0,0	0,0
			Perm	0,0	0,000	0	0	0	0,0	0,0	0,0	0,0	0,0	0	Perm cls	0,0	0,0	0	0	0,0	0,0	0,0
65	15,30		Rara	0,0	0,000	0	0	0	0,0	0,0	0,0	0,0	0,0	0	Rara cls	0,0	0,0	0	0	0,0	0,0	0,0
65	12,00		Freq	0,0	0,000	0	0	0	0,0	0,0	0,0	0,0	0,0	0	Rara fer	0	0	0	0	0,0	0,0	0,0
			Perm	0,0	0,000	0	0	0	0,0	0,0	0,0	0,0	0,0	0	Perm cls	0,0	0,0	0	0	0,0	0,0	0,0
66	15,30		Rara	0,0	0,000	0	0	0	0,0	0,0	0,0	0,0	0,0	0	Rara cls	0,0	0,0	0	0	0,0	0,0	0,0
66	12,00		Freq	0,0	0,000	0	0	0	0,0	0,0	0,0	0,0	0,0	0	Rara fer	0	0	0	0	0,0	0,0	0,0
			Perm	0,0	0,000	0	0	0	0,0	0,0	0,0	0,0	0,0	0	Perm cls	0,0	0,0	0	0	0,0	0,0	0,0
67	15,30		Rara	0,0	0,000	0	0	0	0,0	0,0	0,0	0,0	0,0	0	Rara cls	0,0	0,0	0	0	0,0	0,0	0,0
67	12,00		Freq	0,0	0,000	0	0	0	0,0	0,0	0,0	0,0	0,0	0	Rara fer	0	0	0	0	0,0	0,0	0,0
			Perm	0,0	0,000	0	0	0	0,0	0,0	0,0	0,0	0,0	0	Perm cls	0,0	0,0	0	0	0,0	0,0	0,0
68	15,30		Rara	0,0	0,000	0	0	0	0,0	0,0	0,0	0,0	0,0	0	Rara cls	0,0	0,0	0	0	0,0	0,0	0,0

PILASTRI

			FESSURAZIONE									FRECCE			TENSIONI							
Filo In fi	Quota In Fi	Tra tto	Combi Caric	Fessu. mm lim	cal	dist mm	Con cio	Com bin	Mf X (t*m)	Mf Y (t*m)	N (t)	Frecce mm limite	calc	Com bin	Combinaz Carico	σ lim. Kg/cmq	σ cal. Kg/cmq	Co nc	Comb	Mf X (t*m)	Mf Y (t*m)	N (t)
68	12,00		Freq	0,0	0,000	0	0	0	0,0	0,0	0,0	0,0	0,0	0	Rara fer	0	0	0	0	0,0	0,0	0,0
			Perm	0,0	0,000	0	0	0	0,0	0,0	0,0	0,0	0,0	0	Perm cls	0,0	0,0	0	0	0,0	0,0	0,0
69	15,30		Rara	0,0	0,000	0	0	0	0,0	0,0	0,0	0,0	0,0	0	Rara cls	0,0	0,0	0	0	0,0	0,0	0,0
69	12,00		Freq	0,0	0,000	0	0	0	0,0	0,0	0,0	0,0	0,0	0	Rara fer	0	0	0	0	0,0	0,0	0,0
			Perm	0,0	0,000	0	0	0	0,0	0,0	0,0	0,0	0,0	0	Perm cls	0,0	0,0	0	0	0,0	0,0	0,0
70	15,30		Rara	0,0	0,000	0	0	0	0,0	0,0	0,0	0,0	0,0	0	Rara cls	0,0	0,0	0	0	0,0	0,0	0,0
70	12,00		Freq	0,0	0,000	0	0	0	0,0	0,0	0,0	0,0	0,0	0	Rara fer	0	0	0	0	0,0	0,0	0,0
			Perm	0,0	0,000	0	0	0	0,0	0,0	0,0	0,0	0,0	0	Perm cls	0,0	0,0	0	0	0,0	0,0	0,0
71	15,30		Rara	0,0	0,000	0	0	0	0,0	0,0	0,0	0,0	0,0	0	Rara cls	0,0	0,0	0	0	0,0	0,0	0,0
71	12,00		Freq	0,0	0,000	0	0	0	0,0	0,0	0,0	0,0	0,0	0	Rara fer	0	0	0	0	0,0	0,0	0,0
			Perm	0,0	0,000	0	0	0	0,0	0,0	0,0	0,0	0,0	0	Perm cls	0,0	0,0	0	0	0,0	0,0	0,0
72	15,30		Rara	0,0	0,000	0	0	0	0,0	0,0	0,0	0,0	0,0	0	Rara cls	0,0	0,0	0	0	0,0	0,0	0,0
72	12,00		Freq	0,0	0,000	0	0	0	0,0	0,0	0,0	0,0	0,0	0	Rara fer	0	0	0	0	0,0	0,0	0,0
			Perm	0,0	0,000	0	0	0	0,0	0,0	0,0	0,0	0,0	0	Perm cls	0,0	0,0	0	0	0,0	0,0	0,0
73	15,30		Rara	0,0	0,000	0	0	0	0,0	0,0	0,0	0,0	0,0	0	Rara cls	0,0	0,0	0	0	0,0	0,0	0,0
73	12,00		Freq	0,0	0,000	0	0	0	0,0	0,0	0,0	0,0	0,0	0	Rara fer	0	0	0	0	0,0	0,0	0,0
			Perm	0,0	0,000	0	0	0	0,0	0,0	0,0	0,0	0,0	0	Perm cls	0,0	0,0	0	0	0,0	0,0	0,0
74	15,30		Rara	0,0	0,000	0	0	0	0,0	0,0	0,0	0,0	0,0	0	Rara cls	0,0	0,0	0	0	0,0	0,0	0,0
74	12,00		Freq	0,0	0,000	0	0	0	0,0	0,0	0,0	0,0	0,0	0	Rara fer	0	0	0	0	0,0	0,0	0,0
			Perm	0,0	0,000	0	0	0	0,0	0,0	0,0	0,0	0,0	0	Perm cls	0,0	0,0	0	0	0,0	0,0	0,0
75	15,30		Rara	0,0	0,000	0	0	0	0,0	0,0	0,0	0,0	0,0	0	Rara cls	0,0	0,0	0	0	0,0	0,0	0,0
75	12,00		Freq	0,0	0,000	0	0	0	0,0	0,0	0,0	0,0	0,0	0	Rara fer	0	0	0	0	0,0	0,0	0,0
			Perm	0,0	0,000	0	0	0	0,0	0,0	0,0	0,0	0,0	0	Perm cls	0,0	0,0	0	0	0,0	0,0	0,0
76	15,30		Rara	0,0	0,000	0	0	0	0,0	0,0	0,0	0,0	0,0	0	Rara cls	0,0	0,0	0	0	0,0	0,0	0,0
76	12,00		Freq	0,0	0,000	0	0	0	0,0	0,0	0,0	0,0	0,0	0	Rara fer	0	0	0	0	0,0	0,0	0,0
			Perm	0,0	0,000	0	0	0	0,0	0,0	0,0	0,0	0,0	0	Perm cls	0,0	0,0	0	0	0,0	0,0	0,0
77	15,30		Rara	0,0	0,000	0	0	0	0,0	0,0	0,0	0,0	0,0	0	Rara cls	0,0	0,0	0	0	0,0	0,0	0,0
77	12,00		Freq	0,0	0,000	0	0	0	0,0	0,0	0,0	0,0	0,0	0	Rara fer	0	0	0	0	0,0	0,0	0,0
			Perm	0,0	0,000	0	0	0	0,0	0,0	0,0	0,0	0,0	0	Perm cls	0,0	0,0	0	0	0,0	0,0	0,0
78	15,30		Rara	0,0	0,000	0	0	0	0,0	0,0	0,0	0,0	0,0	0	Rara cls	0,0	0,0	0	0	0,0	0,0	0,0
78	12,00		Freq	0,0	0,000	0	0	0	0,0	0,0	0,0	0,0	0,0	0	Rara fer	0	0	0	0	0,0	0,0	0,0
			Perm	0,0	0,000	0	0	0	0,0	0,0	0,0	0,0	0,0	0	Perm cls	0,0	0,0	0	0	0,0	0,0	0,0
79	15,30		Rara	0,0	0,000	0	0	0	0,0	0,0	0,0	0,0	0,0	0	Rara cls	0,0	0,0	0	0	0,0	0,0	0,0
79	12,00		Freq	0,0	0,000	0	0	0	0,0	0,0	0,0	0,0	0,0	0	Rara fer	0	0	0	0	0,0	0,0	0,0
			Perm	0,0	0,000	0	0	0	0,0	0,0	0,0	0,0	0,0	0	Perm cls	0,0	0,0	0	0	0,0	0,0	0,0
80	15,30		Rara	0,0	0,000	0	0	0	0,0	0,0	0,0	0,0	0,0	0	Rara cls	0,0	0,0	0	0	0,0	0,0	0,0
80	12,00		Freq	0,0	0,000	0	0	0	0,0	0,0	0,0	0,0	0,0	0	Rara fer	0	0	0	0	0,0	0,0	0,0
			Perm	0,0	0,000	0	0	0	0,0	0,0	0,0	0,0	0,0	0	Perm cls	0,0	0,0	0	0	0,0	0,0	0,0
81	15,30		Rara	0,0	0,000	0	0	0	0,0	0,0	0,0	0,0	0,0	0	Rara cls	0,0	0,0	0	0	0,0	0,0	0,0
81	12,00		Freq	0,0	0,000	0	0	0	0,0	0,0	0,0	0,0	0,0	0	Rara fer	0	0	0	0	0,0	0,0	0,0
			Perm	0,0	0,000	0	0	0	0,0	0,0	0,0	0,0	0,0	0	Perm cls	0,0	0,0	0	0	0,0	0,0	0,0
82	15,30		Rara	0,0	0,000	0	0	0	0,0	0,0	0,0	0,0	0,0	0	Rara cls	0,0	0,0	0	0	0,0	0,0	0,0
82	12,00		Freq	0,0	0,000	0	0	0	0,0	0,0	0,0	0,0	0,0	0	Rara fer	0	0	0	0	0,0	0,0	0,0
			Perm	0,0	0,000	0	0	0	0,0	0,0	0,0	0,0	0,0	0	Perm cls	0,0	0,0	0	0	0,0	0,0	0,0
83	15,30		Rara	0,0	0,000	0	0	0	0,0	0,0	0,0	0,0	0,0	0	Rara cls	0,0	0,0	0	0	0,0	0,0	0,0
83	12,00		Freq	0,0	0,000	0	0	0	0,0	0,0	0,0	0,0	0,0	0	Rara fer	0	0	0	0	0,0	0,0	0,0
			Perm	0,0	0,000	0	0	0	0,0	0,0	0,0	0,0	0,0	0	Perm cls	0,0	0,0	0	0	0,0	0,0	0,0
84	15,30		Rara	0,0	0,000	0	0	0	0,0	0,0	0,0	0,0	0,0	0	Rara cls	0,0	0,0	0	0	0,0	0,0	0,0
84	12,00		Freq	0,0	0,000	0	0	0	0,0	0,0	0,0	0,0	0,0	0	Rara fer	0	0	0	0	0,0	0,0	0,0
			Perm	0,0	0,000	0	0	0	0,0	0,0	0,0	0,0	0,0	0	Perm cls	0,0	0,0	0	0	0,0	0,0	0,0
85	15,30		Rara	0,0	0,000	0	0	0	0,0	0,0	0,0	0,0	0,0	0	Rara cls	0,0	0,0	0	0	0,0	0,0	0,0
85	12,00		Freq	0,0	0,000	0	0	0	0,0	0,0	0,0	0,0	0,0	0	Rara fer	0	0	0	0	0,0	0,0	0,0
			Perm	0,0	0,000	0	0	0	0,0	0,0	0,0	0,0	0,0	0	Perm cls	0,0	0,0	0	0	0,0	0,0	0,0
86	15,30		Rara	0,0	0,000	0	0	0	0,0	0,0	0,0	0,0	0,0	0	Rara cls	0,0	0,0	0	0	0,0	0,0	0,0
86	12,00		Freq	0,0	0,000	0	0	0	0,0	0,0	0,0	0,0	0,0	0	Rara fer	0	0	0	0	0,0	0,0	0,0
			Perm	0,0	0,000	0	0	0	0,0	0,0	0,0	0,0	0,0	0	Perm cls	0,0	0,0	0	0	0,0	0,0	0,0
87	15,30		Rara	0,0	0,000	0	0	0	0,0	0,0	0,0	0,0	0,0	0	Rara cls	0,0	0,0	0	0	0,0	0,0	0,0
87	12,00		Freq	0,0	0,000	0	0	0	0,0	0,0	0,0	0,0	0,0	0	Rara fer	0	0	0	0	0,0	0,0	0,0
			Perm	0,0	0,000	0	0	0	0,0	0,0	0,0	0,0	0,0	0	Perm cls	0,0	0,0	0	0	0,0	0,0	0,0
88	15,30		Rara	0,0	0,000	0	0	0	0,0	0,0	0,0	0,0	0,0	0	Rara cls	0,0	0,0	0	0	0,0	0,0	0,0
88	12,00		Freq	0,0	0,000	0	0	0	0,0	0,0	0,0	0,0	0,0	0	Rara fer	0	0	0	0	0,0	0,0	0,0
			Perm	0,0	0,000	0	0	0	0,0	0,0	0,0	0,0	0,0	0	Perm cls	0,0	0,0	0	0	0,0	0,0	0,0
89	15,30		Rara	0,0	0,000	0	0	0	0,0	0,0	0,0	0,0	0,0	0	Rara cls	0,0	0,0	0	0	0,0	0,0	0,0
89	12,00		Freq	0,0	0,000	0	0	0	0,0	0,0	0,0	0,0	0,0	0	Rara fer	0	0	0	0	0,0	0,0	0,0
			Perm	0,0	0,000	0	0	0	0,0	0,0	0,0	0,0	0,0	0	Perm cls	0,0	0,0	0	0	0,0	0,0	0,0
90	15,30		Rara	0,0	0,000	0	0	0	0,0	0,0	0,0	0,0	0,0	0	Rara cls	0,0	0,0	0	0	0,0	0,0	0,0

PILASTRI

			FESSURAZIONE									FRECCE			TENSIONI							
Filo In fi	Quota In Fi	Tra tto	Combi Caric	Fessu. mm lim	cal	dist mm	Con cio	Com bin	Mf X (t*m)	Mf Y (t*m)	N (t)	Frecce mm limite	calc	Com bin	Combinaz Carico	σ lim. Kg/cmq	σ cal. Kg/cmq	Co nc	Comb	Mf X (t*m)	Mf Y (t*m)	N (t)
90	12,00		Freq	0,0	0,000	0	0	0	0,0	0,0	0,0	0,0	0,0	0	Rara fer	0	0	0	0	0,0	0,0	0,0
			Perm	0,0	0,000	0	0	0	0,0	0,0	0,0	0,0	0,0	0	Perm cls	0,0	0,0	0	0	0,0	0,0	0,0
91	15,30		Rara	0,0	0,000	0	0	0	0,0	0,0	0,0	0,0	0,0	0	Rara cls	0,0	0,0	0	0	0,0	0,0	0,0
91	12,00		Freq	0,0	0,000	0	0	0	0,0	0,0	0,0	0,0	0,0	0	Rara fer	0	0	0	0	0,0	0,0	0,0
			Perm	0,0	0,000	0	0	0	0,0	0,0	0,0	0,0	0,0	0	Perm cls	0,0	0,0	0	0	0,0	0,0	0,0
92	15,30		Rara	0,0	0,000	0	0	0	0,0	0,0	0,0	0,0	0,0	0	Rara cls	0,0	0,0	0	0	0,0	0,0	0,0
92	12,00		Freq	0,0	0,000	0	0	0	0,0	0,0	0,0	0,0	0,0	0	Rara fer	0	0	0	0	0,0	0,0	0,0
			Perm	0,0	0,000	0	0	0	0,0	0,0	0,0	0,0	0,0	0	Perm cls	0,0	0,0	0	0	0,0	0,0	0,0
93	15,30		Rara	0,0	0,000	0	0	0	0,0	0,0	0,0	0,0	0,0	0	Rara cls	0,0	0,0	0	0	0,0	0,0	0,0
93	12,00		Freq	0,0	0,000	0	0	0	0,0	0,0	0,0	0,0	0,0	0	Rara fer	0	0	0	0	0,0	0,0	0,0
			Perm	0,0	0,000	0	0	0	0,0	0,0	0,0	0,0	0,0	0	Perm cls	0,0	0,0	0	0	0,0	0,0	0,0
94	15,30		Rara	0,0	0,000	0	0	0	0,0	0,0	0,0	0,0	0,0	0	Rara cls	0,0	0,0	0	0	0,0	0,0	0,0
94	12,00		Freq	0,0	0,000	0	0	0	0,0	0,0	0,0	0,0	0,0	0	Rara fer	0	0	0	0	0,0	0,0	0,0
			Perm	0,0	0,000	0	0	0	0,0	0,0	0,0	0,0	0,0	0	Perm cls	0,0	0,0	0	0	0,0	0,0	0,0
95	15,30		Rara	0,0	0,000	0	0	0	0,0	0,0	0,0	0,0	0,0	0	Rara cls	0,0	0,0	0	0	0,0	0,0	0,0
95	12,00		Freq	0,0	0,000	0	0	0	0,0	0,0	0,0	0,0	0,0	0	Rara fer	0	0	0	0	0,0	0,0	0,0
			Perm	0,0	0,000	0	0	0	0,0	0,0	0,0	0,0	0,0	0	Perm cls	0,0	0,0	0	0	0,0	0,0	0,0
96	15,30		Rara	0,0	0,000	0	0	0	0,0	0,0	0,0	0,0	0,0	0	Rara cls	0,0	0,0	0	0	0,0	0,0	0,0
96	12,00		Freq	0,0	0,000	0	0	0	0,0	0,0	0,0	0,0	0,0	0	Rara fer	0	0	0	0	0,0	0,0	0,0
			Perm	0,0	0,000	0	0	0	0,0	0,0	0,0	0,0	0,0	0	Perm cls	0,0	0,0	0	0	0,0	0,0	0,0
97	15,30		Rara	0,0	0,000	0	0	0	0,0	0,0	0,0	0,0	0,0	0	Rara cls	0,0	0,0	0	0	0,0	0,0	0,0
97	12,00		Freq	0,0	0,000	0	0	0	0,0	0,0	0,0	0,0	0,0	0	Rara fer	0	0	0	0	0,0	0,0	0,0
			Perm	0,0	0,000	0	0	0	0,0	0,0	0,0	0,0	0,0	0	Perm cls	0,0	0,0	0	0	0,0	0,0	0,0
98	15,30		Rara	0,0	0,000	0	0	0	0,0	0,0	0,0	0,0	0,0	0	Rara cls	0,0	0,0	0	0	0,0	0,0	0,0
98	12,00		Freq	0,0	0,000	0	0	0	0,0	0,0	0,0	0,0	0,0	0	Rara fer	0	0	0	0	0,0	0,0	0,0
			Perm	0,0	0,000	0	0	0	0,0	0,0	0,0	0,0	0,0	0	Perm cls	0,0	0,0	0	0	0,0	0,0	0,0
99	15,30		Rara	0,0	0,000	0	0	0	0,0	0,0	0,0	0,0	0,0	0	Rara cls	0,0	0,0	0	0	0,0	0,0	0,0
99	12,00		Freq	0,0	0,000	0	0	0	0,0	0,0	0,0	0,0	0,0	0	Rara fer	0	0	0	0	0,0	0,0	0,0
			Perm	0,0	0,000	0	0	0	0,0	0,0	0,0	0,0	0,0	0	Perm cls	0,0	0,0	0	0	0,0	0,0	0,0
100	15,30		Rara	0,0	0,000	0	0	0	0,0	0,0	0,0	0,0	0,0	0	Rara cls	0,0	0,0	0	0	0,0	0,0	0,0
100	12,00		Freq	0,0	0,000	0	0	0	0,0	0,0	0,0	0,0	0,0	0	Rara fer	0	0	0	0	0,0	0,0	0,0
			Perm	0,0	0,000	0	0	0	0,0	0,0	0,0	0,0	0,0	0	Perm cls	0,0	0,0	0	0	0,0	0,0	0,0
101	15,30		Rara	0,0	0,000	0	0	0	0,0	0,0	0,0	0,0	0,0	0	Rara cls	0,0	0,0	0	0	0,0	0,0	0,0
101	12,00		Freq	0,0	0,000	0	0	0	0,0	0,0	0,0	0,0	0,0	0	Rara fer	0	0	0	0	0,0	0,0	0,0
			Perm	0,0	0,000	0	0	0	0,0	0,0	0,0	0,0	0,0	0	Perm cls	0,0	0,0	0	0	0,0	0,0	0,0
102	15,30		Rara	0,0	0,000	0	0	0	0,0	0,0	0,0	0,0	0,0	0	Rara cls	0,0	0,0	0	0	0,0	0,0	0,0
102	12,00		Freq	0,0	0,000	0	0	0	0,0	0,0	0,0	0,0	0,0	0	Rara fer	0	0	0	0	0,0	0,0	0,0
			Perm	0,0	0,000	0	0	0	0,0	0,0	0,0	0,0	0,0	0	Perm cls	0,0	0,0	0	0	0,0	0,0	0,0
103	15,30		Rara	0,0	0,000	0	0	0	0,0	0,0	0,0	0,0	0,0	0	Rara cls	0,0	0,0	0	0	0,0	0,0	0,0
103	12,00		Freq	0,0	0,000	0	0	0	0,0	0,0	0,0	0,0	0,0	0	Rara fer	0	0	0	0	0,0	0,0	0,0
			Perm	0,0	0,000	0	0	0	0,0	0,0	0,0	0,0	0,0	0	Perm cls	0,0	0,0	0	0	0,0	0,0	0,0
104	15,30		Rara	0,0	0,000	0	0	0	0,0	0,0	0,0	0,0	0,0	0	Rara cls	0,0	0,0	0	0	0,0	0,0	0,0
104	12,00		Freq	0,0	0,000	0	0	0	0,0	0,0	0,0	0,0	0,0	0	Rara fer	0	0	0	0	0,0	0,0	0,0
			Perm	0,0	0,000	0	0	0	0,0	0,0	0,0	0,0	0,0	0	Perm cls	0,0	0,0	0	0	0,0	0,0	0,0
105	15,30		Rara	0,0	0,000	0	0	0	0,0	0,0	0,0	0,0	0,0	0	Rara cls	0,0	0,0	0	0	0,0	0,0	0,0
105	12,00		Freq	0,0	0,000	0	0	0	0,0	0,0	0,0	0,0	0,0	0	Rara fer	0	0	0	0	0,0	0,0	0,0
			Perm	0,0	0,000	0	0	0	0,0	0,0	0,0	0,0	0,0	0	Perm cls	0,0	0,0	0	0	0,0	0,0	0,0
106	15,30		Rara	0,0	0,000	0	0	0	0,0	0,0	0,0	0,0	0,0	0	Rara cls	0,0	0,0	0	0	0,0	0,0	0,0
106	12,00		Freq	0,0	0,000	0	0	0	0,0	0,0	0,0	0,0	0,0	0	Rara fer	0	0	0	0	0,0	0,0	0,0
			Perm	0,0	0,000	0	0	0	0,0	0,0	0,0	0,0	0,0	0	Perm cls	0,0	0,0	0	0	0,0	0,0	0,0
107	15,30		Rara	0,0	0,000	0	0	0	0,0	0,0	0,0	0,0	0,0	0	Rara cls	0,0	0,0	0	0	0,0	0,0	0,0
107	12,00		Freq	0,0	0,000	0	0	0	0,0	0,0	0,0	0,0	0,0	0	Rara fer	0	0	0	0	0,0	0,0	0,0
			Perm	0,0	0,000	0	0	0	0,0	0,0	0,0	0,0	0,0	0	Perm cls	0,0	0,0	0	0	0,0	0,0	0,0
108	15,30		Rara	0,0	0,000	0	0	0	0,0	0,0	0,0	0,0	0,0	0	Rara cls	0,0	0,0	0	0	0,0	0,0	0,0
108	12,00		Freq	0,0	0,000	0	0	0	0,0	0,0	0,0	0,0	0,0	0	Rara fer	0	0	0	0	0,0	0,0	0,0
			Perm	0,0	0,000	0	0	0	0,0	0,0	0,0	0,0	0,0	0	Perm cls	0,0	0,0	0	0	0,0	0,0	0,0
109	15,30		Rara	0,0	0,000	0	0	0	0,0	0,0	0,0	0,0	0,0	0	Rara cls	0,0	0,0	0	0	0,0	0,0	0,0
109	12,00		Freq	0,0	0,000	0	0	0	0,0	0,0	0,0	0,0	0,0	0	Rara fer	0	0	0	0	0,0	0,0	0,0
			Perm	0,0	0,000	0	0	0	0,0	0,0	0,0	0,0	0,0	0	Perm cls	0,0	0,0	0	0	0,0	0,0	0,0
110	15,30		Rara	0,0	0,000	0	0	0	0,0	0,0	0,0	0,0	0,0	0	Rara cls	0,0	0,0	0	0	0,0	0,0	0,0
110	12,00		Freq	0,0	0,000	0	0	0	0,0	0,0	0,0	0,0	0,0	0	Rara fer	0	0	0	0	0,0	0,0	0,0
			Perm	0,0	0,000	0	0	0	0,0	0,0	0,0	0,0	0,0	0	Perm cls	0,0	0,0	0	0	0,0	0,0	0,0
111	15,30		Rara	0,0	0,000	0	0	0	0,0	0,0	0,0	0,0	0,0	0	Rara cls	0,0	0,0	0	0	0,0	0,0	0,0
111	12,00		Freq	0,0	0,000	0	0	0	0,0	0,0	0,0	0,0	0,0	0	Rara fer	0	0	0	0	0,0	0,0	0,0
			Perm	0,0	0,000	0	0	0	0,0	0,0	0,0	0,0	0,0	0	Perm cls	0,0	0,0	0	0	0,0	0,0	0,0
112	15,30		Rara	0,0	0,000	0	0	0	0,0	0,0	0,0	0,0	0,0	0	Rara cls	0,0	0,0	0	0	0,0	0,0	0,0

PILASTRI

			FESSURAZIONE									FRECCE			TENSIONI							
Filo In fi	Quota In Fi	Tra tto	Combi Caric	Fessu. mm lim	cal	dist mm	Con cio	Com bin	Mf X (t*m)	Mf Y (t*m)	N (t)	Frecce mm limite	calc	Com bin	Combinaz Carico	σ lim. Kg/cmq	σ cal. Kg/cmq	Co nc	Comb	Mf X (t*m)	Mf Y (t*m)	N (t)
112	12,00		Freq	0,0	0,000	0	0	0	0,0	0,0	0,0	0,0	0,0	0	Rara fer	0	0	0	0	0,0	0,0	0,0
			Perm	0,0	0,000	0	0	0	0,0	0,0	0,0	0,0	0,0	0	Perm cls	0,0	0,0	0	0	0,0	0,0	0,0
113	15,30		Rara	0,0	0,000	0	0	0	0,0	0,0	0,0	0,0	0,0	0	Rara cls	0,0	0,0	0	0	0,0	0,0	0,0
113	12,00		Freq	0,0	0,000	0	0	0	0,0	0,0	0,0	0,0	0,0	0	Rara fer	0	0	0	0	0,0	0,0	0,0
			Perm	0,0	0,000	0	0	0	0,0	0,0	0,0	0,0	0,0	0	Perm cls	0,0	0,0	0	0	0,0	0,0	0,0
114	15,30		Rara	0,0	0,000	0	0	0	0,0	0,0	0,0	0,0	0,0	0	Rara cls	0,0	0,0	0	0	0,0	0,0	0,0
114	12,00		Freq	0,0	0,000	0	0	0	0,0	0,0	0,0	0,0	0,0	0	Rara fer	0	0	0	0	0,0	0,0	0,0
			Perm	0,0	0,000	0	0	0	0,0	0,0	0,0	0,0	0,0	0	Perm cls	0,0	0,0	0	0	0,0	0,0	0,0
115	15,30		Rara	0,0	0,000	0	0	0	0,0	0,0	0,0	0,0	0,0	0	Rara cls	0,0	0,0	0	0	0,0	0,0	0,0
115	12,00		Freq	0,0	0,000	0	0	0	0,0	0,0	0,0	0,0	0,0	0	Rara fer	0	0	0	0	0,0	0,0	0,0
			Perm	0,0	0,000	0	0	0	0,0	0,0	0,0	0,0	0,0	0	Perm cls	0,0	0,0	0	0	0,0	0,0	0,0
1	18,60		Rara	0,0	0,000	0	0	0	0,0	0,0	0,0	0,0	0,0	0	Rara cls	0,0	0,0	0	0	0,0	0,0	0,0
1	15,30		Freq	0,0	0,000	0	0	0	0,0	0,0	0,0	0,0	0,0	0	Rara fer	0	0	0	0	0,0	0,0	0,0
			Perm	0,0	0,000	0	0	0	0,0	0,0	0,0	0,0	0,0	0	Perm cls	0,0	0,0	0	0	0,0	0,0	0,0
2	18,60		Rara	0,0	0,000	0	0	0	0,0	0,0	0,0	0,0	0,0	0	Rara cls	0,0	0,0	0	0	0,0	0,0	0,0
2	15,30		Freq	0,0	0,000	0	0	0	0,0	0,0	0,0	0,0	0,0	0	Rara fer	0	0	0	0	0,0	0,0	0,0
			Perm	0,0	0,000	0	0	0	0,0	0,0	0,0	0,0	0,0	0	Perm cls	0,0	0,0	0	0	0,0	0,0	0,0
3	18,60		Rara	0,0	0,000	0	0	0	0,0	0,0	0,0	0,0	0,0	0	Rara cls	0,0	0,0	0	0	0,0	0,0	0,0
3	15,30		Freq	0,0	0,000	0	0	0	0,0	0,0	0,0	0,0	0,0	0	Rara fer	0	0	0	0	0,0	0,0	0,0
			Perm	0,0	0,000	0	0	0	0,0	0,0	0,0	0,0	0,0	0	Perm cls	0,0	0,0	0	0	0,0	0,0	0,0
4	18,60		Rara	0,0	0,000	0	0	0	0,0	0,0	0,0	0,0	0,0	0	Rara cls	0,0	0,0	0	0	0,0	0,0	0,0
4	15,30		Freq	0,0	0,000	0	0	0	0,0	0,0	0,0	0,0	0,0	0	Rara fer	0	0	0	0	0,0	0,0	0,0
			Perm	0,0	0,000	0	0	0	0,0	0,0	0,0	0,0	0,0	0	Perm cls	0,0	0,0	0	0	0,0	0,0	0,0
5	18,60		Rara	0,0	0,000	0	0	0	0,0	0,0	0,0	0,0	0,0	0	Rara cls	0,0	0,0	0	0	0,0	0,0	0,0
5	15,30		Freq	0,0	0,000	0	0	0	0,0	0,0	0,0	0,0	0,0	0	Rara fer	0	0	0	0	0,0	0,0	0,0
			Perm	0,0	0,000	0	0	0	0,0	0,0	0,0	0,0	0,0	0	Perm cls	0,0	0,0	0	0	0,0	0,0	0,0
6	18,60		Rara	0,0	0,000	0	0	0	0,0	0,0	0,0	0,0	0,0	0	Rara cls	0,0	0,0	0	0	0,0	0,0	0,0
6	15,30		Freq	0,0	0,000	0	0	0	0,0	0,0	0,0	0,0	0,0	0	Rara fer	0	0	0	0	0,0	0,0	0,0
			Perm	0,0	0,000	0	0	0	0,0	0,0	0,0	0,0	0,0	0	Perm cls	0,0	0,0	0	0	0,0	0,0	0,0
7	18,60		Rara	0,0	0,000	0	0	0	0,0	0,0	0,0	0,0	0,0	0	Rara cls	0,0	0,0	0	0	0,0	0,0	0,0
7	15,30		Freq	0,0	0,000	0	0	0	0,0	0,0	0,0	0,0	0,0	0	Rara fer	0	0	0	0	0,0	0,0	0,0
			Perm	0,0	0,000	0	0	0	0,0	0,0	0,0	0,0	0,0	0	Perm cls	0,0	0,0	0	0	0,0	0,0	0,0
8	18,60		Rara	0,0	0,000	0	0	0	0,0	0,0	0,0	0,0	0,0	0	Rara cls	0,0	0,0	0	0	0,0	0,0	0,0
8	15,30		Freq	0,0	0,000	0	0	0	0,0	0,0	0,0	0,0	0,0	0	Rara fer	0	0	0	0	0,0	0,0	0,0
			Perm	0,0	0,000	0	0	0	0,0	0,0	0,0	0,0	0,0	0	Perm cls	0,0	0,0	0	0	0,0	0,0	0,0
9	18,60		Rara	0,0	0,000	0	0	0	0,0	0,0	0,0	0,0	0,0	0	Rara cls	0,0	0,0	0	0	0,0	0,0	0,0
9	15,30		Freq	0,0	0,000	0	0	0	0,0	0,0	0,0	0,0	0,0	0	Rara fer	0	0	0	0	0,0	0,0	0,0
			Perm	0,0	0,000	0	0	0	0,0	0,0	0,0	0,0	0,0	0	Perm cls	0,0	0,0	0	0	0,0	0,0	0,0
10	18,60		Rara	0,0	0,000	0	0	0	0,0	0,0	0,0	0,0	0,0	0	Rara cls	0,0	0,0	0	0	0,0	0,0	0,0
10	15,30		Freq	0,0	0,000	0	0	0	0,0	0,0	0,0	0,0	0,0	0	Rara fer	0	0	0	0	0,0	0,0	0,0
			Perm	0,0	0,000	0	0	0	0,0	0,0	0,0	0,0	0,0	0	Perm cls	0,0	0,0	0	0	0,0	0,0	0,0
11	18,60		Rara	0,0	0,000	0	0	0	0,0	0,0	0,0	0,0	0,0	0	Rara cls	0,0	0,0	0	0	0,0	0,0	0,0
11	15,30		Freq	0,0	0,000	0	0	0	0,0	0,0	0,0	0,0	0,0	0	Rara fer	0	0	0	0	0,0	0,0	0,0
			Perm	0,0	0,000	0	0	0	0,0	0,0	0,0	0,0	0,0	0	Perm cls	0,0	0,0	0	0	0,0	0,0	0,0
12	18,60		Rara	0,0	0,000	0	0	0	0,0	0,0	0,0	0,0	0,0	0	Rara cls	0,0	0,0	0	0	0,0	0,0	0,0
12	15,30		Freq	0,0	0,000	0	0	0	0,0	0,0	0,0	0,0	0,0	0	Rara fer	0	0	0	0	0,0	0,0	0,0
			Perm	0,0	0,000	0	0	0	0,0	0,0	0,0	0,0	0,0	0	Perm cls	0,0	0,0	0	0	0,0	0,0	0,0
13	18,60		Rara	0,0	0,000	0	0	0	0,0	0,0	0,0	0,0	0,0	0	Rara cls	0,0	0,0	0	0	0,0	0,0	0,0
13	15,30		Freq	0,0	0,000	0	0	0	0,0	0,0	0,0	0,0	0,0	0	Rara fer	0	0	0	0	0,0	0,0	0,0
			Perm	0,0	0,000	0	0	0	0,0	0,0	0,0	0,0	0,0	0	Perm cls	0,0	0,0	0	0	0,0	0,0	0,0
14	18,60		Rara	0,0	0,000	0	0	0	0,0	0,0	0,0	0,0	0,0	0	Rara cls	0,0	0,0	0	0	0,0	0,0	0,0
14	15,30		Freq	0,0	0,000	0	0	0	0,0	0,0	0,0	0,0	0,0	0	Rara fer	0	0	0	0	0,0	0,0	0,0
			Perm	0,0	0,000	0	0	0	0,0	0,0	0,0	0,0	0,0	0	Perm cls	0,0	0,0	0	0	0,0	0,0	0,0
15	18,60		Rara	0,0	0,000	0	0	0	0,0	0,0	0,0	0,0	0,0	0	Rara cls	0,0	0,0	0	0	0,0	0,0	0,0
15	15,30		Freq	0,0	0,000	0	0	0	0,0	0,0	0,0	0,0	0,0	0	Rara fer	0	0	0	0	0,0	0,0	0,0
			Perm	0,0	0,000	0	0	0	0,0	0,0	0,0	0,0	0,0	0	Perm cls	0,0	0,0	0	0	0,0	0,0	0,0
16	18,60		Rara	0,0	0,000	0	0	0	0,0	0,0	0,0	0,0	0,0	0	Rara cls	0,0	0,0	0	0	0,0	0,0	0,0
16	15,30		Freq	0,0	0,000	0	0	0	0,0	0,0	0,0	0,0	0,0	0	Rara fer	0	0	0	0	0,0	0,0	0,0
			Perm	0,0	0,000	0	0	0	0,0	0,0	0,0	0,0	0,0	0	Perm cls	0,0	0,0	0	0	0,0	0,0	0,0
17	18,60		Rara	0,0	0,000	0	0	0	0,0	0,0	0,0	0,0	0,0	0	Rara cls	0,0	0,0	0	0	0,0	0,0	0,0
17	15,30		Freq	0,0	0,000	0	0	0	0,0	0,0	0,0	0,0	0,0	0	Rara fer	0	0	0	0	0,0	0,0	0,0
			Perm	0,0	0,000	0	0	0	0,0	0,0	0,0	0,0	0,0	0	Perm cls	0,0	0,0	0	0	0,0	0,0	0,0
18	18,60		Rara	0,0	0,000	0	0	0	0,0	0,0	0,0	0,0	0,0	0	Rara cls	0,0	0,0	0	0	0,0	0,0	0,0
18	15,30		Freq	0,0	0,000	0	0	0	0,0	0,0	0,0	0,0	0,0	0	Rara fer	0	0	0	0	0,0	0,0	0,0
			Perm	0,0	0,000	0	0	0	0,0	0,0	0,0	0,0	0,0	0	Perm cls	0,0	0,0	0	0	0,0	0,0	0,0
19	18,60		Rara	0,0	0,000	0	0	0	0,0	0,0	0,0	0,0	0,0	0	Rara cls	0,0	0,0	0	0	0,0	0,0	0,0

PILASTRI

			FESSURAZIONE									FRECCE			TENSIONI							
Filo In fi	Quota In Fi	Tra tto	Combi Caric	Fessu. mm lim	cal	dist mm	Con cio	Com bin	Mf X (t*m)	Mf Y (t*m)	N (t)	Frecce mm limite	calc	Com bin	Combinaz Carico	σ lim. Kg/cmq	σ cal. Kg/cmq	Co nc	Comb	Mf X (t*m)	Mf Y (t*m)	N (t)
19	15,30		Freq	0,0	0,000	0	0	0	0,0	0,0	0,0	0,0	0,0	0	Rara fer	0	0	0	0	0,0	0,0	0,0
			Perm	0,0	0,000	0	0	0	0,0	0,0	0,0	0,0	0,0	0	Perm cls	0,0	0,0	0	0	0,0	0,0	0,0
20	18,60		Rara	0,0	0,000	0	0	0	0,0	0,0	0,0	0,0	0,0	0	Rara cls	0,0	0,0	0	0	0,0	0,0	0,0
20	15,30		Freq	0,0	0,000	0	0	0	0,0	0,0	0,0	0,0	0,0	0	Rara fer	0	0	0	0	0,0	0,0	0,0
			Perm	0,0	0,000	0	0	0	0,0	0,0	0,0	0,0	0,0	0	Perm cls	0,0	0,0	0	0	0,0	0,0	0,0
21	18,60		Rara	0,0	0,000	0	0	0	0,0	0,0	0,0	0,0	0,0	0	Rara cls	0,0	0,0	0	0	0,0	0,0	0,0
21	15,30		Freq	0,0	0,000	0	0	0	0,0	0,0	0,0	0,0	0,0	0	Rara fer	0	0	0	0	0,0	0,0	0,0
			Perm	0,0	0,000	0	0	0	0,0	0,0	0,0	0,0	0,0	0	Perm cls	0,0	0,0	0	0	0,0	0,0	0,0
22	18,60		Rara	0,0	0,000	0	0	0	0,0	0,0	0,0	0,0	0,0	0	Rara cls	0,0	0,0	0	0	0,0	0,0	0,0
22	15,30		Freq	0,0	0,000	0	0	0	0,0	0,0	0,0	0,0	0,0	0	Rara fer	0	0	0	0	0,0	0,0	0,0
			Perm	0,0	0,000	0	0	0	0,0	0,0	0,0	0,0	0,0	0	Perm cls	0,0	0,0	0	0	0,0	0,0	0,0
23	18,60		Rara	0,0	0,000	0	0	0	0,0	0,0	0,0	0,0	0,0	0	Rara cls	0,0	0,0	0	0	0,0	0,0	0,0
23	15,30		Freq	0,0	0,000	0	0	0	0,0	0,0	0,0	0,0	0,0	0	Rara fer	0	0	0	0	0,0	0,0	0,0
			Perm	0,0	0,000	0	0	0	0,0	0,0	0,0	0,0	0,0	0	Perm cls	0,0	0,0	0	0	0,0	0,0	0,0
24	18,60		Rara	0,0	0,000	0	0	0	0,0	0,0	0,0	0,0	0,0	0	Rara cls	0,0	0,0	0	0	0,0	0,0	0,0
24	15,30		Freq	0,0	0,000	0	0	0	0,0	0,0	0,0	0,0	0,0	0	Rara fer	0	0	0	0	0,0	0,0	0,0
			Perm	0,0	0,000	0	0	0	0,0	0,0	0,0	0,0	0,0	0	Perm cls	0,0	0,0	0	0	0,0	0,0	0,0
25	18,60		Rara	0,0	0,000	0	0	0	0,0	0,0	0,0	0,0	0,0	0	Rara cls	0,0	0,0	0	0	0,0	0,0	0,0
25	15,30		Freq	0,0	0,000	0	0	0	0,0	0,0	0,0	0,0	0,0	0	Rara fer	0	0	0	0	0,0	0,0	0,0
			Perm	0,0	0,000	0	0	0	0,0	0,0	0,0	0,0	0,0	0	Perm cls	0,0	0,0	0	0	0,0	0,0	0,0
26	18,60		Rara	0,0	0,000	0	0	0	0,0	0,0	0,0	0,0	0,0	0	Rara cls	0,0	0,0	0	0	0,0	0,0	0,0
26	15,30		Freq	0,0	0,000	0	0	0	0,0	0,0	0,0	0,0	0,0	0	Rara fer	0	0	0	0	0,0	0,0	0,0
			Perm	0,0	0,000	0	0	0	0,0	0,0	0,0	0,0	0,0	0	Perm cls	0,0	0,0	0	0	0,0	0,0	0,0
27	18,60		Rara	0,0	0,000	0	0	0	0,0	0,0	0,0	0,0	0,0	0	Rara cls	0,0	0,0	0	0	0,0	0,0	0,0
27	15,30		Freq	0,0	0,000	0	0	0	0,0	0,0	0,0	0,0	0,0	0	Rara fer	0	0	0	0	0,0	0,0	0,0
			Perm	0,0	0,000	0	0	0	0,0	0,0	0,0	0,0	0,0	0	Perm cls	0,0	0,0	0	0	0,0	0,0	0,0
28	18,60		Rara	0,0	0,000	0	0	0	0,0	0,0	0,0	0,0	0,0	0	Rara cls	0,0	0,0	0	0	0,0	0,0	0,0
28	15,30		Freq	0,0	0,000	0	0	0	0,0	0,0	0,0	0,0	0,0	0	Rara fer	0	0	0	0	0,0	0,0	0,0
			Perm	0,0	0,000	0	0	0	0,0	0,0	0,0	0,0	0,0	0	Perm cls	0,0	0,0	0	0	0,0	0,0	0,0
29	18,60		Rara	0,0	0,000	0	0	0	0,0	0,0	0,0	0,0	0,0	0	Rara cls	0,0	0,0	0	0	0,0	0,0	0,0
29	15,30		Freq	0,0	0,000	0	0	0	0,0	0,0	0,0	0,0	0,0	0	Rara fer	0	0	0	0	0,0	0,0	0,0
			Perm	0,0	0,000	0	0	0	0,0	0,0	0,0	0,0	0,0	0	Perm cls	0,0	0,0	0	0	0,0	0,0	0,0
30	18,60		Rara	0,0	0,000	0	0	0	0,0	0,0	0,0	0,0	0,0	0	Rara cls	0,0	0,0	0	0	0,0	0,0	0,0
30	15,30		Freq	0,0	0,000	0	0	0	0,0	0,0	0,0	0,0	0,0	0	Rara fer	0	0	0	0	0,0	0,0	0,0
			Perm	0,0	0,000	0	0	0	0,0	0,0	0,0	0,0	0,0	0	Perm cls	0,0	0,0	0	0	0,0	0,0	0,0
31	18,60		Rara	0,0	0,000	0	0	0	0,0	0,0	0,0	0,0	0,0	0	Rara cls	0,0	0,0	0	0	0,0	0,0	0,0
31	15,30		Freq	0,0	0,000	0	0	0	0,0	0,0	0,0	0,0	0,0	0	Rara fer	0	0	0	0	0,0	0,0	0,0
			Perm	0,0	0,000	0	0	0	0,0	0,0	0,0	0,0	0,0	0	Perm cls	0,0	0,0	0	0	0,0	0,0	0,0
32	18,60		Rara	0,0	0,000	0	0	0	0,0	0,0	0,0	0,0	0,0	0	Rara cls	0,0	0,0	0	0	0,0	0,0	0,0
32	15,30		Freq	0,0	0,000	0	0	0	0,0	0,0	0,0	0,0	0,0	0	Rara fer	0	0	0	0	0,0	0,0	0,0
			Perm	0,0	0,000	0	0	0	0,0	0,0	0,0	0,0	0,0	0	Perm cls	0,0	0,0	0	0	0,0	0,0	0,0
33	18,60		Rara	0,0	0,000	0	0	0	0,0	0,0	0,0	0,0	0,0	0	Rara cls	0,0	0,0	0	0	0,0	0,0	0,0
33	15,30		Freq	0,0	0,000	0	0	0	0,0	0,0	0,0	0,0	0,0	0	Rara fer	0	0	0	0	0,0	0,0	0,0
			Perm	0,0	0,000	0	0	0	0,0	0,0	0,0	0,0	0,0	0	Perm cls	0,0	0,0	0	0	0,0	0,0	0,0
34	18,60		Rara	0,0	0,000	0	0	0	0,0	0,0	0,0	0,0	0,0	0	Rara cls	0,0	0,0	0	0	0,0	0,0	0,0
34	15,30		Freq	0,0	0,000	0	0	0	0,0	0,0	0,0	0,0	0,0	0	Rara fer	0	0	0	0	0,0	0,0	0,0
			Perm	0,0	0,000	0	0	0	0,0	0,0	0,0	0,0	0,0	0	Perm cls	0,0	0,0	0	0	0,0	0,0	0,0
35	18,60		Rara	0,0	0,000	0	0	0	0,0	0,0	0,0	0,0	0,0	0	Rara cls	0,0	0,0	0	0	0,0	0,0	0,0
35	15,30		Freq	0,0	0,000	0	0	0	0,0	0,0	0,0	0,0	0,0	0	Rara fer	0	0	0	0	0,0	0,0	0,0
			Perm	0,0	0,000	0	0	0	0,0	0,0	0,0	0,0	0,0	0	Perm cls	0,0	0,0	0	0	0,0	0,0	0,0
36	18,60		Rara	0,0	0,000	0	0	0	0,0	0,0	0,0	0,0	0,0	0	Rara cls	0,0	0,0	0	0	0,0	0,0	0,0
36	15,30		Freq	0,0	0,000	0	0	0	0,0	0,0	0,0	0,0	0,0	0	Rara fer	0	0	0	0	0,0	0,0	0,0
			Perm	0,0	0,000	0	0	0	0,0	0,0	0,0	0,0	0,0	0	Perm cls	0,0	0,0	0	0	0,0	0,0	0,0
37	18,60		Rara	0,0	0,000	0	0	0	0,0	0,0	0,0	0,0	0,0	0	Rara cls	0,0	0,0	0	0	0,0	0,0	0,0
37	15,30		Freq	0,0	0,000	0	0	0	0,0	0,0	0,0	0,0	0,0	0	Rara fer	0	0	0	0	0,0	0,0	0,0
			Perm	0,0	0,000	0	0	0	0,0	0,0	0,0	0,0	0,0	0	Perm cls	0,0	0,0	0	0	0,0	0,0	0,0
38	18,60		Rara	0,0	0,000	0	0	0	0,0	0,0	0,0	0,0	0,0	0	Rara cls	0,0	0,0	0	0	0,0	0,0	0,0
38	15,30		Freq	0,0	0,000	0	0	0	0,0	0,0	0,0	0,0	0,0	0	Rara fer	0	0	0	0	0,0	0,0	0,0
			Perm	0,0	0,000	0	0	0	0,0	0,0	0,0	0,0	0,0	0	Perm cls	0,0	0,0	0	0	0,0	0,0	0,0
39	18,60		Rara	0,0	0,000	0	0	0	0,0	0,0	0,0	0,0	0,0	0	Rara cls	0,0	0,0	0	0	0,0	0,0	0,0
39	15,30		Freq	0,0	0,000	0	0	0	0,0	0,0	0,0	0,0	0,0	0	Rara fer	0	0	0	0	0,0	0,0	0,0
			Perm	0,0	0,000	0	0	0	0,0	0,0	0,0	0,0	0,0	0	Perm cls	0,0	0,0	0	0	0,0	0,0	0,0
40	18,60		Rara	0,0	0,000	0	0	0	0,0	0,0	0,0	0,0	0,0	0	Rara cls	0,0	0,0	0	0	0,0	0,0	0,0
40	15,30		Freq	0,0	0,000	0	0	0	0,0	0,0	0,0	0,0	0,0	0	Rara fer	0	0	0	0	0,0	0,0	0,0
			Perm	0,0	0,000	0	0	0	0,0	0,0	0,0	0,0	0,0	0	Perm cls	0,0	0,0	0	0	0,0	0,0	0,0
41	18,60		Rara	0,0	0,000	0	0	0	0,0	0,0	0,0	0,0	0,0	0	Rara cls	0,0	0,0	0	0	0,0	0,0	0,0

PILASTRI

			FESSURAZIONE									FRECCE			TENSIONI							
Filo In fi	Quota In Fi	Tra tto	Combi Caric	Fessu. mm lim	cal	dist mm	Con cio	Com bin	Mf X (t*m)	Mf Y (t*m)	N (t)	Frecce mm limite	calc	Com bin	Combinaz Carico	σ lim. Kg/cmq	σ cal. Kg/cmq	Co nc	Comb	Mf X (t*m)	Mf Y (t*m)	N (t)
41	15,30		Freq	0,0	0,000	0	0	0	0,0	0,0	0,0	0,0	0,0	0	Rara fer	0	0	0	0	0,0	0,0	0,0
			Perm	0,0	0,000	0	0	0	0,0	0,0	0,0	0,0	0,0	0	Perm cls	0,0	0,0	0	0	0,0	0,0	0,0
42	18,60		Rara	0,0	0,000	0	0	0	0,0	0,0	0,0	0,0	0,0	0	Rara cls	0,0	0,0	0	0	0,0	0,0	0,0
42	15,30		Freq	0,0	0,000	0	0	0	0,0	0,0	0,0	0,0	0,0	0	Rara fer	0	0	0	0	0,0	0,0	0,0
			Perm	0,0	0,000	0	0	0	0,0	0,0	0,0	0,0	0,0	0	Perm cls	0,0	0,0	0	0	0,0	0,0	0,0
43	18,60		Rara	0,0	0,000	0	0	0	0,0	0,0	0,0	0,0	0,0	0	Rara cls	0,0	0,0	0	0	0,0	0,0	0,0
43	15,30		Freq	0,0	0,000	0	0	0	0,0	0,0	0,0	0,0	0,0	0	Rara fer	0	0	0	0	0,0	0,0	0,0
			Perm	0,0	0,000	0	0	0	0,0	0,0	0,0	0,0	0,0	0	Perm cls	0,0	0,0	0	0	0,0	0,0	0,0
44	18,60		Rara	0,0	0,000	0	0	0	0,0	0,0	0,0	0,0	0,0	0	Rara cls	0,0	0,0	0	0	0,0	0,0	0,0
44	15,30		Freq	0,0	0,000	0	0	0	0,0	0,0	0,0	0,0	0,0	0	Rara fer	0	0	0	0	0,0	0,0	0,0
			Perm	0,0	0,000	0	0	0	0,0	0,0	0,0	0,0	0,0	0	Perm cls	0,0	0,0	0	0	0,0	0,0	0,0
45	18,60		Rara	0,0	0,000	0	0	0	0,0	0,0	0,0	0,0	0,0	0	Rara cls	0,0	0,0	0	0	0,0	0,0	0,0
45	15,30		Freq	0,0	0,000	0	0	0	0,0	0,0	0,0	0,0	0,0	0	Rara fer	0	0	0	0	0,0	0,0	0,0
			Perm	0,0	0,000	0	0	0	0,0	0,0	0,0	0,0	0,0	0	Perm cls	0,0	0,0	0	0	0,0	0,0	0,0
46	18,60		Rara	0,0	0,000	0	0	0	0,0	0,0	0,0	0,0	0,0	0	Rara cls	0,0	0,0	0	0	0,0	0,0	0,0
46	15,30		Freq	0,0	0,000	0	0	0	0,0	0,0	0,0	0,0	0,0	0	Rara fer	0	0	0	0	0,0	0,0	0,0
			Perm	0,0	0,000	0	0	0	0,0	0,0	0,0	0,0	0,0	0	Perm cls	0,0	0,0	0	0	0,0	0,0	0,0
47	18,60		Rara	0,0	0,000	0	0	0	0,0	0,0	0,0	0,0	0,0	0	Rara cls	0,0	0,0	0	0	0,0	0,0	0,0
47	15,30		Freq	0,0	0,000	0	0	0	0,0	0,0	0,0	0,0	0,0	0	Rara fer	0	0	0	0	0,0	0,0	0,0
			Perm	0,0	0,000	0	0	0	0,0	0,0	0,0	0,0	0,0	0	Perm cls	0,0	0,0	0	0	0,0	0,0	0,0
48	18,60		Rara	0,0	0,000	0	0	0	0,0	0,0	0,0	0,0	0,0	0	Rara cls	0,0	0,0	0	0	0,0	0,0	0,0
48	15,30		Freq	0,0	0,000	0	0	0	0,0	0,0	0,0	0,0	0,0	0	Rara fer	0	0	0	0	0,0	0,0	0,0
			Perm	0,0	0,000	0	0	0	0,0	0,0	0,0	0,0	0,0	0	Perm cls	0,0	0,0	0	0	0,0	0,0	0,0
49	18,60		Rara	0,0	0,000	0	0	0	0,0	0,0	0,0	0,0	0,0	0	Rara cls	0,0	0,0	0	0	0,0	0,0	0,0
49	15,30		Freq	0,0	0,000	0	0	0	0,0	0,0	0,0	0,0	0,0	0	Rara fer	0	0	0	0	0,0	0,0	0,0
			Perm	0,0	0,000	0	0	0	0,0	0,0	0,0	0,0	0,0	0	Perm cls	0,0	0,0	0	0	0,0	0,0	0,0
50	18,60		Rara	0,0	0,000	0	0	0	0,0	0,0	0,0	0,0	0,0	0	Rara cls	0,0	0,0	0	0	0,0	0,0	0,0
50	15,30		Freq	0,0	0,000	0	0	0	0,0	0,0	0,0	0,0	0,0	0	Rara fer	0	0	0	0	0,0	0,0	0,0
			Perm	0,0	0,000	0	0	0	0,0	0,0	0,0	0,0	0,0	0	Perm cls	0,0	0,0	0	0	0,0	0,0	0,0
51	18,60		Rara	0,0	0,000	0	0	0	0,0	0,0	0,0	0,0	0,0	0	Rara cls	0,0	0,0	0	0	0,0	0,0	0,0
51	15,30		Freq	0,0	0,000	0	0	0	0,0	0,0	0,0	0,0	0,0	0	Rara fer	0	0	0	0	0,0	0,0	0,0
			Perm	0,0	0,000	0	0	0	0,0	0,0	0,0	0,0	0,0	0	Perm cls	0,0	0,0	0	0	0,0	0,0	0,0
52	18,60		Rara	0,0	0,000	0	0	0	0,0	0,0	0,0	0,0	0,0	0	Rara cls	0,0	0,0	0	0	0,0	0,0	0,0
52	15,30		Freq	0,0	0,000	0	0	0	0,0	0,0	0,0	0,0	0,0	0	Rara fer	0	0	0	0	0,0	0,0	0,0
			Perm	0,0	0,000	0	0	0	0,0	0,0	0,0	0,0	0,0	0	Perm cls	0,0	0,0	0	0	0,0	0,0	0,0
53	18,60		Rara	0,0	0,000	0	0	0	0,0	0,0	0,0	0,0	0,0	0	Rara cls	0,0	0,0	0	0	0,0	0,0	0,0
53	15,30		Freq	0,0	0,000	0	0	0	0,0	0,0	0,0	0,0	0,0	0	Rara fer	0	0	0	0	0,0	0,0	0,0
			Perm	0,0	0,000	0	0	0	0,0	0,0	0,0	0,0	0,0	0	Perm cls	0,0	0,0	0	0	0,0	0,0	0,0
54	18,60		Rara	0,0	0,000	0	0	0	0,0	0,0	0,0	0,0	0,0	0	Rara cls	0,0	0,0	0	0	0,0	0,0	0,0
54	15,30		Freq	0,0	0,000	0	0	0	0,0	0,0	0,0	0,0	0,0	0	Rara fer	0	0	0	0	0,0	0,0	0,0
			Perm	0,0	0,000	0	0	0	0,0	0,0	0,0	0,0	0,0	0	Perm cls	0,0	0,0	0	0	0,0	0,0	0,0
55	18,60		Rara	0,0	0,000	0	0	0	0,0	0,0	0,0	0,0	0,0	0	Rara cls	0,0	0,0	0	0	0,0	0,0	0,0
55	15,30		Freq	0,0	0,000	0	0	0	0,0	0,0	0,0	0,0	0,0	0	Rara fer	0	0	0	0	0,0	0,0	0,0
			Perm	0,0	0,000	0	0	0	0,0	0,0	0,0	0,0	0,0	0	Perm cls	0,0	0,0	0	0	0,0	0,0	0,0
56	18,60		Rara	0,0	0,000	0	0	0	0,0	0,0	0,0	0,0	0,0	0	Rara cls	0,0	0,0	0	0	0,0	0,0	0,0
56	15,30		Freq	0,0	0,000	0	0	0	0,0	0,0	0,0	0,0	0,0	0	Rara fer	0	0	0	0	0,0	0,0	0,0
			Perm	0,0	0,000	0	0	0	0,0	0,0	0,0	0,0	0,0	0	Perm cls	0,0	0,0	0	0	0,0	0,0	0,0
57	18,60		Rara	0,0	0,000	0	0	0	0,0	0,0	0,0	0,0	0,0	0	Rara cls	0,0	0,0	0	0	0,0	0,0	0,0
57	15,30		Freq	0,0	0,000	0	0	0	0,0	0,0	0,0	0,0	0,0	0	Rara fer	0	0	0	0	0,0	0,0	0,0
			Perm	0,0	0,000	0	0	0	0,0	0,0	0,0	0,0	0,0	0	Perm cls	0,0	0,0	0	0	0,0	0,0	0,0
58	18,60		Rara	0,0	0,000	0	0	0	0,0	0,0	0,0	0,0	0,0	0	Rara cls	0,0	0,0	0	0	0,0	0,0	0,0
58	15,30		Freq	0,0	0,000	0	0	0	0,0	0,0	0,0	0,0	0,0	0	Rara fer	0	0	0	0	0,0	0,0	0,0
			Perm	0,0	0,000	0	0	0	0,0	0,0	0,0	0,0	0,0	0	Perm cls	0,0	0,0	0	0	0,0	0,0	0,0
59	18,60		Rara	0,0	0,000	0	0	0	0,0	0,0	0,0	0,0	0,0	0	Rara cls	0,0	0,0	0	0	0,0	0,0	0,0
59	15,30		Freq	0,0	0,000	0	0	0	0,0	0,0	0,0	0,0	0,0	0	Rara fer	0	0	0	0	0,0	0,0	0,0
			Perm	0,0	0,000	0	0	0	0,0	0,0	0,0	0,0	0,0	0	Perm cls	0,0	0,0	0	0	0,0	0,0	0,0
60	18,60		Rara	0,0	0,000	0	0	0	0,0	0,0	0,0	0,0	0,0	0	Rara cls	0,0	0,0	0	0	0,0	0,0	0,0
60	15,30		Freq	0,0	0,000	0	0	0	0,0	0,0	0,0	0,0	0,0	0	Rara fer	0	0	0	0	0,0	0,0	0,0
			Perm	0,0	0,000	0	0	0	0,0	0,0	0,0	0,0	0,0	0	Perm cls	0,0	0,0	0	0	0,0	0,0	0,0
61	18,60		Rara	0,0	0,000	0	0	0	0,0	0,0	0,0	0,0	0,0	0	Rara cls	0,0	0,0	0	0	0,0	0,0	0,0
61	15,30		Freq	0,0	0,000	0	0	0	0,0	0,0	0,0	0,0	0,0	0	Rara fer	0	0	0	0	0,0	0,0	0,0
			Perm	0,0	0,000	0	0	0	0,0	0,0	0,0	0,0	0,0	0	Perm cls	0,0	0,0	0	0	0,0	0,0	0,0
63	18,60		Rara	0,0	0,000	0	0	0	0,0	0,0	0,0	0,0	0,0	0	Rara cls	0,0	0,0	0	0	0,0	0,0	0,0
63	15,30		Freq	0,0	0,000	0	0	0	0,0	0,0	0,0	0,0	0,0	0	Rara fer	0	0	0	0	0,0	0,0	0,0
			Perm	0,0	0,000	0	0	0	0,0	0,0	0,0	0,0	0,0	0	Perm cls	0,0	0,0	0	0	0,0	0,0	0,0
64	18,60		Rara	0,0	0,000	0	0	0	0,0	0,0	0,0	0,0	0,0	0	Rara cls	0,0	0,0	0	0	0,0	0,0	0,0

PILASTRI

			FESSURAZIONE									FRECCE			TENSIONI							
Filo In fi	Quota In Fi	Tra tto	Combi Caric	Fessu. mm lim	cal	dist mm	Con cio	Com bin	Mf X (t*m)	Mf Y (t*m)	N (t)	Frecce mm limite	calc	Com bin	Combinaz Carico	σ lim. Kg/cmq	σ cal. Kg/cmq	Co nc	Comb	Mf X (t*m)	Mf Y (t*m)	N (t)
64	15,30		Freq	0,0	0,000	0	0	0	0,0	0,0	0,0	0,0	0,0	0	Rara fer	0	0	0	0	0,0	0,0	0,0
			Perm	0,0	0,000	0	0	0	0,0	0,0	0,0	0,0	0,0	0	Perm cls	0,0	0,0	0	0	0,0	0,0	0,0
65	18,60		Rara	0,0	0,000	0	0	0	0,0	0,0	0,0	0,0	0,0	0	Rara cls	0,0	0,0	0	0	0,0	0,0	0,0
65	15,30		Freq	0,0	0,000	0	0	0	0,0	0,0	0,0	0,0	0,0	0	Rara fer	0	0	0	0	0,0	0,0	0,0
			Perm	0,0	0,000	0	0	0	0,0	0,0	0,0	0,0	0,0	0	Perm cls	0,0	0,0	0	0	0,0	0,0	0,0
66	18,60		Rara	0,0	0,000	0	0	0	0,0	0,0	0,0	0,0	0,0	0	Rara cls	0,0	0,0	0	0	0,0	0,0	0,0
66	15,30		Freq	0,0	0,000	0	0	0	0,0	0,0	0,0	0,0	0,0	0	Rara fer	0	0	0	0	0,0	0,0	0,0
			Perm	0,0	0,000	0	0	0	0,0	0,0	0,0	0,0	0,0	0	Perm cls	0,0	0,0	0	0	0,0	0,0	0,0
67	18,60		Rara	0,0	0,000	0	0	0	0,0	0,0	0,0	0,0	0,0	0	Rara cls	0,0	0,0	0	0	0,0	0,0	0,0
67	15,30		Freq	0,0	0,000	0	0	0	0,0	0,0	0,0	0,0	0,0	0	Rara fer	0	0	0	0	0,0	0,0	0,0
			Perm	0,0	0,000	0	0	0	0,0	0,0	0,0	0,0	0,0	0	Perm cls	0,0	0,0	0	0	0,0	0,0	0,0
68	18,60		Rara	0,0	0,000	0	0	0	0,0	0,0	0,0	0,0	0,0	0	Rara cls	0,0	0,0	0	0	0,0	0,0	0,0
68	15,30		Freq	0,0	0,000	0	0	0	0,0	0,0	0,0	0,0	0,0	0	Rara fer	0	0	0	0	0,0	0,0	0,0
			Perm	0,0	0,000	0	0	0	0,0	0,0	0,0	0,0	0,0	0	Perm cls	0,0	0,0	0	0	0,0	0,0	0,0
69	18,60		Rara	0,0	0,000	0	0	0	0,0	0,0	0,0	0,0	0,0	0	Rara cls	0,0	0,0	0	0	0,0	0,0	0,0
69	15,30		Freq	0,0	0,000	0	0	0	0,0	0,0	0,0	0,0	0,0	0	Rara fer	0	0	0	0	0,0	0,0	0,0
			Perm	0,0	0,000	0	0	0	0,0	0,0	0,0	0,0	0,0	0	Perm cls	0,0	0,0	0	0	0,0	0,0	0,0
70	18,60		Rara	0,0	0,000	0	0	0	0,0	0,0	0,0	0,0	0,0	0	Rara cls	0,0	0,0	0	0	0,0	0,0	0,0
70	15,30		Freq	0,0	0,000	0	0	0	0,0	0,0	0,0	0,0	0,0	0	Rara fer	0	0	0	0	0,0	0,0	0,0
			Perm	0,0	0,000	0	0	0	0,0	0,0	0,0	0,0	0,0	0	Perm cls	0,0	0,0	0	0	0,0	0,0	0,0
71	18,60		Rara	0,0	0,000	0	0	0	0,0	0,0	0,0	0,0	0,0	0	Rara cls	0,0	0,0	0	0	0,0	0,0	0,0
71	15,30		Freq	0,0	0,000	0	0	0	0,0	0,0	0,0	0,0	0,0	0	Rara fer	0	0	0	0	0,0	0,0	0,0
			Perm	0,0	0,000	0	0	0	0,0	0,0	0,0	0,0	0,0	0	Perm cls	0,0	0,0	0	0	0,0	0,0	0,0
72	18,60		Rara	0,0	0,000	0	0	0	0,0	0,0	0,0	0,0	0,0	0	Rara cls	0,0	0,0	0	0	0,0	0,0	0,0
72	15,30		Freq	0,0	0,000	0	0	0	0,0	0,0	0,0	0,0	0,0	0	Rara fer	0	0	0	0	0,0	0,0	0,0
			Perm	0,0	0,000	0	0	0	0,0	0,0	0,0	0,0	0,0	0	Perm cls	0,0	0,0	0	0	0,0	0,0	0,0
73	18,60		Rara	0,0	0,000	0	0	0	0,0	0,0	0,0	0,0	0,0	0	Rara cls	0,0	0,0	0	0	0,0	0,0	0,0
73	15,30		Freq	0,0	0,000	0	0	0	0,0	0,0	0,0	0,0	0,0	0	Rara fer	0	0	0	0	0,0	0,0	0,0
			Perm	0,0	0,000	0	0	0	0,0	0,0	0,0	0,0	0,0	0	Perm cls	0,0	0,0	0	0	0,0	0,0	0,0
74	18,60		Rara	0,0	0,000	0	0	0	0,0	0,0	0,0	0,0	0,0	0	Rara cls	0,0	0,0	0	0	0,0	0,0	0,0
74	15,30		Freq	0,0	0,000	0	0	0	0,0	0,0	0,0	0,0	0,0	0	Rara fer	0	0	0	0	0,0	0,0	0,0
			Perm	0,0	0,000	0	0	0	0,0	0,0	0,0	0,0	0,0	0	Perm cls	0,0	0,0	0	0	0,0	0,0	0,0
75	18,60		Rara	0,0	0,000	0	0	0	0,0	0,0	0,0	0,0	0,0	0	Rara cls	0,0	0,0	0	0	0,0	0,0	0,0
75	15,30		Freq	0,0	0,000	0	0	0	0,0	0,0	0,0	0,0	0,0	0	Rara fer	0	0	0	0	0,0	0,0	0,0
			Perm	0,0	0,000	0	0	0	0,0	0,0	0,0	0,0	0,0	0	Perm cls	0,0	0,0	0	0	0,0	0,0	0,0
76	18,60		Rara	0,0	0,000	0	0	0	0,0	0,0	0,0	0,0	0,0	0	Rara cls	0,0	0,0	0	0	0,0	0,0	0,0
76	15,30		Freq	0,0	0,000	0	0	0	0,0	0,0	0,0	0,0	0,0	0	Rara fer	0	0	0	0	0,0	0,0	0,0
			Perm	0,0	0,000	0	0	0	0,0	0,0	0,0	0,0	0,0	0	Perm cls	0,0	0,0	0	0	0,0	0,0	0,0
77	18,60		Rara	0,0	0,000	0	0	0	0,0	0,0	0,0	0,0	0,0	0	Rara cls	0,0	0,0	0	0	0,0	0,0	0,0
77	15,30		Freq	0,0	0,000	0	0	0	0,0	0,0	0,0	0,0	0,0	0	Rara fer	0	0	0	0	0,0	0,0	0,0
			Perm	0,0	0,000	0	0	0	0,0	0,0	0,0	0,0	0,0	0	Perm cls	0,0	0,0	0	0	0,0	0,0	0,0
78	18,60		Rara	0,0	0,000	0	0	0	0,0	0,0	0,0	0,0	0,0	0	Rara cls	0,0	0,0	0	0	0,0	0,0	0,0
78	15,30		Freq	0,0	0,000	0	0	0	0,0	0,0	0,0	0,0	0,0	0	Rara fer	0	0	0	0	0,0	0,0	0,0
			Perm	0,0	0,000	0	0	0	0,0	0,0	0,0	0,0	0,0	0	Perm cls	0,0	0,0	0	0	0,0	0,0	0,0
79	18,60		Rara	0,0	0,000	0	0	0	0,0	0,0	0,0	0,0	0,0	0	Rara cls	0,0	0,0	0	0	0,0	0,0	0,0
79	15,30		Freq	0,0	0,000	0	0	0	0,0	0,0	0,0	0,0	0,0	0	Rara fer	0	0	0	0	0,0	0,0	0,0
			Perm	0,0	0,000	0	0	0	0,0	0,0	0,0	0,0	0,0	0	Perm cls	0,0	0,0	0	0	0,0	0,0	0,0
80	18,60		Rara	0,0	0,000	0	0	0	0,0	0,0	0,0	0,0	0,0	0	Rara cls	0,0	0,0	0	0	0,0	0,0	0,0
80	15,30		Freq	0,0	0,000	0	0	0	0,0	0,0	0,0	0,0	0,0	0	Rara fer	0	0	0	0	0,0	0,0	0,0
			Perm	0,0	0,000	0	0	0	0,0	0,0	0,0	0,0	0,0	0	Perm cls	0,0	0,0	0	0	0,0	0,0	0,0
81	18,60		Rara	0,0	0,000	0	0	0	0,0	0,0	0,0	0,0	0,0	0	Rara cls	0,0	0,0	0	0	0,0	0,0	0,0
81	15,30		Freq	0,0	0,000	0	0	0	0,0	0,0	0,0	0,0	0,0	0	Rara fer	0	0	0	0	0,0	0,0	0,0
			Perm	0,0	0,000	0	0	0	0,0	0,0	0,0	0,0	0,0	0	Perm cls	0,0	0,0	0	0	0,0	0,0	0,0
82	18,60		Rara	0,0	0,000	0	0	0	0,0	0,0	0,0	0,0	0,0	0	Rara cls	0,0	0,0	0	0	0,0	0,0	0,0
82	15,30		Freq	0,0	0,000	0	0	0	0,0	0,0	0,0	0,0	0,0	0	Rara fer	0	0	0	0	0,0	0,0	0,0
			Perm	0,0	0,000	0	0	0	0,0	0,0	0,0	0,0	0,0	0	Perm cls	0,0	0,0	0	0	0,0	0,0	0,0
83	18,60		Rara	0,0	0,000	0	0	0	0,0	0,0	0,0	0,0	0,0	0	Rara cls	0,0	0,0	0	0	0,0	0,0	0,0
83	15,30		Freq	0,0	0,000	0	0	0	0,0	0,0	0,0	0,0	0,0	0	Rara fer	0	0	0	0	0,0	0,0	0,0
			Perm	0,0	0,000	0	0	0	0,0	0,0	0,0	0,0	0,0	0	Perm cls	0,0	0,0	0	0	0,0	0,0	0,0
84	18,60		Rara	0,0	0,000	0	0	0	0,0	0,0	0,0	0,0	0,0	0	Rara cls	0,0	0,0	0	0	0,0	0,0	0,0
84	15,30		Freq	0,0	0,000	0	0	0	0,0	0,0	0,0	0,0	0,0	0	Rara fer	0	0	0	0	0,0	0,0	0,0
			Perm	0,0	0,000	0	0	0	0,0	0,0	0,0	0,0	0,0	0	Perm cls	0,0	0,0	0	0	0,0	0,0	0,0
85	18,60		Rara	0,0	0,000	0	0	0	0,0	0,0	0,0	0,0	0,0	0	Rara cls	0,0	0,0	0	0	0,0	0,0	0,0
85	15,30		Freq	0,0	0,000	0	0	0	0,0	0,0	0,0	0,0	0,0	0	Rara fer	0	0	0	0	0,0	0,0	0,0
			Perm	0,0	0,000	0	0	0	0,0	0,0	0,0	0,0	0,0	0	Perm cls	0,0	0,0	0	0	0,0	0,0	0,0
86	18,60		Rara	0,0	0,000	0	0	0	0,0	0,0	0,0	0,0	0,0	0	Rara cls	0,0	0,0	0	0	0,0	0,0	0,0

PILASTRI

			FESSURAZIONE									FRECCE			TENSIONI							
Filo In fi	Quota In Fi	Tra tto	Combi Caric	Fessu. mm lim	cal	dist mm	Con cio	Com bin	Mf X (t*m)	Mf Y (t*m)	N (t)	Frecce mm limite	calc	Com bin	Combinaz Carico	σ lim. Kg/cmq	σ cal. Kg/cmq	Co nc	Comb	Mf X (t*m)	Mf Y (t*m)	N (t)
86	15,30		Freq	0,0	0,000	0	0	0	0,0	0,0	0,0	0,0	0,0	0	Rara fer	0	0	0	0	0,0	0,0	0,0
			Perm	0,0	0,000	0	0	0	0,0	0,0	0,0	0,0	0,0	0	Perm cls	0,0	0,0	0	0	0,0	0,0	0,0
87	18,60		Rara	0,0	0,000	0	0	0	0,0	0,0	0,0	0,0	0,0	0	Rara cls	0,0	0,0	0	0	0,0	0,0	0,0
87	15,30		Freq	0,0	0,000	0	0	0	0,0	0,0	0,0	0,0	0,0	0	Rara fer	0	0	0	0	0,0	0,0	0,0
			Perm	0,0	0,000	0	0	0	0,0	0,0	0,0	0,0	0,0	0	Perm cls	0,0	0,0	0	0	0,0	0,0	0,0
88	18,60		Rara	0,0	0,000	0	0	0	0,0	0,0	0,0	0,0	0,0	0	Rara cls	0,0	0,0	0	0	0,0	0,0	0,0
88	15,30		Freq	0,0	0,000	0	0	0	0,0	0,0	0,0	0,0	0,0	0	Rara fer	0	0	0	0	0,0	0,0	0,0
			Perm	0,0	0,000	0	0	0	0,0	0,0	0,0	0,0	0,0	0	Perm cls	0,0	0,0	0	0	0,0	0,0	0,0
89	18,60		Rara	0,0	0,000	0	0	0	0,0	0,0	0,0	0,0	0,0	0	Rara cls	0,0	0,0	0	0	0,0	0,0	0,0
89	15,30		Freq	0,0	0,000	0	0	0	0,0	0,0	0,0	0,0	0,0	0	Rara fer	0	0	0	0	0,0	0,0	0,0
			Perm	0,0	0,000	0	0	0	0,0	0,0	0,0	0,0	0,0	0	Perm cls	0,0	0,0	0	0	0,0	0,0	0,0
90	18,60		Rara	0,0	0,000	0	0	0	0,0	0,0	0,0	0,0	0,0	0	Rara cls	0,0	0,0	0	0	0,0	0,0	0,0
90	15,30		Freq	0,0	0,000	0	0	0	0,0	0,0	0,0	0,0	0,0	0	Rara fer	0	0	0	0	0,0	0,0	0,0
			Perm	0,0	0,000	0	0	0	0,0	0,0	0,0	0,0	0,0	0	Perm cls	0,0	0,0	0	0	0,0	0,0	0,0
91	18,60		Rara	0,0	0,000	0	0	0	0,0	0,0	0,0	0,0	0,0	0	Rara cls	0,0	0,0	0	0	0,0	0,0	0,0
91	15,30		Freq	0,0	0,000	0	0	0	0,0	0,0	0,0	0,0	0,0	0	Rara fer	0	0	0	0	0,0	0,0	0,0
			Perm	0,0	0,000	0	0	0	0,0	0,0	0,0	0,0	0,0	0	Perm cls	0,0	0,0	0	0	0,0	0,0	0,0
92	18,60		Rara	0,0	0,000	0	0	0	0,0	0,0	0,0	0,0	0,0	0	Rara cls	0,0	0,0	0	0	0,0	0,0	0,0
92	15,30		Freq	0,0	0,000	0	0	0	0,0	0,0	0,0	0,0	0,0	0	Rara fer	0	0	0	0	0,0	0,0	0,0
			Perm	0,0	0,000	0	0	0	0,0	0,0	0,0	0,0	0,0	0	Perm cls	0,0	0,0	0	0	0,0	0,0	0,0
93	18,60		Rara	0,0	0,000	0	0	0	0,0	0,0	0,0	0,0	0,0	0	Rara cls	0,0	0,0	0	0	0,0	0,0	0,0
93	15,30		Freq	0,0	0,000	0	0	0	0,0	0,0	0,0	0,0	0,0	0	Rara fer	0	0	0	0	0,0	0,0	0,0
			Perm	0,0	0,000	0	0	0	0,0	0,0	0,0	0,0	0,0	0	Perm cls	0,0	0,0	0	0	0,0	0,0	0,0
94	18,60		Rara	0,0	0,000	0	0	0	0,0	0,0	0,0	0,0	0,0	0	Rara cls	0,0	0,0	0	0	0,0	0,0	0,0
94	15,30		Freq	0,0	0,000	0	0	0	0,0	0,0	0,0	0,0	0,0	0	Rara fer	0	0	0	0	0,0	0,0	0,0
			Perm	0,0	0,000	0	0	0	0,0	0,0	0,0	0,0	0,0	0	Perm cls	0,0	0,0	0	0	0,0	0,0	0,0
95	18,60		Rara	0,0	0,000	0	0	0	0,0	0,0	0,0	0,0	0,0	0	Rara cls	0,0	0,0	0	0	0,0	0,0	0,0
95	15,30		Freq	0,0	0,000	0	0	0	0,0	0,0	0,0	0,0	0,0	0	Rara fer	0	0	0	0	0,0	0,0	0,0
			Perm	0,0	0,000	0	0	0	0,0	0,0	0,0	0,0	0,0	0	Perm cls	0,0	0,0	0	0	0,0	0,0	0,0
96	18,60		Rara	0,0	0,000	0	0	0	0,0	0,0	0,0	0,0	0,0	0	Rara cls	0,0	0,0	0	0	0,0	0,0	0,0
96	15,30		Freq	0,0	0,000	0	0	0	0,0	0,0	0,0	0,0	0,0	0	Rara fer	0	0	0	0	0,0	0,0	0,0
			Perm	0,0	0,000	0	0	0	0,0	0,0	0,0	0,0	0,0	0	Perm cls	0,0	0,0	0	0	0,0	0,0	0,0
97	18,60		Rara	0,0	0,000	0	0	0	0,0	0,0	0,0	0,0	0,0	0	Rara cls	0,0	0,0	0	0	0,0	0,0	0,0
97	15,30		Freq	0,0	0,000	0	0	0	0,0	0,0	0,0	0,0	0,0	0	Rara fer	0	0	0	0	0,0	0,0	0,0
			Perm	0,0	0,000	0	0	0	0,0	0,0	0,0	0,0	0,0	0	Perm cls	0,0	0,0	0	0	0,0	0,0	0,0
98	18,60		Rara	0,0	0,000	0	0	0	0,0	0,0	0,0	0,0	0,0	0	Rara cls	0,0	0,0	0	0	0,0	0,0	0,0
98	15,30		Freq	0,0	0,000	0	0	0	0,0	0,0	0,0	0,0	0,0	0	Rara fer	0	0	0	0	0,0	0,0	0,0
			Perm	0,0	0,000	0	0	0	0,0	0,0	0,0	0,0	0,0	0	Perm cls	0,0	0,0	0	0	0,0	0,0	0,0
99	18,60		Rara	0,0	0,000	0	0	0	0,0	0,0	0,0	0,0	0,0	0	Rara cls	0,0	0,0	0	0	0,0	0,0	0,0
99	15,30		Freq	0,0	0,000	0	0	0	0,0	0,0	0,0	0,0	0,0	0	Rara fer	0	0	0	0	0,0	0,0	0,0
			Perm	0,0	0,000	0	0	0	0,0	0,0	0,0	0,0	0,0	0	Perm cls	0,0	0,0	0	0	0,0	0,0	0,0
100	18,60		Rara	0,0	0,000	0	0	0	0,0	0,0	0,0	0,0	0,0	0	Rara cls	0,0	0,0	0	0	0,0	0,0	0,0
100	15,30		Freq	0,0	0,000	0	0	0	0,0	0,0	0,0	0,0	0,0	0	Rara fer	0	0	0	0	0,0	0,0	0,0
			Perm	0,0	0,000	0	0	0	0,0	0,0	0,0	0,0	0,0	0	Perm cls	0,0	0,0	0	0	0,0	0,0	0,0
101	18,60		Rara	0,0	0,000	0	0	0	0,0	0,0	0,0	0,0	0,0	0	Rara cls	0,0	0,0	0	0	0,0	0,0	0,0
101	15,30		Freq	0,0	0,000	0	0	0	0,0	0,0	0,0	0,0	0,0	0	Rara fer	0	0	0	0	0,0	0,0	0,0
			Perm	0,0	0,000	0	0	0	0,0	0,0	0,0	0,0	0,0	0	Perm cls	0,0	0,0	0	0	0,0	0,0	0,0
102	18,60		Rara	0,0	0,000	0	0	0	0,0	0,0	0,0	0,0	0,0	0	Rara cls	0,0	0,0	0	0	0,0	0,0	0,0
102	15,30		Freq	0,0	0,000	0	0	0	0,0	0,0	0,0	0,0	0,0	0	Rara fer	0	0	0	0	0,0	0,0	0,0
			Perm	0,0	0,000	0	0	0	0,0	0,0	0,0	0,0	0,0	0	Perm cls	0,0	0,0	0	0	0,0	0,0	0,0
103	18,60		Rara	0,0	0,000	0	0	0	0,0	0,0	0,0	0,0	0,0	0	Rara cls	0,0	0,0	0	0	0,0	0,0	0,0
103	15,30		Freq	0,0	0,000	0	0	0	0,0	0,0	0,0	0,0	0,0	0	Rara fer	0	0	0	0	0,0	0,0	0,0
			Perm	0,0	0,000	0	0	0	0,0	0,0	0,0	0,0	0,0	0	Perm cls	0,0	0,0	0	0	0,0	0,0	0,0
104	18,60		Rara	0,0	0,000	0	0	0	0,0	0,0	0,0	0,0	0,0	0	Rara cls	0,0	0,0	0	0	0,0	0,0	0,0
104	15,30		Freq	0,0	0,000	0	0	0	0,0	0,0	0,0	0,0	0,0	0	Rara fer	0	0	0	0	0,0	0,0	0,0
			Perm	0,0	0,000	0	0	0	0,0	0,0	0,0	0,0	0,0	0	Perm cls	0,0	0,0	0	0	0,0	0,0	0,0
105	18,60		Rara	0,0	0,000	0	0	0	0,0	0,0	0,0	0,0	0,0	0	Rara cls	0,0	0,0	0	0	0,0	0,0	0,0
105	15,30		Freq	0,0	0,000	0	0	0	0,0	0,0	0,0	0,0	0,0	0	Rara fer	0	0	0	0	0,0	0,0	0,0
			Perm	0,0	0,000	0	0	0	0,0	0,0	0,0	0,0	0,0	0	Perm cls	0,0	0,0	0	0	0,0	0,0	0,0
106	18,60		Rara	0,0	0,000	0	0	0	0,0	0,0	0,0	0,0	0,0	0	Rara cls	0,0	0,0	0	0	0,0	0,0	0,0
106	15,30		Freq	0,0	0,000	0	0	0	0,0	0,0	0,0	0,0	0,0	0	Rara fer	0	0	0	0	0,0	0,0	0,0
			Perm	0,0	0,000	0	0	0	0,0	0,0	0,0	0,0	0,0	0	Perm cls	0,0	0,0	0	0	0,0	0,0	0,0
107	18,60		Rara	0,0	0,000	0	0	0	0,0	0,0	0,0	0,0	0,0	0	Rara cls	0,0	0,0	0	0	0,0	0,0	0,0
107	15,30		Freq	0,0	0,000	0	0	0	0,0	0,0	0,0	0,0	0,0	0	Rara fer	0	0	0	0	0,0	0,0	0,0
			Perm	0,0	0,000	0	0	0	0,0	0,0	0,0	0,0	0,0	0	Perm cls	0,0	0,0	0	0	0,0	0,0	0,0
108	18,60		Rara	0,0	0,000	0	0	0	0,0	0,0	0,0	0,0	0,0	0	Rara cls	0,0	0,0	0	0	0,0	0,0	0,0

PILASTRI

			FESSURAZIONE									FRECCE			TENSIONI								
Filo In fi	Quota In Fi	Tra tto	Combi Caric	Fessu. mm lim	cal	dist mm	Con cio	Com bin	Mf X (t*m)	Mf Y (t*m)	N (t)	Frecce mm limite	calc	Com bin	Combinaz Carico	σ lim. Kg/cmq	σ cal. Kg/cmq	Co nc	Comb	Mf X (t*m)	Mf Y (t*m)	N (t)
108	15,30		Freq	0,0	0,000	0	0	0	0,0	0,0	0,0	0,0	0,0	0	Rara fer	0	0	0	0	0,0	0,0	0,0
			Perm	0,0	0,000	0	0	0	0,0	0,0	0,0	0,0	0,0	0	Perm cls	0,0	0,0	0	0	0,0	0,0	0,0
109	18,60		Rara	0,0	0,000	0	0	0	0,0	0,0	0,0	0,0	0,0	0	Rara cls	0,0	0,0	0	0	0,0	0,0	0,0
109	15,30		Freq	0,0	0,000	0	0	0	0,0	0,0	0,0	0,0	0,0	0	Rara fer	0	0	0	0	0,0	0,0	0,0
			Perm	0,0	0,000	0	0	0	0,0	0,0	0,0	0,0	0,0	0	Perm cls	0,0	0,0	0	0	0,0	0,0	0,0
110	18,60		Rara	0,0	0,000	0	0	0	0,0	0,0	0,0	0,0	0,0	0	Rara cls	0,0	0,0	0	0	0,0	0,0	0,0
110	15,30		Freq	0,0	0,000	0	0	0	0,0	0,0	0,0	0,0	0,0	0	Rara fer	0	0	0	0	0,0	0,0	0,0
			Perm	0,0	0,000	0	0	0	0,0	0,0	0,0	0,0	0,0	0	Perm cls	0,0	0,0	0	0	0,0	0,0	0,0
111	18,60		Rara	0,0	0,000	0	0	0	0,0	0,0	0,0	0,0	0,0	0	Rara cls	0,0	0,0	0	0	0,0	0,0	0,0
111	15,30		Freq	0,0	0,000	0	0	0	0,0	0,0	0,0	0,0	0,0	0	Rara fer	0	0	0	0	0,0	0,0	0,0
			Perm	0,0	0,000	0	0	0	0,0	0,0	0,0	0,0	0,0	0	Perm cls	0,0	0,0	0	0	0,0	0,0	0,0
112	18,60		Rara	0,0	0,000	0	0	0	0,0	0,0	0,0	0,0	0,0	0	Rara cls	0,0	0,0	0	0	0,0	0,0	0,0
112	15,30		Freq	0,0	0,000	0	0	0	0,0	0,0	0,0	0,0	0,0	0	Rara fer	0	0	0	0	0,0	0,0	0,0
			Perm	0,0	0,000	0	0	0	0,0	0,0	0,0	0,0	0,0	0	Perm cls	0,0	0,0	0	0	0,0	0,0	0,0
113	18,60		Rara	0,0	0,000	0	0	0	0,0	0,0	0,0	0,0	0,0	0	Rara cls	0,0	0,0	0	0	0,0	0,0	0,0
113	15,30		Freq	0,0	0,000	0	0	0	0,0	0,0	0,0	0,0	0,0	0	Rara fer	0	0	0	0	0,0	0,0	0,0
			Perm	0,0	0,000	0	0	0	0,0	0,0	0,0	0,0	0,0	0	Perm cls	0,0	0,0	0	0	0,0	0,0	0,0
114	18,60		Rara	0,0	0,000	0	0	0	0,0	0,0	0,0	0,0	0,0	0	Rara cls	0,0	0,0	0	0	0,0	0,0	0,0
114	15,30		Freq	0,0	0,000	0	0	0	0,0	0,0	0,0	0,0	0,0	0	Rara fer	0	0	0	0	0,0	0,0	0,0
			Perm	0,0	0,000	0	0	0	0,0	0,0	0,0	0,0	0,0	0	Perm cls	0,0	0,0	0	0	0,0	0,0	0,0
115	18,60		Rara	0,0	0,000	0	0	0	0,0	0,0	0,0	0,0	0,0	0	Rara cls	0,0	0,0	0	0	0,0	0,0	0,0
115	15,30		Freq	0,0	0,000	0	0	0	0,0	0,0	0,0	0,0	0,0	0	Rara fer	0	0	0	0	0,0	0,0	0,0
			Perm	0,0	0,000	0	0	0	0,0	0,0	0,0	0,0	0,0	0	Perm cls	0,0	0,0	0	0	0,0	0,0	0,0

S.L.U. - AZIONI S.L.V. - VERIFICA SHELL C.A. - QUOTA: 1 ELEMENTO: 1

Gr.Q N.ro	Gen N.r	Nodo 3d N.ro	Nx Kg/m	Ny Kg/m	Txy Kg/m	Mx kgm/m	My kgm/m	Mxy kgm/m	εc x *10000	εc y	εf x *10000	εf y	Ax s.	Ay s.	Ax i.	Ay i.	Atag.	σt kg/cmq	eta mm
													---------- cmq/m ----------						
1	1	33	-24014	-67805	20111	1765	6290	634	13	42	0	113	4,7	4,7	4,7	4,7	4,6		-1,3
1	1	34	-21030	-63361	17731	1596	5693	-571	11	38	3	85	4,1	4,1	4,1	4,1	4,0		-1,3
1	1	1015	-456	-6890	111	21	-21	-13	0	2	3	27	4,0	4,0	4,0	4,0	0,0		-1,6
1	1	1016	-244	-6912	1045	-76	-137	-13	3	2	784	33	4,0	4,0	4,0	4,0	0,2		-1,6
1	1	1017	-1070	-5395	1380	29	52	-23	0	2	5	23	4,0	4,0	4,0	4,0	0,3		-1,6
1	1	1018	-1131	-5390	247	4	17	1	0	1	4	21	4,0	4,0	4,0	4,0	0,1		-1,6
1	1	1019	-1091	-5244	165	27	50	21	0	1	5	22	4,0	4,0	4,0	4,0	0,0		-1,6
1	1	1086	602	-2449	1241	-49	43	33	0	1	2200	11	4,0	4,0	4,0	4,0	0,3		-1,6
1	1	1087	387	-4156	1450	-14	-44	15	0	1	2200	18	4,0	4,0	4,0	4,0	0,3		-1,6
1	1	1088	346	-3507	487	11	-16	3	0	1	2035	14	4,0	4,0	4,0	4,0	0,1		-1,6
1	1	1089	-29	-3601	206	-12	-30	-9	1	1	159	15	4,0	4,0	4,0	4,0	0,0		-1,6
1	1	1090	26	-3028	507	-46	53	-27	2	1	1325	14	4,0	4,0	4,0	4,0	0,1		-1,6
1	1	1091	-1611	-4557	3130	-95	-200	52	1	2	11	27	4,0	4,0	4,0	4,0	0,7		-1,6
1	1	1092	-1358	-1707	1627	38	61	30	0	1	7	9	4,0	4,0	4,0	4,0	0,4		-1,6
1	1	1093	-1392	-2173	317	-5	3	2	0	1	5	8	4,0	4,0	4,0	4,0	0,1		-1,6
1	1	1094	-651	-2130	140	38	52	-26	0	1	4	11	4,0	4,0	4,0	4,0	0,0		-1,6
1	1	1095	-513	-3221	1246	-101	0	-46	2	1	195	12	4,0	4,0	4,0	4,0	0,3		-1,6
1	1	1096	-2605	-111	3008	-67	-130	-51	1	6	13	2151	4,0	4,0	4,0	4,0	0,7		-1,6
1	1	1097	-620	-1136	765	7	30	-1	0	0	3	6	4,0	4,0	4,0	4,0	0,2		-1,6
1	1	1098	-643	-1108	366	-75	-168	52	1	1	4	35	4,0	4,0	4,0	4,0	0,1		-1,6

S.L.U. - AZIONI S.L.V. - VERIFICA SHELL C.A. - QUOTA: 1 ELEMENTO: 2

Gr.Q N.ro	Gen N.r	Nodo 3d N.ro	Nx Kg/m	Ny Kg/m	Txy Kg/m	Mx kgm/m	My kgm/m	Mxy kgm/m	εc x *10000	εc y	εf x *10000	εf y	Ax s.	Ay s.	Ax i.	Ay i.	Atag.	σt kg/cmq	eta mm
													---------- cmq/m ----------						
1	2	39	-24913	-74821	18986	-2236	-8003	-794	15	53	33	288	4,4	4,4	4,4	4,4	4,3		-1,4
1	2	1027	-1153	-6108	267	-15	12	1	0	2	5	24	4,0	4,0	4,0	4,0	0,1		-1,6
1	2	1028	-744	-5900	551	-16	28	9	0	2	4	24	4,0	4,0	4,0	4,0	0,1		-1,6
1	2	1029	-581	-6261	1882	56	68	2	0	2	1	27	4,0	4,0	4,0	4,0	0,4		-1,6
1	2	1030	-982	-4834	1483	-21	-58	12	0	1	5	21	4,0	4,0	4,0	4,0	0,3		-1,6
1	2	1031	-1036	-4784	12	-9	-33	2	0	1	4	20	4,0	4,0	4,0	4,0	0,0		-1,6
1	2	1032	-993	-4706	898	-12	-49	-3	0	1	4	20	4,0	4,0	4,0	4,0	0,2		-1,6
1	2	1099	595	-2579	2468	43	55	-14	0	1	2200	12	4,0	4,0	4,0	4,0	0,6		-1,6
1	2	1100	454	-3812	1919	-13	25	-3	0	1	2200	16	4,0	4,0	4,0	4,0	0,4		-1,6
1	2	1101	512	-3157	452	0	5	1	0	1	2200	12	4,0	4,0	4,0	4,0	0,1		-1,6
1	2	1102	210	-3447	595	-12	20	3	0	1	1381	14	4,0	4,0	4,0	4,0	0,1		-1,6
1	2	1103	263	-2860	1761	46	51	11	1	1	2195	13	4,0	4,0	4,0	4,0	0,4		-1,6
1	2	1104	-1683	-3234	4629	46	55	-21	1	1	9	15	4,0	4,0	4,0	4,0	1,1		-1,6
1	2	1105	-1514	-1073	2140	13	-17	-13	0	0	6	5	4,0	4,0	4,0	4,0	0,5		-1,6
1	2	1106	-1638	-1564	330	-4	9	1	0	0	6	6	4,0	4,0	4,0	4,0	0,1		-1,6
1	2	1107	-1058	-1321	943	11	14	11	0	0	5	6	4,0	4,0	4,0	4,0	0,2		-1,6
1	2	1108	-968	-2347	3103	35	49	13	0	1	5	11	4,0	4,0	4,0	4,0	0,7		-1,6
1	2	1109	-2837	653	3416	21	27	19	1	0	12	2200	4,0	4,0	4,0	4,0	0,8		-1,6
1	2	1110	-683	-321	367	-4	-6	3	0	0	3	2	4,0	4,0	4,0	4,0	0,1		-1,6
1	2	1111	-1581	20	1513	7	13	-6	0	1	6	443	4,0	4,0	4,0	4,0	0,3		-1,6

S.L.U. - AZIONI S.L.V. - VERIFICA SHELL C.A. - QUOTA: 1 ELEMENTO: 3

Gr.Q N.ro	Gen N.r	Nodo 3d N.ro	Nx Kg/m	Ny Kg/m	Txy Kg/m	Mx kgm/m	My kgm/m	Mxy kgm/m	εc x *10000	εc y	εf x *10000	εf y	Ax s.	Ay s.	Ax i.	Ay i.	Atag.	σt kg/cmq	eta mm
													---------- cmq/m ----------						
1	3	74	-23417	-62510	18347	1502	5278	558	11	36	164	51	4,3	4,3	4,3	4,3	4,2		-1,5
1	3	75	-24160	-64089	19336	1521	5346	-565	12	37	167	47	4,5	4,5	4,5	4,5	4,4		-1,5
1	3	1041	-679	-6318	809	-17	71	-41	0	2	3	27	4,0	4,0	4,0	4,0	0,2		-1,7

S.L.U. - AZIONI S.L.V. - VERIFICA SHELL C.A. - QUOTA: 1 ELEMENTO: 3

Gr.Q N.ro	Gen N.r	Nodo 3d N.ro	Nx Kg/m	Ny Kg/m	Txy Kg/m	Mx kgm/m	My kgm/m	Mxy kgm/m	εc x *10000	εc y	εf x *10000	εf y	Ax s.	Ay s.	Ax i.	Ay i.	Atag.	σt kg/cmq	eta mm
													---------- cmq/m ----------						
1	3	1042	-704	-7909	1030	-163	-376	-66	5	3	797	49	4,0	4,0	4,0	4,0	0,2		-1,7
1	3	1043	-1039	-5134	14	70	92	-64	1	2	7	24	4,0	4,0	4,0	4,0	0,0		-1,7
1	3	1044	-1051	-5124	258	3	8	2	0	1	4	20	4,0	4,0	4,0	4,0	0,1		-1,7
1	3	1045	-1019	-5004	490	73	95	68	1	2	8	24	4,0	4,0	4,0	4,0	0,1		-1,7
1	3	1112	436	-1845	147	78	240	73	1	2	2197	21	4,0	4,0	4,0	4,0	0,0		-1,7
1	3	1113	93	-3839	323	-44	-97	34	2	1	1661	19	4,0	4,0	4,0	4,0	0,1		-1,7
1	3	1114	256	-3298	220	20	-23	1	0	1	1827	14	4,0	4,0	4,0	4,0	0,1		-1,7
1	3	1115	91	-3765	739	-41	-94	-31	2	1	1579	19	4,0	4,0	4,0	4,0	0,2		-1,7
1	3	1116	441	-1662	514	74	236	-69	0	2	2200	33	4,0	4,0	4,0	4,0	0,1		-1,7
1	3	1117	-1201	-4811	1111	-199	-533	112	2	4	80	22	4,0	4,0	4,0	4,0	0,3		-1,7
1	3	1118	-900	-1490	550	-32	142	61	0	1	5	3	4,0	4,0	4,0	4,0	0,1		-1,7
1	3	1119	-1325	-1779	217	-15	5	2	0	0	6	7	4,0	4,0	4,0	4,0	0,0		-1,7
1	3	1120	-903	-1448	966	-29	138	-57	0	1	5	3	4,0	4,0	4,0	4,0	0,2		-1,7
1	3	1121	-1205	-4763	1483	-194	-526	-108	2	4	63	22	4,0	4,0	4,0	4,0	0,3		-1,7
1	3	1122	-881	120	200	-173	-436	-108	4	9	339	2162	4,0	4,0	4,0	4,0	0,0		-1,7
1	3	1123	-227	-649	215	23	107	2	0	1	1	40	4,0	4,0	4,0	4,0	0,0		-1,7
1	3	1124	-878	146	219	-175	-436	110	4	9	385	2154	4,0	4,0	4,0	4,0	0,0		-1,7

S.L.U. - AZIONI S.L.V. - VERIFICA SHELL C.A. - QUOTA: 1 ELEMENTO: 4

Gr.Q N.ro	Gen N.r	Nodo 3d N.ro	Nx Kg/m	Ny Kg/m	Txy Kg/m	Mx kgm/m	My kgm/m	Mxy kgm/m	εc x *10000	εc y	εf x *10000	εf y	Ax s.	Ay s.	Ax i.	Ay i.	Atag.	σt kg/cmq	eta mm
													---------- cmq/m ----------						
1	4	33	-24263	-69301	21313	-1762	0	-651	13	17	180	260	4,9	4,9	4,9	4,9	4,8		-1,3
1	4	39	-28982	-75154	26492	-1728	0	673	14	19	196	282	6,1	6,1	6,1	6,1	6,0		-1,4
1	4	614	-1854	-6453	1842	-1081	-3859	-387	18	37	2190	2196	4,0	4,0	4,0	4,0	0,4		-1,6
1	4	1050	-868	-6762	201	-8	-8	2	0	2	4	26	4,0	4,0	4,0	4,0	0,0		-1,6
1	4	1051	-477	-6529	30	-87	-73	58	1	2	84	28	4,0	4,0	4,0	4,0	0,0		-1,6
1	4	1052	-1057	-5376	609	-102	-136	94	1	2	2	27	4,0	4,0	4,0	4,0	0,1		-1,6
1	4	1053	-1095	-5339	242	-6	-28	1	0	1	4	21	4,0	4,0	4,0	4,0	0,1		-1,6
1	4	1054	-1060	-5143	194	-112	-145	-103	1	2	4	27	4,0	4,0	4,0	4,0	0,0		-1,6
1	4	1086	428	-1917	302	-134	-336	-103	4	4	2197	223	4,0	4,0	4,0	4,0	0,1		-1,6
1	4	1091	-892	-5374	978	294	754	-157	10	6	2173	98	4,0	4,0	4,0	4,0	0,2		-1,6
1	4	1099	330	-1866	689	-160	-401	119	5	10	2196	1394	4,0	4,0	4,0	4,0	0,2		-1,6
1	4	1104	-606	-4390	400	346	877	180	10	19	2186	1923	4,0	4,0	4,0	4,0	0,1		-1,6
1	4	1125	295	-4076	750	68	92	-48	2	1	2181	20	4,0	4,0	4,0	4,0	0,2		-1,6
1	4	1126	570	-3728	609	0	46	1	0	1	2200	16	4,0	4,0	4,0	4,0	0,1		-1,6
1	4	1127	206	-3781	560	85	100	57	3	1	2169	19	4,0	4,0	4,0	4,0	0,1		-1,6
1	4	1128	-799	-2231	909	-125	-156	-85	1	1	33	16	4,0	4,0	4,0	4,0	0,2		-1,6
1	4	1129	-1236	-2289	565	8	-40	2	0	1	5	11	4,0	4,0	4,0	4,0	0,1		-1,6
1	4	1130	-636	-2196	353	-146	25	99	4	1	691	10	4,0	4,0	4,0	4,0	0,1		-1,6
1	4	1131	-1141	-926	544	225	424	175	5	11	444	2191	4,0	4,0	4,0	4,0	0,1		-1,6
1	4	1132	-495	-1148	179	-16	-77	1	0	1	3	8	4,0	4,0	4,0	4,0	0,0		-1,6
1	4	1133	-598	-1076	390	251	475	-195	9	12	2187	2182	4,0	4,0	4,0	4,0	0,1		-1,6

S.L.U. - AZIONI S.L.V. - VERIFICA SHELL C.A. - QUOTA: 1 ELEMENTO: 5

Gr.Q N.ro	Gen N.r	Nodo 3d N.ro	Nx Kg/m	Ny Kg/m	Txy Kg/m	Mx kgm/m	My kgm/m	Mxy kgm/m	εc x *10000	εc y	εf x *10000	εf y	Ax s.	Ay s.	Ax i.	Ay i.	Atag.	σt kg/cmq	eta mm
													---------- cmq/m ----------						
1	5	34	-22916	-64077	18744	1504	5276	561	11	36	162	41	4,4	4,4	4,4	4,4	4,3		-1,3
1	5	40	-9825	-38623	6363	1379	5015	-470	11	36	179	435	4,0	4,0	4,0	4,0	1,4		-1,4
1	5	1058	-320	-6519	202	6	-30	7	0	2	2	26	4,0	4,0	4,0	4,0	0,0		-1,6
1	5	1059	-482	-6446	107	13	-15	1	0	2	2	25	4,0	4,0	4,0	4,0	0,0		-1,6
1	5	1060	-297	-6280	216	47	-36	-29	0	2	13	25	4,0	4,0	4,0	4,0	0,0		-1,6
1	5	1061	-1008	-5099	191	12	54	-2	0	1	4	22	4,0	4,0	4,0	4,0	0,0		-1,6
1	5	1062	-1040	-5034	4	13	42	6	0	1	5	21	4,0	4,0	4,0	4,0	0,0		-1,6
1	5	1063	-1019	-4883	144	67	107	58	1	2	7	24	4,0	4,0	4,0	4,0	0,0		-1,6
1	5	1090	125	-3124	440	-46	-49	13	2	1	1863	14	4,0	4,0	4,0	4,0	0,1		-1,6
1	5	1095	-474	-3029	1230	-48	-99	23	0	1	1	16	4,0	4,0	4,0	4,0	0,3		-1,6
1	5	1103	133	-2495	176	64	190	-63	3	1	2174	0	4,0	4,0	4,0	4,0	0,0		-1,6
1	5	1108	-244	-2908	30	-181	-452	-90	7	4	2198	112	4,0	4,0	4,0	4,0	0,0		-1,6
1	5	1134	82	-3717	564	9	-27	4	0	1	648	15	4,0	4,0	4,0	4,0	0,1		-1,6
1	5	1135	159	-3489	313	13	-20	0	0	1	1164	14	4,0	4,0	4,0	4,0	0,1		-1,6
1	5	1136	31	-3454	316	-40	-59	-29	2	1	1256	16	4,0	4,0	4,0	4,0	0,1		-1,6
1	5	1137	-477	-2217	656	16	19	15	0	1	3	9	4,0	4,0	4,0	4,0	0,1		-1,6
1	5	1138	-592	-2331	242	2	4	-2	0	1	2	9	4,0	4,0	4,0	4,0	0,1		-1,6
1	5	1139	-307	-2245	164	74	77	-51	2	1	429	12	4,0	4,0	4,0	4,0	0,0		-1,6
1	5	1140	-1240	-1317	855	-17	-17	-16	0	0	5	6	4,0	4,0	4,0	4,0	0,2		-1,6
1	5	1141	-538	-1583	156	11	26	7	0	0	3	7	4,0	4,0	4,0	4,0	0,0		-1,6
1	5	1142	-522	-1510	135	-127	-224	103	4	2	753	40	4,0	4,0	4,0	4,0	0,0		-1,6

S.L.U. - AZIONI S.L.V. - VERIFICA SHELL C.A. - QUOTA: 1 ELEMENTO: 6

Gr.Q N.ro	Gen N.r	Nodo 3d N.ro	Nx Kg/m	Ny Kg/m	Txy Kg/m	Mx kgm/m	My kgm/m	Mxy kgm/m	εc x *10000	εc y	εf x *10000	εf y	Ax s.	Ay s.	Ax i.	Ay i.	Atag.	σt kg/cmq	eta mm
													---------- cmq/m ----------						
1	6	96	-16273	-59581	12815	-565	-1508	329	6	21	90	299	4,0	4,0	4,0	4,0	2,9		-1,4
1	6	1068	-1015	-6917	1083	-31	-30	-19	0	2	5	27	4,0	4,0	4,0	4,0	0,2		-1,7
1	6	1069	-930	-7415	159	-5	5	-3	0	2	4	28	4,0	4,0	4,0	4,0	0,0		-1,7
1	6	1070	-499	-7617	195	2	-3	-2	0	2	2	29	4,0	4,0	4,0	4,0	0,0		-1,7
1	6	1071	-255	-7878	1074	-5	-5	-4	0	2	1	30	4,0	4,0	4,0	4,0	0,2		-1,7
1	6	1072	-1107	-5557	846	-26	-43	21	0	2	5	23	4,0	4,0	4,0	4,0	0,2		-1,7
1	6	1073	-1170	-5808	184	1	1	-1	0	1	4	22	4,0	4,0	4,0	4,0	0,0		-1,7
1	6	1074	-1210	-5897	19	4	9	2	0	2	5	23	4,0	4,0	4,0	4,0	0,0		-1,7
1	6	1112	908	-2483	1567	49	-42	-23	0	1	2200	11	4,0	4,0	4,0	4,0	0,4		-1,7
1	6	1117	-1667	-3972	2807	80	208	-46	1	2	10	25	4,0	4,0	4,0	4,0	0,6		-1,7
1	6	1143	229	-4320	1436	-14	38	-8	0	1	1531	18	4,0	4,0	4,0	4,0	0,3		-1,7
1	6	1144	-182	-4020	548	-8	-7	4	0	1	1	15	4,0	4,0	4,0	4,0	0,1		-1,7
1	6	1145	-225	-4232	244	5	-5	3	0	1	1	16	4,0	4,0	4,0	4,0	0,1		-1,7
1	6	1146	-35	-4074	516	-4	4	4	0	1	0	15	4,0	4,0	4,0	4,0	0,1		-1,7
1	6	1147	-1079	-2181	1538	-33	-71	-25	0	1	6	12	4,0	4,0	4,0	4,0	0,3		-1,7
1	6	1148	-704	-2739	417	5	6	1	0	1	3	11	4,0	4,0	4,0	4,0	0,1		-1,7
1	6	1149	-316	-2796	65	-2	-11	3	0	1	1	11	4,0	4,0	4,0	4,0	0,0		-1,7

S.L.U. - AZIONI S.L.V. - VERIFICA SHELL C.A. - QUOTA: 1 ELEMENTO: 6

Gr.Q N.ro	Gen N.r	Nodo 3d N.ro	Nx Kg/m	Ny Kg/m	Txy Kg/m	Mx kgm/m	My kgm/m	Mxy kgm/m	εc x *10000	εc y	εf x *10000	εf y	Ax s.	Ay s.	Ax i.	Ay i.	Atag.	σt kg/cmq	eta mm
													---------- cmq/m ----------						
1	6	1150	-234	-3096	1133	7	-9	5	0	1	1	12	4,0	4,0	4,0	4,0	0,3		-1,7
1	6	1151	-1606	-816	1778	73	185	45	1	5	10	838	4,0	4,0	4,0	4,0	0,4		-1,7
1	6	1152	-474	-1977	133	-7	-29	-2	0	1	2	9	4,0	4,0	4,0	4,0	0,0		-1,7
1	6	1153	-597	-1962	208	7	17	-5	0	1	3	8	4,0	4,0	4,0	4,0	0,0		-1,7

S.L.U. - AZIONI S.L.V. - VERIFICA SHELL C.A. - QUOTA: 1 ELEMENTO: 7

Gr.Q N.ro	Gen N.r	Nodo 3d N.ro	Nx Kg/m	Ny Kg/m	Txy Kg/m	Mx kgm/m	My kgm/m	Mxy kgm/m	εc x *10000	εc y	εf x *10000	εf y	Ax s.	Ay s.	Ax i.	Ay i.	Atag.	σt kg/cmq	eta mm
													---------- cmq/m ----------						
1	7	75	-21049	-61394	15313	1736	6374	576	12	42	14	200	4,0	4,0	4,0	4,0	3,5		-1,5
1	7	1079	-1005	-6578	823	34	32	22	0	2	5	26	4,0	4,0	4,0	4,0	0,2		-1,7
1	7	1080	-923	-7144	4	8	-11	6	0	2	4	27	4,0	4,0	4,0	4,0	0,0		-1,7
1	7	1081	-494	-7390	281	-6	5	5	0	2	2	28	4,0	4,0	4,0	4,0	0,1		-1,7
1	7	1082	-278	-7800	1099	7	-8	7	0	2	1	30	4,0	4,0	4,0	4,0	0,2		-1,7
1	7	1083	-1061	-5320	1078	23	41	-18	0	1	5	22	4,0	4,0	4,0	4,0	0,2		-1,7
1	7	1084	-1129	-5604	26	4	5	4	0	1	4	21	4,0	4,0	4,0	4,0	0,0		-1,7
1	7	1085	-1177	-5738	64	-4	-9	2	0	1	5	22	4,0	4,0	4,0	4,0	0,0		-1,7
1	7	1116	916	-2298	1245	0	42	26	0	1	2200	11	4,0	4,0	4,0	4,0	0,3		-1,7
1	7	1121	-1666	-3931	2467	-84	-213	50	1	2	10	25	4,0	4,0	4,0	4,0	0,6		-1,7
1	7	1154	237	-4178	1187	11	-42	11	0	1	1478	18	4,0	4,0	4,0	4,0	0,3		-1,7
1	7	1155	-160	-3886	380	5	4	-1	0	1	1	15	4,0	4,0	4,0	4,0	0,1		-1,7
1	7	1156	-209	-4141	133	-3	1	-1	0	1	1	16	4,0	4,0	4,0	4,0	0,0		-1,7
1	7	1157	-12	-3926	557	3	-3	-2	0	1	22	15	4,0	4,0	4,0	4,0	0,1		-1,7
1	7	1158	-1076	-2104	1288	36	74	28	0	1	6	12	4,0	4,0	4,0	4,0	0,3		-1,7
1	7	1159	-715	-2675	252	-5	-6	2	0	1	3	10	4,0	4,0	4,0	4,0	0,1		-1,7
1	7	1160	-326	-2725	41	-1	10	0	0	1	1	11	4,0	4,0	4,0	4,0	0,0		-1,7
1	7	1161	-264	-3149	1174	-6	8	-3	0	1	1	12	4,0	4,0	4,0	4,0	0,3		-1,7
1	7	1162	-1589	-770	1994	-69	-181	-42	1	6	9	951	4,0	4,0	4,0	4,0	0,5		-1,7
1	7	1163	-463	-1941	29	11	33	5	0	1	2	9	4,0	4,0	4,0	4,0	0,0		-1,7
1	7	1164	-601	-1899	120	-12	-24	10	0	1	3	8	4,0	4,0	4,0	4,0	0,0		-1,7

S.L.E. - VERIFICA FESSURAZIONE VERIFICA SHELL C.A. - QUOTA: 1 ELEMENTO: 1

			FESSURAZIONI											TENSIONI		DIREZIONE X				DIREZIONE Y			
GrQ N.r	Gen N.r	Nodo N.ro	Comb. Cari	Fes lim	Fess mm	dis mm	Co mb	MfX (t*m)	NX (t)	MfY (t*m)	NY (t)	cos teta	sin teta	Combina Carico	σ lim. Kg/cmq	σ cal. Kg/cmq	Co mb	Mf (t*m)	N (t)	σ cal. Kg/cmq	Co mb	Mf (t*m)	N (t)
1	1	33	Rara											RaraCls	120,0	11,9	1	1,8	-24,0	38,4	1	6,3	-67,8
			Freq	0,4	0,00	0	1	1,7	-23,7	6,2	-66,7	0,000	0,000	RaraFer	3040	120	1	1,8	-24,0	400	1	6,3	-67,8
			Perm	0,3	0,00	0	1	1,7	-23,6	6,2	-66,4	0,000	0,000	PermCls	90,0	11,7	1	1,7	-23,6	37,7	1	6,2	-66,4
1	1	34	Rara											RaraCls	120,0	10,6	1	1,6	-21,0	35,2	1	5,7	-63,4
			Freq	0,4	0,00	0	1	1,6	-20,7	5,6	-62,3	0,000	0,000	RaraFer	3040	107	1	1,6	-21,0	365	1	5,7	-63,4
			Perm	0,3	0,00	0	1	1,6	-20,6	5,6	-61,9	0,000	0,000	PermCls	90,0	10,4	1	1,6	-20,6	34,4	1	5,6	-61,9
1	1	1015	Rara											RaraCls	120,0	0,2	1	0,0	-0,5	1,7	1	0,0	-6,9
			Freq	0,4	0,00	0	1	0,0	-0,4	0,0	-6,7	0,000	0,000	RaraFer	3040	2	1	0,0	-0,5	18	1	0,0	-6,9
			Perm	0,3	0,00	0	1	0,0	-0,4	0,0	-6,7	0,000	0,000	PermCls	90,0	0,2	1	0,0	-0,4	1,7	1	0,0	-6,7
1	1	1016	Rara											RaraCls	120,0	0,6	1	-0,1	-0,2	2,1	1	-0,1	-6,9
			Freq	0,4	0,00	0	1	-0,1	-0,2	-0,1	-6,7	0,000	0,000	RaraFer	3040	15	1	-0,1	-0,2	22	1	-0,1	-6,9
			Perm	0,3	0,00	0	1	-0,1	-0,2	-0,1	-6,6	0,000	0,000	PermCls	90,0	0,5	1	-0,1	-0,2	2,0	1	-0,1	-6,6
1	1	1017	Rara											RaraCls	120,0	0,4	1	0,0	-1,1	1,5	1	0,1	-5,4
			Freq	0,4	0,00	0	1	0,0	-1,0	0,0	-5,3	0,000	0,000	RaraFer	3040	4	1	0,0	-1,1	15	1	0,1	-5,4
			Perm	0,3	0,00	0	1	0,0	-1,0	0,0	-5,2	0,000	0,000	PermCls	90,0	0,3	1	0,0	-1,0	1,4	1	0,0	-5,2
1	1	1018	Rara											RaraCls	120,0	0,3	1	0,0	-1,1	1,4	1	0,0	-5,4
			Freq	0,4	0,00	0	1	0,0	-1,1	0,0	-5,2	0,000	0,000	RaraFer	3040	3	1	0,0	-1,1	14	1	0,0	-5,4
			Perm	0,3	0,00	0	1	0,0	-1,1	0,0	-5,2	0,000	0,000	PermCls	90,0	0,3	1	0,0	-1,1	1,3	1	0,0	-5,2
1	1	1019	Rara											RaraCls	120,0	0,4	1	0,0	-1,1	1,4	1	0,1	-5,2
			Freq	0,4	0,00	0	1	0,0	-1,1	0,0	-5,1	0,000	0,000	RaraFer	3040	4	1	0,0	-1,1	15	1	0,1	-5,2
			Perm	0,3	0,00	0	1	0,0	-1,1	0,0	-5,1	0,000	0,000	PermCls	90,0	0,3	1	0,0	-1,1	1,4	1	0,0	-5,1
1	1	1086	Rara											RaraCls	120,0	0,0	0	0,0	0,0	0,7	1	0,0	-2,4
			Freq	0,4	0,00	0	1	0,0	0,5	0,0	-2,4	0,000	0,000	RaraFer	3040	66	1	0,0	0,6	8	1	0,0	-2,4
			Perm	0,3	0,00	0	1	0,0	0,5	0,0	-2,4	0,000	0,000	PermCls	90,0	0,0	0	0,0	0,0	0,7	1	0,0	-2,4
1	1	1087	Rara											RaraCls	120,0	0,0	0	0,0	0,0	1,2	1	0,0	-4,2
			Freq	0,4	0,00	0	1	0,0	0,3	0,0	-4,0	0,000	0,000	RaraFer	3040	35	1	0,0	0,4	12	1	0,0	-4,2
			Perm	0,3	0,00	0	1	0,0	0,3	0,0	-4,0	0,000	0,000	PermCls	90,0	0,0	0	0,0	0,0	1,1	1	0,0	-4,0
1	1	1088	Rara											RaraCls	120,0	0,0	0	0,0	0,0	0,9	1	0,0	-3,5
			Freq	0,4	0,00	0	1	0,0	0,0	0,0	-3,4	0,000	0,000	RaraFer	3040	31	1	0,0	0,3	9	1	0,0	-3,5
			Perm	0,3	0,00	0	1	0,0	0,0	0,0	-3,4	0,000	0,000	PermCls	90,0	0,0	0	0,0	0,0	0,9	1	0,0	-3,4
1	1	1089	Rara											RaraCls	120,0	0,1	1	0,0	0,0	1,0	1	0,0	-3,6
			Freq	0,4	0,00	0	1	0,0	-0,1	0,0	-3,5	0,000	0,000	RaraFer	3040	3	1	0,0	0,0	10	1	0,0	-3,6
			Perm	0,3	0,00	0	1	0,0	-0,1	0,0	-3,5	0,000	0,000	PermCls	90,0	0,1	1	0,0	-0,1	0,9	1	0,0	-3,5
1	1	1090	Rara											RaraCls	120,0	0,4	1	0,0	0,0	0,9	1	0,1	-3,0
			Freq	0,4	0,00	0	1	0,0	0,0	0,0	-3,0	0,000	0,000	RaraFer	3040	21	1	0,0	0,0	9	1	0,1	-3,0
			Perm	0,3	0,00	0	1	0,0	0,0	0,0	-3,0	0,000	0,000	PermCls	90,0	0,4	1	0,0	0,0	0,9	1	0,0	-3,0
1	1	1091	Rara											RaraCls	120,0	0,7	1	-0,1	-1,6	1,8	1	-0,2	-4,6
			Freq	0,4	0,00	0	1	-0,1	-1,5	-0,2	-4,3	0,000	0,000	RaraFer	3040	7	1	-0,1	-1,6	18	1	-0,2	-4,6
			Perm	0,3	0,00	0	1	-0,1	-1,4	-0,2	-4,2	0,000	0,000	PermCls	90,0	0,6	1	-0,1	-1,4	1,7	1	-0,2	-4,2
1	1	1092	Rara											RaraCls	120,0	0,5	1	0,0	-1,4	0,6	1	0,1	-1,7
			Freq	0,4	0,00	0	1	0,0	-1,3	0,1	-1,7	0,000	0,000	RaraFer	3040	5	1	0,0	-1,4	6	1	0,1	-1,7
			Perm	0,3	0,00	0	1	0,0	-1,2	0,1	-1,7	0,000	0,000	PermCls	90,0	0,4	1	0,0	-1,2	0,6	1	0,1	-1,7
1	1	1093	Rara											RaraCls	120,0	0,4	1	0,0	-1,4	0,5	1	0,0	-2,2
			Freq	0,4	0,00	0	1	0,0	-1,3	0,0	0,0	0,000	0,000	RaraFer	3040	4	1	0,0	-1,4	6	1	0,0	-2,2
			Perm	0,3	0,00	0	1	0,0	-1,2	0,0	-2,1	0,000	0,000	PermCls	90,0	0,3	1	0,0	-1,2	0,5	1	0,0	-2,1
1	1	1094	Rara											RaraCls	120,0	0,3	1	0,0	-0,7	0,7	1	0,1	-2,1
			Freq	0,4	0,00	0	1	0,0	-0,6	0,0	-2,1	0,000	0,000	RaraFer	3040	3	1	0,0	-0,7	7	1	0,1	-2,1
			Perm	0,3	0,00	0	1	0,0	-0,6	0,0	-2,0	0,000	0,000	PermCls	90,0	0,3	1	0,0	-0,6	0,7	1	0,0	-2,0
1	1	1095	Rara											RaraCls	120,0	0,7	1	-0,1	-0,5	1,7	1	-0,3	-3,2
			Freq	0,4	0,00	0	1	-0,1	-0,5	-0,2	-3,1	0,000	0,000	RaraFer	3040	11	1	-0,1	-0,5	17	1	-0,3	-3,2
			Perm	0,3	0,00	0	1	-0,1	-0,4	-0,2	-3,0	0,000	0,000	PermCls	90,0	0,6	1	-0,1	-0,4	1,5	1	-0,2	-3,0
1	1	1096	Rara											RaraCls	120,0	0,9	1	-0,1	-2,6	1,0	1	-0,1	-0,1
			Freq	0,4	0,00	0	1	-0,1	-2,4	-0,1	-0,2	0,000	0,000	RaraFer	3040	9	1	-0,1	-2,6	47	1	-0,1	-0,1
			Perm	0,3	0,00	0	1	-0,1	-2,3	-0,1	-0,2	0,000	0,000	PermCls	90,0	0,8	1	-0,1	-2,3	0,9	1	-0,1	-0,2
1	1	1097	Rara											RaraCls	120,0	0,2	1	0,0	-0,6	0,4	1	0,0	-1,1

S.L.E. - VERIFICA FESSURAZIONE VERIFICA SHELL C.A. - QUOTA: 1 ELEMENTO: 1

			FESSURAZIONI											TENSIONI		DIREZIONE X				DIREZIONE Y			
GrQ N.r	Gen N.r	Nodo N.ro	Comb. Cari	Fes lim	Fess mm	dis mm	Co mb	MfX (t*m)	NX (t)	MfY (t*m)	NY (t)	cos teta	sin teta	Combina Carico	σ lim. Kg/cmq	σ cal. Kg/cmq	Co mb	Mf (t*m)	N (t)	σ cal. Kg/cmq	Co mb	Mf (t*m)	N (t)
			Freq	0,4	0,00	0	1	0,0	-0,6	0,0	-1,1	0,000	0,000	RaraFer	3040	2	1	0,0	-0,6	4	1	0,0	-1,1
			Perm	0,3	0,00	0	1	0,0	-0,6	0,0	-1,1	0,000	0,000	PermCls	90,0	0,2	1	0,0	-0,6	0,4	1	0,0	-1,1
1	1	1098	Rara											RaraCls	120,0	0,5	1	-0,1	-0,6	1,1	1	-0,2	-1,1
			Freq	0,4	0,00	0	1	-0,1	-0,6	-0,2	-1,1	0,000	0,000	RaraFer	3040	4	1	-0,1	-0,6	10	1	-0,2	-1,1
			Perm	0,3	0,00	0	1	-0,1	-0,5	-0,2	-1,1	0,000	0,000	PermCls	90,0	0,4	1	-0,1	-0,5	0,9	1	-0,2	-1,1

S.L.E. - VERIFICA FESSURAZIONE VERIFICA SHELL C.A. - QUOTA: 1 ELEMENTO: 2

			FESSURAZIONI											TENSIONI		DIREZIONE X				DIREZIONE Y			
GrQ N.r	Gen N.r	Nodo N.ro	Comb. Cari	Fes lim	Fess mm	dis mm	Co mb	MfX (t*m)	NX (t)	MfY (t*m)	NY (t)	cos teta	sin teta	Combina Carico	σ lim. Kg/cmq	σ cal. Kg/cmq	Co mb	Mf (t*m)	N (t)	σ cal. Kg/cmq	Co mb	Mf (t*m)	N (t)
1	2	39	Rara											RaraCls	120,0	13,9	1	-2,2	-24,9	47,7	1	-8,0	-74,8
			Freq	0,4	0,00	0	1	-2,2	-24,7	-7,9	-73,9	0,000	0,000	RaraFer	3040	140	1	-2,2	-24,9	498	1	-8,0	-74,8
			Perm	0,3	0,00	0	1	-2,2	-24,6	-7,9	-73,5	0,000	0,000	PermCls	90,0	13,7	1	-2,2	-24,6	46,9	1	-7,9	-73,5
1	2	1027	Rara											RaraCls	120,0	0,3	1	0,0	-1,2	1,5	1	0,0	-6,1
			Freq	0,4	0,00	0	1	0,0	-1,1	0,0	0,0	0,000	0,000	RaraFer	3040	3	1	0,0	-1,2	16	1	0,0	-6,1
			Perm	0,3	0,00	0	1	0,0	-1,0	0,0	0,0	0,000	0,000	PermCls	90,0	0,3	1	0,0	-1,0	1,5	1	0,0	-5,9
1	2	1028	Rara											RaraCls	120,0	0,2	1	0,0	-0,7	1,5	1	0,0	-5,9
			Freq	0,4	0,00	0	1	0,0	-0,7	0,0	-5,8	0,000	0,000	RaraFer	3040	2	1	0,0	-0,7	16	1	0,0	-5,9
			Perm	0,3	0,00	0	1	0,0	-0,7	0,0	-5,7	0,000	0,000	PermCls	90,0	0,2	1	0,0	-0,7	1,5	1	0,0	-5,7
1	2	1029	Rara											RaraCls	120,0	0,3	1	0,1	-0,6	1,7	1	0,1	-6,3
			Freq	0,4	0,00	0	1	0,1	-0,5	0,1	-6,0	0,000	0,000	RaraFer	3040	3	1	0,1	-0,6	18	1	0,1	-6,3
			Perm	0,3	0,00	0	1	0,1	-0,5	0,1	-6,0	0,000	0,000	PermCls	90,0	0,3	1	0,1	-0,5	1,7	1	0,1	-6,0
1	2	1030	Rara											RaraCls	120,0	0,3	1	0,0	-1,0	1,4	1	-0,1	-4,8
			Freq	0,4	0,00	0	1	0,0	-1,0	-0,1	-4,7	0,000	0,000	RaraFer	3040	3	1	0,0	-1,0	14	1	-0,1	-4,8
			Perm	0,3	0,00	0	1	0,0	-0,9	-0,1	-4,7	0,000	0,000	PermCls	90,0	0,3	1	0,0	-0,9	1,3	1	-0,1	-4,7
1	2	1031	Rara											RaraCls	120,0	0,3	1	0,0	-1,0	1,3	1	0,0	-4,8
			Freq	0,4	0,00	0	1	0,0	-1,0	0,0	-4,7	0,000	0,000	RaraFer	3040	3	1	0,0	-1,0	13	1	0,0	-4,8
			Perm	0,3	0,00	0	1	0,0	-1,0	0,0	-4,6	0,000	0,000	PermCls	90,0	0,3	1	0,0	-1,0	1,2	1	0,0	-4,6
1	2	1032	Rara											RaraCls	120,0	0,3	1	0,0	-1,0	1,3	1	0,0	-4,7
			Freq	0,4	0,00	0	1	0,0	-1,0	0,0	-4,6	0,000	0,000	RaraFer	3040	3	1	0,0	-1,0	14	1	0,0	-4,7
			Perm	0,3	0,00	0	1	0,0	-1,0	0,0	-4,5	0,000	0,000	PermCls	90,0	0,3	1	0,0	-1,0	1,3	1	0,0	-4,5
1	2	1099	Rara											RaraCls	120,0	0,0	0	0,0	0,0	0,8	1	0,1	-2,6
			Freq	0,4	0,00	0	1	0,0	0,5	0,1	-2,6	0,000	0,000	RaraFer	3040	63	1	0,0	0,6	8	1	0,1	-2,6
			Perm	0,3	0,00	0	1	0,0	0,5	0,1	-2,5	0,000	0,000	PermCls	90,0	0,0	0	0,0	0,0	0,8	1	0,1	-2,5
1	2	1100	Rara											RaraCls	120,0	0,0	0	0,0	0,0	1,0	1	0,0	-3,8
			Freq	0,4	0,00	0	1	0,0	0,4	0,0	-3,7	0,000	0,000	RaraFer	3040	40	1	0,0	0,5	11	1	0,0	-3,8
			Perm	0,3	0,00	0	1	0,0	0,4	0,0	-3,6	0,000	0,000	PermCls	90,0	0,0	0	0,0	0,0	1,0	1	0,0	-3,6
1	2	1101	Rara											RaraCls	120,0	0,0	0	0,0	0,0	0,8	1	0,0	-3,2
			Freq	0,4	0,00	0	1	0,0	0,4	0,0	0,0	0,000	0,000	RaraFer	3040	44	1	0,0	0,5	8	1	0,0	-3,2
			Perm	0,3	0,00	0	1	0,0	0,4	0,0	0,0	0,000	0,000	PermCls	90,0	0,0	0	0,0	0,0	0,8	1	0,0	-3,0
1	2	1102	Rara											RaraCls	120,0	0,0	0	0,0	0,0	0,9	1	0,0	-3,4
			Freq	0,4	0,00	0	1	0,0	0,2	0,0	-3,3	0,000	0,000	RaraFer	3040	21	1	0,0	0,2	9	1	0,0	-3,4
			Perm	0,3	0,00	0	1	0,0	0,1	0,0	-3,3	0,000	0,000	PermCls	90,0	0,0	0	0,0	0,0	0,9	1	0,0	-3,3
1	2	1103	Rara											RaraCls	120,0	0,1	1	0,0	0,3	0,9	1	0,1	-2,9
			Freq	0,4	0,00	0	1	0,0	0,2	0,0	-2,8	0,000	0,000	RaraFer	3040	39	1	0,0	0,3	9	1	0,1	-2,9
			Perm	0,3	0,00	0	1	0,0	0,2	0,0	-2,8	0,000	0,000	PermCls	90,0	0,2	1	0,0	0,2	0,8	1	0,0	-2,8
1	2	1104	Rara											RaraCls	120,0	0,6	1	0,0	-1,7	1,0	1	0,1	-3,2
			Freq	0,4	0,00	0	1	0,0	-1,5	0,1	-3,1	0,000	0,000	RaraFer	3040	6	1	0,0	-1,7	10	1	0,1	-3,2
			Perm	0,3	0,00	0	1	0,0	-1,5	0,0	-3,0	0,000	0,000	PermCls	90,0	0,5	1	0,0	-1,5	0,9	1	0,0	-3,0
1	2	1105	Rara											RaraCls	120,0	0,4	1	0,0	-1,5	0,3	1	0,0	-1,1
			Freq	0,4	0,00	0	1	0,0	-1,4	0,0	-1,1	0,000	0,000	RaraFer	3040	4	1	0,0	-1,5	3	1	0,0	-1,1
			Perm	0,3	0,00	0	1	0,0	-1,3	0,0	-1,1	0,000	0,000	PermCls	90,0	0,4	1	0,0	-1,3	0,3	1	0,0	-1,1
1	2	1106	Rara											RaraCls	120,0	0,4	1	0,0	-1,6	0,4	1	0,0	-1,6
			Freq	0,4	0,00	0	1	0,0	-1,5	0,0	-1,5	0,000	0,000	RaraFer	3040	4	1	0,0	-1,6	4	1	0,0	-1,6
			Perm	0,3	0,00	0	1	0,0	-1,4	0,0	-1,5	0,000	0,000	PermCls	90,0	0,4	1	0,0	-1,4	0,4	1	0,0	-1,5
1	2	1107	Rara											RaraCls	120,0	0,3	1	0,0	-1,1	0,4	1	0,0	-1,3
			Freq	0,4	0,00	0	1	0,0	-0,9	0,0	-1,3	0,000	0,000	RaraFer	3040	3	1	0,0	-1,1	4	1	0,0	-1,3
			Perm	0,3	0,00	0	1	0,0	-0,9	0,0	-1,3	0,000	0,000	PermCls	90,0	0,3	1	0,0	-0,9	0,4	1	0,0	-1,3
1	2	1108	Rara											RaraCls	120,0	0,4	1	0,0	-1,0	0,7	1	0,0	-2,3
			Freq	0,4	0,00	0	1	0,0	-0,9	0,0	-2,2	0,000	0,000	RaraFer	3040	4	1	0,0	-1,0	8	1	0,0	-2,3
			Perm	0,3	0,00	0	1	0,0	-0,8	0,0	-2,2	0,000	0,000	PermCls	90,0	0,3	1	0,0	-0,8	0,7	1	0,0	-2,2
1	2	1109	Rara											RaraCls	120,0	0,8	1	0,0	-2,8	0,0	0	0,0	0,0
			Freq	0,4	0,00	0	1	0,0	-2,6	0,0	0,5	0,000	0,000	RaraFer	3040	8	1	0,0	-2,8	60	1	0,0	0,7
			Perm	0,3	0,00	0	1	0,0	-2,5	0,0	0,5	0,000	0,000	PermCls	90,0	0,7	1	0,0	-2,5	0,0	0	0,0	0,0
1	2	1110	Rara											RaraCls	120,0	0,2	1	0,0	-0,7	0,1	1	0,0	-0,3
			Freq	0,4	0,00	0	1	0,0	-0,6	0,0	-0,4	0,000	0,000	RaraFer	3040	2	1	0,0	-0,7	1	1	0,0	-0,3
			Perm	0,3	0,00	0	1	0,0	-0,6	0,0	-0,4	0,000	0,000	PermCls	90,0	0,2	1	0,0	-0,6	0,1	1	0,0	-0,4
1	2	1111	Rara											RaraCls	120,0	0,4	1	0,0	-1,6	0,1	1	0,0	0,0
			Freq	0,4	0,00	0	1	0,0	-1,4	0,0	-0,1	0,000	0,000	RaraFer	3040	4	1	0,0	-1,6	7	1	0,0	0,0
			Perm	0,3	0,00	0	1	0,0	-1,4	0,0	-0,1	0,000	0,000	PermCls	90,0	0,3	1	0,0	-1,4	0,1	1	0,0	-0,1

S.L.E. - VERIFICA FESSURAZIONE VERIFICA SHELL C.A. - QUOTA: 1 ELEMENTO: 3

			FESSURAZIONI											TENSIONI		DIREZIONE X				DIREZIONE Y			
GrQ N.r	Gen N.r	Nodo N.ro	Comb. Cari	Fes lim	Fess mm	dis mm	Co mb	MfX (t*m)	NX (t)	MfY (t*m)	NY (t)	cos teta	sin teta	Combina Carico	σ lim. Kg/cmq	σ cal. Kg/cmq	Co mb	Mf (t*m)	N (t)	σ cal. Kg/cmq	Co mb	Mf (t*m)	N (t)
1	3	74	Rara											RaraCls	120,0	10,8	1	1,5	-23,4	33,3	1	5,3	-62,5
			Freq	0,4	0,00	0	1	1,5	-23,1	5,2	-61,7	0,000	0,000	RaraFer	3040	110	1	1,5	-23,4	346	1	5,3	-62,5
			Perm	0,3	0,00	0	1	1,5	-23,0	5,2	-61,5	0,000	0,000	PermCls	90,0	10,7	1	1,5	-23,0	33,0	1	5,2	-61,5
1	3	75	Rara											RaraCls	120,0	11,1	1	1,5	-24,2	33,9	1	5,3	-64,1
			Freq	0,4	0,00	0	1	1,5	-23,9	5,3	-63,3	0,000	0,000	RaraFer	3040	112	1	1,5	-24,2	352	1	5,3	-64,1
			Perm	0,3	0,00	0	1	1,5	-23,8	5,3	-63,0	0,000	0,000	PermCls	90,0	10,9	1	1,5	-23,8	33,5	1	5,3	-63,0
1	3	1041	Rara											RaraCls	120,0	0,4	1	0,1	-0,7	1,8	1	0,1	-6,3
			Freq	0,4	0,00	0	1	0,1	-0,6	0,1	-6,2	0,000	0,000	RaraFer	3040	4	1	0,1	-0,7	18	1	0,1	-6,3
			Perm	0,3	0,00	0	1	0,1	-0,6	0,1	-6,1	0,000	0,000	PermCls	90,0	0,4	1	0,1	-0,6	1,7	1	0,1	-6,1
1	3	1042	Rara											RaraCls	120,0	1,2	1	-0,2	-0,7	3,2	1	-0,4	-7,9
			Freq	0,4	0,00	0	1	-0,2	-0,6	-0,3	-7,6	0,000	0,000	RaraFer	3040	23	1	-0,2	-0,7	32	1	-0,4	-7,9
			Perm	0,3	0,00	0	1	-0,1	-0,6	-0,3	-7,5	0,000	0,000	PermCls	90,0	1,1	1	-0,1	-0,6	3,0	1	-0,3	-7,5

S.L.E. - VERIFICA FESSURAZIONE VERIFICA SHELL C.A. - QUOTA: 1 ELEMENTO: 3

			FESSURAZIONI											TENSIONI		DIREZIONE X				DIREZIONE Y			
GrQ N.r	Gen N.r	Nodo N.ro	Comb. Cari	Fes lim	Fess mm	dis mm	Co mb	MfX (t*m)	NX (t)	MfY (t*m)	NY (t)	cos teta	sin teta	Combina Carico	σ lim. Kg/cmq	σ cal. Kg/cmq	Co mb	Mf (t*m)	N (t)	σ cal. Kg/cmq	Co mb	Mf (t*m)	N (t)
1	3	1043	Rara											RaraCls	120,0	0,5	1	0,1	-1,0	1,6	1	0,1	-5,1
			Freq	0,4	0,00	0	1	0,1	-1,0	0,1	-5,0	0,000	0,000	RaraFer	3040	5	1	0,1	-1,0	16	1	0,1	-5,1
			Perm	0,3	0,00	0	1	0,1	-1,0	0,1	-4,9	0,000	0,000	PermCls	90,0	0,5	1	0,1	-1,0	1,5	1	0,1	-4,9
1	3	1044	Rara											RaraCls	120,0	0,3	1	0,0	-1,1	1,3	1	0,0	-5,1
			Freq	0,4	0,00	0	1	0,0	-1,0	0,0	-5,0	0,000	0,000	RaraFer	3040	3	1	0,0	-1,1	13	1	0,0	-5,1
			Perm	0,3	0,00	0	1	0,0	-1,0	0,0	-4,9	0,000	0,000	PermCls	90,0	0,3	1	0,0	-1,0	1,2	1	0,0	-4,9
1	3	1045	Rara											RaraCls	120,0	0,5	1	0,1	-1,0	1,5	1	0,1	-5,0
			Freq	0,4	0,00	0	1	0,1	-1,0	0,1	-4,9	0,000	0,000	RaraFer	3040	5	1	0,1	-1,0	16	1	0,1	-5,0
			Perm	0,3	0,00	0	1	0,1	-1,0	0,1	-4,8	0,000	0,000	PermCls	90,0	0,5	1	0,1	-1,0	1,5	1	0,1	-4,8
1	3	1112	Rara											RaraCls	120,0	0,2	1	0,1	0,4	1,5	1	0,2	-1,8
			Freq	0,4	0,00	0	1	0,1	0,4	0,2	-1,9	0,000	0,000	RaraFer	3040	65	1	0,1	0,4	14	1	0,2	-1,8
			Perm	0,3	0,00	0	1	0,1	0,4	0,2	-1,9	0,000	0,000	PermCls	90,0	0,2	1	0,1	0,4	1,2	1	0,2	-1,9
1	3	1113	Rara											RaraCls	120,0	0,3	1	0,0	0,1	1,3	1	-0,1	-3,8
			Freq	0,4	0,00	0	1	0,0	0,1	-0,1	-3,7	0,000	0,000	RaraFer	3040	25	1	0,0	0,1	13	1	-0,1	-3,8
			Perm	0,3	0,00	0	1	0,0	0,0	-0,1	-3,7	0,000	0,000	PermCls	90,0	0,3	1	0,0	0,0	1,2	1	-0,1	-3,7
1	3	1114	Rara											RaraCls	120,0	0,0	0	0,0	0,0	0,9	1	0,0	-3,3
			Freq	0,4	0,00	0	1	0,0	0,0	0,0	-3,2	0,000	0,000	RaraFer	3040	28	1	0,0	0,3	9	1	0,0	-3,3
			Perm	0,3	0,00	0	1	0,0	0,0	0,0	-3,2	0,000	0,000	PermCls	90,0	0,0	0	0,0	0,0	0,8	1	0,0	-3,2
1	3	1115	Rara											RaraCls	120,0	0,3	1	0,0	0,1	1,2	1	-0,1	-3,8
			Freq	0,4	0,00	0	1	0,0	0,1	-0,1	-3,6	0,000	0,000	RaraFer	3040	24	1	0,0	0,1	13	1	-0,1	-3,8
			Perm	0,3	0,00	0	1	0,0	0,0	-0,1	-3,6	0,000	0,000	PermCls	90,0	0,3	1	0,0	0,0	1,2	1	-0,1	-3,6
1	3	1116	Rara											RaraCls	120,0	0,1	1	0,1	0,4	1,5	1	0,2	-1,7
			Freq	0,4	0,00	0	1	0,1	0,4	0,2	-1,7	0,000	0,000	RaraFer	3040	64	1	0,1	0,4	14	1	0,2	-1,7
			Perm	0,3	0,00	0	1	0,1	0,4	0,2	-1,7	0,000	0,000	PermCls	90,0	0,1	1	0,1	0,4	1,2	1	0,2	-1,7
1	3	1117	Rara											RaraCls	120,0	1,3	1	-0,2	-1,2	3,2	1	-0,5	-4,8
			Freq	0,4	0,00	0	1	-0,2	-1,1	-0,5	-4,5	0,000	0,000	RaraFer	3040	14	1	-0,2	-1,2	32	1	-0,5	-4,8
			Perm	0,3	0,00	0	1	-0,2	-1,0	-0,5	-4,4	0,000	0,000	PermCls	90,0	1,2	1	-0,2	-1,0	2,8	1	-0,5	-4,4
1	3	1118	Rara											RaraCls	120,0	0,5	1	0,1	-0,9	0,9	1	0,1	-1,5
			Freq	0,4	0,00	0	1	0,1	-0,8	0,1	-1,5	0,000	0,000	RaraFer	3040	5	1	0,1	-0,9	9	1	0,1	-1,5
			Perm	0,3	0,00	0	1	0,1	-0,8	0,1	-1,5	0,000	0,000	PermCls	90,0	0,5	1	0,1	-0,8	0,8	1	0,1	-1,5
1	3	1119	Rara											RaraCls	120,0	0,4	1	0,0	-1,3	0,4	1	0,0	-1,8
			Freq	0,4	0,00	0	1	0,0	-1,2	0,0	0,0	0,000	0,000	RaraFer	3040	4	1	0,0	-1,3	5	1	0,0	-1,8
			Perm	0,3	0,00	0	1	0,0	-1,2	0,0	0,0	0,000	0,000	PermCls	90,0	0,3	1	0,0	-1,2	0,4	1	0,0	-1,7
1	3	1120	Rara											RaraCls	120,0	0,5	1	0,1	-0,9	0,8	1	0,1	-1,4
			Freq	0,4	0,00	0	1	0,1	-0,8	0,1	-1,4	0,000	0,000	RaraFer	3040	5	1	0,1	-0,9	8	1	0,1	-1,4
			Perm	0,3	0,00	0	1	0,1	-0,8	0,1	-1,4	0,000	0,000	PermCls	90,0	0,5	1	0,1	-0,8	0,8	1	0,1	-1,4
1	3	1121	Rara											RaraCls	120,0	1,3	1	-0,2	-1,2	3,2	1	-0,5	-4,8
			Freq	0,4	0,00	0	1	-0,2	-1,1	-0,5	-4,5	0,000	0,000	RaraFer	3040	13	1	-0,2	-1,2	31	1	-0,5	-4,8
			Perm	0,3	0,00	0	1	-0,2	-1,1	-0,5	-4,3	0,000	0,000	PermCls	90,0	1,1	1	-0,2	-1,1	2,8	1	-0,5	-4,3
1	3	1122	Rara											RaraCls	120,0	1,2	1	-0,2	-0,9	3,4	1	-0,4	0,1
			Freq	0,4	0,00	0	1	-0,2	-0,8	-0,4	0,0	0,000	0,000	RaraFer	3040	18	1	-0,2	-0,9	191	1	-0,4	0,1
			Perm	0,3	0,00	0	1	-0,2	-0,8	-0,4	0,0	0,000	0,000	PermCls	90,0	1,1	1	-0,2	-0,8	3,1	1	-0,4	0,0
1	3	1123	Rara											RaraCls	120,0	0,1	1	0,0	-0,2	0,7	1	0,1	-0,6
			Freq	0,4	0,00	0	1	0,0	-0,2	0,1	-0,7	0,000	0,000	RaraFer	3040	1	1	0,0	-0,2	8	1	0,1	-0,6
			Perm	0,3	0,00	0	1	0,0	-0,2	0,1	-0,7	0,000	0,000	PermCls	90,0	0,1	1	0,0	-0,2	0,6	1	0,1	-0,7
1	3	1124	Rara											RaraCls	120,0	1,2	1	-0,2	-0,9	3,4	1	-0,4	0,1
			Freq	0,4	0,00	0	1	-0,2	-0,8	-0,4	0,1	0,000	0,000	RaraFer	3040	19	1	-0,2	-0,9	193	1	-0,4	0,1
			Perm	0,3	0,00	0	1	-0,2	-0,8	-0,4	0,0	0,000	0,000	PermCls	90,0	1,1	1	-0,2	-0,8	3,1	1	-0,4	0,0

S.L.E. - VERIFICA FESSURAZIONE VERIFICA SHELL C.A. - QUOTA: 1 ELEMENTO: 4

			FESSURAZIONI											TENSIONI		DIREZIONE X				DIREZIONE Y			
GrQ N.r	Gen N.r	Nodo N.ro	Comb. Cari	Fes lim	Fess mm	dis mm	Co mb	MfX (t*m)	NX (t)	MfY (t*m)	NY (t)	cos teta	sin teta	Combina Carico	σ lim. Kg/cmq	σ cal. Kg/cmq	Co mb	Mf (t*m)	N (t)	σ cal. Kg/cmq	Co mb	Mf (t*m)	N (t)
1	4	33	Rara											RaraCls	120,0	11,9	1	-1,8	-24,3	38,4	1	-6,2	-69,3
			Freq	0,4	0,00	0	1	-1,7	-23,9	-6,1	-68,2	0,000	0,000	RaraFer	3040	121	1	-1,8	-24,3	399	1	-6,2	-69,3
			Perm	0,3	0,00	0	1	-1,7	-23,8	-6,1	-67,9	0,000	0,000	PermCls	90,0	11,7	1	-1,7	-23,8	37,7	1	-6,1	-67,9
1	4	39	Rara											RaraCls	120,0	12,9	1	-1,7	-29,0	38,4	1	-5,9	-75,2
			Freq	0,4	0,00	0	1	-1,7	-28,6	-5,9	-74,2	0,000	0,000	RaraFer	3040	132	1	-1,7	-29,0	402	1	-5,9	-75,2
			Perm	0,3	0,00	0	1	-1,7	-28,5	-5,9	-73,9	0,000	0,000	PermCls	90,0	12,8	1	-1,7	-28,5	38,0	1	-5,9	-73,9
1	4	614	Rara											RaraCls	120,0	8,5	1	-1,1	-1,9	29,6	1	-3,9	-6,5
			Freq	0,4	0,00	0	1	-1,0	-1,7	-3,5	-6,0	0,000	0,000	RaraFer	3040	326	1	-1,1	-1,9	1178	1	-3,9	-6,5
			Perm	0,3	0,00	0	1	-1,0	-1,7	-3,4	-5,8	0,000	0,000	PermCls	90,0	7,5	1	-1,0	-1,7	26,5	1	-3,4	-5,8
1	4	1050	Rara											RaraCls	120,0	0,2	1	0,0	-0,9	1,7	1	0,0	-6,8
			Freq	0,4	0,00	0	1	0,0	-0,8	0,0	-6,6	0,000	0,000	RaraFer	3040	2	1	0,0	-0,9	17	1	0,0	-6,8
			Perm	0,3	0,00	0	1	0,0	-0,8	0,0	-6,5	0,000	0,000	PermCls	90,0	0,2	1	0,0	-0,8	1,6	1	0,0	-6,5
1	4	1051	Rara											RaraCls	120,0	0,6	1	-0,1	-0,5	1,8	1	-0,1	-6,5
			Freq	0,4	0,00	0	1	-0,1	-0,4	-0,1	-6,4	0,000	0,000	RaraFer	3040	8	1	-0,1	-0,5	19	1	-0,1	-6,5
			Perm	0,3	0,00	0	1	-0,1	-0,4	-0,1	-6,3	0,000	0,000	PermCls	90,0	0,5	1	-0,1	-0,4	1,7	1	-0,1	-6,3
1	4	1052	Rara											RaraCls	120,0	0,6	1	-0,1	-1,1	1,8	1	-0,1	-5,4
			Freq	0,4	0,00	0	1	-0,1	-1,0	-0,1	-5,2	0,000	0,000	RaraFer	3040	6	1	-0,1	-1,1	18	1	-0,1	-5,4
			Perm	0,3	0,00	0	1	-0,1	-1,0	-0,1	-5,2	0,000	0,000	PermCls	90,0	0,6	1	-0,1	-1,0	1,7	1	-0,1	-5,2
1	4	1053	Rara											RaraCls	120,0	0,3	1	0,0	-1,1	1,4	1	0,0	-5,3
			Freq	0,4	0,00	0	1	0,0	-1,1	0,0	-5,2	0,000	0,000	RaraFer	3040	3	1	0,0	-1,1	14	1	0,0	-5,3
			Perm	0,3	0,00	0	1	0,0	-1,1	0,0	-5,1	0,000	0,000	PermCls	90,0	0,3	1	0,0	-1,1	1,3	1	0,0	-5,1
1	4	1054	Rara											RaraCls	120,0	0,7	1	-0,1	-1,1	1,7	1	-0,1	-5,1
			Freq	0,4	0,00	0	1	-0,1	-1,0	-0,1	-5,0	0,000	0,000	RaraFer	3040	7	1	-0,1	-1,1	18	1	-0,1	-5,1
			Perm	0,3	0,00	0	1	-0,1	-1,0	-0,1	-5,0	0,000	0,000	PermCls	90,0	0,6	1	-0,1	-1,0	1,7	1	-0,1	-5,0
1	4	1086	Rara											RaraCls	120,0	0,8	1	-0,1	0,4	2,2	1	-0,3	-1,9
			Freq	0,4	0,00	0	1	-0,1	0,4	-0,3	-2,0	0,000	0,000	RaraFer	3040	88	1	-0,1	0,4	27	1	-0,3	-1,9
			Perm	0,3	0,00	0	1	-0,1	0,4	-0,3	-2,0	0,000	0,000	PermCls	90,0	0,7	1	-0,1	0,4	1,8	1	-0,3	-2,0
1	4	1091	Rara											RaraCls	120,0	2,3	1	0,3	-0,9	4,7	1	0,8	-5,4
			Freq	0,4	0,00	0	1	0,3	-0,8	0,7	-5,1	0,000	0,000	RaraFer	3040	63	1	0,3	-0,9	45	1	0,8	-5,4
			Perm	0,3	0,00	0	1	0,3	-0,8	0,7	-5,0	0,000	0,000	PermCls	90,0	2,0	1	0,3	-0,8	4,1	1	0,7	-5,0
1	4	1099	Rara											RaraCls	120,0	1,1	1	-0,2	0,3	2,8	1	-0,4	-1,9
			Freq	0,4	0,00	0	1	-0,1	0,3	-0,4	-1,9	0,000	0,000	RaraFer	3040	91	1	-0,2	0,3	51	1	-0,4	-1,9
			Perm	0,3	0,00	0	1	-0,1	0,3	-0,3	-1,9	0,000	0,000	PermCls	90,0	0,9	1	-0,1	0,3	2,4	1	-0,3	-1,9
1	4	1104	Rara											RaraCls	120,0	2,7	1	0,3	-0,6	6,1	1	0,9	-4,4
			Freq	0,4	0,00	0	1	0,3	-0,6	0,8	-4,1	0,000	0,000	RaraFer	3040	104	1	0,3	-0,6	97	1	0,9	-4,4

S.L.E. - VERIFICA FESSURAZIONE VERIFICA SHELL C.A. - QUOTA: 1 ELEMENTO: 4

			FESSURAZIONI											TENSIONI		DIREZIONE X				DIREZIONE Y			
GrQ N.r	Gen N.r	Nodo N.ro	Comb. Cari	Fes lim	Fess mm	dis mm	Co mb	MfX (t*m)	NX (t)	MfY (t*m)	NY (t)	cos teta	sin teta	Combina Carico	σ lim. Kg/cmq	σ cal. Kg/cmq	Co mb	Mf (t*m)	N (t)	σ cal. Kg/cmq	Co mb	Mf (t*m)	N (t)
			Perm	0,3	0,00	0	1	0,3	-0,5	0,8	-4,0	0,000	0,000	PermCls	90,0	2,4	1	0,3	-0,5	5,3	1	0,8	-4,0
1	4	1125	Rara											RaraCls	120,0	0,3	1	0,1	0,3	1,3	1	0,1	-4,1
			Freq	0,4	0,00	0	1	0,1	0,3	0,1	-3,9	0,000	0,000	RaraFer	3040	50	1	0,1	0,3	13	1	0,1	-4,1
			Perm	0,3	0,00	0	1	0,1	0,2	0,1	-3,9	0,000	0,000	PermCls	90,0	0,3	1	0,1	0,2	1,2	1	0,1	-3,9
1	4	1126	Rara											RaraCls	120,0	0,0	0	0,0	0,0	1,1	1	0,0	-3,7
			Freq	0,4	0,00	0	1	0,0	0,5	0,0	-3,6	0,000	0,000	RaraFer	3040	51	1	0,0	0,6	11	1	0,0	-3,7
			Perm	0,3	0,00	0	1	0,0	0,5	0,0	-3,6	0,000	0,000	PermCls	90,0	0,0	0	0,0	0,0	1,0	1	0,0	-3,6
1	4	1127	Rara											RaraCls	120,0	0,5	1	0,1	0,2	1,3	1	0,1	-3,8
			Freq	0,4	0,00	0	1	0,1	0,2	0,1	-3,7	0,000	0,000	RaraFer	3040	51	1	0,1	0,2	13	1	0,1	-3,8
			Perm	0,3	0,00	0	1	0,1	0,2	0,1	-3,6	0,000	0,000	PermCls	90,0	0,5	1	0,1	0,2	1,2	1	0,1	-3,6
1	4	1128	Rara											RaraCls	120,0	0,8	1	-0,1	-0,8	1,1	1	-0,2	-2,2
			Freq	0,4	0,00	0	1	-0,1	-0,7	-0,1	-2,2	0,000	0,000	RaraFer	3040	8	1	-0,1	-0,8	11	1	-0,2	-2,2
			Perm	0,3	0,00	0	1	-0,1	-0,7	-0,1	-2,1	0,000	0,000	PermCls	90,0	0,7	1	-0,1	-0,7	1,0	1	-0,1	-2,1
1	4	1129	Rara											RaraCls	120,0	0,3	1	0,0	-1,2	0,7	1	0,0	-2,3
			Freq	0,4	0,00	0	1	0,0	0,0	0,0	-2,2	0,000	0,000	RaraFer	3040	3	1	0,0	-1,2	7	1	0,0	-2,3
			Perm	0,3	0,00	0	1	0,0	0,0	0,0	-2,2	0,000	0,000	PermCls	90,0	0,3	1	0,0	-1,1	0,6	1	0,0	-2,2
1	4	1130	Rara											RaraCls	120,0	1,1	1	-0,1	-0,6	1,1	1	-0,2	-2,2
			Freq	0,4	0,00	0	1	-0,1	-0,6	-0,2	-2,1	0,000	0,000	RaraFer	3040	21	1	-0,1	-0,6	11	1	-0,2	-2,2
			Perm	0,3	0,00	0	1	-0,1	-0,6	-0,2	-2,1	0,000	0,000	PermCls	90,0	0,9	1	-0,1	-0,6	1,0	1	-0,2	-2,1
1	4	1131	Rara											RaraCls	120,0	1,6	1	0,2	-1,1	3,3	1	0,4	-0,9
			Freq	0,4	0,00	0	1	0,2	-1,1	0,4	-0,9	0,000	0,000	RaraFer	3040	24	1	0,2	-1,1	115	1	0,4	-0,9
			Perm	0,3	0,00	0	1	0,2	-1,0	0,4	-0,9	0,000	0,000	PermCls	90,0	1,4	1	0,2	-1,0	3,0	1	0,4	-0,9
1	4	1132	Rara											RaraCls	120,0	0,2	1	0,0	-0,5	0,5	1	-0,1	-1,1
			Freq	0,4	0,00	0	1	0,0	-0,5	-0,1	-1,1	0,000	0,000	RaraFer	3040	2	1	0,0	-0,5	5	1	-0,1	-1,1
			Perm	0,3	0,00	0	1	0,0	-0,5	-0,1	-1,1	0,000	0,000	PermCls	90,0	0,2	1	0,0	-0,5	0,5	1	-0,1	-1,1
1	4	1133	Rara											RaraCls	120,0	2,0	1	0,3	-0,6	3,7	1	0,5	-1,1
			Freq	0,4	0,00	0	1	0,2	-0,6	0,4	-1,0	0,000	0,000	RaraFer	3040	64	1	0,3	-0,6	126	1	0,5	-1,1
			Perm	0,3	0,00	0	1	0,2	-0,5	0,4	-1,0	0,000	0,000	PermCls	90,0	1,7	1	0,2	-0,5	3,3	1	0,4	-1,0

S.L.E. - VERIFICA FESSURAZIONE VERIFICA SHELL C.A. - QUOTA: 1 ELEMENTO: 5

			FESSURAZIONI											TENSIONI		DIREZIONE X				DIREZIONE Y			
GrQ N.r	Gen N.r	Nodo N.ro	Comb. Cari	Fes lim	Fess mm	dis mm	Co mb	MfX (t*m)	NX (t)	MfY (t*m)	NY (t)	cos teta	sin teta	Combina Carico	σ lim. Kg/cmq	σ cal. Kg/cmq	Co mb	Mf (t*m)	N (t)	σ cal. Kg/cmq	Co mb	Mf (t*m)	N (t)
1	5	34	Rara											RaraCls	120,0	10,7	1	1,5	-22,9	33,6	1	5,3	-64,1
			Freq	0,4	0,00	0	1	1,5	-22,5	5,2	-63,0	0,000	0,000	RaraFer	3040	108	1	1,5	-22,9	349	1	5,3	-64,1
			Perm	0,3	0,00	0	1	1,5	-22,4	5,2	-62,6	0,000	0,000	PermCls	90,0	10,5	1	1,5	-22,4	33,0	1	5,2	-62,6
1	5	40	Rara											RaraCls	120,0	8,5	1	1,4	-9,8	30,3	1	5,0	-38,6
			Freq	0,4	0,00	0	1	1,4	-9,8	5,0	-38,4	0,000	0,000	RaraFer	3040	82	1	1,4	-9,8	305	1	5,0	-38,6
			Perm	0,3	0,00	0	1	1,4	-9,7	5,0	-38,3	0,000	0,000	PermCls	90,0	8,5	1	1,4	-9,7	30,3	1	5,0	-38,3
1	5	1058	Rara											RaraCls	120,0	0,1	1	0,0	-0,3	1,7	1	0,0	-6,5
			Freq	0,4	0,00	0	1	0,0	-0,3	0,0	-6,4	0,000	0,000	RaraFer	3040	1	1	0,0	-0,3	18	1	0,0	-6,5
			Perm	0,3	0,00	0	1	0,0	-0,3	0,0	-6,3	0,000	0,000	PermCls	90,0	0,1	1	0,0	-0,3	1,6	1	0,0	-6,3
1	5	1059	Rara											RaraCls	120,0	0,2	1	0,0	-0,5	1,6	1	0,0	-6,4
			Freq	0,4	0,00	0	1	0,0	0,0	0,0	-6,3	0,000	0,000	RaraFer	3040	2	1	0,0	-0,5	17	1	0,0	-6,4
			Perm	0,3	0,00	0	1	0,0	0,0	0,0	-6,2	0,000	0,000	PermCls	90,0	0,1	1	0,0	-0,4	1,6	1	0,0	-6,2
1	5	1060	Rara											RaraCls	120,0	0,3	1	0,0	-0,3	1,6	1	0,0	-6,3
			Freq	0,4	0,00	0	1	0,0	-0,3	0,0	-6,1	0,000	0,000	RaraFer	3040	3	1	0,0	-0,3	17	1	0,0	-6,3
			Perm	0,3	0,00	0	1	0,0	-0,3	0,0	-6,1	0,000	0,000	PermCls	90,0	0,2	1	0,0	-0,3	1,6	1	0,0	-6,1
1	5	1061	Rara											RaraCls	120,0	0,3	1	0,0	-1,0	1,4	1	0,1	-5,1
			Freq	0,4	0,00	0	1	0,0	-1,0	0,1	-5,0	0,000	0,000	RaraFer	3040	3	1	0,0	-1,0	15	1	0,1	-5,1
			Perm	0,3	0,00	0	1	0,0	-1,0	0,1	-4,9	0,000	0,000	PermCls	90,0	0,3	1	0,0	-1,0	1,4	1	0,1	-4,9
1	5	1062	Rara											RaraCls	120,0	0,3	1	0,0	-1,0	1,4	1	0,0	-5,0
			Freq	0,4	0,00	0	1	0,0	-1,0	0,0	-4,9	0,000	0,000	RaraFer	3040	3	1	0,0	-1,0	14	1	0,0	-5,0
			Perm	0,3	0,00	0	1	0,0	-1,0	0,0	-4,9	0,000	0,000	PermCls	90,0	0,3	1	0,0	-1,0	1,3	1	0,0	-4,9
1	5	1063	Rara											RaraCls	120,0	0,5	1	0,1	-1,0	1,5	1	0,1	-4,9
			Freq	0,4	0,00	0	1	0,1	-1,0	0,1	-4,8	0,000	0,000	RaraFer	3040	5	1	0,1	-1,0	16	1	0,1	-4,9
			Perm	0,3	0,00	0	1	0,1	-1,0	0,1	-4,7	0,000	0,000	PermCls	90,0	0,4	1	0,1	-1,0	1,5	1	0,1	-4,7
1	5	1090	Rara											RaraCls	120,0	0,3	1	0,0	0,1	0,9	1	0,0	-3,1
			Freq	0,4	0,00	0	1	0,0	0,1	-0,1	-3,1	0,000	0,000	RaraFer	3040	29	1	0,0	0,1	10	1	0,0	-3,1
			Perm	0,3	0,00	0	1	0,0	0,1	-0,1	-3,1	0,000	0,000	PermCls	90,0	0,3	1	0,0	0,1	0,9	1	-0,1	-3,1
1	5	1095	Rara											RaraCls	120,0	0,3	1	0,0	-0,5	1,1	1	-0,1	-3,0
			Freq	0,4	0,00	0	1	0,0	-0,4	-0,1	-2,9	0,000	0,000	RaraFer	3040	3	1	0,0	-0,5	11	1	-0,1	-3,0
			Perm	0,3	0,00	0	1	0,0	-0,4	-0,1	-2,8	0,000	0,000	PermCls	90,0	0,2	1	0,0	-0,4	0,9	1	-0,1	-2,8
1	5	1103	Rara											RaraCls	120,0	0,4	1	0,1	0,1	1,3	1	0,2	-2,5
			Freq	0,4	0,00	0	1	0,1	0,1	0,2	-2,5	0,000	0,000	RaraFer	3040	37	1	0,1	0,1	13	1	0,2	-2,5
			Perm	0,3	0,00	0	1	0,0	0,1	0,1	-2,5	0,000	0,000	PermCls	90,0	0,4	1	-0,1	0,1	1,1	1	0,1	-2,5
1	5	1108	Rara											RaraCls	120,0	1,4	1	-0,2	-0,2	2,9	1	-0,5	-2,9
			Freq	0,4	0,00	0	1	-0,2	-0,2	-0,4	-2,7	0,000	0,000	RaraFer	3040	59	1	-0,2	-0,2	28	1	-0,5	-2,9
			Perm	0,3	0,00	0	1	-0,2	-0,2	-0,4	-2,6	0,000	0,000	PermCls	90,0	1,2	1	-0,2	-0,2	2,4	1	-0,4	-2,6
1	5	1134	Rara											RaraCls	120,0	0,0	0	0,0	0,0	1,0	1	0,0	-3,7
			Freq	0,4	0,00	0	1	0,0	0,0	0,0	-3,6	0,000	0,000	RaraFer	3040	10	1	0,0	0,1	10	1	0,0	-3,7
			Perm	0,3	0,00	0	1	0,0	0,0	0,0	-3,6	0,000	0,000	PermCls	90,0	0,0	1	0,0	0,1	0,9	1	0,0	-3,6
1	5	1135	Rara											RaraCls	120,0	0,0	0	0,0	0,0	0,9	1	0,0	-3,5
			Freq	0,4	0,00	0	1	0,0	0,0	0,0	-3,4	0,000	0,000	RaraFer	3040	18	1	0,0	0,2	10	1	0,0	-3,5
			Perm	0,3	0,00	0	1	0,0	0,0	0,0	-3,4	0,000	0,000	PermCls	90,0	0,0	0	0,0	0,0	0,9	1	0,0	-3,4
1	5	1136	Rara											RaraCls	120,0	0,3	1	0,0	0,0	1,0	1	-0,1	-3,5
			Freq	0,4	0,00	0	1	0,0	0,0	-0,1	-3,3	0,000	0,000	RaraFer	3040	19	1	0,0	0,0	11	1	-0,1	-3,5
			Perm	0,3	0,00	0	1	0,0	0,0	-0,1	-3,3	0,000	0,000	PermCls	90,0	0,3	1	0,0	0,0	1,0	1	-0,1	-3,3
1	5	1137	Rara											RaraCls	120,0	0,2	1	0,0	-0,5	0,6	1	0,0	-2,2
			Freq	0,4	0,00	0	1	0,0	-0,4	0,0	-2,1	0,000	0,000	RaraFer	3040	2	1	0,0	-0,5	6	1	0,0	-2,2
			Perm	0,3	0,00	0	1	0,0	-0,4	0,0	-2,1	0,000	0,000	PermCls	90,0	0,1	1	0,0	-0,4	0,6	1	0,0	-2,1
1	5	1138	Rara											RaraCls	120,0	0,1	1	0,0	-0,6	0,6	1	0,0	-2,3
			Freq	0,4	0,00	0	1	0,0	-0,5	0,0	-2,2	0,000	0,000	RaraFer	3040	2	1	0,0	-0,6	6	1	0,0	-2,3
			Perm	0,3	0,00	0	1	0,0	-0,5	0,0	-2,2	0,000	0,000	PermCls	90,0	0,1	1	0,0	-0,5	0,5	1	0,0	-2,2
1	5	1139	Rara											RaraCls	120,0	0,5	1	0,1	-0,3	0,8	1	0,1	-2,2
			Freq	0,4	0,00	0	1	0,1	-0,3	0,1	-2,2	0,000	0,000	RaraFer	3040	11	1	0,1	-0,3	8	1	0,1	-2,2
			Perm	0,3	0,00	0	1	0,1	-0,3	0,1	-2,1	0,000	0,000	PermCls	90,0	0,5	1	0,1	-0,3	0,7	1	0,1	-2,1
1	5	1140	Rara											RaraCls	120,0	0,4	1	0,0	-1,2	0,4	1	0,0	-1,3

S.L.E. - VERIFICA FESSURAZIONE VERIFICA SHELL C.A. - QUOTA: 1 ELEMENTO: 5

			FESSURAZIONI											TENSIONI		DIREZIONE X				DIREZIONE Y			
GrQ N.r	Gen N.r	Nodo N.ro	Comb. Cari	Fes lim	Fess mm	dis mm	Co mb	MfX (t*m)	NX (t)	MfY (t*m)	NY (t)	cos teta	sin teta	Combina Carico	σ lim. Kg/cmq	σ cal. Kg/cmq	Co mb	Mf (t*m)	N (t)	σ cal. Kg/cmq	Co mb	Mf (t*m)	N (t)
			Freq	0,4	0,00	0	1	0,0	-1,2	0,0	-1,3	0,000	0,000	RaraFer	3040	4	1	0,0	-1,2	4	1	0,0	-1,3
			Perm	0,3	0,00	0	1	0,0	-1,1	0,0	-1,2	0,000	0,000	PermCls	90,0	0,3	1	0,0	-1,1	0,4	1	0,0	-1,2
1	5	1141	Rara											RaraCls	120,0	0,2	1	0,0	-0,5	0,5	1	0,0	-1,6
			Freq	0,4	0,00	0	1	0,0	-0,5	0,0	-1,5	0,000	0,000	RaraFer	3040	2	1	0,0	-0,5	5	1	0,0	-1,6
			Perm	0,3	0,00	0	1	0,0	-0,5	0,0	-1,5	0,000	0,000	PermCls	90,0	0,2	1	0,0	-0,5	0,4	1	0,0	-1,5
1	5	1142	Rara											RaraCls	120,0	0,9	1	-0,1	-0,5	1,4	1	-0,2	-1,5
			Freq	0,4	0,00	0	1	-0,1	-0,5	-0,2	-1,4	0,000	0,000	RaraFer	3040	20	1	-0,1	-0,5	13	1	-0,2	-1,5
			Perm	0,3	0,00	0	1	-0,1	-0,5	-0,2	-1,4	0,000	0,000	PermCls	90,0	0,8	1	-0,1	-0,5	1,2	1	-0,2	-1,4

S.L.E. - VERIFICA FESSURAZIONE VERIFICA SHELL C.A. - QUOTA: 1 ELEMENTO: 6

			FESSURAZIONI											TENSIONI		DIREZIONE X				DIREZIONE Y			
GrQ N.r	Gen N.r	Nodo N.ro	Comb. Cari	Fes lim	Fess mm	dis mm	Co mb	MfX (t*m)	NX (t)	MfY (t*m)	NY (t)	cos teta	sin teta	Combina Carico	σ lim. Kg/cmq	σ cal. Kg/cmq	Co mb	Mf (t*m)	N (t)	σ cal. Kg/cmq	Co mb	Mf (t*m)	N (t)
1	6	96	Rara											RaraCls	120,0	5,9	1	-0,6	-16,3	19,6	1	-1,5	-59,6
			Freq	0,4	0,00	0	1	-0,6	-16,0	-1,5	-58,5	0,000	0,000	RaraFer	3040	60	1	-0,6	-16,3	205	1	-1,5	-59,6
			Perm	0,3	0,00	0	1	-0,6	-15,9	-1,5	-58,1	0,000	0,000	PermCls	90,0	5,8	1	-0,6	-15,9	19,2	1	-1,5	-58,1
1	6	1068	Rara											RaraCls	120,0	0,4	1	0,0	-1,0	1,8	1	0,0	-6,9
			Freq	0,4	0,00	0	1	0,0	-0,9	0,0	-6,7	0,000	0,000	RaraFer	3040	4	1	0,0	-1,0	19	1	0,0	-6,9
			Perm	0,3	0,00	0	1	0,0	-0,9	0,0	-6,7	0,000	0,000	PermCls	90,0	0,3	1	0,0	-0,9	1,7	1	0,0	-6,7
1	6	1069	Rara											RaraCls	120,0	0,2	1	0,0	-0,9	1,8	1	0,0	-7,4
			Freq	0,4	0,00	0	1	0,0	-0,9	0,0	-7,2	0,000	0,000	RaraFer	3040	3	1	0,0	-0,9	19	1	0,0	-7,4
			Perm	0,3	0,00	0	1	0,0	-0,9	0,0	-7,1	0,000	0,000	PermCls	90,0	0,2	1	0,0	-0,9	1,7	1	0,0	-7,1
1	6	1070	Rara											RaraCls	120,0	0,1	1	0,0	-0,5	1,8	1	0,0	-7,6
			Freq	0,4	0,00	0	1	0,0	-0,5	0,0	-7,4	0,000	0,000	RaraFer	3040	1	1	0,0	-0,5	19	1	0,0	-7,6
			Perm	0,3	0,00	0	1	0,0	-0,5	0,0	-7,3	0,000	0,000	PermCls	90,0	0,1	1	0,0	-0,5	1,8	1	0,0	-7,3
1	6	1071	Rara											RaraCls	120,0	0,1	1	0,0	-0,3	1,9	1	0,0	-7,9
			Freq	0,4	0,00	0	1	0,0	-0,2	0,0	-7,7	0,000	0,000	RaraFer	3040	1	1	0,0	-0,3	20	1	0,0	-7,9
			Perm	0,3	0,00	0	1	0,0	-0,2	0,0	-7,6	0,000	0,000	PermCls	90,0	0,1	1	0,0	-0,2	1,9	1	0,0	-7,6
1	6	1072	Rara											RaraCls	120,0	0,4	1	0,0	-1,1	1,5	1	0,0	-5,6
			Freq	0,4	0,00	0	1	0,0	-1,1	0,0	-5,4	0,000	0,000	RaraFer	3040	4	1	0,0	-1,1	16	1	0,0	-5,6
			Perm	0,3	0,00	0	1	0,0	-1,1	0,0	-5,3	0,000	0,000	PermCls	90,0	0,3	1	0,0	-1,1	1,4	1	0,0	-5,3
1	6	1073	Rara											RaraCls	120,0	0,3	1	0,0	-1,2	1,4	1	0,0	-5,8
			Freq	0,4	0,00	0	1	0,0	-1,1	0,0	-5,6	0,000	0,000	RaraFer	3040	3	1	0,0	-1,2	15	1	0,0	-5,8
			Perm	0,3	0,00	0	1	0,0	-1,1	0,0	-5,6	0,000	0,000	PermCls	90,0	0,3	1	0,0	-1,1	1,4	1	0,0	-5,6
1	6	1074	Rara											RaraCls	120,0	0,3	1	0,0	-1,2	1,5	1	0,0	-5,9
			Freq	0,4	0,00	0	1	0,0	-1,2	0,0	-5,7	0,000	0,000	RaraFer	3040	3	1	0,0	-1,2	15	1	0,0	-5,9
			Perm	0,3	0,00	0	1	0,0	-1,2	0,0	-5,7	0,000	0,000	PermCls	90,0	0,3	1	0,0	-1,2	1,4	1	0,0	-5,7
1	6	1112	Rara											RaraCls	120,0	0,0	0	0,0	0,0	0,7	1	0,0	-2,5
			Freq	0,4	0,00	0	1	0,0	0,8	0,0	-2,5	0,000	0,000	RaraFer	3040	89	1	0,0	0,9	8	1	0,0	-2,5
			Perm	0,3	0,00	0	1	0,0	0,8	0,0	-2,5	0,000	0,000	PermCls	90,0	0,0	0	0,0	0,0	0,7	1	0,0	-2,5
1	6	1117	Rara											RaraCls	120,0	0,7	1	0,1	-1,7	1,7	1	0,2	-4,0
			Freq	0,4	0,00	0	1	0,1	-1,5	0,2	-3,7	0,000	0,000	RaraFer	3040	7	1	0,1	-1,7	17	1	0,2	-4,0
			Perm	0,3	0,00	0	1	0,1	-1,5	0,2	-3,6	0,000	0,000	PermCls	90,0	0,6	1	0,1	-1,5	1,5	1	0,2	-3,6
1	6	1143	Rara											RaraCls	120,0	0,0	0	0,0	0,0	1,2	1	0,0	-4,3
			Freq	0,4	0,00	0	1	0,0	0,2	0,0	-4,2	0,000	0,000	RaraFer	3040	23	1	0,0	0,2	12	1	0,0	-4,3
			Perm	0,3	0,00	0	1	0,0	0,2	0,0	-4,1	0,000	0,000	PermCls	90,0	0,0	0	0,0	0,0	1,1	1	0,0	-4,1
1	6	1144	Rara											RaraCls	120,0	0,1	1	0,0	-0,2	1,0	1	0,0	-4,0
			Freq	0,4	0,00	0	1	0,0	-0,2	0,0	-3,9	0,000	0,000	RaraFer	3040	1	1	0,0	-0,2	10	1	0,0	-4,0
			Perm	0,3	0,00	0	1	0,0	-0,2	0,0	-3,8	0,000	0,000	PermCls	90,0	0,1	1	0,0	-0,2	0,9	1	0,0	-3,8
1	6	1145	Rara											RaraCls	120,0	0,1	1	0,0	-0,2	1,0	1	0,0	-4,2
			Freq	0,4	0,00	0	1	0,0	0,0	0,0	-4,1	0,000	0,000	RaraFer	3040	1	1	0,0	-0,2	11	1	0,0	-4,2
			Perm	0,3	0,00	0	1	0,0	0,0	0,0	-4,1	0,000	0,000	PermCls	90,0	0,1	1	0,0	-0,2	1,0	1	0,0	-4,1
1	6	1146	Rara											RaraCls	120,0	0,0	1	0,0	0,0	1,0	1	0,0	-4,1
			Freq	0,4	0,00	0	1	0,0	0,0	0,0	-3,9	0,000	0,000	RaraFer	3040	0	1	0,0	0,0	10	1	0,0	-4,1
			Perm	0,3	0,00	0	1	0,0	0,0	0,0	-3,9	0,000	0,000	PermCls	90,0	0,0	1	0,0	0,0	1,0	1	0,0	-3,9
1	6	1147	Rara											RaraCls	120,0	0,4	1	0,0	-1,1	0,8	1	-0,1	-2,2
			Freq	0,4	0,00	0	1	0,0	-1,0	-0,1	-2,1	0,000	0,000	RaraFer	3040	4	1	0,0	-1,1	8	1	-0,1	-2,2
			Perm	0,3	0,00	0	1	0,0	-1,0	-0,1	-2,1	0,000	0,000	PermCls	90,0	0,3	1	0,0	-1,0	0,7	1	-0,1	-2,1
1	6	1148	Rara											RaraCls	120,0	0,2	1	0,0	-0,7	0,7	1	0,0	-2,7
			Freq	0,4	0,00	0	1	0,0	-0,7	0,0	-2,6	0,000	0,000	RaraFer	3040	2	1	0,0	-0,7	7	1	0,0	-2,7
			Perm	0,3	0,00	0	1	0,0	-0,6	0,0	-2,6	0,000	0,000	PermCls	90,0	0,2	1	0,0	-0,6	0,6	1	0,0	-2,6
1	6	1149	Rara											RaraCls	120,0	0,1	1	0,0	-0,3	0,7	1	0,0	-2,8
			Freq	0,4	0,00	0	1	0,0	-0,3	0,0	-2,7	0,000	0,000	RaraFer	3040	1	1	0,0	-0,3	7	1	0,0	-2,8
			Perm	0,3	0,00	0	1	0,0	-0,3	0,0	-2,6	0,000	0,000	PermCls	90,0	0,1	1	0,0	-0,3	0,6	1	0,0	-2,6
1	6	1150	Rara											RaraCls	120,0	0,1	1	0,0	-0,2	0,8	1	0,0	-3,1
			Freq	0,4	0,00	0	1	0,0	-0,2	0,0	-3,0	0,000	0,000	RaraFer	3040	1	1	0,0	-0,2	8	1	0,0	-3,1
			Perm	0,3	0,00	0	1	0,0	-0,2	0,0	-3,0	0,000	0,000	PermCls	90,0	0,1	1	0,0	-0,2	0,7	1	0,0	-3,0
1	6	1151	Rara											RaraCls	120,0	0,6	1	0,1	-1,6	1,3	1	0,2	-0,8
			Freq	0,4	0,00	0	1	0,1	-1,5	0,2	-0,8	0,000	0,000	RaraFer	3040	6	1	0,1	-1,6	26	1	0,2	-0,8
			Perm	0,3	0,00	0	1	0,1	-1,4	0,2	-0,8	0,000	0,000	PermCls	90,0	0,6	1	0,1	-1,4	1,1	1	0,2	-0,8
1	6	1152	Rara											RaraCls	120,0	0,1	1	0,0	-0,5	0,6	1	0,0	-2,0
			Freq	0,4	0,00	0	1	0,0	-0,4	0,0	-1,9	0,000	0,000	RaraFer	3040	1	1	0,0	-0,5	6	1	0,0	-2,0
			Perm	0,3	0,00	0	1	0,0	-0,4	0,0	-1,8	0,000	0,000	PermCls	90,0	0,1	1	0,0	-0,4	0,5	1	0,0	-1,8
1	6	1153	Rara											RaraCls	120,0	0,2	1	0,0	-0,6	0,5	1	0,0	-2,0
			Freq	0,4	0,00	0	1	0,0	-0,6	0,0	-1,8	0,000	0,000	RaraFer	3040	2	1	0,0	-0,6	6	1	0,0	-2,0
			Perm	0,3	0,00	0	1	0,0	-0,5	0,0	-1,8	0,000	0,000	PermCls	90,0	0,1	1	0,0	-0,5	0,5	1	0,0	-1,8

S.L.E. - VERIFICA FESSURAZIONE VERIFICA SHELL C.A. - QUOTA: 1 ELEMENTO: 7

			FESSURAZIONI											TENSIONI		DIREZIONE X				DIREZIONE Y			
GrQ N.r	Gen N.r	Nodo N.ro	Comb. Cari	Fes lim	Fess mm	dis mm	Co mb	MfX (t*m)	NX (t)	MfY (t*m)	NY (t)	cos teta	sin teta	Combina Carico	σ lim. Kg/cmq	σ cal. Kg/cmq	Co mb	Mf (t*m)	N (t)	σ cal. Kg/cmq	Co mb	Mf (t*m)	N (t)
1	7	75	Rara											RaraCls	120,0	11,1	1	1,7	-21,0	38,3	1	6,4	-61,4
			Freq	0,4	0,00	0	1	1,7	-20,8	6,3	-60,6	0,000	0,000	RaraFer	3040	112	1	1,7	-21,0	395	1	6,4	-61,4
			Perm	0,3	0,00	0	1	1,7	-20,7	6,3	-60,3	0,000	0,000	PermCls	90,0	11,0	1	1,7	-20,7	37,6	1	6,3	-60,3
1	7	1079	Rara											RaraCls	120,0	0,4	1	0,0	-1,0	1,7	1	0,0	-6,6
			Freq	0,4	0,00	0	1	0,0	-0,9	0,0	-6,4	0,000	0,000	RaraFer	3040	4	1	0,0	-1,0	18	1	0,0	-6,6
			Perm	0,3	0,00	0	1	0,0	-0,9	0,0	-6,4	0,000	0,000	PermCls	90,0	0,3	1	0,0	-0,9	1,6	1	0,0	-6,4

S.L.E. - VERIFICA FESSURAZIONE VERIFICA SHELL C.A. - QUOTA: 1 ELEMENTO: 7

			FESSURAZIONI											TENSIONI		DIREZIONE X				DIREZIONE Y			
GrQ N.r	Gen N.r	Nodo N.ro	Comb. Cari	Fes lim	Fess mm	dis mm	Co mb	MfX (t*m)	NX (t)	MfY (t*m)	NY (t)	cos teta	sin teta	Combina Carico	σ lim. Kg/cmq	σ cal. Kg/cmq	Co mb	Mf (t*m)	N (t)	σ cal. Kg/cmq	Co mb	Mf (t*m)	N (t)
1	7	1080	Rara											RaraCls	120,0	0,3	1	0,0	-0,9	1,8	1	0,0	-7,1
			Freq	0,4	0,00	0	1	0,0	-0,9	0,0	-6,9	0,000	0,000	RaraFer	3040	3	1	0,0	-0,9	19	1	0,0	-7,1
			Perm	0,3	0,00	0	1	0,0	-0,9	0,0	-6,9	0,000	0,000	PermCls	90,0	0,2	1	0,0	-0,9	1,7	1	0,0	-6,9
1	7	1081	Rara											RaraCls	120,0	0,1	1	0,0	-0,5	1,8	1	0,0	-7,4
			Freq	0,4	0,00	0	1	0,0	-0,5	0,0	-7,2	0,000	0,000	RaraFer	3040	1	1	0,0	-0,5	19	1	0,0	-7,4
			Perm	0,3	0,00	0	1	0,0	-0,5	0,0	-7,1	0,000	0,000	PermCls	90,0	0,1	1	0,0	-0,5	1,8	1	0,0	-7,1
1	7	1082	Rara											RaraCls	120,0	0,1	1	0,0	-0,3	1,9	1	0,0	-7,8
			Freq	0,4	0,00	0	1	0,0	-0,3	0,0	-7,6	0,000	0,000	RaraFer	3040	1	1	0,0	-0,3	20	1	0,0	-7,8
			Perm	0,3	0,00	0	1	0,0	-0,3	0,0	-7,5	0,000	0,000	PermCls	90,0	0,1	1	0,0	-0,3	1,9	1	0,0	-7,5
1	7	1083	Rara											RaraCls	120,0	0,3	1	0,0	-1,1	1,4	1	0,0	-5,3
			Freq	0,4	0,00	0	1	0,0	-1,0	0,0	-5,2	0,000	0,000	RaraFer	3040	3	1	0,0	-1,1	15	1	0,0	-5,3
			Perm	0,3	0,00	0	1	0,0	-1,0	0,0	-5,1	0,000	0,000	PermCls	90,0	0,3	1	0,0	-1,0	1,4	1	0,0	-5,1
1	7	1084	Rara											RaraCls	120,0	0,3	1	0,0	-1,1	1,4	1	0,0	-5,6
			Freq	0,4	0,00	0	1	0,0	-1,1	0,0	-5,4	0,000	0,000	RaraFer	3040	3	1	0,0	-1,1	14	1	0,0	-5,6
			Perm	0,3	0,00	0	1	0,0	-1,1	0,0	-5,4	0,000	0,000	PermCls	90,0	0,3	1	0,0	-1,1	1,3	1	0,0	-5,4
1	7	1085	Rara											RaraCls	120,0	0,3	1	0,0	-1,2	1,4	1	0,0	-5,7
			Freq	0,4	0,00	0	1	0,0	-1,1	0,0	-5,6	0,000	0,000	RaraFer	3040	3	1	0,0	-1,2	15	1	0,0	-5,7
			Perm	0,3	0,00	0	1	0,0	-1,1	0,0	-5,5	0,000	0,000	PermCls	90,0	0,3	1	0,0	-1,1	1,4	1	0,0	-5,5
1	7	1116	Rara											RaraCls	120,0	0,0	0	0,0	0,0	0,7	1	0,0	-2,3
			Freq	0,4	0,00	0	1	-0,1	0,8	0,0	-2,3	0,000	0,000	RaraFer	3040	91	1	-0,1	0,9	7	1	0,0	-2,3
			Perm	0,3	0,00	0	1	0,0	0,8	0,0	-2,3	0,000	0,000	PermCls	90,0	0,0	0	0,0	0,0	0,6	1	0,0	-2,3
1	7	1121	Rara											RaraCls	120,0	0,7	1	-0,1	-1,7	1,7	1	-0,2	-3,9
			Freq	0,4	0,00	0	1	-0,1	-1,5	-0,2	-3,7	0,000	0,000	RaraFer	3040	7	1	-0,1	-1,7	17	1	-0,2	-3,9
			Perm	0,3	0,00	0	1	-0,1	-1,5	-0,2	-3,6	0,000	0,000	PermCls	90,0	0,6	1	-0,1	-1,5	1,5	1	-0,2	-3,6
1	7	1154	Rara											RaraCls	120,0	0,0	0	0,0	0,0	1,2	1	0,0	-4,2
			Freq	0,4	0,00	0	1	0,0	0,2	0,0	-4,0	0,000	0,000	RaraFer	3040	22	1	0,0	0,2	12	1	0,0	-4,2
			Perm	0,3	0,00	0	1	0,0	0,2	0,0	-4,0	0,000	0,000	PermCls	90,0	0,0	0	0,0	0,0	1,1	1	0,0	-4,0
1	7	1155	Rara											RaraCls	120,0	0,1	1	0,0	-0,2	1,0	1	0,0	-3,9
			Freq	0,4	0,00	0	1	0,0	-0,2	0,0	-3,8	0,000	0,000	RaraFer	3040	1	1	0,0	-0,2	10	1	0,0	-3,9
			Perm	0,3	0,00	0	1	0,0	-0,2	0,0	-3,7	0,000	0,000	PermCls	90,0	0,1	1	0,0	-0,2	0,9	1	0,0	-3,7
1	7	1156	Rara											RaraCls	120,0	0,1	1	0,0	-0,2	1,0	1	0,0	-4,1
			Freq	0,4	0,00	0	1	0,0	-0,2	0,0	-4,0	0,000	0,000	RaraFer	3040	1	1	0,0	-0,2	11	1	0,0	-4,1
			Perm	0,3	0,00	0	1	0,0	-0,2	0,0	-4,0	0,000	0,000	PermCls	90,0	0,1	1	0,0	-0,2	1,0	1	0,0	-4,0
1	7	1157	Rara											RaraCls	120,0	0,0	1	0,0	0,0	1,0	1	0,0	-3,9
			Freq	0,4	0,00	0	1	0,0	0,0	0,0	-3,8	0,000	0,000	RaraFer	3040	1	1	0,0	0,0	10	1	0,0	-3,9
			Perm	0,3	0,00	0	1	0,0	0,0	0,0	-3,8	0,000	0,000	PermCls	90,0	0,0	1	0,0	0,0	0,9	1	0,0	-3,8
1	7	1158	Rara											RaraCls	120,0	0,4	1	0,0	-1,1	0,8	1	0,1	-2,1
			Freq	0,4	0,00	0	1	0,0	-1,0	0,1	-2,0	0,000	0,000	RaraFer	3040	4	1	0,0	-1,1	8	1	0,1	-2,1
			Perm	0,3	0,00	0	1	0,0	-1,0	0,1	-2,0	0,000	0,000	PermCls	90,0	0,3	1	0,0	-1,0	0,7	1	0,1	-2,0
1	7	1159	Rara											RaraCls	120,0	0,2	1	0,0	-0,7	0,7	1	0,0	-2,7
			Freq	0,4	0,00	0	1	0,0	-0,7	0,0	-2,6	0,000	0,000	RaraFer	3040	2	1	0,0	-0,7	7	1	0,0	-2,7
			Perm	0,3	0,00	0	1	0,0	-0,6	0,0	-2,5	0,000	0,000	PermCls	90,0	0,2	1	0,0	-0,6	0,6	1	0,0	-2,5
1	7	1160	Rara											RaraCls	120,0	0,1	1	0,0	-0,3	0,7	1	0,0	-2,7
			Freq	0,4	0,00	0	1	0,0	-0,3	0,0	-2,6	0,000	0,000	RaraFer	3040	1	1	0,0	-0,3	7	1	0,0	-2,7
			Perm	0,3	0,00	0	1	0,0	-0,3	0,0	-2,6	0,000	0,000	PermCls	90,0	0,1	1	0,0	-0,3	0,6	1	0,0	-2,6
1	7	1161	Rara											RaraCls	120,0	0,1	1	0,0	-0,3	0,8	1	0,0	-3,1
			Freq	0,4	0,00	0	1	0,0	-0,3	0,0	-3,1	0,000	0,000	RaraFer	3040	1	1	0,0	-0,3	8	1	0,0	-3,1
			Perm	0,3	0,00	0	1	0,0	-0,3	0,0	-3,0	0,000	0,000	PermCls	90,0	0,1	1	0,0	-0,3	0,7	1	0,0	-3,0
1	7	1162	Rara											RaraCls	120,0	0,6	1	-0,1	-1,6	1,3	1	-0,2	-0,8
			Freq	0,4	0,00	0	1	-0,1	-1,5	-0,2	-0,8	0,000	0,000	RaraFer	3040	6	1	-0,1	-1,6	27	1	-0,2	-0,8
			Perm	0,3	0,00	0	1	-0,1	-1,4	-0,2	-0,8	0,000	0,000	PermCls	90,0	0,5	1	-0,1	-1,4	1,1	1	-0,2	-0,8
1	7	1163	Rara											RaraCls	120,0	0,1	1	0,0	-0,5	0,6	1	0,0	-1,9
			Freq	0,4	0,00	0	1	0,0	-0,4	0,0	-1,8	0,000	0,000	RaraFer	3040	2	1	0,0	-0,5	6	1	0,0	-1,9
			Perm	0,3	0,00	0	1	0,0	-0,4	0,0	-1,8	0,000	0,000	PermCls	90,0	0,1	1	0,0	-0,4	0,5	1	0,0	-1,8
1	7	1164	Rara											RaraCls	120,0	0,2	1	0,0	-0,6	0,5	1	0,0	-1,9
			Freq	0,4	0,00	0	1	0,0	-0,6	0,0	-1,8	0,000	0,000	RaraFer	3040	2	1	0,0	-0,6	6	1	0,0	-1,9
			Perm	0,3	0,00	0	1	0,0	-0,5	0,0	-1,7	0,000	0,000	PermCls	90,0	0,1	1	0,0	-0,5	0,4	1	0,0	-1,7

SOVRARESISTENZE SHELL

COEFFICIENTI DI AMPLIFICAZIONE SOLLECITAZIONI PER GLI SHELL

GrupQuota N.ro	Generatr. N.ro	Sisma X Canale	Sisma X Valore	Sisma Y Canale	Sisma Y Valore	Sisma Z Canale	Sisma Z Valore
1	1	6	1,00	7	1,00		
1	2	6	1,00	7	1,00		
1	3	6	1,00	7	1,00		
1	4	6	1,00	7	1,00		
1	5	6	1,00	7	1,00		
1	6	6	1,00	7	1,00		
1	7	6	1,00	7	1,00		